

Catálogo y manual de trabajo 2020/2021

Todo lo necesario está dentro

www.blum.com

blum®

Oferta en línea

Nuevas posibilidades:
Información actual más allá del catálogo

Para que usted pueda acceder en todo momento a información de productos completa y siempre actualizada, hemos vinculado nuestro catálogo con nuestra **oferta en línea**.

De este modo, no solo encontrará de forma rápida y sencilla contenidos detallados acerca de nuestros productos, sino que además obtendrá listas de piezas, detalles de las gamas y mucho más.

Información de montaje, desmontaje y ajuste

Usted encontrará toda la información completa y actualizada acerca del montaje apropiado de nuestros productos a través de un **código QR** y de un **URL corto**.

Estos le llevan de manera directa a nuestras instrucciones de montaje detalladas en formato digital.

Webcode



Las aplicaciones en el catálogo incluyen un código web. Al introducir este código en el configurador de productos, además de la lista de artículos recibirá información sobre la gama disponible y acerca de su ajuste y comercialización.

Short-URL
www.blum.com/configurator

Ejemplo
Webcode
DQBQ2M

Short-URL



La dirección web abreviada le permite acceder a informaciones de producto detalladas tales como instrucciones de montaje para imprimir, folletos e información técnica.

Ejemplo
Ayuda para planificación y pedidos

Short-URL
www.blum.com/planningtools

QR-Code



Como complemento a la información en el catálogo, a través del código QR puede acceder de manera directa y en todo momento a información de montaje así como a contenidos detallados acerca de productos de Blum, incluso desde el lugar de montaje.

Ejemplo
Vídeo de aplicación

Short-URL
www.blum.com/gmSum



Sistemas de compases abatibles

Visión general		19
► AVENTOS HF – compás abatible plegable	Estándar | SERVO-DRIVE	22
► AVENTOS HS – compás abatible giratorio	Estándar | SERVO-DRIVE	34
► AVENTOS HL – compás abatible vertical	Estándar | SERVO-DRIVE	40
► AVENTOS HK top – compás abatible	Estándar | SERVO-DRIVE | TIP-ON	46
► AVENTOS HK-S – compás abatible	Estándar | TIP-ON	56
► AVENTOS HK-XS – compás abatible	Estándar | TIP-ON	62



Sistemas de bisagras

Visión general		73
► CLIP top BLUMOTION | CLIP top – bisagras	Montaje sin herramientas CLIP	74
► BLUMOTION para puertas		170
► TIP-ON para puertas		184
► MODUL – bisagras	Montaje mediante deslizamiento	188



Sistemas box

Visión general	203	► TIP-ON BLUMOTION para TANDEMBOX	312
► LEGRABOX	204	► SERVO-DRIVE para LEGRABOX | TANDEMBOX	320
► TIP-ON BLUMOTION para LEGRABOX	248	► METABOX	352
► TIP-ON para LEGRABOX	254		
► TANDEMBOX intivo	260		
► TANDEMBOX antaro	262		
► TANDEMBOX plus	310		



Sistemas de guías

Visión general	377
► MOVENTO	378
► TIP-ON BLUMOTION para MOVENTO	396
► TIP-ON para MOVENTO	402
► TANDEM	408
► SERVO-DRIVE para MOVENTO | TANDEM	454
► STANDARD	488



Sistemas de divisiones internas

Visión general	501
► AMBIA-LINE para LEGRABOX	502
► AMBIA-LINE-accesorio de cocina	512
► ORGA-LINE para TANDEMBOX	514
► ORGA-LINE-accesorio de cocina	528



Tecnologías de movimiento

Visión general	533
► Aplicaciones individuales SERVO-DRIVE	536



Otros productos

Visión general		545
► Aplicaciones para armarios	SPACE STEP	546
► Sistemas de cierre	CABLOXX	552
► Sistemas de fijación	EXPANDO T	554
► Herraje de suspensión		556
► Conectores para muebles		557



E-SERVICES y ayudas de montaje

Visión general		561
► E-SERVICES		562
► Máquinas para taladrar y de instalación de herrajes	MINIPRESS top | MINIPRESS	570
► Dispositivos de montaje	BOXFIX	610
► Calibres		616



Información

Visión general	663
► Información general	664
► Información sobre sistemas de compases abatibles	668
► Información sobre sistemas de bisagras	670
► Informaciones sobre sistemas box y sistemas de guías	676
► Índice de las referencias de los artículos	692
► Glosario	702



moving ideas

¿Por qué las mejores ideas no sirven de nada si no se ponen en práctica?

Porque se quedan en la cabeza, en lugar de movilizar al mundo. Le brindamos lo mejor para sus ideas: nuestra técnica y nuestro conocimiento. Además, tendrá a su disposición a nuestros empleados, quienes también tienen sus propias ideas en movimiento. Para las soluciones que van más allá de la apertura y el cierre de muebles. Para satisfacer los deseos de los clientes. Para una mayor calidad de vida. ¡Empecemos juntos!





Elevamos nuestro estándar de calidad, dado que nosotros no queremos cumplir con sus expectativas, sino superarlas.

Más información en la página 666

blum



Nos consideramos un proveedor de sistemas con un amplio surtido, para que usted pueda implementar sus ideas de muebles de manera sofisticada.

blum





En lo que respecta a las tendencias y a la técnica, estamos siempre actualizados, para que usted pueda sorprender a sus clientes con nuevas soluciones.



AVENTOS HK top

¡Toda la funcionalidad en un bonito envase!



- Tamaño pequeño, diseño minimalista para diferentes opciones de diseño de armarios altos y elevados
- Dos tipos diferentes de montaje del mecanismo de elevación
- Limitador de apertura sin escalones integrado
- Solución de seguridad integrada
- Diseño de tapas adecuado a la vista para AVENTOS HK-S
- AVENTOS HK top se puede implementar con las tecnologías de movimiento BLUMOTION, SERVO-DRIVE y TIP-ON

Indicaciones en la página

AVENTOS HK top 46

Short-URL

www.blum.com/i014

SPACE STEP

La solución de zócalo dos en uno



- Posibilita el acceso al nivel de almacenaje más alto en el armario elevado
- Proporciona espacio de almacenaje adicional en el módulo extraíble de SPACE STEP
- Se puede combinar con todos los sistemas de guías y box de Blum
- Se puede combinar con todas las tecnologías de movimiento de Blum
- Alta flexibilidad: SPACE STEP se puede utilizar en todas las áreas del hogar

Indicaciones en la página	
SPACE STEP	546

Short-URL
www.blum.com/i009

Sistema de bloqueo del entrepaño

Sujeción segura y confortable del entrepaño



- Utilizable con las guías de **extensión total MOVENTO** y **TANDEM**
- Combinable con **BLUMOTION**, **TIP-ON BLUMOTION** y **TIP-ON**
- Bloqueo de ambos lados
- Soporte seguro
- Posibilidad de desbloquear el sistema de bloqueo del entrepaño mediante sincronización con una mano
- Fijación de las guías en las posiciones de atornillado usuales
- Utilizable en todos los sectores del hogar
- Diseño elegante, discreto
- Montaje sencillo, los herrajes sirven como calibre

Indicaciones en la página	
Sistema de bloqueo del entrepaño MOVENTO	386
Sistema de bloqueo del entrepaño TANDEM	444

Short-URL
www.blum.com/i010

TANDEM 19 mm

El sistema de guías para perfiles anchos



- Guía para cajones de madera con material de placas de **17–19 mm** de grosor
- Las guías TANDEM con sistema integrado BLUMOTION y TIP-ON están disponibles para extracciones totales y parciales en diferentes largos nominales
- Disponibles con técnicas de acoplamiento y de encastrar
- Los rodillos de plástico resistentes al desgaste aseguran un deslizamiento ultraligero
- Elevada estabilidad y buenos valores de caída
- Ajuste de la inclinación del frente sin herramientas
- Seguro antidesenganche y ajuste altura integrados en el sistema de guías

Indicaciones en la página	
TANDEM 19 mm	409

Short-URL
www.blum.com/i011

MINIPRESS top

¡Equípese para el futuro!



- Distancia hasta 350 mm mediante el cabezal de la imagen
- Cómoda sujeción del cabezal portabrocas
- Fácil acceso al ajuste de la mandrinadora horizontal (opcional)
- Reducido desgaste de la broca gracias al retorno automático del cabezal después de alcanzar la posición final
- Ajuste digital de todas las medidas importantes
- Cabezales portabrocas y reglas idénticas a las de PRO CENTER y MINIPRESS PRO
- Sin EASYSTICK: ajuste sencillo del eje Y a través de los carros de taladrado mediante una rueda de mano
- Con EASYSTICK: desplazamiento automático de las posiciones de tope X | Y

Indicaciones en la página	
MINIPRESS top para EASYSTICK	576
MINIPRESS top	580

Short-URL
www.blum.com/i012

EASYSTICK

La nueva dimensión de montaje



- Sistema de topes sin herramientas, fácil de montar y automático para las máquinas para taladrar y de instalación de herrajes de Blum
- Las posiciones del taladrado pueden indicarse directamente en la máquina de manera digital
- Los topes se desplazan automáticamente y muestran paso a paso la posición correcta
- Posibilidad de importar los resultados de planificación del configurador de muebles directamente al EASYSTICK
- EASYSTICK adaptable para MINIPRESS PRO y MINIPRESS P, así como en combinación con la nueva máquina MINIPRESS top

Indicaciones en la página	
EASYSTICK	606

Short-URL
www.blum.com/i013


MOVEBOX
MOVEBOX

Estamos para asistirle con servicios adecuados para sus procesos, con el fin de aumentar su eficiencia y calidad.

e-services.blum.com



Servicios

Soporte eficiente para cada paso de trabajo

Planificación | Construcción | Selección de producto

Indicaciones en la página	
Configurador de productos	564
Short-URL	
www.blum.com/s002	
Configurador de muebles	565
Short-URL	
www.blum.com/s003	
Servicio de datos CAD/CAM	566
Short-URL	
www.blum.com/s004	
Base de datos de productos	567
Short-URL	
www.blum.com/s001	

Compra | Pedido

Indicaciones en la página	
Configurador de productos	564
Short-URL	
www.blum.com/s002	
Configurador de productos – Mis listas de pedidos	564
Short-URL	
www.blum.com/s002	
Configurador de productos – Interfaz de proveedor	564
Short-URL	
www.blum.com/s002	
Configurador de muebles	565
Short-URL	
www.blum.com/s003	
Configurador de muebles – Mis listas de pedidos	565
Short-URL	
www.blum.com/s003	
Configurador de muebles – Interfaz de proveedor	565
Short-URL	
www.blum.com/s003	

Producción | Fabricación

Indicaciones en la página	
Configurador de productos	564
Short-URL	
www.blum.com/s002	
Configurador de muebles	565
Short-URL	
www.blum.com/s003	
Servicio de datos CAD/CAM	566
Short-URL	
www.blum.com/s004	
EASYSTICK	606
Short-URL	
www.blum.com/i013	

Montaje | Ajuste

Indicaciones en la página

Aplicación EASY ASSEMBLY 568

Short-URL
www.blum.com/s015

Comercialización

Indicaciones en la página

Mediateca de marketing 569

Short-URL
www.blum.com/s017

Soporte | Posventa

Indicaciones en la página

Asesoramiento técnico

Short-URL
www.blum.com/s020

Servicio en el exterior

Short-URL
www.blum.com/s021



1

Sistemas de compases abatibles



Los herrajes de AVENTOS para compases abatibles ofrecen una gran comodidad de movimiento de los armarios superiores. Incluso los compases anchos se abren cómodamente, deteniéndose en cualquier posición, y vuelven a cerrarse silenciosa y suavemente gracias al sistema BLUMOTION.

- BLUMOTION – cierre suave y silencioso
- Montaje y desmontaje fácil y rápido mediante la técnica CLIP
- Ajuste tridimensional cómodo de los frentes
- Parada continua – los frentes se detienen en cualquier posición
- No hay piezas que sobresalen
- Posición óptima y ergonómica de los tiradores
- Con SERVO-DRIVE, el sistema eléctrico de movimiento asistido para armarios colgantes
- Con TIP-ON, el sistema mecánico de ayuda en la apertura para compases abatibles



SERVO-DRIVE, el sistema eléctrico de movimiento asistido, está disponible para AVENTOS HF, AVENTOS HS, AVENTOS HL y AVENTOS HK top



El sistema mecánico de ayuda en la apertura TIP-ON está disponible para los sistemas de compases abatibles AVENTOS HK top, AVENTOS HK-S y AVENTOS HK-XS



El mecanismo de elevación simétrico de AVENTOS HK-XS puede utilizarse tanto en uno como en ambos lados



Los sistema de compases abatibles AVENTOS ofrece muchas posibilidades para presentar armarios de manera incluso más individual, en todas las áreas del hogar

Sistemas de compases abatibles

► AVENTOS HF – compás abatible plegable


Foto simbólica

► AVENTOS HF – compás abatible plegable	22
►► Visión general	23
►► Estándar | SERVO-DRIVE	24
►► Accesorios	32

► AVENTOS HS – compás abatible giratorio


Foto simbólica

► AVENTOS HS – compás abatible giratorio	34
►► Visión general	35
►► Estándar | SERVO-DRIVE	36

► AVENTOS HL – compás abatible vertical


Foto simbólica

► AVENTOS HL – compás abatible vertical	40
►► Visión general	41
►► Estándar | SERVO-DRIVE	42

► AVENTOS HK top – compás abatible


Foto simbólica

► AVENTOS HK top – compás abatible	46
►► Visión general	47
►► Estándar | SERVO-DRIVE	48
►► TIP-ON	52
►► Accesorios	55

► AVENTOS HK-S – compás abatible


Foto simbólica

► AVENTOS HK-S – compás abatible	56
►► Visión general	57
►► Estándar	58
►► TIP-ON	58
►► Accesorios	61

► AVENTOS HK-XS – compás abatible


Foto simbólica

► AVENTOS HK-XS – compás abatible	62
►► Visión general	63
►► Estándar	64
►► TIP-ON	64
►► Accesorios	69

► AVENTOS – aplicaciones de ranura e inglete


Foto simbólica

► AVENTOS – aplicaciones de ranura e inglete	20

► Accesorios


Foto simbólica

Tornillos	70
Broca de centrar	70
Amortiguador	70
Destornillador	71
Broca con ranura en cruz	71

Sistemas de compases abatibles

Variedad en movimiento para compases



La fascinante calidad de movimiento de los herrajes AVENTOS también está disponible para puertas trabajadas a inglete o ranura. Uno de sus aspectos más prácticos: los herrajes estándar pueden seguir siendo utilizados mediante una simple modificación de posición.

Las nuevas posibilidades de aplicación permiten poner óptimamente en práctica las actuales ideas de diseño. Las puertas resultan especialmente cómodas porque garantizan en todo momento la libertad de movimiento del usuario del mueble y el espacio a la altura de la cabeza.

Las puertas AVENTOS también pueden detenerse en cualquier posición durante la apertura y de este modo siempre se puede llegar a ellas para cerrarlas con facilidad. Las ayudas en la apertura SERVO-DRIVE o TIP-ON proporcionan comodidad adicional.



Aplicaciones de inglete



Aplicaciones de ranuras

Indicaciones en la página

AVENTOS – aplicaciones de ranura e inglete

Short-URL

www.blum.com/mitresrebates

Aplicaciones de inglete



AVENTOS HF – compás abatible plegable

Aplicaciones de ranuras



AVENTOS HF – compás abatible plegable



AVENTOS HS – compás abatible giratorio



AVENTOS HS – compás abatible giratorio



AVENTOS HL – compás abatible vertical



AVENTOS HL – compás abatible vertical



AVENTOS HK top – compás abatible



AVENTOS HK top – compás abatible

Sistemas de compases abatibles

▶ AVENTOS HF – compás abatible plegable

Nunca antes un compás abatible plegable había proporcionado tanta libertad de movimiento



Con AVENTOS HF, los frentes de dos puertas se pliegan en el centro durante la apertura. El compás abatible plegable resulta ideal para armarios colgantes elevados con grandes frentes para que el tirador resulte accesible en cualquier posición. AVENTOS HF también permite el uso de frentes de diversas alturas.

- Se cierra suave y silenciosamente, gracias a **BLUMOTION**
- Se abre fácilmente
- Se detiene en cualquier posición de apertura
- Ofrece un excelente acceso al interior del cuerpo
- Pequeño programa, gran variedad de aplicaciones
- Montaje y ajuste sencillos
- Estable, incluso en frentes anchos
- Excelente durabilidad
- Posición seleccionable de los tiradores
- No hay piezas que sobresalen
- Opcional: SERVO-DRIVE para AVENTOS, el sistema eléctrico de movimiento asistido para armarios colgantes

Facilidad y comodidad en la apertura y el cierre





Con AVENTOS HF, las puertas se abren con un esfuerzo mínimo. Incluso los frentes pesados requieren un mínimo esfuerzo para su accionamiento. Gracias a la parada continua, las puertas se detienen en cualquier posición





Gracias al cierre BLUMOTION integrado, tanto los frentes ligeros como los pesados pueden cerrarse suave y silenciosamente

Otras ventajas



Excelente durabilidad
El elemento esencial de los acumuladores de energía es su sólido conjunto de muelles. El resultado es: excelente durabilidad



No hay piezas que sobresalen
Palanca telescópica extraíble, una ventaja en la fabricación de muebles y en el montaje de cocinas



Con función de seguridad para los dedos
La bisagra intermedia CLIP top con su técnica innovadora de seguridad, que garantiza la protección de los dedos

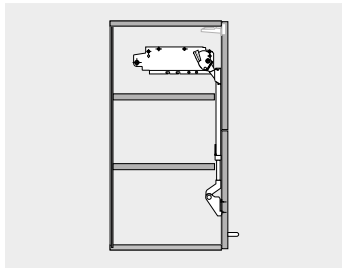

Estantes iguales
Según la altura del cuerpo, se pueden usar 2 estantes iguales

Aplicaciones	Webcode	Página
►► Estándar | SERVO-DRIVE		
 Foto simbólica Frentes de madera y marcos de aluminio anchos	DQD8YM	24
 Foto simbólica Marcos de aluminio estrechos	DQD9NY	28

►► Accesorios


Foto simbólica

Limitador de apertura	25	Amortiguador	70
Juego para bisagra	32	Destornillador	71
Bases	156	Broca con ranura en cruz	71
Tapa para bisagras	164		
Tornillos	70		
Broca de centrar	70		

►► Montaje, desmontaje y ajuste


Foto simbólica

Montaje, desmontaje y ajuste

Short-URL
www.blum.com/a110

Directiva sobre maquinaria 665

Información detallada sobre las directivas de maquinaria

Short-URL
www.blum.com/sd/guideline

Pictogramas

☎ Artículo disponible bajo petición

Sistemas de compases abatibles

► AVENTOS HF – compás abatible plegable
►► Estándar | SERVO-DRIVE

Frentes de madera y marcos de aluminio anchos

Webcode DQD8YM



- Ideales para armarios colgantes muy elevados con frentes divididos
- Altura de cuerpo de mueble KH 480–1040 mm
- Ancho de cuerpo de mueble KB hasta 1800 mm
- Se cierra suave y silenciosamente, gracias a **BLUMOTION**
- Esfuerzo mínimo al abrir y cerrar
- Parada continua en cualquier altura
- Montaje sin herramientas
- Ajuste tridimensional de ambos frentes
- Ajuste sencillo y sin escalones de los mecanismos de elevación
- Bisagra interm. con protecc. para los dedos

Factor de rendimiento LF
Altura del cuerpo de mueble KH (mm) x peso del frente FG inferior y superior, incluido el tirador (kg)

Altura de cuerpo teórica TKH
Altura del frente arriba FHo (mm) x 2 + juegos

En las áreas solapadas, recomendamos el uso de mecanismos de elevación más robustos.

☐ Estándar
■ SERVO-DRIVE

Información de pedido

1 ☐ ■ Juego de mecanismo de elevación



Factor de rendimiento LF	Ref.
2600–5500 (1 pza. LF 960–2650)	20F2200.05
5350–10150	20F2500.05
9000–17250 (3 pza. LF 13500–25900)	20F2800.05

Consta de:
1 2 x Mecanismo de elevación simétrico
– 8 x Tornillos aglo Ø 4 x 35 mm

2 ☐ ■ Juego de palancas telescópicas

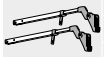

Altura del cuerpo KH (mm) [1]	Ref.
480–570	20F3200.01
560–710	20F3500.01
700–900	20F3800.01
760–1040	20F3900.01

Consta de:
2 2 x Palancas telescópicas simétricas
[1] En frentes asimétricos, use la altura de cuerpo teórica. Altura de cuerpo de mueble TKH

3 ☐ Juego de tapas

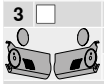

Color	Material	Ref.
HGR | SW | TGR	Plástico	20F8000

Consta de:
3a 1 x Tapa izquierda grande
3b 1 x Tapa derecha grande
3c 2 x Tapa redonda, estampada con el logotipo de Blum

3 ■ Conjunto de tapas para SERVO-DRIVE



Color	Material	Ref.
HGR | SW | TGR	Plástico	21F8000

Consta de:
3a 1 x Tapa izquierda grande de SERVO-DRIVE
3b 1 x Tapa derecha grande
3c 2 x Tapa redonda, estampada con el logotipo de Blum
3d 2 x Interruptor de SERVO-DRIVE
3e 6 x Distanciador de amortiguación de Blum, Ø 5 mm

4 ☐ ■ Base para palanca telescópica

Recomendación



Modo de fijación	Distancia (mm)	Ref.
Tornillos	0 [1]	175H3100
EXPANDO	0	177H3100E
Para presión	0	177H3100

Son posibles todas las bases de acero con una distancia de 0 mm
[1] Para frentes de madera, utilice 2 tornillos aglo (609.1x00) a cada lado
[1] Para marcos de aluminio anchos, utilice 2 tornillos roscachapa (660.0950) por lado

6 ■ Juego SERVO-DRIVE



Color	Material	Ref.
R7037	Plástico	21FA000

Consta de:
6a 1 x Equipo de accionamiento
6b 1 x Cable de distribución, 1500 mm
6c 1 x Empalme
6d 2 x Protector de extremos de cable
A partir de 3 mecanismos de elevación se recomiendan 2 equipos de accionamiento sincronizados

7 ■ Equipo de alimentación de Blum 24 W



Paquete de idiomas	Ref.	Paquete de idiomas	Ref.
A	Z10NE030A	F	Z10NE030F
B	Z10NE030B	G	Z10NE030G
C	Z10NE030C	H	Z10NE030H
D	Z10NE030D	J	Z10NE030J
E	Z10NE030E		

Incl. instrucciones de uso y montaje
Sin cable de alimentación eléctrico

Paquete de idiomas

A	DE | EN | FR | IT | NL	**F**	BG | ET | LT | LV | RO | RU
B	DA | EN | FI | NO | SV	**G**	EN | ES | FR
C	EL | EN | HR | SL | SR | TR	**H**	EN | ZH
D	EN | ES | FR | IT | PT	**J**	JA
E	CS | HU | PL | SK		

Nomenclaturas de idiomas conforme a la normativa ISO-639

8 ■ Sujeción del transformador



Color	Material	Ref.
WGR	Plástico	Z10NG120

Para transformador de Blum de 24 W

9 ■ Cable de alimentación eléctrico



Mercado	Ref.	Mercado	Ref.
AR	Z10M200A	JP	Z10M200J
UK	Z10M200B	AU	Z10M200K
CH	Z10M200C	CL	Z10M200L
DK	Z10M200D	CN	Z10M200N
Europa	Z10M200E	BR	Z10M200S.01
Europa [1]	Z10M200E.OS	TW	Z10M200T
IN	Z10M200H	US | CA	Z10M200U
IL	Z10M200I	ZA	Z10M200Z

[1] Sin conector

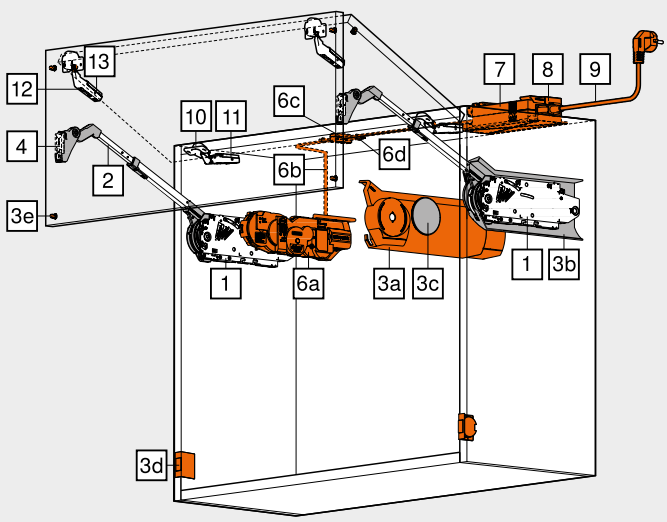

Frentes de madera y marcos de aluminio anchos

Webcode DQD8YM

Información de pedido

Alternativa a 7 | 8 | 9

– Transformador de Blum de 12 W

Solo apto para una unidad de accionamiento



Adaptador	Paquete de idiomas	Ref.	Adaptador	Paquete de idiomas	Ref.
E	A	☎ Z10NA30EAF	E	F	☎ Z10NA30EFF
E	B	☎ Z10NA30EBF	B	A	☎ Z10NA30BAF
E	C	☎ Z10NA30ECF	K	D	☎ Z10NA30KDF
E	D	☎ Z10NA30EDF	U	G	☎ Z10NA30UGF
E	E	☎ Z10NA30EEF			

Adaptador [1]

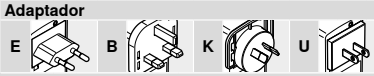

Consta de:

– 1 x Transformador de Blum de 12 W
Incl. cable, 1120 mm (con cable de distribución extensible a un máx. de 2000 mm)

Otras combinaciones a petición

[1] Para obtener una lista detallada de mercados consulte la información del apartado

10 Bisagra CLIP top de 120°



Cazoleta	Muelle		Ref.
INSERTA	Sin muelle		70T5590BTL
Tornillos	Sin muelle	[2]	70T5550.TL
Recubrimiento de la cazoleta TO (cota fija)			11 mm

3 bisagras con un ancho de cuerpo de mueble KB a partir de 1200 mm o un peso del frente FG a partir de 12 kg
4 bisagras con un ancho de cuerpo de mueble de KB 1800 mm o un peso del frente FG a partir de 20 kg

[2] Utilice tornillos aglo para frentes de madera (609.1x00)

[2] Los marcos de aluminio anchos requieren el uso de tornillos roscachapa (660.0950)

Alternativa a 10

10 CLIP top bisagra especial de 120° para recubrimiento del frente más grande



Cazoleta	Muelle		Ref.
INSERTA	Sin muelle		72T5590BTL
Tornillos	Sin muelle	[2]	72T5550.TL
Recubrimiento de la cazoleta TO (cota fija)			13 mm

3 bisagras con un ancho de cuerpo de mueble KB a partir de 1200 mm o un peso del frente FG a partir de 12 kg
4 bisagras con un ancho de cuerpo de mueble de KB 1800 mm o un peso del frente FG a partir de 20 kg

11 Base para CLIP top bisagra 120°

Recomendación



Modo de fijación	Distancia (mm)		Ref.
Tornillos	0	[2]	175H3100
EXPANDO	0		177H3100E
Para presión	0		177H3100

Bases predeterminadas, distancia en función del recubrimiento del frente en la parte superior FAo

12 Bisagra intermedia CLIP top



Cazoleta	Muelle		Ref.
EXPANDO	Sin muelle		78Z553ET
Tornillos	Sin muelle	[2]	78Z5500T

3 bisagras con un ancho de cuerpo de mueble KB a partir de 1200 mm o un peso del frente FG a partir de 12 kg
4 bisagras con un ancho de cuerpo de mueble de KB 1800 mm o un peso del frente FG a partir de 20 kg

13 Base para bisagra intermedia CLIP top

Recomendación



Modo de fijación	Distancia (mm)		Ref.
Tornillos	0	[2]	175H3100
EXPANDO	0		177H3100E
Para presión	0		177H3100

Bases estándar con una distancia de 0 mm
Solo se pueden usar placas de montaje en cruz en frisos de marcos de aluminio con una anchura inferior a 57 mm

Accesorios

– Limitador de apertura



Ángulo de apertura	Color	Ref.
104°	TGR	20F7051
83°	R7037	20F7011

– El cable de distribución + protector del extremo del cable



Color	Largo (m)	Ref.
S	8	Z10K800AE

Consta de:

6b 1 x Cable de distribución
6d 5 x Protector de extremos de cable

Para cortar a medida
Puede usarse como cable de distribución

– Empalme + protector de extremos de cable



Color	Material	Ref.
S	Plástico	Z10V100E.01

Consta de:

6c 1 x Empalme
6d 2 x Protector de extremos de cable

Montaje sin herramientas

– Soporte de cable



Color	Material	Ref.
W	Plástico	Z10K0009

Por ejemplo, para fijar el cable de distribución

Color		Color	
HGR	Gris claro	WGR	Gris claro
SW	Blanco seda	S	Negro
TGR	Gris oscuro	W	Blanco
R7037	RAL 7037 gris polvo		

Indicaciones en la página

Visión general – AVENTOS HF	23	Planificación – interruptor de SERVO-DRIVE	33	**Montaje, desmontaje y ajuste**	
Accesorios – juego de bisagras	32	SERVO-DRIVE uno – lista de mercados	682		
Bases	156	Visión general – ayudas de montaje	561		
Accesorios – general	70	Valores de referencia para el peso del frente FG (kg)	668	Short-URL	
Planificación – simétrica	26	Directiva sobre maquinaria	665	www.blum.com/a110	
Planificación – asimétrica	27	Para más información técnica	662		
Planificación – distanciador de amortiguación de Blum	33				

Sistemas de compases abatibles

► AVENTOS HF – compás abatible plegable
►► Estándar | SERVO-DRIVE

Frentes de madera y marcos de aluminio anchos

Webcode DQD8YM

Planificación

Simétrico

Posición del taladrado

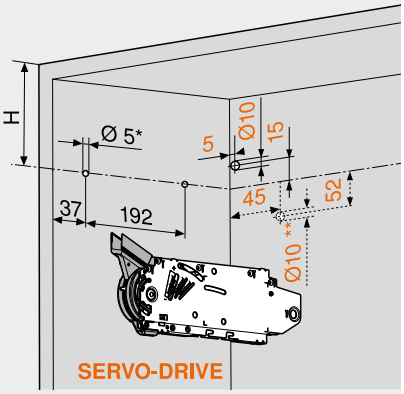

Altura del cuerpo KH (mm)	H (mm)
480–549	KH x 0.3 – 28
550–1040	KH x 0.3 – 57

4 x tornillos aglo Ø 4 x 35 mm
Taladrado para cable de distribución para SERVO-DRIVE sólo a la izquierda
* Profundidad de taladrado 5 mm
** Taladrado alternativo

Espacio ocupado

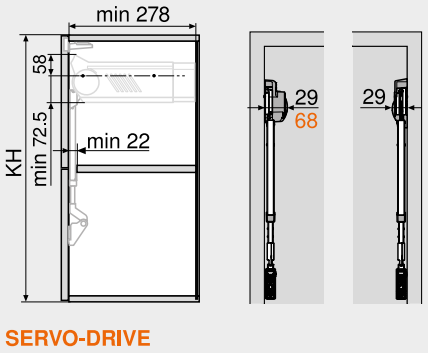

KH Altura del cuerpo del mueble

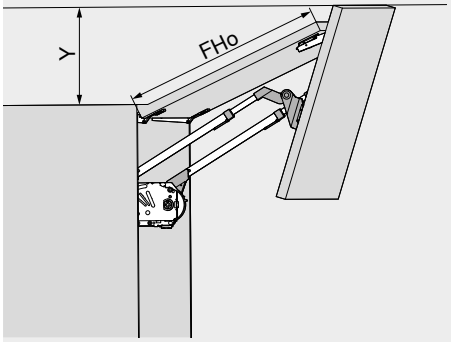

Limitador de apertura	Y (mm)
Sin	FHo x 0.44 + 38
104°	FHo x 0.24 + 34
83°	0

FHo Altura del frente en la parte superior

Trabajo del frente

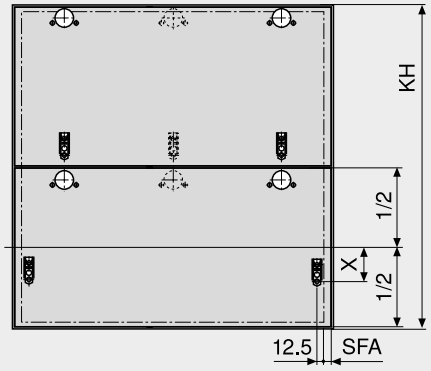

Altura del cuerpo KH (mm)	X (mm)	
	177H3100 | 177H3100E | 177H3100E10 | 177H5100 | 175H3100 | 175H4100	175H5400 | 177H5400E
480–549	70	68
550–1040	47	45

SFA Recubrimiento lateral de los frentes

Bisagra CLIP top de 120°

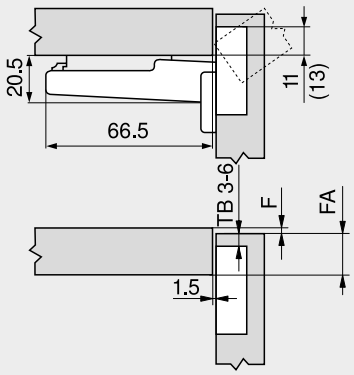

TB Distancia de cazoleta
F Juego
FA Recubrimiento del frente
() CLIP top 120° bisagra especial

Bisagra intermedia CLIP top

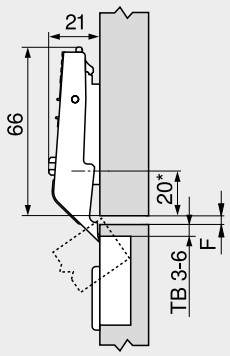

TB Distancia de cazoleta
F Juego mín. 1.5 mm
* 37 mm en bases en cruz (37/32)

Distancia de cazoleta TB

MD	Recubrimiento del frente FA (mm)												
	5	6	7	8	9	10	11	12	13	14	15	16	17
0										3	4	5	6
3							3	4	5	6			
6				3	4	5	6						
9	3	4	5	6									

MD Distancia de base (mm)
Con la bisagra especial de 120° CLIP top, el recubrimiento del frente FA es siempre 2 mm más grande

Distancia de cazoleta TB

MD	Juego horizontal F (mm) entre los frentes			
	3	4	5	6
0	6	5	4	3
3				
6				
9				

MD Distancia de base (mm)

Montaje por atornillado

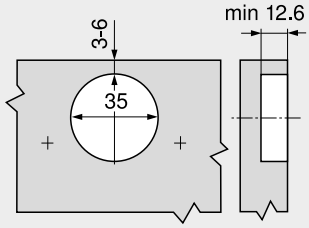

Montaje INSERTA | EXPANDO

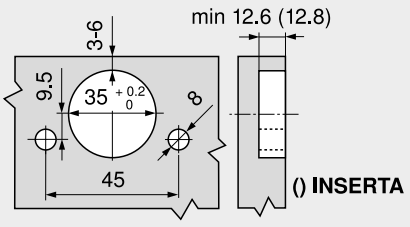

Frentes de madera y marcos de aluminio anchos

Webcode DQD8YM

Planificación

Asimétrico

Posición del taladrado

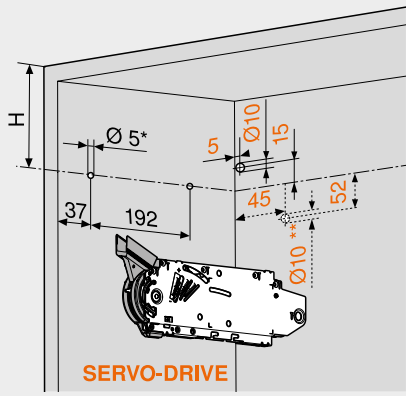

Altura de cuerpo teórica TKH (mm)	H (mm)
480–549	TKH x 0.3 – 28
550–1040	TKH x 0.3 – 57

4 x tornillos aglo Ø 4 x 35 mm

Taladrado para cable de distribución para SERVO-DRIVE sólo a la izquierda

* Profundidad de taladrado 5 mm

** Taladrado alternativo

Espacio ocupado

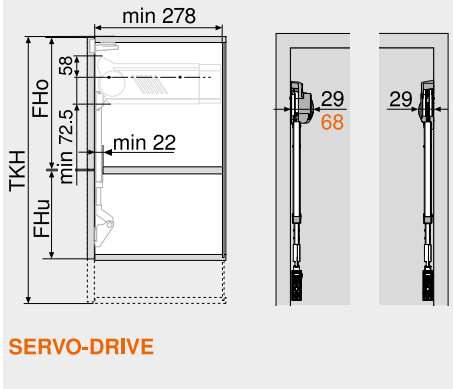

TKH = FHo (mm) x 2 + juegos

TKH Altura de cuerpo teórica

FHo Altura del frente en la parte superior

FHu Altura del frente en la parte inferior

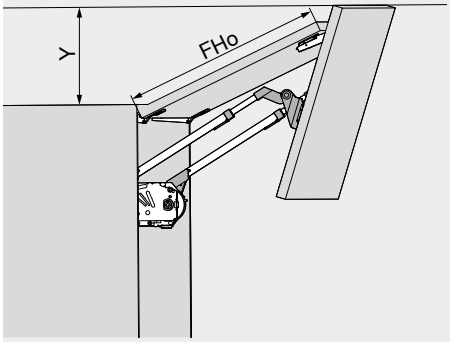

Limitador de apertura	Y (mm)
Sin	FHo x 0.44 + 38
104°	FHo x 0.24 + 34
83°	0

FHo Altura del frente en la parte superior

El frente más grande debe situarse arriba

Trabajo del frente

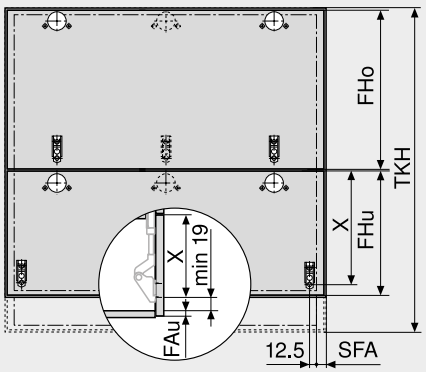

Altura de cuerpo teórica TKH (mm)	X (mm)	
	177H3100 | 177H3100E | 177H3100E10 | 177H5100 | 175H3100 | 175H4100	175H5400 | 177H5400E
480–549	FHo / 2 + 70	FHo / 2 + 68
550–1040	FHo / 2 + 47	FHo / 2 + 45

FHo Altura del frente en la parte superior

FHu Altura del frente en la parte inferior

FAu Recubrimiento inferior de los frentes

SFA Recubrimiento lateral de los frentes

Bisagra CLIP top de 120°

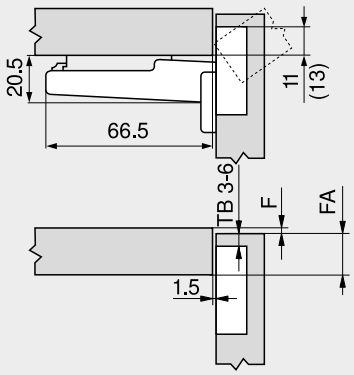

TB Distancia de cazoleta

F Juego

FA Recubrimiento del frente

() CLIP top 120° bisagra especial

Distancia de cazoleta TB

MD	Recubrimiento del frente FA (mm)												
	5	6	7	8	9	10	11	12	13	14	15	16	17
0										3	4	5	6
3							3	4	5	6			
6				3	4	5	6						
9	3	4	5	6									

MD Distancia de base (mm)

Con la bisagra especial de 120° CLIP top, el recubrimiento del frente FA es siempre 2 mm más grande

Bisagra intermedia CLIP top

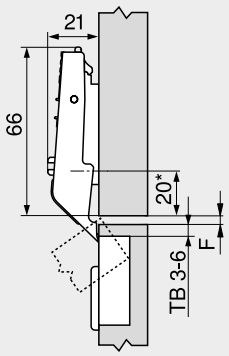

TB Distancia de cazoleta

F Juego mín. 1.5 mm

* 37 mm en bases en cruz (37/32)

Distancia de cazoleta TB

MD	Juego horizontal F (mm) entre los frentes												
										3	4	5	6
0										6	5	4	3
3													
6													
9													

MD Distancia de base (mm)

Montaje por atornillado

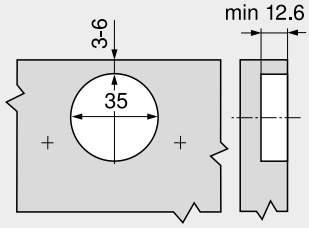

Montaje INSERTA | EXPANDO

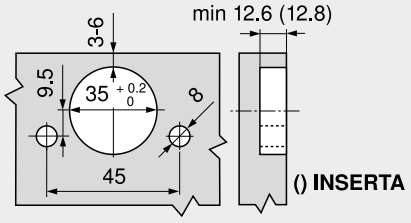

Indicaciones en la página

Visión general – AVENTOS HF	23
Información de pedido – frentes de madera y marcos de aluminio anchos	24
Planificación – distanciador de amortiguación de Blum	33
Planificación – interruptor de SERVO-DRIVE	33
Directiva sobre maquinaria	665
Montaje, desmontaje y ajuste	

Short-URL
www.blum.com/a110

Sistemas de compases abatibles

► AVENTOS HF – compás abatible plegable
►► Estándar | SERVO-DRIVE

Marcos de aluminio estrechos

Webcode DQD9NY



- Ideales para armarios colgantes muy elevados con frentes divididos
- Altura de cuerpo de mueble KH 480–1040 mm
- Ancho de cuerpo de mueble KB hasta 1800 mm
- Se cierra suave y silenciosamente, gracias a **BLUMOTION**
- Esfuerzo mínimo al abrir y cerrar
- Parada continua en cualquier altura
- Montaje sin herramientas
- Ajuste tridimensional de ambos frentes
- Ajuste sencillo y sin escalones de los mecanismos de elevación
- Bisagra interm. con protecc. para los dedos

Factor de rendimiento LF
Altura del cuerpo de mueble KH (mm) x peso del frente FG inferior y superior, incluido el tirador (kg)

Altura de cuerpo teórica TKH
Altura del frente arriba FHo (mm) x 2 + juegos

En las áreas solapadas, recomendamos el uso de mecanismos de elevación más robustos.

☐ Estándar
■ SERVO-DRIVE

Información de pedido

1 ☐ ■ Juego de mecanismo de elevación



Factor de rendimiento LF	Ref.
2600–5500 (1 pza. LF 960–2650)	20F2200.05
5350–10150	20F2500.05
9000–17250	20F2800.05

Consta de:
1 2 x Mecanismo de elevación simétrico
– 8 x Tornillos aglo Ø 4 x 35 mm

2 ☐ ■ Juego de palancas telescópicas

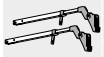

Altura del cuerpo KH (mm) [1]	Ref.
480–570	20F3200.01
560–710	20F3500.01
700–900	20F3800.01
760–1040	20F3900.01

Consta de:
2 2 x Palancas telescópicas simétricas
[1] En frentes asimétricos, use la altura de cuerpo teórica. Altura de cuerpo de mueble TKH

3 ☐ Juego de tapas

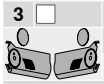

Color	Material	Ref.
HGR | SW | TGR	Plástico	20F8000

Consta de:
3a 1 x Tapa izquierda grande
3b 1 x Tapa derecha grande
3c 2 x Tapa redonda, estampada con el logotipo de Blum

3 ■ Conjunto de tapas para SERVO-DRIVE



Color	Material	Ref.
HGR | SW | TGR	Plástico	21F8000

Consta de:
3a 1 x Tapa izquierda grande de SERVO-DRIVE
3b 1 x Tapa derecha grande
3c 2 x Tapa redonda, estampada con el logotipo de Blum
3d 2 x Interruptor de SERVO-DRIVE
3e 6 x Distanciador de amortiguación de Blum, Ø 5 mm

4 ☐ ■ Placa adaptadora CLIP para palanca telescópica



Versión	Distancia (mm)	Ref.
Izquierda | derecha	0	175H5B00

6 ■ Juego SERVO-DRIVE



Color	Material	Ref.
R7037	Plástico	21FA000

Consta de:
6a 1 x Equipo de accionamiento
6b 1 x Cable de distribución, 1500 mm
6c 1 x Empalme
6d 2 x Protector de extremos de cable

7 ■ Equipo de alimentación de Blum 24 W



Paquete de idiomas	Ref.	Paquete de idiomas	Ref.
A	Z10NE030A	F	Z10NE030F
B	Z10NE030B	G	Z10NE030G
C	Z10NE030C	H	Z10NE030H
D	Z10NE030D	J	Z10NE030J
E	Z10NE030E		

Incl. instrucciones de uso y montaje
Sin cable de alimentación eléctrico

Paquete de idiomas

A	DE | EN | FR | IT | NL	**F**	BG | ET | LT | LV | RO | RU
B	DA | EN | FI | NO | SV	**G**	EN | ES | FR
C	EL | EN | HR | SL | SR | TR	**H**	EN | ZH
D	EN | ES | FR | IT | PT	**J**	JA
E	CS | HU | PL | SK		

Nomenclaturas de idiomas conforme a la normativa ISO-639

8 ■ Sujeción del transformador



Color	Material	Ref.
WGR	Plástico	Z10NG120

Para transformador de Blum de 24 W

9 ■ Cable de alimentación eléctrico



Mercado	Ref.	Mercado	Ref.
AR	Z10M200A	JP	Z10M200J
UK	Z10M200B	AU	Z10M200K
CH	Z10M200C	CL	Z10M200L
DK	Z10M200D	CN	Z10M200N
Europa	Z10M200E	BR	Z10M200S.01
Europa [1]	Z10M200E.OS	TW	Z10M200T
IN	Z10M200H	US | CA	Z10M200U
IL	Z10M200I	ZA	Z10M200Z

[1] Sin conector

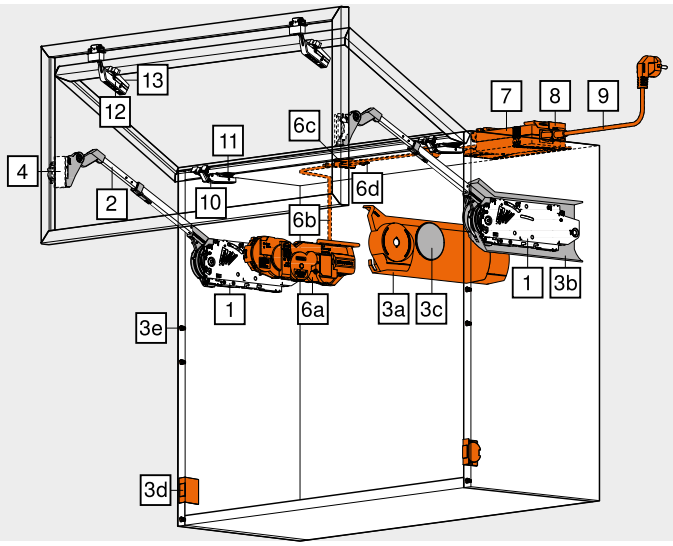

Marcos de aluminio estrechos

Webcode DQD9NY

Información de pedido

Alternativa a 7 | 8 | 9

– Transformador de Blum de 12 W

Solo apto para una unidad de accionamiento



Adaptador	Paquete de idiomas	Ref.	Adaptador	Paquete de idiomas	Ref.
E	A	☎ Z10NA30EAF	E	F	☎ Z10NA30EFF
E	B	☎ Z10NA30EBF	B	A	☎ Z10NA30BAF
E	C	☎ Z10NA30ECF	K	D	☎ Z10NA30KDF
E	D	☎ Z10NA30EDF	U	G	☎ Z10NA30UGF
E	E	☎ Z10NA30EEF			

Adaptador [1]

E  B  K  U 

Consta de:

– 1 x Transformador de Blum de 12 W
Incl. cable, 1120 mm (con cable de distribución extensible a un máx. de 2000 mm)

Otras combinaciones a petición

[1] Para obtener una lista detallada de mercados consulte la información del apartado

10 CLIP topbisagra para puertas con marcos de aluminio de 120º



Cazoleta	Muelle	Ref.
Tornillos	Sin muelle	72T550A.TL

3 bisagras con un ancho de cuerpo de mueble KB a partir de 1200 mm o un peso del frente FG a partir de 12 kg
4 bisagras con un ancho de cuerpo de mueble de KB 1800 mm o un peso del frente FG a partir de 20 kg

11 Base para CLIP top bisagra 120°

Recomendación



Modo de fijación	Distancia (mm)	Ref.
Tornillos	0	175H3100
EXPANDO	0	177H3100E
Para presión	0	177H3100

Bases predeterminadas, distancia en función del juego F en la parte superior

12 Bisagra intermedia CLIP top de aluminio



Cazoleta	Muelle	Ref.
Tornillos	Sin muelle	78Z550AT

3 bisagras con un ancho de cuerpo de mueble KB a partir de 1200 mm o un peso del frente FG a partir de 12 kg
4 bisagras con un ancho de cuerpo de mueble de KB 1800 mm o un peso del frente FG a partir de 20 kg

13 Placa adaptadora CLIP para bisagra intermedia



Versión	Distancia (mm)	Ref.
Simétrico	0	175H5A00

Accesorios

– Limitador de apertura



Ángulo de apertura	Color	Ref.
104°	TGR	20F7051
83°	R7037	20F7011

– El cable de distribución + protector del extremo del cable



Color	Largo (m)	Ref.
S	8	Z10K800AE

Consta de:

6b 1 x Cable de distribución
6d 5 x Protector de extremos de cable

Para cortar a medida
Puede usarse como cable de distribución

– Empalme + protector de extremos de cable



Color	Material	Ref.
S	Plástico	Z10V100E.01

Consta de:

6c 1 x Empalme
6d 2 x Protector de extremos de cable

Montaje sin herramientas

– Soporte de cable



Color	Material	Ref.
W	Plástico	Z10K0009

Por ejemplo, para fijar el cable de distribución

Color		Color	
HGR	Gris claro	WGR	Gris claro
SW	Blanco seda	S	Negro
TGR	Gris oscuro	W	Blanco
R7037	RAL 7037 gris polvo		

Indicaciones en la página

Visión general – AVENTOS HF	23	Planificación – interruptor de SERVO-DRIVE	33	**Montaje, desmontaje y ajuste**	
Accesorios – juego de bisagras	32	SERVO-DRIVE uno – lista de mercados	682		
Bases	156	Visión general – ayudas de montaje	561		
Accesorios – general	70	Valores de referencia para el peso del frente FG (kg)	668	Short-URL	
Planificación – simétrica	30	Directiva sobre maquinaria	665	www.blum.com/a110	
Planificación – asimétrica	31	Para más información técnica	662		
Planificación – distanciador de amortiguación de Blum	33				

Sistemas de compases abatibles

blum

► AVENTOS HF – compás abatible plegable
►► Estándar | SERVO-DRIVE

Marcos de aluminio estrechos

Webcode DQD9NY

Planificación

Simétrico

Posición del taladrado

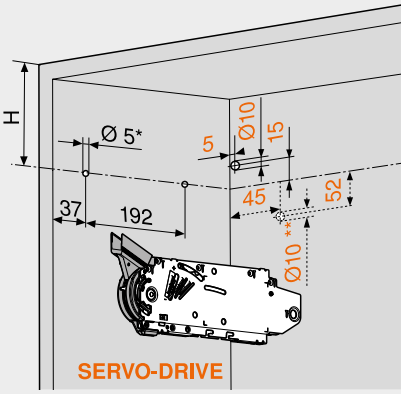

Altura del cuerpo KH (mm)	H (mm)
480–549	KH x 0.3 – 28
550–1040	KH x 0.3 – 57

4 x tornillos aglo Ø 4 x 35 mm
Taladrado para cable de distribución para SERVO-DRIVE sólo a la izquierda
* Profundidad de taladrado 5 mm
** Taladrado alternativo

Espacio ocupado

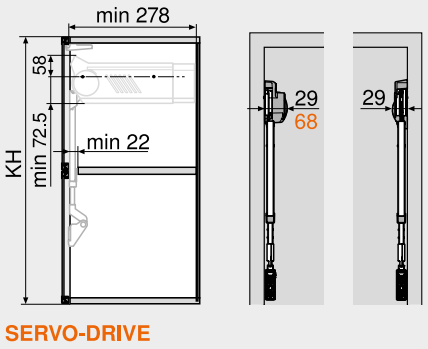

KH Altura del cuerpo del mueble

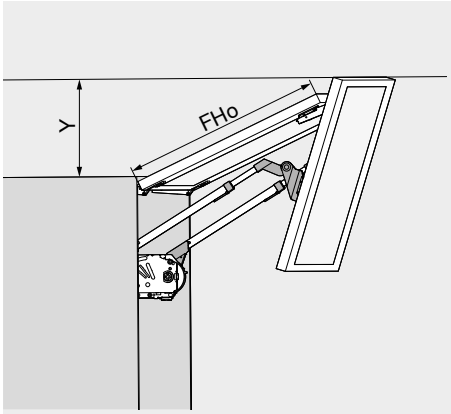

Limitador de apertura	Y (mm)
Sin	FHo x 0.44 + 38
104°	FHo x 0.24 + 34
83°	0

FHo Altura del frente en la parte superior

Trabajo del frente

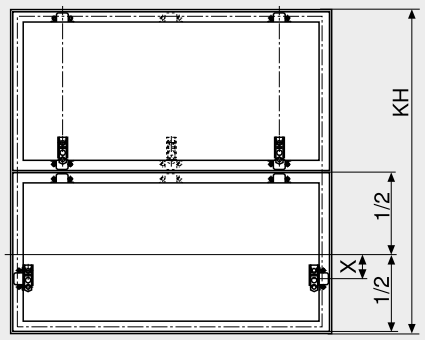

Altura del cuerpo KH (mm)	X (mm)
480–549	54
550–1040	31

CLIP topbisagra para puertas con marcos de aluminio de 120º

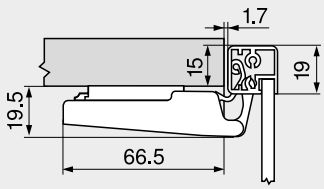

Bisagra intermedia CLIP top de aluminio

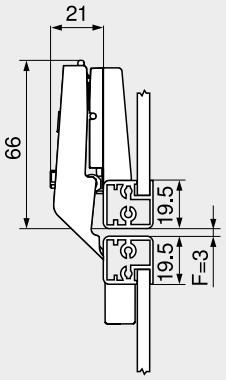

F Juego mín. 1.5 mm
A partir de un espesor de marco de 20.5 mm se debe ajustar el juego F

Mont. para atornill. (bisagra | placa soporte)

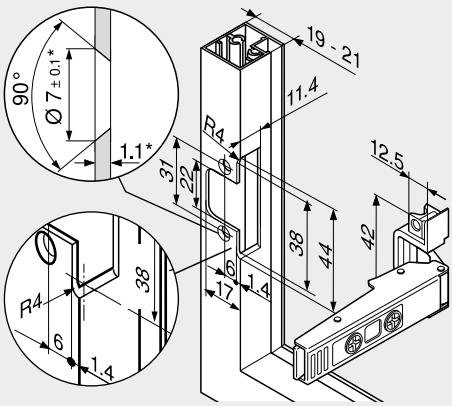

* Adaptar las medidas de fabricación a los distintos espesores del material

Marcos de aluminio estrechos

Webcode DQD9NY

Planificación

Asimétrico

Posición del taladrado

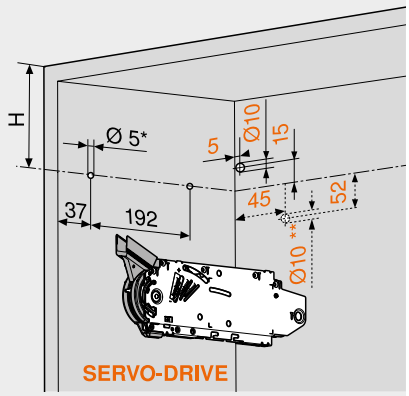

Altura de cuerpo teórica TKH (mm)	H (mm)
480–549	TKH x 0.3 – 28
550–1040	TKH x 0.3 – 57

4 x tornillos aglo Ø 4 x 35 mm

Taladrado para cable de distribución para SERVO-DRIVE sólo a la izquierda

* Profundidad de taladrado 5 mm

** Taladrado alternativo

Espacio ocupado

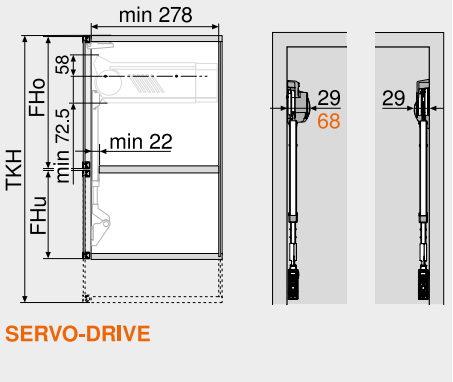

TKH = FHo (mm) x 2 + juegos

TKH	Altura de cuerpo teórica
FHo	Altura del frente en la parte superior
FHu	Altura del frente en la parte inferior

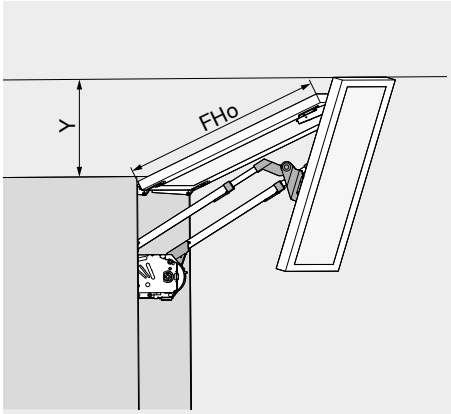

Limitador de apertura	Y (mm)
Sin	FHo x 0.44 + 38
104°	FHo x 0.24 + 34
83°	0

FHo Altura del frente en la parte superior
El frente más grande debe situarse arriba

Trabajo del frente

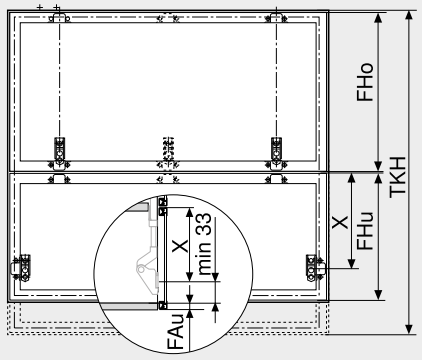

Altura de cuerpo teórica TKH (mm)	X (mm)
480–549	FHo / 2 + 54
550–1040	FHo / 2 + 31

FHo	Altura del frente en la parte superior
FHu	Altura del frente en la parte inferior
FAu	Recubrimiento inferior de los frentes

CLIP topbisagra para puertas con marcos de aluminio de 120º

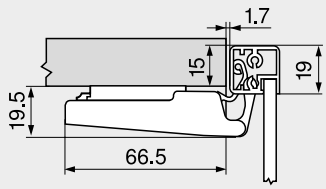

Bisagra intermedia CLIP top de aluminio

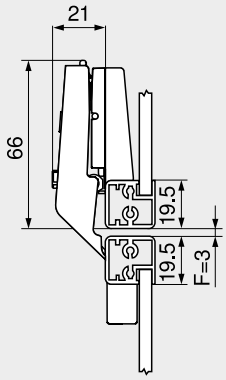

F Juego mín. 1.5 mm

A partir de un espesor de marco de 20.5 mm se debe ajustar el juego F

Mont. para atornill. (bisagra | placa soporte)

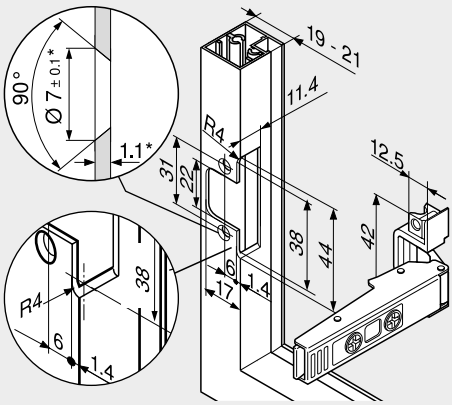

* Adaptar las medidas de fabricación a los distintos espesores del material

Indicaciones en la página

Visión general – AVENTOS HF	23
Información de pedido – marcos de aluminio estrechos	28
Planificación – distanciador de amortiguación de Blum	33
Planificación – interruptor de SERVO-DRIVE	33
Directiva sobre maquinaria	665

Montaje, desmontaje y ajuste

Short-URL
www.blum.com/a110

Sistemas de compases abatibles

► AVENTOS HF – compás abatible plegable
►► Accesorios

Juego de bisagras – frentes de madera



- Juego para bisagra

Información de pedido		
Modo de fijación		**Ref.**
INSERTA | Encaje a presión | EXPANDO		☎ 78Z5530T11
Consta de:		
2 x	Bisagra CLIP top de 120° sin muelles	
	70T5590BTL	
2 x	Bisagra intermedia CLIP top sin muelles	
	78Z5530T	
6 x	Base recta con excéntrica	
	177H3100	

Juego de bisagras – frentes de madera y marcos de aluminio anchos



- Juego para bisagra

Información de pedido		
Modo de fijación		**Ref.**
Tornillos	[1]	☎ 78Z5500T12
Consta de:		
2 x	Bisagra CLIP top de 120° sin muelles	
	70T5550.TL	
2 x	Bisagra intermedia CLIP top sin muelles	
	78Z5500T	
6 x	Base recta con excéntrica	
	175H3100	
Con la bisagra intermedia CLIP top se requiere una base en cruz adicional para marcos de aluminio anchos		
[1]	Utilice tornillos aglo para frentes de madera (609.1x00)	
[1]	Los marcos de aluminio anchos requieren el uso de tornillos roscachapa (660.0950)	

Juego de bisagras – marcos de aluminio estrechos



- Juego para bisagra

Información de pedido		
Modo de fijación		**Ref.**
Tornillos		☎ 78Z550AT11
Consta de:		
2 x	Bisagra CLIP top para marcos de alum. 120° sin muelles	
	72T550A.TL	
2 x	Bisagra intermedia CLIP top sin muelles	
	78Z550AT	
2 x	Base recta con excéntrica	
	175H5400	
2 x	Placa adaptadora simétrica CLIP	
	175H5A00	
2 x	Placa adaptadora CLIP izquierda/derecha	
	175H5B00	

Planificación

Distanciador de amortiguación de Blum (para utilizar sólo con el amortiguador de distancia de SERVO-DRIVE)

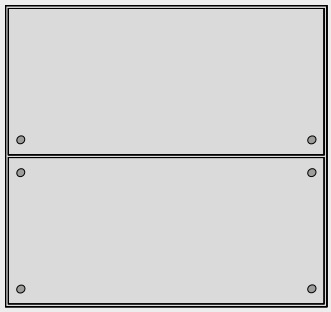

Distanciador de amortiguación de Blum (no encolar)

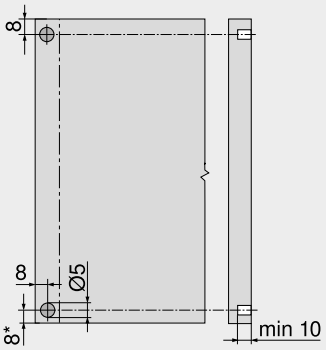

Recomendaciones para los marcos de aluminio

A tener en cuenta el taladrado para el distanciador de amortiguación en el costado del cuerpo

Durante la fijación del distanciador de amortiguación en el frente conviene realizar un ensayo de montaje

* Desde la arista inferior del cuerpo hasta los frentes situados debajo

Interruptor de SERVO-DRIVE

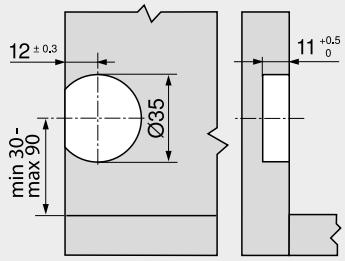

Indicaciones en la página

Visión general – AVENTOS HF	23
Información de pedido – frentes de madera y marcos de aluminio anchos	24
Información de pedido – marcos de aluminio estrechos	28
Visión general – ayudas de montaje	561
Directiva sobre maquinaria	665
Para más información técnica	662

Montaje, desmontaje y ajuste

Short-URL
www.blum.com/a110

Sistemas de compases abatibles

▶ AVENTOS HS – compás abatible giratorio

¿Puede un compás abatible giratorio moverse con mayor suavidad?



Con AVENTOS HS, el frente se balancea sobre el cuerpo y resulta ideal para frentes grandes. El compás abatible giratorio también resulta adecuado en armarios con cornisas.

- Se cierra suave y silenciosamente, gracias a **BLUMOTION**
- Se abre fácilmente
- Se detiene en cualquier posición de apertura
- Ofrece un excelente acceso al interior del cuerpo
- Adecuado para armarios colgantes con cornisas o listones cuadrados
- Pequeño programa, gran variedad de aplicaciones
- Montaje y ajuste sencillos
- Estable, incluso en frentes anchos
- Excelente durabilidad
- No hay piezas que sobresalen
- Opcional: SERVO-DRIVE para AVENTOS, el sistema eléctrico de movimiento asistido para armarios colgantes

Facilidad y comodidad en la apertura y el cierre





AVENTOS HS proporciona una comodidad de movimiento que cautiva. Incluso los frentes más pesados se abren fácilmente con un esfuerzo mínimo. La parada continua hace posible que los frentes se detengan en cualquier posición





Gracias al cierre BLUMOTION integrado, tanto los frentes ligeros como los pesados pueden cerrarse suave y silenciosamente

Otras ventajas



Excelente durabilidad
El elemento esencial de los acumuladores de energía es su sólido conjunto de muelles. El resultado es: excelente durabilidad



No hay piezas que sobresalen
Set brazo extraíble, una ventaja en la fabricación de muebles y en el montaje de cocinas



Cornisas y listones cuadrados
Los cuerpos con cornisas o listones cuadrados pueden combinarse sin problemas con AVENTOS HS. Esto proporciona mayores espacios para el diseño de la cocina

Aplicaciones		Webcode	Página
►► Estándar | SERVO-DRIVE			
 Foto simbólica	Para frentes de madera y marcos de aluminio anchos y estrechos	DQDADA	36
►► Accesorios			
 Foto simbólica	Tornillos		70
	Broca de centrar		70
	Amortiguador		70
	Destornillador		71
	Broca con ranura en cruz		71
►► Montaje, desmontaje y ajuste			
 Foto simbólica	**Montaje, desmontaje y ajuste** Short-URL www.blum.com/a120		
	Directiva sobre maquinaria **Información detallada sobre las directivas de maquinaria** Short-URL www.blum.com/sd/guideline		665

Pictogramas

Artículo disponible bajo petición

Sistemas de compases abatibles

► AVENTOS HS – compás abatible giratorio
►► Estándar | SERVO-DRIVE

Para frentes de madera y marcos de aluminio anchos y estrechos

Webcode DQDADA



- Ideal para grandes frentes de una sola puerta
- Altura de cuerpo de mueble KH 350–800 mm
- Ancho de cuerpo de mueble KB hasta 1800 mm
- Se cierra suave y silenciosamente, gracias a **BLUMOTION**
- Esfuerzo mínimo al abrir y cerrar
- Inigualable facilidad de movimiento con parada continua
- Montaje sin herramientas
- Ajuste tridimensional del frente
- Ajuste sencillo y sin escalones de los mecanismos de elevación

Mecanismo de elevación

Para seleccionar el mecanismo de elevación correcto, debe conocer la altura del cuerpo de mueble KH y el peso del frente FG, incluido el tirador

Ejemplo

Altura del cuerpo KH = 600 mm
Peso del frente FG = 10 kg
Selección de mecanismo de elevación = 20S2E00.05
KH = 602 mm –> 600 mm
KH = 603 mm –> 605 mm

En las áreas solapadas, recomendamos el uso de mecanismos de elevación más robustos.

☐ Estándar
■ SERVO-DRIVE

Información de pedido

1 ☐ ■ Juego de mecanismo de elevación

Altura del cuerpo KH 350–525 mm

	20S2A00.05	20S2B00.05	20S2C00.05		20S2A00.05	20S2B00.05	20S2C00.05
KH (mm)	Peso del frente, tirador incluido (kg)			KH (mm)	Peso del frente, tirador incluido (kg)		
350	2.00–5.00	4.50–9.50	9.25–10.50	440	2.25–4.50	4.25–8.50	8.25–13.00
355	2.00–4.75	4.50–9.50	9.25–10.50	445	2.25–4.50	4.25–8.50	8.25–13.25
360	2.00–4.75	4.50–9.50	9.25–10.75	450	2.25–4.25	4.00–8.50	8.25–13.50
365	2.00–4.75	4.50–9.25	9.00–11.00	455	2.25–4.25	4.00–8.50	8.25–13.50
370	2.00–4.75	4.50–9.25	9.00–11.00	460	2.25–4.25	4.00–8.25	8.00–13.75
375	2.00–4.75	4.50–9.25	9.00–11.25	465	2.25–4.25	4.00–8.25	8.00–13.75
380	2.00–4.75	4.50–9.25	9.00–11.25	470	2.50–4.25	4.00–8.25	8.00–14.00
385	2.00–4.75	4.50–9.25	9.00–11.50	475	2.50–4.25	3.75–8.00	7.75–14.00
390	2.00–4.75	4.50–9.00	8.75–11.50	480	2.50–4.25	3.75–8.00	7.75–14.25
395	2.00–4.75	4.50–9.00	8.75–11.75	485	2.50–4.25	3.75–8.00	7.75–14.25
400	2.00–4.75	4.25–9.00	8.75–12.00	490	2.50–4.25	3.75–8.00	7.75–14.50
405	2.25–4.50	4.25–9.00	8.75–12.00	495	2.50–4.25	3.75–7.75	7.50–14.50
410	2.25–4.50	4.25–9.00	8.75–12.25	500	2.50–4.25	3.50–7.75	7.50–14.75
415	2.25–4.50	4.25–8.75	8.50–12.50	505	2.50–4.00	3.50–7.75	7.50–14.75
420	2.25–4.50	4.25–8.75	8.50–12.50	510	2.50–4.00	3.50–7.75	7.50–14.75
425	2.25–4.50	4.25–8.75	8.50–12.75	515	2.50–4.00	3.50–7.50	7.25–14.75
430	2.25–4.50	4.25–8.75	8.50–12.75	520	2.50–4.00	3.50–7.50	7.25–15.00
435	2.25–4.50	4.25–8.75	8.50–13.00	525	2.50–4.00	3.25–7.50	7.25–15.00

Altura del cuerpo KH 526–675 mm

	20S2D00.05	20S2E00.05	20S2F00.05		20S2D00.05	20S2E00.05	20S2F00.05
KH (mm)	Peso del frente, tirador incluido (kg)			KH (mm)	Peso del frente, tirador incluido (kg)		
526	3.00–6.75	6.25–13.00	12.00–16.50	605	3.00–6.00	5.50–11.75	10.50–18.50
530	3.00–6.75	6.25–12.75	11.75–16.75	610	3.00–6.00	5.50–11.75	10.50–18.50
535	3.00–6.75	6.25–12.75	11.75–16.75	615	3.00–5.75	5.50–11.50	10.25–18.75
540	3.00–6.50	6.00–12.75	11.75–17.00	620	3.00–5.75	5.50–11.50	10.25–18.75
545	3.00–6.50	6.00–12.50	11.50–17.25	625	3.00–5.75	5.50–11.50	10.25–18.75
550	3.00–6.50	6.00–12.50	11.50–17.25	630	3.00–5.75	5.50–11.50	10.25–18.75
555	3.00–6.50	6.00–12.50	11.50–17.50	635	3.00–5.50	5.25–11.50	10.25–18.75
560	3.00–6.50	6.00–12.25	11.25–17.50	640	3.00–5.50	5.25–11.25	10.00–18.75
565	3.00–6.25	5.75–12.25	11.25–17.75	645	3.00–5.50	5.25–11.25	10.00–18.75
570	3.00–6.25	5.75–12.25	11.25–17.75	650	3.00–5.50	5.25–11.25	10.00–19.00
575	3.00–6.25	5.75–12.00	11.00–18.00	655	3.00–5.50	5.25–11.25	10.00–19.00
580	3.00–6.25	5.75–12.00	11.00–18.00	660	3.00–5.50	5.25–11.25	10.00–19.00
585	3.00–6.25	5.75–12.00	10.75–18.25	665	3.00–5.25	5.00–11.00	09.75–19.00
590	3.00–6.00	5.50–12.00	10.75–18.25	670	3.00–5.25	5.00–11.00	09.75–19.00
595	3.00–6.00	5.50–11.75	10.50–18.50	675	3.00–5.25	5.00–11.00	09.75–19.00
600	3.00–6.00	5.50–11.75	10.50–18.50				

Altura del cuerpo KH 676–800 mm

	20S2G00.05	20S2H00.05	20S2I00.05		20S2G00.05	20S2H00.05	20S2I00.05
KH (mm)	Peso del frente, tirador incluido (kg)			KH (mm)	Peso del frente, tirador incluido (kg)		
676	3.50–8.00	7.00–13.50	13.00–21.50	740	3.50–7.25	6.50–12.75	11.75–20.75
680	3.50–8.00	7.00–13.50	13.00–21.50	745	3.50–7.25	6.50–12.75	11.50–20.50
685	3.50–8.00	7.00–13.25	12.75–21.50	750	3.50–7.25	6.50–12.75	11.50–20.50
690	3.50–7.75	6.75–13.25	12.75–21.50	755	3.75–7.25	6.50–12.75	11.25–20.50
695	3.50–7.75	6.75–13.25	12.50–21.50	760	3.75–7.25	6.50–12.75	11.25–20.25
700	3.50–7.75	6.75–13.25	12.50–21.50	765	3.75–7.25	6.50–12.50	11.00–20.25
705	3.50–7.75	6.75–13.25	12.25–21.50	770	3.75–7.00	6.25–12.50	11.00–20.25
710	3.50–7.75	6.75–13.25	12.25–21.25	775	3.75–7.00	6.25–12.50	11.00–20.25
715	3.50–7.50	6.75–13.00	12.00–21.25	780	4.00–7.00	6.25–12.50	10.75–20.25
720	3.50–7.50	6.75–13.00	12.00–21.25	785	4.00–7.00	6.25–12.50	10.75–20.00
725	3.50–7.50	6.75–13.00	12.00–21.00	790	4.00–7.00	6.00–12.25	10.75–20.00
730	3.50–7.50	6.75–13.00	11.75–21.00	795	4.00–7.00	6.00–12.25	10.50–20.00
735	3.50–7.50	6.50–13.00	11.75–20.75	800	4.00–7.00	6.00–12.25	10.50–20.00

Consta de:

1	2 x Mecanismo de elevación simétrico
–	10 x Tornillos aglo Ø 4 x 35 mm
KH	Altura del cuerpo de mueble

2 ☐ Juego del set brazo



Color	Material	Ref.
NI	Acero	20S3500.06

Consta de:

2a	1 x Set brazo izquierdo
2b	1 x Set brazo derecho
2c	2 x Tapa para el estabilizador transversal

2 ■ Set brazo para SERVO-DRIVE



Color	Material	Ref.
NI	Acero	21S3500.01

Consta de:

2a	1 x Set brazo izquierdo de SERVO-DRIVE
2b	1 x Set brazo derecho de SERVO-DRIVE
2c	2 x Tapa para el estabilizador transversal

3 ☐ Juego de tapas



Color	Material	Ref.
HGR | SW | TGR	Plástico	20S8000

Consta de:

3a	1 x Tapa izquierda grande
3b	1 x Tapa derecha grande
3c	2 x Tapa redonda, estampada con el logotipo de Blum

3 ■ Conjunto de tapas para SERVO-DRIVE



Color	Material	Ref.
HGR | SW | TGR	Plástico	21S8000

Consta de:

3a	1 x Tapa izquierda grande de SERVO-DRIVE
3b	1 x Tapa derecha grande
3c	2 x Tapa redonda, estampada con el logotipo de Blum
3d	2 x Interruptor de SERVO-DRIVE
3e	4 x Distanciador de amortiguación de Blum, Ø 5 mm

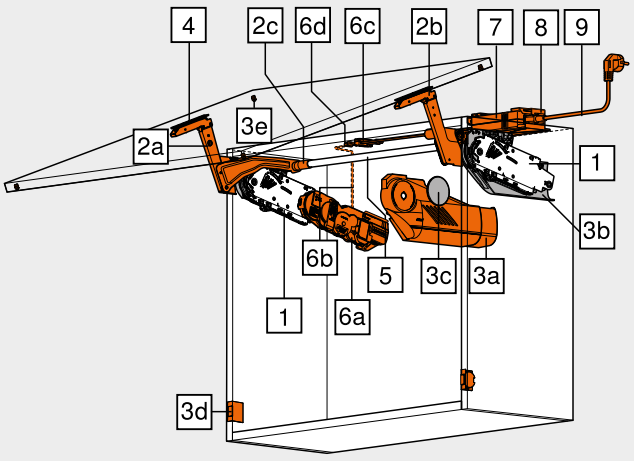

Para frentes de madera y marcos de aluminio anchos y estrechos

Webcode DQDADA

Información de pedido

4 Juego de fijaciones frontales



Versión		Ref.
Frentes de madera y marcos de aluminio anchos	[1]	20S4200
Marcos de aluminio estrechos		20S4200A

[1] Para frentes de madera, utilice 4 tornillos aglo (609.1x00) a cada lado
[1] Para marcos de aluminio anchos, utilice 4 tornillos roscachapa (660.0950) por lado

4 Fijación frontal



Versión	Ref.
Frentes delgados	20S42T1

EXPANDO T adecuado para frentes delgados – véanse las indicaciones en la página

5 Guía redonda del estabilizador transversal



Longitud (mm)	Diámetro (mm)	Ref.
1061	Ø 16	20Q1061UN

Para cortar a medida

Corte
- ☐ Ancho interior cuerpo de mueble LW – 129 mm
- ■ Ancho interior cuerpo de mueble LW – 164 mm

– Juego de piezas de unión para el estabilizador transversal

A partir de ancho interior cuerpo de mueble LW 1190 mm



Material	Diámetro (mm)	Ref.
Aluminio	Ø 16	20Q153ZN

Consta de:
– 1 x Pieza de unión
– 1 x Soporte
– 2 x Tapa para el estabilizador transversal

Corte para 5
- ☐ Ancho interior cuerpo de mueble LW / 2 – 147 mm
- ■ Ancho interior cuerpo de mueble LW / 2 – 165 mm

6 Juego SERVO-DRIVE



Color	Material	Ref.
R7037	Plástico	21FA000

Consta de:
6a 1 x Equipo de accionamiento
6b 1 x Cable de distribución, 1500 mm
6c 1 x Empalme
6d 2 x Protector de extremos de cable

¡En el caso de frentes unidos, recomendamos un equipo de accionamiento SERVO-DRIVE para cada juego!

7 Equipo de alimentación de Blum 24 W



Paquete de idiomas	Ref.	Paquete de idiomas	Ref.
A	Z10NE030A	F	Z10NE030F
B	Z10NE030B	G	Z10NE030G
C	Z10NE030C	H	Z10NE030H
D	Z10NE030D	J	Z10NE030J
E	Z10NE030E		

Incl. instrucciones de uso y montaje
Sin cable de alimentación eléctrico

Paquete de idiomas

A	DE | EN | FR | IT | NL	**F**	BG | ET | LT | LV | RO | RU
B	DA | EN | FI | NO | SV	**G**	EN | ES | FR
C	EL | EN | HR | SL | SR | TR	**H**	EN | ZH
D	EN | ES | FR | IT | PT	**J**	JA
E	CS | HU | PL | SK		

Nomenclaturas de idiomas conforme a la normativa ISO-639

8 Sujeción del transformador



Color	Material	Ref.
WGR	Plástico	Z10NG120

Para transformador de Blum de 24 W

9 Cable de alimentación eléctrico



Mercado	Ref.	Mercado	Ref.
AR	Z10M200A	JP	Z10M200J
UK	Z10M200B	AU	Z10M200K
CH	Z10M200C	CL	Z10M200L
DK	Z10M200D	CN	Z10M200N
Europa	Z10M200E	BR	Z10M200S.01
Europa [1]	Z10M200E.OS	TW	Z10M200T
IN	Z10M200H	US | CA	Z10M200U
IL	Z10M200I	ZA	Z10M200Z

[1] Sin conector

Alternativa a 7 | 8 | 9

– Transformador de Blum de 12 W

Solo apto para una unidad de accionamiento



Adaptador	Paquete de idiomas	Ref.	Adaptador	Paquete de idiomas	Ref.
E	A	☎ Z10NA30EAF	E	F	☎ Z10NA30EFF
E	B	☎ Z10NA30EBF	B	A	☎ Z10NA30BAF
E	C	☎ Z10NA30ECF	K	D	☎ Z10NA30KDF
E	D	☎ Z10NA30EDF	U	G	☎ Z10NA30UGF
E	E	☎ Z10NA30EEF			

Adaptador [1]

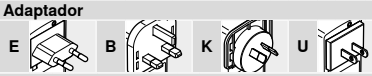

Consta de:
– 1 x Transformador de Blum de 12 W
Incl. cable, 1120 mm (con cable de distribución extensible a un máx. de 2000 mm)

Otras combinaciones a petición
[1] Para obtener una lista detallada de mercados consulte la información del apartado

Accesorios

– El cable de distribución + protector del extremo del cable



Color	Largo (m)	Ref.
S	8	Z10K800AE

Consta de:
6b 1 x Cable de distribución
6d 5 x Protector de extremos de cable

Para cortar a medida
Puede usarse como cable de distribución

– Empalme + protector de extremos de cable



Color	Material	Ref.
S	Plástico	Z10V100E.01

Consta de:
6c 1 x Empalme
6d 2 x Protector de extremos de cable

Montaje sin herramientas

– Soporte de cable



Color	Material	Ref.
W	Plástico	Z10K0009

Por ejemplo, para fijar el cable de distribución

Color		Color	
HGR	Gris claro	R7037	RAL 7037 gris polvo
SW	Blanco seda	WGR	Gris claro
TGR	Gris oscuro	S	Negro
NI	Niquelado	W	Blanco

Indicaciones en la página

Visión general – AVENTOS HS	35	Planificación – distanciador de amortiguación de Blum	39	**Montaje, desmontaje y ajuste**	
Sistema de fijación para frentes delgados – EXPANDO T	554	Planificación – interruptor de SERVO-DRIVE	39		
		SERVO-DRIVE uno – lista de mercados	682		
Recomendación de montaje y exención de responsabilidad – EXPANDO T	555	Visión general – ayudas de montaje	561	Short-URL	
		Valores de referencia para el peso del frente FG (kg)	668	www.blum.com/a120	
Accesorios – general	70	Directiva sobre maquinaria	665		
Planificación	38	Para más información técnica	662		

Sistemas de compases abatibles

► AVENTOS HS – compás abatible giratorio
►► Estándar | SERVO-DRIVE

Para frentes de madera y marcos de aluminio anchos y estrechos

Webcode DQDADA

Planificación

Posición del taladrado

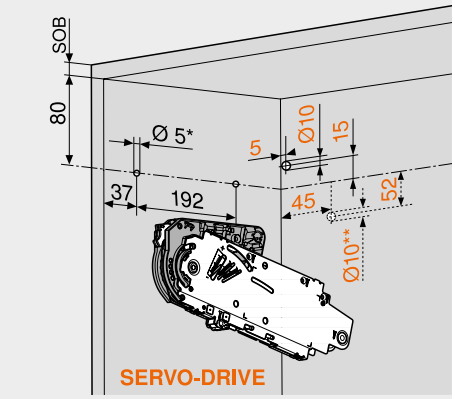

5 x tornillos aglo Ø 4 x 35 mm
Taladrado para cable de distribución para SERVO-DRIVE sólo a la izquierda

SOB	Espesor del sobre superior
*	Profundidad de taladrado 5 mm
**	Taladrado alternativo

Espacio ocupado

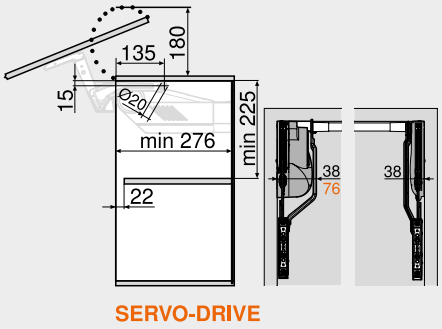

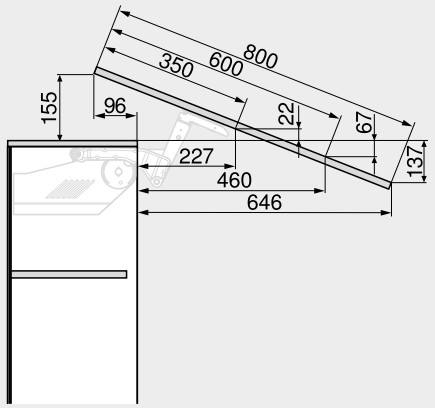

Variar las medidas según el ajuste de la inclinación

Trabajo del frente – frentes de madera y marcos de aluminio anchos

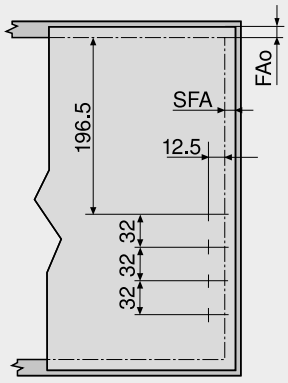

Utilice 4 tornillos aglo (609.1x00) para frentes de madera
Los marcos de aluminio anchos requieren el uso de 4 tornillos roscachapa (660.0950)

FAo	Recubrimiento del frente en la parte superior
SFA	Recubrimiento lateral de los frentes

Tope en la pared: Juego mínimo necesario 5 mm

Trabajo del frente – marcos de aluminio estrechos

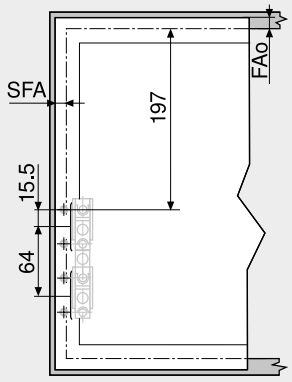

FAo	Recubrimiento del frente en la parte superior
SFA	Recubrimiento lateral de los frentes

Tope en la pared: Juego mínimo necesario 5 mm

Marcos de aluminio estrechos

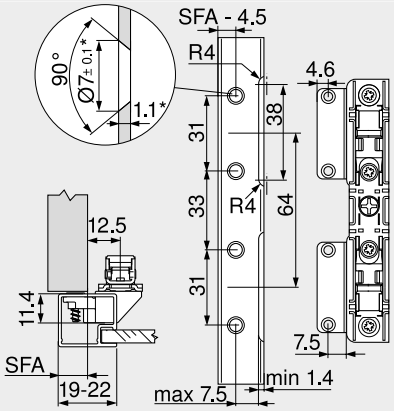

En marcos con un ancho de 19 mm es posible utilizar recubrimiento de frente lateral SFA d. 11–18 mm

*	Adaptar las medidas de fabricación a los distintos espesores del material

Espacio ocupado – molduras y listones cuadrados

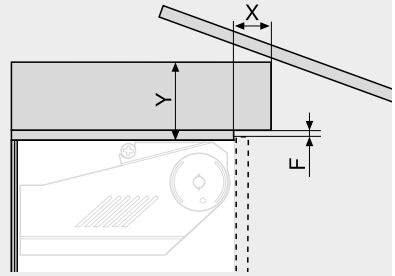

Juego F (mm)	X máx. (mm)	Y máx. (mm)
3.0	35	101
2.0	31	101
1.5	28	101

Pieza de unión

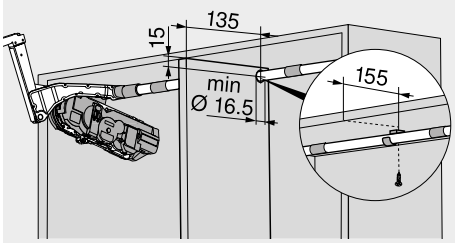

Para frentes de madera y marcos de aluminio anchos y estrechos

Webcode
DQDADA

Planificación

Distanciador de amortiguación de Blum (para utilizar sólo con el amortiguador de distancia de SERVO-DRIVE)

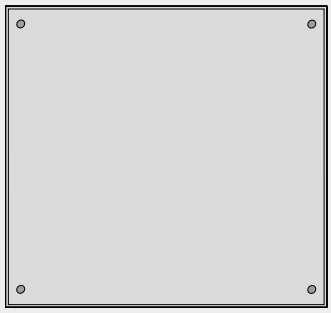

Distanciador de amortiguación de Blum (no encolar)

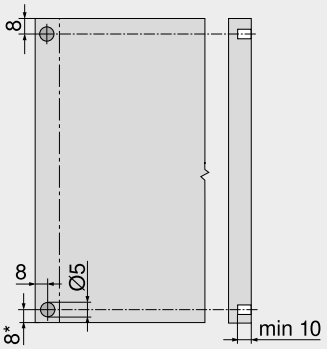

Recomendaciones para los marcos de aluminio

A tener en cuenta el taladrado para el distanciador de amortiguación en el costado del cuerpo

Durante la fijación del distanciador de amortiguación en el frente conviene realizar un ensayo de montaje

* Desde la arista inferior del cuerpo hasta los frentes situados debajo

Interruptor de SERVO-DRIVE

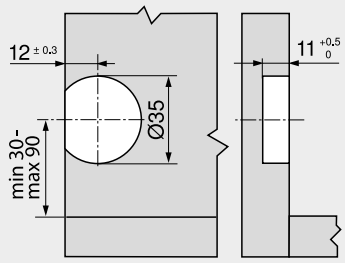

Indicaciones en la página

Visión general – AVENTOS HS	35
Información útil pedido – para frentes de madera y marcos de alum. anchos y estrechos	36
Visión general – ayudas de montaje	561
Directiva sobre maquinaria	665
Para más información técnica	662

Montaje, desmontaje y ajuste

Short-URL
www.blum.com/a120

Sistemas de compases abatibles

► AVENTOS HL – compás abatible vertical

Movimiento suave para el compás abatible vertical



Con AVENTOS HL, el frente se cierra hacia arriba en un movimiento paralelo al borde inferior del cuerpo del mueble. Estos compases abatibles resultan ideales para armarios altos o colgantes con frentes elevados, o bien para su instalación en armarios de columna o con hueco, con el propósito de ocultar electrodomésticos.

- Se cierra suave y silenciosamente, gracias a **BLUMOTION**
- Se abre fácilmente
- Se detiene en cualquier posición de apertura
- Ofrece un excelente acceso al interior del cuerpo
- Adecuado para armarios con cuerpos, molduras y listones cuadrados situados encima de estos
- Pequeño programa, gran variedad de aplicaciones
- Montaje y ajuste sencillos
- Estable, incluso en frentes anchos
- Excelente durabilidad
- No hay piezas que sobresalen
- Opcional: SERVO-DRIVE para AVENTOS, el sistema eléctrico de movimiento asistido para armarios colgantes

Facilidad y comodidad en la apertura y el cierre





Independientemente del peso y el tamaño, AVENTOS HL se puede abrir y cerrar fácilmente mediante la aplicación de un esfuerzo mínimo. La parada continua hace posible que los frentes se detengan en cualquier posición





Gracias al cierre BLUMOTION integrado, tanto los frentes ligeros como los pesados pueden cerrarse suave y silenciosamente

Otras ventajas



Excelente durabilidad
El elemento esencial de los acumuladores de energía es su sólido conjunto de muelles. El resultado es: excelente durabilidad



No hay piezas que sobresalen
Set brazo extraíble, una ventaja en la fabricación de muebles y en el montaje de cocinas



Cornisas y listones cuadrados
AVENTOS HL resulta adecuado para armarios con cuerpos, cornisas y listones cuadrados situados encima de éstos

Aplicaciones	Webcode	Página
►► Estándar | SERVO-DRIVE		
 Foto simbólica Para frentes de madera y marcos de aluminio anchos y estrechos	DQDB2M	42
►► Accesorios		
 Foto simbólica Tornillos		70
Broca de centrar		70
Amortiguador		70
Destornillador		71
Broca con ranura en cruz		71
►► Montaje, desmontaje y ajuste		
 Foto simbólica **Montaje, desmontaje y ajuste** Short-URL www.blum.com/a130		
Directiva sobre maquinaria **Información detallada sobre las directivas de maquinaria** Short-URL www.blum.com/sd/guideline		665

Pictogramas

Artículo disponible bajo petición

Sistemas de compases abatibles

► AVENTOS HL – compás abatible vertical
►► Estándar | SERVO-DRIVE

Para frentes de madera y marcos de aluminio anchos y estrechos



- Muy adecuado para frentes pequeños de una sola puerta
- Altura de cuerpo de mueble KH 300–580 mm
- Ancho de cuerpo de mueble KB hasta 1800 mm
- Se cierra suave y silenciosamente, gracias a **BLUMOTION**
- Esfuerzo mínimo al abrir y cerrar
- Inigualable facilidad de movimiento con parada continua
- Montaje sin herramientas
- Ajuste tridimensional del frente
- Ajuste sencillo y sin escalones de los mecanismos de elevación

Webcode
DQDB2M

Mecanismo de elevación

Para seleccionar el mecanismo de elevación correcto, debe conocer la altura del cuerpo de mueble KH y el peso del frente FG, incluido el tirador

Ejemplo

Altura del cuerpo KH = 390 mm
Peso del frente FG = 6 kg
Selección de mecanismo de elevación = 20L2500.05
Selección del set de brazo = 20L3500.06
Set de brazo para SERVO-DRIVE = 21L3500.01
En las áreas solapadas, recomendamos el uso de mecanismos de elevación más robustos.

☐ **Estándar**
■ **SERVO-DRIVE**

Información de pedido

1 ☐ ■ Juego de mecanismo de elevación

Peso del frente, tirador incluido (kg)	Altura del cuerpo KH (mm) 300–349	350–399	400–550	450–580	Ref.
	Juego del set brazo				
☐	20L3200.06	20L3500.06	20L3800.06	20L3900.06	
■	21L3200.01	21L3500.01	21L3800.01	21L3900.01	
1.25–4.25		1.25–2.50			20L2100.05
3.50–7.25		1.75–5.00	1.75–3.50		20L2300.05
6.50–12.00		4.25–9.00	2.75–6.75	2.00–5.25	20L2500.05
11.00–20.00		8.00–14.75	5.75–11.75	4.25–9.25	20L2700.05
		13.50–20.00	10.50–20.00	8.25–16.50	20L2900.05

1 2 x Mecanismo de elevación simétrico
– 10 x Tornillos aglo Ø 4 x 35 mm

2 ☐ Juego del set brazo



Altura del cuerpo KH (mm)	Ref.
300–349	20L3200.06
350–399	20L3500.06
400–550	20L3800.06
450–580	20L3900.06

Consta de:
2a 1 x Set brazo izquierdo
2b 1 x Set brazo derecho
2c 2 x Tapa para el estabilizador transversal ovalado

3 ☐ Juego de tapas



Color	Material	Ref.
HGR | SW | TGR	Plástico	20L8000.01

Consta de:
3a 1 x Tapa izquierda grande
3b 1 x Tapa derecha grande
3c 2 x Tapa redonda, estampada con el logotipo de Blum

2 ■ Set brazo para SERVO-DRIVE



Altura del cuerpo KH (mm)	Ref.
300–349	21L3200.01
350–399	21L3500.01
400–550	21L3800.01
450–580	21L3900.01

Consta de:
2a 1 x Set brazo izquierdo de SERVO-DRIVE
2b 1 x Set brazo derecho
2c 2 x Tapa para el estabilizador transversal ovalado

3 ■ Conjunto de tapas para SERVO-DRIVE



Color	Material	Ref.
HGR | SW | TGR	Plástico	21L8000

Consta de:
3a 1 x Tapa izquierda grande de SERVO-DRIVE
3b 1 x Tapa derecha grande
3c 2 x Tapa redonda, estampada con el logotipo de Blum
3d 2 x Interruptor de SERVO-DRIVE
3e 4 x Distanciador de amortiguación de Blum, Ø 5 mm

4 ☐ ■ Juego de fijaciones frontales



Versión	Ref.
Frentes de madera y marcos de aluminio anchos [1]	20S4200
Marcos de aluminio estrechos	20S4200A

[1] Para frentes de madera, utilice 4 tornillos aglo (609.1x00) a cada lado
[1] Para marcos de aluminio anchos, utilice 4 tornillos roscachapa (660.0950) por lado

4 ☐ ■ Fijación frontal



Versión	Ref.
Frentes delgados	20S42T1

EXPANDO T adecuado para frentes delgados – véanse las indicaciones en la página

5 ☐ ■ Barra de estabilización transversal ovalada



Longitud (mm)	Versión	Ref.
1061	Ovalado	20Q1061UA

Para cortar a medida
Corte
☐ Ancho interior cuerpo de mueble LW – 129 mm
■ Ancho interior cuerpo de mueble LW – 164 mm

– ☐ ■ Juego de piezas de unión para el estabilizador transversal
A partir de ancho interior cuerpo de mueble LW 1190 mm



Diámetro (mm)	Material	Ref.
Ø 16	Aluminio	20Q153ZA

Consta de:
– 1 x Pieza de unión
– 1 x Soporte
– 2 x Tapa para el estabilizador transversal
Corte para 5
☐ Ancho interior cuerpo de mueble LW / 2 – 147 mm
■ Ancho interior cuerpo de mueble LW / 2 – 165 mm

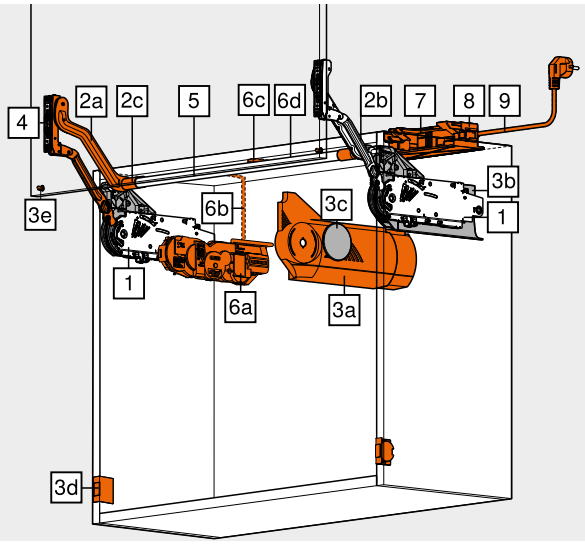

Para frentes de madera y marcos de aluminio anchos y estrechos

Webcode DQDB2M

Información de pedido

6 ■ Juego SERVO-DRIVE



Color	Material	Ref.
R7037	Plástico	21FA000

Consta de:
- **6a** 1 x Equipo de accionamiento
- **6b** 1 x Cable de distribución, 1500 mm
- **6c** 1 x Empalme
- **6d** 2 x Protector de extremos de cable

¡En el caso de frentes unidos, recomendamos un equipo de accionamiento SERVO-DRIVE para cada juego!

7 ■ Equipo de alimentación de Blum 24 W



Paquete de idiomas	Ref.	Paquete de idiomas	Ref.
A	Z10NE030A	F	Z10NE030F
B	Z10NE030B	G	Z10NE030G
C	Z10NE030C	H	Z10NE030H
D	Z10NE030D	J	Z10NE030J
E	Z10NE030E		

Incl. instrucciones de uso y montaje
Sin cable de alimentación eléctrico

Paquete de idiomas

A	DE | EN | FR | IT | NL	**F**	BG | ET | LT | LV | RO | RU
B	DA | EN | FI | NO | SV	**G**	EN | ES | FR
C	EL | EN | HR | SL | SR | TR	**H**	EN | ZH
D	EN | ES | FR | IT | PT	**J**	JA
E	CS | HU | PL | SK		

Nomenclaturas de idiomas conforme a la normativa ISO-639

8 ■ Sujeción del transformador



Color	Material	Ref.
WGR	Plástico	Z10NG120

Para transformador de Blum de 24 W

9 ■ Cable de alimentación eléctrico



Mercado	Ref.	Mercado	Ref.
AR	Z10M200A	JP	Z10M200J
UK	Z10M200B	AU	Z10M200K
CH	Z10M200C	CL	Z10M200L
DK	Z10M200D	CN	Z10M200N
Europa	Z10M200E	BR	Z10M200S.01
Europa [1]	Z10M200E.OS	TW	Z10M200T
IN	Z10M200H	US | CA	Z10M200U
IL	Z10M200I	ZA	Z10M200Z

[1] Sin conector

Alternativa a 7 | 8 | 9

– ■ Transformador de Blum de 12 W

Solo apto para una unidad de accionamiento



Adaptador	Paquete de idiomas	Ref.	Adaptador	Paquete de idiomas	Ref.
E	A	☎ Z10NA30EAF	E	F	☎ Z10NA30EFF
E	B	☎ Z10NA30EBF	B	A	☎ Z10NA30BAF
E	C	☎ Z10NA30ECF	K	D	☎ Z10NA30KDF
E	D	☎ Z10NA30EDF	U	G	☎ Z10NA30UGF
E	E	☎ Z10NA30EEF			

Adaptador [1]

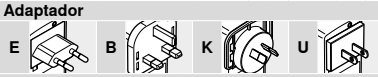

Consta de:
- **–** 1 x Transformador de Blum de 12 W
  Incl. cable, 1120 mm (con cable de distribución extensible a un máx. de 2000 mm)

Otras combinaciones a petición

[1] Para obtener una lista detallada de mercados consulte la información del apartado

Accesorios

– ■ El cable de distribución + protector del extremo del cable



Color	Largo (m)	Ref.
S	8	Z10K800AE

Consta de:
- **6b** 1 x Cable de distribución
- **6d** 5 x Protector de extremos de cable

Para cortar a medida
Puede usarse como cable de distribución

– ■ Empalme + protector de extremos de cable



Color	Material	Ref.
S	Plástico	Z10V100E.01

Consta de:
- **6c** 1 x Empalme
- **6d** 2 x Protector de extremos de cable

Montaje sin herramientas

– ■ Soporte de cable



Color	Material	Ref.
W	Plástico	Z10K0009

Por ejemplo, para fijar el cable de distribución

Color		Color	
HGR	Gris claro	WGR	Gris claro
SW	Blanco seda	S	Negro
TGR	Gris oscuro	W	Blanco
R7037	RAL 7037 gris polvo		

Indicaciones en la página

Visión general – AVENTOS HL	41	Planificación – distanciador de amortiguación de Blum	45	**Montaje, desmontaje y ajuste**	
Sistema de fijación para frentes delgados – EXPANDO T	554	Planificación – interruptor de SERVO-DRIVE	45		
		SERVO-DRIVE uno – lista de mercados	682		
Recomendación de montaje y exención de responsabilidad – EXPANDO T	555	Visión general – ayudas de montaje	561	Short-URL	
		Valores de referencia para el peso del frente FG (kg)	668	www.blum.com/a130	
Accesorios – general	70	Directiva sobre maquinaria	665		
Planificación	44	Para más información técnica	662		

Sistemas de compases abatibles

► AVENTOS HL – compás abatible vertical
►► Estándar | SERVO-DRIVE

Para frentes de madera y marcos de aluminio anchos y estrechos

Webcode DQDB2M

Planificación

Posición del taladrado

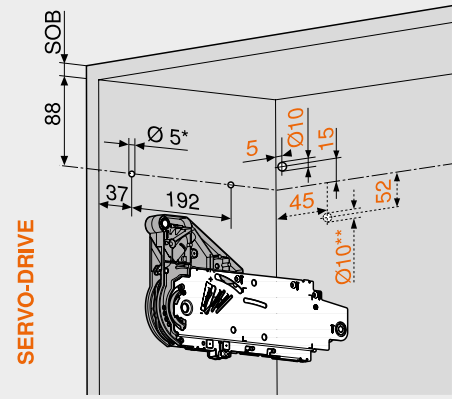

5 x tornillos aglo Ø 4 x 35 mm
Taladrado para cable de distribución para SERVO-DRIVE sólo a la izquierda

SOB	Espesor del sobre superior
*	Profundidad de taladrado 5 mm
**	Taladrado alternativo

Espacio ocupado

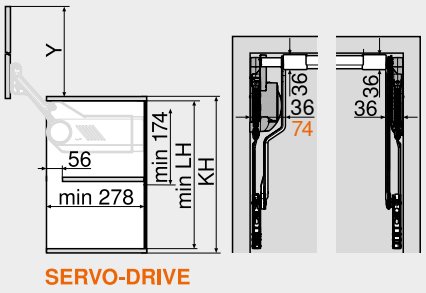

Juego del set brazo		LH mín. (mm) [1]	Y (mm) [1]
Estándar	SERVO-DRIVE		
20L3200.06	21L3200.01	262.0	264.0
20L3500.06	21L3500.01	312.0	352.0
20L3800.06	21L3800.01	362.0	440.0
20L3900.06	21L3900.01	412.0	529.0

[1] Medidas con un juego F inferior = 0 mm
LH Altura interior de cuerpo de mueble
KH Altura del cuerpo del mueble

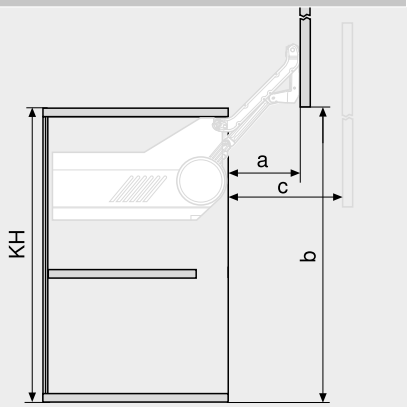

Juego del set brazo		a (mm)	b (mm) [1]	c máx. (mm)
Estándar	SERVO-DRIVE			
20L3200.06	21L3200.01	114.0	257.0	159.0
20L3500.06	21L3500.01	146.0	345.0	209.0
20L3800.06	21L3800.01	178.0	433.0	259.0
20L3900.06	21L3900.01	210.0	522.0	309.5

[1] Medidas con un juego F inferior = 0 mm
KH Altura del cuerpo del mueble

Trabajo del frente – frentes de madera y marcos de aluminio anchos

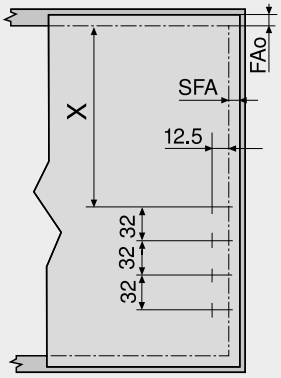

Juego del set brazo		X (mm)
Estándar	SERVO-DRIVE	
20L3200.06	21L3200.01	153
20L3500.06	21L3500.01	203
20L3800.06	21L3800.01	253
20L3900.06	21L3900.01	303

FAo	Recubrimiento del frente en la parte superior
SFA	Recubrimiento lateral de los frentes

Tope en la pared: Juego mínimo necesario 5 mm

Trabajo del frente – marcos de aluminio estrechos

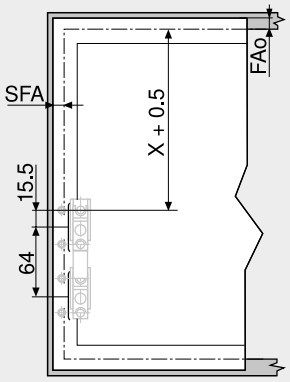

Juego del set brazo		X (mm)
Estándar	SERVO-DRIVE	
20L3200.06	21L3200.01	153
20L3500.06	21L3500.01	203
20L3800.06	21L3800.01	253
20L3900.06	21L3900.01	303

FAo	Recubrimiento del frente en la parte superior
SFA	Recubrimiento lateral de los frentes

Tope en la pared: Juego mínimo necesario 5 mm

Marcos de aluminio estrechos

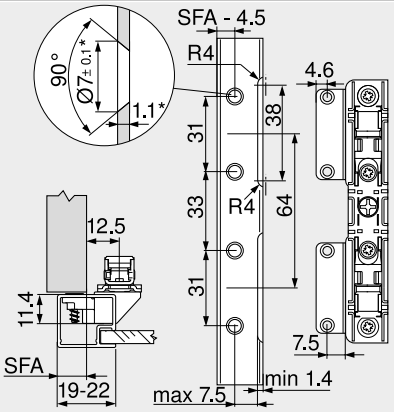

En marcos con un ancho de 19 mm es posible utilizar recubrimiento de frente lateral SFA d. 11–18 mm

*	Adaptar las medidas de fabricación a los distintos espesores del material

Espacio ocupado – molduras y listones cuadrados

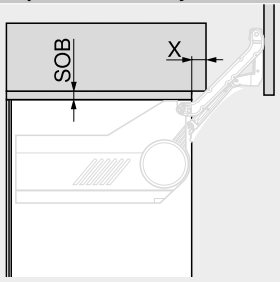

Espesor del sobre superior SOB (mm)	X (mm)
16	28
18	30
19	31

Pieza de unión

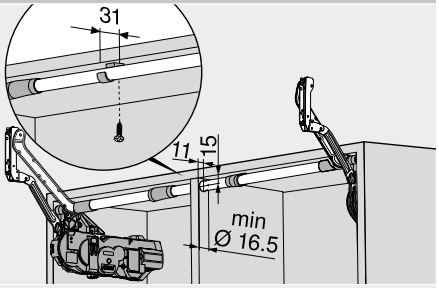

Para frentes de madera y marcos de aluminio anchos y estrechos

Webcode
DQDB2M

Planificación

Distanciador de amortiguación de Blum (para utilizar sólo con el amortiguador de distancia de SERVO-DRIVE)

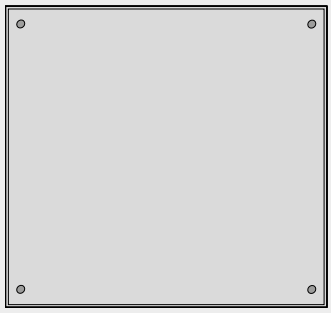

Distanciador de amortiguación de Blum (no encolar)

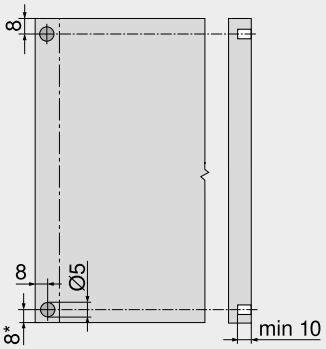

Recomendaciones para los marcos de aluminio

A tener en cuenta el taladrado para el distanciador de amortiguación en el costado del cuerpo

Durante la fijación del distanciador de amortiguación en el frente conviene realizar un ensayo de montaje

* Desde la arista inferior del cuerpo hasta los frentes situados debajo

Interruptor de SERVO-DRIVE

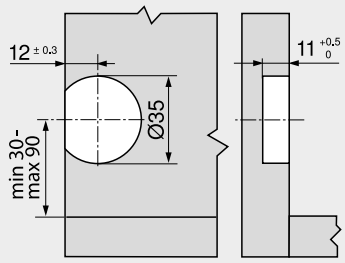

Indicaciones en la página

Visión general – AVENTOS HL	41
Información útil pedido – para frentes de madera y marcos de alum. anchos y estrechos	42
Visión general – ayudas de montaje	561
Directiva sobre maquinaria	665
Para más información técnica	662

Montaje, desmontaje y ajuste

Short-URL
www.blum.com/a130

Sistemas de compases abatibles

► AVENTOS HK top – compás abatible

Experimente una comodidad de movimiento cautivadora



AVENTOS HK top es compacto, minimalista y muy funcional. Por su potencia y su flexibilidad, es apto tanto para puertas grandes como pequeñas en armarios altos y en armarios elevados. El limitador de apertura y la solución de seguridad vienen integrados. Las cornisas también se han tenido cuenta en el desarrollo.

- Se cierra suave y silenciosamente, gracias a **BLUMOTION**
- Se abre fácilmente
- Se detiene en cualquier posición de apertura
- Ofrece un excelente acceso al interior del cuerpo
- Adecuado para armarios colgantes con cornisas o listones cuadrados
- Pequeño programa, gran variedad de aplicaciones
- Montaje y ajuste sencillos
- Estable, incluso en frentes anchos
- Excelente durabilidad
- No hay piezas que sobresalen
- Opcional: SERVO-DRIVE para AVENTOS HK top
- Opcional: TIP-ON para AVENTOS

Facilidad y comodidad en la apertura y el cierre



Tamaño reducido, líneas rectas, proporciones armoniosas, superficies lisas: AVENTOS HK top ha recibido numerosas distinciones por su diseño



Gracias a su diseño minimalista, el compás abatible se integra armónicamente a los muebles en todas las áreas del hogar



Seleccione entre dos tipos de mecanismos de elevación simétricos y dos tipos de montaje. El mecanismo de elevación con posicionamiento integrado se puede montar sin taladrados previos. El mecanismo de elevación con tornillos Euro premontados también se puede montar en los laterales de cuerpo sueltos. Para ello se requieren cuatro taladrados en tramos de 32

Otras ventajas



Excelente durabilidad
El elemento esencial de los acumuladores de energía es su sólido conjunto de muelles. El resultado: una larga vida útil combinada con mínimos esfuerzos de accionamiento



Tecnologías de movimiento
Con SERVO-DRIVE o con TIP-ON: en combinación con la tecnología de movimiento adecuada, la apertura y el cierre se convierten en toda una experiencia



Solución de seguridad integrada
El mecanismo innovador evita que la palanca de elevación se despliegue de manera involuntaria



Limitador de apertura integrado
Se puede ajustar sin escalones y por lo tanto de manera exacta hasta dónde debe abrirse el frente

Aplicaciones		Webcode	Página
►► Estándar | SERVO-DRIVE			
	Para frentes de madera y marcos de aluminio anchos y estrechos	DQHFJY	48
►► TIP-ON			
	Para frentes de madera y marcos de aluminio anchos y estrechos – TIP-ON	DQHS7Y	52
	TIP-ON 956. – versión corta con imán		54
	TIP-ON 956A – versión larga con imán		54
►► Accesorios			
 Foto simbólica	Placas soporte		55
	Tornillos		70
	Broca de centrar		70
	Amortiguador		70
	Destornillador		71
	Broca con ranura en cruz		71
►► Montaje, desmontaje y ajuste			
 Foto simbólica	**Montaje, desmontaje y ajuste** Short-URL www.blum.com/a170		
	Directiva sobre maquinaria **Información detallada sobre las directivas de maquinaria** Short-URL www.blum.com/sd/guideline		665

Pictogramas

Artículo disponible bajo petición

Sistemas de compases abatibles

blum

► AVENTOS HK top – compás abatible
►► Estándar | SERVO-DRIVE

Para frentes de madera y marcos de aluminio anchos y estrechos

Webcode DQHFJY



- Resulta muy adecuado para cuerpos con poca altura en el área de los armarios colgantes, así como en armarios de columna o para colocar encima de la nevera
- Altura de cuerpo de mueble KH 205–600 mm
- Ancho de cuerpo de mueble KB hasta 1800 mm
- Se cierra suave y silenciosamente, gracias a **BLUMOTION**
- Esfuerzo mínimo al abrir y cerrar
- Inigualable facilidad de movimiento con parada continua
- Montaje sin herramientas
- Ajuste tridimensional del frente
- Ajuste sencillo y sin escalones de los mecanismos de elevación
- No es necesario el uso de bisagras
- Solución de seguridad integrada
- Limitador de apertura sin escalones integrado

Factor de rendimiento LF

Altura del cuerpo de mueble KH (mm) x peso del frente FG, incluido el peso de dos tiradores (kg)

En las áreas solapadas, recomendamos el uso de mecanismos de elevación más robustos.

☐ **Estándar**
■ **SERVO-DRIVE**

Información de pedido

1 ☐■ Juego de mecanismo de elevación

Fijación con tornillos Euro premontados



Factor de rendimiento LF	Ángulo de apertura	Ref.
420–1610	107°	22K2310
930–2800	107°	22K2510
1730–5200	107°	22K2710
3200–9000	107°	22K2910

Consta de:

1	2 x	Mecanismo de elevación simétrico con tornillos Euro premontados

Advertencia

Peso máximo del frente FG 18 kg con dos mecanismos de elevación
El factor de rendimiento LF pueden incrementarse un 50 % añadiendo un tercer mecanismo de elevación. Para cascos anchos recomendamos el uso de tres mecanismos. Esto se debe a que el frente puede llegar a doblarse cuando está abierto

1 ☐■ Juego de mecanismo de elevación

Fijación con tornillos aglo, con posicionamiento



Factor de rendimiento LF	Ángulo de apertura	Ref.
420–1610	107°	22K2300
930–2800	107°	22K2500
1730–5200	107°	22K2700
3200–9000	107°	22K2900

Consta de:

1	2 x	Mecanismo de elevación simétrico Incl. posicionamiento
–	8 x	Tornillos aglo Ø 4 x 35 mm

Advertencia

Peso máximo del frente FG 18 kg con dos mecanismos de elevación
El factor de rendimiento LF pueden incrementarse un 50 % añadiendo un tercer mecanismo de elevación. Para cascos anchos recomendamos el uso de tres mecanismos. Esto se debe a que el frente puede llegar a doblarse cuando está abierto

3 ☐ Juego de tapas



Color	Material	Ref.
HGR | SW | TGR	Plástico	22K8000

Consta de:

–	1 x	Tapa izquierda
3b	1 x	Tapa derecha
3c	2 x	Elemento de identificación de la marca, estampado con el logotipo de Blum IN-G

3 ■ Conjunto de tapas para SERVO-DRIVE



Color	Material	Ref.
HGR | SW | TGR	Plástico	23K8000

Consta de:

3a	1 x	Tapa izquierda SERVO-DRIVE
3b	1 x	Tapa derecha
3c	2 x	Elemento de identificación de la marca, estampado con el logotipo de Blum IN-G
3d	2 x	Interruptor de SERVO-DRIVE
3e	2 x	Distanciador de amortiguación de Blum, Ø 5 mm

4 ☐■ Juego de fijaciones frontales



Versión		Ref.
Frentes de madera y marcos de aluminio anchos	[1]	20S4200
Marcos de aluminio estrechos		20S4200A

[1] Para frentes de madera, utilice 4 tornillos aglo (609.1x00) a cada lado
[1] Para marcos de aluminio anchos, utilice 4 tornillos roscachapa (660.0950) por lado

4 ☐■ Fijación frontal



Versión	Ref.
Frentes delgados	20S42T1

EXPANDO T adecuado para frentes delgados – véanse las indicaciones en la página

6 ■ Juego SERVO-DRIVE



Color	Material	Ref.
R7037	Plástico	23KA000

Consta de:

6a	1 x	Equipo de accionamiento
6b	1 x	Cable de distribución, 1500 mm
6c	1 x	Empalme
6d	2 x	Protector de extremos de cable

A partir de 3 mecanismos de elevación se recomiendan 2 equipos de accionamiento sincronizados

7 ■ Equipo de alimentación de Blum 24 W



Paquete de idiomas	Ref.	Paquete de idiomas	Ref.
A	Z10NE030A	F	Z10NE030F
B	Z10NE030B	G	Z10NE030G
C	Z10NE030C	H	Z10NE030H
D	Z10NE030D	J	Z10NE030J
E	Z10NE030E		

Incl. instrucciones de uso y montaje
Sin cable de alimentación eléctrico

Paquete de idiomas

A	DE | EN | FR | IT | NL	F	BG | ET | LT | LV | RO | RU
B	DA | EN | FI | NO | SV	G	EN | ES | FR
C	EL | EN | HR | SL | SR | TR	H	EN | ZH
D	EN | ES | FR | IT | PT	J	JA
E	CS | HU | PL | SK		

Nomenclaturas de idiomas conforme a la normativa ISO-639

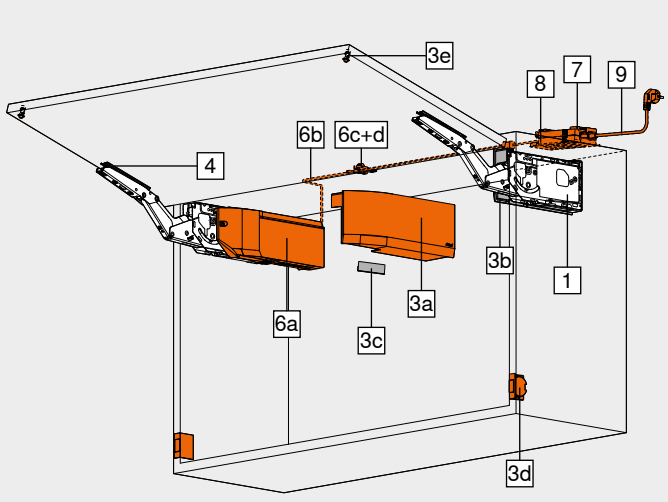

Para frentes de madera y marcos de aluminio anchos y estrechos

Webcode DQHFJY

Información de pedido

8 ■ **Sujeción del transformador**



Color	Material	Ref.
WGR	Plástico	Z10NG120

Para transformador de Blum de 24 W

9 ■ **Cable de alimentación eléctrico**



Mercado	Ref.	Mercado	Ref.
AR	Z10M200A	JP	Z10M200J
UK	Z10M200B	AU	Z10M200K
CH	Z10M200C	CL	Z10M200L
DK	Z10M200D	CN	Z10M200N
Europa	Z10M200E	BR	Z10M200S.01
Europa [1]	Z10M200E.OS	TW	Z10M200T
IN	Z10M200H	US | CA	Z10M200U
IL	Z10M200I	ZA	Z10M200Z

[1] Sin conector

Alternativa a 7 | 8 | 9

– ■ **Transformador de Blum de 12 W**

Solo apto para una unidad de accionamiento



Adaptador	Paquete de idiomas	Ref.	Adaptador	Paquete de idiomas	Ref.
E	A	☎ Z10NA30EAF	E	F	☎ Z10NA30EFF
E	B	☎ Z10NA30EBF	B	A	☎ Z10NA30BAF
E	C	☎ Z10NA30ECF	K	D	☎ Z10NA30KDF
E	D	☎ Z10NA30EDF	U	G	☎ Z10NA30UGF
E	E	☎ Z10NA30EEF			

Adaptador [1]

E  B  K  U 

Consta de:

– 1 x Transformador de Blum de 12 W
Incl. cable, 1120 mm (con cable de distribución extensible a un máx. de 2000 mm)

Otras combinaciones a petición

[1] Para obtener una lista detallada de mercados consulte la información del apartado

Accesorios

– ■ **El cable de distribución + protector del extremo del cable**



Color	Largo (m)	Ref.
S	8	Z10K800AE

Consta de:

6b 1 x Cable de distribución
6d 5 x Protector de extremos de cable

Para cortar a medida
Puede usarse como cable de distribución

– ■ **Empalme + protector de extremos de cable**



Color	Material	Ref.
S	Plástico	Z10V100E.01

Consta de:

6c 1 x Empalme
6d 2 x Protector de extremos de cable

Montaje sin herramientas

– ■ **Soporte de cable**



Color	Material	Ref.
W	Plástico	Z10K0009

Por ejemplo, para fijar el cable de distribución

Color		Color	
HGR	Gris claro	WGR	Gris claro
SW	Blanco seda	S	Negro
TGR	Gris oscuro	W	Blanco
R7037	RAL 7037 gris polvo	IN-G	Acero inoxidable moldeado y cepillado

Indicaciones en la página

Visión general – AVENTOS HK top	47	Planificación – distanciador de amortiguación de Blum	51	**Montaje, desmontaje y ajuste**	
Sistema de fijación para frentes delgados – EXPANDO T	554	Planificación – interruptor de SERVO-DRIVE	51		
		SERVO-DRIVE uno – lista de mercados	682		
Recomendación de montaje y exención de responsabilidad – EXPANDO T	555	Visión general – ayudas de montaje	561	Short-URL	
		Valores de referencia para el peso del frente FG (kg)	668	www.blum.com/a170	
Accesorios – general	70	Directiva sobre maquinaria	665		
Planificación	50	Para más información técnica	662		

Sistemas de compases abatibles

► AVENTOS HK top – compás abatible
►► Estándar | SERVO-DRIVE

Para frentes de madera y marcos de aluminio anchos y estrechos

Webcode DQHFJY

Planificación

Posición de taladrado – tornillos Euro

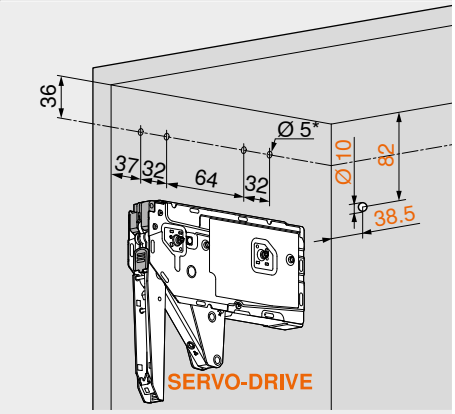

* Profundidad de taladrado 11.5 mm

Posición de taladrado – tornillos aglo

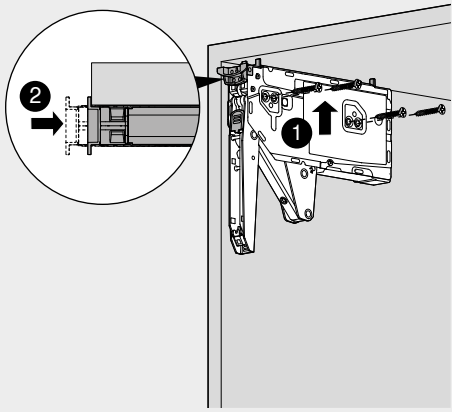

4 x tornillos aglo Ø 4 x 35 mm

Espacio ocupado

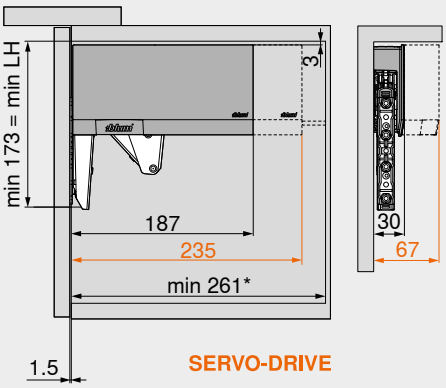

LH Altura interior de cuerpo de mueble
* Mín. 261 mm con herraje de suspensión visible

Trabajo del frente – frentes de madera y marcos de aluminio anchos

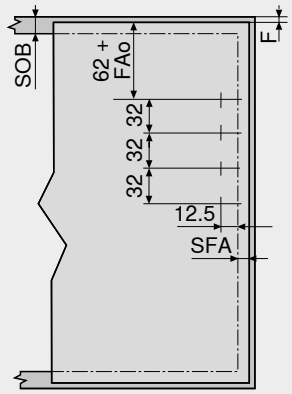

Utilice 4 tornillos aglo (609.1x00) para frentes de madera
Los marcos de aluminio anchos requieren el uso de 4 tornillos roscachapa (660.0950)

SOB Espesor del sobre superior
FAo Recubrimiento del frente en la parte superior Máx. 25.4 mm
SFA Recubrimiento lateral de los frentes
F Juego

Trabajo del frente – marcos de aluminio estrechos

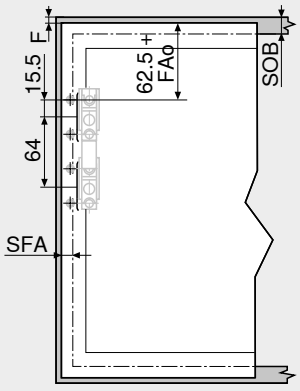

SOB Espesor del sobre superior
FAo Recubrimiento del frente en la parte superior Máx. 25.4 mm
SFA Recubrimiento lateral de los frentes
F Juego

Marcos de aluminio estrechos

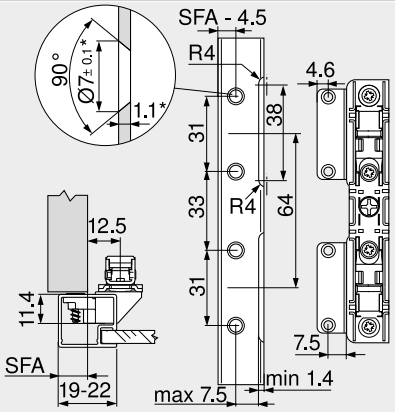

En marcos con un ancho de 19 mm es posible utilizar recubrimiento de frente lateral SFA d. 11–18 mm
* Adaptar las medidas de fabricación a los distintos espesores del material

Espacio ocupado – molduras y listones cuadrados

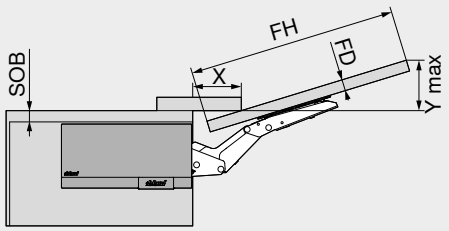

Espacio ocupado (mm)
Con ángulo de apertura máx.
Y = FH x 0.29 + FD – SOB

FD (mm)	16	19	22	26	28
X (mm)	68	57	47	33	27

SOB Espesor del sobre superior
FH Altura del frente
FD Espesor del frente

Juego mínimo

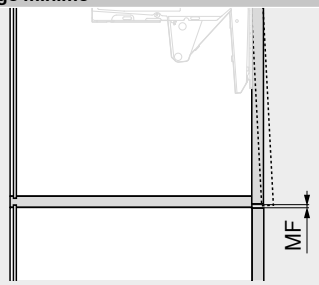

MF Juego mínimo 2 mm

Para frentes de madera y marcos de aluminio anchos y estrechos

Webcode
DQHFJY

Planificación

Distanciador de amortiguación de Blum (para utilizar sólo con el amortiguador de distancia de SERVO-DRIVE)



Distanciador de amortiguación de Blum (no encolar)
No utilizar ningún amortiguador en el tercio superior

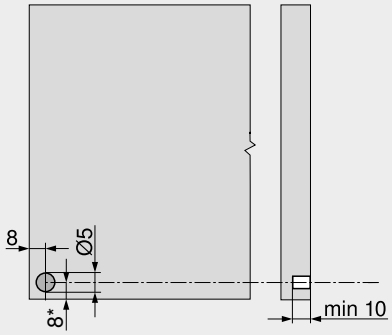

Recomendaciones para los marcos de aluminio
A tener en cuenta el taladrado para el distanciador de amortiguación en el costado del cuerpo
Durante la fijación del distanciador de amortiguación en el frente conviene realizar un ensayo de montaje
* Desde la arista inferior del cuerpo hasta los frentes situados debajo

Interruptor de SERVO-DRIVE

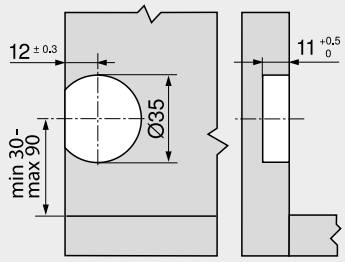

Indicaciones en la página

Visión general – AVENTOS HK top	47
Información útil pedido – para frentes de madera y marcos de alum. anchos y estrechos	48
Visión general – ayudas de montaje	561
Directiva sobre maquinaria	665
Para más información técnica	662

AVENTOS HK top
Short-URL
www.blum.com/i014

Montaje, desmontaje y ajuste
Short-URL
www.blum.com/a170

Sistemas de compases abatibles

► AVENTOS HK top – compás abatible
►► TIP-ON

Para frentes de madera y marcos de aluminio anchos y estrechos – TIP-ON

Webcode DQHS7Y



- TIP-ON para puertas sin tiradores
- Altura de cuerpo de mueble KH 205–600 mm
- Ancho de cuerpo de mueble KB hasta 1800 mm
- Para taladrar o en combinación con placas soporte

Factor de rendimiento LF

Altura del cuerpo de mueble KH (mm) x peso del frente FG, incluido el peso de dos tiradores (kg)

En las áreas solapadas, recomendamos el uso de mecanismos de elevación más robustos.

■ TIP-ON

Información de pedido

1 ■ Juego de mecanismo de elevación para TIP-ON

Fijación con tornillos Euro premontados



Factor de rendimiento LF	Ángulo de apertura	Ref.
420–1610	107°	22K2310T
930–2800	107°	22K2510T
1730–5200	100°	22K2710T
3200–9000	100°	22K2910T

Consta de:

1	2 x	Mecanismo de elevación simétrico con tornillos Euro premontados

Advertencia

Peso máximo del frente FG 18 kg con dos mecanismos de elevación
El factor de rendimiento LF pueden incrementarse un 50 % añadiendo un tercer mecanismo de elevación. Para cascos anchos recomendamos el uso de tres mecanismos. Esto se debe a que el frente puede llegar a doblarse cuando está abierto

1 ■ Juego de mecanismo de elevación para TIP-ON

Fijación con tornillos aglo, con posicionamiento



Factor de rendimiento LF	Ángulo de apertura	Ref.
420–1610	107°	22K2300T
930–2800	107°	22K2500T
1730–5200	100°	22K2700T
3200–9000	100°	22K2900T

Consta de:

1	2 x	Mecanismo de elevación simétrico Incl. posicionamiento
–	8 x	Tornillos aglo Ø 4 x 35 mm

Advertencia

Peso máximo del frente FG 18 kg con dos mecanismos de elevación
El factor de rendimiento LF pueden incrementarse un 50 % añadiendo un tercer mecanismo de elevación. Para cascos anchos recomendamos el uso de tres mecanismos. Esto se debe a que el frente puede llegar a doblarse cuando está abierto

3 ■ Juego de tapas



Color	Material	Ref.
HGR | SW | TGR	Plástico	22K8000

Consta de:

–	1 x	Tapa izquierda
3b	1 x	Tapa derecha
3c	2 x	Elemento de identificación de la marca, estampado con el logotipo de Blum IN-G

4 ■ Juego de fijaciones frontales



Versión	Ref.
Frentes de madera y marcos de aluminio anchos [1]	20S4200
Marcos de aluminio estrechos	20S4200A

[1] Para frentes de madera, utilice 4 tornillos aglo (609.1x00) a cada lado
[1] Para marcos de aluminio anchos, utilice 4 tornillos roscachapa (660.0950) por lado

4 ■ Fijación frontal



Versión	Ref.
Frentes delgados	20S42T1

EXPANDO T adecuado para frentes delgados – véanse las indicaciones en la página

6 ■ Juego de TIP-ON



Versión	Altura del cuerpo KH (mm)	Ref.
Versión corta	Hasta 500	956.1004
Versión larga	De 501	956A1004

Consta de:

6a	1 x	TIP-ON
6b	1 x	Placa adhesiva para atornillar
6c	1 x	Tornillo aglo 609.1500
–	1 x	Placa adhesiva para encolar

Accesorios

7 ■ Placa soporte



Versión	Color	Ref.
Placa soporte recta – versión corta	SW | TS | R7036 | NI-L	956.1201
Placa soporte recta – versión larga	SW | TS | R7036 | NI-L	956A1201
Placa soporte en cruz – versión larga	R7036	956A1501

Color	
HGR	Gris claro
SW	Blanco seda
TGR	Gris oscuro
TS	Negro terra

Color	
R7036	RAL 7036 gris platino
NI-L	Niqueladas
IN-G	Acero inoxidable moldeado y cepillado

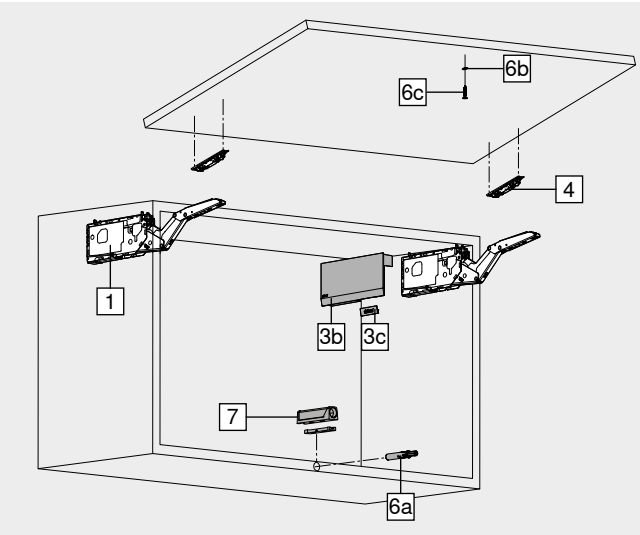

Para frentes de madera y marcos de aluminio anchos y estrechos – TIP-ON

Webcode
DQHS7Y

Planificación

Posición de taladrado – tornillos Euro

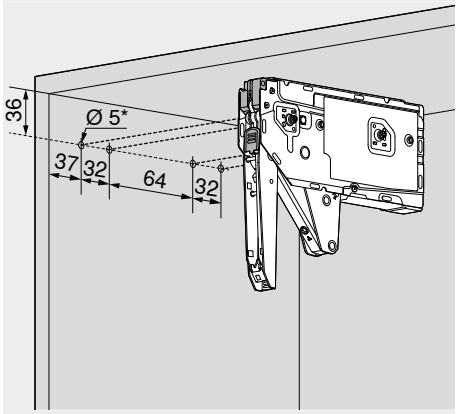

* Profundidad de taladrado 11.5 mm

Posición de taladrado – tornillos aglo

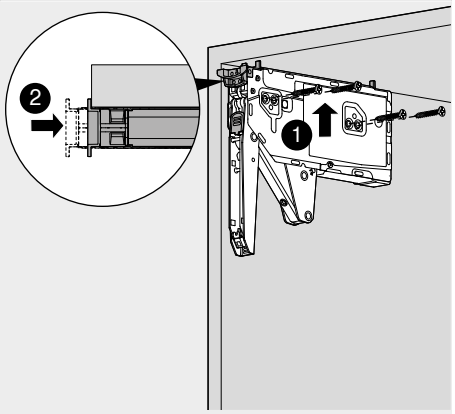

4 x tornillos aglo Ø 4 x 35 mm

Espacio ocupado

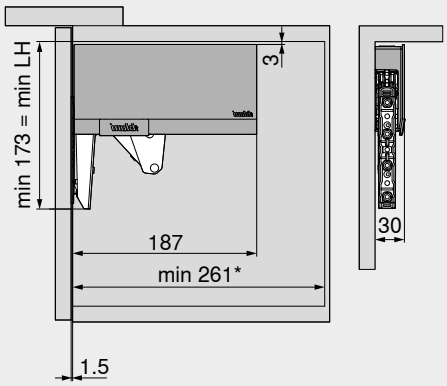

LH Altura interior de cuerpo de mueble
* Mín. 261 mm con herraje de suspensión visible

Trabajo del frente – frentes de madera y marcos de aluminio anchos

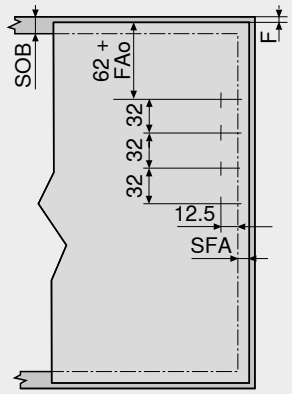

Utilice 4 tornillos aglo (609.1x00) para frentes de madera
Los marcos de aluminio anchos requieren el uso de 4 tornillos roscachapa (660.0950)

SOB Espesor del sobre superior
FAo Recubrimiento del frente en la parte superior Máx. 25.4 mm
SFA Recubrimiento lateral de los frentes
F Juego

Trabajo del frente – marcos de aluminio estrechos

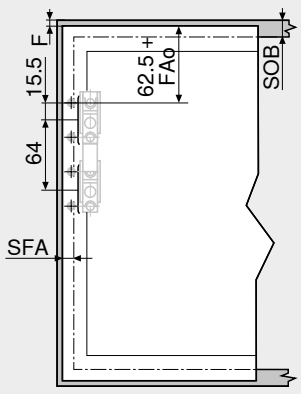

SOB Espesor del sobre superior
FAo Recubrimiento del frente en la parte superior Máx. 25.4 mm
SFA Recubrimiento lateral de los frentes
F Juego

Marcos de aluminio estrechos

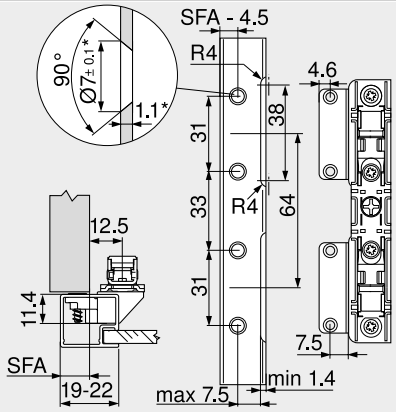

En marcos con un ancho de 19 mm es posible utilizar recubrimiento de frente lateral SFA d. 11–18 mm
* Adaptar las medidas de fabricación a los distintos espesores del material

Espacio ocupado – molduras y listones cuadrados

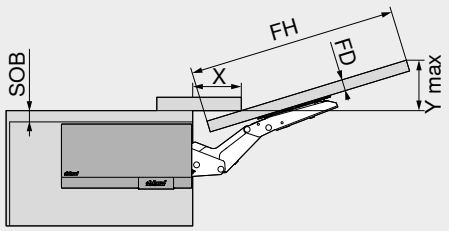

Espacio ocupado (mm)
Con ángulo de apertura máx.
Y = FH x 0.29 + FD – SOB

FD (mm)	16	19	22	26	28
X (mm)	68	57	47	33	27

SOB Espesor del sobre superior
FH Altura del frente
FD Espesor del frente

Juego mínimo

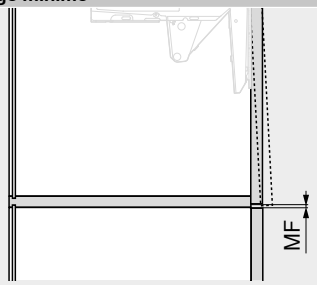

MF Juego mínimo 2 mm

Indicaciones en la página

Visión general – AVENTOS HK top	47
TIP-ON 956x	54
Sistema de fijación para frentes delgados – EXPANDO T	554
Recomendación de montaje y exención de responsabilidad – EXPANDO T	555
Visión general – ayudas de montaje	561
Para más información técnica	662

AVENTOS HK top

Short-URL
www.blum.com/i014

Montaje, desmontaje y ajuste

Short-URL
www.blum.com/a170

Sistemas de compases abatibles

► AVENTOS HK top – compás abatible
►► TIP-ON

TIP-ON 956. – versión corta con imán



- Para puertas con una altura de hasta 500 mm
- Para taladrar o en combinación con placas soporte
- Trayectoria de la apertura aprox. 17 mm
- Ajuste +4/–1 mm

Información de pedido

Color	Material	Ref.
SW | TS | R7036	Plástico	956.1004

Consta de:

1 x	TIP-ON 956. – versión corta con imán
1 x	Placa adhesiva para encolar
	No adecuado para superficies enceradas, aceitadas o con recubrimiento en polvo
1 x	Placa adhesiva para atornillar

Color

SW	Blanco seda
TS	Negro terra
R7036	RAL 7036 gris platino

Planificación

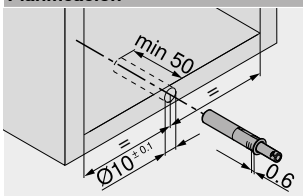

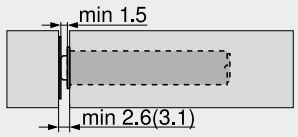

() Placa adhesiva para atornillar

Placa adhesiva para atornillar

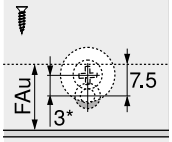

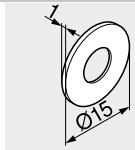

FAu Recubrimiento inferior de los frentes
* 3 mm montaje ajustado

Placa adhesiva para encolar

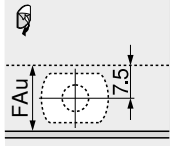

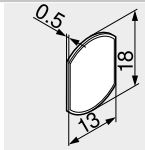

FAu Recubrimiento inferior de los frentes

TIP-ON 956A – versión larga con imán



- Para compases abatibles desde una altura de 501 mm
- Para taladrar o en combinación con placas soporte
- Trayectoria de la apertura aprox. 38 mm
- Ajuste +4/–1 mm

Información de pedido

Color	Material	Ref.
SW | TS | R7036	Plástico	956A1004

Consta de:

1 x	TIP-ON 956A – versión larga con imán
1 x	Placa adhesiva para encolar
	No adecuado para superficies enceradas, aceitadas o con recubrimiento en polvo
1 x	Placa adhesiva para atornillar

Color

SW	Blanco seda
TS	Negro terra
R7036	RAL 7036 gris platino

Planificación

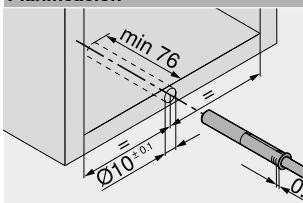

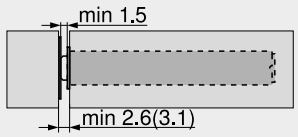

() Placa adhesiva para atornillar

Placa adhesiva para atornillar

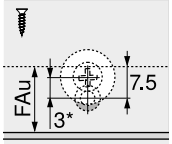

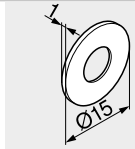

FAu Recubrimiento inferior de los frentes
* 3 mm montaje ajustado

Placa adhesiva para encolar

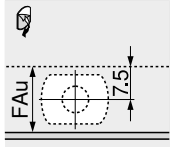

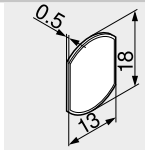

FAu Recubrimiento inferior de los frentes

Indicaciones en la página

Visión general – AVENTOS HK top	47
Accesorios – placas soporte rectas	55
Accesorios – placas soporte en cruz	55

Montaje, desmontaje y ajuste

Short-URL
www.blum.com/a170

Montaje

Calibre de taladrar para BLUMOTION | TIP-ON	632
Plantilla de posicionamiento para placa adhesiva	652
MINIPRESS top para EASYSTICK	576
MINIPRESS top	580

Placa soporte recta – versión corta 20/17



- Montaje con tornillos aglo Ø 3.5 o Ø 4 mm
- Montaje alternativo con tornillos Euro
- TIP-ON debe pedirse aparte

Información de pedido

Color	Material	Ref.
SW | TS | R7036 | NI-L	Plástico	956.1201

Color	
SW	Blanco seda
TS	Negro terra
R7036	RAL 7036 gris platino
NI-L	Niqueladas

Planificación

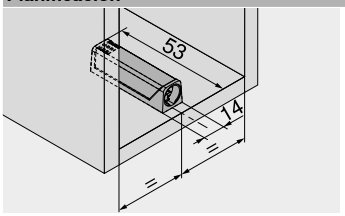

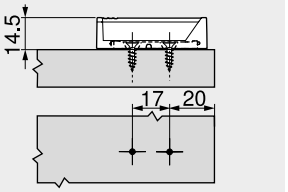

Juego del frente

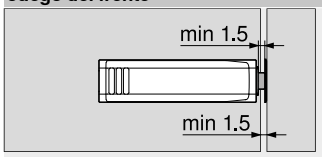

Placa adhesiva

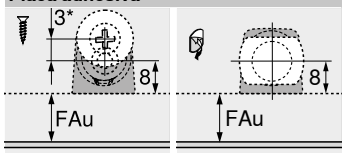

FAu Recubrimiento inferior de los frentes
* 3 mm montaje ajustado

Placa soporte recta – versión larga 20/32



- Montaje con tornillos aglo Ø 3.5 o Ø 4 mm
- Montaje alternativo con tornillos Euro
- TIP-ON debe pedirse aparte

Información de pedido

Color	Material	Ref.
SW | TS | R7036 | NI-L	Plástico	956A1201

Color	
SW	Blanco seda
TS	Negro terra
R7036	RAL 7036 gris platino
NI-L	Niqueladas

Planificación

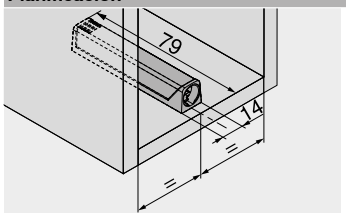

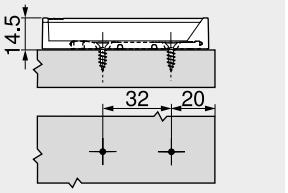

Juego del frente

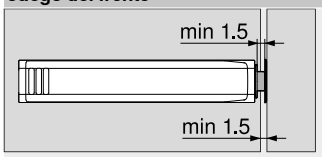

Placa adhesiva

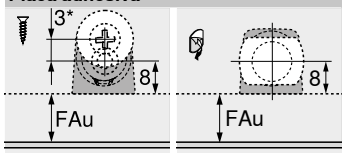

FAu Recubrimiento inferior de los frentes
* 3 mm montaje ajustado

Placa soporte en cruz – versión larga 37/32



- Montaje con tornillos aglo Ø 3.5 o Ø 4 mm
- Montaje alternativo con tornillos Euro
- TIP-ON debe pedirse aparte

Información de pedido

Color	Material	Ref.
R7036	Plástico	956A1501

Color	
R7036	RAL 7036 gris platino

Planificación

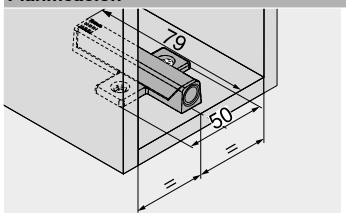

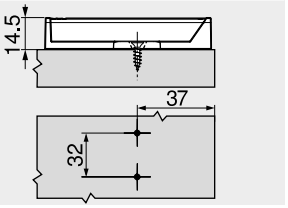

Juego del frente

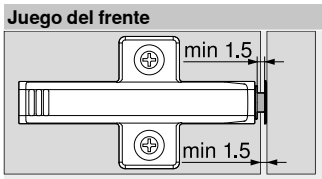

Placa adhesiva

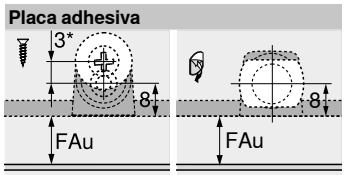

FAu Recubrimiento inferior de los frentes
* 3 mm montaje ajustado

Indicaciones en la página

Visión general – AVENTOS HK top 47

Montaje, desmontaje y ajuste

Short-URL
www.blum.com/a170

Montaje
Calibre para bases 630
Calibre de taladrar para placas de montaje 631
Plantilla de posicionamiento para placa adhesiva 652
MINIPRESS top para EASYSTICK 576
MINIPRESS top 580
MINIPRESS P 592

MINIPRESS M 596

Sistemas de compases abatibles

► AVENTOS HK-S – compás abatible

Herraje para pequeño compás abatible



AVENTOS HK-S resulta particularmente útil en puertas de tamaño reducido, como por ejemplo las situadas sobre el armario despensa o el frigorífico. Debido a su tamaño reducido, AVENTOS HK-S se adapta armoniosamente a los cuerpos de mueble pequeños.

- Especial para compases abatibles pequeños
- Se cierra suave y silenciosamente, gracias a **BLUMOTION**
- Se abre fácilmente
- Se detiene en cualquier posición de apertura
- Ofrece un excelente acceso al interior del cuerpo
- Adecuado para armarios colgantes con cornisas o listones cuadrados
- Pequeño programa, gran variedad de aplicaciones
- Montaje y ajuste sencillos
- Estable, incluso en frentes anchos
- Excelente durabilidad
- No hay piezas que sobresalen
- Opcional: TIP-ON para AVENTOS

Facilidad y comodidad en la apertura y el cierre





Gracias al AVENTOS HK-S, los compases abatibles se abren y cierran sin apenas esfuerzo, con un movimiento suave y uniforme. La parada continua hace posible que los frentes se detengan en cualquier posición





Gracias al BLUMOTION integrado, el frente se cierra de forma suave y silenciosa

Otras ventajas



Excelente durabilidad
El elemento esencial de los acumuladores de energía es su sólido conjunto de muelles. El resultado es: excelente durabilidad



No hay piezas que sobresalen
Se distribuye con la palanca cerrada – una ventaja en la fabricación de muebles y en el montaje de cocinas



Cornisas y listones cuadrados
Durante el desarrollo del herraje abatible en altura AVENTOS HK-S también se tuvieron en cuenta los cuerpos con cornisas y listones cuadrados



Proporciones armoniosas
Debido al tamaño reducido, AVENTOS HK-S se adapta armoniosamente en los cuerpos de mueble pequeños

Aplicaciones		Webcode	Página
►► Estándar | TIP-ON			
 Foto simbólica	Para frentes de madera y marcos de aluminio anchos y estrechos	DQDD6M	58
	TIP-ON 956. – versión corta con imán		60
►► Accesorios			
 Foto simbólica	Limitador de apertura		58
	Placas soporte		61
	Tornillos		70
	Broca de centrar		70
	Amortiguador		70
	Destornillador		71
	Broca con ranura en cruz		71
►► Montaje, desmontaje y ajuste			
 Foto simbólica	**Montaje, desmontaje y ajuste** **Short-URL** **www.blum.com/a150**		

Pictogramas

Artículo disponible bajo petición

Sistemas de compases abatibles

► AVENTOS HK-S – compás abatible
►► Estándar | TIP-ON

Para frentes de madera y marcos de aluminio anchos y estrechos

Webcode DQDD6M



- Resulta muy adecuado para cuerpos con poca altura en el área de los armarios colgantes, así como en armarios de columna o para colocar encima de la nevera
- Altura de cuerpo de mueble KH máxima 600 mm
- Se cierra suave y silenciosamente, gracias a **BLUMOTION**
- Esfuerzo mínimo al abrir y cerrar
- Inigualable facilidad de movimiento con parada continua
- Montaje sin herramientas
- Ajuste tridimensional del frente
- Ajuste sencillo y sin escalones de los mecanismos de elevación
- No es necesario el uso de bisagras
- TIP-ON para puertas sin tiradores

Factor de rendimiento LF
Altura del cuerpo de mueble KH (mm) x peso del frente FG, incluido el peso de dos tiradores (kg)

En las áreas solapadas, recomendamos el uso de mecanismos de elevación más robustos.

☐ **Estándar**
■ **TIP-ON**

Información de pedido

1 ☐ Juego de mecanismo de elevación



Factor de rendimiento LF	Ángulo de apertura		Ref.
220–500	107°	1	20K2B00.06
400–1000	107°		20K2C00.06
960–2215	107°		20K2E00.06

Consta de:
1a 2 x Mecanismo de elevación simétrico
1b 2 x Tapa izquierda/derecha
HGR | SW | TGR
1c 2 x Elemento de identificación de la marca, estampado con el logotipo de Blum
IN-G
– 6 x Tornillos aglo Ø 4 x 35 mm

Advertencia
El factor de rendimiento LF pueden incrementarse un 50 % añadiendo un tercer mecanismo de elevación
1 Un mecanismo de elevación está equipado sin muelle

1 ■ Juego de mecanismo de elevación para TIP-ON



Factor de rendimiento LF	Ángulo de apertura		Ref.
220–500	107°	1	20K2B00T06
400–1000	107°		20K2C00T06
960–2215	107°		20K2E00T06

Consta de:
1a 2 x Mecanismo de elevación simétrico
1b 2 x Tapa izquierda/derecha
HGR | SW | TGR
1c 2 x Elemento de identificación de la marca, estampado con el logotipo de Blum
IN-G
– 6 x Tornillos aglo Ø 4 x 35 mm

Advertencia
El factor de rendimiento LF pueden incrementarse un 50 % añadiendo un tercer mecanismo de elevación
1 Un mecanismo de elevación está equipado sin muelle

4 ☐ ■ Fijación frontal

Versión



Modo de fijación	Distancia (mm)		Ref.
Tornillos	0	1	175H3100
EXPANDO	0		177H3100E
Para presión	0		177H3100
Frentes de madera y marcos de aluminio anchos			2 x

Son posibles todas las bases de acero con una distancia de 0 mm
1 Para frentes de madera, utilice 2 tornillos aglo (609.1x00) a cada lado
1 Para marcos de aluminio anchos, utilice 2 tornillos roscachapa (660.0950) por lado

4 ☐ ■ Juego de fijaciones frontales



Versión		Ref.
Marcos de aluminio estrechos	1 x	20K4A00A02

6 ■ Juego de TIP-ON



Versión	Altura del cuerpo KH (mm)	Ref.
Versión corta	Hasta 600	956.1004

Consta de:
6a 1 x TIP-ON
6b 1 x Placa adhesiva para atornillar
– 1 x Tornillo aglo 609.1500
– 1 x Placa adhesiva para encolar

Accesorios

– ☐ ■ Limitador de apertura



Ángulo de apertura	Color	Ref.
100°	TGR	20K7A41
75°	R7037	20K7A11

7 ■ Placa soporte



Versión	Color	Ref.
Placa soporte recta – versión corta	SW | TS | R7036 | NI-L	956.1201
Placa soporte en cruz – versión larga	R7036	956A1501

Color		Color	
HGR	Gris claro	R7036	RAL 7036 gris platino
SW	Blanco seda	R7037	RAL 7037 gris polvo
TGR	Gris oscuro	NI-L	Niqueladas
TS	Negro terra	IN-G	Acero inoxidable moldeado y cepillado

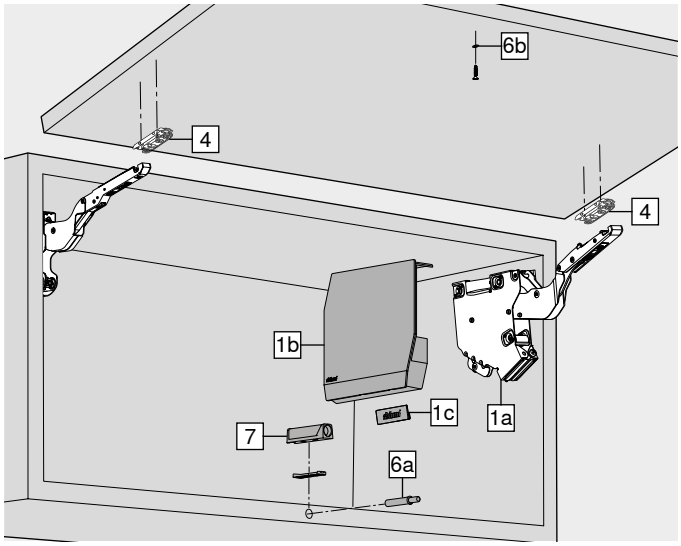

Para frentes de madera y marcos de aluminio anchos y estrechos

Webcode
DQDD6M

Planificación

Posición de perno

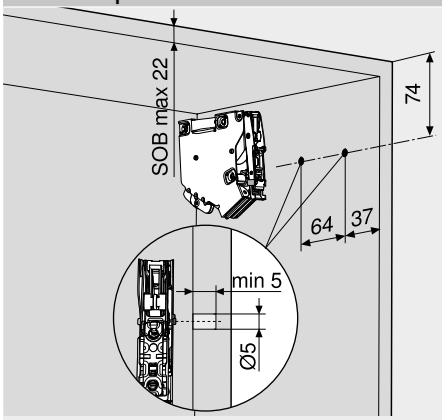

SOB Espesor del sobre superior

Posiciones de fijación

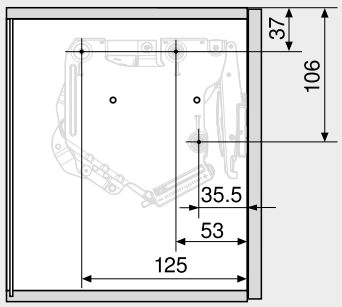

3 x tornillos aglo Ø 4 x 35 mm

Espacio ocupado

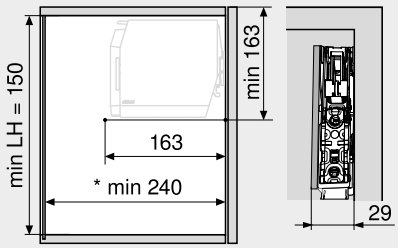

LH Altura interior de cuerpo de mueble
* Mín. 240 mm con herraje de suspensión visible

Trabajo del frente – frentes de madera y marcos de aluminio anchos

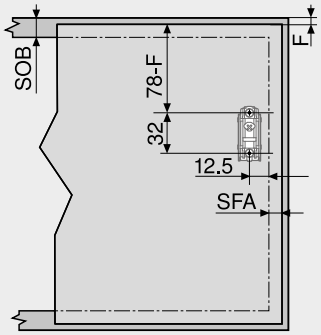

Utilice 2 tornillos aglo (609.1x00) para frentes de madera
Los marcos de aluminio anchos requieren el uso de 2 tornillos roscachapa (660.0950)
SOB Espesor del sobre superior
SFA Recubrimiento lateral de los frentes
F Juego

Trabajo del frente – marcos de aluminio estrechos

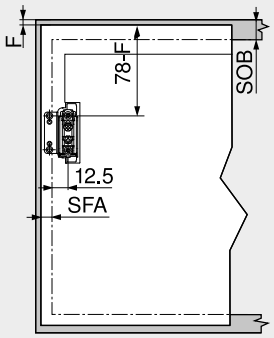

SOB Espesor del sobre superior
SFA Recubrimiento lateral de los frentes
F Juego

Marcos de aluminio estrechos

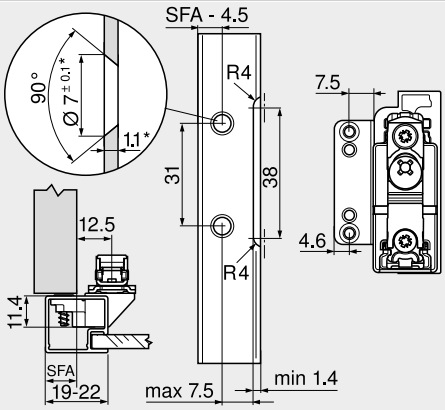

En marcos con un ancho de 19 mm es posible utilizar recubrimiento de frente lateral SFA d. 11–18 mm
* Adaptar las medidas de fabricación a los distintos espesores del material

Espacio ocupado – molduras y listones cuadrados

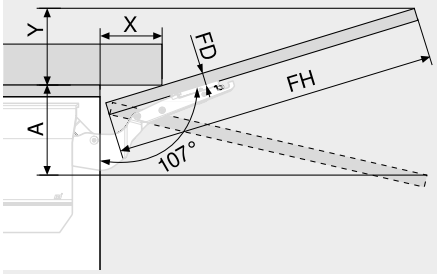

Limitador de apertura			Espacio ocupado (mm)		
Sin			Y = FH x 0.29 – 15 + FD		
100°			Y = FH x 0.17 – 15 + FD		
75°			A = FH x 0.26 + 15 – FD		
FD (mm)	16	19	22	26	–
X (mm)	70	59	49	35	–

FH Altura del frente
FD Espesor del frente

Juego mínimo

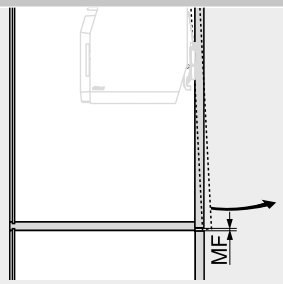

MF Juego mínimo 2 mm

Indicaciones en la página

Visión general – AVENTOS HK-S	57
Visión general – ayudas de montaje	561
Para más información técnica	662

Montaje, desmontaje y ajuste

Short-URL
www.blum.com/a150

Sistemas de compases abatibles

TIP-ON 956. – versión corta con imán



- Para puertas con una altura de hasta 600 mm
- Para taladrar o en combinación con placas soporte
- Trayectoria de la apertura aprox. 17 mm
- Ajuste +4/–1 mm

Información de pedido

Color	Material	Ref.
SW | TS | R7036	Plástico	956.1004

Consta de:

1 x	TIP-ON 956. – versión corta con imán
1 x	Placa adhesiva para encolar
	No adecuado para superficies enceradas, aceitadas o con recubrimiento en polvo
1 x	Placa adhesiva para atornillar

Color

SW	Blanco seda
TS	Negro terra
R7036	RAL 7036 gris platino

Planificación

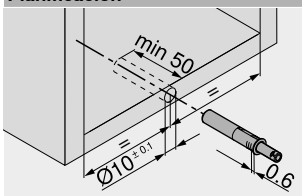

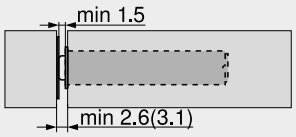

() Placa adhesiva para atornillar

Placa adhesiva para atornillar

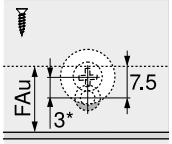

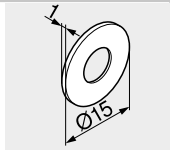

FAu Recubrimiento inferior de los frentes
* 3 mm montaje ajustado

Placa adhesiva para encolar

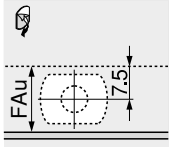

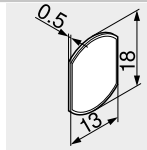

FAu Recubrimiento inferior de los frentes

Indicaciones en la página

Visión general – AVENTOS HK-S	57
Accesorios – placas soporte rectas	61
Accesorios – placas soporte en cruz	61

Montaje, desmontaje y ajuste

Short-URL
www.blum.com/a150

Montaje

Calibre de taladrar para BLUMOTION | TIP-ON	632
Plantilla de posicionamiento para placa adhesiva	652
MINIPRESS top para EASYSTICK	576
MINIPRESS top	580

Placa soporte recta – versión corta 20/17



- Montaje con tornillos aglo Ø 3.5 o Ø 4 mm
- Montaje alternativo con tornillos Euro
- TIP-ON debe pedirse aparte

Información de pedido

Color	Material	Ref.
SW | TS | R7036 | NI-L	Plástico	956.1201

Color

SW	Blanco seda
TS	Negro terra
R7036	RAL 7036 gris platino
NI-L	Niqueladas

Planificación

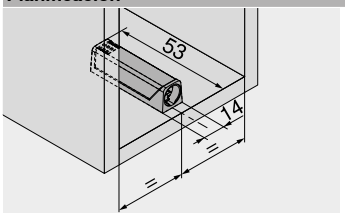

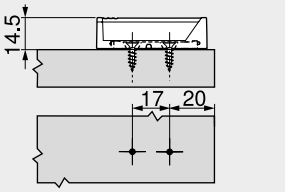

Juego del frente

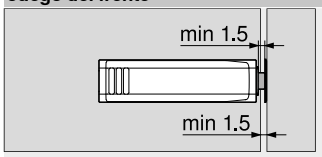

Placa adhesiva

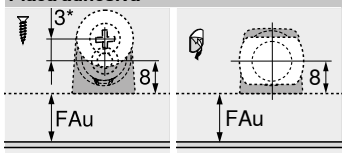

FAu	Recubrimiento inferior de los frentes
*	3 mm montaje ajustado

Placa soporte en cruz – versión larga 37/32



- Montaje con tornillos aglo Ø 3.5 o Ø 4 mm
- Montaje alternativo con tornillos Euro
- TIP-ON debe pedirse aparte

Información de pedido

Color	Material	Ref.
R7036	Plástico	956A1501

Color

R7036	RAL 7036 gris platino

Planificación

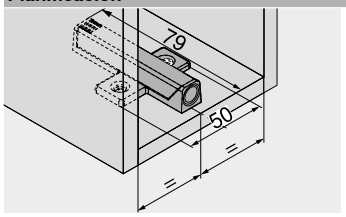

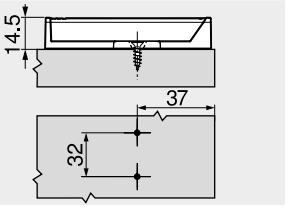

Juego del frente

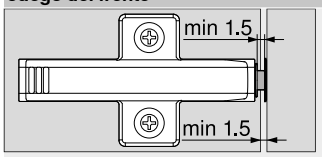

Placa adhesiva

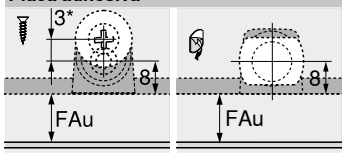

FAu	Recubrimiento inferior de los frentes
*	3 mm montaje ajustado

Indicaciones en la página

Visión general – AVENTOS HK-S	57
Montaje, desmontaje y ajuste	
Short-URL	
www.blum.com/a150	

Montaje	
Calibre para bases	630
Calibre de taladrar para placas de montaje	631
Plantilla de posicionamiento para placa adhesiva	652
MINIPRESS top para EASYSTICK	576
MINIPRESS top	580
MINIPRESS P	592

MINIPRESS M	596

Sistemas de compases abatibles

► AVENTOS HK-XS – compás abatible

Herraje para pequeño compás abatible



Gracias a su construcción compacta, AVENTOS HK-XS ofrece grandes posibilidades de diseño para armarios altos y armarios colgantes pequeños. Esto permite equipar con comodidad cuerpos con profundidades interiores reducidas.

- Especial para armarios altos y colgantes pequeños
- También ideal para cuerpos con profundidad interior reducida
- Mecanismo de elevación simétrico, puede utilizarse en uno o en ambos lados
- Se cierra suave y silenciosamente, gracias a **BLUMOTION**
- Se abre fácilmente
- Se detiene en cualquier posición de apertura
- Ofrece un excelente acceso al interior del cuerpo
- Pequeño programa, gran variedad de aplicaciones
- Montaje y ajuste sencillos
- Excelente durabilidad
- Opcional: TIP-ON para AVENTOS

Facilidad y comodidad en la apertura y el cierre



AVENTOS HK-XS convence por la habitual comodidad de movimiento. En combinación con las bisagras CLIP top BLUMOTION cierran de modo suave y silencioso. La parada continua hace posible que los frentes se detengan en cualquier posición





Múltiples posibilidades
La reducida profundidad de montaje con AVENTOS HK-XS permite aprovechar los espacios de manera óptima, por ejemplo, sobre el extractor de humos



Frentes de compás anchos
Si se utiliza el mecanismo de elevación en ambos lados, incluso es posible realizar frentes más grandes y pesados

Otras ventajas



Excelente durabilidad
El elemento esencial de los acumuladores de energía es su sólido conjunto de muelles. El resultado es: excelente durabilidad



Mecanismo CLIP
El montaje del mecanismo de elevación se realiza sin herramientas mediante el mecanismo CLIP



Ajuste continuo del mecanismo de elevación
El ajuste continuo se realiza desde delante mediante el tornillo de ajuste



Compases abatibles sin tiradores
Gracias a TIP-ON basta con una ligera presión sobre el frente para abrirlo lo suficiente de modo que pueda moverse cómodamente hacia arriba

Aplicaciones	Webcode	Página
►► Estándar | TIP-ON		
 Foto simbólica Para frentes de madera y marcos de aluminio anchos y estrechos	DQDDVY	64
 TIP-ON 956. – versión corta con imán		68
►► Accesorios		
 Foto simbólica Limitador de apertura		65
Placas soporte		69
Tornillos		70
Broca de centrar		70
Amortiguador		70
Destornillador		71
Broca con ranura en cruz		71
►► Montaje, desmontaje y ajuste		
 Foto simbólica **Montaje, desmontaje y ajuste** Short-URL www.blum.com/a160		

Pictogramas

Artículo disponible bajo petición

Sistemas de compases abatibles

► AVENTOS HK-XS – compás abatible
►► Estándar | TIP-ON

Para frentes de madera y marcos de aluminio anchos y estrechos

Webcode DQDDVY



- Resulta muy adecuado para cuerpos con poca altura en el área de los armarios colgantes, así como en armarios de columna o para colocar encima de la nevera
- Altura de cuerpo de mueble KH 240–600 mm
- Profundidad interior cuerpo de mueble LT mín. 125 mm
- Mediante una posición especial de taladrado, es posible una profundidad interior del cuerpo de mueble LT de 100 mm
- Cierre suave y silencioso gracias a la combinación con bisagras CLIP top BLUMOTION
- TIP-ON para compases abatibles sin tiradores con bisagras CLIP top sin muelle
- Esfuerzo mínimo al abrir y cerrar
- Inigualable facilidad de movimiento con parada continua
- Ajuste sencillo y sin escalones de los mecanismos de elevación

Factor de rendimiento LF
Altura del cuerpo de mueble KH (mm) x peso del frente FG, incluido el peso de dos tiradores (kg)

Sugerimos que efectúe un ensayo de montaje en los bordes de los mecanismos de elevación

☐ Estándar
■ TIP-ON

Información de pedido

1 ☐ Mecanismo de elevación simétrico

Factor de rendimiento LF	Ángulo de apertura [1]	Ref.
200–1000	105°	20K1101
500–1500	105°	20K1301
800–1800	105°	20K1501

Advertencia
En caso de empleo a ambos lados se duplica el factor de rendimiento LF
[1] En caso de bisagras con un ángulo de apertura más pequeño, éste queda limitado por las bisagras

1 ■ Mecanismo de elevación simétrico para TIP-ON

Factor de rendimiento LF	Ángulo de apertura [1]	Ref.
180–800	105°	20K1101T
500–1200	105°	20K1301T
800–1600	105°	20K1501T

Advertencia
En caso de empleo a ambos lados se duplica el factor de rendimiento LF
[1] En caso de bisagras con un ángulo de apertura más pequeño, éste queda limitado por las bisagras

2 ☐■ Fijación de cuerpo de mueble



Modo de fijación	Ref.
Tornillos	20K5101
EXPANDO	20K51E1

4 ☐■ Fijación frontal



Versión	Modo de fijación	Ref.
Frentes de madera y marcos de aluminio anchos	Tornillos [2]	20K4101
Frente de madera	EXPANDO	20K41E1
Marcos de aluminio estrechos	Tornillos	20K4101A

[2] Utilice 2 tornillos aglo (609.1x00) para frentes de madera
[2] Los marcos de aluminio anchos requieren el uso de 2 tornillos roscachapa (660.0950)

6 ■ Juego de TIP-ON



Versión	Altura del cuerpo KH (mm)	Ref.
Versión corta	Hasta 600	956.1004

Consta de:
6a 1 x TIP-ON
6b 1 x Placa adhesiva para atornillar
6c 1 x Placa adhesiva para encolar
– 1 x Tornillo aglo 609.1500

10 ☐ Bisagra CLIP top BLUMOTION 110°
Recomendación



Cazoleta	Muelle	Ref.
INSERTA	Con muelle	71B3590
Tornillos	Con muelle [2]	71B3550

3 bisagras a partir de ancho de cuerpo KB de 900 mm o a partir de un factor de rendimiento LF de 1800
4 bisagras a partir de ancho de cuerpo KB de 1200 mm o a partir de un factor de rendimiento LF de 2700
Alternativa
Bisagras CLIP top BLUMOTION: bisagra de puerta perfilada de 107°, de marco de aluminio de 95° o bisagras CLIP top: bisagra de puerta perfilada de 107°, bisagra de marco de aluminio de 95° en combinación con BLUMOTION 973A – para encastrar o bisagras CLIP: 100°

10 ■ Bisagra CLIP top 110°
Recomendación



Cazoleta	Muelle	Ref.
INSERTA	Sin muelle	70T3590.TL
Tornillos	Sin muelle [2]	70T3550.TL

3 bisagras a partir de ancho de cuerpo KB de 900 mm o a partir de un factor de rendimiento LF de 1800
4 bisagras a partir de ancho de cuerpo KB de 1200 mm o a partir de un factor de rendimiento LF de 2700
Alternativa
Bisagras CLIP top: 107° y para puertas perfiladas, de bisagra p. puertas con marcos de aluminio de 95° o CLIP 100° (bisagra sin muelle)

11 ☐■ Base
Recomendación



Modo de fijación	Distancia (mm)	Ref.
Tornillos	0 [2]	175H3100
EXPANDO	0	177H3100E

Bases predeterminadas, distancia en función del juego F en la parte superior

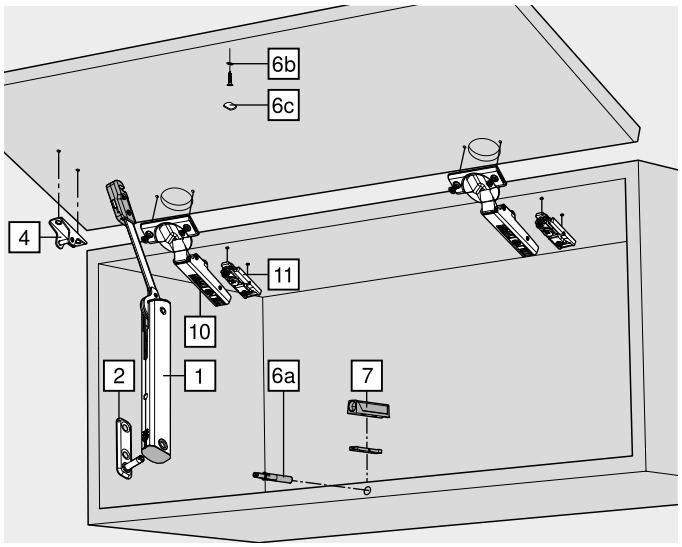

Para frentes de madera y marcos de aluminio anchos y estrechos

Webcode
DQDDVY

Información de pedido

Accesorios

– ☐ ■ Limitador de apertura



Ángulo de apertura	Color	Ref.
86°	TGR	70T3553

Para bisagra CLIP top BLUMOTION 110° | CLIP top 110°

7 ■ Placa soporte



Versión	Color	Ref.
Placa soporte recta – versión corta	SW | TS | R7036 | NI-L	956.1201
Placa soporte en cruz – versión larga	R7036	956A1501

Color		Color	
HGR	Gris claro	R7036	RAL 7036 gris platino
SW	Blanco seda	R7037	RAL 7037 gris polvo
TGR	Gris oscuro	NI-L	Niqueladas
TS	Negro terra		

Indicaciones en la página

Visión general – AVENTOS HK-XS	63
Bases	156
Planificación	66
Accesorios – general	70
Visión general – ayudas de montaje	561
Valores de referencia para el peso del frente FG (kg)	668
Para más información técnica	662

Montaje, desmontaje y ajuste

Short-URL
www.blum.com/a160

Sistemas de compases abatibles

► AVENTOS HK-XS – compás abatible
►► Estándar | TIP-ON

Para frentes de madera y marcos de aluminio anchos y estrechos

Webcode DQDDVY

Planificación

Posición del taladrado

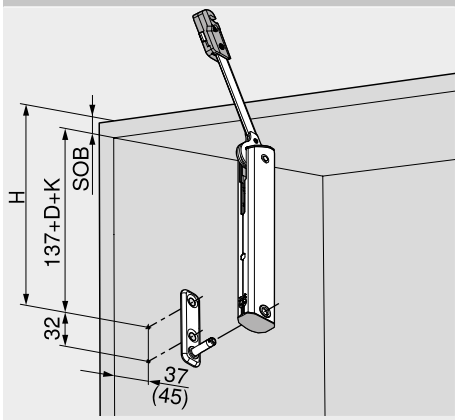

H = 137 + D + K + SOB	
D	Distanciador bases
K	Acodadura del brazo de bisagra
	Brazo recto – 0 mm
	Brazo acodado – 9.5 mm
	Brazo superacodado – 18 mm
SOB	Espesor del sobre superior
()	Profundidad interior cuerpo de mueble 100 mm

Espacio ocupado

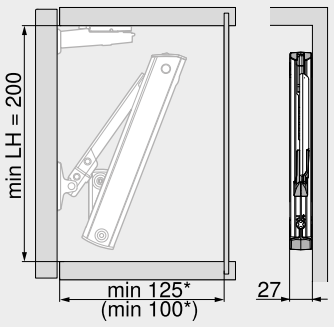

LH	Altura interior de cuerpo de mueble
*	Mín. 200 mm con herraje de suspensión visible
()	Profundidad interior cuerpo de mueble 100 mm

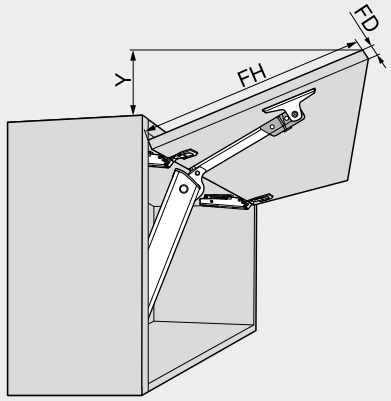

Bisagra CLIP top BLUMOTION 110°

Espesor del frente FD (mm)	16	19	22	24
X (mm)	45	34	23	15

Y = (FH – X) x 0.3
FH Altura del frente

Trabajo del frente – frentes de madera y marcos de aluminio anchos

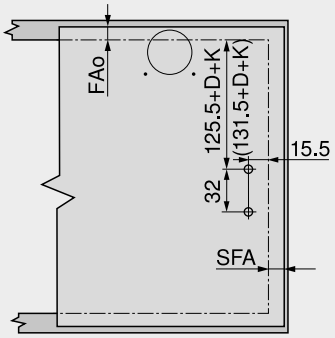

Utilice 2 tornillos aglo (609.1x00) para frentes de madera
Los marcos de aluminio anchos requieren el uso de 2 tornillos roscachapa (660.0950)

FAo	Recubrimiento del frente en la parte superior
SFA	Recubrimiento lateral de los frentes
D	Distanciador bases
K	Acodadura del brazo de bisagra
	Brazo recto – 0 mm
	Brazo acodado – 9.5 mm
	Brazo superacodado – 18 mm
()	Profundidad interior cuerpo de mueble 100 mm

Trabajo del frente – marcos de aluminio estrechos

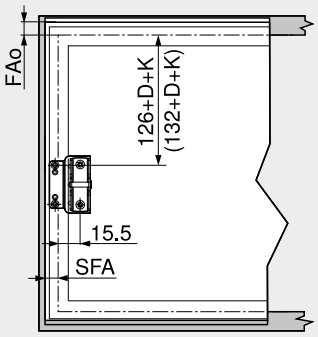

FAo	Recubrimiento del frente en la parte superior
SFA	Recubrimiento lateral de los frentes
D	Distanciador bases
K	Acodadura del brazo de bisagra
	Brazo recto – 0 mm
	Brazo acodado – 9.5 mm
	Brazo superacodado – 18 mm
()	Profundidad interior cuerpo de mueble 100 mm

Marcos de aluminio estrechos

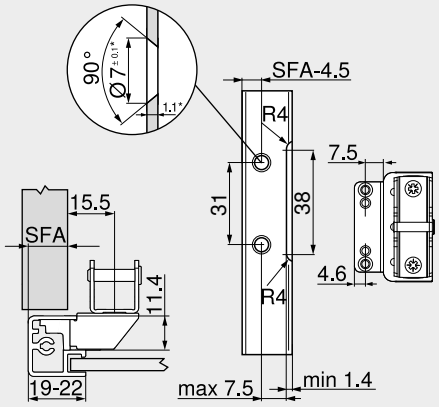

En marcos con un ancho de 19 mm es posible utilizar recubrimiento de frente lateral SFA d. 11–18 mm
* Adaptar las medidas de fabricación a los distintos espesores del material

Espacio ocupado – molduras y listones cuadrados

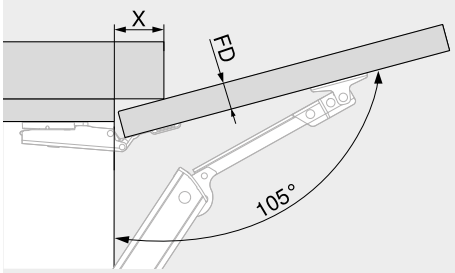

Bisagra CLIP top BLUMOTION 110°

Espesor del frente FD (mm)	16	19	22	24
X (mm)	45	34	23	15

Juego mínimo

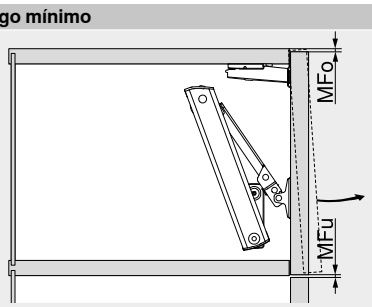

MFo	Juego mínimo arriba, en función de la bisagra utilizada
MFu	Juego mínimo abajo 1.5 mm

Para frentes de madera y marcos de aluminio anchos y estrechos

Webcode
DQDDVY

Planificación

CLIP top BLUMOTION 110° | CLIP top 110°

Dimensiones de la bisagra y cálculo de los juegos con ajuste en fábrica (distancia de la base = 0 mm)

Puerta por interior en plena apertura

Recubrimiento angular

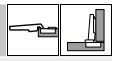

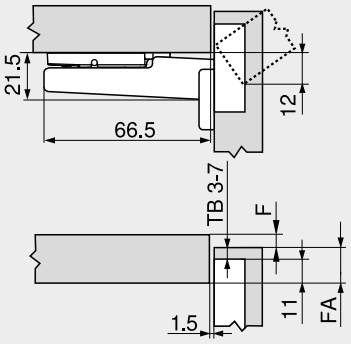

F	Juego
FA	Recubrimiento del frente
TB	Distancia de cazoleta

Distancia de cazoleta TB

MD	Recubrimiento del frente FA (mm)												
	5	6	7	8	9	10	11	12	13	14	15	16	17	18
0										3	4	5	6	7
3							3	4	5	6	7			
6				3	4	5	6	7						
9	3	4	5	6	7									

MD Distancia de base (mm)

Juego mínimo del juego F para frentes con radio del frente (R = 1 mm) con ajuste en fábrica



Distancia de cazoleta TB (mm)	Espesor del frente FD (mm)											
	16	18	19	20	21	22	23	24	25	26	28	30
3	0.5	0.8	1.0	1.2	1.5	1.8	2.2	2.7	3.5	4.3	△	△
4	0.5	0.8	1.0	1.2	1.4	1.7	2.0	2.5	3.1	3.8	△	△
5	0.5	0.8	0.9	1.2	1.4	1.7	2.0	2.4	2.9	3.4	△	△
6	0.5	0.8	0.9	1.2	1.3	1.6	1.9	2.3	2.7	3.2	△	△
7	0.5	0.8	0.9	1.1	1.3	1.6	1.9	2.2	2.6	3.0	△	△
Adicional para un ajuste altura de +2 mm												
	+0.2	+0.4	+0.4	+0.5	+0.5	+0.5	+0.5	+0.5	+0.5	+0.5		

△ Recomendamos un ensayo de montaje

Montaje por atornillado

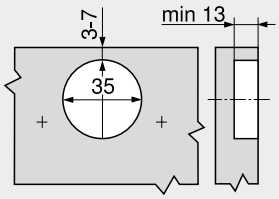

Montaje INSERTA | por encaje a presión

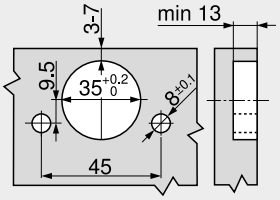

Cotas de la cazoleta

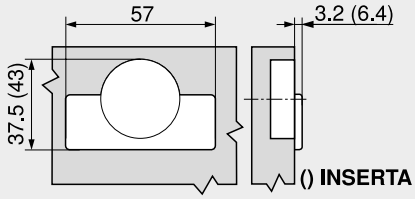

Indicaciones en la página

Visión general – AVENTOS HK-XS	63
Visión general – ayudas de montaje	561
Para más información técnica	662

Montaje, desmontaje y ajuste

Short-URL
www.blum.com/a160

Sistemas de compases abatibles

TIP-ON 956. – versión corta con imán



- Para puertas con una altura de hasta 600 mm
- Para la aplicación con bisagras de Blum sin muelle
- Para taladrar o en combinación con placas soporte
- Trayectoria de la apertura aprox. 17 mm
- Ajuste +4/–1 mm

Información de pedido

Color	Material	Ref.
SW | TS | R7036	Plástico	956.1004

Consta de:

1 x	TIP-ON 956. – versión corta con imán
1 x	Placa adhesiva para atornillar
1 x	Placa adhesiva para encolar
	No adecuado para superficies enceradas, aceitadas o con recubrimiento en polvo

Color

SW	Blanco seda
TS	Negro terra
R7036	RAL 7036 gris platino

Planificación

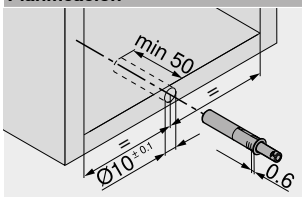

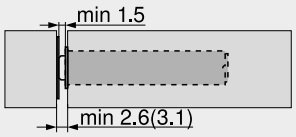

() Placa adhesiva para atornillar

Placa adhesiva para atornillar

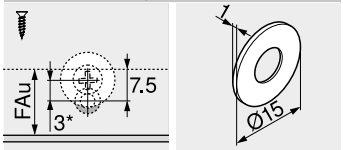

FAu Recubrimiento inferior de los frentes
* 3 mm montaje ajustado

Placa adhesiva para encolar

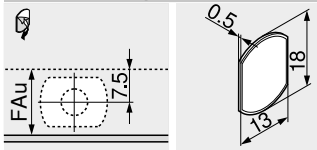

FAu Recubrimiento inferior de los frentes

Indicaciones en la página

Visión general – AVENTOS HK-XS	63
Accesorios – placas soporte rectas	69
Accesorios – placas soporte en cruz	69

Montaje, desmontaje y ajuste

Short-URL
www.blum.com/a160

Montaje

Calibre de taladrar para BLUMOTION | TIP-ON	632
Plantilla de posicionamiento para placa adhesiva	652
MINIPRESS top para EASYSTICK	576
MINIPRESS top	580

Placa soporte recta – versión corta 20/17



- Montaje con tornillos aglo Ø 3.5 o Ø 4 mm
- Montaje alternativo con tornillos Euro
- TIP-ON debe pedirse aparte

Información de pedido

Color	Material	Ref.
SW | TS | R7036 | NI-L	Plástico	956.1201

Color

SW	Blanco seda
TS	Negro terra
R7036	RAL 7036 gris platino
NI-L	Niqueladas

Planificación

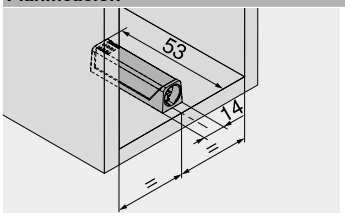

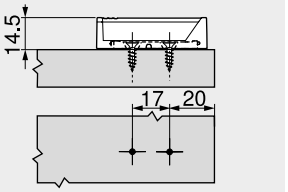

Juego del frente

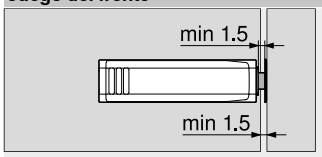

Placa adhesiva

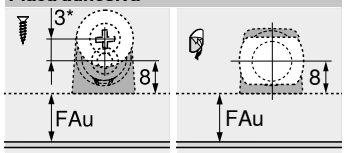

FAu	Recubrimiento inferior de los frentes
*	3 mm montaje ajustado

Placa soporte en cruz – versión larga 37/32



- Montaje con tornillos aglo Ø 3.5 o Ø 4 mm
- Montaje alternativo con tornillos Euro
- TIP-ON debe pedirse aparte

Información de pedido

Color	Material	Ref.
R7036	Plástico	956A1501

Color

R7036	RAL 7036 gris platino

Planificación

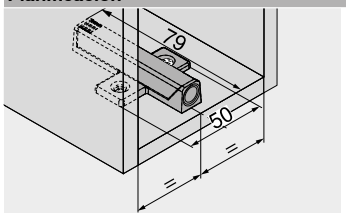

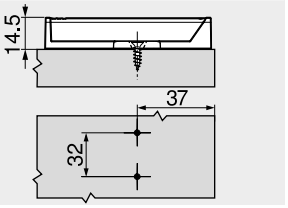

Juego del frente

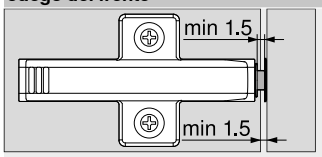

Placa adhesiva

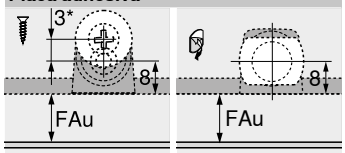

FAu	Recubrimiento inferior de los frentes
*	3 mm montaje ajustado

Indicaciones en la página

Visión general – AVENTOS HK-XS	63
Montaje, desmontaje y ajuste	
Short-URL	
www.blum.com/a160	

Montaje	
Calibre para bases	630
Calibre de taladrar para placas de montaje	631
Plantilla de posicionamiento para placa adhesiva	652
MINIPRESS top para EASYSTICK	576
MINIPRESS top	580
MINIPRESS P	592

MINIPRESS M	596

Sistemas de compases abatibles

► Accesorios

Tornillos aglo — Ø 3.5 mm

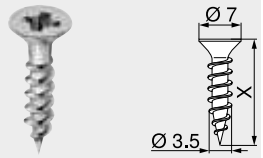

- Ø 3.5 mm
- Color: niquelado
- Material: acero

Información de pedido	
X (mm)	**Ref.**
15.0	609.1500
17.0	609.1700

Tornillos aglo — Ø 4.0 mm

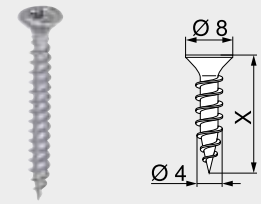

- Para fijar el mecanismo de elevación
- Ø 4 mm
- Color: niquelado
- Material: acero

Información de pedido	
X (mm)	**Ref.**
35	664.3500

Tornillos roscachapa — Ø 3.5 mm

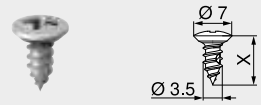

- Para fijaciones frontales en marcos de aluminio anchos
- Ø 3.5 mm
- Diámetro de taladrado Ø 2.8 mm
- Color: niquelado
- Material: acero

Información de pedido	
X (mm)	**Ref.**
9.5	660.0950

Tornillos Euro — Ø 6.0 mm

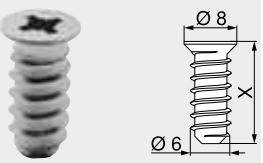

- Ø 6 mm
- Diámetro de taladrado Ø 5 mm
- Color: niquelado
- Material: acero

Información de pedido	
X (mm)	**Ref.**
10.0	661.1000.HG
11.5	661.1150.HG
13.0	661.1300.HG
14.5	661.1450.HG
20.0	661.2000.HG

Broca de centrar



- Ø 2.7 mm, largo de la broca 70 mm
- Para el taladro previo de tornillos aglo Ø 3.5 mm
- Profundidad de taladrado hasta 8 mm
- Material: acero, templado

Información de pedido	
Descripción	**Ref.**
Broca de centrar	M01.ZZ03.01
Broca de recambio	M01.ZZB3

Amortiguador autoadhesivo

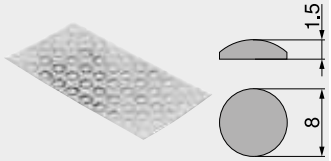

- Para armortiguar ruidos
- Color: blanco natural
- Material: plástico

Información de pedido	
Descripción	**Ref.**
Amortiguador autoadhesivo	993.710

Amortiguador taladro

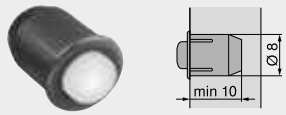

- Para armortiguar ruidos
- Juego del frente 2 mm
- En dos piezas
- Color: RAL 9006 gris
- Material: plástico

Información de pedido	
Descripción	**Ref.**
Amortiguador taladro	993.706

Destornillador TORX



- TORX tamaño 20 (T20)
- Mango de color naranja con impresión Blum
- Color: negro/naranja
- Material: plástico/acero

Información de pedido		
Largo total (mm)	**Largo de hoja (mm)**	**Ref.**
100	35	623.882.2
210	100	209.093.7

Destornillador en cruz



- PZ (Pozi) tamaño 2
- Largo de hoja 100 mm
- Largo total 200 mm
- Mango de color naranja con impresión Blum
- Color: negro/naranja
- Material: plástico/acero

Información de pedido	
Descripción	**Ref.**
Destornillador en cruz	303.756.1

Destornillador plano



- Tamaño 1.0 x 5.5 mm
- Largo de hoja 125 mm
- Largo total 225 mm
- Mango de color naranja con impresión Blum
- Color: negro/naranja
- Material: plástico/acero

Información de pedido	
Descripción	**Ref.**
Destornillador plano	314.928.1

Broca con ranura en cruz



- Punta de destornillador
- PZ (Pozi) tamaño 2
- Material: acero
- Adecuado para ajuste del mecanismo de elevación

Información de pedido	
Descripción	**Ref.**
Broca con ranura en cruz	740.749.1

Distanciador de amortiguación de Blum



- Para SERVO-DRIVE
- Color: RAL 7037 gris polvo
- Material: plástico

Información de pedido	
Diámetro (mm)	**Ref.**
Ø 5	993.0530
Ø 8	993.0830.01

Sistemas de bisagras



Existen muy buenas razones para decidirse por los herrajes de Blum como su alta calidad, durabilidad, fácil montaje, su extenso programa, el gran número de soluciones especiales y su atractivo diseño: CLIP top BLUMOTION.

- BLUMOTION – cierre suave y silencioso
- En el caso de CLIP top BLUMOTION integrado en la cazoleta de la bisagra
- O como componente adicional de BLUMOTION para su uso opcional en bisagras CLIP top
- TIP-ON para puertas sin tiradores – para su uso con bisagras CLIP top sin muelle
- Montaje y desmontaje fácil y rápido mediante la técnica CLIP
- El amplio programa de bisagras de Blum, que tiene la solución adecuada para cualquier aplicación

CLIP top BLUMOTION – bisagras



La bisagra CLIP top BLUMOTION establece nuevos estándares de calidad: concentra la mayor comodidad de movimiento en un espacio muy reducido. Gracias a BLUMOTION integrado en la bisagra en tamaños de construcción sin modificar

CLIP top – bisagras



Este comprobado clásico de la gama de bisagras de Blum combina el funcionamiento fiable con una gran comodidad de ajuste y montaje, así como un atractivo diseño. Opcionalmente se puede utilizar BLUMOTION o TIP-ON para puertas

MODUL – bisagras



Montaje sencillo de la puerta en el cuerpo gracias a la corta distancia de deslizamiento

► CLIP top BLUMOTION | CLIP top – bisagras


Foto simbólica

► CLIP top BLUMOTION | CLIP top – bisagras 74
►► Visión general 75
►► Visión general – bisagras 76
►► Visión general – aplicaciones de ángulo 120
►► Bases 156
►► Cuñas de ángulo 162
►► Accesorios 164

► BLUMOTION para puertas


Foto simbólica

► BLUMOTION para puertas 170
►► Visión general 171
►► Accesorios 182

► TIP-ON para puertas


Foto simbólica

► TIP-ON para puertas 184
►► Visión general 185
►► Accesorios 187

► MODUL – bisagras


Foto simbólica

► MODUL – bisagras 188
►► Visión general 189
►► Bases 196
►► Accesorios 199

CLIP top BLUMOTION – técnica innovadora en un espacio muy reducido



En CLIP top BLUMOTION "todo está dentro": porque BLUMOTION (nuestra función para un cierre suave y silencioso) ahora viene integrada en la cazoleta de la bisagra.

- Con **BLUMOTION** integrado (con desactivación)
- Posibilidad de ajuste continuo en 3 dimensiones
- Mecanismo CLIP comprobado en millones de ocasiones
- Compatible con todas las bases CLIP
- Montaje y desmontaje sin herramientas
- Bisagra estándar a 110° para espesores de frentes FD de hasta aprox. 24 mm
- Bisagra estándar a 107° para espesores de frentes FD a partir de 15 mm
- Bisagras especiales disponibles, por ej. para entrada 0, puertas de cristal y aplicaciones en rincones falsos
- Bisagra de 110° para puertas delgadas con espesores del frente FD de 8–14 mm





Las nuevas tendencias de diseño en cuanto a la fabricación de muebles ofrecen incluso más posibilidades de diferenciación. Además de frentes delgados de los más diversos materiales, estas también incluyen muebles oscuros. Tanto la bisagra CLIP top BLUMOTION para puertas delgadas con la fijación especial EXPANDO T como la variante de color negro ónix fomentan estas tendencias con la probada calidad de Blum



Posibilidad de desactivar BLUMOTION fácilmente



El avalado mecanismo CLIP para un montaje de bisagras sencillo y sin herramientas



La fijación sin herramientas de la bisagra es posible gracias al mecanismo INSERTA



Bisagras para situaciones de ángulo de –50° a +50°

Sistemas de bisagras


Foto simbólica

Visión general – sistemas de bisagras	73
► BLUMOTION para puertas	170
► TIP-ON para puertas	184
► MODUL – bisagras	188

►► Visión general

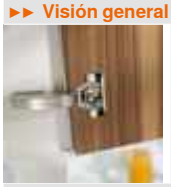

►► Visión general – bisagras	76
►► Visión general – aplicaciones de ángulo	120
►► Bases	156
►► Cuñas de ángulo	162

►► Accesorios


Foto simbólica

Tapa para bisagras	164
Tapa de cazoleta de bisagra	166
Distanciador de cazoleta de bisagra	166
Tornillos	166
Broca de centrar	166
Amortiguador	166
Destornillador	166

►► Montaje, desmontaje y ajuste


Foto simbólica

Montaje, desmontaje y ajuste

Short-URL
www.blum.com/a210

Pictogramas

Artículo disponible bajo petición	SPACE CORNER con puertas plegables	Bisagra con brazo superacodado
Giratorio	Aplicación de ángulo interior	EXPANDO T
Lateral	Aplicación de ángulo semisolapada	Cazoleta INSERTA
Recubrimiento angular	Aplicación de ángulo solapada	Cazoleta para atornillar
Tope central	Aplicación de ángulo solapada máx.	Cazoleta de encaje a presión
Montaje interior	Aplicación de ángulo en inglete	Cazoleta de encaje a presión – ajuste sólo con matriz
Aplicación especial	Bisagra con brazo recto	Placa de cazoleta CRISTALLO
Aplicación en rincones falsos	Bisagra con brazo acodado	Longitud mín. de tornillos aglo

Sistemas de bisagras

► CLIP top BLUMOTION | CLIP top – bisagras
►► Visión general – bisagras

Aplicaciones para bisagras	OW	CLIP top BLUMOTION	CLIP top	Color	Situación de montaje	Fijación de la cazoleta	Web-code	Página
►► Aplicación estándar								
 Bisagra de 110°	110°	●	● | ○	NI | ONS	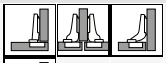	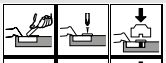	DQDELA	78
 Bisagra especial de 110°	110°	●	● | ○	NI | ONS		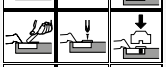	DQDFAM	80
 Bisagra de 107°	107°	●	● | ○	NI | ONS	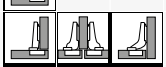	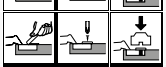	DQDFZY	82
 CLIP bisagra de 100°	100°		● | ○	NI	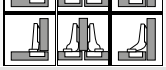	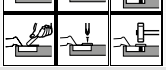	DQDGPA	84
►► Aplicación de gran ángulo								
 Bisagra de 155° Entrada 0 en recubrimiento angular	155°	●	● | ○	NI | ONS		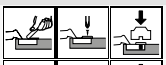	DQDHEM	86
 Bisagra de 170°	170°		● | ○	NI		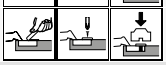	DQDI3Y	90
►► Aplicación con puertas perfiladas								
 Bisagra para puertas perfiladas	95°	●	● | ○	NI | ONS	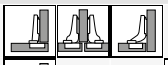	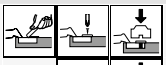	DQDITA	92
 Bisagra de 125º Entrada 0 en recubrimiento angular	125°	●		NI		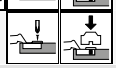	DQDJIM	94
►► Aplicación en rincones falsos								
 Bisagra para rincones falsos interior	95° 83°	●	○	NI | ONS		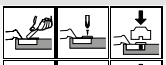	DQDK7Y	98
 Bisagra para rincones falsos solapada	95°	●		NI		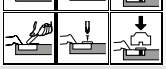	DQDKXA	100
►► Aplicación con marcos de aluminio								
 CLIP top BLUMOTION bisagra para puertas con marcos de aluminio de 95°	95°	●		NI	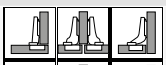		DQDLMM	102
 Bisagra para puertas con marcos de aluminio de 95°	95°		● | ○	NI | ONS			DQDMBY	104
►► Aplicación puertas delgadas								
 Bisagra para puertas delgadas	110°	●	● | ○	NI | ONS	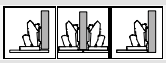		DQGT1A	106
►► Aplicación en puertas acristaladas								
 Bisagra CRISTALLO	110°	●	● | ○	NI | ONS			DQDN1A	108
Bisagra CRISTALLO – vitrinas de vidrio	110°	●	● | ○	NI			DQDNQM	110
Armario de espejo para el cuarto de baño con frentes sobresalientes en todo el contorno	95°	●	○	NI				112
Bisagra para puertas de cristal	94°		●	NI			DQDP5A	114
►► Aplicación en puertas con marcos								
Minibisagra	94°		●	NI			DQDPUM	116
►► Aplicación en rinconeras								
Bisagra para rinconeras con puertas plegables	60°		●	NI			DQDQJY	118
►► Aplicación de ángulo – estándar								
+45° I – bisagra de ángulo semisolapada	95°	●	○	NI | ONS			DQDR9A	122
+45° II – bisagra de ángulo solapada	110°	●	○	NI | ONS			DQDRYM	124
+45° III – bisagra de ángulo con solapamiento total	95°	●	○	NI			DQDSNY	126
+30° II – bisagra de ángulo solapada	95°	●	○	NI | ONS			DQDTDA	128
+30° III – bisagra de ángulo con solapamiento total	95°	●	○	NI			DQDU2M	130
+20° II – bisagra de ángulo solapada	95°	●	○	NI			DQDURY	132
+15° III – bisagra de ángulo con solapamiento total	95°	●	○	NI | ONS			DQDVHA	134
Aplicación de ángulo ±5°	95°	●	● | ○	NI			DQDW6M	136
–15° III – bisagra de ángulo con solapamiento total	110°	●	○	NI			DQDWVY	138

OW Ángulo de apertura ● Con muelle ○ Sin muelle NI Niquelado
ONS Negro ónix

Aplicaciones para bisagras	OW	CLIP top BLUMOTION	CLIP top	Color	Situación de montaje	Fijación de la cazoleta	Web-code	Página
►► Aplicación de ángulo – estándar								
–30° III – bisagra de ángulo con solapamiento total	110°	●	○	NI			DQDXLA	140
–45° III – bisagra de ángulo con solapamiento total	110°	●	○	NI			DQDYAM	142
►► Aplicación de ángulo – Puertas delgadas								
Bisagra para puertas delgadas – aplicación de ángulo	110°	●	● | ○	NI				144
►► Aplicación de ángulo – puerta de cristal								
Aplicación de ángulo CRISTALLO	110°	●	● | ○	NI				146
Bisagra angular de +45° para puertas de cristal	94°		●	NI				148
Aplicación de ángulo de ±5° para puertas de cristal	94°		●	NI				150
►► Aplicación de ángulo – puerta con marco								
Bisagra angular de +45° con minicazoleta	94°		●	NI				152
Aplicación de ángulo de ±5° con minicazoleta	94°		●	NI				154

OW Ángulo de apertura ● Con muelle ○ Sin muelle NI Niquelado
ONS Negro ónix

►► Visión general – aplicaciones de ángulo		
Aplicación de ángulo Nº 1–117		120
►► Bases		
Bases		156
►► Cuñas de ángulo		
Cuñas de ángulo		162

Número de bisagras

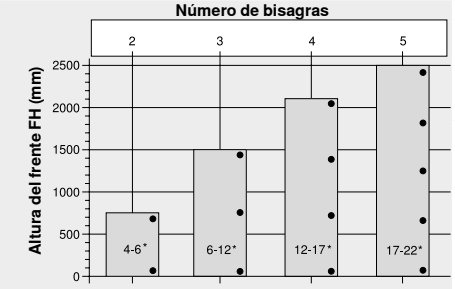

* Peso del frente FG (kg)

La cantidad de bisagras depende de el peso del frente FG y la altura del frente FH

Para obtener una buena estabilidad se debería contar con la mayor distancia posible entre las bisagras

Los datos de carga y altura se basan en anchos del frente FB de 600 mm

Sistemas de bisagras

► CLIP top BLUMOTION | CLIP top – bisagras
►► Aplicación estándar

Bisagra de 110°

Webcode
DQDELA



- **CLIP top BLUMOTION** con **BLUMOTION** integrado (con desactivación)
- **CLIP top** con o sin mecanismo de cierre (muelle)
- Ángulo de apertura de 110°
- Ajuste tridimensional del frente
- Ajuste cómodo de la profundidad con espiral
- Montaje y desmontaje sin herramientas de la puerta en el cuerpo de mueble
- Con **INSERTA** además montaje sin herramientas de la bisagra en la puerta

Aplicación

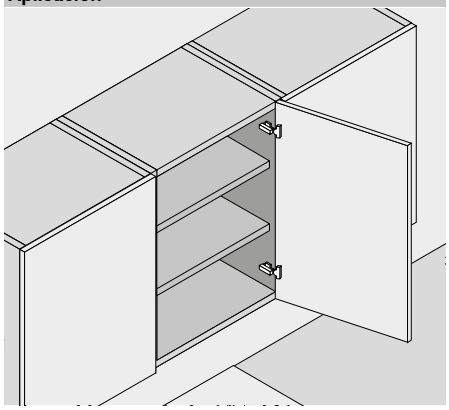

Información de pedido

Recubrimiento angular

Cazoleta / Bisagra	Muelle	INSERTA Color	Ref.
CLIP top BLUMOTION	●	NI | ONS	71B3590
CLIP top	●	NI	71T3590
CLIP top	○	NI	70T3590.TL

● Con muelle ○ Sin muelle — NI Niquelado — ONS Negro ónix

Cazoleta / Bisagra	Muelle	Tornillos Color	Ref.
CLIP top BLUMOTION	●	NI | ONS	71B3550
CLIP top	●	NI	71T3550
CLIP top	○	NI	70T3550.TL

Cazoleta / Bisagra	Muelle	Para presión Color	Ref.
CLIP top BLUMOTION	●	NI | ONS	71B3580
CLIP top	●	NI	71T3580

Tope central

Cazoleta / Bisagra	Muelle	INSERTA Color	Ref.
CLIP top BLUMOTION	●	NI | ONS	71B3690
CLIP top	●	NI	71T3690
CLIP top	○	NI	70T3690.TL

● Con muelle ○ Sin muelle — NI Niquelado — ONS Negro ónix

Cazoleta / Bisagra	Muelle	Tornillos Color	Ref.
CLIP top BLUMOTION	●	NI | ONS	71B3650
CLIP top	●	NI	71T3650
CLIP top	○	NI	70T3650.TL

Cazoleta / Bisagra	Muelle	Para presión Color	Ref.
CLIP top BLUMOTION	●	NI	71B3680
CLIP top	●	NI	71T3680

Montaje interior

Cazoleta / Bisagra	Muelle	INSERTA Color	Ref.
CLIP top BLUMOTION	●	NI | ONS	71B3790
CLIP top	●	NI	71T3790
CLIP top	○	NI	70T3790.TL

● Con muelle ○ Sin muelle — NI Niquelado — ONS Negro ónix

Cazoleta / Bisagra	Muelle	Tornillos Color	Ref.
CLIP top BLUMOTION	●	NI | ONS	71B3750
CLIP top	●	NI	71T3750
CLIP top	○	NI	70T3750.TL

Cazoleta / Bisagra	Muelle	Para presión Color	Ref.
CLIP top BLUMOTION	●	NI	71B3780
CLIP top	●	NI	71T3780

Accesorios

Tapa para bisagras

Presión | estampado	Rótulo	Color	Ref.
Sin impresión	–	NI | ONS	70.1503
Estampada	Blum	NI | ONS	70.1503.BP

Tapa para bisagras

Presión | estampado	Rótulo	Color	Ref.
Sin impresión	–	NI | ONS	70.1663
Estampada	Blum	NI	70.1663.BP

Tapa para bisagras

Presión | estampado	Rótulo	Color	Ref.
Sin impresión	–	NI | ONS	70.1663
Estampada	Blum	NI	70.1663.BP

Advertencia

En el caso de combinaciones de bisagras CLIP top BLUMOTION y CLIP top con muelles en frentes pequeños y ligeros de hasta aprox. 300 mm de ancho se recomienda un ensayo de montaje. No se recomienda una combinación con anchos de frentes FB más grandes.

Accesorios – general

Limitador de apertura

Ángulo de apertura	Color	Ref.
86°	Negro	70T3553

TIP-ON para puertas

Versión	Muelle	Ref.
Versión corta	○	956.1004
Versión larga	○	956A1004
Versión larga	●	956A1006

● Con muelle ○ Sin muelle

Tapa de cazoleta de bisagra

Bisagra	Color	Ref.
CLIP top BLUMOTION	NI | ONS	70T3504
CLIP top	NI	70T3504

NI Niquelado — ONS Negro ónix

Distanciador de cazoleta de bisagra

Bisagra	Distancia (mm)	Ref.
CLIP top BLUMOTION	1.5	70T3507.21
CLIP top	1.5	70T3507.21

Tornillo aglomerado

Ø (mm)	Longitud (mm)	Ref.
3.5	15	609.1500
3.5	17	609.1700

Matriz para encajar a presión

Color	Material	Ref.
Naranja	Plástico	MZM.0040

Bisagra de 110°

Webcode
DQDELA

Planificación

Dimensiones de la bisagra y cálculo de los juegos con ajuste en fábrica (distancia de la base = 0 mm)

Puerta por interior en plena apertura

Recubrimiento angular

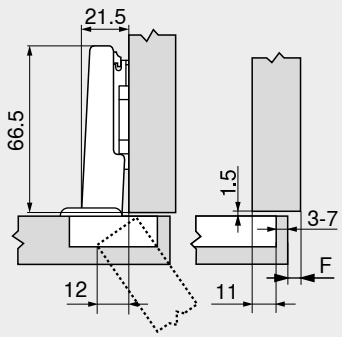

F Juego

Tope central

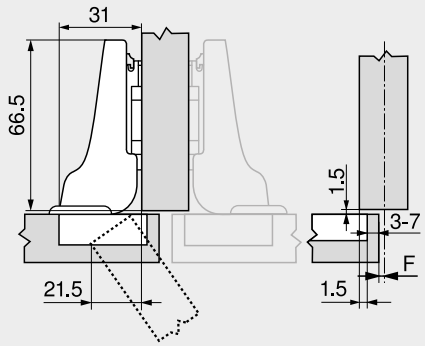

Montaje interior

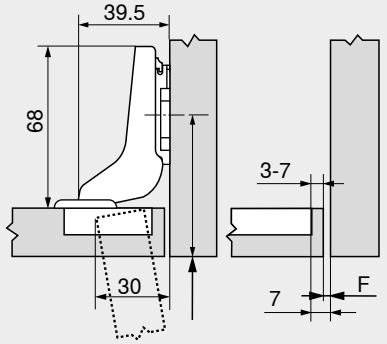

Retroceder la posición de atornillado de la base en función del espesor del frente FD +1.5 mm

Distancia de cazoleta TB

MD	Recubrimiento del frente FA (mm)													
	5	6	7	8	9	10	11	12	13	14	15	16	17	18
0										3	4	5	6	7
3							3	4	5	6	7			
6				3	4	5	6	7						
9	3	4	5	6	7									

MD Distancia de base (mm)

MD	Recubrimiento del frente FA (mm)													
	-4.5	-3.5	-2.5	-1.5	-0.5	0.5	1.5	2.5	3.5	4.5	5.5	6.5	7.5	8.5
0										3	4	5	6	7
3							3	4	5	6	7			
6				3	4	5	6	7						
9	3	4	5	6	7									

MD Distancia de base (mm)

MD	Recubrimiento del frente FA (mm)								
	–7	–6	–5	–4	–3	–2	–1	0	
0				3	4	5	6	7	
3	3	4	5	6	7				
6									
9									

MD Distancia de base (mm)

Juego mínimo del juego F para frentes con radio del frente (R = 1 mm) con ajuste en fábrica



Distancia de cazoleta TB (mm)	Espesor del frente FD (mm)											
	16	18	19	20	21	22	23	24	25	26	28	30
3	0.5	0.8	1.0	1.2	1.5	1.8	2.2	2.7	3.5	4.3	△	△
4	0.5	0.8	1.0	1.2	1.4	1.7	2.0	2.5	3.1	3.8	△	△
5	0.5	0.8	0.9	1.2	1.4	1.7	2.0	2.4	2.9	3.4	△	△
6	0.5	0.8	0.9	1.2	1.3	1.6	1.9	2.3	2.7	3.2	△	△
7	0.5	0.8	0.9	1.1	1.3	1.6	1.9	2.2	2.6	3.0	△	△
Adicional para un ajuste lateral de +2 mm												
	+0.2	+0.4	+0.4	+0.5	+0.5	+0.5	+0.5	+0.5	+0.5	+0.5		

△ Recomendamos un ensayo de montaje

Ajuste

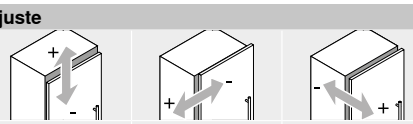

Máx. ±3.0 mm
Ver las bases

±2.0 mm

+3.0 mm
–2.0 mm

Montaje por atornillado

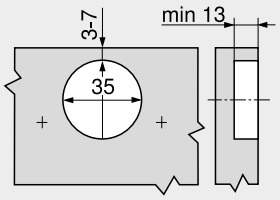

Montaje INSERTA | por encaje a presión

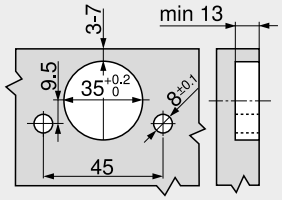

Cotas de la cazoleta

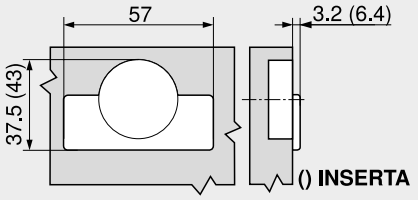

Indicaciones en la página

Visión general – CLIP top BLUMOTION | CLIP top – bisagras	75	Visión general – TIP-ON para puertas	185
Bases	156	Visión general – ayudas de montaje	561
Accesorios – tapa para bisagras	164	Para más información técnica	662
Accesorios – general	166		
Visión general – BLUMOTION para puertas	171		

Montaje, desmontaje y ajuste

Short-URL
www.blum.com/a210

Sistemas de bisagras

► CLIP top BLUMOTION | CLIP top – bisagras
►► Aplicación estándar

Bisagra especial de 110°

Webcode
DQDFAM



- Bisagra para **gran recubrimiento** con lado de cuerpo de mueble grueso
- **CLIP top BLUMOTION** con **BLUMOTION** integrado (con desactivación)
- **CLIP top** con o sin mecanismo de cierre (muelle)
- Ángulo de apertura de 110°
- Ajuste tridimensional del frente
- Ajuste cómodo de la profundidad con espiral
- Montaje y desmontaje sin herramientas de la puerta en el cuerpo de mueble
- Con **INSERTA** además montaje sin herramientas de la bisagra en la puerta

Aplicación

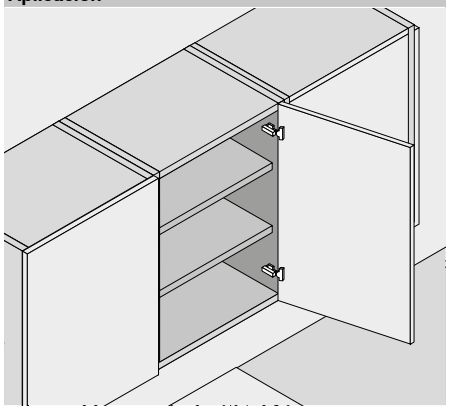

Información de pedido

Recubrimiento angular

Cazoleta — **INSERTA**

Bisagra	Muelle	Color	Ref.
CLIP top BLUMOTION	●	NI | ONS	73B3590
CLIP top	●	NI	73T3590
CLIP top	○	NI	72T3590.TL

● Con muelle ○ Sin muelle
NI Niquelado ONS Negro ónix

Cazoleta — **Tornillos**

Bisagra	Muelle	Color	Ref.
CLIP top BLUMOTION	●	NI | ONS	73B3550
CLIP top	●	NI	73T3550
CLIP top	○	NI	72T3550.TL

Cazoleta — **Para presión**

Bisagra	Muelle	Color	Ref.
CLIP top BLUMOTION	●	NI	73B3580
CLIP top	●	NI	73T3580

Accesorios

Tapa para bisagras

Presión | estampado	Rótulo	Color	Ref.
Sin impresión	–	NI | ONS	70.1503
Estampada	Blum	NI | ONS	70.1503.BP

Advertencia

En el caso de combinaciones de bisagras CLIP top BLUMOTION y CLIP top con muelles en frentes pequeños y ligeros de hasta aprox. 300 mm de ancho se recomienda un ensayo de montaje. No se recomienda una combinación con anchos de frentes FB más grandes.

Accesorios – general

Limitador de apertura

Ángulo de apertura	Color	Ref.
86°	Negro	70T3553

TIP-ON para puertas

Versión	Muelle	Ref.
Versión corta	○	956.1004
Versión larga	○	956A1004
Versión larga	●	956A1006

● Con muelle ○ Sin muelle

Tapa de cazoleta de bisagra

Bisagra	Color	Ref.
CLIP top BLUMOTION	NI | ONS	70T3504
CLIP top	NI	70T3504

NI Niquelado ONS Negro ónix

Distanciador de cazoleta de bisagra

Bisagra	Distancia (mm)	Ref.
CLIP top BLUMOTION	1.5	70T3507.21
CLIP top	1.5	70T3507.21

Tornillo aglomerado

Ø (mm)	Longitud (mm)	Ref.
3.5	15	609.1500
3.5	17	609.1700

Matriz para encajar a presión

Color	Material	Ref.
Naranja	Plástico	MZM.0040

Bisagra especial de 110°

Webcode
DQDFAM

Planificación

Dimensiones de la bisagra y cálculo de los juegos con ajuste en fábrica (distancia de la base = 0 mm)

Puerta por interior en plena apertura

Recubrimiento angular

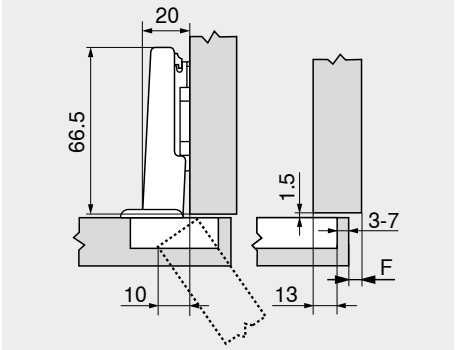

F Juego

Distancia de cazoleta TB

MD	Recubrimiento del frente FA (mm)													
	7	8	9	10	11	12	13	14	15	16	17	18	19	20
0										3	4	5	6	7
3							3	4	5	6	7			
6				3	4	5	6	7						
9	3	4	5	6	7									

MD Distancia de base (mm)

Juego mínimo del juego F para frentes con radio del frente (R = 1 mm) con ajuste en fábrica



Distancia de cazoleta TB (mm)	Espesor del frente FD (mm)											
	16	18	19	20	21	22	23	24	25	26	28	30
3	0.5	0.8	1.0	1.2	1.5	1.8	2.2	2.7	3.5	4.3	△	△
4	0.5	0.8	1.0	1.2	1.4	1.7	2.0	2.5	3.1	3.8	△	△
5	0.5	0.8	0.9	1.2	1.4	1.7	2.0	2.4	2.9	3.4	△	△
6	0.5	0.8	0.9	1.2	1.3	1.6	1.9	2.3	2.7	3.2	△	△
7	0.5	0.8	0.9	1.1	1.3	1.6	1.9	2.2	2.6	3.0	△	△
Adicional para un ajuste lateral de +2 mm												
	+0.2	+0.4	+0.4	+0.5	+0.5	+0.5	+0.5	+0.5	+0.5	+0.5		

△ Recomendamos un ensayo de montaje

Ajuste

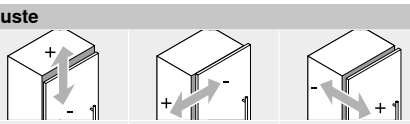

Máx. ±3.0 mm Ver las bases	±2.0 mm	+3.0 mm –2.0 mm

Montaje por atornillado

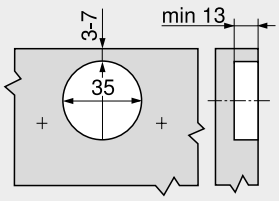

Montaje INSERTA | por encaje a presión

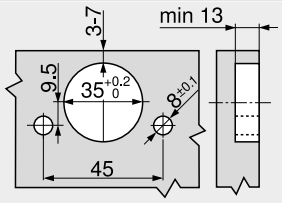

Cotas de la cazoleta

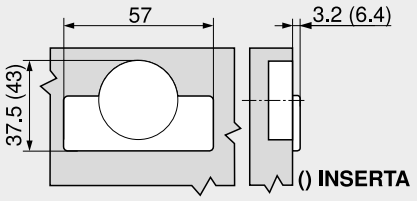

Indicaciones en la página

Visión general – CLIP top BLUMOTION | CLIP top – bisagras	75	Visión general – TIP-ON para puertas	185	**Montaje, desmontaje y ajuste**	
Bases	156	Visión general – ayudas de montaje	561		
Accesorios – tapa para bisagras	164	Para más información técnica	662	Short-URL	
Accesorios – general	166			www.blum.com/a210	
Visión general – BLUMOTION para puertas	171				

Bisagra de 107°

Webcode DQDFZY



- **Para espesores de puerta FD a partir de 15 mm**
- **CLIP top BLUMOTION** con **BLUMOTION** integrado (con desactivación)
- **CLIP top** con o sin mecanismo de cierre (muelle)
- Ángulo de apertura de 107°
- Ajuste tridimensional del frente
- Ajuste cómodo de la profundidad con espiral
- Montaje y desmontaje sin herramientas de la puerta en el cuerpo de mueble
- Con **INSERTA** además montaje sin herramientas de la bisagra en la puerta

Aplicación

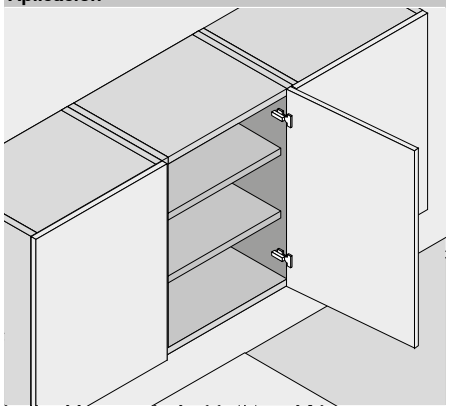

Información de pedido

Recubrimiento angular

Cazoleta / Bisagra	Muelle	INSERTA Color	Ref.
CLIP top	●	NI	☎ 75T1590B
CLIP top	○	NI	☎ 74T1590BTL

● Con muelle ○ Sin muelle | NI Niquelado | ONS Negro ónix

Cazoleta / Bisagra	Muelle	Tornillos Color	Ref.
CLIP top BLUMOTION	●	NI | ONS	☎ 75B1550
CLIP top	●	NI	☎ 75T1550
CLIP top	○	NI	☎ 74T1550.TL

Cazoleta / Bisagra	Muelle	Para presión Color	Ref.
CLIP top BLUMOTION	●	NI	☎ 75B1580
CLIP top	●	NI	☎ 75T1580

Accesorios

Tapa para bisagras

Presión | estampado	Rótulo	Color	Ref.
Sin impresión	–	NI | ONS	70.1503
Estampada	Blum	NI | ONS	70.1503.BP

Tope central

Cazoleta / Bisagra	Muelle	INSERTA Color	Ref.
CLIP top	●	NI	☎ 75T1690B
CLIP top	○	NI	☎ 74T1690BTL

● Con muelle ○ Sin muelle | NI Niquelado | ONS Negro ónix

Cazoleta / Bisagra	Muelle	Tornillos Color	Ref.
CLIP top BLUMOTION	●	NI | ONS	☎ 75B1650
CLIP top	●	NI	☎ 75T1650
CLIP top	○	NI	☎ 74T1650.TL

Cazoleta / Bisagra	Muelle	Para presión Color	Ref.
CLIP top BLUMOTION	●	NI	☎ 75B1680
CLIP top	●	NI	☎ 75T1680

Accesorios

Tapa para bisagras

Presión | estampado	Rótulo	Color	Ref.
Sin impresión	–	NI | ONS	70.1663
Estampada	Blum	NI	70.1663.BP

Montaje interior

Cazoleta / Bisagra	Muelle	INSERTA Color	Ref.
CLIP top	●	NI	☎ 75T1790B
CLIP top	○	NI	☎ 74T1790BTL

● Con muelle ○ Sin muelle | NI Niquelado | ONS Negro ónix

Cazoleta / Bisagra	Muelle	Tornillos Color	Ref.
CLIP top BLUMOTION	●	NI | ONS	☎ 75B1750
CLIP top	●	NI	☎ 75T1750
CLIP top	○	NI	☎ 74T1750.TL

Cazoleta / Bisagra	Muelle	Para presión Color	Ref.
CLIP top BLUMOTION	●	NI	☎ 75B1780
CLIP top	●	NI	☎ 75T1780

Accesorios

Tapa para bisagras

Presión | estampado	Rótulo	Color	Ref.
Sin impresión	–	NI | ONS	70.1663
Estampada	Blum	NI	70.1663.BP

Advertencia

En el caso de combinaciones de bisagras CLIP top BLUMOTION y CLIP top con muelles en frentes pequeños y ligeros de hasta aprox. 300 mm de ancho se recomienda un ensayo de montaje. No se recomienda una combinación con anchos de frentes FB más grandes.

Accesorios – general

Limitador de apertura

Ángulo de apertura	Color	Ref.
86°	Negro	☎ 74.1103

TIP-ON para puertas

Versión	Muelle	Ref.
Versión corta	○	956.1004
Versión larga	○	956A1004
Versión larga	●	956A1006

● Con muelle ○ Sin muelle

Tapa de cazoleta de bisagra

Bisagra	Color	Ref.
CLIP top BLUMOTION	NI | ONS	70T3504
CLIP top	NI	70T1504

NI Niquelado ONS Negro ónix

Distanciador de cazoleta de bisagra

Bisagra	Distancia (mm)	Ref.
CLIP top BLUMOTION	1.5	70T3507.21

Tornillo aglomerado

Ø (mm)	Longitud (mm)	Ref.
3.5	15	609.1500
3.5	17	609.1700

Matriz para encajar a presión

Color	Material	Ref.
Naranja	Plástico	MZM.0040

Bisagra de 107°

Webcode
DQDFZY

Planificación

Dimensiones de la bisagra y cálculo de los juegos con ajuste en fábrica (distancia de la base = 0 mm)

Puerta por interior en plena apertura

Recubrimiento angular

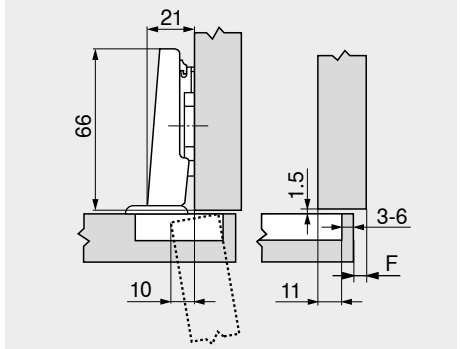

F Juego

Tope central

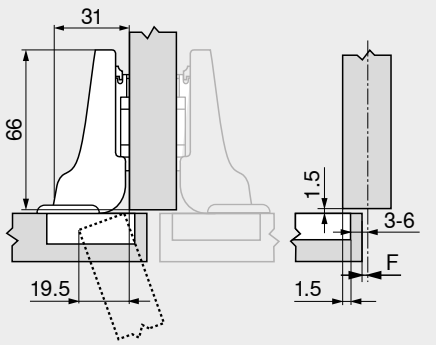

Montaje interior

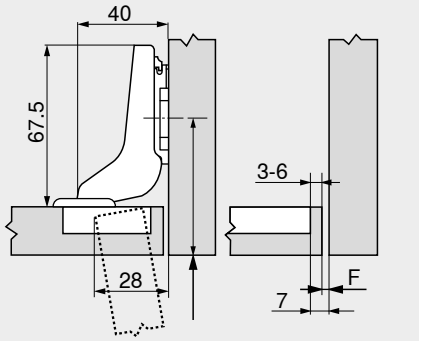

Retroceder la posición de atornillado de la base en función del espesor del frente FD +1.5 mm

Distancia de cazoleta TB

MD	Recubrimiento del frente FA (mm)												
	5	6	7	8	9	10	11	12	13	14	15	16	17
0										3	4	5	6
3							3	4	5	6			
6				3	4	5	6						
9	3	4	5	6									

MD Distancia de base (mm)

MD	Recubrimiento del frente FA (mm)														
	–4.5	–3.5	–2.5	–1.5	–0.5	0.5	1.5	2.5	3.5	4.5	5.5	6.5	7.5		
0										3	4	5	6		
3							3	4	5	6					
6				3	4	5	6								
9	3	4	5	6											

MD Distancia de base (mm)

MD	Recubrimiento del frente FA (mm)														
								–7	–6	–5	–4	–3	–2	–1	
0											3	4	5	6	
3								3	4	5	6				
6															
9															

MD Distancia de base (mm)

Juego mínimo del juego F para frentes con radio del frente (R = 1 mm) con ajuste en fábrica



Distancia de cazoleta TB (mm)	Espesor del frente FD (mm)											
	15	16	18	19	20	21	22	24	26	28	30	32
3	0.4	0.5	1.0	1.3	1.6	2.1	2.7	4.3	△	△	△	△
4	0.4	0.5	0.9	1.2	1.5	2.0	2.5	3.9	△	△	△	△
5	0.3	0.5	0.9	1.2	1.4	1.8	2.3	3.6	△	△	△	△
6	0.3	0.5	0.8	1.1	1.4	1.7	2.2	3.3	△	△	△	△
	Adicional para un ajuste lateral de +2 mm											
	+0.1	+0.1	+0.2	+0.2	+0.3	+0.3	+0.3	+0.3				

△ Recomendamos un ensayo de montaje

Ajuste

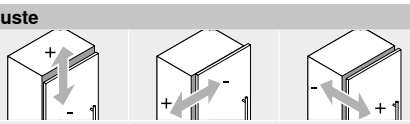

Máx. ±3.0 mm
Ver las bases

±2.0 mm

+3.0 mm
–2.0 mm

Montaje por atornillado

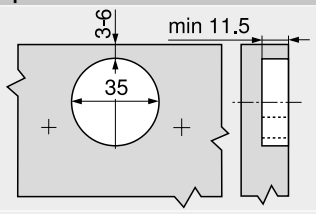

Montaje INSERTA | por encaje a presión

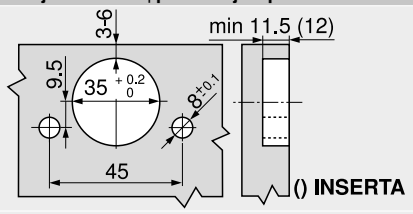

Cotas de la cazoleta

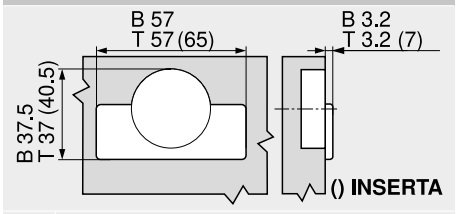

B CLIP top BLUMOTION
T CLIP top

Indicaciones en la página

Visión general – CLIP top BLUMOTION | CLIP top – bisagras	75	Visión general – TIP-ON para puertas	185
Bases	156	Visión general – ayudas de montaje	561
Accesorios – tapa para bisagras	164	Para más información técnica	662
Accesorios – general	166		
Visión general – BLUMOTION para puertas	171		

Montaje, desmontaje y ajuste

Short-URL
www.blum.com/a210

CLIP bisagra de 100°

Webcode
DQDGPA



- **CLIP** con o sin mecanismo de cierre (muelle)
- Ángulo de apertura de 100°
- Ajuste tridimensional del frente
- Montaje y desmontaje sin herramientas de la puerta en el cuerpo de mueble
- Con **INSERTA** además montaje sin herramientas de la bisagra en la puerta

Aplicación

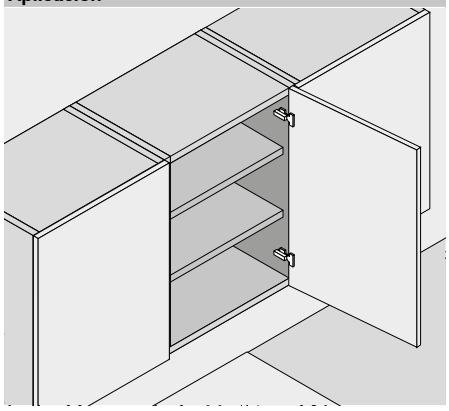

Información de pedido

Recubrimiento angular

Cazoleta: INSERTA

Bisagra	Muelle	Color	Ref.
CLIP	●	NI	71M2590B

● Con muelle ○ Sin muelle — NI Niquelado

Cazoleta: Tornillos

Bisagra	Muelle	Color	Ref.
CLIP	●	NI	71M2550
CLIP	○	NI	70M2550.TL

Cazoleta: Para presión

Bisagra	Muelle	Color	Ref.
CLIP	●	NI	71M2580
CLIP	○	NI	70M2580.TL

Accesorios

BLUMOTION 973A

Versión	Ref.
Para acoplar	973A0500.01

Tapa para bisagras

Presión | estampado	Rótulo	Color	Ref.
Sin impresión	–	NI	90M2503
Estampada	Blum	NI	90M2503.BP

Tope central

Cazoleta: INSERTA

Bisagra	Muelle	Color	Ref.
CLIP	●	NI	71M2690B

● Con muelle ○ Sin muelle — NI Niquelado

Cazoleta: Tornillos

Bisagra	Muelle	Color	Ref.
CLIP	●	NI	71M2650
CLIP	○	NI	70M2650.TL

Cazoleta: Para presión

Bisagra	Muelle	Color	Ref.
CLIP	●	NI	71M2680
CLIP	○	NI	70M2680.TL

Accesorios

BLUMOTION 973A

Versión	Ref.
Para acoplar	973A0600

Tapa para bisagras

Presión | estampado	Rótulo	Color	Ref.
Sin impresión	–	NI	94M3603
Estampada	Blum	NI	94M3603.BP

Montaje interior

Cazoleta: INSERTA

Bisagra	Muelle	Color	Ref.
CLIP	●	NI	71M2790B

● Con muelle ○ Sin muelle — NI Niquelado

Cazoleta: Tornillos

Bisagra	Muelle	Color	Ref.
CLIP	●	NI	71M2750
CLIP	○	NI	70M2750.TL

Cazoleta: Para presión

Bisagra	Muelle	Color	Ref.
CLIP	●	NI	71M2780
CLIP	○	NI	70M2780.TL

Accesorios

BLUMOTION 973A

Versión	Ref.
Para acoplar	973A0700

Tapa para bisagras

Presión | estampado	Rótulo	NI	Ref.
Sin impresión	–	NI	94M3603
Estampada	Blum	NI	94M3603.BP

Accesorios – general

TIP-ON para puertas

Versión	Muelle	Ref.
Versión corta	○	956.1004
Versión larga	○	956A1004
Versión larga	●	956A1006

● Con muelle ○ Sin muelle

Tornillo aglomerado

Ø (mm)	Longitud (mm)	Ref.
3.5	15	609.1500
3.5	17	609.1700

Matriz para encajar a presión

Color	Material	Ref.
Naranja	Plástico	MZM.0040

CLIP bisagra de 100°

Webcode
DQDGPA

Planificación

Dimensiones de la bisagra y cálculo de los juegos con ajuste en fábrica (distancia de la base = 0 mm)

Puerta por interior en plena apertura

Recubrimiento angular

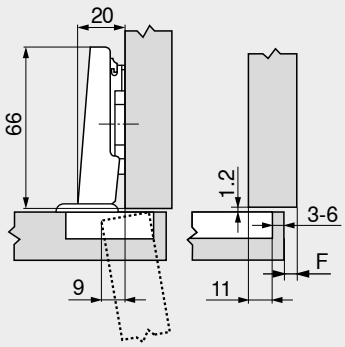

F Juego

Tope central

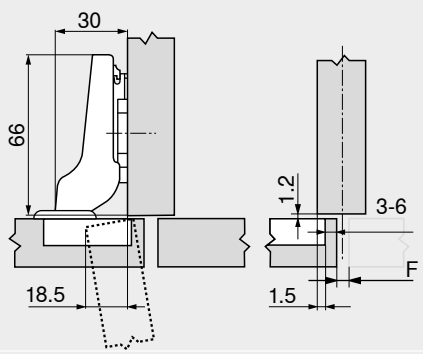

Montaje interior

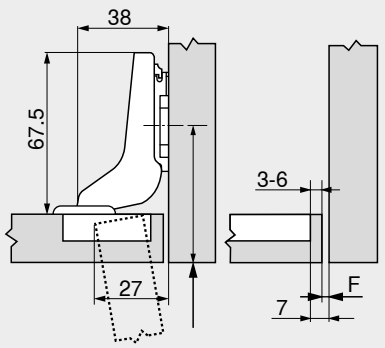

Retroceder la posición de atornillado de la base en función del espesor del frente FD +1.2 mm

Distancia de cazoleta TB

MD	Recubrimiento del frente FA (mm)												
	5	6	7	8	9	10	11	12	13	14	15	16	17
0										3	4	5	6
3							3	4	5	6			
6				3	4	5	6						
9	3	4	5	6									

MD Distancia de base (mm)

MD	Recubrimiento del frente FA (mm)														
	-4.5	-3.5	-2.5	-1.5	-0.5	0.5	1.5	2.5	3.5	4.5	5.5	6.5	7.5		
0										3	4	5	6		
3							3	4	5	6					
6				3	4	5	6								
9	3	4	5	6											

MD Distancia de base (mm)

MD	Recubrimiento del frente FA (mm)												
						–7	–6	–5	–4	–3	–2	–1	
0									3	4	5	6	
3						3	4	5	6	7			
6													
9													

MD Distancia de base (mm)

Juego mínimo del juego F para frentes con radio del frente (R = 1 mm) con ajuste en fábrica



Distancia de cazoleta TB (mm)	Espesor del frente FD (mm)											
	16	18	19	20	21	22	24	26	28	30	31	32
3	0.3	0.5	0.7	1.0	1.3	1.6	3.3	△	△	△	△	△
4	0.3	0.5	0.7	1.0	1.2	1.6	3.2	△	△	△	△	△
5	0.3	0.5	0.7	0.9	1.2	1.5	2.6	△	△	△	△	△
6	0.3	0.5	0.7	0.9	1.1	1.4	2.4	△	△	△	△	△
	Adicional para un ajuste lateral de +2 mm											
	+0.1	+0.3	+0.3	+0.4	+0.4	+0.5	+0.4					

△ Recomendamos un ensayo de montaje

Ajuste

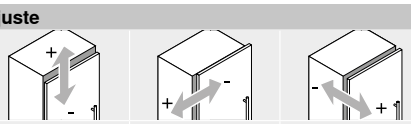

Máx. ±3.0 mm
Ver las bases

±2.0 mm

+3.0 mm
–1.0 mm

Montaje por atornillado

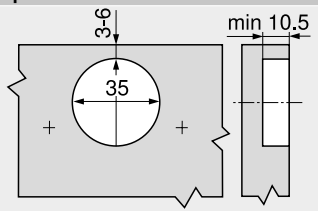

Montaje INSERTA | por encaje a presión

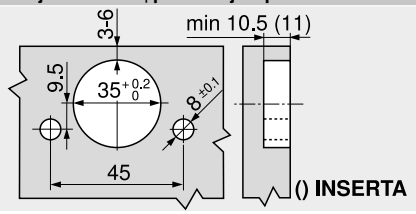

Cotas de la cazoleta

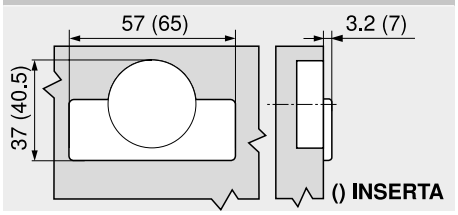

Indicaciones en la página

Visión general – CLIP top BLUMOTION | CLIP top – bisagras	75	Visión general – TIP-ON para puertas	185	**Montaje, desmontaje y ajuste**	
Bases	156	Visión general – ayudas de montaje	561		
Accesorios – tapa para bisagras	164	Para más información técnica	662	Short-URL	
Accesorios – general	166			www.blum.com/a210	
Visión general – BLUMOTION para puertas	171				

Bisagra de 155°

Webcode
DQDHEM



- **Entrada 0 en recubrimiento angular (para armarios con módulos extraíbles interiores o repisas)**
- **CLIP top BLUMOTION** con **BLUMOTION** integrado (con desactivación)
- **CLIP top** con o sin mecanismo de cierre (muelle)
- Ángulo de apertura de 155°
- Ajuste tridimensional del frente
- Ajuste cómodo de la profundidad con espiral
- Montaje y desmontaje sin herramientas de la puerta en el cuerpo de mueble
- Con **INSERTA** además montaje sin herramientas de la bisagra en la puerta
- Se adecua para aplicaciones especiales, como p. ej. puertas con inglete

Aplicación

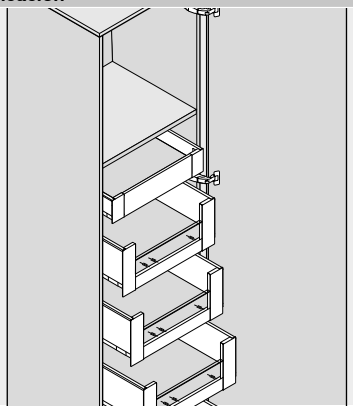

Información de pedido

Recubrimiento angular Entrada 0

Cazoleta | **INSERTA**

Bisagra	Muelle	Color	Ref.
CLIP top BLUMOTION	●	NI | ONS	71B7590
CLIP top	●	NI	71T7590
CLIP top	○	NI | ONS	70T7590.TL

● Con muelle NI Niquelado
○ Sin muelle ONS Negro ónix

Cazoleta | **Tornillos**

Bisagra	Muelle	Color	Ref.
CLIP top BLUMOTION	●	NI | ONS	71B7550
CLIP top	●	NI	71T7550
CLIP top	○	NI | ONS	70T7550.TL

Cazoleta | **Para presión**

Bisagra	Muelle	Color	Ref.
CLIP top BLUMOTION	●	NI | ONS	71B7580
CLIP top	●	NI	71T7580

Tope central

Cazoleta | **INSERTA**

Bisagra	Muelle	Color	Ref.
CLIP top BLUMOTION	●	NI | ONS	71B7690
CLIP top	○	NI	70T7690.TL

● Con muelle NI Niquelado
○ Sin muelle ONS Negro ónix

Cazoleta | **Tornillos**

Bisagra	Muelle	Color	Ref.
CLIP top BLUMOTION	●	NI	71B7650
CLIP top	●	NI	71T7650
CLIP top	○	NI	70T7650.TL

Montaje interior

Utilizar las bisagras para recubrimiento central y una base elevada de 9 mm

Accesorios

Tapa para bisagras

Presión | estampado	Rótulo	Color	Ref.
Sin impresión	–	NI | ONS	70.4503
Estampada	Blum	NI	70.4503.BP

Accesorios

Tapa para bisagras

Presión | estampado	Rótulo	Color	Ref.
Sin impresión	–	NI | ONS	70.4503
Estampada	Blum	NI	70.4503.BP

Advertencia

En el caso de combinaciones de bisagras CLIP top BLUMOTION y CLIP top con muelles en frentes pequeños y ligeros de hasta aprox. 300 mm de ancho se recomienda un ensayo de montaje. No se recomienda una combinación con anchos de frentes FB más grandes.

Accesorios – general

Limitador de apertura

Ángulo de apertura	Color	Ref.
92°	Gris oscuro	70T7553.09
110°	R7037	70T7553

TIP-ON para puertas

Versión	Muelle	Ref.
Versión corta	○	956.1004
Versión larga	○	956A1004
Versión larga	●	956A1006

● Con muelle ○ Sin muelle

Tapa de cazoleta de bisagra

Bisagra	Color	Ref.
CLIP top BLUMOTION	NI | ONS	70T7504
CLIP top	NI | ONS	70T7504

NI Niquelado ONS Negro ónix

Distanciador de cazoleta de bisagra

Bisagra	Distancia (mm)	Ref.
CLIP top BLUMOTION	1.5	70T3507.21
CLIP top	1.5	70T3507.21

Tornillo aglomerado

Ø (mm)	Longitud (mm)	Ref.
3.5	15	609.1500
3.5	17	609.1700

Matriz para encajar a presión

Color	Material	Ref.
Naranja	Plástico	MZM.0040

Bisagra de 155°

Webcode
DQDHEM

Planificación

Dimensiones de la bisagra y cálculo de los juegos con ajuste en fábrica (distancia de la base = 0 ó 9 mm)

Puerta por interior con apertura de 90°

Recubrimiento angular
Entrada 0

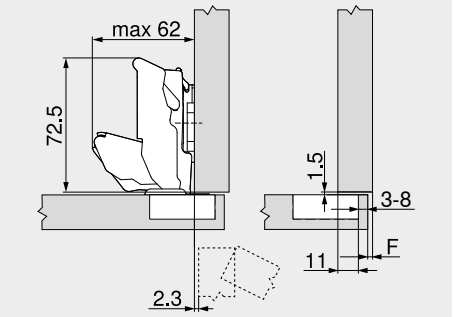

F Juego

Tope central

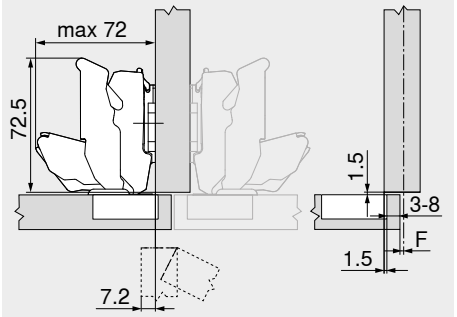

Montaje interior

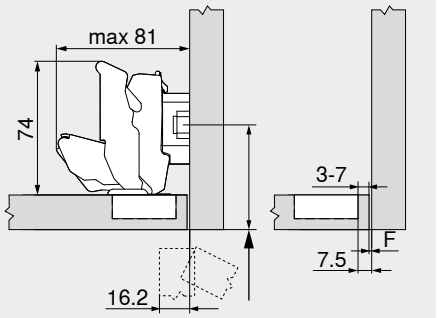

Retroceder la posición de atornillado de la base en función del espesor del frente FD +1.5 mm

Distancia de cazoleta TB

MD	Recubrimiento del frente FA (mm)														
	5	6	7	8	9	10	11	12	13	14	15	16	17	18	19
0										3	4	5	6	7	8
3							3	4	5	6	7	8			
6				3	4	5	6	7	8						
9	3	4	5	6	7	8									

MD Distancia de base (mm)

MD	Recubrimiento del frente FA (mm)														
	–4.5	–3.5	–2.5	–1.5	–0.5	0.5	1.5	2.5	3.5	4.5	5.5	6.5	7.5	8.5	9.5
0										3	4	5	6	7	8
3							3	4	5	6	7	8			
6				3	4	5	6	7	8						
9	3	4	5	6	7	8									

MD Distancia de base (mm)

MD	Recubrimiento del frente FA (mm)														
	–4.5	–3.5	–2.5	–1.5	–0.5										
0															
3															
6															
9	3	4	5	6	7										

MD Distancia de base (mm)

Juego mínimo del juego F para frentes con radio del frente (R = 1 mm) con ajuste en fábrica



Distancia de cazoleta TB (mm)	Espesor del frente FD (mm)											
	20	21	22	23	24	25	26	27	28	29	30	31
3	0	0	0	0	0	0.5	0.5	1.0	2.0	2.0	3.0	4.5
4	0	0	0	0	0	0.5	1.0	2.0	2.0	2.5	4.0	
5	0	0	0	0	0	0.5	1.0	2.0	2.0	3.5		
6	0	0	0	0	0	1.0	1.5	2.0	3.0			
7	0	0	0	0	0	1.0	1.5	2.5				
8	0	0	0	0	0	1.0	1.5					

En caso de recubrimientos angulares en pared se recomienda un ensayo de montaje

110° Limitador de apertura
92° Limitador de apertura

Ajuste

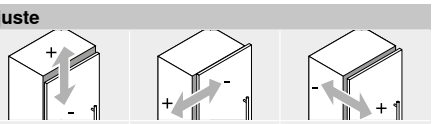

Máx. ±3.0 mm
Ver las bases

±2.0 mm

+3.0 mm
–2.0 mm

Montaje por atornillado

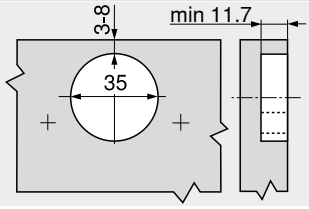

Montaje INSERTA | por encaje a presión

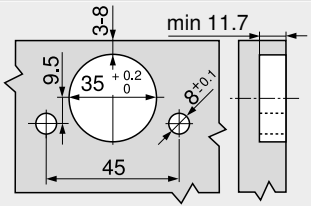

Cotas de la cazoleta

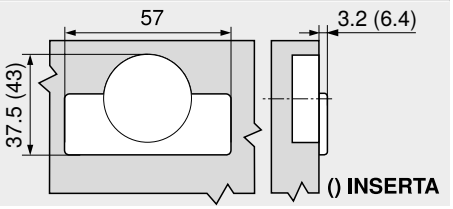

Indicaciones en la página

Visión general – CLIP top BLUMOTION | CLIP top – bisagras	75	Visión general – TIP-ON para puertas	185
Bases	156	Visión general – ayudas de montaje	561
Accesorios – tapa para bisagras	164	Para más información técnica	662
Accesorios – general	166		
Visión general – BLUMOTION para puertas	171		

Montaje, desmontaje y ajuste

Short-URL
www.blum.com/a210

Bisagra de 155°

Webcode DQDHEM

Planificación

Aplicación especial

Herraje para inglete – giratorio

19 mm

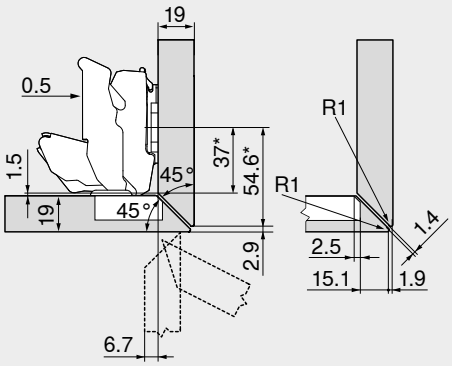

Bisagra para recubrimiento central

Bases estándar con una distancia de 0 mm

* Medida en bases con medida A = 37 mm

22 mm

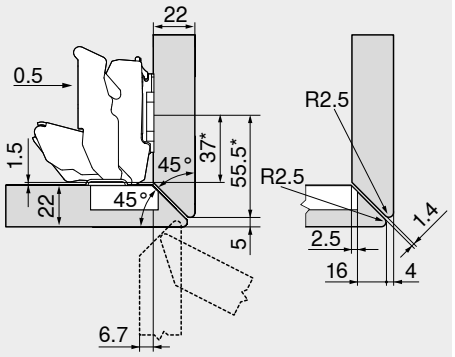

Bisagra para recubrimiento central

Bases estándar con una distancia de 0 mm

* Medida en bases con medida A = 37 mm

24 mm

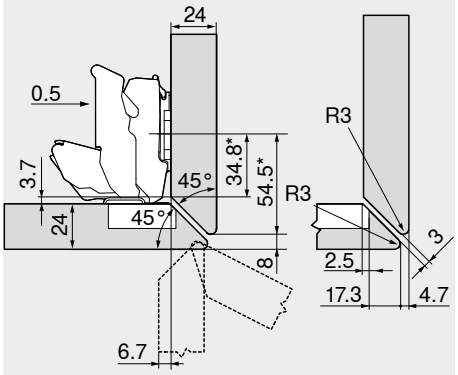

Bisagra para recubrimiento central

Bases estándar con una distancia de 0 mm

* Medida en bases con medida A = 37 mm

Herraje para inglete – lateral

19 mm

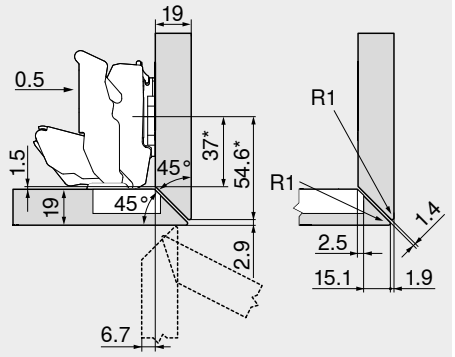

Bisagra para recubrimiento central

Bases estándar con una distancia de 0 mm

* Medida en bases con medida A = 37 mm

22 mm

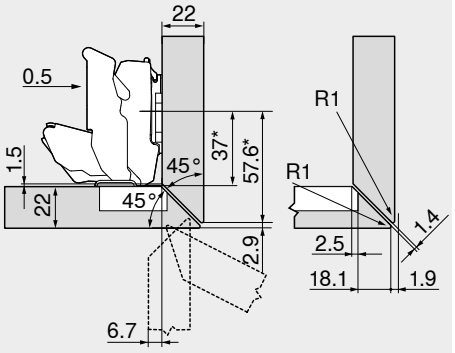

Bisagra para recubrimiento central

Bases estándar con una distancia de 0 mm

* Medida en bases con medida A = 37 mm

24 mm

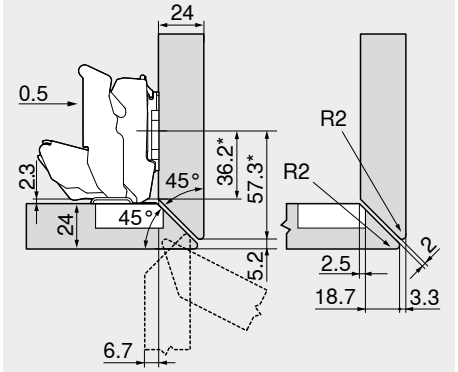

Bisagra para recubrimiento central

Bases estándar con una distancia de 0 mm

* Medida en bases con medida A = 37 mm

Bisagra de 155°

Webcode
DQDHEM

Planificación

Aplicación especial

Herraje para inglete – lateral con recubrimiento grande

16/19 mm

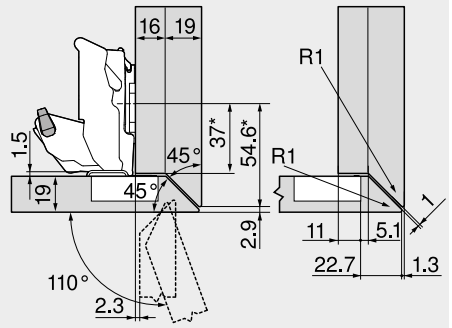

Bisagra para recubrimiento angular
Bases estándar con una distancia de 0 mm

* Medida en bases con medida A = 37 mm

Descripción	Ángulo de apertura	Ref.
Limitador de apertura	110°	70T7553

19/19 mm

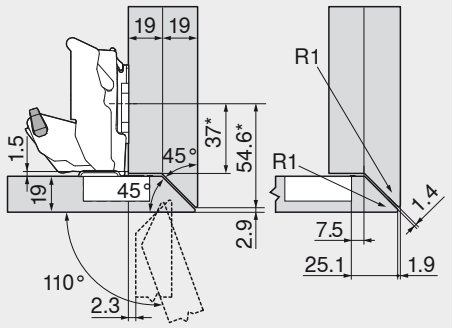

Bisagra para recubrimiento angular
Bases estándar con una distancia de 0 mm

* Medida en bases con medida A = 37 mm

Descripción	Ángulo de apertura	Ref.
Limitador de apertura	110°	70T7553

Recubrimiento del frente máx.

34 mm

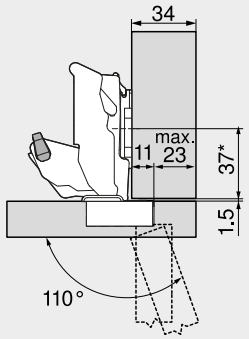

Bisagra para recubrimiento angular
Bases estándar con una distancia de 0 mm

* Medida en bases con medida A = 37 mm

Descripción	Ángulo de apertura	Ref.
Limitador de apertura	110°	70T7553

En cuerpos independientes se puede elegir libremente el espesor del frente FD
En caso de frentes contiguos o de recubrimientos angulares en pared se recomienda un ensayo de montaje

Aplicaciones de ranuras

10 mm

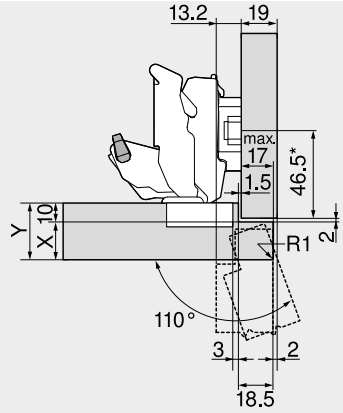

Bisagra para recubrimiento central

Descripción	Distancia (mm)	Ref.
Base	6	175H9160

* Medida en bases con medida A = 37 mm

Descripción	Ángulo de apertura	Ref.
Limitador de apertura	110°	70T7553

Situación de cuerpo	X máx. (mm)	Y máx. (mm)
	18	28
	20	30
	25	35

13 mm

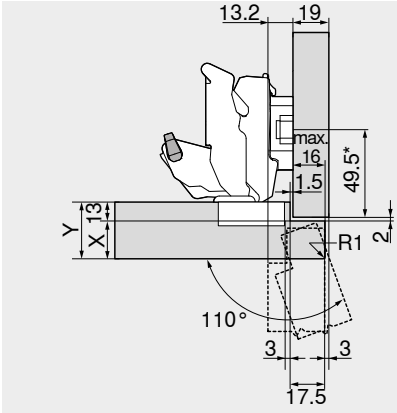

Bisagra para recubrimiento central

Descripción	Distancia (mm)	Ref.
Base	6	175H9160

* Medida en bases con medida A = 37 mm

Descripción	Ángulo de apertura	Ref.
Limitador de apertura	110°	70T7553

Situación de cuerpo	X máx. (mm)	Y máx. (mm)
	16	29
	17	30
	17	30

16 mm

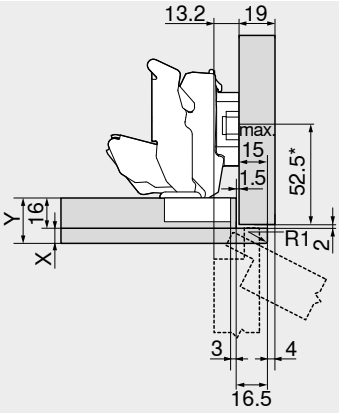

Bisagra para recubrimiento central

Descripción	Distancia (mm)	Ref.
Base	6	175H9160

* Medida en bases con medida A = 37 mm

Situación de cuerpo	X máx. (mm)	Y máx. (mm)
	8	24
	8	24
	8	24

Bisagra de 170°

Webcode DQDI3Y



- **CLIP top** con o sin mecanismo de cierre (muelle)
- Ángulo de apertura de 170°
- Ajuste tridimensional del frente
- Ajuste cómodo de la profundidad con espiral
- Montaje y desmontaje sin herramientas de la puerta en el cuerpo de mueble
- Con **INSERTA** además montaje sin herramientas de la bisagra en la puerta

Aplicación

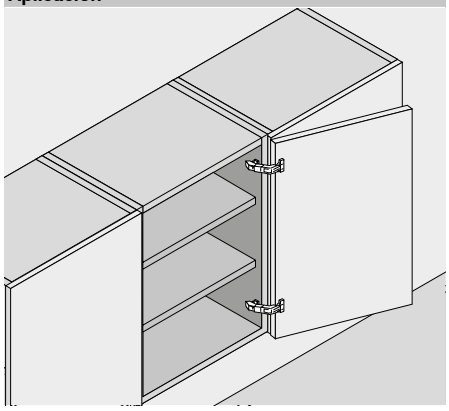

Información de pedido

Recubrimiento angular

Cazoleta | INSERTA

Bisagra	Muelle	Color	Ref.
CLIP top	●	NI	71T6540B
CLIP top	○	NI	70T6540BTL

● Con muelle ○ Sin muelle — NI Niquelado

Cazoleta | Tornillos

Bisagra	Muelle	Color	Ref.
CLIP top	●	NI	71T6550
CLIP top	○	NI	70T6550.TL

Cazoleta | Para presión

Bisagra	Muelle	Color	Ref.
CLIP top	●	NI	71T6580

Accesorios

BLUMOTION 973A

Versión	Ref.
Para acoplar	973A6000

Tapa para bisagras

Presión | estampado	Rótulo	Color	Ref.
Sin impresión	–	NI	80.6507
Estampada	Blum	NI	80.6507.BP

Tope central

Cazoleta | INSERTA

Bisagra	Muelle	Color	Ref.
CLIP top	●	NI	71T6640B
CLIP top	○	NI	☎ 70T6640BTL

● Con muelle ○ Sin muelle — NI Niquelado

Cazoleta | Tornillos

Bisagra	Muelle	Color	Ref.
CLIP top	●	NI	71T6650
CLIP top	○	NI	70T6650.TL

Cazoleta | Para presión

Bisagra	Muelle	Color	Ref.
CLIP top	●	NI	71T6680

Accesorios

BLUMOTION 973A

Versión	Ref.
Para acoplar	973A6000

Tapa para bisagras

Presión | estampado	Rótulo	Color	Ref.
Sin impresión	–	NI	80.6507
Estampada	Blum	NI	80.6507.BP

Montaje interior

Utilizar las bisagras para recubrimiento central y una base elevada de 9 mm

Accesorios – general

Limitador de apertura

Ángulo de apertura	Color	Ref.
130°	Negro	☎ 70.6103

TIP-ON para puertas

Versión	Muelle	Ref.
Versión corta	○	956.1004
Versión larga	○	956A1004
Versión larga	●	956A1006

● Con muelle ○ Sin muelle

Tornillo aglomerado

Ø (mm)	Longitud (mm)	Ref.
3.5	15	609.1500
3.5	17	609.1700

Matriz para encajar a presión

Color	Material	Ref.
Naranja	Plástico	MZM.0040

Bisagra de 170°

Webcode
DQDI3Y

Planificación

Dimensiones de la bisagra y cálculo de los juegos con ajuste en fábrica (distancia de la base = 0 ó 9 mm)

Puerta por interior con apertura de 90°

Recubrimiento angular

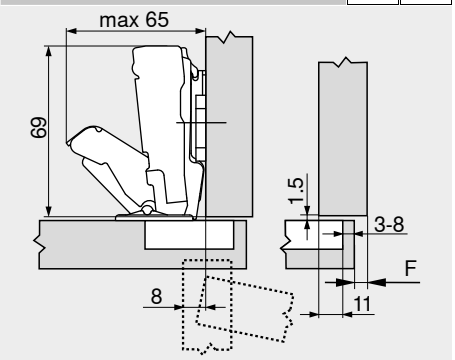

F Juego

Tope central

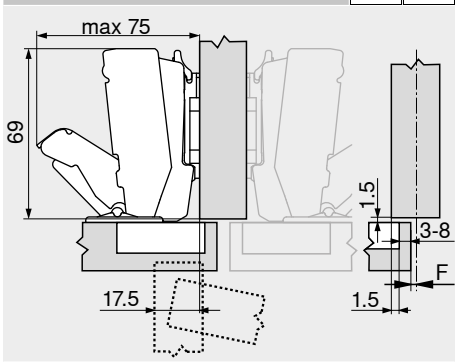

Montaje interior

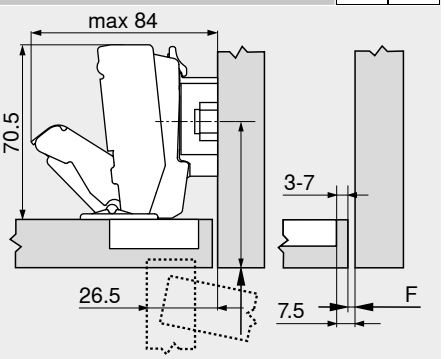

Retroceder la posición de atornillado de la base en función del espesor del frente FD +1.5 mm

Distancia de cazoleta TB

MD	Recubrimiento del frente FA (mm)														
	5	6	7	8	9	10	11	12	13	14	15	16	17	18	19
0										3	4	5	6	7	8
3							3	4	5	6	7	8			
6				3	4	5	6	7	8						
9	3	4	5	6	7	8									

MD Distancia de base (mm)

MD	Recubrimiento del frente FA (mm)														
	–4.5	–3.5	–2.5	–1.5	–0.5	0.5	1.5	2.5	3.5	4.5	5.5	6.5	7.5	8.5	9.5
0										3	4	5	6	7	8
3							3	4	5	6	7	8			
6				3	4	5	6	7	8						
9	3	4	5	6	7	8									

MD Distancia de base (mm)

MD	Recubrimiento del frente FA (mm)														
	–4.5	–3.5	–2.5	–1.5	–0.5										
0															
3															
6															
9	3	4	5	6	7										

MD Distancia de base (mm)

Juego mínimo del juego F para frentes con radio del frente (R = 1 mm) con ajuste en fábrica

No se requiere juego F hasta un espesor del frente FD de 21 mm
A partir de un espesor del frente FD de 22 mm se recomienda un ensayo de montaje

Ajuste

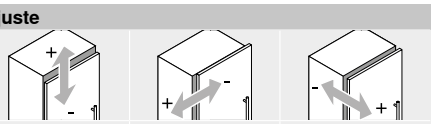

Máx. ±3.0 mm
Ver las bases

±2.0 mm

+3.0 mm
–2.0 mm

Montaje por atornillado

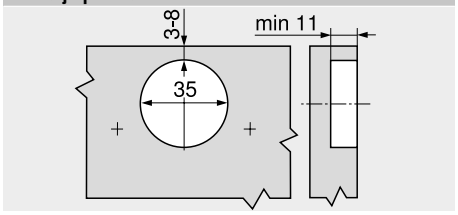

Montaje INSERTA | por encaje a presión

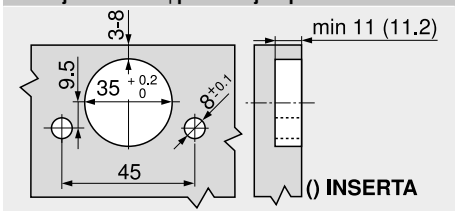

Cotas de la cazoleta

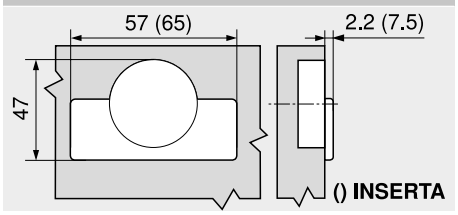

Indicaciones en la página

Observación de seguridad	665	Visión general – BLUMOTION para puertas	171	**Montaje, desmontaje y ajuste**	
Visión general – CLIP top BLUMOTION | CLIP top – bisagras	75	Visión general – TIP-ON para puertas	185		
		Herraje para inglete – giratorio	88		
Bases	156	Visión general – ayudas de montaje	561	Short-URL	
Accesorios – tapa para bisagras	164	Para más información técnica	662	www.blum.com/a210	
Accesorios – general	166				

Bisagra para puertas perfiladas

Webcode
DQDITA



- Bisagra para **puertas gruesas y puertas con perfiles**
- **CLIP top BLUMOTION** con **BLUMOTION** integrado (con desactivación)
- **CLIP top** con o sin mecanismo de cierre (muelle)
- Ángulo de apertura de 95°
- Ajuste tridimensional del frente
- Ajuste cómodo de la profundidad con espiral
- Montaje y desmontaje sin herramientas de la puerta en el cuerpo de mueble
- Con **INSERTA** además montaje sin herramientas de la bisagra en la puerta

Aplicación

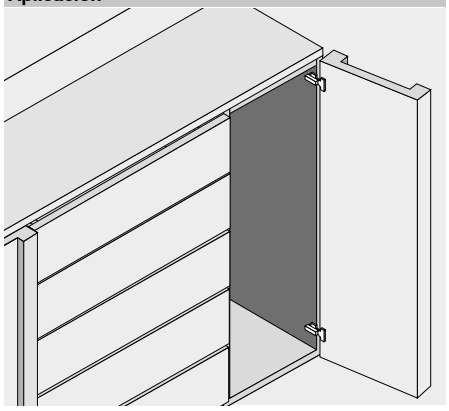

Información de pedido

Recubrimiento angular

Cazoleta		INSERTA	
Bisagra	**Muelle**	**Color**	**Ref.**
CLIP top BLUMOTION	●	NI | ONS	71B9590
CLIP top	●	NI	71T9590B
CLIP top	○	NI | ONS	70T9590BTL

● Con muelle ○ Sin muelle
NI Niquelado ONS Negro ónix

Cazoleta		Tornillos	
Bisagra	**Muelle**	**Color**	**Ref.**
CLIP top BLUMOTION	●	NI | ONS	71B9550
CLIP top	●	NI	71T9550
CLIP top	○	NI | ONS	70T9550.TL

Cazoleta		Para presión	
Bisagra	**Muelle**	**Color**	**Ref.**
CLIP top BLUMOTION	●	NI | ONS	71B9580
CLIP top	●	NI	71T9580
CLIP top	○	ONS	70T9580.TL

Tope central

Cazoleta		INSERTA	
Bisagra	**Muelle**	**Color**	**Ref.**
CLIP top BLUMOTION	●	NI | ONS	71B9690
CLIP top	●	NI	71T9690B
CLIP top	○	ONS	70T9690BTL

● Con muelle ○ Sin muelle
NI Niquelado ONS Negro ónix

Cazoleta		Tornillos	
Bisagra	**Muelle**	**Color**	**Ref.**
CLIP top BLUMOTION	●	NI | ONS	71B9650
CLIP top	●	NI	71T9650
CLIP top	○	NI | ONS	70T9650.TL

Cazoleta		Para presión	
Bisagra	**Muelle**	**Color**	**Ref.**
CLIP top BLUMOTION	●	NI	71B9680
CLIP top	●	NI	71T9680

Montaje interior

Cazoleta		INSERTA	
Bisagra	**Muelle**	**Color**	**Ref.**
CLIP top BLUMOTION	●	NI | ONS	71B9790
CLIP top	●	NI	71T9790B
CLIP top	○	ONS	70T9790BTL

● Con muelle ○ Sin muelle
NI Niquelado ONS Negro ónix

Cazoleta		Tornillos	
Bisagra	**Muelle**	**Color**	**Ref.**
CLIP top BLUMOTION	●	NI | ONS	71B9750
CLIP top	●	NI	71T9750
CLIP top	○	NI | ONS	70T9750.TL

Cazoleta		Para presión	
Bisagra	**Muelle**	**Color**	**Ref.**
CLIP top BLUMOTION	●	NI	71B9780
CLIP top	●	NI	71T9780

Accesorios

Tapa para bisagras

Presión | estampado	Rótulo	Color	Ref.
Sin impresión	–	NI | ONS	70.1553
Estampada	Blum	NI	70.1553.BP

Accesorios

Tapa para bisagras

Presión | estampado	Rótulo	Color	Ref.
Sin impresión	–	NI | ONS	70.1663
Estampada	Blum	NI	70.1663.BP

Accesorios

Tapa para bisagras

Presión | estampado	Rótulo	Color	Ref.
Sin impresión	–	NI | ONS	70.1663
Estampada	Blum	NI	70.1663.BP

Advertencia

Las bisagras CLIP top BLUMOTION y CLIP top no se pueden combinar entre sí en un frente.

Accesorios – general

TIP-ON para puertas

Versión	Muelle	Ref.
Versión corta	○	956.1004
Versión larga	○	956A1004
Versión larga	●	956A1006

● Con muelle ○ Sin muelle

Tapa de cazoleta de bisagra

Bisagra	Color	Ref.
CLIP top BLUMOTION	NI | ONS	70T3504
CLIP top	NI | ONS	70T1504

NI Niquelado ONS Negro ónix

Distanciador de cazoleta de bisagra

Bisagra	Distancia (mm)	Ref.
CLIP top BLUMOTION	1.5	70T3507.21

Tornillo aglomerado

Ø (mm)	Longitud (mm)	Ref.
3.5	15	609.1500
3.5	17	609.1700

Matriz para encajar a presión

Color	Material	Ref.
Naranja	Plástico	MZM.0040

Bisagra para puertas perfiladas

Webcode
DQDITA

Planificación

Dimensiones de la bisagra y cálculo de los juegos con ajuste en fábrica (distancia de la base = 0 mm)

Puerta por interior en plena apertura

Recubrimiento angular

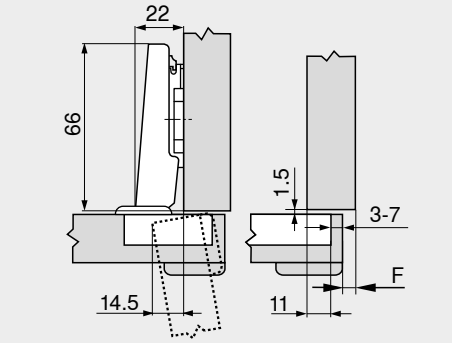

F Juego

Tope central

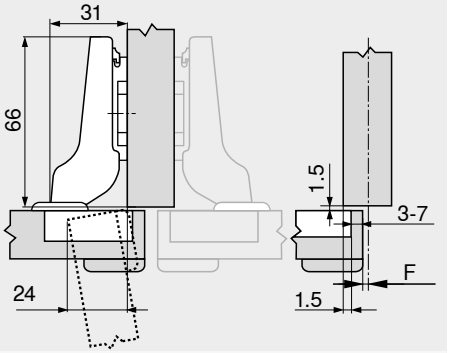

Montaje interior

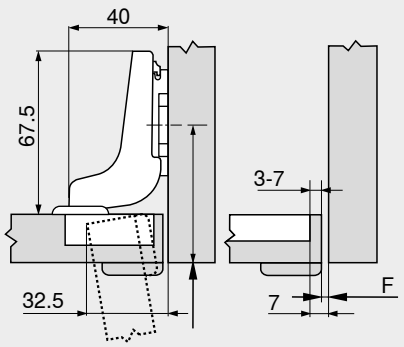

Retroceder la posición de atornillado de la base en función del espesor del frente FD +1.5 mm

Distancia de cazoleta TB

MD	Recubrimiento del frente FA (mm)													
	5	6	7	8	9	10	11	12	13	14	15	16	17	18
0										3	4	5	6	7
3							3	4	5	6	7			
6				3	4	5	6	7						
9	3	4	5	6	7									

MD Distancia de base (mm)

MD	Recubrimiento del frente FA (mm)													
	-4.5	-3.5	-2.5	-1.5	-0.5	0.5	1.5	2.5	3.5	4.5	5.5	6.5	7.5	8.5
0										3	4	5	6	7
3							3	4	5	6	7			
6				3	4	5	6	7						
9	3	4	5	6	7									

MD Distancia de base (mm)

MD	Recubrimiento del frente FA (mm)								
	–7	–6	–5	–4	–3	–2	–1	0	
0				3	4	5	6	7	
3	3	4	5	6	7				
6									
9									

MD Distancia de base (mm)

Juego mínimo del juego F para frentes con radio del frente (R = 1 mm) con ajuste en fábrica



Distancia de cazoleta TB (mm)	Espesor del frente FD (mm)											
	16	18	19	20	22	24	26	28	29	30	31	32
3	0.2	0.3	0.4	0.5	0.8	1.0	1.5	1.9	2.8	3.6	4.5	5.4
4	0.2	0.3	0.4	0.5	0.7	1.0	1.4	1.8	2.5	3.1	4.0	4.8
5	0.2	0.3	0.4	0.5	0.7	1.0	1.4	1.8	2.3	2.7	3.5	4.3
6	0.2	0.3	0.4	0.5	0.7	1.0	1.4	1.8	2.2	2.5	3.2	3.8
7	0.2	0.3	0.4	0.5	0.7	0.9	1.4	1.7	2.1	2.4	3.0	3.5
	Adicional para un ajuste lateral de +2 mm											
	+0.1	+0.2	+0.2	+0.2	+0.3	+0.4	+0.4	+0.5	+0.4	+0.4	+0.4	+0.3

Ajuste

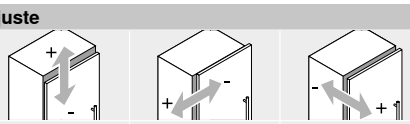

Máx. ±3.0 mm
Ver las bases

±2.0 mm

+3.0 mm
–2.0 mm

Montaje por atornillado

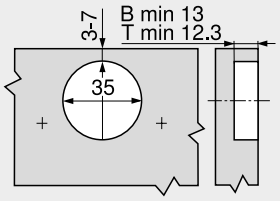

B CLIP top BLUMOTION
T CLIP top

Montaje INSERTA | por encaje a presión

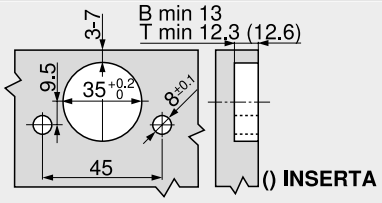

B CLIP top BLUMOTION
T CLIP top

Cotas de la cazoleta

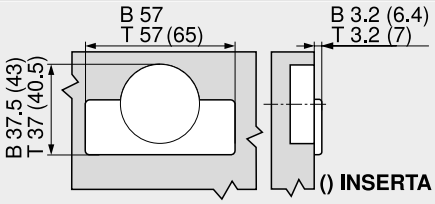

B CLIP top BLUMOTION
T CLIP top

Indicaciones en la página

Visión general – CLIP top BLUMOTION | CLIP top – bisagras	75	Visión general – TIP-ON para puertas	185
Bases	156	Visión general – ayudas de montaje	561
Accesorios – tapa para bisagras	164	Para más información técnica	662
Accesorios – general	166		
Visión general – BLUMOTION para puertas	171		

Montaje, desmontaje y ajuste

Short-URL
www.blum.com/a210

Bisagra de 125º

Webcode DQDJIM



- **Entrada 0 en recubrimiento angular (para armarios con módulos extraíbles interiores o repisas)**
- Bisagra para **puertas gruesas y puertas con perfiles**
- **CLIP top BLUMOTION** con **BLUMOTION** integrado (con desactivación)
- Ángulo de apertura de 125°
- Ajuste tridimensional del frente
- Ajuste cómodo de la profundidad con espiral
- Montaje y desmontaje sin herramientas de la puerta en el cuerpo de mueble
- Se adecua para aplicaciones especiales, como p. ej. puertas con inglete

Aplicación

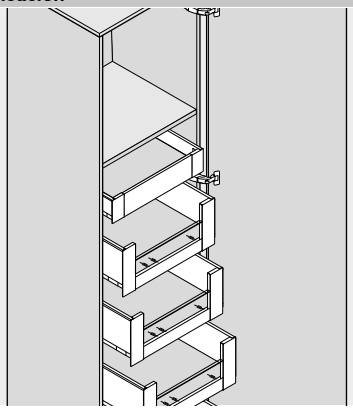

Información de pedido

Recubrimiento angular Entrada 0

Cazoleta | **Tornillos**

Bisagra	Muelle	Color	Ref.
CLIP top BLUMOTION	●	NI	71B7550D

● Con muelle NI Niquelado

Cazoleta | **Para presión**

Bisagra	Muelle	Color	Ref.
CLIP top BLUMOTION	●	NI	71B7580D

Accesorios

Tapa para bisagras

Presión | estampado	Rótulo	Color	Ref.
Sin impresión	–	NI	70.4503
Estampada	Blum	NI	70.4503.BP

Accesorios – general

Limitador de apertura

Ángulo de apertura	Color	Ref.
92°	R7037	70T7553

R7037 RAL 7037 gris polvo

Tornillo aglomerado

Ø (mm)	Longitud (mm)	Ref.
3.5	15	609.1500
3.5	17	609.1700

Tapa de cazoleta de bisagra

Bisagra	Color	Ref.
CLIP top BLUMOTION	NI	70T7504

NI Niquelado

Distanciador de cazoleta de bisagra

Bisagra	Distancia (mm)	Ref.
CLIP top BLUMOTION	1.5	70T3507.21

Matriz para encajar a presión

Color	Material	Ref.
Naranja	Plástico	MZM.0040

Bisagra de 125º

Webcode
DQDJIM

Planificación

Dimensiones de la bisagra y cálculo de los juegos con ajuste en fábrica (distancia de la base = 0 mm)

Puerta por interior con apertura de 90°

Recubrimiento angular
Entrada 0

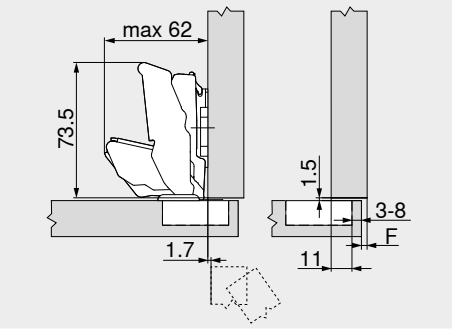

F Juego

Distancia de cazoleta TB

MD	Recubrimiento del frente FA (mm)													
	5	6	7	8	9	10	11	12	13	14	15	16	17	18	19
0										3	4	5	6	7	8
3							3	4	5	6	7	8			
6				3	4	5	6	7	8						
9	3	4	5	6	7	8									

MD Distancia de base (mm)

Juego mínimo del juego F para frentes con radio del frente (R = 1 mm) con ajuste en fábrica



Distancia de cazoleta TB (mm)	Espesor del frente FD (mm)											
	29	30	31	32	33	34	35	36	37	38	39	40
3	0	0	0	0.1	0.3	0.7	1.2	2	2.8	4.1	5.7	–
4	0	0	0	0.1	0.4	0.8	1.5	2.3	3.4	4.9	–	–
5	0	0	0	0.1	0.4	1	1.7	2.8	4.2	–	–	–
6	0	0	0	0.1	0.6	1.2	2.1	3.5	–	–	–	–
7	0	0	0	0.2	0.7	1.6	2.8	–	–	–	–	–
8	0	0	0	0.3	1	2	–	–	–	–	–	–

En caso de recubrimientos angulares en pared se recomienda un ensayo de montaje

92° Limitador de apertura

Ajuste

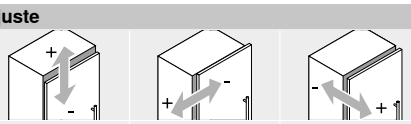

Máx. ±3.0 mm
Ver las bases

±2.0 mm

+3.0 mm
–2.0 mm

Montaje por atornillado

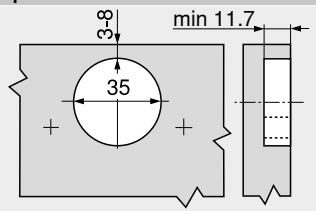

Montaje por encaje a presión

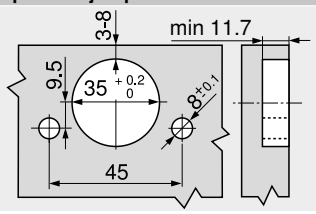

Cotas de la cazoleta

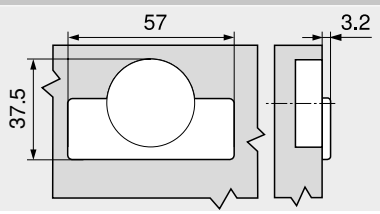

Indicaciones en la página

Visión general – CLIP top BLUMOTION | CLIP top – bisagras	75	Visión general – ayudas de montaje	561
Bases	156	Para más información técnica	662
Accesorios – tapa para bisagras	164		
Accesorios – general	166		
Visión general – BLUMOTION para puertas	171		

Montaje, desmontaje y ajuste

Short-URL
www.blum.com/a210

Bisagra de 125º

Webcode DQDJIM

Planificación

Aplicación especial

Herraje para inglete – giratorio

22 mm

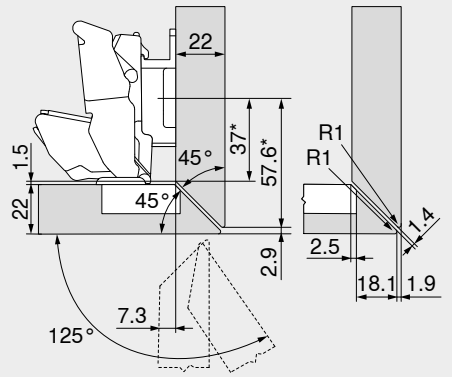

Bisagra para recubrimiento angular

* Medida en bases con medida A = 37 mm

Descripción	Distancia (mm)	Ref.
Base	9	175H7190

25 mm

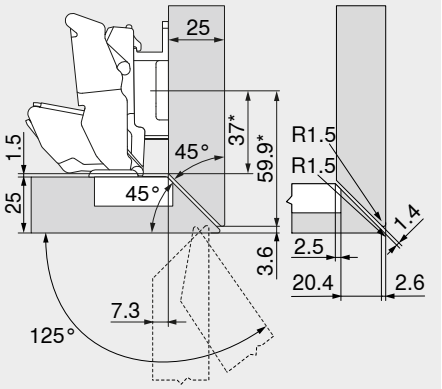

Bisagra para recubrimiento angular

* Medida en bases con medida A = 37 mm

Descripción	Distancia (mm)	Ref.
Base	9	175H7190

28 mm

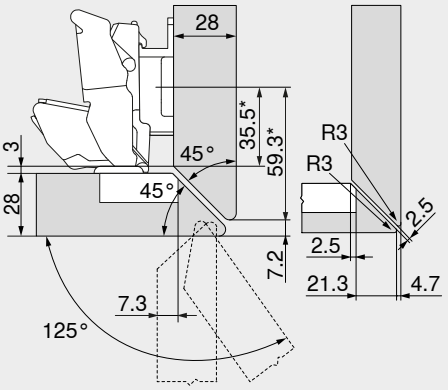

Bisagra para recubrimiento angular

* Medida en bases con medida A = 37 mm

Descripción	Distancia (mm)	Ref.
Base	9	175H7190

Herraje para inglete – lateral

22 mm

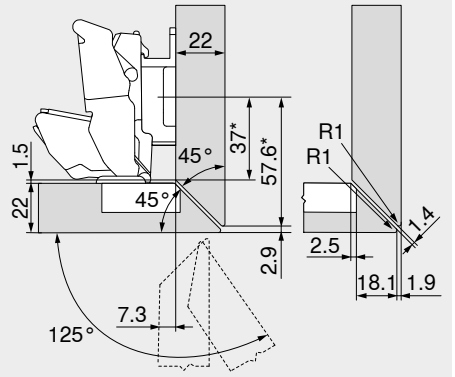

Bisagra para recubrimiento angular

* Medida en bases con medida A = 37 mm

Descripción	Distancia (mm)	Ref.
Base	9	175H7190

25 mm

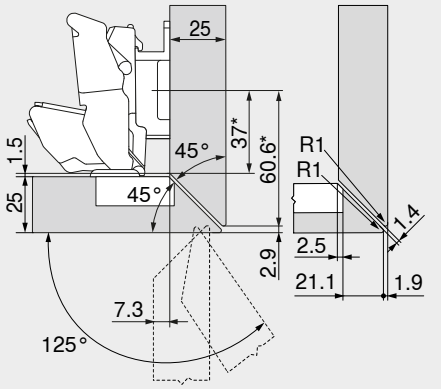

Bisagra para recubrimiento angular

* Medida en bases con medida A = 37 mm

Descripción	Distancia (mm)	Ref.
Base	9	175H7190

30 mm

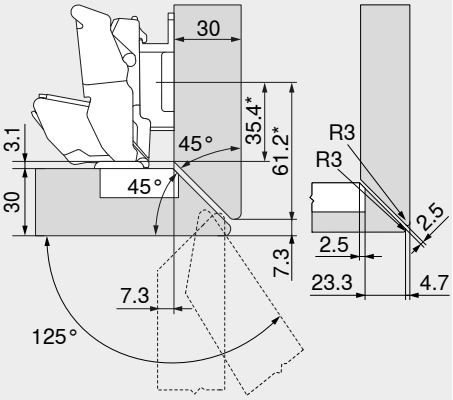

Bisagra para recubrimiento angular

* Medida en bases con medida A = 37 mm

Descripción	Distancia (mm)	Ref.
Base	9	175H7190

Bisagra de 125º

Webcode
DQDJIM

Planificación

Aplicación especial

Herraje para inglete – lateral con recubrimiento grande

19/24 mm

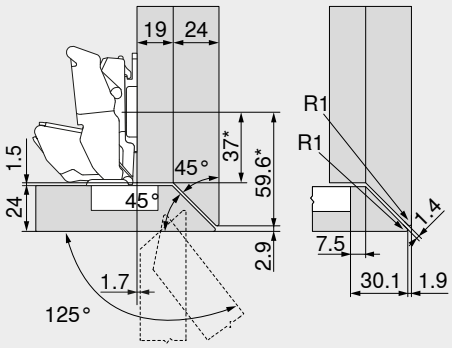

Bisagra para recubrimiento angular
Bases estándar con una distancia de 0 mm
* Medida en bases con medida A = 37 mm

Herraje para inglete – giratorio con recubrimiento grande

19/19 mm

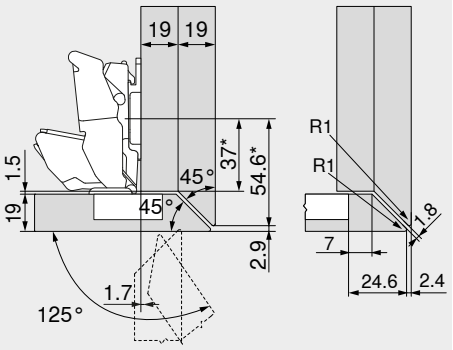

Bisagra para recubrimiento angular
Bases estándar con una distancia de 0 mm
* Medida en bases con medida A = 37 mm

Recubrimiento del frente máx.

39 mm

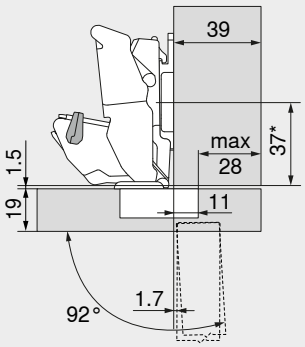

Bisagra para recubrimiento angular
Bases estándar con una distancia de 0 mm
* Medida en bases con medida A = 37 mm

Descripción	Ángulo de apertura	Ref.
Limitador de apertura	92°	70T7553

En cuerpos independientes se puede elegir libremente el espesor del frente FD
En caso de frentes contiguos o de recubrimientos angulares en pared se recomienda un ensayo de montaje

Materiales delgados – salientes

16 + 6 mm

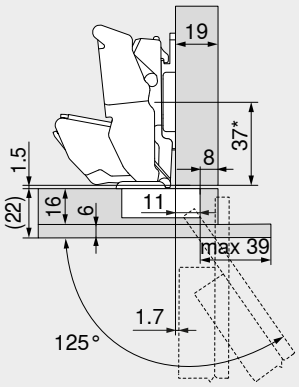

Bisagra para recubrimiento angular
Bases estándar con una distancia de 0 mm
* Medida en bases con medida A = 37 mm

16 + 6 mm

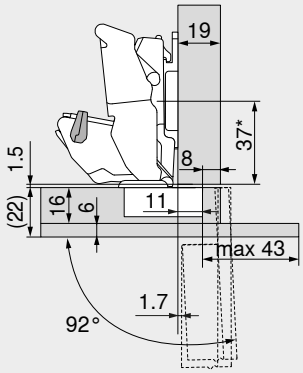

Bisagra para recubrimiento angular
Bases estándar con una distancia de 0 mm
* Medida en bases con medida A = 37 mm

Descripción	Ángulo de apertura	Ref.
Limitador de apertura	92°	70T7553

Sistemas de bisagras

► CLIP top BLUMOTION | CLIP top – bisagras
►► Aplicación en rincones falsos

Bisagra para rincones falsos interior

Webcode
DQDK7Y



- Bisagra para **rincones falsos**
- **CLIP top BLUMOTION** con **BLUMOTION** integrado (con desactivación)
- **CLIP top** sin mecanismo de cierre (muelle)
- Ángulo de apertura de 95° | 83°
- Ajuste tridimensional del frente
- Ajuste cómodo de la profundidad con espiral
- Montaje y desmontaje sin herramientas de la puerta en el cuerpo de mueble
- Con **INSERTA** además montaje sin herramientas de la bisagra en la puerta

Aplicación

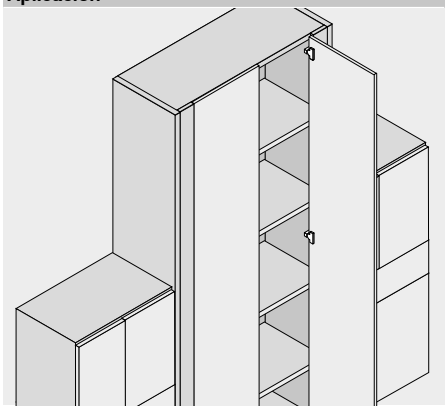

Información de pedido

Montaje interior
Ángulo de apertura de 95°

Cazoleta | **INSERTA**

Bisagra	Muelle	Color	Ref.
CLIP top BLUMOTION	●	NI | ONS	79B9590

● Con muelle ○ Sin muelle
NI Niquelado ONS Negro ónix

Cazoleta | **Tornillos**

Bisagra	Muelle	Color	Ref.
CLIP top BLUMOTION	●	NI | ONS	79B9550
CLIP top	○	NI	78T9550.TL

Cazoleta | **Para presión**

Bisagra	Muelle	Color	Ref.
CLIP top BLUMOTION	●	NI | ONS	79B9580

Montaje interior
Ángulo de apertura de 83°

Cazoleta | **Tornillos**

Bisagra	Muelle	Color	Ref.
CLIP top BLUMOTION	●	NI	☎ 79B9550.83
CLIP top	○	NI	☎ 78T9550.83

Accesorios

Tapa para bisagras

Presión | estampado	Rótulo	Color	Ref.
Sin impresión	–	NI | ONS	70.1503
Estampada	Blum	NI | ONS	70.1503.BP

Advertencia

Las bisagras CLIP top BLUMOTION y CLIP top no se pueden combinar entre sí en un frente.

Accesorios – general

TIP-ON para puertas

Versión	Muelle	Ref.
Versión corta	○	956.1004
Versión larga	○	956A1004
Versión larga	●	956A1006

● Con muelle ○ Sin muelle

Tapa de cazoleta de bisagra

Bisagra	Color	Ref.
CLIP top BLUMOTION	NI | ONS	70T3504
CLIP top	NI	70T1504

NI Niquelado ONS Negro ónix

Tornillo aglomerado

Ø (mm)	Longitud (mm)	Ref.
3.5	15	609.1500
3.5	17	609.1700

Matriz para encajar a presión

Color	Material	Ref.
Naranja	Plástico	MZM.0040

Bisagra para rincones falsos interior

Webcode DQDK7Y

Planificación

Dimensiones de la bisagra y cálculo de los juegos con ajuste en fábrica (distancia de la base = 3 mm)

Puerta por interior en plena apertura

Montaje interior

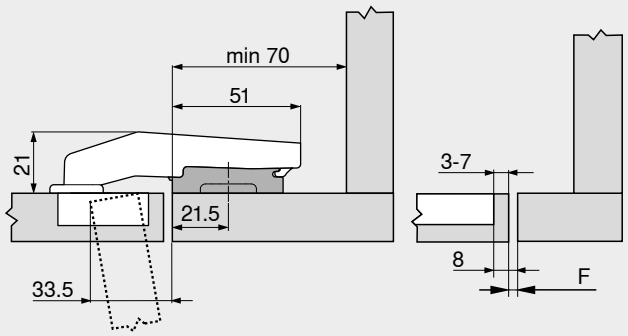

¡Adelantar la posición de montaje estándar de la base de 15.5 mm (= 21.5 mm) hacia la arista del marco!

¡Sólo utilizar una base estándar elevada de 3 mm para que la superficie interior de la puerta se encuentre alineada con la superficie interior del marco!

F = 8 mm – TB

F	Juego
TB	Distancia de cazoleta

Juego mínimo del juego F para frentes con radio del frente (R = 1 mm) con ajuste en fábrica



Distancia de cazoleta TB (mm)	Espesor del frente FD (mm)											
	16	18	19	20	22	24	26	28	29	30	31	32
3	0.2	0.3	0.4	0.5	0.8	1.0	1.5	1.9	△	△	△	△
4	0.2	0.3	0.4	0.5	0.7	1.0	1.4	1.8	△	△	△	△
5	0.2	0.3	0.4	0.5	0.7	1.0	1.4	1.8	△	△	△	△
6	0.2	0.3	0.4	0.5	0.7	1.0	1.4	1.8	△	△	△	△
7	0.2	0.3	0.4	0.5	0.7	0.9	1.4	1.7	△	△	△	△

△ Recomendamos un ensayo de montaje

Ajuste

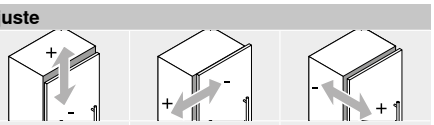

Máx. ±3.0 mm
Ver las bases

±2.5 mm

±1.0 mm

Montaje por atornillado

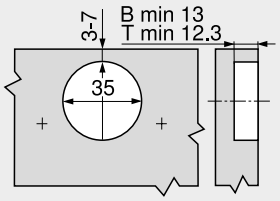

B	CLIP top BLUMOTION
T	CLIP top

Montaje INSERTA | por encaje a presión

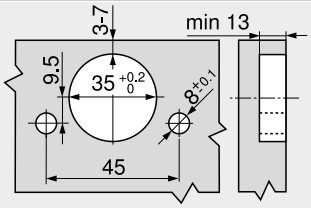

Cotas de la cazoleta

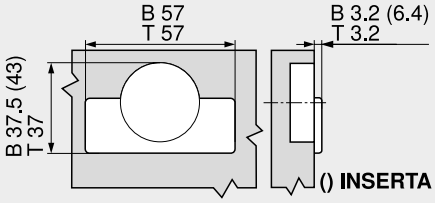

B	CLIP top BLUMOTION
T	CLIP top

Indicaciones en la página

Visión general – CLIP top BLUMOTION | CLIP top – bisagras	75	Visión general – TIP-ON para puertas	185	**Montaje, desmontaje y ajuste**	
Bases	156	Visión general – ayudas de montaje	561		
Accesorios – tapa para bisagras	164	Para más información técnica	662	Short-URL	
Accesorios – general	166			www.blum.com/a210	
Visión general – BLUMOTION para puertas	171				

Bisagra para rincones falsos solapada

Webcode
DQDKXA



- Bisagra para **rincones falsos solapados**
- **CLIP top BLUMOTION** con **BLUMOTION** integrado (con desactivación)
- Ángulo de apertura de 95°
- Ajuste tridimensional del frente
- Ajuste cómodo de la profundidad con espiral
- Montaje y desmontaje sin herramientas de la puerta en el cuerpo de mueble
- Con **INSERTA** además montaje sin herramientas de la bisagra en la puerta

Aplicación

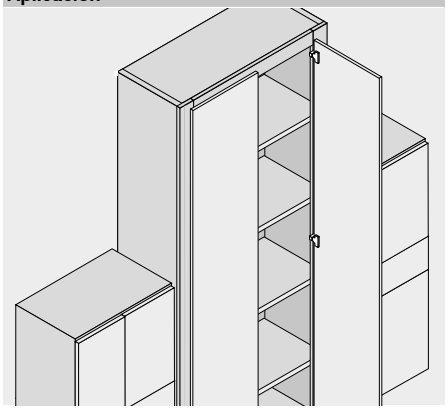

Información de pedido

Recubrimiento angular

Cazoleta — **INSERTA**

Bisagra	Muelle	Color	Ref.
CLIP top BLUMOTION	●	NI	☎ 79B9990

● Con muelle — NI Niquelado

Cazoleta — **Tornillos**

Bisagra	Muelle	Color	Ref.
CLIP top BLUMOTION	●	NI	79B9950

Cazoleta — **Para presión**

Bisagra	Muelle	Color	Ref.
CLIP top BLUMOTION	●	NI	☎ 79B9980

Accesorios

Tapa para bisagras

Presión | estampado	Rótulo	Color	Ref.
Sin impresión	–	NI	70.1503
Estampada	Blum	NI	70.1503.BP

Accesorios – general

Tapa de cazoleta de bisagra

Bisagra	Color	Ref.
CLIP top BLUMOTION	NI	70T3504

NI Niquelado

Tornillo aglomerado

Ø (mm)	Longitud (mm)	Ref.
3.5	15	609.1500
3.5	17	609.1700

Matriz para encajar a presión

Color	Material	Ref.
Naranja	Plástico	MZM.0040

Bisagra para rincones falsos solapada

Webcode
DQDKXA

Planificación

Dimensiones de la bisagra y cálculo de los juegos con ajuste en fábrica (distancia de la base = 3 mm)

Puerta por interior en plena apertura

Recubrimiento angular

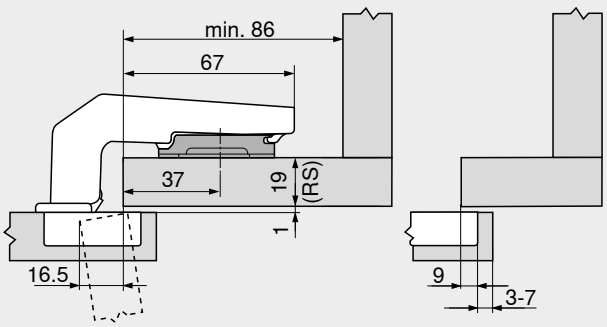

Espesor de marco RS (mm)	Distancia de base (mm)
16	6
19	3
22	0

Juego mínimo del juego F para frentes con radio del frente (R = 1 mm) con ajuste en fábrica



Distancia de cazoleta TB (mm)	Espesor del frente FD (mm)											
	16	18	19	20	22	24	26	28	29	30	31	32
3	0.2	0.3	0.4	0.5	0.8	1.0	1.5	1.9	△	△	△	△
4	0.2	0.3	0.4	0.5	0.7	1.0	1.4	1.8	△	△	△	△
5	0.2	0.3	0.4	0.5	0.7	1.0	1.4	1.8	△	△	△	△
6	0.2	0.3	0.4	0.5	0.7	1.0	1.4	1.8	△	△	△	△
7	0.2	0.3	0.4	0.5	0.7	0.9	1.4	1.7	△	△	△	△

△ Recomendamos un ensayo de montaje

Ajuste

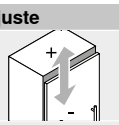

Máx. ±3.0 mm
Ver las bases

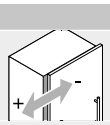

±2.5 mm

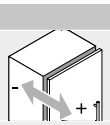

±1.0 mm

Montaje por atornillado

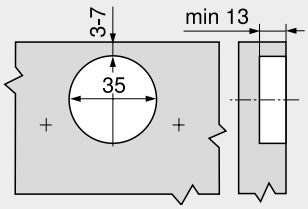

Montaje INSERTA | por encaje a presión

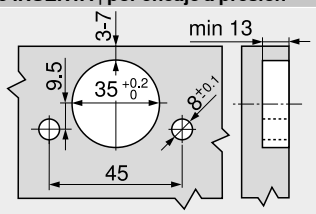

Cotas de la cazoleta

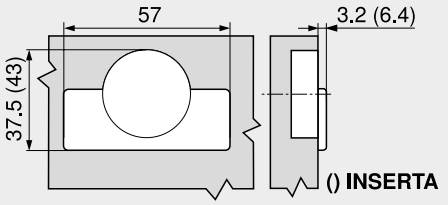

Indicaciones en la página

Visión general – CLIP top BLUMOTION | CLIP top – bisagras	75	Visión general – ayudas de montaje	561
Bases	156	Para más información técnica	662
Accesorios – tapa para bisagras	164		
Accesorios – general	166		
Visión general – BLUMOTION para puertas	171		

Montaje, desmontaje y ajuste

Short-URL
www.blum.com/a210

CLIP top BLUMOTION bisagra para puertas con marcos de aluminio de 95°

Webcode
DQDLMM



- Bisagra para puertas con **marcos estrechos en aluminio**
- **CLIP top BLUMOTION** con **BLUMOTION** integrado (con desactivación)
- Ángulo de apertura de 95°
- Ajuste tridimensional del frente
- Ajuste cómodo de la profundidad con espiral
- Montaje y desmontaje sin herramientas de la puerta en el cuerpo de mueble
- Tornillos de fijación incluidos

Aplicación

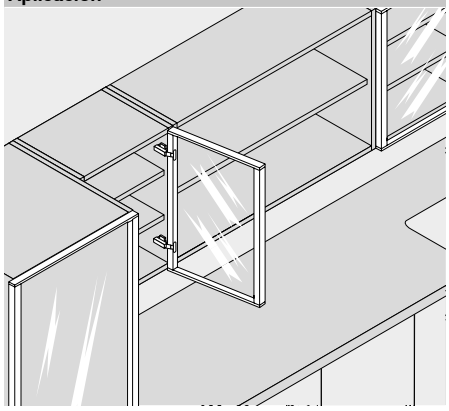

Información de pedido

Recubrimiento angular

Cazoleta / Bisagra	Muelle	Color	Ref.
CLIP top BLUMOTION	●	NI	71B950A

● Con muelle — NI Niquelado

Tope central

Cazoleta / Bisagra	Muelle	Color	Ref.
CLIP top BLUMOTION	●	NI	71B960A

● Con muelle — NI Niquelado

Montaje interior

Cazoleta / Bisagra	Muelle	Color	Ref.
CLIP top BLUMOTION	●	NI	71B970A

● Con muelle — NI Niquelado

Accesorios

Tapa para bisagras

Presión | estampado	Rótulo	Color	Ref.
Sin impresión	–	NI	70.1553
Estampada	Blum	NI	70.1553.BP

Accesorios

Tapa para bisagras

Presión | estampado	Rótulo	Color	Ref.
Sin impresión	–	NI	70.1663
Estampada	Blum	NI	70.1663.BP

Accesorios

Tapa para bisagras

Presión | estampado	Rótulo	Color	Ref.
Sin impresión	–	NI	70.1663
Estampada	Blum	NI	70.1663.BP

CLIP top BLUMOTION bisagra para puertas con marcos de aluminio de 95°

Webcode
DQDLMM

Planificación

Dimensiones de la bisagra y cálculo de los juegos con ajuste en fábrica (distancia de la base = 0 mm)

Puerta por interior en plena apertura

Recubrimiento angular

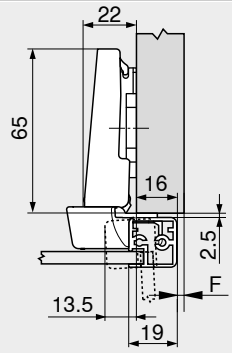

F Juego

Tope central

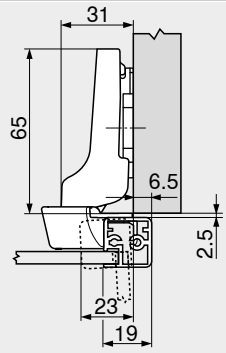

Montaje interior

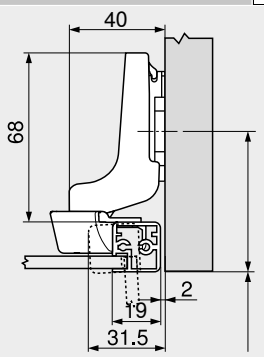

Retroceder la posición de fijación de la base en el espesor del marco +2.5 mm

Juego mínimo del juego F para frentes con marco de aluminio (R = 1 mm) con ajuste en fábrica

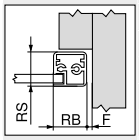

Ancho de marco RB (mm)	Espesor de marco RS (mm)											
	18	19	20	21	22	24	25	26	27	28	30	32
18	0.2	0.3	0.4	0.6	0.7	1.2	△	△	△	△	△	△
19	0.2	0.3	0.4	0.6	0.7	1.2	△	△	△	△	△	△
20	0.2	0.3	0.4	0.5	0.7	1.1	△	△	△	△	△	△
21	0.2	0.3	0.4	0.5	0.7	1.0	△	△	△	△	△	△
22	0.2	0.3	0.4	0.5	0.7	1.1	△	△	△	△	△	△
	Adicional para un ajuste lateral de +2 mm											
	+0.1	+0.2	+0.3	+0.3	+0.3	+0.4						

△ Recomendamos un ensayo de montaje

Ajuste

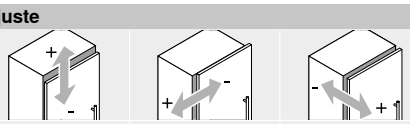

Máx. ±3.0 mm
Ver las bases

±2.0 mm

+3.0 mm
–2.0 mm

Montaje por atornillado

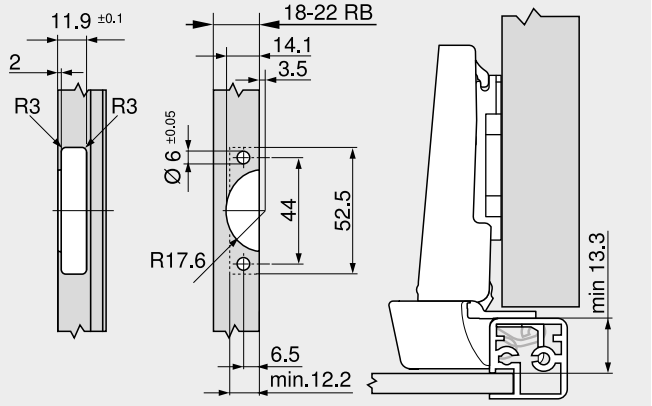

RB Ancho de marco

Indicaciones en la página

Visión general – CLIP top BLUMOTION | CLIP top – bisagras	75	Para más información técnica	662
Bases	156	**Montaje, desmontaje y ajuste**	
Accesorios – tapa para bisagras	164		
Accesorios – general	166	Short-URL	
Visión general – ayudas de montaje	561	www.blum.com/a210	

Bisagra para puertas con marcos de aluminio de 95°

Webcode DQDMBY

CLIP top para 973A



- Bisagra para puertas con **marcos estrechos en aluminio**
- **CLIP top** para 973A con mecanismo de cierre (muelle)
- **CLIP top** con o sin mecanismo de cierre (muelle)
- Ángulo de apertura de 95°
- Ajuste tridimensional del frente
- Ajuste cómodo de la profundidad con espiral
- Montaje y desmontaje sin herramientas de la puerta en el cuerpo de mueble
- Tornillos de fijación incluidos

CLIP top



Información de pedido

Recubrimiento angular

Cazoleta / Bisagra	Muelle	Tornillos: Color	Ref.
CLIP top para 973A	●	NI	71T950AB
CLIP top	●	NI | ONS	71T950A
CLIP top	○	NI	70T950A.TL

● Con muelle ○ Sin muelle
NI Niquelado ONS Negro ónix

Tope central

Cazoleta / Bisagra	Muelle	Tornillos: Color	Ref.
CLIP top para 973A	●	NI	71T960AB
CLIP top	●	NI	71T960A

● Con muelle
NI Niquelado

Montaje interior

Cazoleta / Bisagra	Muelle	Tornillos: Color	Ref.
CLIP top	●	NI	71T970A

● Con muelle
NI Niquelado

Accesorios

BLUMOTION 973A

Versión	Ref.
Para acoplar	973A0500.01

BLUMOTION 973A

Versión	Ref.
Para acoplar	973A0600

Accesorios

Tapa para bisagras

Presión | estampado	Rótulo	Color	Ref.
Sin impresión	–	NI | ONS	70.1553
Estampada	Blum	NI	70.1553.BP

Tapa para bisagras

Presión | estampado	Rótulo	Color	Ref.
Sin impresión	–	NI | ONS	70.1663
Estampada	Blum	NI	70.1663.BP

Tapa para bisagras

Presión | estampado	Rótulo	Color	Ref.
Sin impresión	–	NI | ONS	70.1663
Estampada	Blum	NI	70.1663.BP

Accesorios – general

TIP-ON para puertas

Versión	Muelle	Ref.
Versión corta	○	956.1004
Versión larga	○	956A1004
Versión larga	●	956A1006

● Con muelle ○ Sin muelle

Bisagra para puertas con marcos de aluminio de 95°

Webcode
DQDMBY

Planificación

Dimensiones de la bisagra y cálculo de los juegos con ajuste en fábrica (distancia de la base = 0 mm)

Puerta por interior en plena apertura

Recubrimiento angular

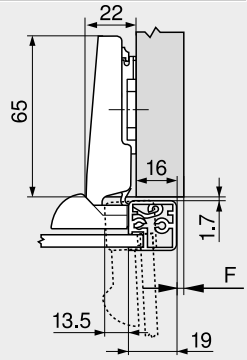

F Juego

Tope central

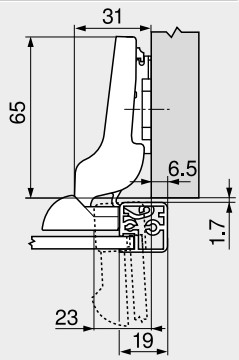

Montaje interior

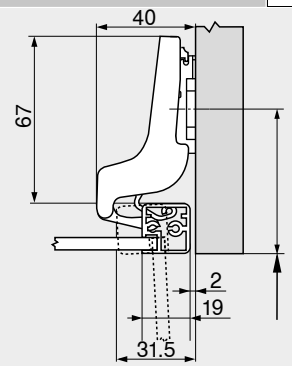

Retroceder la posición de fijación de la base en el espesor del marco +1.7 mm

Juego mínimo del juego F para frentes con marco de aluminio (R = 1 mm) con ajuste en fábrica

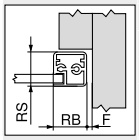

Ancho de marco RB (mm)	Espesor de marco RS (mm)											
	18	19	20	21	22	24	25	26	27	28	30	32
19	0.2	0.3	0.4	0.6	0.7	1.2	△	△	△	△	△	△
20	0.2	0.3	0.4	0.5	0.7	1.1	△	△	△	△	△	△
21	0.2	0.3	0.4	0.5	0.7	1.0	△	△	△	△	△	△
22	0.2	0.3	0.4	0.5	0.7	1.1	△	△	△	△	△	△
Adicional para un ajuste lateral de +2 mm												
	+0.1	+0.2	+0.3	+0.3	+0.3	+0.4						

△ Recomendamos un ensayo de montaje

Ajuste

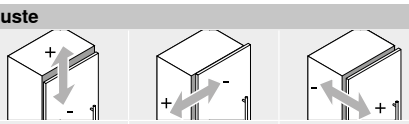

Máx. ±3.0 mm Ver las bases	±2.0 mm	+3.0 mm –2.0 mm

Montaje por atornillado

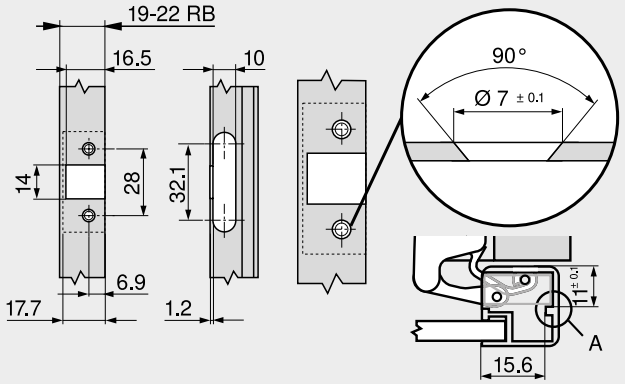

RB Ancho de marco
A La cazoleta de bisagra se debe poder sostener en el fresado

Indicaciones en la página

Visión general – CLIP top BLUMOTION | CLIP top – bisagras	75	Visión general – TIP-ON para puertas	185	**Montaje, desmontaje y ajuste**	
Bases	156	Visión general – ayudas de montaje	561		
Accesorios – tapa para bisagras	164	Para más información técnica	662	Short-URL	
Accesorios – general	166			www.blum.com/a210	
Visión general – BLUMOTION para puertas	171				

Bisagra para puertas delgadas

Webcode
DQGT1A



- **Frentes delgados de 8–14 mm**
- **Sistema de fijación EXPANDO T** para diferentes materiales de frente
- **CLIP top BLUMOTION** con **BLUMOTION** integrado (con desactivación)
- **CLIP top** con o sin mecanismo de cierre (muelle)
- Entrada 0 (para armarios con módulos extraíbles interiores o entrepaños)
- Ángulo de apertura de 110°
- Ajuste tridimensional del frente
- Montaje y desmontaje sin herramientas de la puerta en el cuerpo de mueble

Aplicación

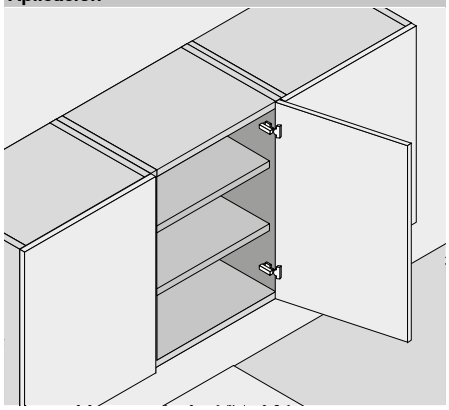

Información de pedido

Cazoleta		EXPANDO T	
Bisagra	**Muelle**	**Color**	**Ref.**
CLIP top BLUMOTION	●	NI | ONS	71B453T
CLIP top	●	NI	71T453T
CLIP top	○	NI	70T453T.TL

● Con muelle ○ Sin muelle
NI Niquelado ONS Negro ónix

Accesorios

Tapa para bisagras			
Presión | estampado	**Rótulo**	**Color**	**Ref.**
Sin impresión	–	NI | ONS	70.4503
Estampada	Blum	NI	70.4503.BP

Las diferentes situaciones de montaje solapadas se consiguen mediante las respectivas posiciones de atornillado

Campo de aplicación – EXPANDO T

EXPANDO T es adecuado para la fijación de herrajes de Blum sobre materiales de frente para la fabricación de muebles

Si se cuenta con la estabilidad y la firmeza suficiente se pueden emplear materiales de frente a partir de un espesor de 8 mm

Campo de aplicación y recomendación de montaje

Materiales probados por Blum	Firmeza ante tracción transversal (N/mm²)	Par de apriete mínimo (Nm)
Tablero aglo	> 0.40	1.5
MDF	> 0.60	1.5
HDF		2
HPL		2
Materiales minerales		2
Piedra natural granito negro absoluto		3
Piedra artificial compuesto de cuarzo		3
Placas de cerámica		3

Exención de responsabilidad

Blum no asume ningún tipo de responsabilidad por el uso de EXPANDO T en combinación con materiales no mencionados o en combinación con herrajes de otros fabricantes

Se recomienda que el montaje sea realizado por un fabricante de muebles experimentado

Advertencia

En el caso de combinaciones de bisagras CLIP top BLUMOTION y CLIP top con muelles en frentes pequeños y ligeros de hasta aprox. 300 mm de ancho se recomienda un ensayo de montaje. No se recomienda una combinación con anchos de frentes FB más grandes.

Accesorios – general

Limitador de apertura		
Ángulo de apertura	**Color**	**Ref.**
85°	Gris oscuro	70T4503
92°	R7037	70T4503.09

R7037 RAL 7037 gris polvo

TIP-ON para puertas			
Versión	**Bisagra**	**Muelle**	**Ref.**
Versión corta	CLIP top	○	956.1004
Versión larga	CLIP top	○	956A1004
Versión larga	CLIP top	●	956A1006

● Con muelle ○ Sin muelle

Tapa de cazoleta de bisagra		
Bisagra	**Color**	**Ref.**
CLIP top BLUMOTION	NI | ONS	70T4504
CLIP top	NI	70T4504

NI Niquelado ONS Negro ónix

Bisagra para puertas delgadas

Webcode
DQGT1A

Planificación

Dimensiones de la bisagra y cálculo de los juegos con ajuste en fábrica (distancia de la base = 0 mm)

Puerta por interior con apertura de 90°

Recubrimiento angular

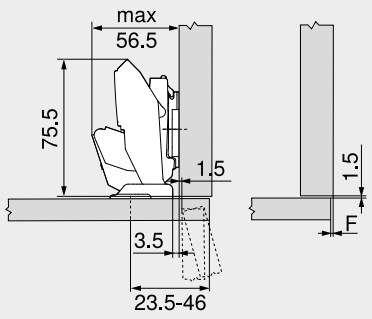

F Juego

Tope central

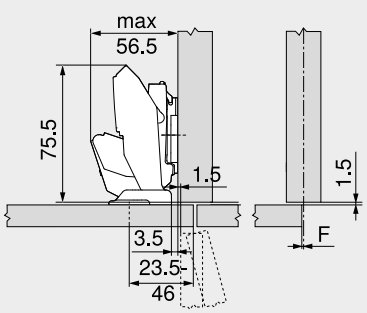

F Juego

Montaje interior

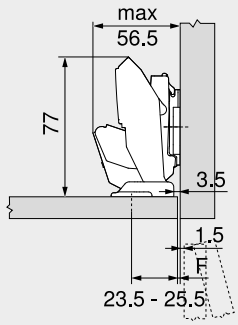

Retroceder la posición de atornillado de la base en función del espesor del frente FD +1.5 mm
F Juego

Posiciones de fijación

MD	Recubrimiento del frente FA (mm)																	
	–3.5	–3	–2.5	–2	–1.5	–1	2.5	4	5.5	7	8.5	10	11.5	13	14.5	16	17.5	19
0	23.5	24	24.5	25	25.5	26	29.5	31	32.5	34	35.5	37	38.5	40	41.5	43	44.5	46
3	26.5	27	27.5	28	28.5	29	32.5	34	35.5	37	38.5	40	41.5	43	44.5	46		
6	29.5	30	30.5	31	31.5	32	35.5	37	38.5	40	41.5	43	44.5	46				
9	32.5	33	33.5	34	34.5	35	38.5	40	41.5	43	44.5	46						

MD Distancia de base (mm)

Posiciones de fijación

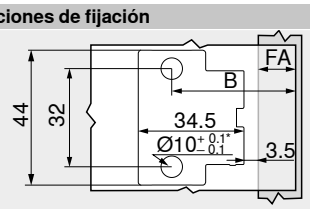

B Posición de fijación
B = FA + 27 mm
FA Recubrimiento del frente
* Piedra y cerámica +0.2/–0.1 mm

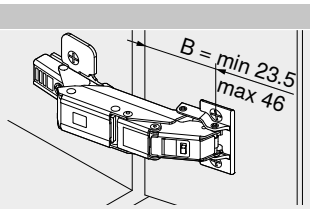

B Posición de fijación

Ajuste

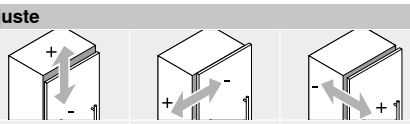

Máx. ±3.0 mm
Ver las bases

±2.0 mm

+3.0 mm
–2.0 mm

Profundidad de taladrado

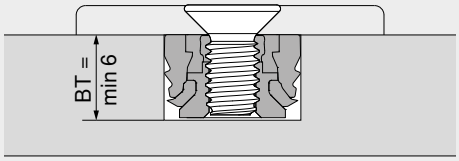

BT Profundidad de taladrado

Distancia de base MD – cuerpo del lado de la bisagra en la pared

SWD (mm)	Espesor del frente FD (mm)						
	8	9	10	11	12	13	14
15							
16							
17							
18							
19							
20							

SWD Espesor de lateral de cuerpo
Distancia de base MD 0 mm posible
Distancia de base MD 3 mm requerida
Distancia de base MD 6 mm requerida

Indicaciones en la página

Visión general – CLIP top BLUMOTION | CLIP top – bisagras	75	Visión general – TIP-ON para puertas	185	Para más información técnica	662
Bases	156	Recomendación de montaje y exención de responsabilidad – EXPANDO T	555	**Montaje, desmontaje y ajuste**	
Accesorios – tapa para bisagras	164	Sistema de fijación para frentes delgados – EXPANDO T	554	Short-URL	
Accesorios – general	166	Visión general – ayudas de montaje	561	www.blum.com/a210	
Visión general – BLUMOTION para puertas	171				

Bisagra CRISTALLO

Webcode
DQDN1A



- Bisagra para **puertas de cristal y con espejo**
- Fijación de la placa de cazoleta en la puerta por **técnica de encolado**, no hay que taladrar las puertas
- Montaje sin herramientas de la bisagra en la placa de cazoleta
- **CLIP top BLUMOTION** con **BLUMOTION** integrado (con desactivación)
- **CLIP top** con o sin mecanismo de cierre (muelle)
- Entrada 0 (para armarios con módulos extraíbles interiores o entrepaños)
- Ángulo de apertura de 110°
- Ajuste tridimensional del frente
- Ajuste cómodo de la profundidad con espiral
- Montaje y desmontaje sin herramientas de la puerta en el cuerpo de mueble

Aplicación

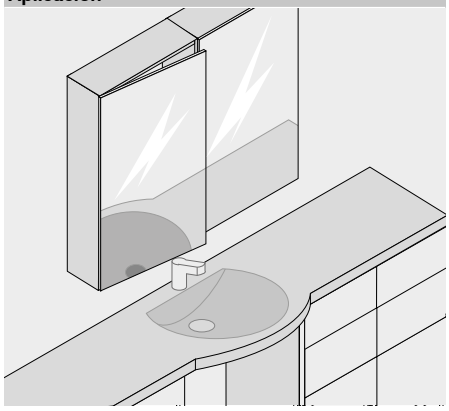

Información de pedido

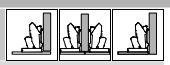

Cazoleta ☐ **CRISTALLO 110°**

Bisagra	Muelle	Color	Ref.
CLIP top BLUMOTION	●	NI | ONS	71B4500C
CLIP top	●	NI	71T4500C
CLIP top	○	NI	70T4500CTL

● Con muelle ○ Sin muelle
NI Niquelado ONS Negro ónix



Placa de cazoleta CRISTALLO

Para encolar

Material del frente	Color	Ref.
Vidrio | espejo	Niquelado mate	70T4568C
Espejo	Niquelado especial	70T4568C

Accesorios



Tapa para bisagras

Presión | estampado	Rótulo	Color	Ref.
Sin impresión	–	NI | ONS	70.4503
Estampada	Blum	NI	70.4503.BP

Las diferentes situaciones de montaje pueden conseguirse modificando la posición de encolado

Exención de responsabilidad

Si se instalan adecuadamente en puertas apropiadas con vidrio o con espejo, los herrajes de Blum cumplen con las exigencias en relación con la estabilidad de la unión

Esto se verifica mediante ensayos internos y externos

Blum no asume la responsabilidad en cuanto al adhesivo utilizado y a la técnica de encolado, y que por lo tanto no se hace responsable de su resultado

Se recomienda que el encolado sea realizado por un montador de vidrios experimentado

Advertencia

En el caso de combinaciones de bisagras CLIP top BLUMOTION y CLIP top con muelles en frentes pequeños y ligeros de hasta aprox. 300 mm de ancho se recomienda un ensayo de montaje. No se recomienda una combinación con anchos de frentes FB más grandes.

Accesorios – general



Limitador de apertura

Ángulo de apertura	Color	Ref.
85°	Gris oscuro	70T4503
92°	R7037	70T4503.09

R7037 RAL 7037 gris polvo



TIP-ON para puertas

Versión	Muelle	Ref.
Versión corta	○	956.1004
Versión larga	○	956A1004
Versión larga	●	956A1006

● Con muelle ○ Sin muelle

Bisagra CRISTALLO

Webcode
DQDN1A

Planificación

Dimensiones de la bisagra y cálculo de los juegos con ajuste en fábrica (distancia de la base = 0 mm)

Puerta por interior en plena apertura

Recubrimiento angular

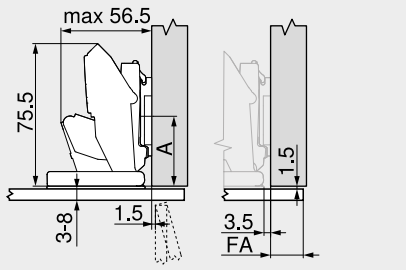

A	Arista delantera del cuerpo de mueble al centro del taladro de la base 20 mm con base A20 37 mm con base A37
FA	Recubrimiento del frente

Tope central

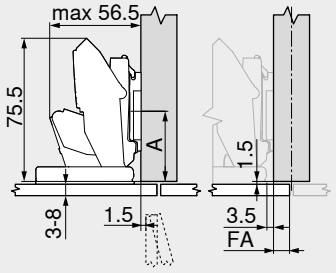

A	Arista delantera del cuerpo de mueble al centro del taladro de la base 20 mm con base A20 37 mm con base A37
FA	Recubrimiento del frente

Montaje interior

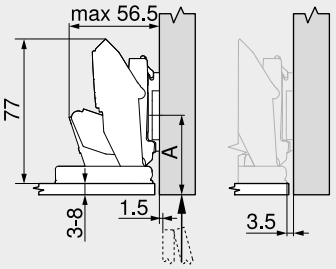

A	Arista delantera del cuerpo de mueble al centro del taladro de la base 21.5 mm + espesor de puerta FD con base A20 38.5 mm + espesor de puerta FD con base A37

Cota de encolado

MD	Recubrimiento del frente FA (mm)																	
	–3.5	–3	–2.5	–2	–1.5	–1	2.5	4	5.5	7	8.5	10	11.5	13	14.5	16	17.5	19
0	0	0.5	1	1.5	2	2.5	6	7.5	9	10.5	12	13.5	15	16.5	18	19.5	21	22.5
3	3	3.5	4	4.5	5	5.5	9	10.5	12	13.5	15	16.5	18	19.5	21	22.5		
6	6	6.5	7	7.5	8	8.5	12	13.5	15	16.5	18	19.5	21	22.5				
9	9	9.5	10	10.5	11	11.5	15	16.5	18	19.5	21	22.5						

MD Distancia de base (mm)
Debido al peligro de rotura de las puertas de cristal y con espejo, los juegos tienen que ser grandes, es decir como mínimo 2 mm

Cota de encolado

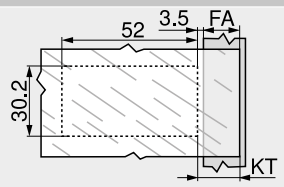

FA	Recubrimiento del frente
KT	Cota de encolado de base de cazoleta KT = FA + 3.5 mm + MD
MD	Distanciador bases

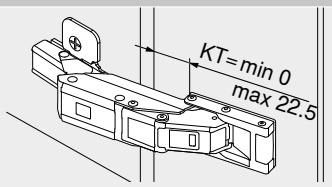

KT Cota de encolado de base de cazoleta

Ajuste

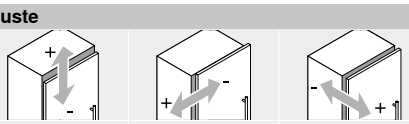

Máx. ±3.0 mm Ver las bases	±2.0 mm	+3.0 mm –2.0 mm

Advertencia

Respecto a la elección y la aplicación del adhesivo para fijar las bases | placas de cazoleta en las puertas con espejo y de vidrio, póngase en contacto con su proveedor de cristal o de puertas.

Indicaciones en la página

Visión general – CLIP top BLUMOTION | CLIP top – bisagras	75	Visión general – TIP-ON para puertas	185	**Montaje, desmontaje y ajuste**	
Bases	156	Visión general – ayudas de montaje	561		
Accesorios – tapa para bisagras	164	Para más información técnica	662	Short-URL	
Accesorios – general	166			www.blum.com/a210	
Visión general – BLUMOTION para puertas	171				

Bisagra CRISTALLO – vitrinas de vidrio

Webcode
DQDNQM



- Bisagra para **vitrinas de vidrio**
- Fijación de la placa de cazoleta | montaje en la puerta por técnica de encolado, no hay que taladrar el cristal
- **CLIP top BLUMOTION** con **BLUMOTION** integrado (con desactivación)
- **CLIP top** con o sin mecanismo de cierre (muelle)
- Ángulo de apertura de 110°
- Ajuste tridimensional del frente
- Ajuste cómodo de la profundidad con espiral
- Montaje y desmontaje sin herramientas de la puerta en el cuerpo de mueble

Aplicación

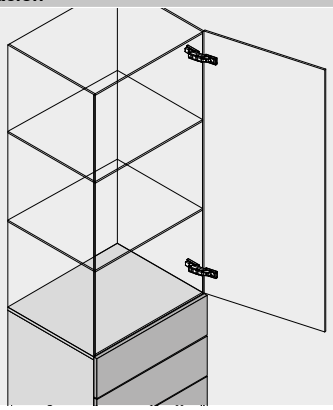

Información de pedido

Recubrimiento angular | Montaje interior

Cazoleta ☐ **CRISTALLO 110°**

Bisagra	Muelle	Color	Ref.
CLIP top BLUMOTION	●	NI	71B4500C
CLIP top	●	NI	71T4500C
CLIP top	○	NI	70T4500CTL

● Con muelle NI Niquelado
○ Sin muelle

Placa de cazoleta CRISTALLO

Para encolar

Material del frente	Color	Ref.
Vidrio | espejo	Niquelado mate	70T4568C
Espejo	Niquelado especial	70T4568C

Base CRISTALLO

Para encolar

Material del frente	Color	Ref.
Vidrio | espejo	Niquelado mate	175M4C20N

Exención de responsabilidad

Si se instalan adecuadamente en puertas apropiadas con vidrio o con espejo, los herrajes de Blum cumplen con las exigencias en relación con la estabilidad de la unión

Esto se verifica mediante ensayos internos y externos

Blum no asume la responsabilidad en cuanto al adhesivo utilizado y a la técnica de encolado, y que por lo tanto no se hace responsable de su resultado

Se recomienda que el encolado sea realizado por un montador de vidrios experimentado

Accesorios

Tapa para bisagras

Presión | estampado	Rótulo	Color	Ref.
Sin impresión	–	NI	70.4503
Estampada	Blum	NI	70.4503.BP

Advertencia

En el caso de combinaciones de bisagras CLIP top BLUMOTION y CLIP top con muelles en frentes pequeños y ligeros de hasta aprox. 300 mm de ancho se recomienda un ensayo de montaje. No se recomienda una combinación con anchos de frentes FB más grandes.

Accesorios – general

Limitador de apertura

Ángulo de apertura	Color	Ref.
85°	Gris oscuro	70T4503
92°	R7037	70T4503.09

R7037 RAL 7037 gris polvo

Bisagra CRISTALLO – vitrinas de vidrio

Webcode
DQDNQM

Planificación

Dimensiones de la bisagra y cálculo de los juegos con ajuste en fábrica (distancia de la base = 0 mm)

Puerta por interior en plena apertura

Recubrimiento angular

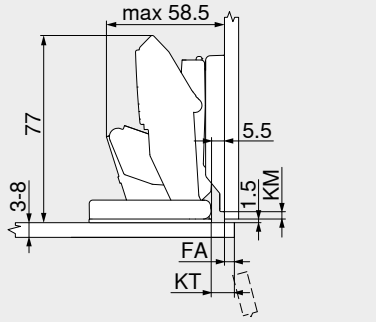

FA	Recubrimiento del frente
KM	Cota de encolado de base
KT	Cota de encolado de base de cazoleta

Montaje interior

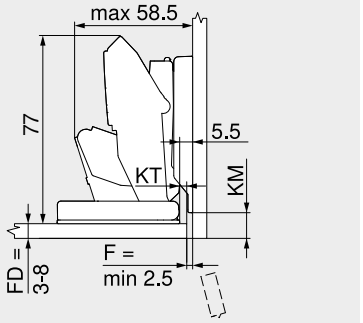

FD	Espesor del frente
F	Juego
KM	Cota de encolado de base
KT	Cota de encolado de base de cazoleta

Cota de encolado – base

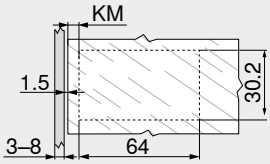

KM	Cota de encolado de base KM = 3 mm

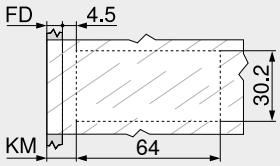

FD	Espesor del frente
KM	Cota de encolado de base KM = FD + 4.5 mm

Ajuste

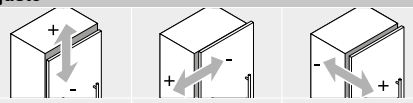

Máx. ±2.0 mm	±2.0 mm	+3.0 mm –2.0 mm

Cota de encolado – placa de cazoleta

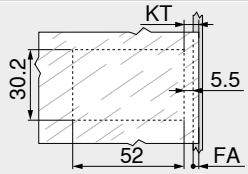

FA	Recubrimiento del frente
KT	Cota de encolado de base de cazoleta KT = FA + 5.5 mm

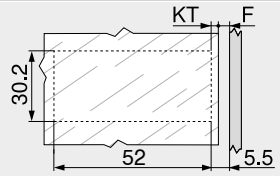

F	Juego
KT	Cota de encolado de base de cazoleta KT = 5.5 mm – F

Advertencia

Respecto a la elección y la aplicación del adhesivo para fijar las bases | placas de cazoleta en las puertas con espejo y de vidrio, póngase en contacto con su proveedor de cristal o de puertas.

Indicaciones en la página

Visión general – CLIP top BLUMOTION | CLIP top – bisagras	75	Visión general – ayudas de montaje	561
Bases	156	Para más información técnica	662
Accesorios – tapa para bisagras	164		
Accesorios – general	166		
Visión general – BLUMOTION para puertas	171		

Montaje, desmontaje y ajuste

Short-URL
www.blum.com/a210

Armario de espejo para el cuarto de baño con frentes sobresalientes en todo el contorno



- Fijación de la base en el frente por técnica de encolado
- Taladro de cazoleta en el cuerpo
- **CLIP top BLUMOTION** con **BLUMOTION** integrado (con desactivación)
- **CLIP top** sin mecanismo de cierre (muelle)
- Ángulo de apertura de 95°
- Ajuste tridimensional del frente
- Ajuste cómodo de la profundidad con espiral
- Montaje y desmontaje sin herramientas de la puerta en el cuerpo de mueble
- Con **INSERTA** además montaje sin herramientas de la bisagra en la puerta

Aplicación

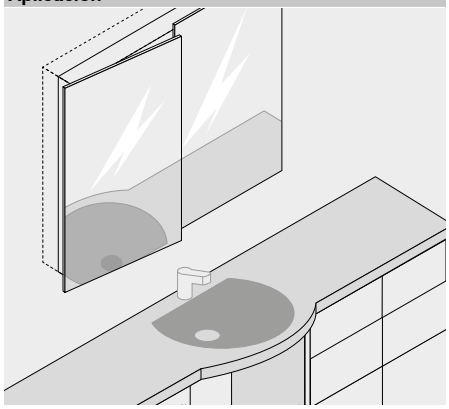

Información de pedido

Bisagra con brazo superacodado

Cazoleta — **INSERTA**

Bisagra	Muelle	Color	Ref.
CLIP top BLUMOTION	●	NI	71B9790

● Con muelle ○ Sin muelle — NI Niquelado

Cazoleta — **Tornillos**

Bisagra	Muelle	Color	Ref.
CLIP top BLUMOTION	●	NI	71B9750
CLIP top	○	NI	70T9750.TL

Base CRISTALLO

Para encolar

Material del frente	Color	Ref.
Vidrio | espejo	Niquelado mate	175M4C20N

Exención de responsabilidad

Si se instalan adecuadamente en puertas apropiadas con vidrio o con espejo, los herrajes de Blum cumplen con las exigencias en relación con la estabilidad de la unión

Esto se verifica mediante ensayos internos y externos

Blum no asume la responsabilidad en cuanto al adhesivo utilizado y a la técnica de encolado, y que por lo tanto no se hace responsable de su resultado

Se recomienda que el encolado sea realizado por un montador de vidrios experimentado

Accesorios

Tapa para bisagras

Presión | estampado	Rótulo	Color	Ref.
Sin impresión	–	NI	70.1663
Estampada	Blum	NI	70.1663.BP

Advertencia

A causa de sus reducidos límites de carga se recomienda únicamente para armarios colgantes.

Accesorios – general

TIP-ON para puertas

Versión	Muelle	Ref.
Versión corta	○	956.1004
Versión larga	○	956A1004
Versión larga	●	956A1006

● Con muelle ○ Sin muelle

Tapa de cazoleta de bisagra

Bisagra	Color	Ref.
CLIP top BLUMOTION	NI	70T3504
CLIP top	NI	70T1504

NI Niquelado

Tornillo aglomerado

Ø (mm)	Longitud (mm)	Ref.
3.5	15	609.1500
3.5	17	609.1700

Armario de espejo para el cuarto de baño con frentes sobresalientes en todo el contorno

Planificación

Dimensiones de la bisagra y cálculo de los juegos con ajuste en fábrica (distancia de la base = 0 mm)

Bisagra con brazo superacodado



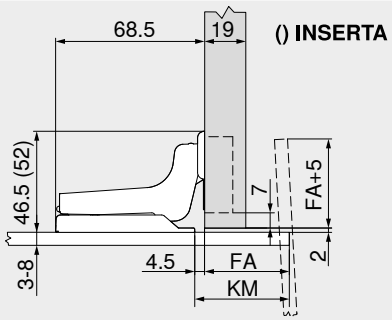

FA	Recubrimiento del frente
KM	Cota de encolado de base

Cota de encolado

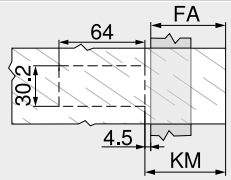

FA	Recubrimiento del frente FA = max. 70 mm
KM	Cota de encolado de base KM = FA + 4.5 mm

Ajuste

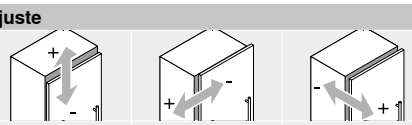

Máx. ±2.0 mm	+2.0 mm –3.0 mm	±2.0 mm

Advertencia

Respecto a la elección y la aplicación del adhesivo para fijar las bases | placas de cazoleta en las puertas con espejo y de vidrio, póngase en contacto con su proveedor de cristal o de puertas.

Indicaciones en la página

Visión general – CLIP top BLUMOTION | CLIP top – bisagras	75	Visión general – ayudas de montaje	561
Bases	156	Para más información técnica	662
Accesorios – tapa para bisagras	164		
Accesorios – general	166		
Visión general – TIP-ON para puertas	185		

Montaje, desmontaje y ajuste

Short-URL
www.blum.com/a210

Bisagra para puertas de cristal

Webcode DQDP5A



- **Bisagra para puertas de cristal**
- Para espesores del frente FD 4.5–7 mm
- **CLIP top** con mecanismo de cierre (muelle)
- Ángulo de apertura de 94°
- Ajuste tridimensional del frente
- Ajuste cómodo de la profundidad con espiral
- Montaje y desmontaje sin herramientas de la puerta en el cuerpo de mueble
- Tornillos de fijación de cazoletas incluidos

Aplicación

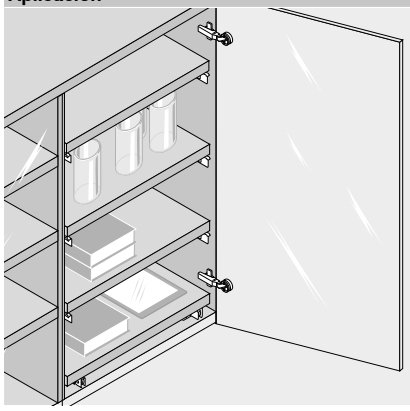

Información de pedido

Recubrimiento angular

Cazoleta / Bisagra	Muelle	Tornillos / Color	Ref.
CLIP top	●	NI	75T4100

● Con muelle
NI Niquelado

Tope central

Cazoleta / Bisagra	Muelle	Tornillos / Color	Ref.
CLIP top	●	NI	75T4200

● Con muelle
NI Niquelado

Montaje interior

Cazoleta / Bisagra	Muelle	Tornillos / Color	Ref.
CLIP top	●	NI	75T4300

● Con muelle
NI Niquelado

Tapa de cazoleta de bisagra

Color	Ref.
S | G | CR | NI-M	84.4120

S Negro
G Dorado
CR Cromado
NI-M Niquelado mate

Tapa de cazoleta de bisagra

Color	Ref.
S | G | CR | NI-M	84.4120

S Negro
G Dorado
CR Cromado
NI-M Niquelado mate

Tapa de cazoleta de bisagra

Color	Ref.
S | G | CR | NI-M	84.4120

S Negro
G Dorado
CR Cromado
NI-M Niquelado mate

Tapa de cazoleta de bisagra

Color	Ref.
S | G | CR | NI-M	84.4140

S Negro
G Dorado
CR Cromado
NI-M Niquelado mate

Tapa de cazoleta de bisagra

Color	Ref.
S | G | CR | NI-M	84.4140

S Negro
G Dorado
CR Cromado
NI-M Niquelado mate

Tapa de cazoleta de bisagra

Color	Ref.
S | G | CR | NI-M	84.4140

S Negro
G Dorado
CR Cromado
NI-M Niquelado mate

Accesorios

BLUMOTION 971A

Versión	Ref.
En placa soporte para apoyo de esquina	971Axxxx

Accesorios

BLUMOTION 970A

Versión	Ref.
Para taladrar	970A1002

Accesorios

BLUMOTION 970A

Versión	Ref.
Para taladrar	970A1002

Tapa para bisagras

Presión | estampado	Rótulo	Color	Ref.
Sin impresión	–	NI	70.1553
Estampada	Blum	NI	70.1553.BP

Tapa para bisagras

Presión | estampado	Rótulo	Color	Ref.
Sin impresión	–	NI	70.1553
Estampada	Blum	NI	70.1553.BP

Tapa para bisagras

Presión | estampado	Rótulo	Color	Ref.
Sin impresión	–	NI	70.1553
Estampada	Blum	NI	70.1553.BP

Accesorios – general

TIP-ON para puertas

Versión	Muelle	Ref.
Versión larga	●	956A1006

● Con muelle

Bisagra para puertas de cristal

Webcode
DQDP5A

Planificación

Dimensiones de la bisagra y cálculo de los juegos con ajuste en fábrica (distancia de la base = 0 mm)

Puerta por interior en plena apertura

Recubrimiento angular

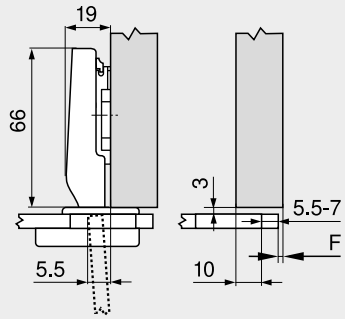

F Juego

Tope central

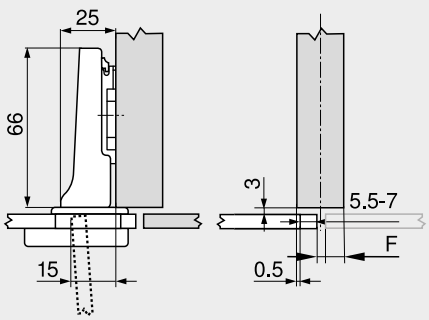

F Juego

Montaje interior

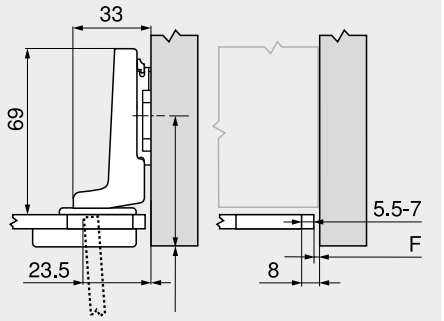

F Juego
Retroceder la posición de atornillado de la base en función del espesor del frente FD y de la altura de la tapa de cazoleta +3 mm

Distancia de cazoleta TB

MD	Recubrimiento del frente FA (mm)										
	7	8	9	10	11	12	13	14	15	16	17
0										6	7
3							6	7			
6				6	7						
9	6	7									

MD Distancia de base (mm)

MD	Recubrimiento del frente FA (mm)										
	–2.5	–1.5	–0.5	0.5	1.5	2.5	3.5	4.5	5.5	6.5	7.5
0										6	7
3							6	7			
6				6	7						
9	6	7									

MD Distancia de base (mm)

MD	Recubrimiento del frente FA (mm)										
									–2.5	–2	–1.5	–1
0									5.5	6	6.5	7
3												
6												
9												

MD Distancia de base (mm)

Juego mínimo del juego F para frentes con radio del frente (R = 1 mm) con ajuste en fábrica

No se requiere juego F en caso de espesores de frentes FD entre 4.5 y 7 mm

Ajuste

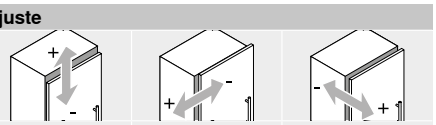

Máx. ±3.0 mm
Ver las bases

+0.5 mm
–3.5 mm

±2.0 mm

Montaje por atornillado

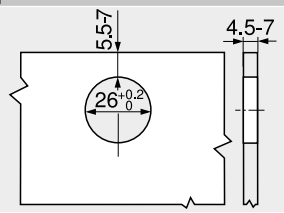

Cotas de la cazoleta

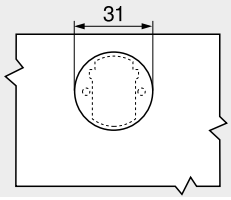

Tapa de cazoleta de bisagra

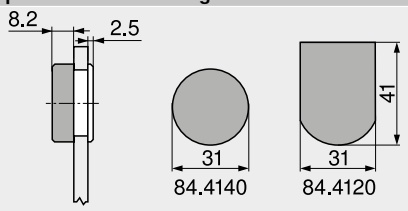

Indicaciones en la página

Visión general – CLIP top BLUMOTION | CLIP top – bisagras	75	Visión general – ayudas de montaje	561
Bases	156	Para más información técnica	662
Accesorios – tapa para bisagras	164		
Accesorios – general	166		
Visión general – BLUMOTION para puertas	171		

Montaje, desmontaje y ajuste

Short-URL
www.blum.com/a210

Minibisagra

Webcode
DQDPUM



- Bisagra para **puertas con marcos estrechos**
- **CLIP top** con mecanismo de cierre (muelle)
- Ángulo de apertura de 94°
- Ajuste tridimensional del frente
- Ajuste cómodo de la profundidad con espiral
- Montaje y desmontaje sin herramientas de la puerta en el cuerpo de mueble

Aplicación

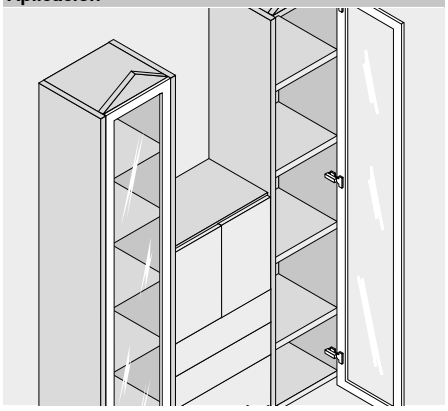

Información de pedido

Recubrimiento angular

Cazoleta Bisagra	Muelle	Tornillos Color	Ref.
CLIP top	●	NI	71T0550
● Con muelle		NI Niquelado	

Tope central

Cazoleta Bisagra	Muelle	Tornillos Color	Ref.
CLIP top	●	NI	71T0650
● Con muelle		NI Niquelado	

Montaje interior

Cazoleta Bisagra	Muelle	Tornillos Color	Ref.
CLIP top	●	NI	71T0750
● Con muelle		NI Niquelado	

Accesorios



BLUMOTION 971A

Versión	Ref.
En placa soporte para apoyo de esquina	971Axxxx

Accesorios



BLUMOTION 970A

Versión	Ref.
Para taladrar	970A1002

Accesorios



BLUMOTION 970A

Versión	Ref.
Para taladrar	970A1002



Tapa para bisagras

Presión | estampado	Rótulo	Color	Ref.
Sin impresión	–	NI	70.1553
Estampada	Blum	NI	70.1553.BP



Tapa para bisagras

Presión | estampado	Rótulo	Color	Ref.
Sin impresión	–	NI	70.1553
Estampada	Blum	NI	70.1553.BP



Tapa para bisagras

Presión | estampado	Rótulo	Color	Ref.
Sin impresión	–	NI	70.1553
Estampada	Blum	NI	70.1553.BP

Accesorios – general



TIP-ON para puertas

Versión	Muelle	Ref.
Versión larga	●	956A1006
● Con muelle		



Tornillo aglomerado

Ø (mm)	Longitud (mm)	Ref.
3.5	15	609.1500
3.5	17	609.1700

Minibisagra

Webcode
DQDPUM

Planificación

Dimensiones de la bisagra y cálculo de los juegos con ajuste en fábrica (distancia de la base = 0 mm)

Puerta por interior en plena apertura

Recubrimiento angular

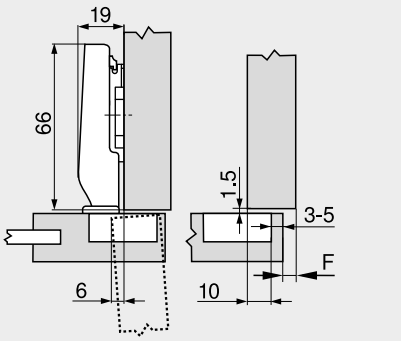

F Juego

Tope central

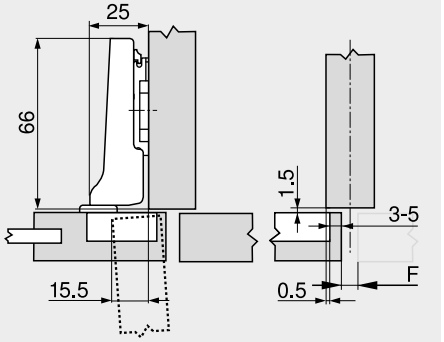

F Juego

Montaje interior

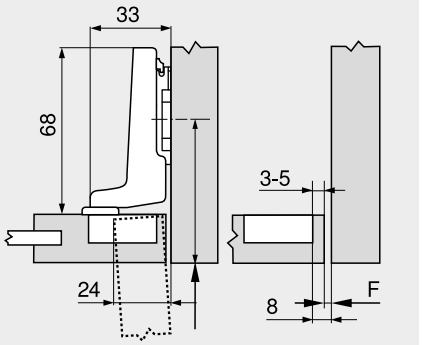

F Juego
Retroceder la posición de atornillado de la base en función del espesor del frente FD +1.5 mm

Distancia de cazoleta TB

MD	Recubrimiento del frente FA (mm)												
	4	5	6	7	8	9	10	11	12	13	14	15	16
0										3	4	5	
3							3	4	5				
6				3	4	5							
9	3	4	5										

MD Distancia de base (mm)

MD	Recubrimiento del frente FA (mm)												
	–5.5	–4.5	–3.5	–2.5	–1.5	–0.5	0.5	1.5	2.5	3.5	4.5	5.5	6.5
0										3	4	5	
3							3	4	5				
6				3	4	5							
9	3	4	5										

MD Distancia de base (mm)

MD	Recubrimiento del frente FA (mm)												
											–5	–4	–3	–2
0											3	4	5	
3														
6														
9														

MD Distancia de base (mm)

Juego mínimo del juego F para frentes con radio del frente (R = 1 mm) con ajuste en fábrica



Distancia de cazoleta TB (mm)	Espesor del frente FD (mm)											
	16	18	19	20	22	23	24	26	28	30	31	32
3	1.1	2.2	3.0	3.8	5.5	△	△	△	△	△	△	△
4	1.1	2.0	2.7	3.5	5.0	△	△	△	△	△	△	△
5	1.1	1.8	2.4	3.0	4.6	△	△	△	△	△	△	△

△ Recomendamos un ensayo de montaje

Ajuste

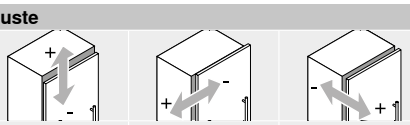

Máx. ±3.0 mm	+0.5 mm	+3.0 mm
Ver las bases	–3.5 mm	–1.0 mm

Montaje por atornillado

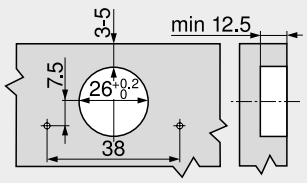

Cotas de la cazoleta

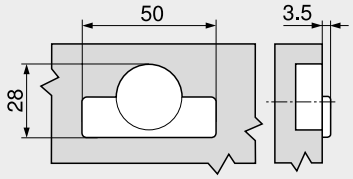

Indicaciones en la página

Visión general – CLIP top BLUMOTION | CLIP top – bisagras	75	Visión general – ayudas de montaje	561
Bases	156	Para más información técnica	662
Accesorios – tapa para bisagras	164		
Accesorios – general	166		
Visión general – BLUMOTION para puertas	171		

Montaje, desmontaje y ajuste

Short-URL
www.blum.com/a210

Bisagra para rinconeras con puertas plegables

Webcode
DQDQJY



- **Bisagra especial para rinconeras con puertas plegables**
- Para espesor del frente FD de 15–23 mm, ajuste en fábrica en 19 mm
- En combinación con la bisagra de 155° o 170°
- **CLIP top** con mecanismo de cierre (muelle)
- Ángulo de apertura de 60°
- Ajuste tridimensional del frente
- Ajuste cómodo de juegos y profundidad mediante tornillo sin fin
- Montaje y desmontaje sin herramientas de la puerta en el cuerpo de mueble

Aplicación

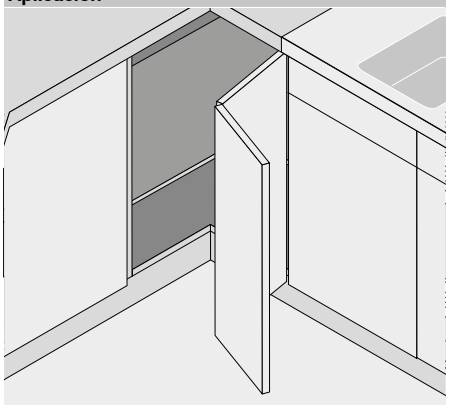

Información de pedido

Montaje estándar

Cazoleta | **Tornillos**

Bisagra	Muelle	Color	Ref.
CLIP top	●	NI	79T8500
● Con muelle		NI Niquelado	

Cazoleta | **Para presión**

Bisagra	Muelle	Color	Ref.
CLIP top	●	NI	79T8530

Accesorios

BLUMOTION 970.

Versión	Ref.
Para taladrar	970.1002

Tapa para bisagras

Presión | estampado	Rótulo	Color	Ref.
Sin impresión	–	NI	70.1503
Estampada	Blum	NI	70.1503.BP

Adicionalmente necesario

Bisagra CLIP top de 155°	86
Bisagra CLIP top de 170°	90

Accesorios – general

Tornillo aglomerado

Ø (mm)	Longitud (mm)	Ref.
3.5	15	609.1500
3.5	17	609.1700

Matriz para encajar a presión

Color	Material	Ref.
Naranja	Plástico	MZM.0040

Bisagra para rinconeras con puertas plegables

Webcode
DQDQJY

Planificación

Dimensiones de la bisagra y cálculo de los juegos con ajuste en fábrica

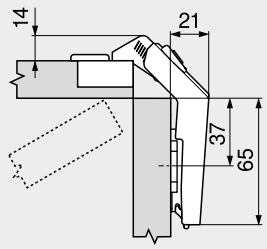

Situación de montaje solapada para un espesor del frente FD de 19 mm al utilizar una base predeterminada elevada de 0 mm

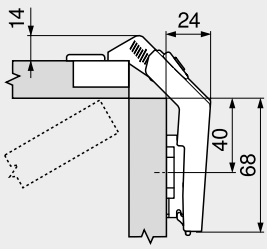

Situación de montaje solapada para un espesor del frente FD de 19 mm al utilizar una base predeterminada elevada de 3 mm

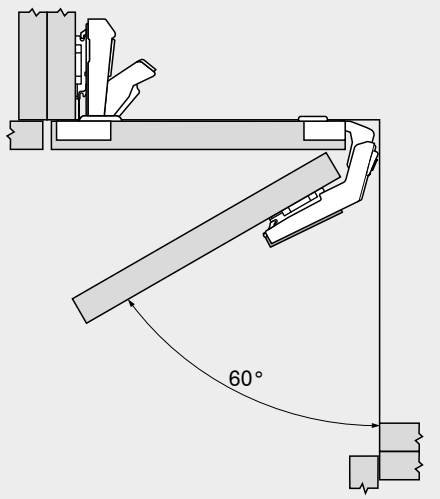

La cazoleta de la bisagra para puertas plegables se monta en el mismo frente que la cazoleta de la bisagra de 170° o de 155°

Ajuste

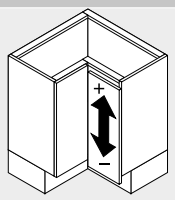

Ajuste en altura
Máx. ±3.0 mm
Ver las bases

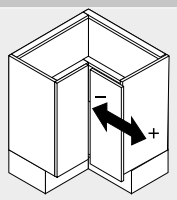

Ajuste al lado
+3.0 mm
–2.0 mm

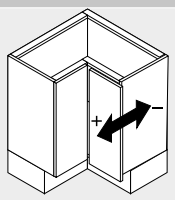

Ajuste en profundidad
±2.0 mm

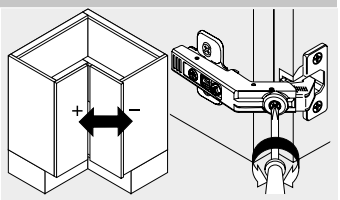

Ajuste de juegos
+7.2 mm
–4.2 mm

Montaje por atornillado

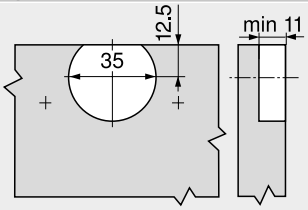

Montaje por encaje a presión

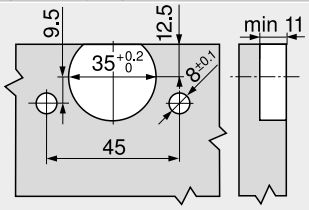

Cotas de la cazoleta

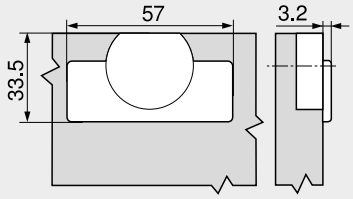

Indicaciones en la página

Visión general – CLIP top BLUMOTION | CLIP top – bisagras	75	Visión general – ayudas de montaje	561
Bases	156	Para más información técnica	662
Accesorios – tapa para bisagras	164		
Accesorios – general	166		
Visión general – BLUMOTION para puertas	171		

Montaje, desmontaje y ajuste

Short-URL
www.blum.com/a210

Sistemas de bisagras

► CLIP top BLUMOTION | CLIP top – bisagras
►► Visión general – aplicaciones de ángulo

Ángulo	Montaje interior		Recubrimiento central		Recubrimiento angular		Recubrimiento total		Corte a inglete	
►► Aplicación de ángulo – estándar										
50°	Nº 25	123	Nº 54	123	Nº 10	125	Nº 45	127	Nº 61	123
45°	Nº 24	125	Nº 53	123	Nº 9	125	Nº 44	127	Nº 60	123
40°	Nº 23	123	Nº 108	126	Nº 8	126	Nº 43	126	Nº 109	127
35°	Nº 22	129	Nº 52	129	Nº 7	129	Nº 42	130	Nº 59	129
30°	Nº 21	129	Nº 51	129	Nº 6	129	Nº 41	130	Nº 58	129
25°	Nº 20	128	Nº 50	128	Nº 5	133	Nº 40	130	Nº 57	128
20°	Nº 19	133	Nº 49	133	Nº 4	133	Nº 39	135	Nº 56	133
15°	Nº 18	132	Nº 48	132	Nº 3	135	Nº 38	135	Nº 55	132
10°	Nº 17	134	Nº 47	134	Nº 2	134	Nº 37	135		
5°	Nº 16	137	Nº 46	137	Nº 1	137	Nº 36	137		
–5°	Nº 15	137					Nº 35	137		
–10°	Nº 14	139					Nº 34	139		
–15°	Nº 13	138					Nº 33	139		
–20°	Nº 12	138					Nº 32	138		
–25°	Nº 11	140					Nº 31	141		
–30°							Nº 30	140		
–35°							Nº 29	140		
–40°							Nº 28	142		
–45°							Nº 27	142		
–50°							Nº 26	142		
►► Aplicación de ángulo – Puertas delgadas										
15°	Nº 117	145			Nº 113	145				
10°	Nº 116	145			Nº 112	145				
5°	Nº 115	144			Nº 111	145				
–5°	Nº 114	144			Nº 110	144				
►► Aplicación de ángulo – puerta de cristal										
Aplicación de ángulo CRISTALLO										
15°	Nº 105	147			Nº 102	147				
10°	Nº 104	147			Nº 101	147				
5°	Nº 103	146			Nº 100	147				
–5°	Nº 106	146			Nº 107	146				
Bisagra de ángulo para puertas de cristal										
50°	Nº 76	149			Nº 68	149				
45°	Nº 75	148			Nº 67	148				
40°	Nº 74	148								
5°	Nº 70	151			Nº 63	151				
–5°	Nº 69	151			Nº 62	151				
►► Aplicación de ángulo – puerta con marco										
Bisagra de ángulo con minicazoleta										
50°	Nº 99	153	Nº 91	153	Nº 83	153				
45°	Nº 98	152	Nº 90	153	Nº 82	153				
40°	Nº 97	152	Nº 89	152						
5°	Nº 93	155	Nº 85	155	Nº 78	155				
–5°	Nº 92	155	Nº 84	155	Nº 77	155				

Descripción		Material	Ajuste	Altura (mm)							
►► Bases											
Base recta con excéntrica	20/32	Acero	Excéntrica	±2.0	156		156	157	157	
Base recta con excéntrica para tope central	20/32	Acero	Excéntrica	±2.0				157		
Base en cruz INSERTA	37/32	Acero	Excéntrica	±2.0		158				
Base en cruz con excéntrica	37/32	Acero	Excéntrica	±2.0	158		158			
Base en cruz con excéntrica para recubrimiento central	37/32	Acero	Excéntrica	±2.0			158			
Base en cruz	37/32	Cinc	Tornillos (en dos piezas)	±2.0	159			159		
Base en cruz	37/32	Acero	Agujero oblongo	±2.0			159			
Base en cruz	37/32	Acero	Agujero oblongo	±3.0	159			160		160
Base en cruz para recubrimiento central	37/32	Acero	Agujero oblongo	±3.0				160		
Base en cruz	28/32	Acero	Agujero oblongo	±3.0				160		
Base en cruz	37/32	Cinc	Agujero oblongo	±3.0				161		
►► Cuñas de ángulo											
Cuña de ángulo +5°	37/32	Cinc			162					
Cuña de ángulo –5°	37/32	Cinc			162					

Número de bisagras

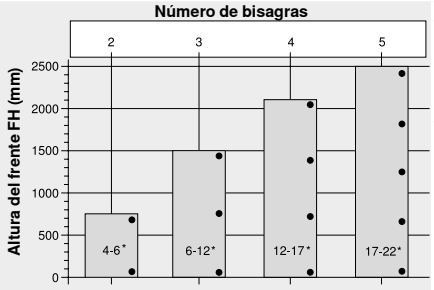

* Peso del frente FG (kg)

La cantidad de bisagras depende de el peso del frente FG y la altura del frente FH

Para obtener una buena estabilidad se debería contar con la mayor distancia posible entre las bisagras

Los datos de carga y altura se basan en anchos del frente FB de 600 mm

+45° I – bisagra de ángulo semisolapada



- **Para rinconeras con frentes inclinados**
- **CLIP top BLUMOTION** con **BLUMOTION** integrado (con desactivación)
- **CLIP top** sin mecanismo de cierre (muelle)
- Bisagra de ángulo +45° I
- Ángulo de apertura de 95°
- Ajuste tridimensional del frente
- Ajuste cómodo de la profundidad con espiral
- Montaje y desmontaje sin herramientas de la puerta en el cuerpo de mueble
- Con **INSERTA** además montaje sin herramientas de la bisagra en la puerta

Webcode DQDR9A

Indicaciones en la página

WA	Ángulo		
	40°	45°	50°
	Nº 23	Nº 24	Nº 25
	123	125	123
	Nº 108	Nº 53	Nº 54
	126	123	123
	Nº 8	Nº 9	Nº 10
	126	125	125
	Nº 43	Nº 44	Nº 45
	126	127	127
	Nº 109	Nº 60	Nº 61
	127	123	123

Visión general – aplicaciones de ángulo 120

WA Aplicación de ángulo

Información de pedido

Cazoleta | **INSERTA**

Bisagra	Muelle	Color	Ref.
CLIP top BLUMOTION	●	NI | ONS	79B9698

● Con muelle
○ Sin muelle
NI Niquelado
ONS Negro ónix

Cazoleta | **Tornillos**

Bisagra	Muelle	Color	Ref.
CLIP top BLUMOTION	●	NI	79B9658
CLIP top	○	NI	78A9658.T

Accesorios

Tapa para bisagras

Presión | estampado	Rótulo	Color	Ref.
Sin impresión	–	NI | ONS	70.1553
Estampada	Blum	NI	70.1553.BP

Tapa de cazoleta de bisagra

Bisagra	Color	Ref.
CLIP top BLUMOTION	NI | ONS	70T3504
CLIP top	NI	70T1504

TIP-ON para puertas

Versión	Muelle	Ref.
Versión corta	○	956.1004
Versión larga	○	956A1004
Versión larga	●	956A1006

Tornillo aglomerado

Ø (mm)	Longitud (mm)	Ref.
3.5	15	609.1500
3.5	17	609.1700

Advertencia

Las bisagras CLIP top BLUMOTION y CLIP top no se pueden combinar entre sí en un frente.

Indicaciones en la página

Visión general – CLIP top BLUMOTION | CLIP top – bisagras	75	Visión general – TIP-ON para puertas	185
		Visión general – ayudas de montaje	561
Bases	156	Para más información técnica	662
Accesorios – tapa para bisagras	164		
Accesorios – general	166		

Montaje, desmontaje y ajuste

Short-URL
www.blum.com/a210

Planificación

Advertencia

Las dimensiones son válidas con ajuste en fábrica. En caso de divergencias cambia la posición de montaje. Recomendamos un ensayo de montaje. A veces la posición de fijación de la base difiere de la posición de montaje estándar.

Rinconeras

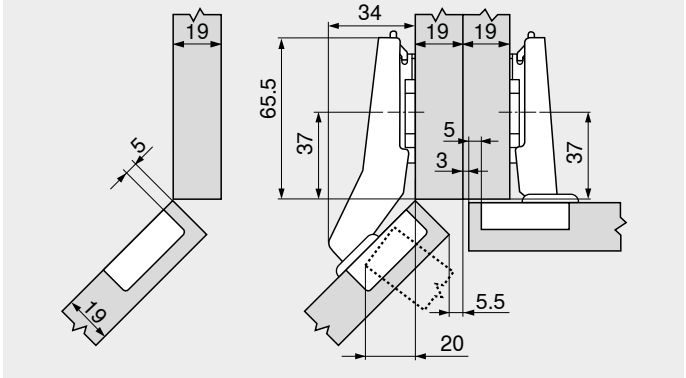

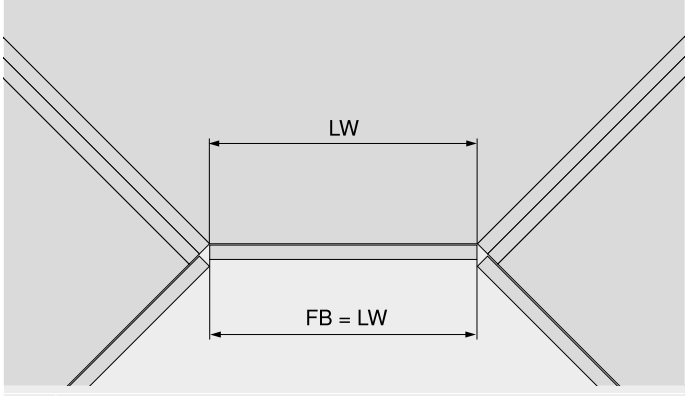

FB Ancho del frente
LW Ancho interior cuerpo de mueble

+45° I – bisagra de ángulo semisolapada

Webcode DQDR9A

Planificación

Nº 23 **40°**

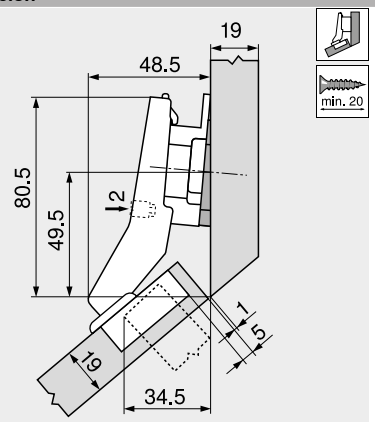

Descripción	Distancia (mm)	Ref.
Base	9	175H7190
Cuña de ángulo	–5°	171A5500

Nº 53 **45°**

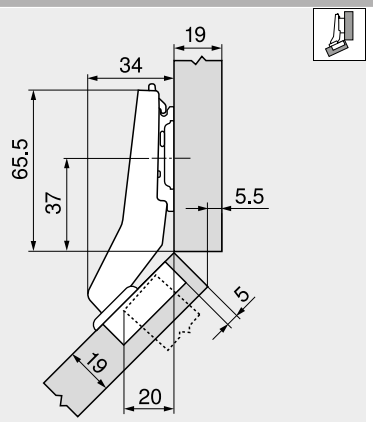

Descripción	Distancia (mm)	Ref.
Base	0	173H7100

Nº 60 **45°**

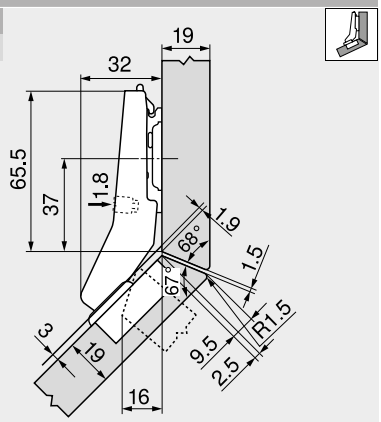

Descripción	Distancia (mm)	Ref.
Base	0	173H7100

Nº 25 **50°**

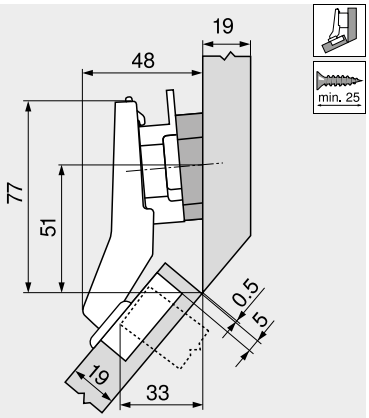

Descripción	Distancia (mm)	Ref.
Base	9	175H7190
Cuña de ángulo	+5°	171A5070

Nº 54 **50°**

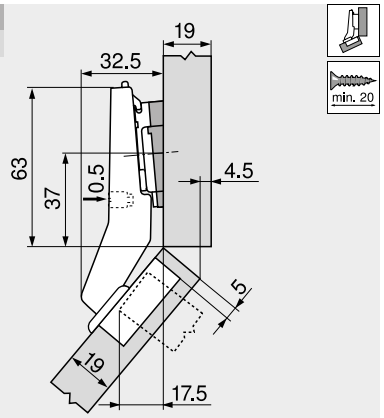

Descripción	Distancia (mm)	Ref.
Base	0	173H7100
Cuña de ángulo	+5°	171A5010

Nº 61 **50°**

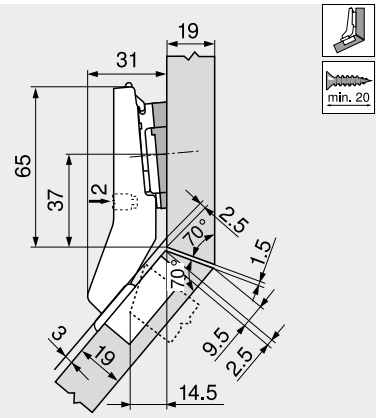

Descripción	Distancia (mm)	Ref.
Base	0	173H7100
Cuña de ángulo	+5°	171A5010

Ajuste

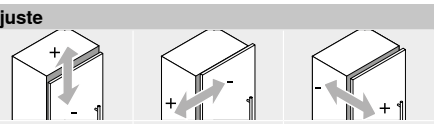

Máx. ±3.0 mm Ver las bases	±1.8 mm	±2.0 mm

Montaje por atornillado

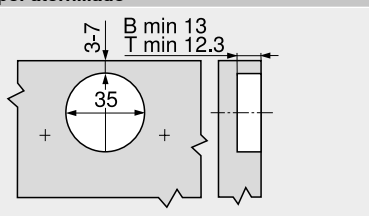

B CLIP top BLUMOTION
T CLIP top

INSERTA

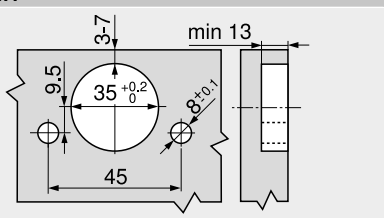

Cotas de la cazoleta

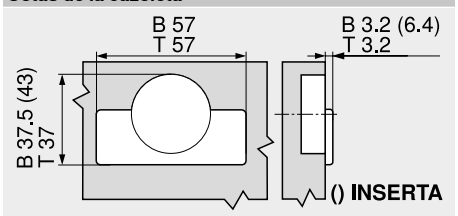

B CLIP top BLUMOTION
T CLIP top

+45° II – bisagra de ángulo solapada

Webcode DQDRYM



- **Para rinconeras con frentes enrasados**
- **CLIP top BLUMOTION** con **BLUMOTION** integrado (con desactivación)
- **CLIP top** sin mecanismo de cierre (muelle)
- Bisagra de ángulo +45° II
- Ángulo de apertura de 110°
- Ajuste tridimensional del frente
- Ajuste cómodo de la profundidad con espiral
- Montaje y desmontaje sin herramientas de la puerta en el cuerpo de mueble
- Con **INSERTA** además montaje sin herramientas de la bisagra en la puerta

Indicaciones en la página

WA	Ángulo		
	40°	45°	50°
	Nº 23	Nº 24	Nº 25
	123	125	123
	Nº 108	Nº 53	Nº 54
	126	123	123
	Nº 8	Nº 9	Nº 10
	126	125	125
	Nº 43	Nº 44	Nº 45
	126	127	127
	Nº 109	Nº 60	Nº 61
	127	123	123

Visión general – aplicaciones de ángulo 120

WA Aplicación de ángulo

Información de pedido

Cazoleta: INSERTA

Bisagra	Muelle	Color	Ref.
CLIP top BLUMOTION	●	NI | ONS	79B3598

● Con muelle
○ Sin muelle
NI Niquelado
ONS Negro ónix

Cazoleta: Tornillos

Bisagra	Muelle	Color	Ref.
CLIP top BLUMOTION	●	NI	79B3558
CLIP top	○	NI	78T5550

Accesorios

Tapa para bisagras

Presión | estampado	Rótulo	Color	Ref.
Sin impresión	–	NI | ONS	70.1503
Estampada	Blum	NI | ONS	70.1503.BP

Tapa de cazoleta de bisagra

Bisagra	Color	Ref.
CLIP top BLUMOTION	NI | ONS	70T3504
CLIP top	NI	70T1504

TIP-ON para puertas

Versión	Muelle	Ref.
Versión corta	○	956.1004
Versión larga	○	956A1004
Versión larga	●	956A1006

Tornillo aglomerado

Ø (mm)	Longitud (mm)	Ref.
3.5	15	609.1500
3.5	17	609.1700

Advertencia

Las bisagras CLIP top BLUMOTION y CLIP top no se pueden combinar entre sí en un frente.

Indicaciones en la página

Visión general – CLIP top BLUMOTION | CLIP top – bisagras	75	Visión general – TIP-ON para puertas	185
		Visión general – ayudas de montaje	561
Bases	156	Para más información técnica	662
Accesorios – tapa para bisagras	164		
Accesorios – general	166		

Montaje, desmontaje y ajuste

Short-URL
www.blum.com/a210

Planificación

Advertencia

Las dimensiones son válidas con ajuste en fábrica. En caso de divergencias cambia la posición de montaje. Recomendamos un ensayo de montaje. A veces la posición de fijación de la base difiere de la posición de montaje estándar.

Rinconeras

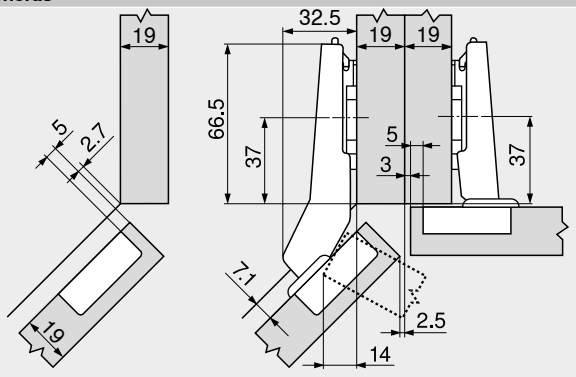

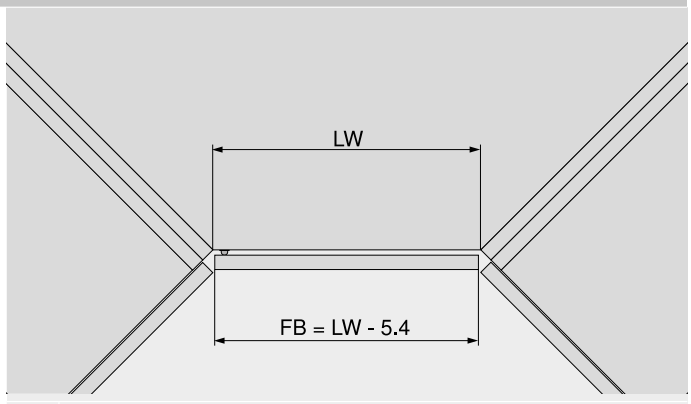

FB Ancho del frente
LW Ancho interior cuerpo de mueble

+45° II – bisagra de ángulo solapada

Webcode
DQDRYM

Planificación

Nº 24
45°

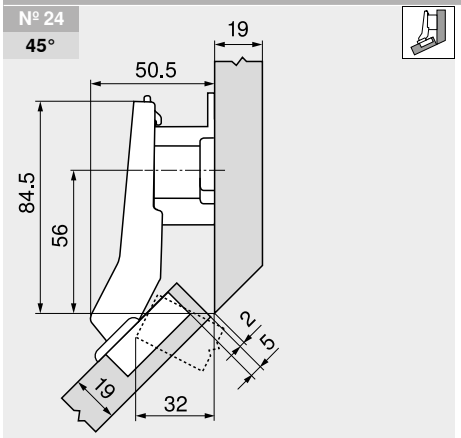

Descripción	Distancia (mm)	Ref.
Base	18	175H7190.22

Nº 9
45°

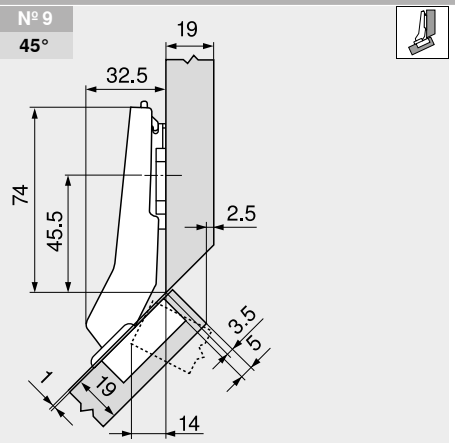

Descripción	Distancia (mm)	Ref.
Base	0	173H7100

Nº 10
50°

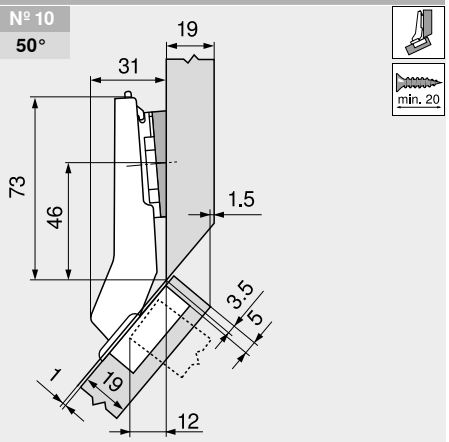

Descripción	Distancia (mm)	Ref.
Base	0	173H7100
Cuña de ángulo	+5°	171A5010

Ajuste

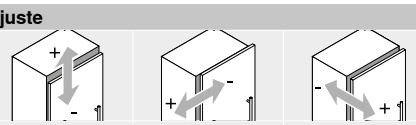

Máx. ±3.0 mm Ver las bases	±1.8 mm	±2.0 mm

Montaje por atornillado

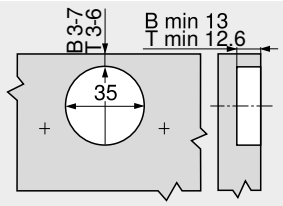

B	CLIP top BLUMOTION
T	CLIP top

INSERTA

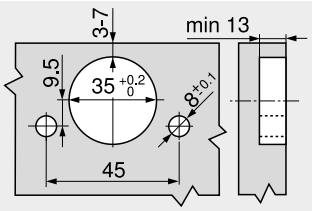

Cotas de la cazoleta

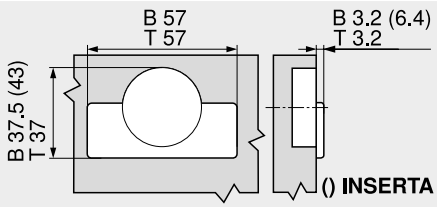

B	CLIP top BLUMOTION
T	CLIP top

+45° III – bisagra de ángulo con solapamiento total



- **CLIP top BLUMOTION** con **BLUMOTION** integrado (con desactivación)
- **CLIP top** sin mecanismo de cierre (muelle)
- Bisagra de ángulo +45° III
- Ángulo de apertura de 95°
- Ajuste tridimensional del frente
- Ajuste cómodo de la profundidad con espiral
- Montaje y desmontaje sin herramientas de la puerta en el cuerpo de mueble
- Con **INSERTA** además montaje sin herramientas de la bisagra en la puerta

Webcode DQDSNY

Indicaciones en la página

WA	Ángulo		
	40°	45°	50°
	Nº 23	Nº 24	Nº 25
	123	125	123
	Nº 108	Nº 53	Nº 54
	126	123	123
	Nº 8	Nº 9	Nº 10
	126	125	125
	Nº 43	Nº 44	Nº 45
	126	127	127
	Nº 109	Nº 60	Nº 61
	127	123	123

Visión general – aplicaciones de ángulo 120

WA Aplicación de ángulo

Información de pedido

Cazoleta: INSERTA

Bisagra	Muelle	Color	Ref.
CLIP top BLUMOTION	●	NI	79B9498

● Con muelle NI Niquelado
○ Sin muelle

Cazoleta: Tornillos

Bisagra	Muelle	Color	Ref.
CLIP top BLUMOTION	●	NI	79B9458
CLIP top	○	NI	78A9458.T

Accesorios

Tapa para bisagras

Presión | estampado	Rótulo	Color	Ref.
Sin impresión	–	NI	70.1553
Estampada	Blum	NI	70.1553.BP

Tapa de cazoleta de bisagra

Bisagra	Color	Ref.
CLIP top BLUMOTION	NI	70T3504
CLIP top	NI	70T1504

TIP-ON para puertas

Versión	Muelle	Ref.
Versión corta	○	956.1004
Versión larga	○	956A1004
Versión larga	●	956A1006

Tornillo aglomerado

Ø (mm)	Longitud (mm)	Ref.
3.5	15	609.1500
3.5	17	609.1700

Advertencia

Las bisagras CLIP top BLUMOTION y CLIP top no se pueden combinar entre sí en un frente.

Indicaciones en la página

Visión general – CLIP top BLUMOTION | CLIP top – bisagras	75	Visión general – TIP-ON para puertas	185	Montaje, desmontaje y ajuste	
Bases	156	Visión general – ayudas de montaje	561		
Accesorios – tapa para bisagras	164	Para más información técnica	662	Short-URL	
Accesorios – general	166			www.blum.com/a210	

Planificación

Advertencia

Las dimensiones son válidas con ajuste en fábrica. En caso de divergencias cambia la posición de montaje. Recomendamos un ensayo de montaje. A veces la posición de fijación de la base difiere de la posición de montaje estándar.

Nº 108 | 40°

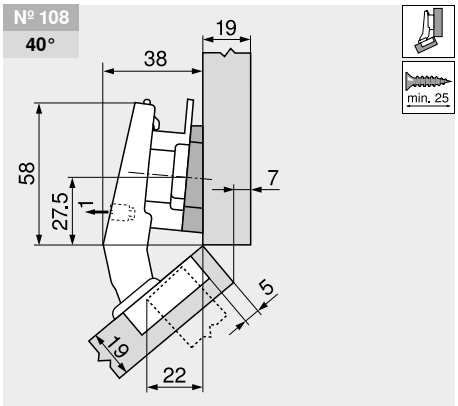

Descripción	Distancia (mm)	Ref.
Base	9	175H7190
Cuña de ángulo	+5°	171A5040

La cuña de ángulo se monta a 180° girado (flecha indica hacia el cuerpo del mueble)!

Nº 8 | 40°

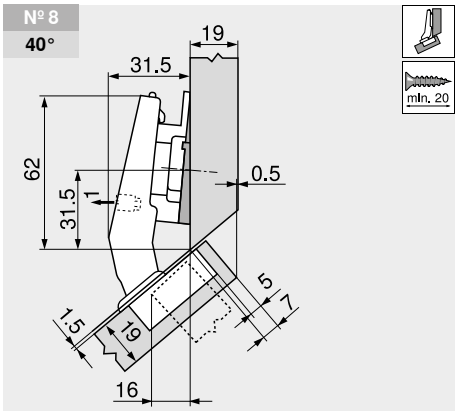

Descripción	Distancia (mm)	Ref.
Base	6	175H9160
Cuña de ángulo	–5°	171A5500

Nº 43 | 40°

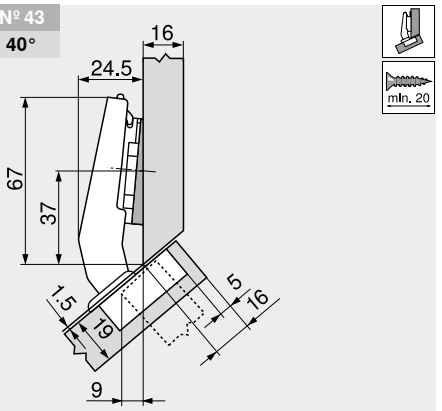

Descripción	Distancia (mm)	Ref.
Base	0	173H7100
Cuña de ángulo	–5°	171A5500

+45° III – bisagra de ángulo con solapamiento total

Webcode
DQDSNY

Planificación

Nº 109
40°

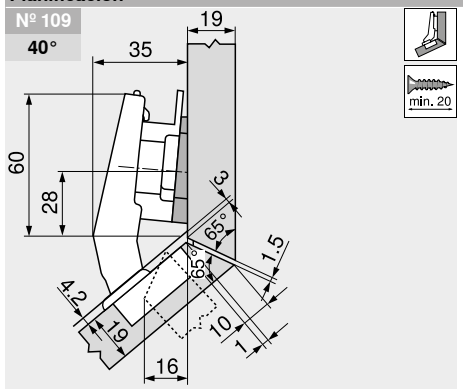

Descripción	Distancia (mm)	Ref.
Base	9	175H7190
Cuña de ángulo	+5°	171A5010

La cuña de ángulo se monta a 180° girado (flecha indica hacia el cuerpo del mueble)!

Nº 44
45°

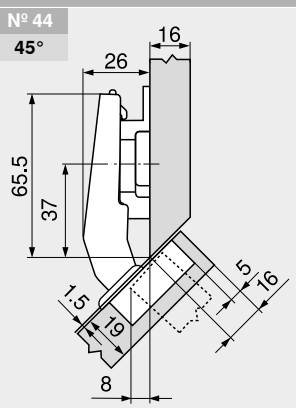

Descripción	Distancia (mm)	Ref.
Base	6	175H9160

Nº 45
50°

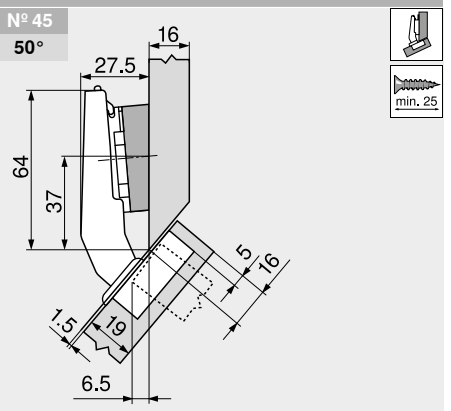

Descripción	Distancia (mm)	Ref.
Base	0	173H7100
Cuña de ángulo	+5°	171A5070

Ajuste

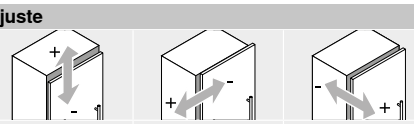

Máx. ±3.0 mm Ver las bases	±2.0 mm	±2.0 mm

Montaje por atornillado

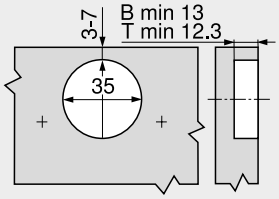

B	CLIP top BLUMOTION
T	CLIP top

INSERTA

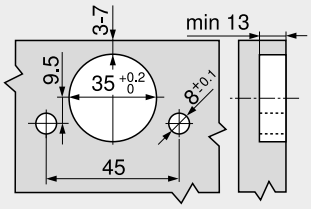

Cotas de la cazoleta

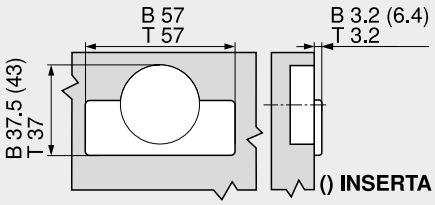

B	CLIP top BLUMOTION
T	CLIP top

+30° II – bisagra de ángulo solapada



- **CLIP top BLUMOTION** con **BLUMOTION** integrado (con desactivación)
- **CLIP top** sin mecanismo de cierre (muelle)
- Bisagra de ángulo +30° II
- Ángulo de apertura de 95°
- Ajuste tridimensional del frente
- Ajuste cómodo de la profundidad con espiral
- Montaje y desmontaje sin herramientas de la puerta en el cuerpo de mueble
- Con **INSERTA** además montaje sin herramientas de la bisagra en la puerta

Webcode DQDTDA

Indicaciones en la página

WA	Ángulo		
	25°	30°	35°
	Nº 20	Nº 21	Nº 22
	128	129	129
	Nº 50	Nº 51	Nº 52
	128	129	129
	Nº 5	Nº 6	Nº 7
	133	129	129
	Nº 40	Nº 41	Nº 42
	130	130	130
	Nº 57	Nº 58	Nº 59
	128	129	129

Visión general – aplicaciones de ángulo 120

WA Aplicación de ángulo

Información de pedido

Cazoleta | **INSERTA**

Bisagra	Muelle	Color	Ref.
CLIP top BLUMOTION	●	NI | ONS	79B9596

● Con muelle NI Niquelado
○ Sin muelle ONS Negro ónix

Cazoleta | **Tornillos**

Bisagra	Muelle	Color	Ref.
CLIP top BLUMOTION	●	NI	79B9556
CLIP top	○	NI	78A9556.T

Accesorios

Tapa para bisagras

Presión | estampado	Rótulo	Color	Ref.
Sin impresión	–	NI | ONS	70.1553
Estampada	Blum	NI	70.1553.BP

Tapa de cazoleta de bisagra

Bisagra	Color	Ref.
CLIP top BLUMOTION	NI | ONS	70T3504
CLIP top	NI	70T1504

TIP-ON para puertas

Versión	Muelle	Ref.
Versión corta	○	956.1004
Versión larga	○	956A1004
Versión larga	●	956A1006

Tornillo aglomerado

Ø (mm)	Longitud (mm)	Ref.
3.5	15	609.1500
3.5	17	609.1700

Advertencia

Las bisagras CLIP top BLUMOTION y CLIP top no se pueden combinar entre sí en un frente.

Indicaciones en la página

Visión general – CLIP top BLUMOTION | CLIP top – bisagras	75	Visión general – TIP-ON para puertas	185	Montaje, desmontaje y ajuste	
Bases	156	Visión general – ayudas de montaje	561		
Accesorios – tapa para bisagras	164	Para más información técnica	662	Short-URL	
Accesorios – general	166			www.blum.com/a210	

Planificación

Advertencia

Las dimensiones son válidas con ajuste en fábrica. En caso de divergencias cambia la posición de montaje. Recomendamos un ensayo de montaje. A veces la posición de fijación de la base difiere de la posición de montaje estándar.

Nº 20 | 25°

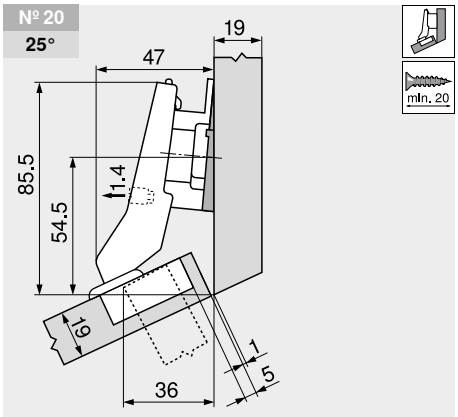

Descripción	Distancia (mm)	Ref.
Base	9	175H7190
Cuña de ángulo	–5°	171A5500

Nº 50 | 25°

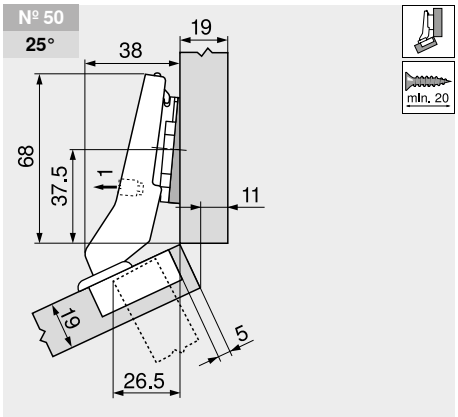

Descripción	Distancia (mm)	Ref.
Base	0	173H7100
Cuña de ángulo	–5°	171A5500

Nº 57 | 25°

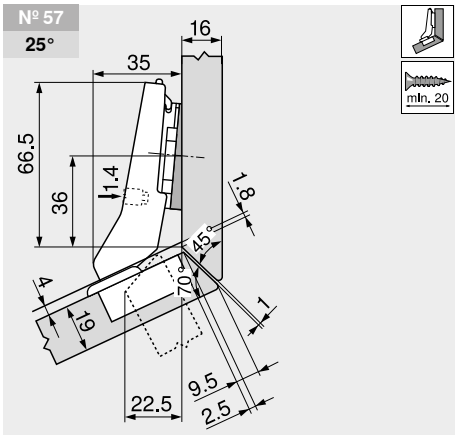

Descripción	Distancia (mm)	Ref.
Base	0	173H7100
Cuña de ángulo	–5°	171A5500

+30° II – bisagra de ángulo solapada

Webcode DQDTDA

Planificación

Nº 21 **30°**

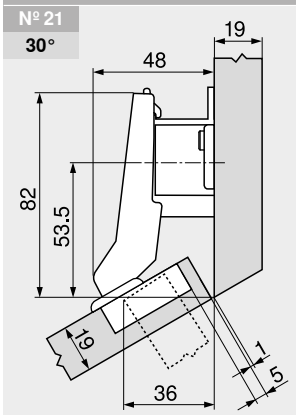

Descripción	Distancia (mm)	Ref.
Base	18	175H7190.22

Nº 51 **30°**

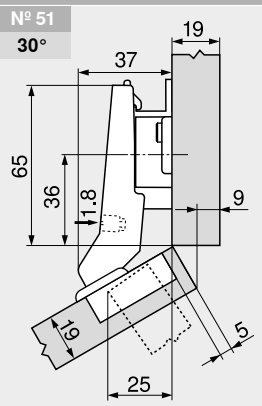

Descripción	Distancia (mm)	Ref.
Base	9	175H7190

Nº 6 **30°**

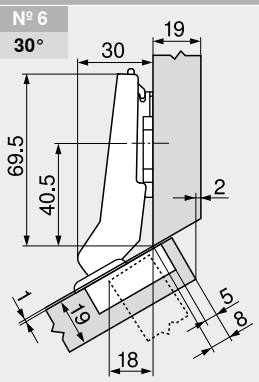

Descripción	Distancia (mm)	Ref.
Base	0	173H7100

Nº 58 **30°**

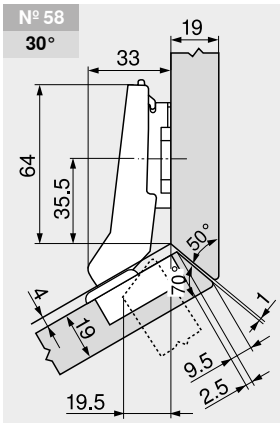

Descripción	Distancia (mm)	Ref.
Base	3	173H7130

Nº 22 **35°**

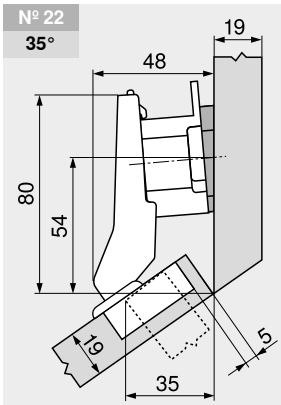

Descripción	Distancia (mm)	Ref.
Base	18	175H7190.22
Cuña de ángulo	+5°	171A5010

Nº 52 **35°**

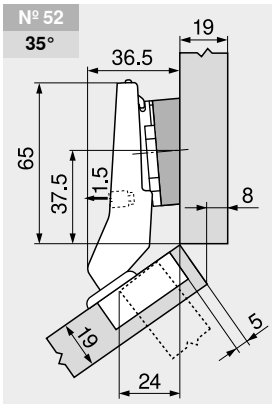

Descripción	Distancia (mm)	Ref.
Base	0	173H7100
Cuña de ángulo	+5°	171A5070

Nº 7 **35°**

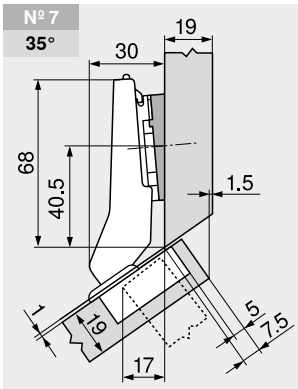

Descripción	Distancia (mm)	Ref.
Base	0	173H7100
Cuña de ángulo	+5°	171A5010

Nº 59 **35°**

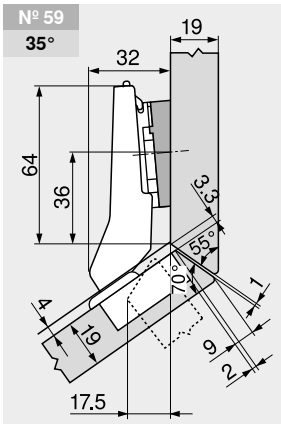

Descripción	Distancia (mm)	Ref.
Base	0	173H7100
Cuña de ángulo	+5°	171A5040

Ajuste

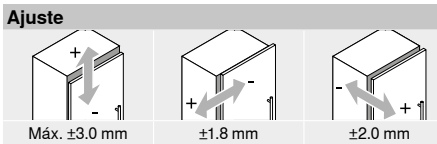

Máx. ±3.0 mm	±1.8 mm	±2.0 mm
Ver las bases		

Indicaciones en la página

Montaje de la cazoleta 131

+30° III – bisagra de ángulo con solapamiento total

Webcode DQDU2M



- **CLIP top BLUMOTION** con **BLUMOTION** integrado (con desactivación)
- **CLIP top** sin mecanismo de cierre (muelle)
- Bisagra de ángulo +30° III
- Ángulo de apertura de 95°
- Ajuste tridimensional del frente
- Ajuste cómodo de la profundidad con espiral
- Montaje y desmontaje sin herramientas de la puerta en el cuerpo de mueble
- Con **INSERTA** además montaje sin herramientas de la bisagra en la puerta

Indicaciones en la página

WA	Ángulo		
	25°	30°	35°
	Nº 20	Nº 21	Nº 22
	128	129	129
	Nº 50	Nº 51	Nº 52
	128	129	129
	Nº 5	Nº 6	Nº 7
	133	129	129
	Nº 40	Nº 41	Nº 42
	130	130	130
	Nº 57	Nº 58	Nº 59
	128	129	129

Visión general – aplicaciones de ángulo 120

WA Aplicación de ángulo

Información de pedido

Cazoleta: INSERTA

Bisagra	Muelle	Color	Ref.
CLIP top BLUMOTION	●	NI	79B9496

● Con muelle NI Niquelado
○ Sin muelle

Cazoleta: Tornillos

Bisagra	Muelle	Color	Ref.
CLIP top BLUMOTION	●	NI	79B9456
CLIP top	○	NI	78A9456.T

Accesorios

Tapa para bisagras

Presión | estampado	Rótulo	Color	Ref.
Sin impresión	–	NI	70.1553
Estampada	Blum	NI	70.1553.BP

Tapa de cazoleta de bisagra

Bisagra	Color	Ref.
CLIP top BLUMOTION	NI	70T3504
CLIP top	NI	70T1504

TIP-ON para puertas

Versión	Muelle	Ref.
Versión corta	○	956.1004
Versión larga	○	956A1004
Versión larga	●	956A1006

Tornillo aglomerado

Ø (mm)	Longitud (mm)	Ref.
3.5	15	609.1500
3.5	17	609.1700

Advertencia

Las bisagras CLIP top BLUMOTION y CLIP top no se pueden combinar entre sí en un frente.

Indicaciones en la página

Visión general – CLIP top BLUMOTION | CLIP top – bisagras	75	Visión general – TIP-ON para puertas	185
		Visión general – ayudas de montaje	561
Bases	156	Para más información técnica	662
Accesorios – tapa para bisagras	164		
Accesorios – general	166		

Montaje, desmontaje y ajuste

Short-URL
www.blum.com/a210

Planificación

Advertencia

Las dimensiones son válidas con ajuste en fábrica. En caso de divergencias cambia la posición de montaje. Recomendamos un ensayo de montaje. A veces la posición de fijación de la base difiere de la posición de montaje estándar.

Nº 40 | 25°

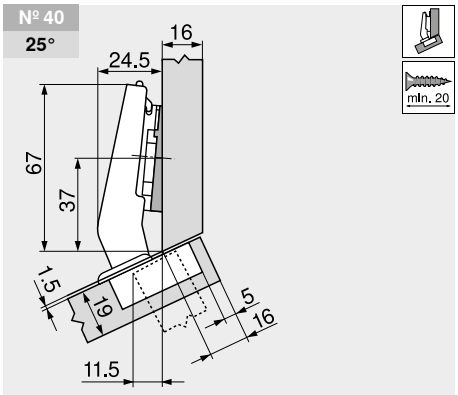

Descripción	Distancia (mm)	Ref.
Base	0	173H7100
Cuña de ángulo	–5°	171A5500

Nº 41 | 30°

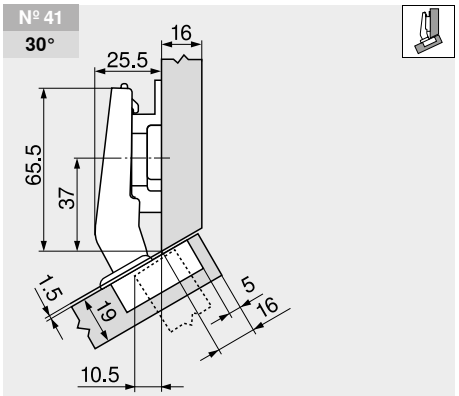

Descripción	Distancia (mm)	Ref.
Base	6	175H9160

Nº 42 | 35°

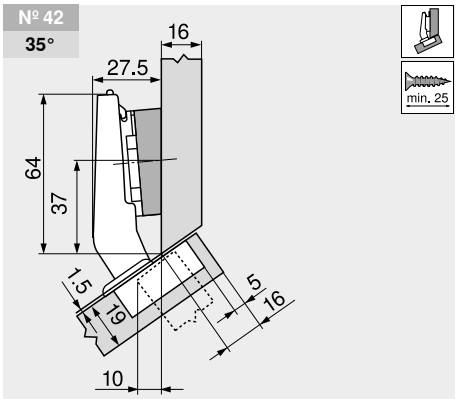

Descripción	Distancia (mm)	Ref.
Base	0	173H7100
Cuña de ángulo	+5°	171A5070

+30° III – bisagra de ángulo con solapamiento total

Webcode
DQDU2M

Planificación

Ajuste

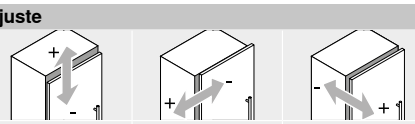

Máx. ±3.0 mm Ver las bases	±2.0 mm	±2.0 mm

Montaje por atornillado

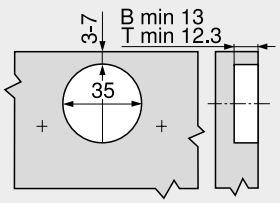

B	CLIP top BLUMOTION
T	CLIP top

INSERTA

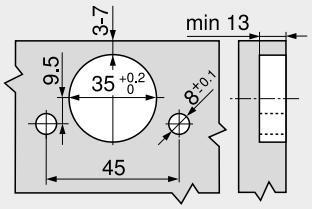

Cotas de la cazoleta

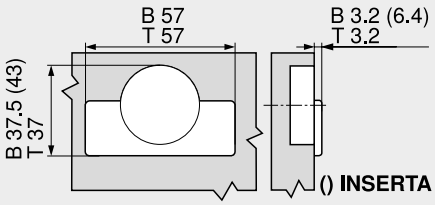

B	CLIP top BLUMOTION
T	CLIP top

+20° II – bisagra de ángulo solapada



- **CLIP top BLUMOTION** con **BLUMOTION** integrado (con desactivación)
- **CLIP top** sin mecanismo de cierre (muelle)
- Bisagra de ángulo +20° II
- Ángulo de apertura de 95°
- Ajuste tridimensional del frente
- Ajuste cómodo de la profundidad con espiral
- Montaje y desmontaje sin herramientas de la puerta en el cuerpo de mueble
- Con **INSERTA** además montaje sin herramientas de la bisagra en la puerta

Webcode
DQDURY

Indicaciones en la página

WA	Ángulo		
	15°	20°	25°
	Nº 18	Nº 19	Nº 20
	132	133	128
	Nº 48	Nº 49	Nº 50
	132	133	128
	Nº 3	Nº 4	Nº 5
	135	133	133
	Nº 38	Nº 39	Nº 40
	135	135	130
	Nº 55	Nº 56	Nº 57
	132	133	128

Visión general – aplicaciones de ángulo 120
WA Aplicación de ángulo

Información de pedido

Cazoleta | **INSERTA**

Bisagra	Muelle	Color	Ref.
CLIP top BLUMOTION	●	NI	79B9595

● Con muelle
○ Sin muelle
NI Niquelado

Cazoleta | **Tornillos**

Bisagra	Muelle	Color	Ref.
CLIP top BLUMOTION	●	NI	79B9555
CLIP top	○	NI	78A9555.T

Accesorios

Tapa para bisagras

Presión | estampado	Rótulo	Color	Ref.
Sin impresión	–	NI	70.1553
Estampada	Blum	NI	70.1553.BP

Tapa de cazoleta de bisagra

Bisagra	Color	Ref.
CLIP top BLUMOTION	NI	70T3504
CLIP top	NI	70T1504

TIP-ON para puertas

Versión	Muelle	Ref.
Versión corta	○	956.1004
Versión larga	○	956A1004
Versión larga	●	956A1006

Tornillo aglomerado

Ø (mm)	Longitud (mm)	Ref.
3.5	15	609.1500
3.5	17	609.1700

Advertencia

Las bisagras CLIP top BLUMOTION y CLIP top no se pueden combinar entre sí en un frente.

Indicaciones en la página

Visión general – CLIP top BLUMOTION | CLIP top – bisagras	75	Visión general – TIP-ON para puertas	185	Montaje, desmontaje y ajuste	
Bases	156	Visión general – ayudas de montaje	561		
Accesorios – tapa para bisagras	164	Para más información técnica	662	Short-URL	
Accesorios – general	166			www.blum.com/a210	

Planificación

Advertencia

Las dimensiones son válidas con ajuste en fábrica. En caso de divergencias cambia la posición de montaje. Recomendamos un ensayo de montaje. A veces la posición de fijación de la base difiere de la posición de montaje estándar.

Nº 18 | **15°**

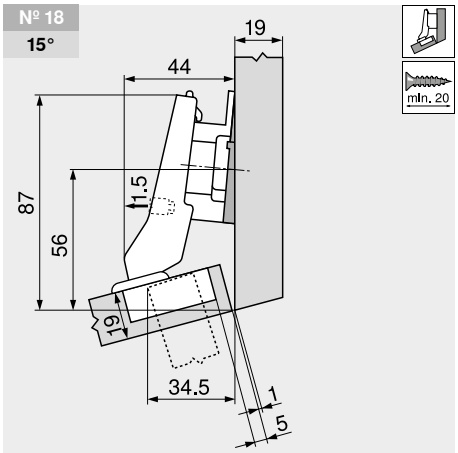

Descripción	Distancia (mm)	Ref.
Base	9	175H7190
Cuña de ángulo	–5°	171A5500

Nº 48 | **15°**

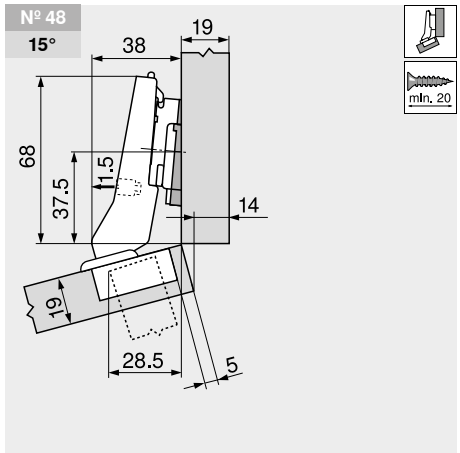

Descripción	Distancia (mm)	Ref.
Base	3	173H7130
Cuña de ángulo	–5°	171A5500

Nº 55 | **15°**

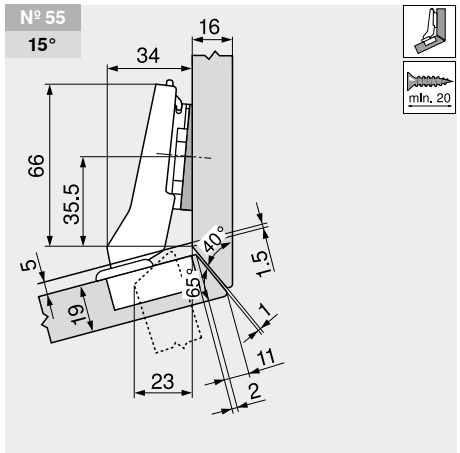

Descripción	Distancia (mm)	Ref.
Base	0	173H7100
Cuña de ángulo	–5°	171A5500

+20° II – bisagra de ángulo solapada

Webcode
DQDURY

Planificación

Nº 19
20°

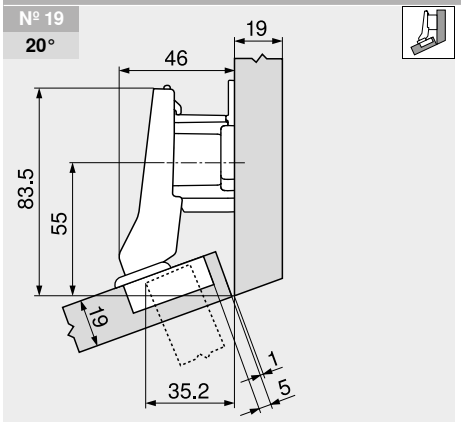

Descripción	Distancia (mm)	Ref.
Base	18	175H7190.22

Nº 49
20°

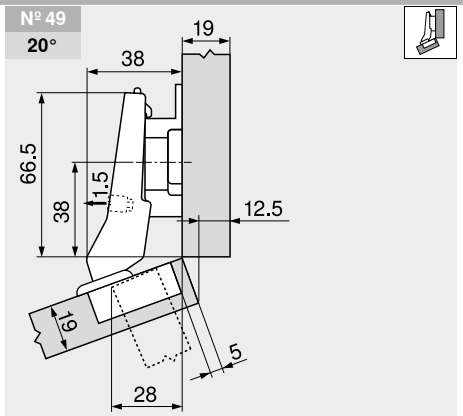

Descripción	Distancia (mm)	Ref.
Base	9	175H7190

Nº 4
20°

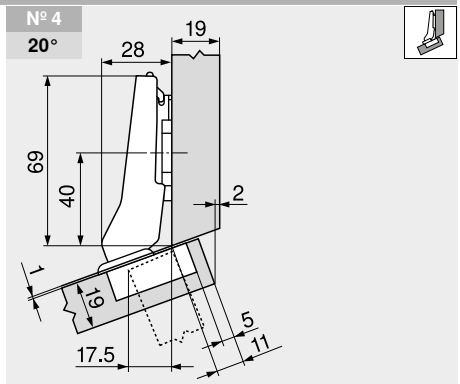

Descripción	Distancia (mm)	Ref.
Base	0	173H7100

Nº 56
20°

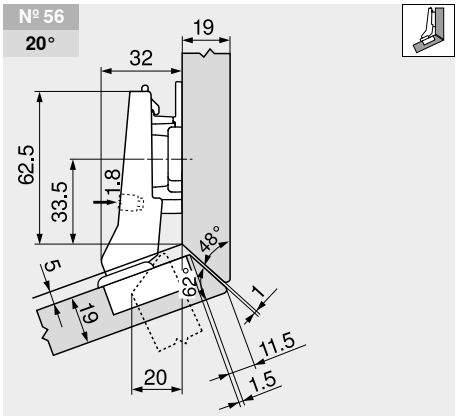

Descripción	Distancia (mm)	Ref.
Base	6	175H9160

Nº 5
25°

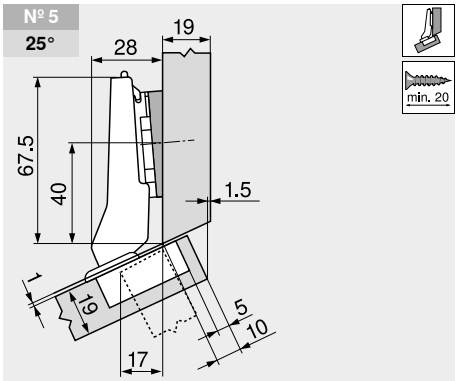

Descripción	Distancia (mm)	Ref.
Base	0	173H7100
Cuña de ángulo	+5°	171A5010

Ajuste

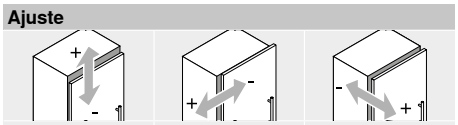

Máx. ±3.0 mm
Ver las bases

±1.8 mm

±2.0 mm

Montaje por atornillado

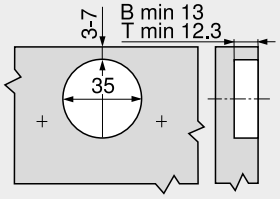

B	CLIP top BLUMOTION
T	CLIP top

INSERTA

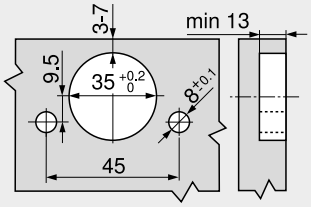

Cotas de la cazoleta

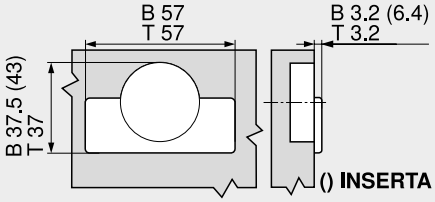

B	CLIP top BLUMOTION
T	CLIP top

+15° III – bisagra de ángulo con solapamiento total



- **CLIP top BLUMOTION** con **BLUMOTION** integrado (con desactivación)
- **CLIP top** sin mecanismo de cierre (muelle)
- Bisagra de ángulo +15° III
- Ángulo de apertura de 95°
- Ajuste tridimensional del frente
- Ajuste cómodo de la profundidad con espiral
- Montaje y desmontaje sin herramientas de la puerta en el cuerpo de mueble
- Con **INSERTA** además montaje sin herramientas de la bisagra en la puerta

Webcode DQDVHA

Indicaciones en la página

WA	Ángulo		
	10°	15°	20°
	Nº 17	Nº 18	Nº 19
	134	132	133
	Nº 47	Nº 48	Nº 49
	134	132	133
	Nº 2	Nº 3	Nº 4
	134	135	133
	Nº 37	Nº 38	Nº 39
	135	135	135
		Nº 55	Nº 56
		132	133

Visión general – aplicaciones de ángulo 120

WA Aplicación de ángulo

Información de pedido

Cazoleta | **INSERTA**

Bisagra	Muelle	Color	Ref.
CLIP top BLUMOTION	●	NI | ONS	79B9494

● Con muelle NI Niquelado
○ Sin muelle ONS Negro ónix

Cazoleta | **Tornillos**

Bisagra	Muelle	Color	Ref.
CLIP top BLUMOTION	●	NI	79B9454
CLIP top	○	NI	78A9454.T

Accesorios

Tapa para bisagras

Presión | estampado	Rótulo	Color	Ref.
Sin impresión	–	NI | ONS	70.1553
Estampada	Blum	NI	70.1553.BP

Tapa de cazoleta de bisagra

Bisagra	Color	Ref.
CLIP top BLUMOTION	NI | ONS	70T3504
CLIP top	NI	70T1504

TIP-ON para puertas

Versión	Muelle	Ref.
Versión corta	○	956.1004
Versión larga	○	956A1004
Versión larga	●	956A1006

Tornillo aglomerado

Ø (mm)	Longitud (mm)	Ref.
3.5	15	609.1500
3.5	17	609.1700

Advertencia

Las bisagras CLIP top BLUMOTION y CLIP top no se pueden combinar entre sí en un frente.

Indicaciones en la página

Visión general – CLIP top BLUMOTION | CLIP top – bisagras	75	Visión general – TIP-ON para puertas	185
		Visión general – ayudas de montaje	561
Bases	156	Para más información técnica	662
Accesorios – tapa para bisagras	164		
Accesorios – general	166		

Montaje, desmontaje y ajuste

Short-URL
www.blum.com/a210

Planificación

Advertencia

Las dimensiones son válidas con ajuste en fábrica. En caso de divergencias cambia la posición de montaje. Recomendamos un ensayo de montaje. A veces la posición de fijación de la base difiere de la posición de montaje estándar.

Nº 17
10°

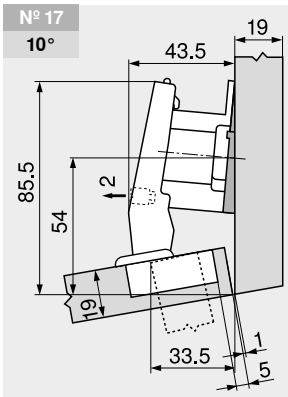

Descripción	Distancia (mm)	Ref.
Base	18	175H7190.22
Cuña de ángulo	–5°	171A5500

Nº 47
10°

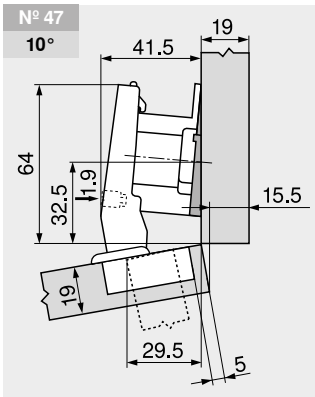

Descripción	Distancia (mm)	Ref.
Base	18	175H7190.22
Cuña de ángulo	–5°	171A5500

Nº 2
10°

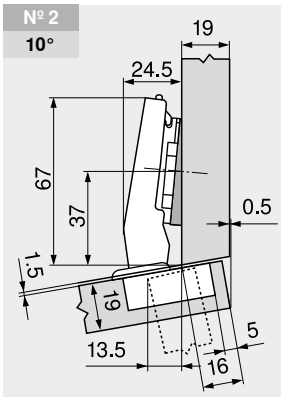

Descripción	Distancia (mm)	Ref.
Base	0	173H7100
Cuña de ángulo	–5°	171A5500

+15° III – bisagra de ángulo con solapamiento total

Webcode
DQDVHA

Planificación

Nº 37
10°

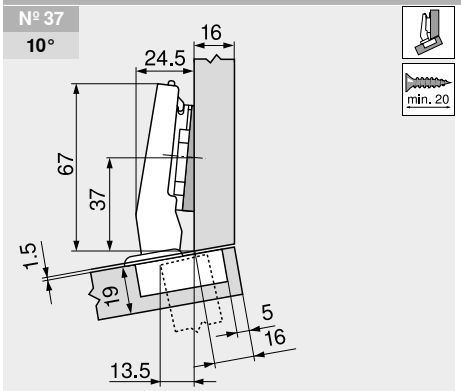

Descripción	Distancia (mm)	Ref.
Base	0	173H7100
Cuña de ángulo	–5°	171A5500

Nº 3
15°

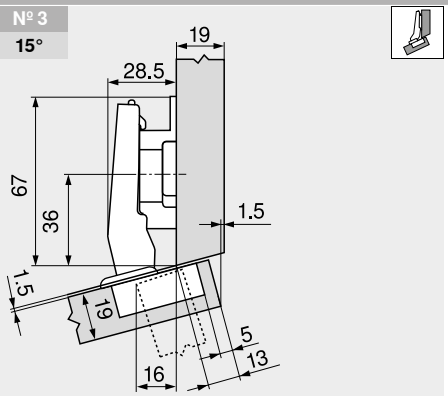

Descripción	Distancia (mm)	Ref.
Base	9	175H7190

Nº 38
15°

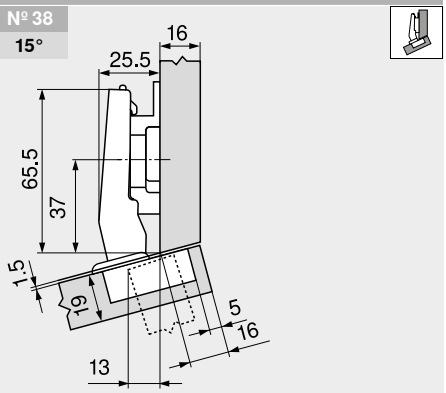

Descripción	Distancia (mm)	Ref.
Base	6	175H9160

Nº 39
20°

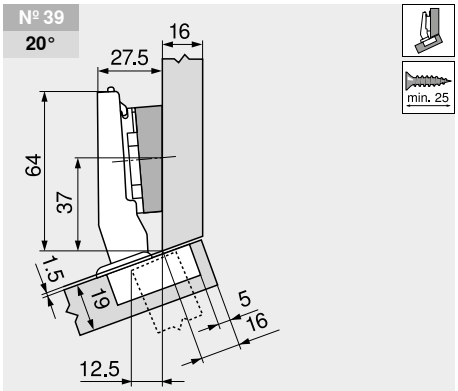

Descripción	Distancia (mm)	Ref.
Base	0	173H7100
Cuña de ángulo	+5°	171A5070

Ajuste

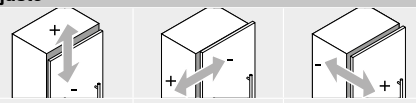

Máx. ±3.0 mm Ver las bases	±2.0 mm	±2.0 mm

Montaje por atornillado

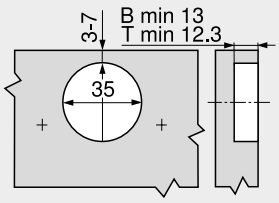

B	CLIP top BLUMOTION
T	CLIP top

INSERTA

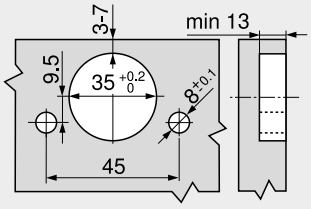

Cotas de la cazoleta

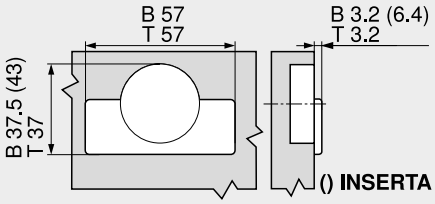

B	CLIP top BLUMOTION
T	CLIP top

Aplicación de ángulo ±5°

Webcode DQDW6M



- **CLIP top BLUMOTION** con **BLUMOTION** integrado (con desactivación)
- **CLIP top** con o sin mecanismo de cierre (muelle)
- Aplicaciones de ángulo ±5°
- Ángulo de apertura de 95°
- Ajuste tridimensional del frente
- Ajuste cómodo de la profundidad con espiral
- Montaje y desmontaje sin herramientas de la puerta en el cuerpo de mueble
- Con **INSERTA** además montaje sin herramientas de la bisagra en la puerta

Indicaciones en la página

WA	Ángulo	WA	Ángulo
	–5°		5°
	Nº 15 137		Nº 16 137
			Nº 46 137
			Nº 1 137
	Nº 35 137		Nº 36 137

Visión general – aplicaciones de ángulo 120

WA Aplicación de ángulo

Información de pedido

Recubrimiento angular

Cazoleta Bisagra	Muelle	INSERTA Color	Ref.
CLIP top BLUMOTION	●	NI	71B9590
CLIP top	●	NI	71T9590B
CLIP top	○	NI	70T9590BTL

● Con muelle ○ Sin muelle NI Niquelado

Cazoleta Bisagra	Muelle	Tornillos Color	Ref.
CLIP top BLUMOTION	●	NI	71B9550
CLIP top	●	NI	71T9550
CLIP top	○	NI	70T9550.TL

Tope central

Cazoleta Bisagra	Muelle	INSERTA Color	Ref.
CLIP top BLUMOTION	●	NI	71B9690
CLIP top	●	NI	71T9690B
CLIP top	○	NI	70T9690BTL

● Con muelle ○ Sin muelle NI Niquelado

Cazoleta Bisagra	Muelle	Tornillos Color	Ref.
CLIP top BLUMOTION	●	NI	71B9650
CLIP top	●	NI	71T9650
CLIP top	○	NI	70T9650.TL

Montaje interior

Cazoleta Bisagra	Muelle	INSERTA Color	Ref.
CLIP top BLUMOTION	●	NI	71B9790
CLIP top	●	NI	71T9790B
CLIP top	○	NI	70T9790BTL

● Con muelle ○ Sin muelle NI Niquelado

Cazoleta Bisagra	Muelle	Tornillos Color	Ref.
CLIP top BLUMOTION	●	NI	71B9750
CLIP top	●	NI	71T9750
CLIP top	○	NI	70T9750.TL

Accesorios

Tapa para bisagras

Presión | estampado	Rótulo	Color	Ref.
Sin impresión	–	NI	70.1553
Estampada	Blum	NI	70.1553.BP

Accesorios

Tapa para bisagras

Presión | estampado	Rótulo	Color	Ref.
Sin impresión	–	NI	70.1663
Estampada	Blum	NI	70.1663.BP

Accesorios

Tapa para bisagras

Presión | estampado	Rótulo	Color	Ref.
Sin impresión	–	NI	70.1663
Estampada	Blum	NI	70.1663.BP

Advertencia

Las bisagras CLIP top BLUMOTION y CLIP top no se pueden combinar entre sí en un frente.

Accesorios – general

TIP-ON para puertas

Versión	Muelle	Ref.
Versión corta	○	956.1004
Versión larga	○	956A1004
Versión larga	●	956A1006

Tapa de cazoleta de bisagra

Bisagra	Color	Ref.
CLIP top BLUMOTION	NI	70T3504
CLIP top	NI	70T1504

Tornillo aglomerado

Ø (mm)	Longitud (mm)	Ref.
3.5	15	609.1500
3.5	17	609.1700

Indicaciones en la página

Visión general – CLIP top BLUMOTION | CLIP top – bisagras 75
Bases 156
Accesorios – tapa para bisagras 164
Accesorios – general 166
Visión general – BLUMOTION para puertas 171
Visión general – TIP-ON para puertas 185
Visión general – ayudas de montaje 561
Para más información técnica 662

Montaje, desmontaje y ajuste

Short-URL
www.blum.com/a210

Planificación

Advertencia

Las dimensiones son válidas con ajuste en fábrica. En caso de divergencias cambia la posición de montaje. Recomendamos un ensayo de montaje. A veces la posición de fijación de la base difiere de la posición de montaje estándar.

Aplicación de ángulo ±5°

Webcode
DQDW6M

Planificación

Nº 15
–5°

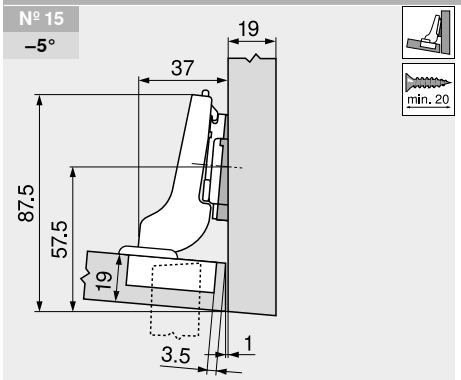

Bisagra con brazo acodado

Descripción	Distancia (mm)	Ref.
Base	0	173H7100
Cuña de ángulo	–5°	171A5500

Nº 35
–5°

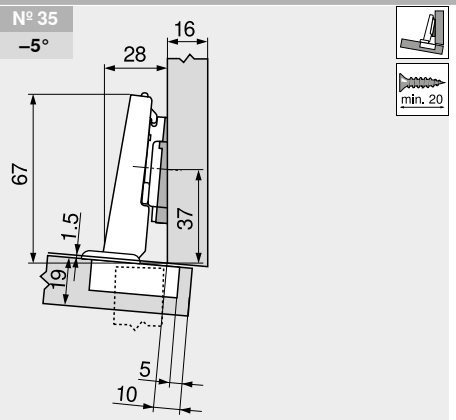

Bisagra con brazo recto

Descripción	Distancia (mm)	Ref.
Base	0	173H7100
Cuña de ángulo	–5°	171A5500

Nº 16
5°

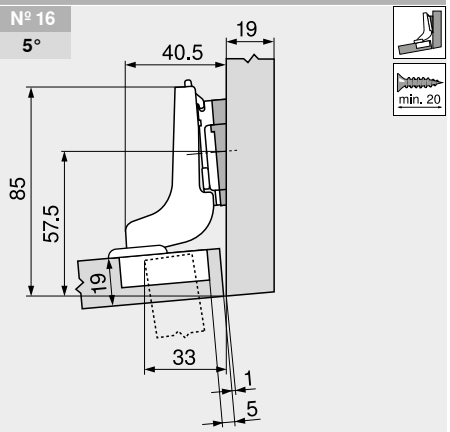

Bisagra con brazo superacodado

Descripción	Distancia (mm)	Ref.
Base	0	173H7100
Cuña de ángulo	+5°	171A5010

Nº 46
5°

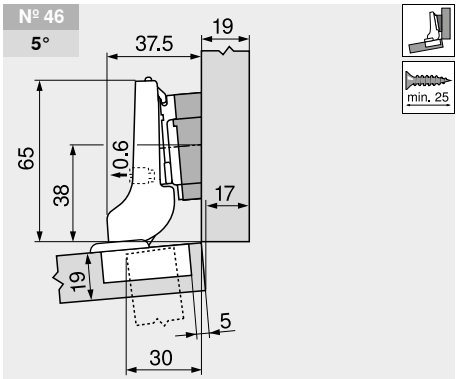

Bisagra con brazo acodado

Descripción	Distancia (mm)	Ref.
Base	0	173H7100
Cuña de ángulo	+5°	171A5070

Nº 1
5°

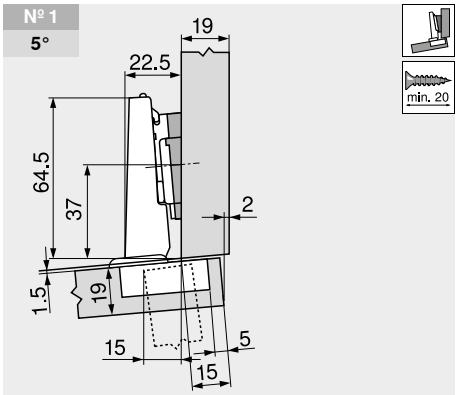

Bisagra con brazo recto

Descripción	Distancia (mm)	Ref.
Base	0	173H7100
Cuña de ángulo	+5°	171A5010

Nº 36
5°

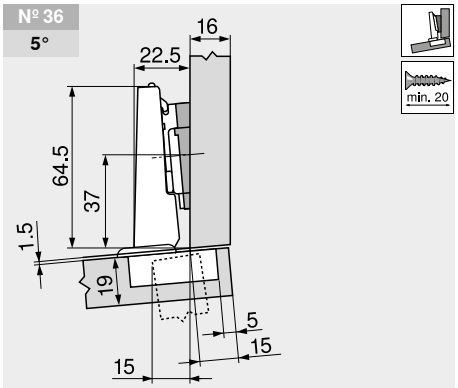

Bisagra con brazo recto

Descripción	Distancia (mm)	Ref.
Base	0	173H7100
Cuña de ángulo	+5°	171A5010

Ajuste

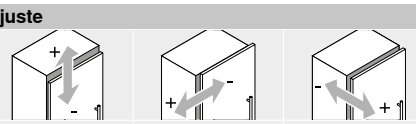

Máx. ±3.0 mm Ver las bases	±2.0 mm	±2.0 mm

Montaje por atornillado

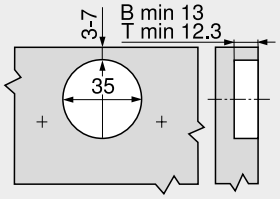

B CLIP top BLUMOTION
T CLIP top

INSERTA

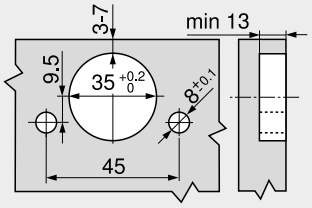

Cotas de la cazoleta

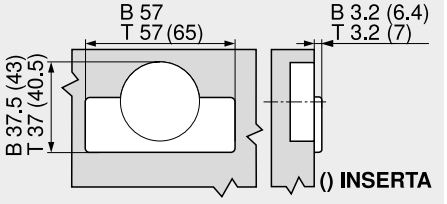

B CLIP top BLUMOTION
T CLIP top

–15° III – bisagra de ángulo con solapamiento total



- **CLIP top BLUMOTION** con **BLUMOTION** integrado (con desactivación)
- **CLIP top** sin mecanismo de cierre (muelle)
- Bisagra de ángulo –15° III
- Ángulo de apertura de 110°
- Ajuste tridimensional del frente
- Ajuste cómodo de la profundidad con espiral
- Montaje y desmontaje sin herramientas de la puerta en el cuerpo de mueble
- Con **INSERTA** además montaje sin herramientas de la bisagra en la puerta

Webcode DQDWVY

Indicaciones en la página

WA	Ángulo		
	–20°	–15°	–10°
	Nº 12	Nº 13	Nº 14
	138	138	139
	Nº 32	Nº 33	Nº 34
	138	139	139

Visión general – aplicaciones de ángulo 120
WA Aplicación de ángulo

Información de pedido

Cazoleta | **INSERTA**

Bisagra	Muelle	Color	Ref.
CLIP top BLUMOTION	●	NI	79B3493

● Con muelle
○ Sin muelle
NI Niquelado

Cazoleta | **Tornillos**

Bisagra	Muelle	Color	Ref.
CLIP top BLUMOTION	●	NI	79B3453
CLIP top	○	NI	78A5453.T

Accesorios

Tapa para bisagras

Presión | estampado	Rótulo	Color	Ref.
Sin impresión	–	NI	70.1553
Estampada	Blum	NI	70.1553.BP

Tapa de cazoleta de bisagra

Bisagra	Color	Ref.
CLIP top BLUMOTION	NI	70T3504
CLIP top	NI	70T1504

TIP-ON para puertas

Versión	Muelle	Ref.
Versión corta	○	956.1004
Versión larga	○	956A1004
Versión larga	●	956A1006

Tornillo aglomerado

Ø (mm)	Longitud (mm)	Ref.
3.5	15	609.1500
3.5	17	609.1700

Advertencia

Las bisagras CLIP top BLUMOTION y CLIP top no se pueden combinar entre sí en un frente.

Indicaciones en la página

Visión general – CLIP top BLUMOTION | CLIP top – bisagras	75	Visión general – TIP-ON para puertas	185	Montaje, desmontaje y ajuste	
Bases	156	Visión general – ayudas de montaje	561		
Accesorios – tapa para bisagras	164	Para más información técnica	662	Short-URL	
Accesorios – general	166			www.blum.com/a210	

Planificación

Advertencia

Las dimensiones son válidas con ajuste en fábrica. En caso de divergencias cambia la posición de montaje. Recomendamos un ensayo de montaje. A veces la posición de fijación de la base difiere de la posición de montaje estándar.

Nº 12 –20°

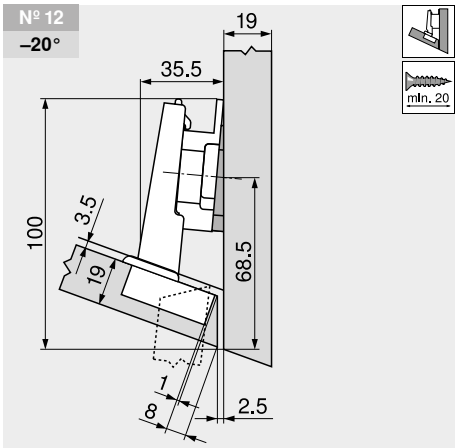

Descripción	Distancia (mm)	Ref.
Base	6	175H9160
Cuña de ángulo	–5°	171A5500

Nº 32 –20°

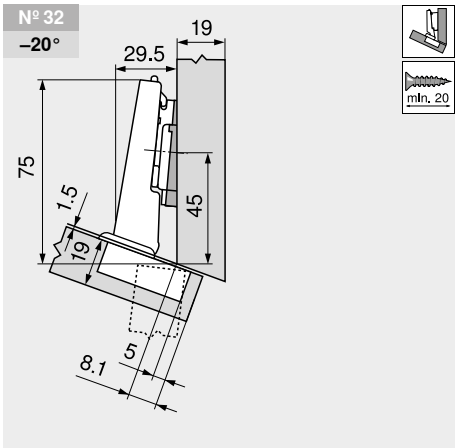

Descripción	Distancia (mm)	Ref.
Base	0	173H7100
Cuña de ángulo	–5°	171A5500

Nº 13 –15°

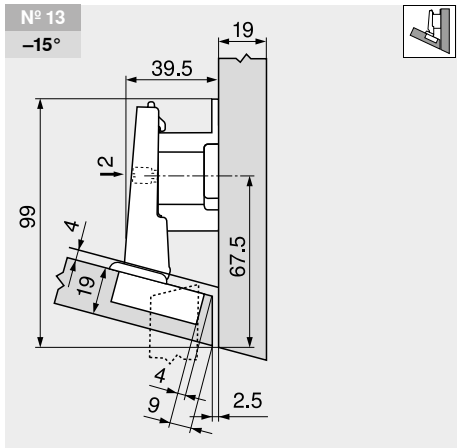

Descripción	Distancia (mm)	Ref.
Base	18	175H7190.22

–15° III – bisagra de ángulo con solapamiento total

Webcode
DQDWVY

Planificación

Nº 33
–15°

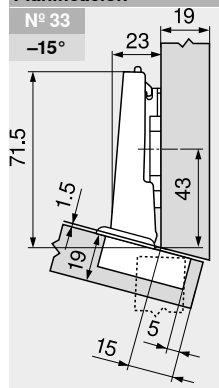

Descripción	Distancia (mm)	Ref.
Base	0	173H7100

Nº 14
–10°

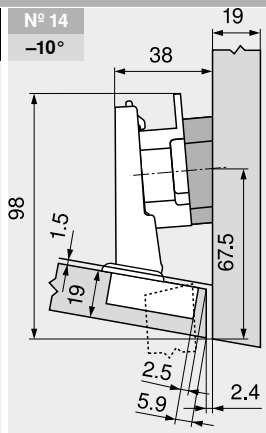

Descripción	Distancia (mm)	Ref.
Base	9	175H7190
Cuña de ángulo	+5°	171A5070

Nº 34
–10°

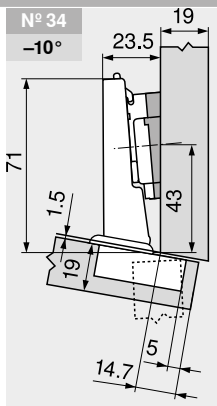

Descripción	Distancia (mm)	Ref.
Base	0	173H7100
Cuña de ángulo	+5°	171A5010

Ajuste

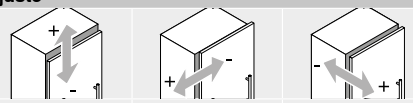

Máx. ±3.0 mm Ver las bases	±2.0 mm	±2.0 mm

Montaje por atornillado

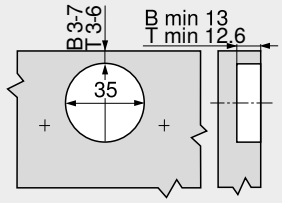

B	CLIP top BLUMOTION
T	CLIP top

INSERTA

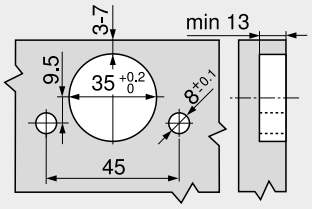

Cotas de la cazoleta

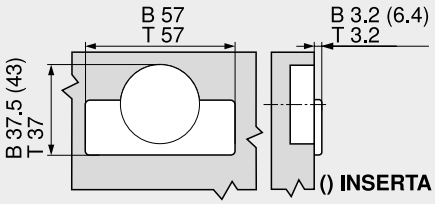

B	CLIP top BLUMOTION
T	CLIP top

–30° III – bisagra de ángulo con solapamiento total



- **CLIP top BLUMOTION** con **BLUMOTION** integrado (con desactivación)
- **CLIP top** sin mecanismo de cierre (muelle)
- Bisagra de ángulo –30° III
- Ángulo de apertura de 110°
- Ajuste tridimensional del frente
- Ajuste cómodo de la profundidad con espiral
- Montaje y desmontaje sin herramientas de la puerta en el cuerpo de mueble
- Con **INSERTA** además montaje sin herramientas de la bisagra en la puerta

Webcode DQDXLA

Indicaciones en la página

WA	Ángulo		
	–35°	–30°	–25°
			Nº 11 140
	Nº 29 140	Nº 30 140	Nº 31 141

Visión general – aplicaciones de ángulo 120
WA Aplicación de ángulo

Información de pedido

Cazoleta | **INSERTA**

Bisagra	Muelle	Color	Ref.
CLIP top BLUMOTION	●	NI	79B3491

● Con muelle NI Niquelado
○ Sin muelle

Cazoleta | **Tornillos**

Bisagra	Muelle	Color	Ref.
CLIP top BLUMOTION	●	NI	79B3451
CLIP top	○	NI	78A5451.T

Accesorios

Tapa para bisagras

Presión | estampado	Rótulo	Color	Ref.
Sin impresión	–	NI	70.1553
Estampada	Blum	NI	70.1553.BP

Tapa de cazoleta de bisagra

Bisagra	Color	Ref.
CLIP top BLUMOTION	NI	70T3504
CLIP top	NI	70T1504

TIP-ON para puertas

Versión	Muelle	Ref.
Versión corta	○	956.1004
Versión larga	○	956A1004
Versión larga	●	956A1006

Tornillo aglomerado

Ø (mm)	Longitud (mm)	Ref.
3.5	15	609.1500
3.5	17	609.1700

Advertencia

Las bisagras CLIP top BLUMOTION y CLIP top no se pueden combinar entre sí en un frente.

Indicaciones en la página

Visión general – CLIP top BLUMOTION | CLIP top – bisagras	75	Visión general – TIP-ON para puertas	185	Montaje, desmontaje y ajuste	
Bases	156	Visión general – ayudas de montaje	561		
Accesorios – tapa para bisagras	164	Para más información técnica	662	Short-URL	
Accesorios – general	166			www.blum.com/a210	

Planificación

Advertencia

Las dimensiones son válidas con ajuste en fábrica. En caso de divergencias cambia la posición de montaje. Recomendamos un ensayo de montaje. A veces la posición de fijación de la base difiere de la posición de montaje estándar.

Nº 29 –35°

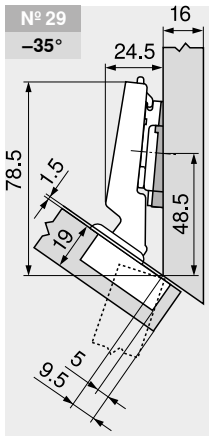

Descripción	Distancia (mm)	Ref.
Base	0	173H7100
Cuña de ángulo	–5°	171A5500

Nº 30 –30°

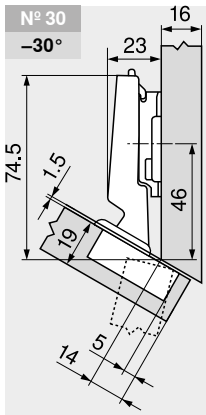

Descripción	Distancia (mm)	Ref.
Base	3	173H7130

Nº 11 –25°

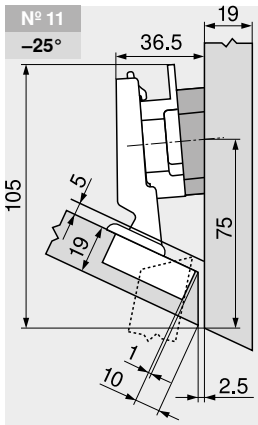

Descripción	Distancia (mm)	Ref.
Base	9	175H7190
Cuña de ángulo	+5°	171A5070

–30° III – bisagra de ángulo con solapamiento total

Webcode
DQDXLA

Planificación

Nº 31
–25°

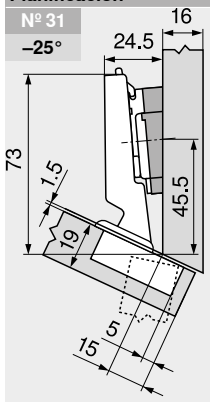

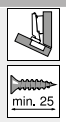

Descripción	Distancia (mm)	Ref.
Base	0	173H7100
Cuña de ángulo	+5°	171A5040

Ajuste

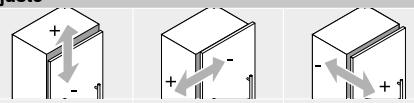

Máx. ±3.0 mm Ver las bases	±2.0 mm	±2.0 mm

Montaje por atornillado

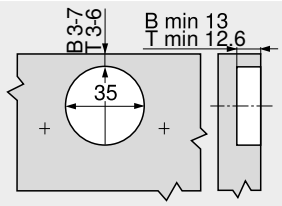

B	CLIP top BLUMOTION
T	CLIP top

INSERTA

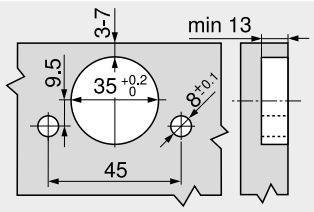

Cotas de la cazoleta

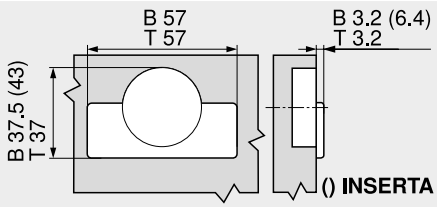

B	CLIP top BLUMOTION
T	CLIP top

–45° III – bisagra de ángulo con solapamiento total



- **CLIP top BLUMOTION** con **BLUMOTION** integrado (con desactivación)
- **CLIP top** sin mecanismo de cierre (muelle)
- Bisagra de ángulo –45° III
- Ángulo de apertura de 110°
- Ajuste tridimensional del frente
- Ajuste cómodo de la profundidad con espiral
- Montaje y desmontaje sin herramientas de la puerta en el cuerpo de mueble
- Con **INSERTA** además montaje sin herramientas de la bisagra en la puerta

Webcode DQDYAM

Indicaciones en la página

WA	Ángulo		
	–50°	–45°	–40°
	Nº 26	Nº 27	Nº 28
	142	142	142

Visión general – aplicaciones de ángulo 120
WA Aplicación de ángulo

Información de pedido

Cazoleta | **INSERTA**

Bisagra	Muelle	Color	Ref.
CLIP top BLUMOTION	●	NI	79B3490

● Con muelle
○ Sin muelle
NI Niquelado

Cazoleta | **Tornillos**

Bisagra	Muelle	Color	Ref.
CLIP top BLUMOTION	●	NI	79B3450
CLIP top	○	NI	78A5450.T

Accesorios

Tapa para bisagras

Presión | estampado	Rótulo	Color	Ref.
Sin impresión	–	NI	70.1553
Estampada	Blum	NI	70.1553.BP

Tapa de cazoleta de bisagra

Bisagra	Color	Ref.
CLIP top BLUMOTION	NI	70T3504
CLIP top	NI	70T1504

TIP-ON para puertas

Versión	Muelle	Ref.
Versión corta	○	956.1004
Versión larga	○	956A1004
Versión larga	●	956A1006

Tornillo aglomerado

Ø (mm)	Longitud (mm)	Ref.
3.5	15	609.1500
3.5	17	609.1700

Advertencia

Las bisagras CLIP top BLUMOTION y CLIP top no se pueden combinar entre sí en un frente.

Indicaciones en la página

Visión general – CLIP top BLUMOTION | CLIP top – bisagras	75	Visión general – TIP-ON para puertas	185	Montaje, desmontaje y ajuste	
Bases	156	Visión general – ayudas de montaje	561		
Accesorios – tapa para bisagras	164	Para más información técnica	662	Short-URL	
Accesorios – general	166			www.blum.com/a210	

Planificación

Advertencia

Las dimensiones son válidas con ajuste en fábrica. En caso de divergencias cambia la posición de montaje. Recomendamos un ensayo de montaje. A veces la posición de fijación de la base difiere de la posición de montaje estándar.

Nº 26 –50°

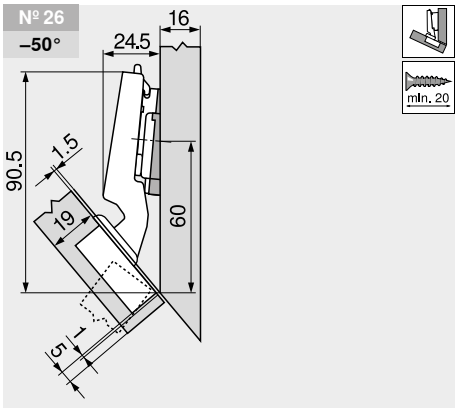

Descripción	Distancia (mm)	Ref.
Base	0	173H7100
Cuña de ángulo	–5°	171A5500

Nº 27 –45°

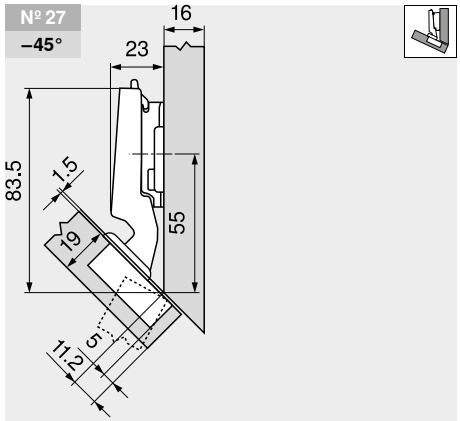

Descripción	Distancia (mm)	Ref.
Base	3	173H7130

Nº 28 –40°

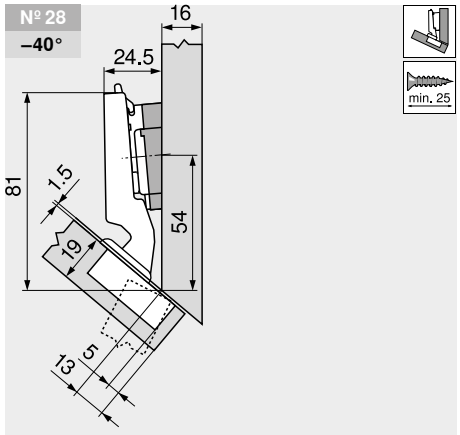

Descripción	Distancia (mm)	Ref.
Base	0	173H7100
Cuña de ángulo	+5°	171A5040

–45° III – bisagra de ángulo con solapamiento total

Webcode DQDYAM

Planificación

Ajuste

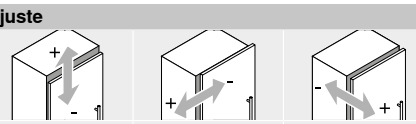

Máx. ±3.0 mm Ver las bases	±2.0 mm	±2.0 mm

Montaje por atornillado

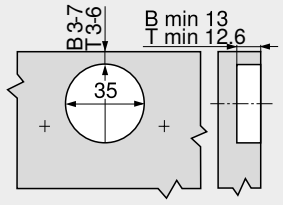

B	CLIP top BLUMOTION
T	CLIP top

INSERTA

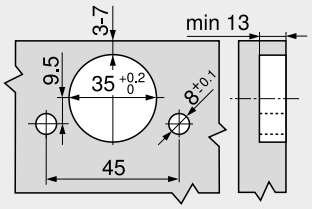

Cotas de la cazoleta

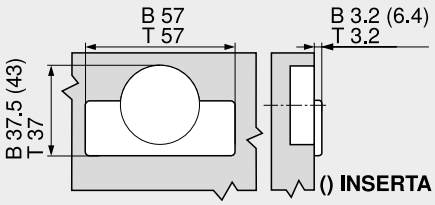

B	CLIP top BLUMOTION
T	CLIP top

Bisagra para puertas delgadas – aplicación de ángulo



- **Frentes delgados de 8–14 mm**
- **Sistema de fijación EXPANDO T** para diferentes materiales de frente
- **CLIP top BLUMOTION** con **BLUMOTION** integrado (con desactivación)
- **CLIP top** con o sin mecanismo de cierre (muelle)
- Entrada 0 (para armarios con módulos extraíbles interiores o entrepaños)
- Ángulo de apertura de 110°
- Ajuste tridimensional del frente
- Montaje y desmontaje sin herramientas de la puerta en el cuerpo de mueble

Indicaciones en la página

WA	Ángulo –5°	WA	Ángulo 5°	10°	15°
	Nº 114 144		Nº 115 144	Nº 116 145	Nº 117 145
	Nº 110 144		Nº 111 145	Nº 112 145	Nº 113 145

Visión general – aplicaciones de ángulo 120

WA Aplicación de ángulo

Información de pedido

Cazoleta Bisagra	Muelle	Color	Ref.
CLIP top BLUMOTION	●	NI	71B453T
CLIP top	●	NI	71T453T
CLIP top	○	NI	70T453T.TL

● Con muelle NI Niquelado
○ Sin muelle

EXPANDO T

Accesorios

TIP-ON para puertas

Versión	Bisagra	Muelle	Ref.
Versión corta	CLIP top	○	956.1004
Versión larga	CLIP top	○	956A1004
Versión larga	CLIP top	●	956A1006

Tapa para bisagras

Presión | estampado	Rótulo	Color	Ref.
Sin impresión	–	NI	70.4503
Estampada	Blum	NI	70.4503.BP

Tapa de cazoleta de bisagra

Bisagra	Color	Ref.
CLIP top BLUMOTION	NI	70T4504
CLIP top	NI	70T4504

Advertencia

En el caso de combinaciones de bisagras CLIP top BLUMOTION y CLIP top con muelles en frentes pequeños y ligeros de hasta aprox. 300 mm de ancho se recomienda un ensayo de montaje. No se recomienda una combinación con anchos de frentes FB más grandes.

Indicaciones en la página

Visión general – CLIP top BLUMOTION | CLIP top – bisagras	75	Sistema de fijación para frentes delgados – EXPANDO T	554	**Montaje, desmontaje y ajuste**	
Visión general – BLUMOTION para puertas	171	Recomendación de montaje y exención de responsabilidad – EXPANDO T	555	**Short-URL**	
Visión general – TIP-ON para puertas	185			**www.blum.com/a210**	
Bases	156	Accesorios – general	166		

Planificación

Advertencia

Las dimensiones son válidas con ajuste en fábrica para grosores laterales del cuerpo de mueble de 12 mm y 19 mm. En caso de divergencias cambia la posición de montaje. Recomendamos un ensayo de montaje. A veces la posición de fijación de la base difiere de la posición de montaje estándar.

Nº 114 –5°

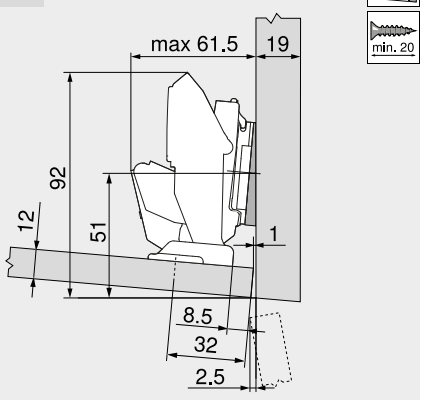

Descripción	Distancia (mm)	Ref.
Base	0	173H7100
Cuña de ángulo	–5°	171A5500

Nº 110 –5°

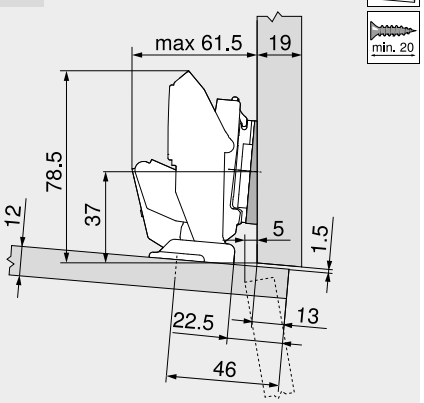

Descripción	Distancia (mm)	Ref.
Base	0	173H7100
Cuña de ángulo	–5°	171A5500

Nº 115 5°

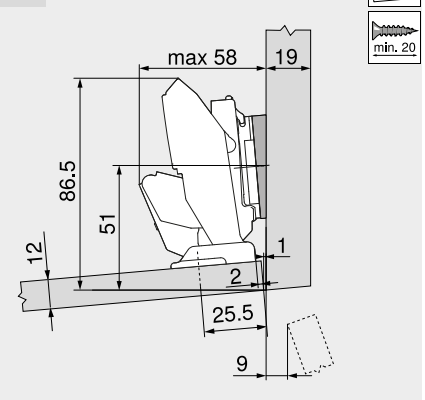

Descripción	Distancia (mm)	Ref.
Base	0	173H7100
Cuña de ángulo	+5°	171A5010

Bisagra para puertas delgadas – aplicación de ángulo

Planificación

Nº 111
5°

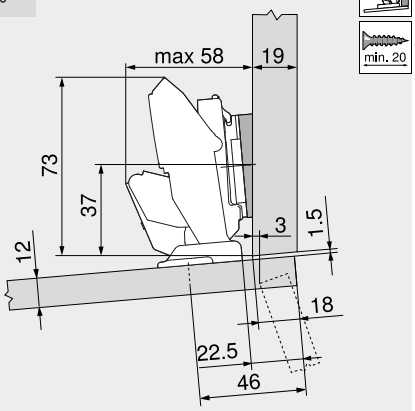

Descripción	Distancia (mm)	Ref.
Base	0	173H7100
Cuña de ángulo	+5°	171A5010

Nº 116
10°

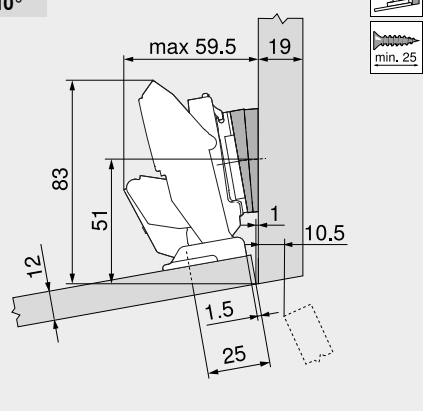

Descripción	Distancia (mm)	Ref.
Base	0	173H7100
Cuña de ángulo	+5° 2 x	171A5010

Nº 112
10°

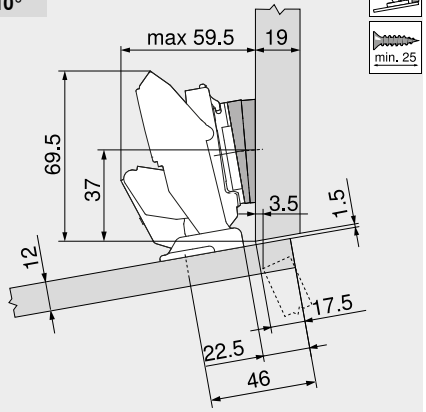

Descripción	Distancia (mm)	Ref.
Base	0	173H7100
Cuña de ángulo	+5° 2 x	171A5010

Nº 117
15°

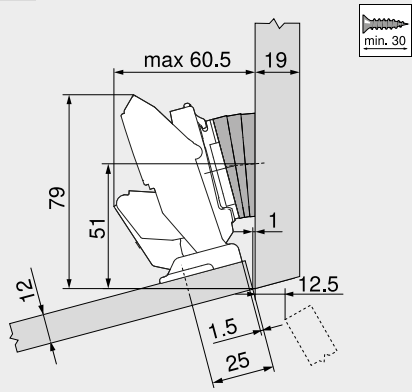

Descripción	Distancia (mm)	Ref.
Base	0	173H7100
Cuña de ángulo	+5° 3 x	171A5010

Nº 113
15°

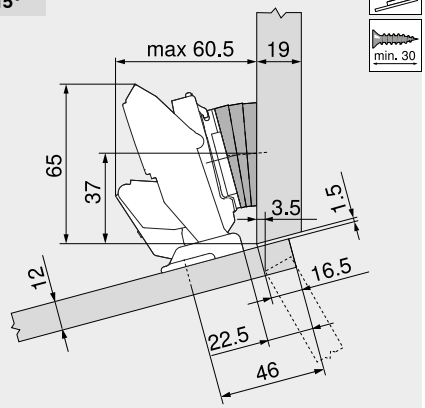

Descripción	Distancia (mm)	Ref.
Base	0	173H7100
Cuña de ángulo	+5° 3 x	171A5010

Posiciones de fijación

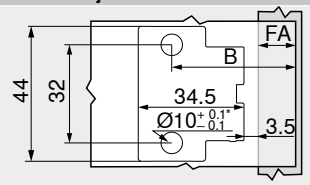

B	Posición de fijación B = FA + 27 mm
FA	Recubrimiento del frente
*	Piedra y cerámica +0.2/–0.1 mm

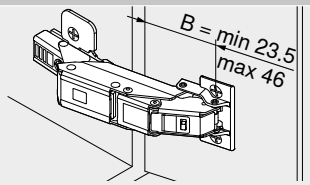

B	Posición de fijación

Ajuste

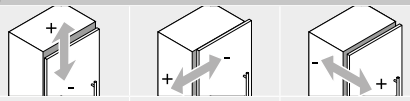

Máx. ±3.0 mm Ver las bases	±2.0 mm	+3.0 mm –2.0 mm

Profundidad de taladrado | surtido de tornillos – EXPANDO T

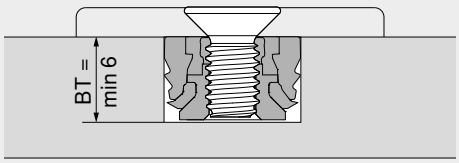

BT	Profundidad de taladrado

Aplicación de ángulo CRISTALLO



- Bisagra para **puertas de cristal y con espejo**
- Fijación de la placa de cazoleta en la puerta por **técnica de encolado**, no hay que taladrar las puertas
- Montaje sin herramientas de la bisagra en la placa de cazoleta
- **CLIP top BLUMOTION** con **BLUMOTION** integrado (con desactivación)
- **CLIP top** con o sin mecanismo de cierre (muelle)
- Ángulo de apertura de 110°
- Ajuste tridimensional del frente
- Ajuste cómodo de la profundidad con espiral
- Montaje y desmontaje sin herramientas de la puerta en el cuerpo de mueble

Indicaciones en la página

WA	Ángulo –5°	WA	Ángulo 5°	10°	15°
	Nº 106 146		Nº 103 146	Nº 104 147	Nº 105 147
	Nº 107 146		Nº 100 147	Nº 101 147	Nº 102 147

Visión general – aplicaciones de ángulo 120

WA Aplicación de ángulo

Información de pedido

Cazoleta ☐ **CRISTALLO 110°**

Bisagra	Muelle	Color	Ref.
CLIP top BLUMOTION	●	NI	71B4500C
CLIP top	●	NI	71T4500C
CLIP top	○	NI	70T4500CTL

● Con muelle NI Niquelado
○ Sin muelle

Accesorios

TIP-ON para puertas ☐

Versión	Muelle	Ref.
Versión corta	○	956.1004
Versión larga	○	956A1004
Versión larga	●	956A1006

Tapa para bisagras ☐

Presión | estampado	Rótulo	Color	Ref.
Sin impresión	–	NI	70.4503
Estampada	Blum	NI	70.4503.BP

Placa de cazoleta CRISTALLO ☐

Para encolar

Material del frente	Color	Ref.
Vidrio | espejo	Niquelado mate	70T4568C
Espejo	Niquelado especial	70T4568C

Advertencia

En el caso de combinaciones de bisagras CLIP top BLUMOTION y CLIP top con muelles en frentes pequeños y ligeros de hasta aprox. 300 mm de ancho se recomienda un ensayo de montaje. No se recomienda una combinación con anchos de frentes FB más grandes.

Indicaciones en la página

Visión general – CLIP top BLUMOTION | CLIP top – bisagras	75	Cota de encolado	109	Montaje, desmontaje y ajuste	
Visión general – TIP-ON para puertas	185	Bases	156		
Visión general – BLUMOTION para puertas	171	Accesorios – tapa para bisagras	164	Short-URL	
Exención de responsabilidad	108			www.blum.com/a210	

Planificación

Advertencia

Las dimensiones son válidas con ajuste en fábrica para grosores laterales del cuerpo de mueble de 6 mm y 19 mm. En caso de divergencias cambia la posición de montaje. Recomendamos un ensayo de montaje. A veces la posición de fijación de la base difiere de la posición de montaje estándar.

Nº 106 –5°

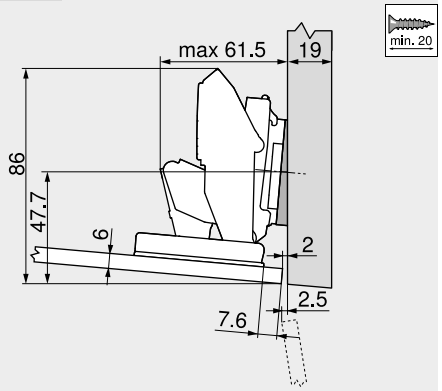

Descripción	Distancia (mm)	Ref.
Base	0	173H7100
Cuña de ángulo	–5°	171A5500

Nº 107 –5°

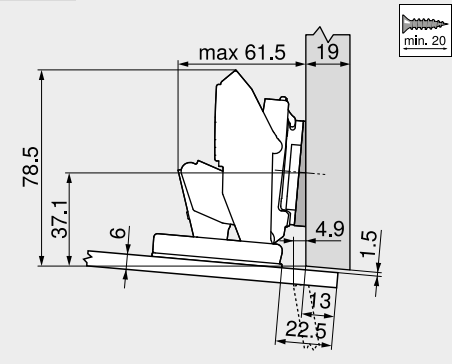

Descripción	Distancia (mm)	Ref.
Base	0	173H7100
Cuña de ángulo	–5°	171A5500

Nº 103 5°

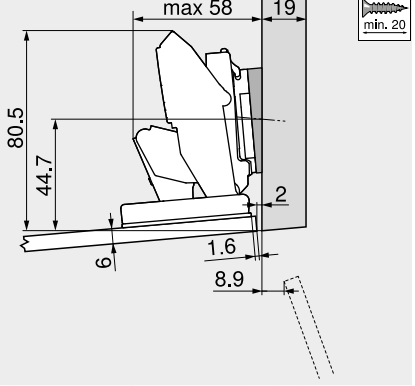

Descripción	Distancia (mm)	Ref.
Base	0	173H7100
Cuña de ángulo	+5°	171A5010

Aplicación de ángulo CRISTALLO

Planificación

Nº 100
5°

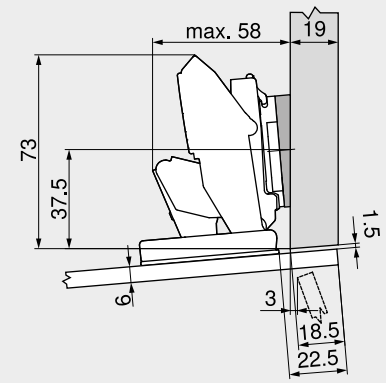

Descripción	Distancia (mm)	Ref.
Base	0	173H7100
Cuña de ángulo	+5°	171A5010

Nº 104
10°

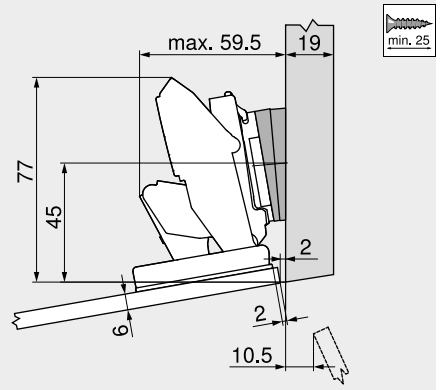

Descripción	Distancia (mm)	Ref.
Base	0	173H7100
Cuña de ángulo	+5° 2 x	171A5010

Nº 101
10°

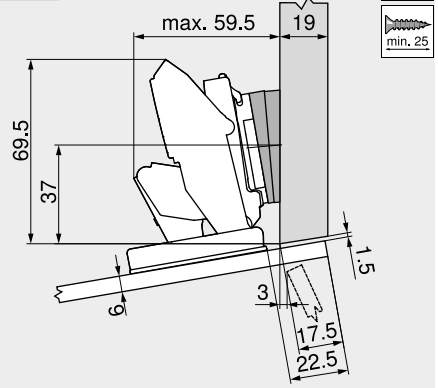

Descripción	Distancia (mm)	Ref.
Base	0	173H7100
Cuña de ángulo	+5° 2 x	171A5010

Nº 105
15°

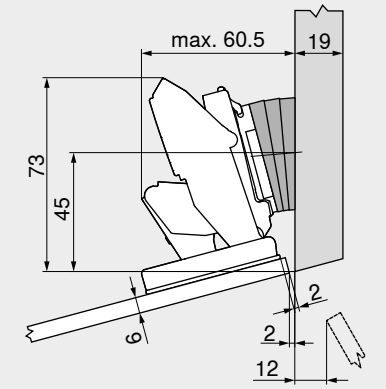

Descripción	Distancia (mm)	Ref.
Base	0	173H7100
Cuña de ángulo	+5° 3 x	171A5010

Nº 102
15°

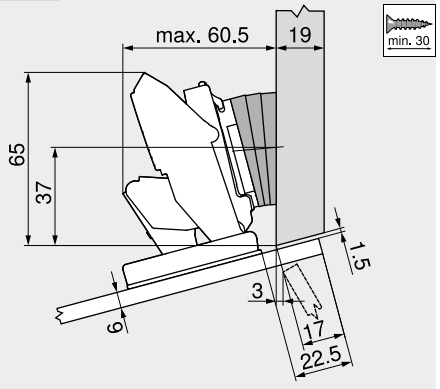

Descripción	Distancia (mm)	Ref.
Base	0	173H7100
Cuña de ángulo	+5° 3 x	171A5010

Ajuste

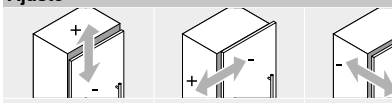

Máx. ±3.0 mm Ver las bases	±2.0 mm	+3.0 mm –2.0 mm

Bisagra angular de +45° para puertas de cristal



- **Bisagra para puertas de cristal**
- Para espesores del frente FD 4.5–7 mm
- **CLIP top** con mecanismo de cierre (muelle)
- Bisagra de ángulo +45°
- Ángulo de apertura de 94°
- Ajuste tridimensional del frente
- Ajuste cómodo de la profundidad con espiral
- Montaje y desmontaje sin herramientas de la puerta en el cuerpo de mueble
- Tornillos de fijación de cazoletas incluidos

Indicaciones en la página

WA	Ángulo		
	40°	45°	50°
	Nº 74	Nº 75	Nº 76
	148	148	149
		Nº 67	Nº 68
		148	149

Visión general – aplicaciones de ángulo 120
WA Aplicación de ángulo

Información de pedido

Cazoleta – Tornillos

Bisagra	Muelle	Color	Ref.
CLIP top	●	NI	79A4108.T

● Con muelle — NI Niquelado

Tapa de cazoleta de bisagra

Color	Ref.
S | G | CR | NI-M	84.4120

S Negro — G Dorado
CR Cromado — NI-M Niquelado mate

Tapa de cazoleta de bisagra

Color	Ref.
S | G | CR | NI-M	84.4140

S Negro — G Dorado
CR Cromado — NI-M Niquelado mate

Accesorios

BLUMOTION 970A

Versión	Ref.
Para taladrar	970A1002

Accesorios

TIP-ON para puertas

Versión	Muelle	Ref.
Versión larga	●	956A1006

Accesorios

Tapa para bisagras

Presión | estampado	Rótulo	Color	Ref.
Sin impresión	–	NI	70.1553
Estampada	Blum	NI	70.1553.BP

Indicaciones en la página

Visión general – CLIP top BLUMOTION | CLIP top – bisagras	75	Visión general – BLUMOTION para puertas	171	**Montaje, desmontaje y ajuste**	
Bases	156	Visión general – ayudas de montaje	561		
Accesorios – tapa para bisagras	164	Para más información técnica	662	**Short-URL**	
Accesorios – general	166			**www.blum.com/a210**	

Planificación

Advertencia

Las dimensiones son válidas con ajuste en fábrica para cuerpos de mueble de un espesor de 19 mm. En caso de divergencias cambia la posición de montaje. Recomendamos un ensayo de montaje. A veces la posición de fijación de la base difiere de la posición de montaje estándar.

Nº 74 | 48 | 40°

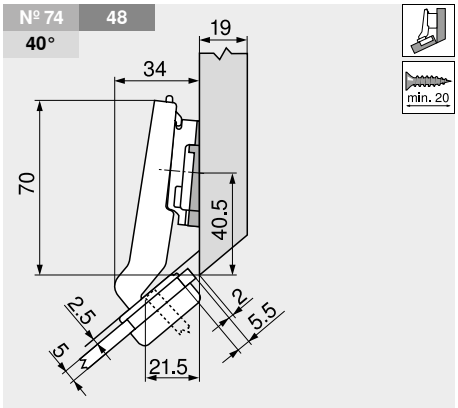

Descripción	Distancia (mm)	Ref.
Base	3	173H7130
Cuña de ángulo	–5°	171A5500

Nº 75 | 48 | 45°

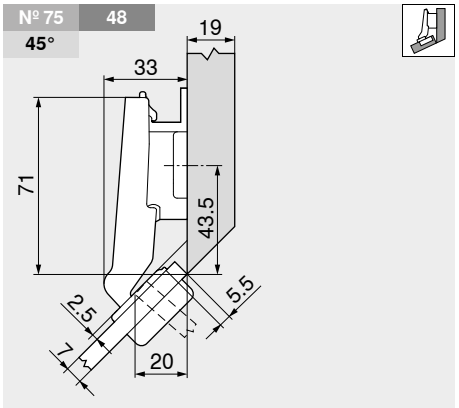

Descripción	Distancia (mm)	Ref.
Base	9	175H7190

Nº 67 | 45 | 45°

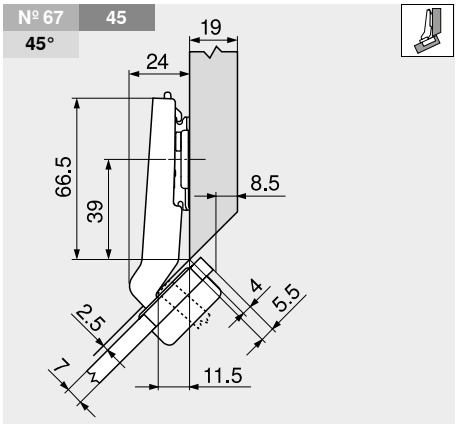

Descripción	Distancia (mm)	Ref.
Base	0	173H7100

Bisagra angular de +45° para puertas de cristal

Planificación

Nº 76 | 48
50°

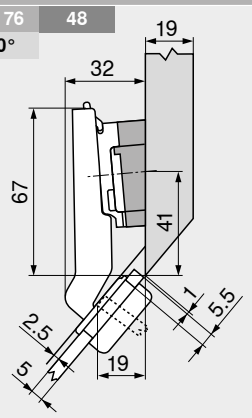



Descripción	Distancia (mm)	Ref.
Base	3	173H7130
Cuña de ángulo	+5°	171A5070

Nº 68 | 45
50°

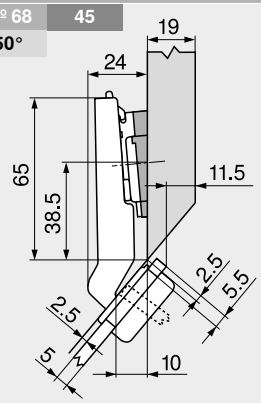



Descripción	Distancia (mm)	Ref.
Base	0	173H7100
Cuña de ángulo	+5°	171A5010

Ajuste

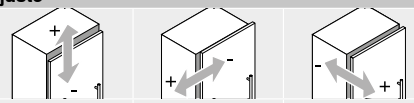

Máx. ±3.0 mm
Ver las bases

±1.8 mm

±2.0 mm

Distancia de perforación BA – BLUMOTION 970A1002

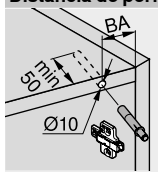

Nº XX	Número de la aplicación de ángulo
XX	Distancia de perforación BA (mm)
XX°	Ángulo de la aplicación (°)

Indicaciones en la página

Montaje, desmontaje y ajuste

Short-URL
www.blum.com/a220

Montaje por atornillado

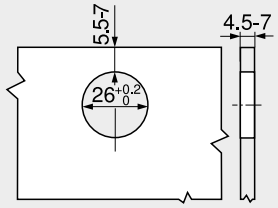

Cotas de la cazoleta

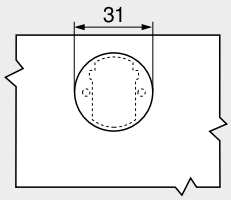

Tapa de cazoleta de bisagra

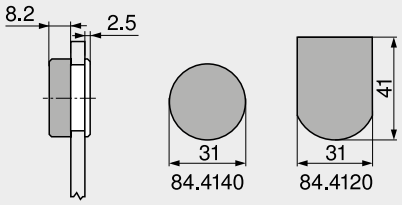

Aplicación de ángulo de ±5° para puertas de cristal



- **Bisagra para puertas de cristal**
- Para espesores del frente FD 4.5–7 mm
- **CLIP top** con mecanismo de cierre (muelle)
- Ángulo de apertura de 94°
- Ajuste tridimensional del frente
- Ajuste cómodo de la profundidad con espiral
- Montaje y desmontaje sin herramientas de la puerta en el cuerpo de mueble
- Tornillos de fijación de cazoletas incluidos

Indicaciones en la página

WA	Ángulo	WA	Ángulo
	–5°		5°
	Nº 69		Nº 70
	151		151
	Nº 62		Nº 63
	151		151

Visión general – aplicaciones de ángulo 120
WA Aplicación de ángulo

Información de pedido

Recubrimiento angular

Cazoleta	Tornillos		
Bisagra	Muelle	Color	Ref.
CLIP top	●	NI	75T4100

● Con muelle NI Niquelado

Tope central

Cazoleta	Tornillos		
Bisagra	Muelle	Color	Ref.
CLIP top	●	NI	75T4200

● Con muelle NI Niquelado

Montaje interior

Cazoleta	Tornillos		
Bisagra	Muelle	Color	Ref.
CLIP top	●	NI	75T4300

● Con muelle NI Niquelado

Tapa de cazoleta de bisagra

Color	Ref.
S | G | CR | NI-M	84.4120

S Negro G Dorado
CR Cromado NI-M Niquelado mate

Tapa de cazoleta de bisagra

Color	Ref.
S | G | CR | NI-M	84.4120

S Negro G Dorado
CR Cromado NI-M Niquelado mate

Tapa de cazoleta de bisagra

Color	Ref.
S | G | CR | NI-M	84.4120

S Negro G Dorado
CR Cromado NI-M Niquelado mate

Tapa de cazoleta de bisagra

Color	Ref.
S | G | CR | NI-M	84.4140

S Negro G Dorado
CR Cromado NI-M Niquelado mate

Tapa de cazoleta de bisagra

Color	Ref.
S | G | CR | NI-M	84.4140

S Negro G Dorado
CR Cromado NI-M Niquelado mate

Tapa de cazoleta de bisagra

Color	Ref.
S | G | CR | NI-M	84.4140

S Negro G Dorado
CR Cromado NI-M Niquelado mate

Accesorios

BLUMOTION 970A

Versión	Ref.
Para taladrar	970A1002

Accesorios

BLUMOTION 970A

Versión	Ref.
Para taladrar	970A1002

Accesorios

BLUMOTION 970A

Versión	Ref.
Para taladrar	970A1002

Tapa para bisagras

Presión | estampado	Rótulo	Color	Ref.
Sin impresión	–	NI	70.1553
Estampada	Blum	NI	70.1553.BP

Tapa para bisagras

Presión | estampado	Rótulo	Color	Ref.
Sin impresión	–	NI	70.1553
Estampada	Blum	NI	70.1553.BP

Tapa para bisagras

Presión | estampado	Rótulo	Color	Ref.
Sin impresión	–	NI	70.1553
Estampada	Blum	NI	70.1553.BP

Accesorios – general

TIP-ON para puertas

Versión	Muelle	Ref.
Versión larga	●	956A1006

Indicaciones en la página

Visión general – CLIP top BLUMOTION | CLIP top – bisagras 75
Bases 156
Accesorios – tapa para bisagras 164
Accesorios – general 166
Visión general – BLUMOTION para puertas 171
Visión general – ayudas de montaje 561
Para más información técnica 662

Montaje, desmontaje y ajuste

Short-URL
www.blum.com/a210

Planificación

Advertencia

Las dimensiones son válidas con ajuste en fábrica para cuerpos de mueble de un espesor de 19 mm. En caso de divergencias cambia la posición de montaje. Recomendamos un ensayo de montaje. A veces la posición de fijación de la base difiere de la posición de montaje estándar.

Aplicación de ángulo de ±5° para puertas de cristal

Planificación

Nº 62 | 37 | –5°

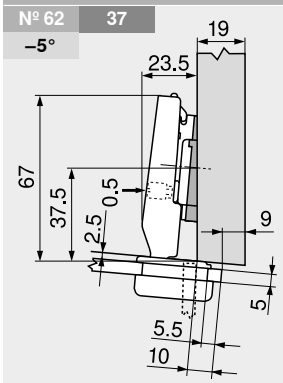

Descripción	Distancia (mm)	Ref.
Bisagra	–	75T4100
Base	0	173H7100
Cuña de ángulo	–5°	171A5500

Nº 69 | 48 | –5°

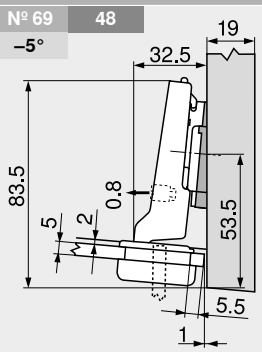

Descripción	Distancia (mm)	Ref.
Bisagra	–	75T4200
Base	0	173H7100
Cuña de ángulo	–5°	171A5500

Nº 63 | 33 | 5°

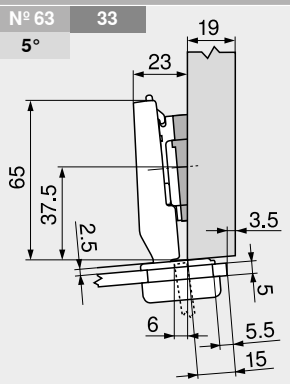

Descripción	Distancia (mm)	Ref.
Bisagra	–	75T4100
Base	0	173H7100
Cuña de ángulo	+5°	171A5010

Nº 70 | 48 | 5°

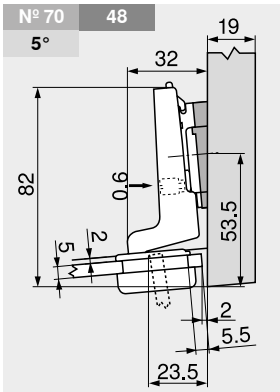

Descripción	Distancia (mm)	Ref.
Bisagra	–	75T4300
Base	0	173H7100
Cuña de ángulo	+5°	171A5010

Ajuste

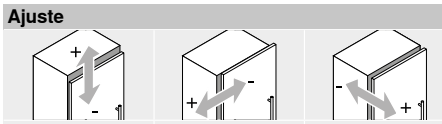

Distancia de perforación BA – BLUMOTION 970A1002

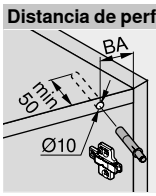

Nº XX	Número de la aplicación de ángulo
XX	Distancia de perforación BA (mm)
XX°	Ángulo de la aplicación (°)

Indicaciones en la página

Montaje, desmontaje y ajuste

Short-URL
www.blum.com/a220

Montaje por atornillado

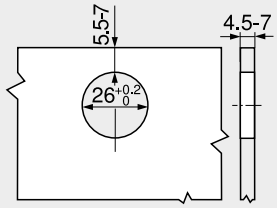

Cotas de la cazoleta

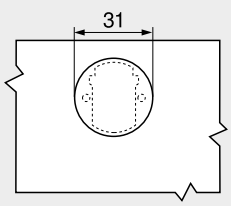

Tapa de cazoleta de bisagra

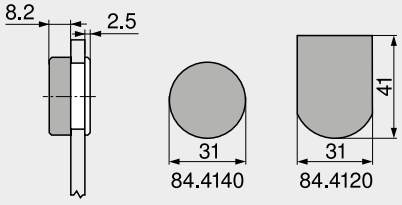

Bisagra angular de +45° con minicazoleta



- Bisagra para **puertas con marcos estrechos**
- **CLIP top** con mecanismo de cierre (muelle)
- Bisagra de ángulo +45°
- Ángulo de apertura de 94°
- Ajuste tridimensional del frente
- Ajuste cómodo de la profundidad con espiral
- Montaje y desmontaje sin herramientas de la puerta en el cuerpo de mueble

Indicaciones en la página

WA	Ángulo		
	40°	45°	50°
	Nº 97	Nº 98	Nº 99
	152	152	153
	Nº 89	Nº 90	Nº 91
	152	153	153
		Nº 82	Nº 83
		153	153

Visión general – aplicaciones de ángulo 120

WA Aplicación de ángulo

Información de pedido

Cazoleta | **Tornillos**

Bisagra	Muelle	Color	Ref.
CLIP top	●	NI	79A0558.T

● Con muelle NI Niquelado

Accesorios

BLUMOTION 970A

Versión	Ref.
Para taladrar	970A1002

TIP-ON para puertas

Versión	Muelle	Ref.
Versión larga	●	956A1006

Tapa para bisagras

Presión | estampado	Rótulo	Color	Ref.
Sin impresión	–	NI	70.1553
Estampada	Blum	NI	70.1553.BP

Tornillo aglomerado

Ø (mm)	Longitud (mm)	Ref.
3.5	15	609.1500
3.5	17	609.1700

Indicaciones en la página

Visión general – CLIP top BLUMOTION | CLIP top – bisagras	75	Visión general – BLUMOTION para puertas	171
Bases	156	Visión general – ayudas de montaje	561
Accesorios – tapa para bisagras	164	Para más información técnica	662
Accesorios – general	166		

Montaje, desmontaje y ajuste

Short-URL
www.blum.com/a210

Planificación

Advertencia

Las dimensiones son válidas con ajuste en fábrica. En caso de divergencias cambia la posición de montaje. Recomendamos un ensayo de montaje. A veces la posición de fijación de la base difiere de la posición de montaje estándar.

Nº 97 | 48 | 40°

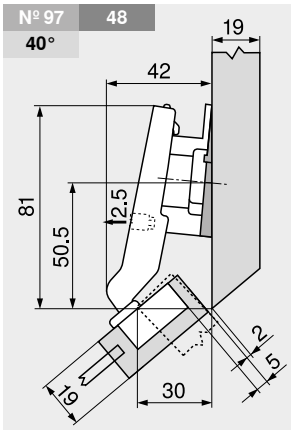

Descripción	Distancia (mm)	Ref.
Base	9	175H7190
Cuña de ángulo	–5°	171A5500

Nº 89 | 48 | 40°

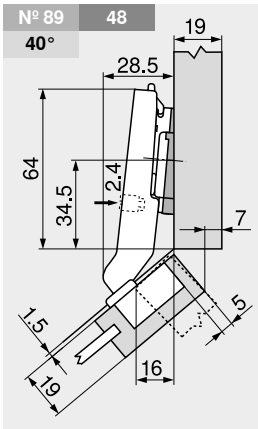

Descripción	Distancia (mm)	Ref.
Base	0	173H7100
Cuña de ángulo	–5°	171A5500

Nº 98 | 48 | 45°

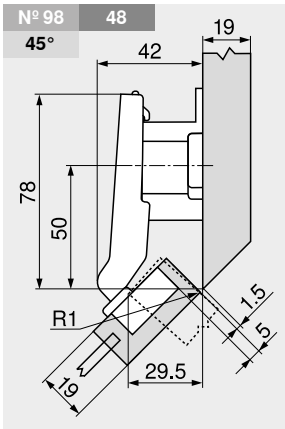

Descripción	Distancia (mm)	Ref.
Base	18	175H7190.22

Bisagra angular de +45° con minicazoleta

Planificación

Nº 90 | 48
45°

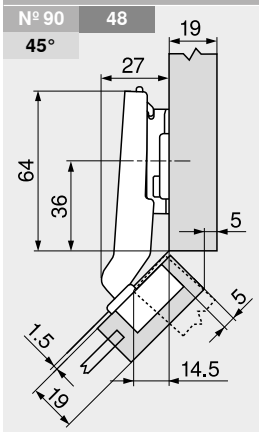

Descripción	Distancia (mm)	Ref.
Base	3	173H7130

Nº 82 | 45
45°

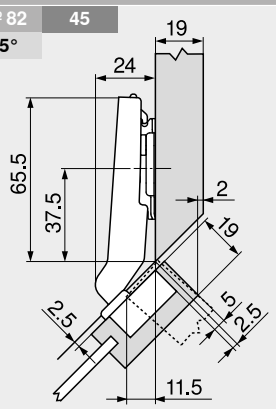

Descripción	Distancia (mm)	Ref.
Base	0	173H7100

Nº 99 | 48
50°

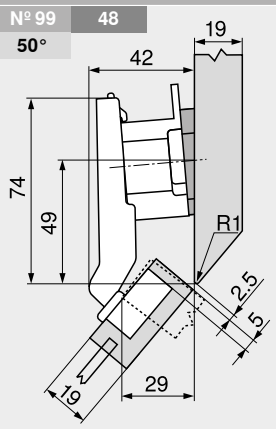

Descripción	Distancia (mm)	Ref.
Base	18	175H7190.22
Cuña de ángulo	+5°	171A5010

Nº 91 | 48
50°

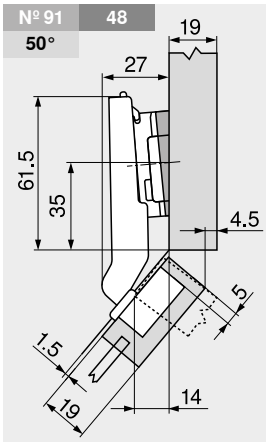

Descripción	Distancia (mm)	Ref.
Base	3	173H7130
Cuña de ángulo	+5°	171A5010

Nº 83 | 48
50°

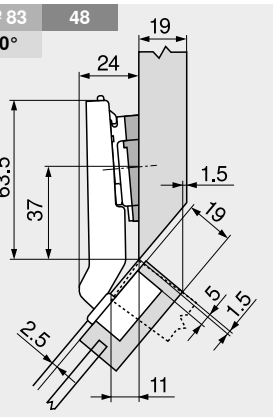

Descripción	Distancia (mm)	Ref.
Base	0	173H7100
Cuña de ángulo	+5°	171A5010

Ajuste

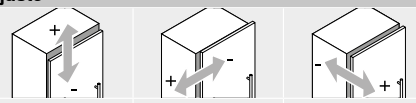

Distancia de perforación BA – BLUMOTION 970A1002

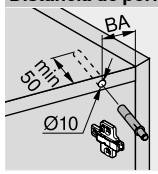

Nº XX	Número de la aplicación de ángulo
XX	Distancia de perforación BA (mm)
XX°	Ángulo de la aplicación (°)

Indicaciones en la página

Montaje, desmontaje y ajuste

Short-URL
www.blum.com/a220

Montaje por atornillado

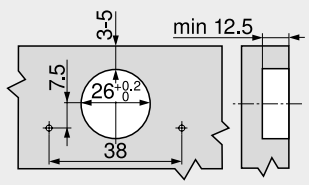

Cotas de la cazoleta

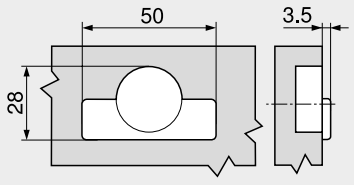

Aplicación de ángulo de ±5° con minicazoleta



- Bisagra para **puertas con marcos estrechos**
- **CLIP top** con mecanismo de cierre (muelle)
- Ángulo de apertura de 94°
- Ajuste tridimensional del frente
- Ajuste cómodo de la profundidad con espiral
- Montaje y desmontaje sin herramientas de la puerta en el cuerpo de mueble

Indicaciones en la página

WA	Ángulo –5°	WA	Ángulo 5°
	Nº 92 155		Nº 93 155
	Nº 84 155		Nº 85 155
	Nº 77 155		Nº 78 155

Visión general – aplicaciones de ángulo 120
WA Aplicación de ángulo

Información de pedido

Recubrimiento angular

Cazoleta / Tornillos

Bisagra	Muelle	Color	Ref.
CLIP top	●	NI	71T0550
● Con muelle		NI Niquelado	

Tope central

Cazoleta / Tornillos

Bisagra	Muelle	Color	Ref.
CLIP top	●	NI	71T0650
● Con muelle		NI Niquelado	

Montaje interior

Cazoleta / Tornillos

Bisagra	Muelle	Color	Ref.
CLIP top	●	NI	71T0750
● Con muelle		NI Niquelado	

Accesorios

BLUMOTION 970A

Versión	Ref.
Para taladrar	970A1002

Accesorios

BLUMOTION 970A

Versión	Ref.
Para taladrar	970A1002

Accesorios

BLUMOTION 970A

Versión	Ref.
Para taladrar	970A1002

Tapa para bisagras

Presión | estampado	Rótulo	Color	Ref.
Sin impresión	–	NI	70.1553
Estampada	Blum	NI	70.1553.BP

Tapa para bisagras

Presión | estampado	Rótulo	Color	Ref.
Sin impresión	–	NI	70.1553
Estampada	Blum	NI	70.1553.BP

Tapa para bisagras

Presión | estampado	Rótulo	Color	Ref.
Sin impresión	–	NI	70.1553
Estampada	Blum	NI	70.1553.BP

Accesorios – general

TIP-ON para puertas

Versión	Muelle	Ref.
Versión larga	●	956A1006

Tornillo aglomerado

Ø (mm)	Longitud (mm)	Ref.
3.5	15	609.1500
3.5	17	609.1700

Indicaciones en la página

Visión general – CLIP top BLUMOTION | CLIP top – bisagras 75
Bases 156
Accesorios – tapa para bisagras 164
Accesorios – general 166
Visión general – BLUMOTION para puertas 171
Visión general – ayudas de montaje 561
Para más información técnica 662

Montaje, desmontaje y ajuste

Short-URL
www.blum.com/a210

Planificación

Advertencia

Las dimensiones son válidas con ajuste en fábrica. En caso de divergencias cambia la posición de montaje. Recomendamos un ensayo de montaje. A veces la posición de fijación de la base difiere de la posición de montaje estándar.

Aplicación de ángulo de ±5° con minicazoleta

Planificación

Nº 77 | 37 | –5°

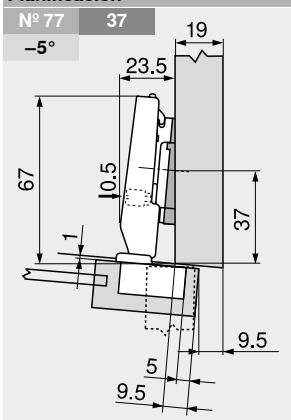



Descripción	Distancia (mm)	Ref.
Bisagra	–	71T0550
Base	0	173H7100
Cuña de ángulo	–5°	171A5500

Nº 84 | 48 | –5°

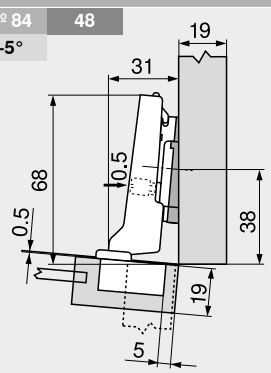



Descripción	Distancia (mm)	Ref.
Bisagra	–	71T0650
Base	0	173H7100
Cuña de ángulo	–5°	171A5500

Nº 92 | 48 | –5°

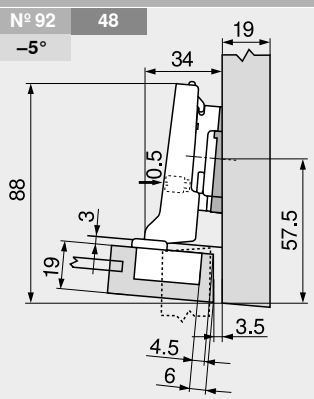



Descripción	Distancia (mm)	Ref.
Bisagra	–	71T0650
Base	3	173H7130
Cuña de ángulo	–5°	171A5500

Nº 78 | 33 | 5°

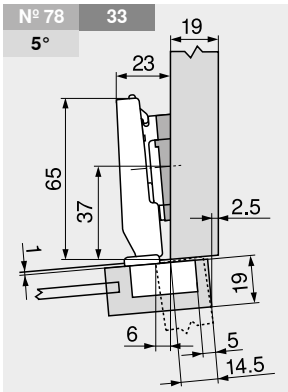



Descripción	Distancia (mm)	Ref.
Bisagra	–	71T0550
Base	0	173H7100
Cuña de ángulo	+5°	171A5010

Nº 85 | 48 | 5°

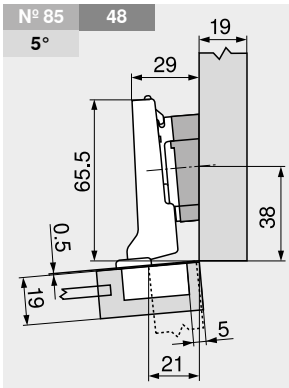



Descripción	Distancia (mm)	Ref.
Bisagra	–	71T0650
Base	0	173H7100
Cuña de ángulo	+5°	171A5070

Nº 93 | 48 | 5°

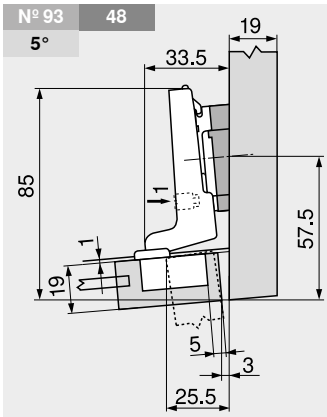



Descripción	Distancia (mm)	Ref.
Bisagra	–	71T0750
Base	0	173H7100
Cuña de ángulo	+5°	171A5040

Ajuste

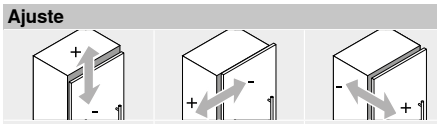

Máx. ±3.0 mm	+0.5 mm	+3.0 mm
Ver las bases	–3.5 mm	–1.0 mm

Distancia de perforación BA – BLUMOTION 970A1002

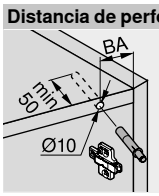

Nº XX	Número de la aplicación de ángulo
XX	Distancia de perforación BA (mm)
XX°	Ángulo de la aplicación (°)

Indicaciones en la página

Montaje, desmontaje y ajuste

Short-URL
www.blum.com/a220

Montaje por atornillado

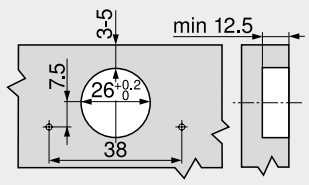

Cotas de la cazoleta

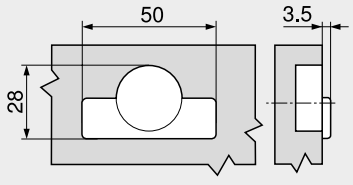

Sistemas de bisagras

► CLIP top BLUMOTION | CLIP top – bisagras
►► Bases

Descripción		Material	Ajuste	Altura (mm)							
►► Bases											
Base recta con excéntrica	20/32	Acero	Excéntrica	±2.0	156		156	157	157	
Base recta con excéntrica para tope central	20/32	Acero	Excéntrica	±2.0				157		
Base en cruz INSERTA	37/32	Acero	Excéntrica	±2.0		158				
Base en cruz con excéntrica	37/32	Acero	Excéntrica	±2.0	158		158			
Base en cruz con excéntrica para recubrimiento central	37/32	Acero	Excéntrica	±2.0			158			
Base en cruz	37/32	Cinc	Tornillos (en dos piezas)	±2.0	159			159		
Base en cruz	37/32	Acero	Agujero oblongo	±2.0			159			
Base en cruz	37/32	Acero	Agujero oblongo	±3.0	159			160		160
Base en cruz para recubrimiento central	37/32	Acero	Agujero oblongo	±3.0				160		
Base en cruz	28/32	Acero	Agujero oblongo	±3.0				160		
Base en cruz	37/32	Cinc	Agujero oblongo	±3.0				161		
►► Cuñas de ángulo										
Cuña de ángulo +5°	37/32	Cinc			162					
Cuña de ángulo –5°	37/32	Cinc			162					

Pictogramas

- Artículo disponible bajo petición
- Fijación con tornillos aglo
- Montaje INSERTA
- Montaje EXPANDO
- Fijación con tornillos Euro
- Fijación con tetones de encaje a presión – montaje con matriz solamente
- Fijación con tetones de encaje a presión

Base recta con excéntrica 20/32



Información de pedido

Distancia (mm)	Altura (mm)	Color	Ref.
0	8.5	NI | ONS	175H3100
3	11.5	NI | ONS	175H3130

NI Niquelado
ONS Negro ónix

- Montaje con tornillos aglo Ø 3.5 mm
- Con ajuste en altura mediante excéntrica ±2 mm
- Largo de tornillo recomendado 17 mm
- Material: acero

Planificación

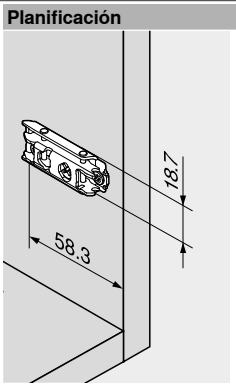

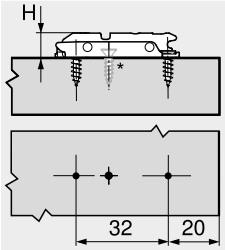

H Altura
* Tornillo complementario para bisagras de gran ángulo y entrada 0

Base recta con excéntrica 20/32



Información de pedido

Distancia (mm)	Altura (mm)	Color	Ref.
0	8.5	NI | ONS	177H3100E
3	11.5	NI | ONS	177H3130E

NI Niquelado

- Montaje con tornillos especiales, premontados, con tetones extensibles (EXPANDO)
- Con ajuste en altura mediante excéntrica ±2 mm
- Material: acero

Planificación

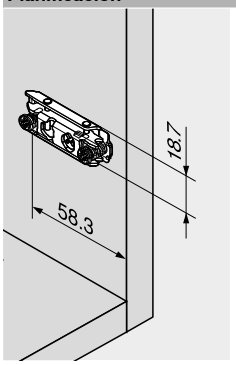

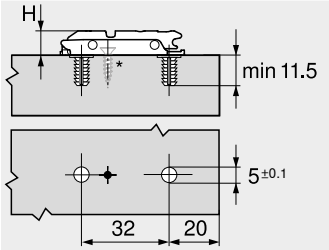

H Altura
* Tornillo complementario para bisagras de gran ángulo y entrada 0

Base recta con excéntrica 20/32



- Montaje con tornillos especiales, premontados, con tetones extensibles (EXPANDO)
- Con ajuste en altura mediante excéntrica ±2 mm
- Material: acero

Información de pedido

Distancia (mm)	Altura (mm)	Color	Ref.
0	8.5	NI	☎ 177H3100E10
3	11.5	NI	☎ 177H3130E10

NI Niquelado

Planificación

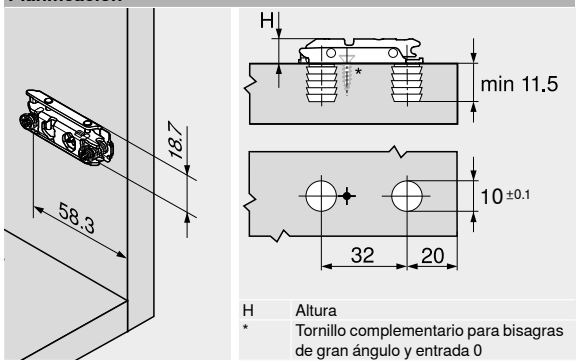

H Altura
* Tornillo complementario para bisagras de gran ángulo y entrada 0

Base recta con excéntrica 20/32



- Montaje con tornillos Euro premontados de Ø 6 x 12.9 mm (66B.134)
- Con ajuste en altura mediante excéntrica ±2 mm
- Material: acero

Información de pedido

Distancia (mm)	Altura (mm)	Color	Ref.
0	8.5	NI	175H4100
3	11.5	NI	175H4130

NI Niquelado

Planificación

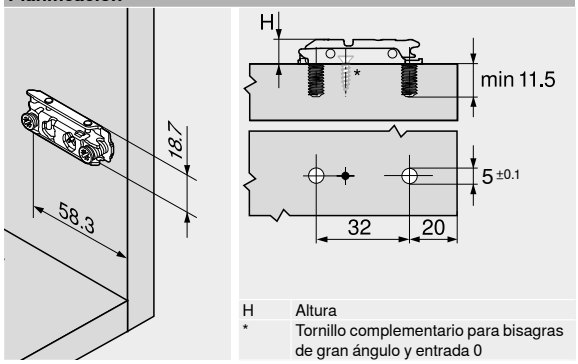

H Altura
* Tornillo complementario para bisagras de gran ángulo y entrada 0

Base recta con excéntrica para tope central 20/32



- Montaje con tornillos Euro premontados de Ø 6 x 8.9 mm (66B.094)
- Con ajuste en altura mediante excéntrica ±2 mm
- Para recubrimiento simétrico
- Material: acero

Información de pedido

Distancia (mm)	Altura (mm)	Color	Ref.
0	8.5	NI	175H410Z

NI Niquelado

Planificación

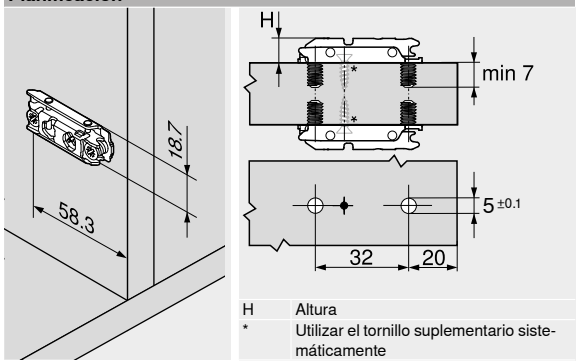

H Altura
* Utilizar el tornillo suplementario sistemáticamente

Base recta con excéntrica 20/32



- Montaje por encaje a presión con tetones atornillados
- El ajuste se realiza únicamente con matrices a presión o con punzones con presión directa sobre el tornillo
- Con ajuste en altura mediante excéntrica ±2 mm
- Material: acero

Información de pedido

Distancia (mm)	Altura (mm)	Color	Ref.
0	8.5	NI | ONS	177H3100
3	11.5	NI | ONS	177H3130

NI Niquelado
ONS Negro ónix

Accesorios

	Descripción	Ref.
	Matriz para encajar a presión	MZM.0053

Planificación

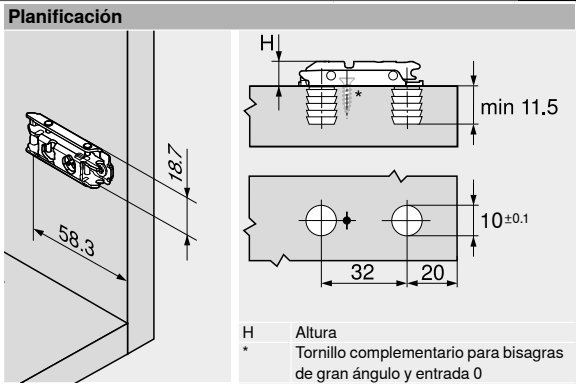

H Altura
* Tornillo complementario para bisagras de gran ángulo y entrada 0

Base en cruz con excéntrica 37/32



- Montaje con tornillos aglo Ø 3.5 o Ø 4 mm
- Con ajuste en altura mediante excéntrica ±2 mm
- Material: acero

Información de pedido

Distancia (mm)	Altura (mm)	Color	Ref.
0	8.5	NI | ONS	173H7100
3	11.5	NI | ONS	173H7130

NI Niquelado
ONS Negro ónix

Planificación

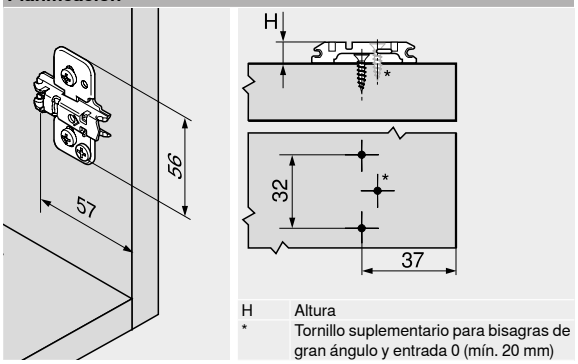

H Altura
* Tornillo suplementario para bisagras de gran ángulo y entrada 0 (mín. 20 mm)

Base en cruz INSERTA 37/32



- Montaje sin herramientas
- Con técnica de introducción automática
- Con ajuste en altura mediante excéntrica ±2 mm
- Material: acero, soporte de cinc colado a presión

Información de pedido

Distancia (mm)	Altura (mm)	Color	Ref.
0	8.5	NI	174H7100I
3	11.5	NI	174H7130I

NI Niquelado

Planificación

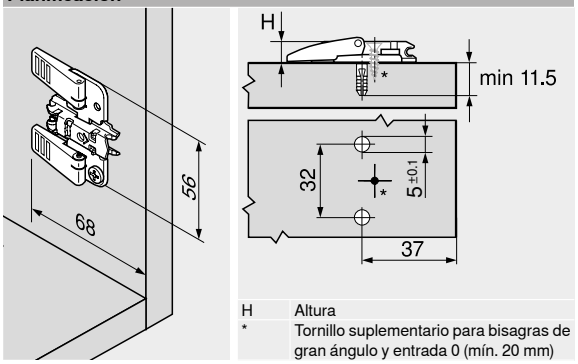

H Altura
* Tornillo suplementario para bisagras de gran ángulo y entrada 0 (mín. 20 mm)

Base en cruz con excéntrica 37/32



- Montaje con tornillos especiales, premontados, con tetones extensibles (EXPANDO)
- Con ajuste en altura mediante excéntrica ±2 mm
- Material: acero

Información de pedido

Distancia (mm)	Altura (mm)	Color	Ref.
0	8.5	NI | ONS	174H7100E
3	11.5	NI | ONS	174H7130E

NI Niquelado
ONS Negro ónix

Planificación

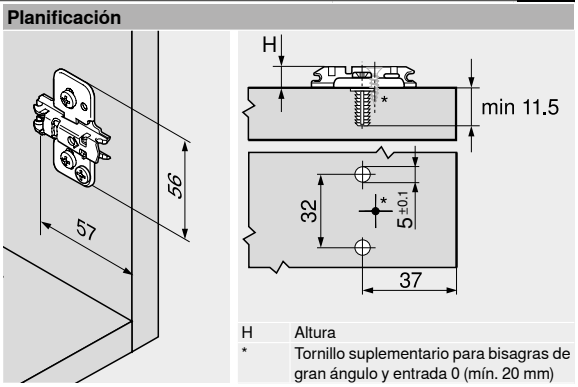

H Altura
* Tornillo suplementario para bisagras de gran ángulo y entrada 0 (mín. 20 mm)

Base en cruz con excéntrica para recubrimiento central 37/32



- Montaje con tornillos especiales, premontados, con tetones extensibles (EXPANDO)
- Con ajuste en altura mediante excéntrica ±2 mm
- Para recubrimiento simétrico
- Material: acero

Información de pedido

Distancia (mm)	Altura (mm)	Color	Ref.
0	8.5	NI	174H710ZE
3	11.5	NI	174H713ZE

NI Niquelado

Planificación

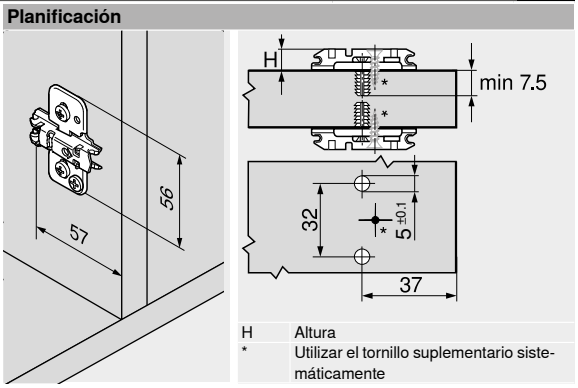

H Altura
* Utilizar el tornillo suplementario sistemáticamente

Base en cruz

37/32



- Montaje con tornillos aglo Ø 3.5 o Ø 4 mm
- Con ajuste altura ±2 mm
- Largo de tornillo recomendado 17 mm
- Material: cinc

Información de pedido

Distancia (mm)	Altura (mm)	Color	Ref.
0	8.5	NI	175H7100
3	11.5	NI	175H7130
9	17.5	NI	175H7190
18	26.5	NI	175H7190.22

NI Niquelado

Planificación

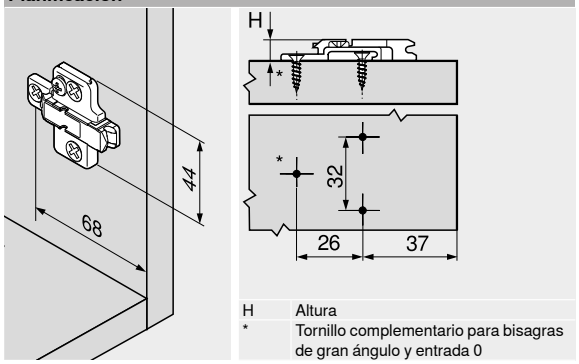

H Altura
* Tornillo complementario para bisagras de gran ángulo y entrada 0

Base en cruz

37/32



- Montaje con tornillos Euro, Ø 6 x 14.5 mm (661.1450)
- Con ajuste altura ±2 mm
- Material: cinc

Información de pedido

Distancia (mm)	Altura (mm)	Color	Ref.
0	8.5	NI	175H9100
3	11.5	NI	175H9130
6	14.5	NI | ONS	175H9160
9	17.5	NI	175H9190
18	26.5	NI	175H9190.22

NI Niquelado
ONS Negro ónix

Planificación

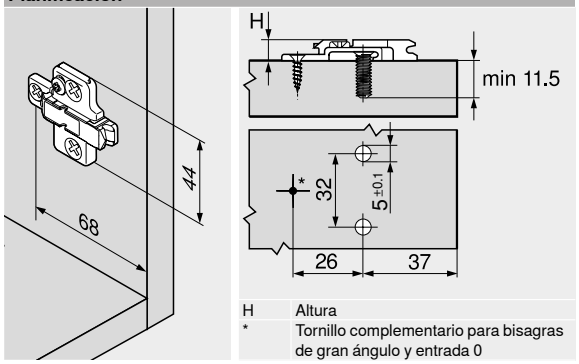

H Altura
* Tornillo complementario para bisagras de gran ángulo y entrada 0

Base en cruz

37/32



- Montaje con tornillos aglo Ø 3.5 o Ø 4 mm
- Con ajuste altura ±3 mm
- Largo de tornillo recomendado 17 mm
- Material: acero

Información de pedido

Distancia (mm)	Altura (mm)	Color	Ref.
0	8.5	NI	173L6100
3	11.5	NI	173L6130

NI Niquelado

Planificación

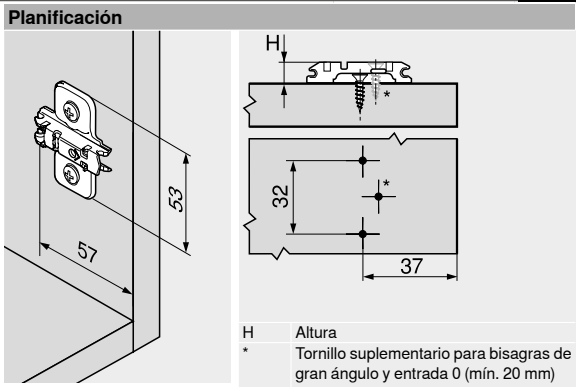

H Altura
* Tornillo suplementario para bisagras de gran ángulo y entrada 0 (mín. 20 mm)

Base en cruz

37/32



- Montaje con tornillos especiales, premontados, con tetones extensibles (EXPANDO)
- Con ajuste altura ±2 mm
- Material: acero

Información de pedido

Distancia (mm)	Altura (mm)	Color	Ref.
0	8.5	NI	174E6100.01
3	11.5	NI	174E6130.01

NI Niquelado

Planificación

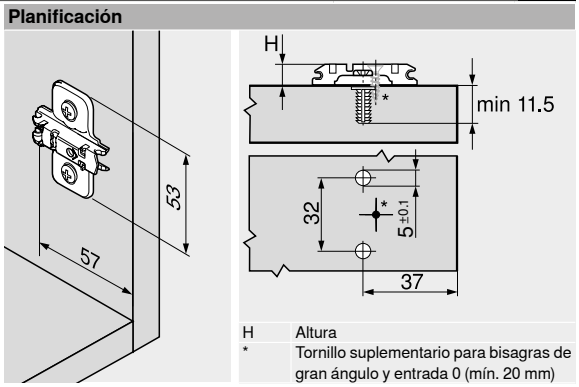

H Altura
* Tornillo suplementario para bisagras de gran ángulo y entrada 0 (mín. 20 mm)

Base en cruz 37/32



- Montaje con tornillos Euro premontados, Ø 6 mm
- Con ajuste altura ±3 mm
- Material: acero

Información de pedido

Distancia (mm)	Altura (mm)	Color	Ref.
0	8.5	NI	173L8100
3	11.5	NI	173L8130

NI Niquelado

Planificación

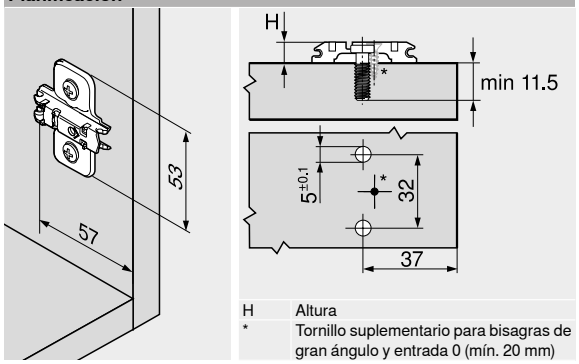

H Altura
* Tornillo suplementario para bisagras de gran ángulo y entrada 0 (mín. 20 mm)

Base en cruz para recubrimiento central 37/32



- Montaje con tornillos Euro especiales, premontados, Ø 6 mm (668.1150)
- Con ajuste altura ±3 mm
- Para recubrimiento simétrico
- Material: acero

Información de pedido

Distancia (mm)	Altura (mm)	Color	Ref.
0	8.5	NI	173L8100.21

NI Niquelado

Planificación

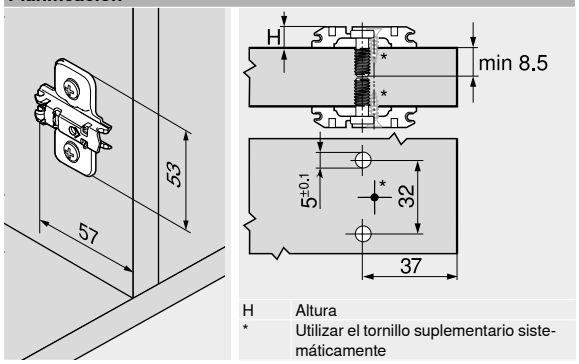

H Altura
* Utilizar el tornillo suplementario sistemáticamente

Base en cruz 37/32



- Montaje por encaje a presión con tetones atornillados
- Con ajuste altura ±3 mm
- Material: acero

Información de pedido

Distancia (mm)	Altura (mm)	Color	Ref.
0	8.5	NI	174L6100.05
3	11.5	NI	174L6130.05

NI Niquelado

Accesorios

Descripción	Ref.
Matriz para encajar a presión	MZM.0061.01

Planificación

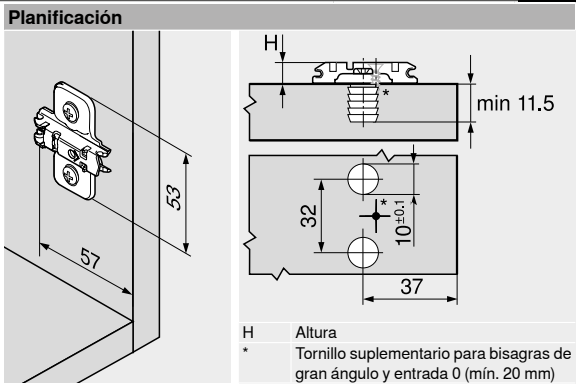

H Altura
* Tornillo suplementario para bisagras de gran ángulo y entrada 0 (mín. 20 mm)

Base en cruz 28/32



- Montaje con tornillos Euro premontados, Ø 6 mm
- Con ajuste altura ±3 mm
- Material: acero

Información de pedido

Distancia (mm)	Altura (mm)	Color	Ref.
0	8.5	NI	173L8300
3	11.5	NI	173L8330

NI Niquelado

Planificación

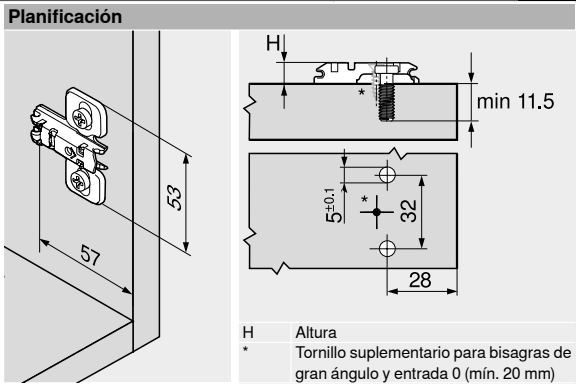

H Altura
* Tornillo suplementario para bisagras de gran ángulo y entrada 0 (mín. 20 mm)

Base en cruz

37/32



- Montaje con tornillos Euro premontados, Ø 6 mm
- Con ajuste altura ±3 mm
- Material: cinc

Información de pedido

Distancia (mm)	Altura (mm)	Color	Ref.
0	8.5	NI	175L8100
3	11.5	NI	175L8130
9	17.5	NI	175L8190
11	19.5	NI	175L8190.21

NI Niquelado

Planificación

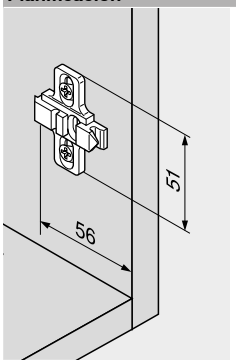

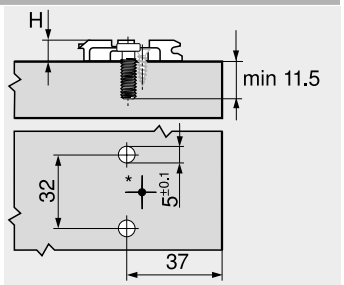

H Altura
* Tornillo complementario para bisagras de gran ángulo y entrada 0

Cuña de ángulo +5°



- Montaje con tornillos aglo Ø 3.5 o Ø 4 mm
- Material: cinc
- Para las bases: 173H71X0 | 175H71X0 | 175H91X0

Información de pedido

Distancia (mm)	Color	Ref.
0.8	NI	171A5010
3	NI	171A5040
6	NI	171A5070

Color

NI Niquelado

Planificación

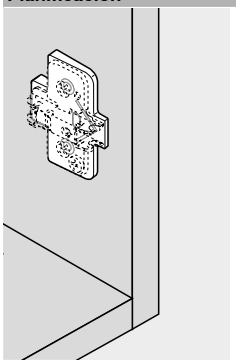

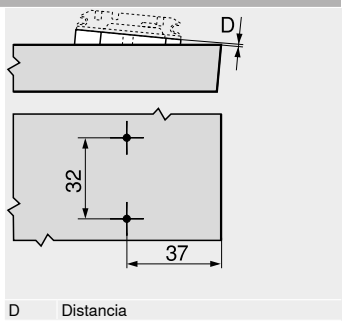

D Distancia

Cuña de ángulo –5°



- Montaje con tornillos aglo Ø 3.5 o Ø 4 mm
- Material: cinc
- Para las bases: 173H71X0 | 175H71X0 | 175H91X0

Información de pedido

Distancia (mm)	Color	Ref.
6	NI	171A5500

Color

NI Niquelado

Planificación

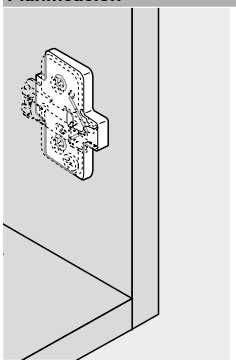

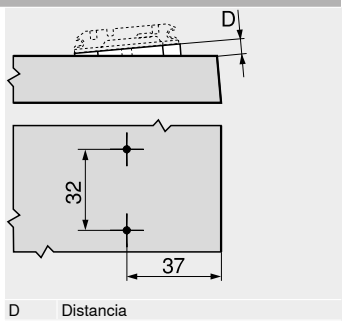

D Distancia

Tapa para bisagras

Aplicaciones para bisagras		Brazo recto		Brazo acodado Brazo superacodado	
Bisagra de 110° Bisagra de 107°					
	Material	Acero	Acero	Acero	Acero
	Color	NI | ONS	NI | ONS	NI | ONS	NI
	Presión | estampado	Sin impresión	Estampada	Sin impresión	Estampada
	Rótulo	–	Blum	–	Blum
	Ref.	70.1503	70.1503.BP	70.1663	70.1663.BP
Bisagra especial de 110° Bisagra para rincones falsos interior Bisagra para rincones falsos solapada Bisagra para rinconeras con puertas plegables +45° II – bisagra de ángulo solapada					
	Material	Acero	Acero		
	Color	NI | ONS	NI | ONS		
	Presión | estampado	Sin impresión	Estampada		
	Rótulo	–	Blum		
	Ref.	70.1503	70.1503.BP		
CLIP bisagra de 100°					
	Material	Acero	Acero	Acero	Acero
	Color	NI	NI	NI	NI
	Presión | estampado	Sin impresión	Estampada	Sin impresión	Estampada
	Rótulo	–	Blum	–	Blum
	Ref.	90M2503	90M2503.BP	94M3603	94M3603.BP
Bisagra de 155° Bisagra de 125º Bisagra para puertas delgadas Bisagra CRISTALLO Bisagra para puertas delgadas – aplicación de ángulo Aplicación de ángulo CRISTALLO					
	Material	Acero	Acero	Acero	Acero
	Color	NI | ONS	NI	NI | ONS	NI
	Presión | estampado	Sin impresión	Estampada	Sin impresión	Estampada
	Rótulo	–	Blum	–	Blum
	Ref.	70.4503	70.4503.BP	70.4503	70.4503.BP
Bisagra de 170°					
	Material	Acero	Acero	Acero	Acero
	Color	NI	NI	NI	NI
	Presión | estampado	Sin impresión	Estampada	Sin impresión	Estampada
	Rótulo	–	Blum	–	Blum
	Ref.	80.6507	80.6507.BP	80.6507	80.6507.BP
Bisagra para puertas perfiladas Bisagra para puertas con marcos de aluminio de 95° Incl. aplicación de ángulo ±5°					
	Material	Acero	Acero	Acero	Acero
	Color	NI | ONS	NI	NI | ONS	NI
	Presión | estampado	Sin impresión	Estampada	Sin impresión	Estampada
	Rótulo	–	Blum	–	Blum
	Ref.	70.1553	70.1553.BP	70.1663	70.1663.BP

Tapas, a partir de 1000 piezas con impresión individual

NI Niquelado
ONS Negro ónix

Tapa para bisagras

Aplicaciones para bisagras		Brazo recto		Brazo acodado Brazo superacodado	
Bisagra para puertas de cristal Minibisagra Incl. aplicación de ángulo ±5°					
	Material	Acero	Acero	Acero	Acero
	Color	NI	NI	NI	NI
	Presión | estampado	Sin impresión	Estampada	Sin impresión	Estampada
	Rótulo	–	Blum	–	Blum
	Ref.	70.1553	70.1553.BP	70.1553	70.1553.BP
Bisagras de ángulo restantes Aplicaciones de ángulo restantes					
	Material	Acero	Acero		
	Color	NI | ONS	NI		
	Presión | estampado	Sin impresión	Estampada		
	Rótulo	–	Blum		
	Ref.	70.1553	70.1553.BP		

Tapas, a partir de 1000 piezas con impresión individual
NI Niquelado
ONS Negro ónix

Tapa de cazoleta de bisagra

Aplicaciones para bisagras		CLIP top BLUMOTION – bisagras	CLIP top – bisagras
Bisagra de 110° Bisagra especial de 110°			
	Material	Acero	Acero
	Color	NI | ONS	NI | ONS
	Ref.	70T3504	70T3504
Bisagra de 107° Bisagra para puertas perfiladas Bisagra para rincones falsos interior Armario de espejo para el cuarto de baño con frentes sobresalientes en todo el contorno			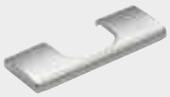
Aplicación de ángulo	**Material**	Acero	Acero
	Color	NI | ONS	NI | ONS
	Ref.	70T3504	70T1504
Bisagra de 155°			
	Material	Acero	Acero
	Color	NI | ONS	NI | ONS
	Ref.	70T7504	70T7504
Bisagra de 125º			
	Material	Acero	
	Color	NI | ONS	
	Ref.	70T7504	
Bisagra para rincones falsos solapada			
	Material	Acero	
	Color	NI | ONS	
	Ref.	70T3504	
Bisagra para puertas delgadas Bisagra para puertas delgadas – aplicación de ángulo			
	Material	Acero	Acero
	Color	NI | ONS	NI | ONS
	Ref.	70T4504	70T4504

NI Niquelado
ONS Negro ónix

Distanciador de cazoleta de bisagra

Aplicaciones para bisagras		CLIP top BLUMOTION – bisagras	CLIP top – bisagras
Bisagra de 110° Bisagra especial de 110°			
	Distancia (mm)	1.5	1.5
	Material	Plástico	Plástico
	Color	R7037	R7037
	Ref.	70T3507.21	70T3507.21
Bisagra de 107° Bisagra para puertas perfiladas			
	Distancia (mm)	1.5	
	Material	Plástico	
	Color	R7037	
	Ref.	70T3507.21	

R7037 RAL 7037 gris polvo

Tornillos aglo — Ø 3.5 mm

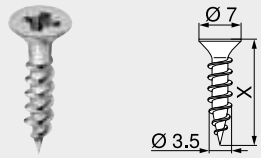

- Ø 3.5 mm
- Color: niquelado
- Material: acero

Información de pedido	
X (mm)	**Ref.**
15.0	609.1500
17.0	609.1700

Tornillos roscachapa — Ø 3.5 mm

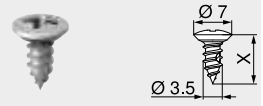

- Para fijaciones frontales en marcos de aluminio anchos
- Ø 3.5 mm
- Diámetro de taladrado Ø 2.8 mm
- Color: niquelado
- Material: acero

Información de pedido	
X (mm)	**Ref.**
9.5	660.0950

Tornillos Euro — Ø 6.0 mm

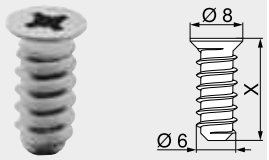

- Ø 6 mm
- Diámetro de taladrado Ø 5 mm
- Color: niquelado
- Material: acero

Información de pedido	
X (mm)	**Ref.**
10.0	661.1000.HG
11.5	661.1150.HG
13.0	661.1300.HG
14.5	661.1450.HG
20.0	661.2000.HG

Broca de centrar



- Ø 2.7 mm, largo de la broca 70 mm
- Para el taladro previo de tornillos aglo Ø 3.5 mm
- Profundidad de taladrado hasta 8 mm
- Material: acero, templado

Información de pedido	
Descripción	**Ref.**
Broca de centrar	M01.ZZ03.01
Broca de recambio	M01.ZZB3

Amortiguador autoadhesivo

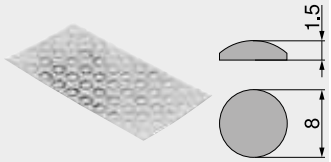

- Para armortiguar ruidos
- Color: blanco natural
- Material: plástico

Información de pedido	
Descripción	**Ref.**
Amortiguador autoadhesivo	993.710

Amortiguador taladro

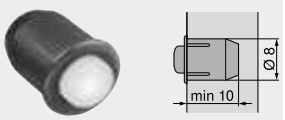

- Para armortiguar ruidos
- Juego del frente 2 mm
- En dos piezas
- Color: RAL 9006 gris
- Material: plástico

Información de pedido	
Descripción	**Ref.**
Amortiguador taladro	993.706

Destornillador en cruz



- PZ (Pozi) tamaño 2
- Largo de hoja 100 mm
- Largo total 200 mm
- Mango de color naranja con impresión Blum
- Color: negro/naranja
- Material: plástico/acero

Información de pedido	
Descripción	**Ref.**
Destornillador en cruz	303.756.1

Destornillador plano



- Tamaño 1.0 x 5.5 mm
- Largo de hoja 125 mm
- Largo total 225 mm
- Mango de color naranja con impresión Blum
- Color: negro/naranja
- Material: plástico/acero

Información de pedido	
Descripción	**Ref.**
Destornillador plano	314.928.1

Cerrar puertas, suave y silenciosamente



Con BLUMOTION, el sistema de amortiguación adaptable, los muebles se cierran de modo suave y silencioso, independientemente del impulso y del peso del módulo extraíble o del frente. Ya sea en la cocina, el recibidor, el cuarto de baño, en el salón o en el dormitorio: con la técnica inteligente BLUMOTION todas las puertas se accionan de modo elegante y proporcionan la mayor comodidad de movimiento.

- Como sistema adaptable se amolda a la velocidad de cierre y al peso de cada puerta
- Distintas versiones disponibles para prácticamente cualquier situación de montaje
- Se puede instalar en cualquier momento del proceso de producción y venta
- La protección contra sobrecarga protege el sistema de deterioros debido a un uso inadecuado

El sistema de amortiguación adaptable: el control del movimiento perfecto



Comodidad extraordinaria gracias a su adaptabilidad



De ello se encarga la técnica inteligente del sistema adaptable BLUMOTION



Responde a factores determinantes, como el tamaño de la puerta, el peso del frente FG, y la velocidad de cierre



Y frena el movimiento de las puertas según corresponde. El resultado es un movimiento de cierre suave y silencioso

Así funciona el sistema de amortiguación adaptable



Una mirada al interior del sistema adaptable BLUMOTION

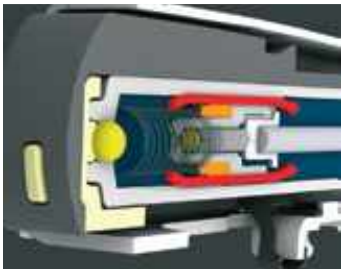

Mínima velocidad de cierre
El elemento de freno se expande poco. El elemento amortiguador puede fluir sin encontrar resistencia.
- Efecto mínimo

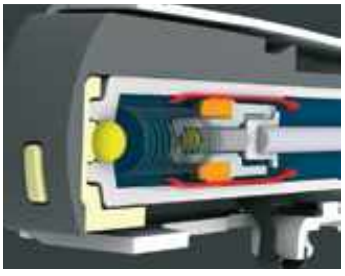

Elevada velocidad de cierre
El elemento de freno se expande. El elemento amortiguador sólo fluye lentamente.
- Efecto más potente

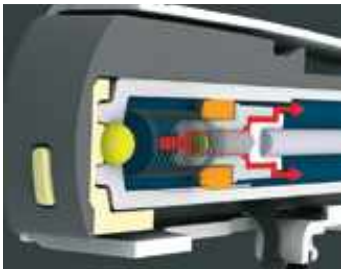

Protección contra sobrecarga
La protección contra sobrecarga entra en acción.
- Protección de BLUMOTION y bisagras

Sistemas de bisagras

Sistemas de bisagras


Foto simbólica

Visión general – sistemas de bisagras	73
► CLIP top BLUMOTION | CLIP top – bisagras	74
► TIP-ON para puertas	184

►► BLUMOTION 973A – para acoplar


Foto simbólica

Visión general – aplicaciones	172
BLUMOTION 973A – para acoplar	174

►► BLUMOTION 971A – en placa soporte para apoyo de esquina


Foto simbólica

Visión general – aplicaciones	172
BLUMOTION 971A – en placa soporte para apoyo de esquina	176

►► BLUMOTION 970A – para taladrar, en el lado de las bisagras


Foto simbólica

Visión general – aplicaciones	172
BLUMOTION 970A – para taladrar, en el lado de las bisagras	178
Accesorios – placas soporte	182

►► BLUMOTION 970. – para taladrar, en el lado del tirador


Foto simbólica

	172
BLUMOTION 970. – para taladrar, en el lado del tirador	180
Accesorios – placas soporte	182

►► Montaje, desmontaje y ajuste


Foto simbólica

Montaje, desmontaje y ajuste

Short-URL
www.blum.com/a220

Pictogramas

- Artículo disponible bajo petición
- Recubrimiento angular
- Tope central
- Montaje interior
- Aplicación en rincones falsos
- Aplicación de ángulo interior
- Aplicación de ángulo semisolapada
- Aplicación de ángulo solapada
- Aplicación de ángulo solapada máx.
- Aplicación de ángulo en inglete
- Fijación con tornillos aglo
- Montaje EXPANDO

Sistemas de bisagras

► BLUMOTION para puertas
►► Visión general – aplicaciones

Aplicaciones para bisagras	OW	Página	Situación de montaje 1	Ref. Página	2	Ref. Página	3	Ref. Página
►► Aplicación estándar								
Bisagra de 110°	110°	78		973A0500.01 174		973A0600 174		973A0700 174
Bisagra especial de 110°	110°	80		973A0500.01 174				
Bisagra de 107°	107°	82		973A0500.01 174		973A0600 174		973A0700 174
CLIP bisagra de 100°	100°	84		973A0500.01 174		973A0600 174		973A0700 174
►► Aplicación de gran ángulo								
Bisagra de 170°	170°	90		973A6000 174		973A6000 174		
►► Aplicación con puertas perfiladas								
Bisagra para puertas perfiladas	95°	92		973A0500.01 174		973A0600 174		973A0700 174
►► Aplicación con marcos de aluminio								
Bisagra para puertas con marcos de aluminio de 95° CLIP top para 973A	95°	104		973A0500.01 174		973A0600 174		
Bisagra para puertas con marcos de aluminio de 95° CLIP top	95°	104		970A1002 178		970A1002 178		970A1002 178
►► Aplicación en puertas acristaladas								
Bisagra para puertas de cristal	94°	114		971Axxxx 176		970A1002 178		970A1002 178
►► Aplicación en puertas con marcos								
Minibisagra	94°	116		971Axxxx 176		970A1002 178		970A1002 178
►► Aplicación en rinconeras								
Bisagra para rinconeras con puertas plegables	60°	118		970.1002 180				
►► Aplicación de ángulo – estándar								
Aplicación de ángulo ±5°	95°	136		973A0500.01 174		973A0600 174		973A0700 174
►► Aplicación de ángulo – puerta de cristal								
Bisagra angular de +45° para puertas de cristal	94°	148		970A1002 178				
Aplicación de ángulo de ±5° para puertas de cristal	94°	150		970A1002 178		970A1002 178		970A1002 178
►► Aplicación de ángulo – puerta con marco								
Bisagra angular de +45° con minicazoleta	94°	152		970A1002 178				
Aplicación de ángulo de ±5° con minica-zoleta	94°	154		970A1002 178		970A1002 178		970A1002 178

OW Ángulo de apertura

BLUMOTION 973A – bisagra con brazo recto



CLIP top
- Bisagra de 110°
- Bisagra especial de 110°
- Bisagra de 107°
- Bisagra para puertas perfiladas
- Bisagra de marco de aluminio de 95° CLIP top para 973A

CLIP
- Bisagra de 100°

Información de pedido

Color	Material	Ref.
Niquelado	Acero	973A0500.01

BLUMOTION 973A – bisagra con brazo acodado



CLIP top
- Bisagra de 110°
- Bisagra de 107°
- Bisagra para puertas perfiladas
- Bisagra de marco de aluminio de 95° CLIP top para 973A

CLIP
- Bisagra de 100°

Información de pedido

Color	Material	Ref.
Niquelado	Acero	973A0600

BLUMOTION 973A – bisagra con brazo superacodado



CLIP top
- Bisagra de 110°
- Bisagra de 107°
- Bisagra para puertas perfiladas

CLIP
- Bisagra de 100°

Información de pedido

Color	Material	Ref.
Niquelado	Acero	973A0700

BLUMOTION 973A – bisagra de 170°



CLIP top
- Bisagra de 170° – recta
- Bisagra de 170° – acodada

Información de pedido

Color	Material	Ref.
Niquelado	Cinc	973A6000

Planificación

Número BLUMOTION

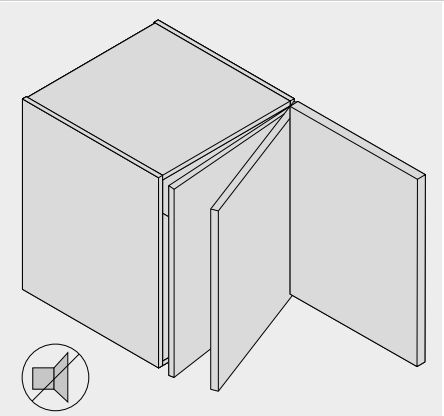

Para que el movimiento sea perfecto, una puerta de tamaño normal debe tener un BLUMOTION 973A en cada bisagra. En puertas más pequeñas y ligeras, la cantidad puede reducirse correspondientemente.

Indicaciones en la página

Visión general – BLUMOTION para puertas	171
Visión general – ayudas de montaje	561
Para más información técnica	662

Montaje, desmontaje y ajuste

Short-URL
www.blum.com/a220

BLUMOTION 971A – en placa soporte en cruz 37/32



- Montaje con tornillos aglo Ø 3.5 o Ø 4 mm
- Color: niquelado
- Material: cinc

Información de pedido

Altura de montaje (mm)	Ref.
25	971A0500
33	971A2500

Planificación

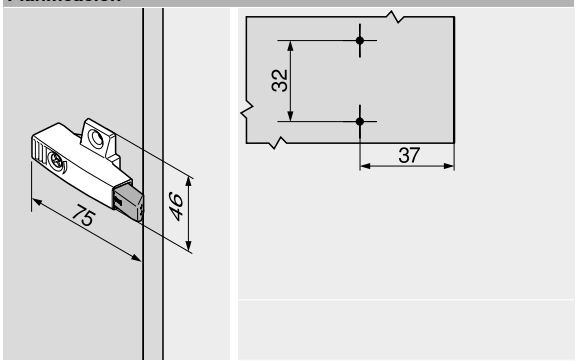

BLUMOTION 971A – en placa soporte en cruz 37/32



- Montaje con tornillos especiales, premontados, con tetones extensibles (EXPANDO)
- Color: niquelado
- Material: cinc

Información de pedido

Altura de montaje (mm)	Ref.
25	971A05E0

Planificación

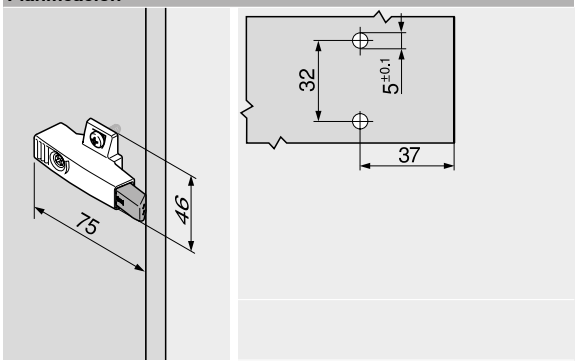

BLUMOTION 971A – en placa soporte en cruz 9.5/32



- Montaje con tornillos aglo Ø 3.5 o Ø 4 mm
- Color: niquelado
- Material: cinc

Información de pedido

Altura de montaje (mm)	Ref.
25	971A0700

Planificación

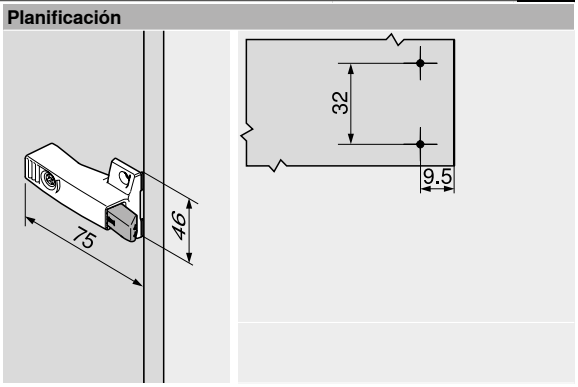

Planificación

Altura 25 mm

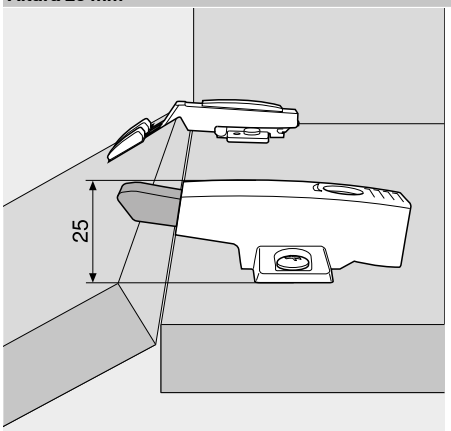

En todas las bisagras de brazo recto y una base elevada con 0 mm. Excepción: Apertura 95° puerta perfilada

Altura 33 mm

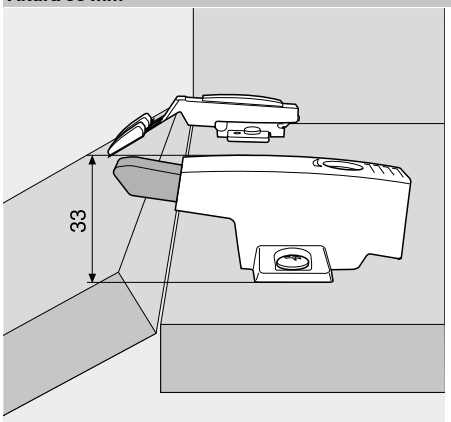

En todas las bisagras de brazo recto y una base elevada con 3 mm. Además, en el caso de bisagras para puertas perfiladas de 95° y una base elevada con 0 mm.

Posición de montaje

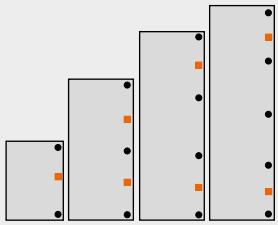

■ BLUMOTION 971Axxxx
● Bisagras

Para que el efecto de BLUMOTION sea óptimo, BLUMOTION 971A tiene que estar colocado de forma centrada entre las bisagras. Cuando se trata de puertas altas y pesadas, recomendamos instalar un BLUMOTION 971A adicional entre otro par de bisagras.
La adaptación al juego del frente se lleva a cabo mediante un cómodo ajuste en profundidad con una espiral (+3 a –7 mm).

Indicaciones en la página

Visión general – BLUMOTION para puertas	171
Visión general – ayudas de montaje	561
Para más información técnica	662

Montaje, desmontaje y ajuste

Short-URL
www.blum.com/a220

BLUMOTION 970A



- BLUMOTION – el movimiento perfecto, suave y silencioso
- Para la aplicación con bisagras de Blum
- Para taladrar o en combinación con placas soporte

Información de pedido

BLUMOTION 970A

	Color	Material	Ref.
	RAL 7037 gris polvo	Plástico	970A1002

Planificación

Distancia de perforación BA

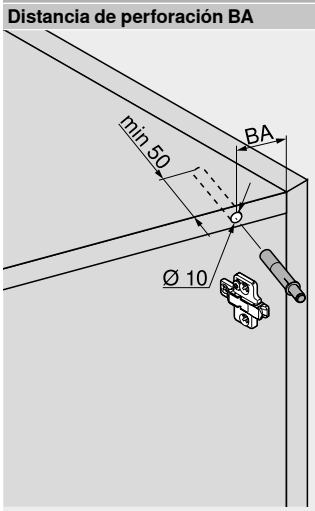

Nº XX	Número de la aplicación de ángulo
XX	Distancia de perforación BA (mm)

Posición de montaje

BLUMOTION 970A se taladra en el lado de la bisagra y garantiza el movimiento perfecto, también con bisagras angulares. En primer lugar, BLUMOTION 970A debe taladrarse en el panel superior del cuerpo. La distancia de perforación (BA) determina la posición correcta. Si el efecto que logra BLUMOTION no es suficiente, recomendamos montar un BLUMOTION 970A adicional en el fondo.

Indicaciones en la página

Visión general – BLUMOTION para puertas	171	Calibre para bases	630	**Montaje, desmontaje y ajuste**	
Accesorios – placas soporte rectas	182	Calibre de taladrar para placas de montaje	631		
Accesorios – placas soporte en cruz	182	MINIPRESS top para EASYSTICK	576		
Distancia de perforación BA	179	MINIPRESS top	580	Short-URL	
Montaje		MINIPRESS P	592	www.blum.com/a220	
Calibre de taladrar para BLUMOTION | TIP-ON	632	MINIPRESS M	596		

BLUMOTION 970A

Planificación

Todas las aplicaciones en bisagras salvo las de ángulo

Distancia de base (mm)	Distancia de perforación BA (mm)	Distancia de perforación BA (mm)	Distancia de perforación BA (mm) [1]	Distancia de perforación BA (mm)	Distancia de perforación BA (mm)
0	32	41	50		34
3	35	44	53	51	34
6	38	47			
9	41	50			

[1] En el caso de correderas o si el juego del frente es relativamente grande, se debe desplazar la placa soporte según corresponda

Aplicación de ángulo

Ángulo	Distancia de perforación BA (mm) [1]	Distancia de perforación BA (mm)	Distancia de perforación BA (mm)	Distancia de perforación BA (mm)	Distancia de perforación BA (mm) [1]

►► Aplicación de ángulo – puerta de cristal

Bisagra de ángulo para puertas de cristal

50°	Nº 76	48			Nº 68	45					
45°	Nº 75	48			Nº 67	45					
40°	Nº 74	48									
5°	Nº 70	48			Nº 63	33					
–5°	Nº 69	48			Nº 62	37					

►► Aplicación de ángulo – puerta con marco

Bisagra de ángulo con minicazoleta

50°	Nº 99	48	Nº 91	48	Nº 83	48					
45°	Nº 98	48	Nº 90	48	Nº 82	45					
40°	Nº 97	48	Nº 89	48							
5°	Nº 93	48	Nº 85	48	Nº 78	33					
–5°	Nº 92	48	Nº 84	48	Nº 77	37					

[1] En el caso de correderas o si el juego del frente es relativamente grande, se debe desplazar la placa soporte según corresponda

BLUMOTION 970.



- BLUMOTION – el movimiento perfecto, suave y silencioso
- Para la aplicación con bisagras de Blum
- Para taladrar o en combinación con placas soporte

Información de pedido

BLUMOTION 970.

	Color	Material	Ref.
	RAL 7037 gris polvo	Plástico	970.1002

Planificación

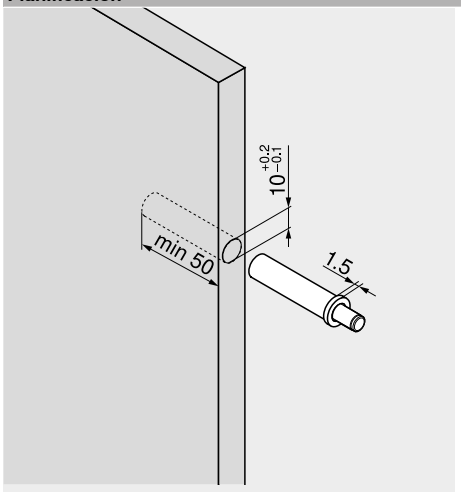

Indicaciones en la página

Visión general – BLUMOTION para puertas	171	Calibre para bases	630	**Montaje, desmontaje y ajuste**	
Accesorios – placas soporte rectas	182	Calibre de taladrar para placas de montaje	631		
Accesorios – placas soporte en cruz	182	MINIPRESS top para EASYSTICK	576		
Posición de montaje	181	MINIPRESS top	580	Short-URL	
Montaje		MINIPRESS P	592	www.blum.com/a220	
Calibre de taladrar para BLUMOTION	633	MINIPRESS M	596		

BLUMOTION 970.

Planificación

Posición de montaje

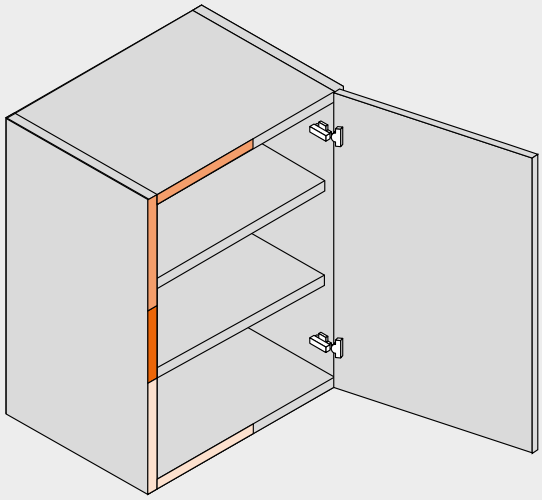

Hasta ancho de cuerpo de mueble de 600 mm para todas las bisagras CLIP top

El sistema BLUMOTION para puertas está adaptado a las bisagras de Blum, por lo que solo esta combinación garantiza un movimiento perfecto, suave y silencioso.

Información general sobre la posición de montaje:
Distancia máx. de la bisagra 600 mm
Para bisagras de puertas de cristal | minibisagras: 1/2 ancho del frente FB

En general, es suficiente con un sistema BLUMOTION por frente. Sin embargo, diversos factores pueden hacer necesaria la aplicación de un segundo sistema BLUMOTION, como, por ej. los pesos de frentes elevados FG o los frentes inestables (marco de madera, frentes ensamblados, frentes con marcos en aluminio, etc.).

Placa soporte recta 20/32



- Montaje con tornillos aglo Ø 3.5 o Ø 4 mm
- BLUMOTION debe pedirse aparte

Información de pedido

Color	Material	Ref.
RAL 7036 gris platino	Plástico	970.1201
Niquelado	Cinc	970.5201

Planificación

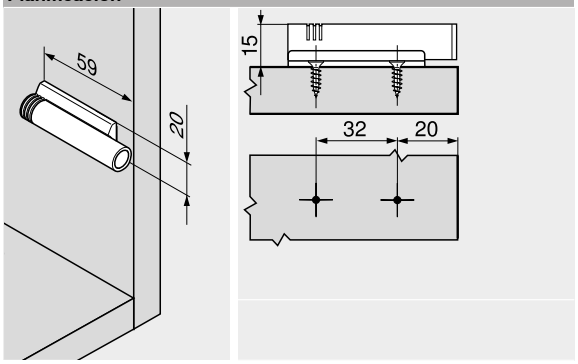

Placa soporte en cruz 37/32



- Montaje con tornillos aglo Ø 3.5 o Ø 4 mm
- BLUMOTION debe pedirse aparte

Información de pedido

Color	Material	Ref.
RAL 7036 gris platino	Plástico	970.1501
Niquelado	Cinc	970.5501

Planificación

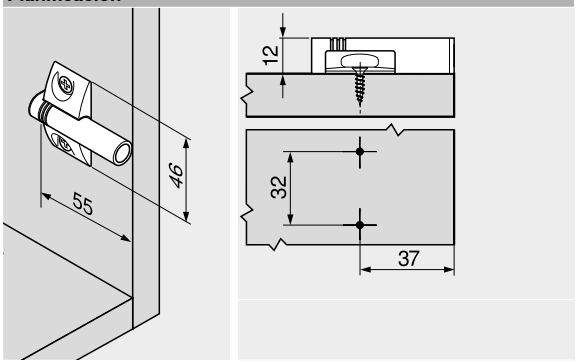

Placa soporte en cruz 37/32



- Montaje con tornillos especiales, premontados, con tetones extensibles (EXPANDO)
- BLUMOTION debe pedirse aparte

Información de pedido

Color	Material	Ref.
RAL 7036 gris platino	Plástico	970.15E1
Niquelado	Cinc	970.55E1

Planificación

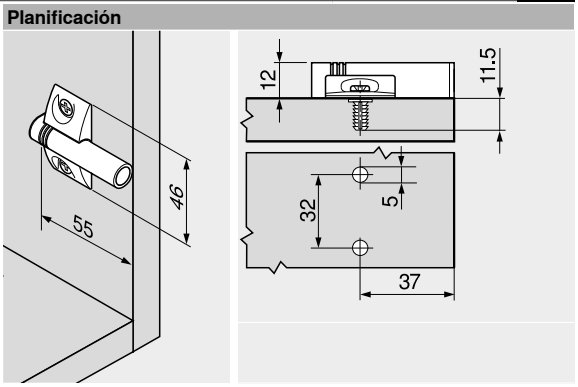

Placa soporte en cruz 9.5/32



- Montaje con tornillos aglo Ø 3.5 o Ø 4 mm
- BLUMOTION debe pedirse aparte

Información de pedido

Color	Material	Ref.
RAL 7036 gris platino	Plástico	970.1701
Niquelado	Cinc	970.5701

Planificación

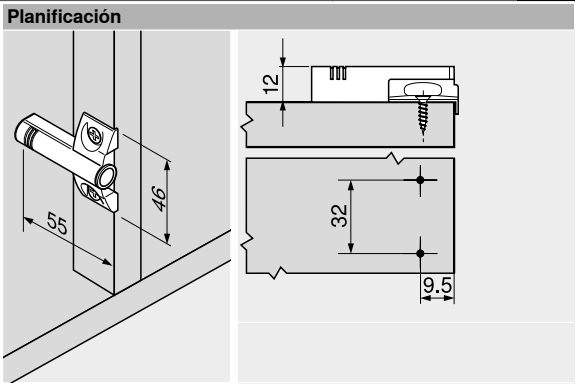

Placa soporte doble en cruz 37/32



- Para cuerpos con dos puertas
- Montaje con tornillos aglo Ø 3.5 o Ø 4 mm
- BLUMOTION debe pedirse aparte

Información de pedido

Color	Material	Ref.
RAL 7036 gris platino	Plástico	970.2501

Planificación

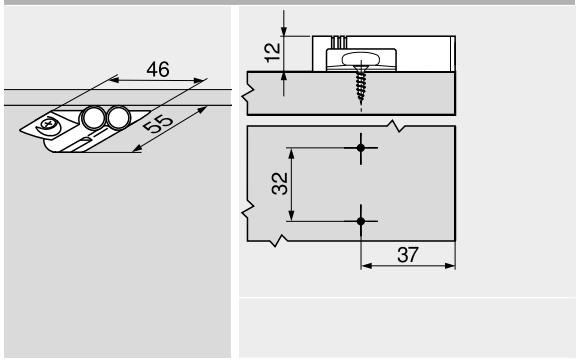

Placa soporte doble en cruz 9.5/32



- Para cuerpos con dos puertas
- Montaje con tornillos aglo Ø 3.5 o Ø 4 mm
- BLUMOTION debe pedirse aparte

Información de pedido

Color	Material	Ref.
Niquelado	Cinc	970.6701

Planificación

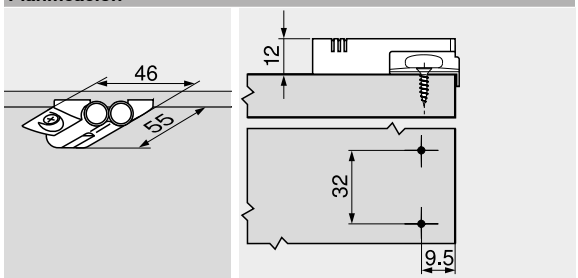

Comodidad en la apertura de frentes sin tiradores



Los muebles sin tiradores son muy apreciados en todas las áreas del hogar. Con TIP-ON ponemos a su disposición un sistema mecánico de apertura asistida para frentes de muebles sin tiradores. Sus clientes pueden abrir puertas sin tiradores con un esfuerzo mínimo y cerrar con comodidad. TIP-ON se puede montar en la cocina y en otras zonas del hogar.

La amplia gama de colores y placas soporte ofrece siempre la unidad TIP-ON adecuada para cada aplicación. Según la aplicación, TIP-ON puede utilizarse como versión corta o larga, para taladrar o con placa soporte. El ajuste de ranura de puerta está integrado en todas las versiones.

Apertura fácil mediante una ligera presión



Las puertas sin tiradores se abren, gracias al TIP-ON, con un esfuerzo mínimo – un ligero contacto es suficiente



La puerta se abre en un ángulo cómodo para el usuario de los muebles



Con sus cuatros variantes de colores, TIP-ON puede adecuarse óptimamente al interior del cuerpo



Mediante el dispositivo de expulsión se puede ajustar fácilmente el juego de la puerta

Alta calidad hasta en el mínimo detalle



La unidad TIP-ON se puede taladrar en el canto frontal del cuerpo de mueble



La unidad TIP-ON también puede montarse mediante el uso de una placa soporte recta en el interior del armario



La unidad TIP-ON también puede montarse mediante el uso de una base en cruz en el interior del armario



La placa representa la pieza contraria para TIP-ON y se pega o se atornilla en la puerta

Sistemas de bisagras


Foto simbólica

Visión general – sistemas de bisagras	73
► CLIP top BLUMOTION | CLIP top – bisagras	74
► BLUMOTION para puertas	170

►► TIP-ON 956x


Foto simbólica

TIP-ON 956. – versión corta con imán	186
TIP-ON 956A – versión larga con imán	186
TIP-ON 956A – versión larga con amortiguador	186

►► Accesorios


Foto simbólica

Bases rectas adaptadoras	187
Placas soportes en cruz	187

►► Montaje, desmontaje y ajuste


Foto simbólica

Montaje, desmontaje y ajuste

Short-URL
www.blum.com/a230

Pictogramas

Artículo disponible bajo petición	Fijación con tornillos Euro
Fijación con tornillos aglo	

TIP-ON 956. – versión corta con imán



- Para puertas solapadas (hasta una altura aproximada de 1300 mm)
- Para la aplicación con bisagras de Blum sin muelle
- Para taladrar o en combinación con placas soporte
- Trayectoria de la apertura aprox. 17 mm
- Ajuste +4/–1 mm

Información de pedido

Color	Material	Ref.
SW | TS | R7036	Plástico	956.1004

Consta de:

1 x	TIP-ON 956. – versión corta con imán
1 x	Placa adhesiva para encolar
	No adecuado para superficies enceradas, aceitadas o con recubrimiento en polvo
1 x	Placa adhesiva para atornillar

Color

SW	Blanco seda
TS	Negro terra
R7036	RAL 7036 gris platino

Planificación

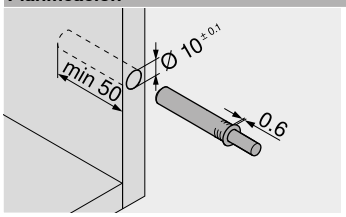

Juego del frente

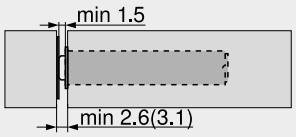

() Placa adhesiva para atornillar

Placa adhesiva para encolar

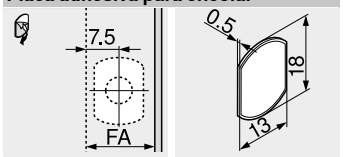

FA Recubrimiento del frente

Placa adhesiva para atornillar

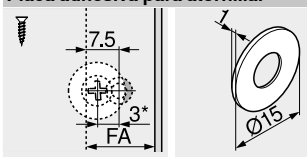

FA Recubrimiento del frente
* 3 mm montaje ajustado

TIP-ON 956A – versión larga con imán



- Para puertas solapadas (desde una altura aproximada de 1300 mm)
- Para la aplicación con bisagras de Blum sin muelle
- Para taladrar o en combinación con placas soporte
- Trayectoria de la apertura aprox. 38 mm
- Ajuste +4/–1 mm

Información de pedido

Color	Material	Ref.
SW | TS | R7036	Plástico	956A1004

Consta de:

1 x	TIP-ON 956A – versión larga con imán
1 x	Placa adhesiva para encolar
	No adecuado para superficies enceradas, aceitadas o con recubrimiento en polvo
1 x	Placa adhesiva para atornillar

Color

SW	Blanco seda
TS	Negro terra
R7036	RAL 7036 gris platino

Planificación

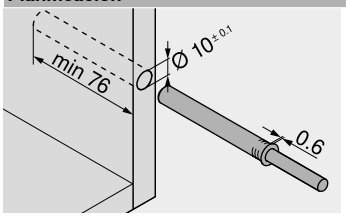

Juego del frente

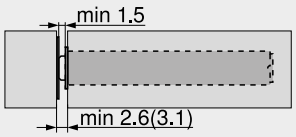

() Placa adhesiva para atornillar

Placa adhesiva para encolar

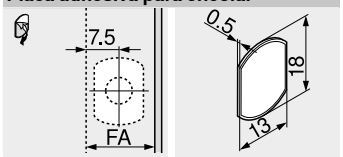

FA Recubrimiento del frente

Placa adhesiva para atornillar

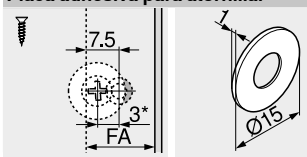

FA Recubrimiento del frente
* 3 mm montaje ajustado

TIP-ON 956A – versión larga con amortiguador

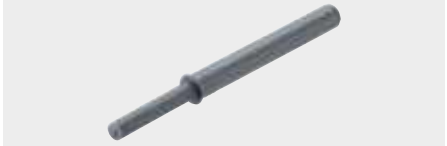

- Para la aplicación con bisagras de Blum con muelle
- Para taladrar o en combinación con placas soporte
- Trayectoria de la apertura aprox. 38 mm
- Ajuste +4/–1 mm

Información de pedido

Color	Material	Ref.
SW | TS | R7036	Plástico	956A1006

Consta de:

1 x	TIP-ON 956A – versión larga con amortiguador

No se requiere placa adhesiva (en superficies muy blandas se recomienda una placa adhesiva)

Color

SW	Blanco seda
TS	Negro terra
R7036	RAL 7036 gris platino

Planificación

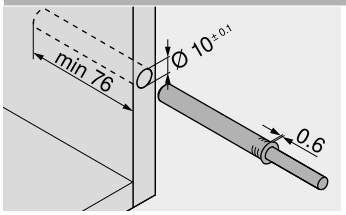

Juego del frente

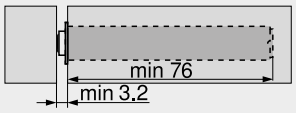

Indicaciones en la página

Visión general – TIP-ON para puertas	185
Accesorios – placas soporte rectas	187
Accesorios – placas soporte en cruz	187

Montaje, desmontaje y ajuste

Short-URL
www.blum.com/a230

Montaje

Calibre de taladrar para BLUMOTION | TIP-ON	632
Plantilla de posicionamiento para placa adhesiva	652
MINIPRESS top para EASYSTICK	576
MINIPRESS top	580

Placa soporte recta – versión corta 20/17



- Montaje con tornillos aglo Ø 3.5 o Ø 4 mm
- Montaje alternativo con tornillos Euro
- TIP-ON debe pedirse aparte

Información de pedido

Color	Material	Ref.
SW | TS | R7036 | NI-L	Plástico	956.1201

Color	
SW	Blanco seda
TS	Negro terra
R7036	RAL 7036 gris platino
NI-L	Niqueladas

Planificación

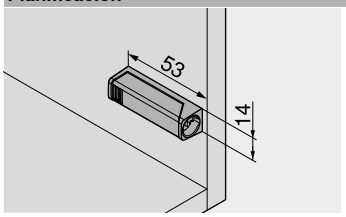

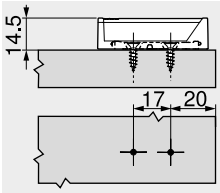

Juego del frente

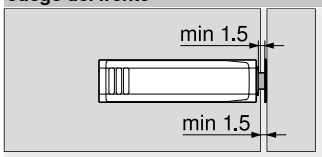

Placa adhesiva

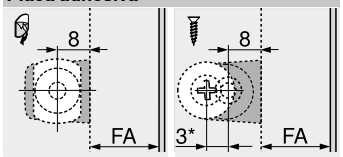

FA Recubrimiento del frente
* 3 mm montaje ajustado

Placa soporte recta – versión larga 20/32



- Montaje con tornillos aglo Ø 3.5 o Ø 4 mm
- Montaje alternativo con tornillos Euro
- TIP-ON debe pedirse aparte

Información de pedido

Color	Material	Ref.
SW | TS | R7036 | NI-L	Plástico	956A1201

Color	
SW	Blanco seda
TS	Negro terra
R7036	RAL 7036 gris platino
NI-L	Niqueladas

Planificación

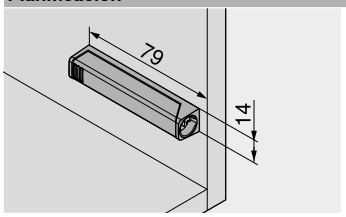

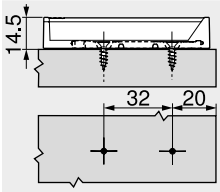

Juego del frente

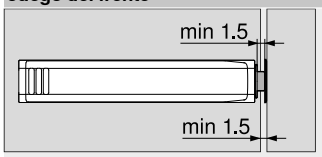

Placa adhesiva

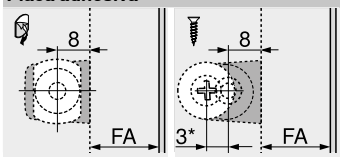

FA Recubrimiento del frente
* 3 mm montaje ajustado

Placa soporte en cruz – versión larga 37/32



- Montaje con tornillos aglo Ø 3.5 o Ø 4 mm
- Montaje alternativo con tornillos Euro
- TIP-ON debe pedirse aparte

Información de pedido

Color	Material	Ref.
R7036	Plástico	956A1501

Color	
R7036	RAL 7036 gris platino

Planificación

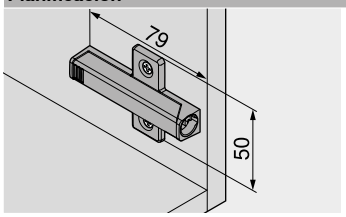

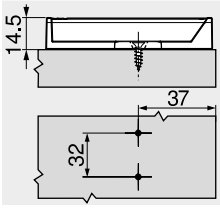

Juego del frente

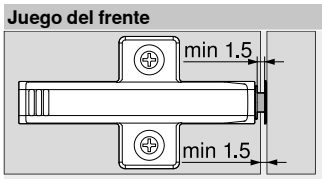

Placa adhesiva

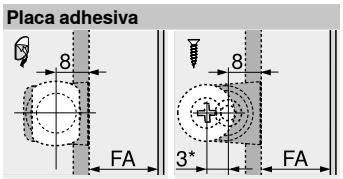

FA Recubrimiento del frente
* 3 mm montaje ajustado

Indicaciones en la página

Visión general – TIP-ON para puertas	185
Montaje, desmontaje y ajuste	
Short-URL	
www.blum.com/a230	

Montaje	
Calibre para bases	630
Calibre de taladrar para placas de montaje	631
Plantilla de posicionamiento para placa adhesiva	652
MINIPRESS top para EASYSTICK	576
MINIPRESS top	580
MINIPRESS P	592
MINIPRESS M	596

El sistema de bisagras con técnica de montaje por deslizamiento



El sistema de bisagras económico, ofrece la solución adecuada para muchos propósitos. Este sistema, con la combinación de las técnicas de deslizamiento y atornillado, lleva muchos años dando buenos resultados.

- Montaje sencillo y fácil gracias a la corta distancia de deslizamiento
- Gran comodidad de ajuste e imagen uniforme del juego de las puertas gracias a la posibilidad de ajuste tridimensional
- Seguro antidesenganche integrado



Montaje sencillo de la puerta en el cuerpo gracias a la corta distancia de deslizamiento



Bisagra para rincones falsos

- Para rincones falsos internos
- A partir de rincones falsos internos de 28 mm
- Con BLUMOTION integrado





Bisagra de puertas de arrastre para frigorífico

- Se puede realizar el ajuste tridimensional con el frigorífico montado
- El frente puede quitarse aunque el frigorífico esté montado
- Se pueden usar espesores de frentes FD de hasta 30 mm
- El frigorífico se puede empotrar con el frente ya montado

Sistemas de bisagras


Foto simbólica

Visión general – sistemas de bisagras 73
► CLIP top BLUMOTION | CLIP top – bisagras 74

Aplicaciones para bisagras	OW	MODUL BLUMOTION	MODUL	Color	Situación de montaje	Fijación de la cazoleta	Web-code	Página
►► Aplicación estándar								
 Bisagra de 100°	100°		●	NI	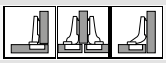	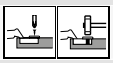	DQE3XA	190
►► Aplicación en rincones falsos								
 Bisagra para rincones falsos interior	95°	●		NI			DQE4MM	192
►► Aplicación en frigoríficos								
 Bisagra para frigoríficos	95°		●	NI		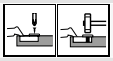	DQE5BY	194
►► Bases								
 Bisagras								196

OW Ángulo de apertura ● Con muelle NI Niquelado

►► Accesorios


Foto simbólica

Tapa para bisagras 199
Tornillos 200
Broca de centrar 200
Amortiguador 200
Destornillador 201

►► Montaje, desmontaje y ajuste


Foto simbólica

Montaje, desmontaje y ajuste

Short-URL
www.blum.com/a240

Número de bisagras

Número de bisagras

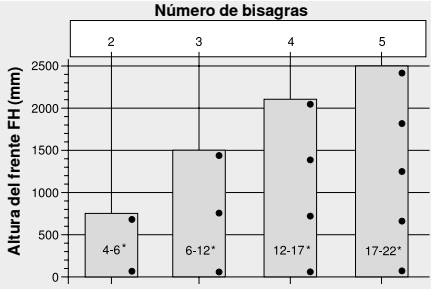

* Peso del frente FG (kg)

La cantidad de bisagras depende de el peso del frente FG y la altura del frente FH

Para obtener una buena estabilidad se debería contar con la mayor distancia posible entre las bisagras

Los datos de carga y altura se basan en anchos del frente FB de 600 mm

Pictogramas

 Artículo disponible bajo petición
 Recubrimiento angular
 Tope central
 Montaje interior

 Aplicación en rincones falsos
 Bisagra con brazo recto
 Bisagra con brazo acodado
 Bisagra con brazo superacodado

 Cazoleta para atornillar
 Cazoleta de encaje a presión

Bisagra de 100°

Webcode
DQE3XA



- **MODUL** con mecanismo de cierre (muelle)
- Brazo de bisagra con técnica de montaje por deslizamiento
- Ángulo de apertura de 100°
- Ajuste tridimensional del frente
- Seguro antidesenganche integrado

Aplicación

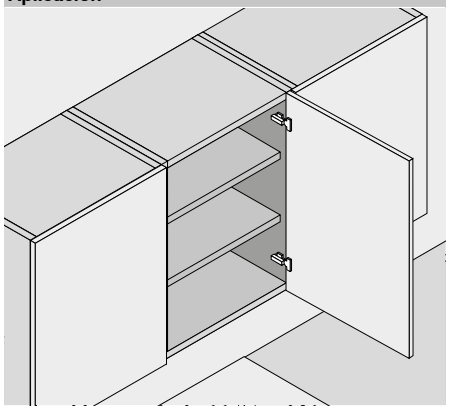

Información de pedido

Recubrimiento angular

Cazoleta		Tornillos	
Bisagra	Muelle	Color	Ref.
MODUL	●	NI	91M2550
● Con muelle		NI Niquelado	

Cazoleta		Para presión	
Bisagra	Muelle	Color	Ref.
MODUL	●	NI	91M2580

Accesorios

Tapa para bisagras

Presión | estampado	Rótulo	Color	Ref.
Sin impresión	–	NI	90M2503
Estampada	Blum	NI	90M2503.BP

Tope central

Cazoleta		Tornillos	
Bisagra	Muelle	Color	Ref.
MODUL	●	NI	91M2650
● Con muelle		NI Niquelado	

Cazoleta		Para presión	
Bisagra	Muelle	Color	Ref.
MODUL	●	NI	91M2680

Accesorios

Tapa para bisagras

Presión | estampado	Rótulo	Color	Ref.
Sin impresión	–	NI	90M2603
Estampada	Blum	NI	90M2603.BP

Montaje interior

Cazoleta		Tornillos	
Bisagra	Muelle	Color	Ref.
MODUL	●	NI	91M2750
● Con muelle		NI Niquelado	

Cazoleta		Para presión	
Bisagra	Muelle	Color	Ref.
MODUL	●	NI	91M2780

Accesorios

Tapa para bisagras

Presión | estampado	Rótulo	Color	Ref.
Sin impresión	–	NI	90M2603
Estampada	Blum	NI	90M2603.BP

Accesorios – general

Tornillo aglomerado

Ø (mm)	Longitud (mm)	Ref.
3.5	15	609.1500
3.5	17	609.1700

Matriz para encajar a presión

Color	Material	Ref.
Naranja	Plástico	MZM.0040

Bisagra de 100°

Webcode
DQE3XA

Planificación

Dimensiones de la bisagra y cálculo de los juegos con ajuste en fábrica (distancia de la base = 0 mm)

Puerta por interior en plena apertura

Recubrimiento angular

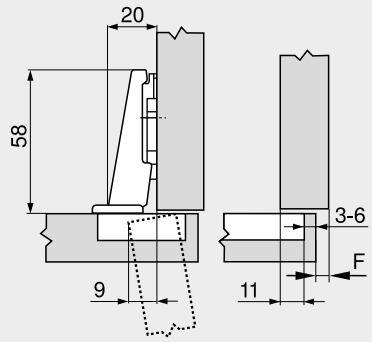

F Juego

Tope central

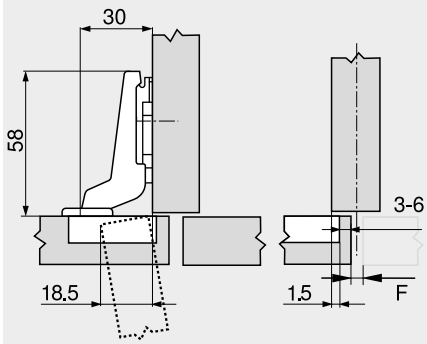

Montaje interior

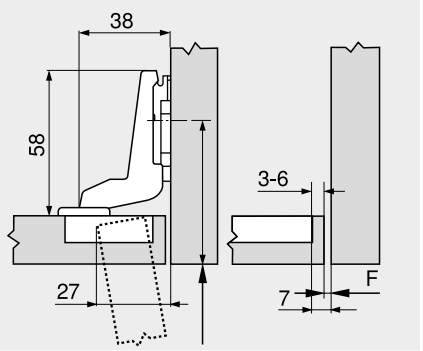

Retroceder la posición de atornillado de la base en función del espesor del frente FD

Distancia de cazoleta TB

MD	Recubrimiento del frente FA (mm)												
	5	6	7	8	9	10	11	12	13	14	15	16	17
0										3	4	5	6
3							3	4	5	6			
9	3	4	5	6									
–													

MD Distancia de base (mm)

MD	Recubrimiento del frente FA (mm)												
	-4.5	-3.5	-2.5	-1.5	-0.5	0.5	1.5	2.5	3.5	4.5	5.5	6.5	7.5
0										3	4	5	6
3							3	4	5	6			
9	3	4	5	6									
–													

MD Distancia de base (mm)

MD	Recubrimiento del frente FA (mm)							
	–7	–6	–5	–4	–3	–2	–1	
0				3	4	5	6	
3	3	4	5	6				
9								
–								

MD Distancia de base (mm)

Juego mínimo del juego F para frentes con radio del frente (R = 1 mm) con ajuste en fábrica



Distancia de cazoleta TB (mm)	Espesor del frente FD (mm)											
	16	18	19	20	21	22	24	26	28	30	31	32
3	0.3	0.5	0.7	1.0	1.3	1.6	3.3	△	△	△	△	△
4	0.3	0.5	0.7	1.0	1.2	1.6	3.2	△	△	△	△	△
5	0.3	0.5	0.7	0.9	1.2	1.5	2.6	△	△	△	△	△
6	0.3	0.5	0.7	0.9	1.1	1.4	2.4	△	△	△	△	△
Adicional para un ajuste lateral de +2 mm												
	+0.1	+0.3	+0.3	+0.4	+0.4	+0.5	+0.4					

△ Recomendamos un ensayo de montaje

Ajuste

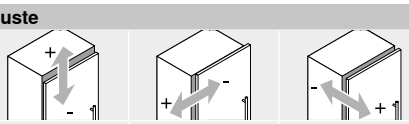

Máx. ±3.0 mm
Ver las bases

±2.0 mm

±2.0 mm

Montaje por atornillado

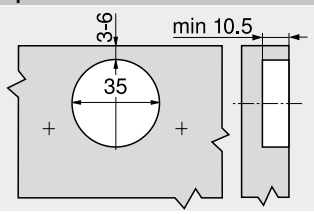

Montaje por encaje a presión

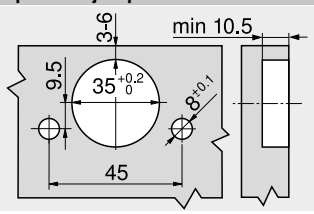

Cotas de la cazoleta

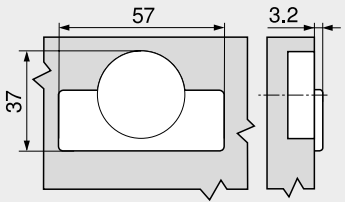

Indicaciones en la página

Visión general – MODUL – bisagras	189
Bases	196
Accesorios – tapa para bisagras	199
Accesorios – general	200
Visión general – ayudas de montaje	561
Para más información técnica	662

Montaje, desmontaje y ajuste

Short-URL
www.blum.com/a240

Bisagra para rincones falsos interior

Webcode
DQE4MM



- Bisagra para **rincones falsos**
- **MODUL BLUMOTION** con **BLUMOTION** integrado (con desactivación)
- Brazo de bisagra con técnica de montaje por deslizamiento
- Solo se puede combinar con la base **199.8130**
- Ángulo de apertura de 95°
- Ajuste tridimensional del frente
- Seguro antidesenganche integrado

Aplicación

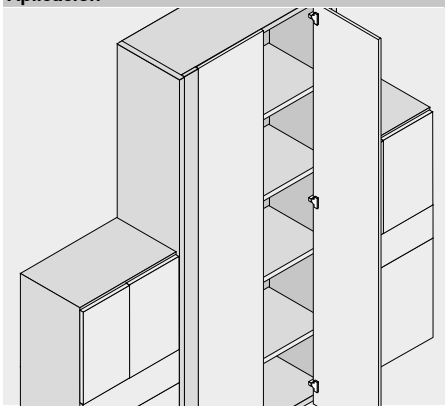

Información de pedido

Montaje interior

Cazoleta | **Tornillos**

Bisagra	Muelle	Color	Ref.
MODUL BLUMOTION	●	NI	99B9550

● Con muelle NI Niquelado

Base en cruz para rincones falsos

Distancia (mm)	Altura (mm)	Ref.
3	12.2	199.8130

Accesorios

Tapa para bisagras

Presión | estampado	Rótulo	Ref.
Sin impresión	–	90M2503
Estampada	Blum	90M2503.BP

Accesorios – general

Tapa de cazoleta de bisagra

Bisagra	Color	Ref.
MODUL BLUMOTION	NI	70T3504

NI Niquelado

Tornillo aglomerado

Ø (mm)	Longitud (mm)	Ref.
3.5	15	609.1500
3.5	17	609.1700

Bisagra para rincones falsos interior

Webcode
DQE4MM

Planificación

Dimensiones de la bisagra y cálculo de los juegos con ajuste en fábrica (distancia de la base = 3 mm)

Puerta por interior en plena apertura

Montaje interior



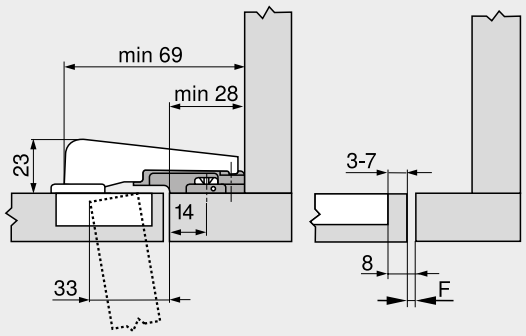

Posición de atornillado desde la arista del marco: 14 mm
Base especial para rincones falsos: 199.8130
F Juego

Juego mínimo del juego F para frentes con radio del frente (R = 1 mm) con ajuste en fábrica



Distancia de cazoleta TB (mm)	Espesor del frente FD (mm)											
	16	18	19	20	22	24	26	28	29	30	31	32
3	0.2	0.3	0.4	0.5	0.8	1.0	1.5	1.9	△	△	△	△
4	0.2	0.3	0.4	0.5	0.7	1.0	1.4	1.8	△	△	△	△
5	0.2	0.3	0.4	0.5	0.7	1.0	1.4	1.8	△	△	△	△
6	0.2	0.3	0.4	0.5	0.7	1.0	1.4	1.8	△	△	△	△
7	0.2	0.3	0.4	0.5	0.7	0.9	1.4	1.7	△	△	△	△

△ Recomendamos un ensayo de montaje

Ajuste

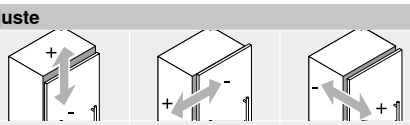

Máx. ±2.0 mm
Ver las bases

±2.0 mm

±0.8 mm

Montaje por atornillado

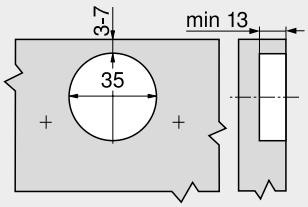

Cotas de la cazoleta

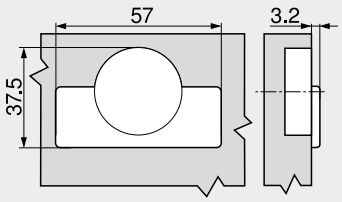

Indicaciones en la página

Visión general – MODUL – bisagras	189
Bases	196
Accesorios – tapa para bisagras	199
Accesorios – general	200
Visión general – ayudas de montaje	561
Para más información técnica	662

Montaje, desmontaje y ajuste

Short-URL
www.blum.com/a240

Bisagra para frigoríficos

Webcode
DQE5BY



- Bisagra para **puertas de arrastre de frigoríficos**
- Cazoleta extraplana
- Se pueden usar espesores de frentes FD de hasta 30 mm
- **MODUL** con mecanismo de cierre (muelle)
- Brazo de bisagra con técnica de montaje por deslizamiento
- Solo se puede combinar con la base **194K6100E**
- Ángulo de apertura de 95°
- Se puede realizar fácilmente un ajuste tridimensional del frente con el refrigerador montado
- El frente se puede montar y desmontar con el frigorífico montado
- Seguro antidesenganche integrado

Aplicación

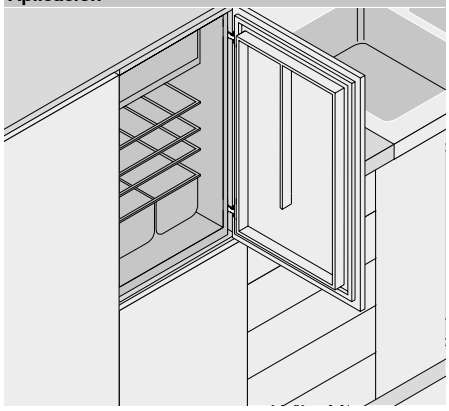

Información de pedido

Recubrimiento angular

Cazoleta — **Tornillos**

Bisagra	Muelle	Color	Ref.
MODUL	●	NI	91K9550

● Con muelle — NI Niquelado

Cazoleta — **Para presión**

Bisagra	Muelle	Color	Ref.
MODUL	●	NI	91K9580

Base en cruz para bisagra de puerta de arrastre para frigorífico

Distancia (mm)	Altura (mm)	Ref.
0	10.3	194K6100E

Accesorios – general

Tapa de cazoleta de bisagra

Bisagra	Color	Ref.
MODUL	NI	70T3504

NI Niquelado

Matriz para encajar a presión

Color	Material	Ref.
Naranja	Plástico	MZM.0040

Tornillo aglomerado

Ø (mm)	Longitud (mm)	Ref.
3.5	15	609.1500
3.5	17	609.1700

Bisagra para frigoríficos

Webcode
DQE5BY

Planificación

Dimensiones de la bisagra y cálculo de los juegos con ajuste en fábrica (distancia de la base = 0 mm)

Puerta por interior en plena apertura

Recubrimiento angular

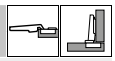

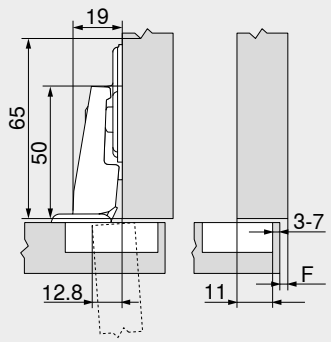

F Juego

Distancia de cazoleta TB

MD	Recubrimiento del frente FA (mm)														
	6	7	8	9	10	11	12	13	14	15	16	17	18		
0									3	4	5	6	7		
3															
6															
9															

MD Distancia de base (mm)

Juego mínimo del juego F para frentes con radio del frente (R = 1 mm) con ajuste en fábrica



Distancia de cazoleta TB (mm)	Espesor del frente FD (mm)											
	16	18	19	20	22	24	26	28	29	30	31	32
3	0.2	0.2	0.3	0.4	0.5	0.8	1.3	2.5	3.5	4.4	5.3	6.1
4	0.2	0.2	0.3	0.4	0.5	0.8	1.3	1.9	2.9	3.8	4.7	5.5
5	0.2	0.2	0.3	0.4	0.5	0.8	1.2	1.7	2.4	3.2	4.0	4.9
6	0.2	0.2	0.3	0.4	0.5	0.8	1.2	1.7	2.2	2.8	3.5	4.3
7	0.2	0.2	0.3	0.4	0.5	0.8	1.2	1.6	2.0	2.4	3.0	3.8
Adicional para un ajuste lateral de +2 mm												
	+0.0	+0.1	+0.1	+0.1	+0.3	+0.5	+0.4	+0.4	+0.4	+0.4	+0.3	+0.2

Ajuste

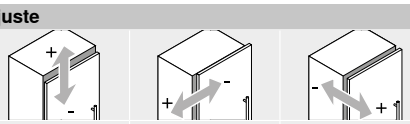

Máx. ±2.0 mm
Ver las bases

±2.0 mm

+3.0 mm
–2.0 mm

Montaje por atornillado

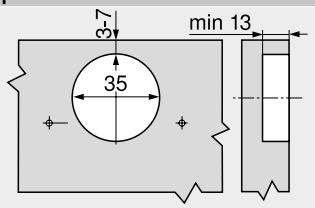

Montaje por encaje a presión

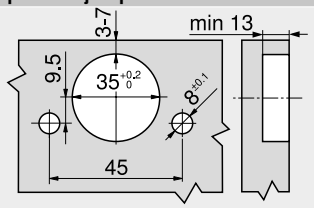

Cotas de la cazoleta

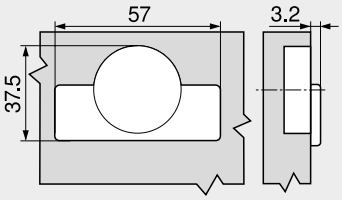

Indicaciones en la página

Visión general – MODUL – bisagras	189
Bases	196
Accesorios – general	200
Visión general – ayudas de montaje	561
Para más información técnica	662

Montaje, desmontaje y ajuste

Short-URL
www.blum.com/a240

Descripción		Material	Ajuste	Altura (mm)			
►► Bases							
Base en cruz	37/32	Cinc	Tornillos (en dos piezas)	±2.0	196		
Base en cruz	37/32	Acero	Agujero oblongo	±2.0		197	
Base en cruz	37/32	Acero	Agujero oblongo	±3.0	196		197
Base en cruz para recubrimiento central	37/32	Acero	Agujero oblongo	±3.0			197
Base en cruz para rincones falsos	14/32	Cinc	Agujero oblongo	±2.0			197
Base en cruz para bisagra de puerta de arrastre para frigorífico	37/32	Acero	Agujero oblongo	±2.0		198	

Pictogramas

- Artículo disponible bajo petición
- Fijación con tornillos aglo
- Montaje EXPANDO
- Fijación con tornillos Euro

Base en cruz 37/32



- Montaje con tornillos aglo Ø 3.5 o Ø 4 mm
- Con ajuste altura ±2 mm
- Largo de tornillo recomendado 17 mm
- Material: cinc

Información de pedido

Distancia (mm)	Altura (mm)	Color	Ref.
0	9.2	NI	195H7100
3	12.2	NI	195H7130
9	18.2	NI	195H7190

NI Niquelado

Planificación

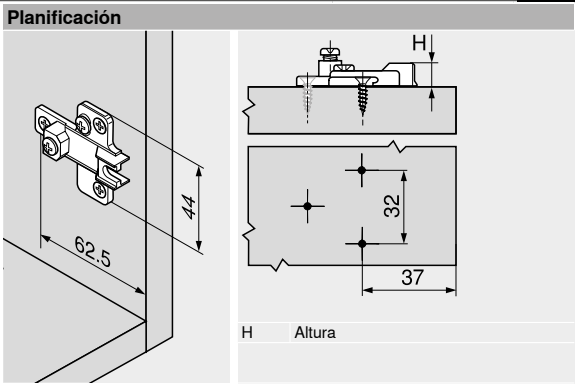

H Altura

Base en cruz 37/32



- Montaje con tornillos aglo Ø 3.5 o Ø 4 mm
- Con ajuste altura ±3 mm
- Largo de tornillo recomendado 17 mm
- Material: acero

Información de pedido

Distancia (mm)	Altura (mm)	Color	Ref.
0	8.3	NI	193L6100
3	11.3	NI	193L6130

NI Niquelado

Planificación

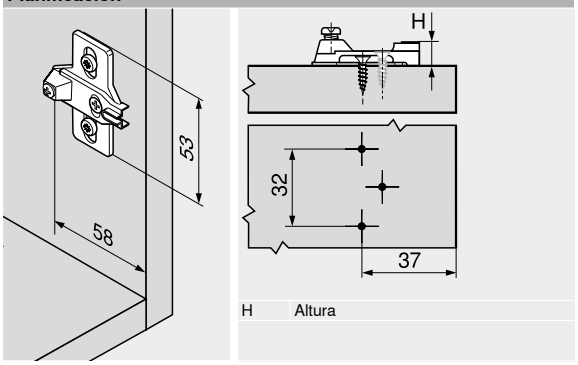

H Altura

Base en cruz 37/32



- Montaje con tornillos especiales, premontados, con tetones extensibles (EXPANDO)
- Con ajuste altura ±2 mm
- Material: acero

Información de pedido

Distancia (mm)	Altura (mm)	Color	Ref.
0	8.3	NI	194E6100.ED
3	11.3	NI	194E6130.ED

NI Niquelado

Planificación

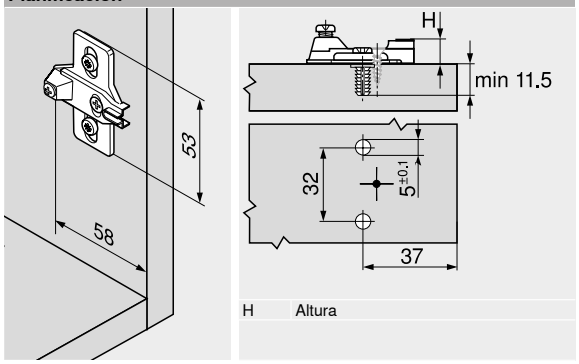

H Altura

Base en cruz 37/32



- Montaje con tornillos Euro premontados, Ø 6 mm
- Con ajuste altura ±3 mm
- Material: acero

Información de pedido

Distancia (mm)	Altura (mm)	Color	Ref.
0	8.3	NI	193L8100
3	11.3	NI	193L8130

NI Niquelado

Planificación

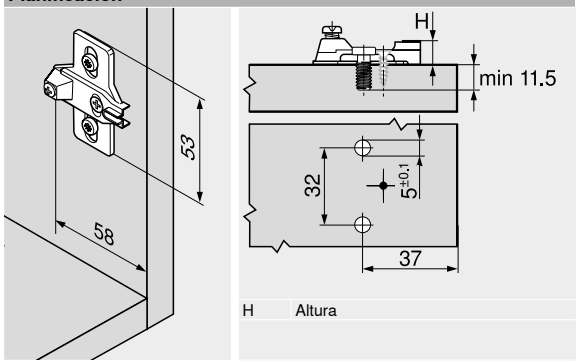

H Altura

Base en cruz para recubrimiento central 37/32



- Montaje con tornillos Euro premontados, Ø 6 mm
- Con ajuste altura ±3 mm
- Para recubrimiento simétrico
- Material: acero

Información de pedido

Distancia (mm)	Altura (mm)	Color	Ref.
0	8.3	NI	193L8100.21

NI Niquelado

Planificación

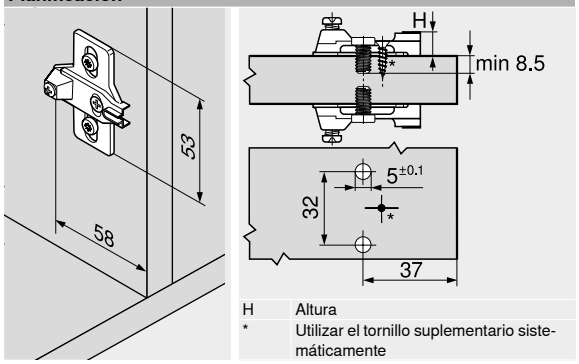

H Altura
* Utilizar el tornillo suplementario sistemáticamente

Base en cruz para rincones falsos 14/32



- Montaje con tornillos Euro premontados, Ø 6 mm
- Con ajuste altura ±2 mm
- Para rincones falsos
- Material: cinc

Información de pedido

Distancia (mm)	Altura (mm)	Color	Ref.
3	12.2	NI	199.8130

NI Niquelado

Planificación

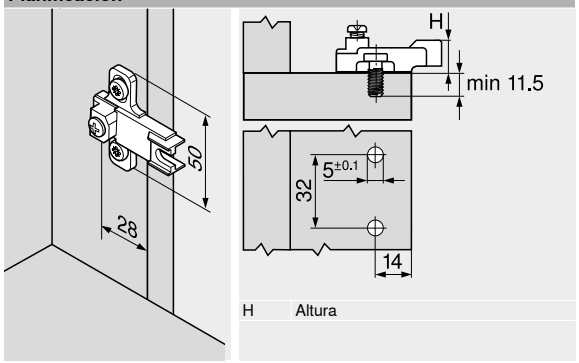

H Altura

Base en cruz para bisagra de puerta de arrastre para frigorífico 37/32

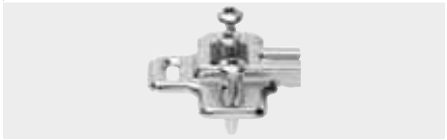

- Montaje con tornillos especiales, premontados, con tetones extensibles (EXPANDO)
- Con ajuste altura ±2 mm
- Para bisagra de puerta de arrastre para frigorífico
- Material: acero

Información de pedido

Distancia (mm)	Altura (mm)	Color	Ref.
0	10.3	NI	194K6100E

NI Niquelado

Planificación

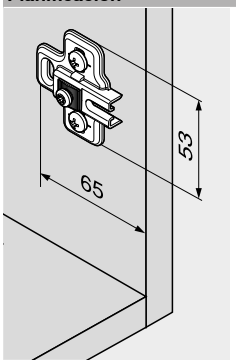

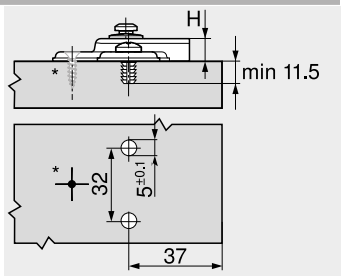

H Altura
* Tornillo suplementario opcional

Tapa para bisagras

Aplicaciones para bisagras		Brazo recto		Brazo acodado Brazo superacodado	
Bisagra de 100°					
	Material	Acero	Acero	Acero	Acero
	Color	NI	NI	NI	NI
	Presión | estampado	Sin impresión	Estampada	Sin impresión	Estampada
	Rótulo	–	Blum	–	Blum
	Ref.	90M2503	90M2503.BP	90M2603	90M2603.BP
Bisagra para rincones falsos interior					
	Material	Acero	Acero		
	Color	NI	NI		
	Presión | estampado	Sin impresión	Estampada		
	Rótulo	–	Blum		
	Ref.	90M2503	90M2503.BP		

Tapas, a partir de 1000 piezas con impresión individual
NI Niquelado

Tapa de cazoleta de bisagra

Aplicaciones para bisagras		MODUL BLUMOTION	MODUL
Bisagra para rincones falsos interior			
	Material	Acero	
	Color	NI	
	Ref.	70T3504	
Bisagra para frigoríficos			
	Material		Acero
	Color		NI
	Ref.		70T3504

NI Niquelado

Tornillos aglo — Ø 3.5 mm

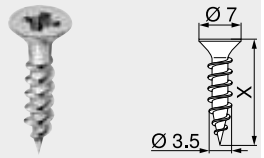

- Ø 3.5 mm
- Color: niquelado
- Material: acero

Información de pedido

X (mm)	Ref.
15.0	609.1500
17.0	609.1700

Tornillos Euro — Ø 6.0 mm

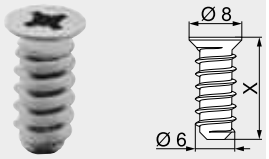

- Ø 6 mm
- Diámetro de taladrado Ø 5 mm
- Color: niquelado
- Material: acero

Información de pedido

X (mm)	Ref.
10.0	661.1000.HG
11.5	661.1150.HG
13.0	661.1300.HG
14.5	661.1450.HG
20.0	661.2000.HG

Broca de centrar



- Ø 2.7 mm, largo de la broca 70 mm
- Para el taladro previo de tornillos aglo Ø 3.5 mm
- Profundidad de taladrado hasta 8 mm
- Material: acero, templado

Información de pedido

Descripción	Ref.
Broca de centrar	M01.ZZ03.01
Broca de recambio	M01.ZZB3

Amortiguador autoadhesivo

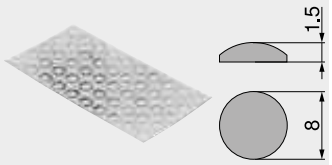

- Para armortiguar ruidos
- Color: blanco natural
- Material: plástico

Información de pedido

Descripción	Ref.
Amortiguador autoadhesivo	993.710

Amortiguador taladro

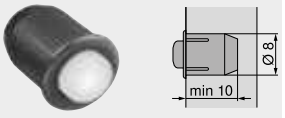

- Para armortiguar ruidos
- Juego del frente 2 mm
- En dos piezas
- Color: RAL 9006 gris
- Material: plástico

Información de pedido

Descripción	Ref.
Amortiguador taladro	993.706

Destornillador en cruz



- PZ (Pozi) tamaño 2
- Largo de hoja 100 mm
- Largo total 200 mm
- Mango de color naranja con impresión Blum
- Color: negro/naranja
- Material: plástico/acero

Información de pedido	
Descripción	**Ref.**
Destornillador en cruz	303.756.1

Destornillador plano



- Tamaño 1.0 x 5.5 mm
- Largo de hoja 125 mm
- Largo total 225 mm
- Mango de color naranja con impresión Blum
- Color: negro/naranja
- Material: plástico/acero

Información de pedido	
Descripción	**Ref.**
Destornillador plano	314.928.1

Sistemas box

Los sistemas box de Blum ofrecen una amplia gama de opciones de diseño y cumplen con las más diversas exigencias de diseño de muebles. El deslizamiento ultraligero, la gran comodidad de movimiento, la excelente calidad y su hermoso diseño constituyen las principales características de estos sistemas box.

- BLUMOTION – cierre suave y silencioso
- SERVO-DRIVE – sistema eléctrico de ayuda en la apertura, combinado con BLUMOTION
- TIP-ON BLUMOTION – sistema mecánico de ayuda en la apertura, combinado con BLUMOTION
- TIP-ON – sistema mecánico de ayuda en la apertura, se cierra mediante una ligera presión
- Una gama completa que ofrece muchas posibilidades
- Gran estabilidad
- Calidad durante toda la vida del mueble

LEGRABOX



Rectilíneo. Sencillo. Esbelto.
El sistema box elegante para cualquier área del hogar

TANDEMBOX



Una gama. Múltiples posibilidades.
TANDEMBOX ofrece múltiples opciones de diseño y una técnica notablemente mejorada

METABOX



Sencillo. Útil. Auténtico
El sistema box metálico de pared simple ofrece múltiples posibilidades de aplicación

► **LEGRABOX**


Foto simbólica

► LEGRABOX	204
►► Visión general	205
►► Visión general – aplicaciones	206
►► Elementos de inserción	242
►► Accesorios	243
►► Fijación guías de cuerpo de mueble	247

► **TIP-ON BLUMOTION para LEGRABOX**


Foto simbólica

► TIP-ON BLUMOTION para LEGRABOX	248
►► Visión general	249
►► Fijación guías de cuerpo de mueble	252

► **TIP-ON para LEGRABOX**


Foto simbólica

► TIP-ON para LEGRABOX	254
►► Visión general	255
►► Fijación guías de cuerpo de mueble	258

► **TANDEMBOX intivo**


Foto simbólica

► TANDEMBOX intivo	260
►► Visión general – aplicaciones	261

► **TANDEMBOX antaro**


Foto simbólica

► TANDEMBOX antaro	262
►► Visión general	263
►► Visión general – aplicaciones	264
►► Accesorios – elementos de inserción	300
	300
►► Fijación guías de cuerpo de mueble	308

► **TANDEMBOX plus**


Foto simbólica

► TANDEMBOX plus	310
►► Visión general – aplicaciones	311

► **TIP-ON BLUMOTION para TANDEMBOX**


Foto simbólica

► TIP-ON BLUMOTION para TANDEMBOX	312
►► Visión general	313
►► Fijación guías de cuerpo de mueble	318

► **SERVO-DRIVE para LEGRABOX | TANDEMBOX**


Foto simbólica

► SERVO-DRIVE para LEGRABOX | TANDEMBOX	320
►► Visión general	321
►► Accesorios	350

► **METABOX**


Foto simbólica

► METABOX	352
►► Visión general	353
►► Visión general – aplicaciones	354
►► Accesorios	368
►► Fijación guías de cuerpo de mueble	375

LEGRABOX – Elegancia en movimiento



Diseño sencillo y rectilíneo con formas claras y una enorme comodidad de movimiento: se trata de LEGRABOX, el nuevo y elegante sistema box de Blum.

LEGRABOX es tan versátil como todo lo relacionado con una vivienda y puede utilizarse en cualquier área de aplicación y del hogar. Su complemento más apropiado es AMBIA-LINE, un sistema de divisiones internas especialmente acorde a este diseño. Así se logra una armoniosa imagen de conjunto en cualquier área del hogar.





Interior y exterior rectos
Los sorprendentemente delgados laterales de 12.8 mm y rectos tanto por dentro como por fuera se integran armónicamente en cualquier mueble. Los componentes individuales combinan a la perfección entre sí y presentan cambios armónicos

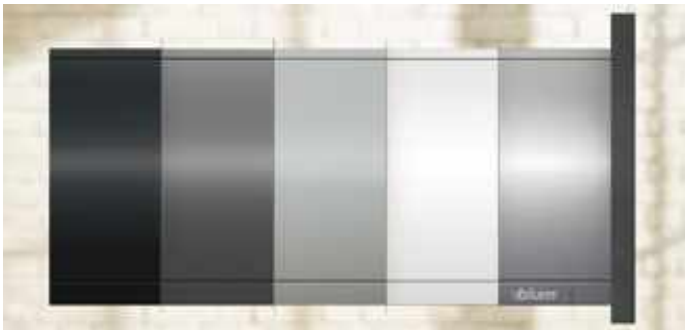

Amplio universo cromático
En general, el material utilizado es acero inoxidable antihuellas dactilares o acero con recubrimiento mate. De este modo se obtiene un aspecto especial





Variantes de diseño
Junto a LEGRABOX pure con superficies metálicas mate, LEGRABOX free hace que cada mueble sea único. Ya sean de vidrio, madera, cuero o piedra, los elementos de inserción de gran superficie establecen la diferencia





Tecnología fascinante
Con la guía de cuerpo de mueble BLUMOTION S, LEGRABOX ofrece, además de esfuerzos de apertura mínimos y de un deslizamiento ultraligero sincronizado, la flexibilidad de realizar tres tecnologías de movimiento con una sola guía de cuerpo. En este caso, la función de amortiguación se adecua a la tecnología de movimiento correspondiente

Sistemas box


Foto simbólica

	Visión general – sistemas box	203	► SERVO-DRIVE para LEGRABOX | TANDEMBOX	320
	► TIP-ON BLUMOTION para LEGRABOX	248	► METABOX	352
	► TIP-ON para LEGRABOX	254		
	► TANDEMBOX intivo	260		
	► TANDEMBOX antaro	262		
	► TANDEMBOX plus	310		

►► Visión general


Foto simbólica

	►► Visión general – aplicaciones	206		
	►► Elementos de inserción	242		

►► Accesorios

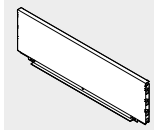
Foto simbólica

	Trasera en acero	243	Broca de centrar	245
	Estabilizador del fondo/frente	243	Amortiguador	245
	Estabilizador del fondo/frente para frentes delgados	244	Destornillador	246
	Estabilizadores laterales	244		
	Soporte fijo	245		
	Tornillos	245		

►► Fijación guías de cuerpo de mueble

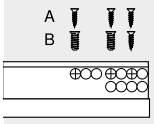

Foto simbólica

	Guía de cuerpo de mueble 750 – 40 kg	247		
	Guía de cuerpo de mueble 753 – 70 kg	247		

►► Montaje, desmontaje y ajuste


Foto simbólica

Montaje, desmontaje y ajuste

Short-URL
www.blum.com/a310

Pictogramas

Artículo disponible bajo petición

Aplicaciones		kg	Espacio ocupado	Web-code	Página
►► Cuerpo de mueble estándar					
Cajón					
	Cajón – N	40		DQBMJY	208
	Cajón – M	40 70	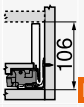	DQBN9A	210
	Cajón – K	40 70	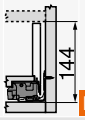	DQBNYM	214
Cacerolero					
	Cacerolero – altura C	40 70	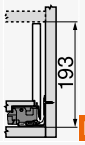	DQBQ2M	218
	Cacerolero – F	40 70	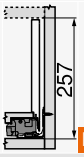	DQBRHA	224
►► Cuerpo de mueble estándar – LEGRABOX free					
Cacerolero					
	Cacerolero – altura C	40 70	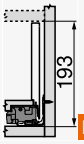	DQBQRY	226

Aplicaciones		kg	Espacio ocupado	Web-code	Página
Cajón interior					
	Cajón interior – M	40 70	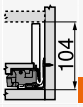	DQBPDA	212
	Cajón interior – K	40 70	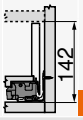	DQGPIM	216
Cacerolero interior					
	Cacerolero interior – elemento de inserción – C	40 70	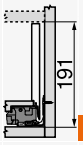	DQBSVY	220
	Cacerolero interior – guardacuerpo – C	40 70	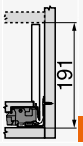	DQBTLA	222
Cacerolero interior					
	Cacerolero interior – elemento de inserción – C	40 70	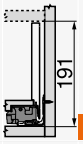	DQBUAM	228
	Cacerolero interior – guardacuerpo – C	40 70	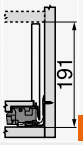	DQBUZY	230

kg Capacidad de carga dinámica

Aplicaciones		kg	Espacio ocupado	Web-code	Página
►► Mueble del fregadero					
Cajón					
	Cajón – M	40	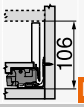	DQBONY	232
Cacerolero					
	Cacerolero – altura C	40	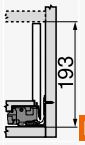	DQBS6M	234
	Cacerolero – C – adaptador	40	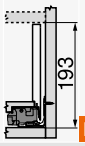	DQCYEM	236
►► Armario despensa					
	SPACE TOWER Ancho de cuerpo 275–1200 mm	40 70		DQGQ7Y	238
►► Armarios estrechos					
	SPACE TWIN Ancho del cuerpo 200 mm	20		DQGTQM	240
►► Elementos de inserción					
	Elementos de inserción en vidrio				242

Aplicaciones	kg	Espacio ocupado	Web-code	Página
Cajón interior				
Cacerolero interior				

kg Capacidad de carga dinámica

Recomendaciones – combinación de colores de los componentes

N.º	Descripción		Color				
			TS-M	OG-M	PS-M	SW-M	INGL
2	Juego de perfil		TS-M	OG-M	PS-M	SW-M	INGL
2	Juego de perfiles exteriores	[1]	TS-M	OG-M	PS-M	SW-M	INGL
3	Adaptador trasera izquierdo/derecho		TS-M	OG-M	PS-M	SW-M	NI
3	Trasera en acero con forma de L izquierda/derecha	[1]	TS-M	OG-M	PS-M	SW-M	TS-M
4	Juego de pieza delantera		TS-M	OG-M	PS-M	SW-M	INGL
5	Pieza delantera sin ranura		TS-M	OG-M	PS-M	SW-M	ELEO
5	Pieza delantera con ranura		TS-M	OG-M	PS-M	SW-M	ELEO
6	Juego de tope de arrastre		TS-M	OG-M	PS-M	SW-M	TS-M
7	Guardacuerpo transversal		TS-M	OG-M	PS-M	SW-M	ELEO
11	Juego de perfiles interiores	[1]	TS-M	OG-M	PS-M	SW-M	INGL

[1] Mueble del fregadero

Color	
TS-M	Negro terra mate
OG-M	Gris orión mate
PS-M	Plata polar mate
SW-M	Blanco seda mate

Color	
INGL	Acero inoxidable (inox) antihuellas
NI	Niquelado
ELEO	Acero inoxidable anodizado

Cajón – N

Webcode
DQBMJY

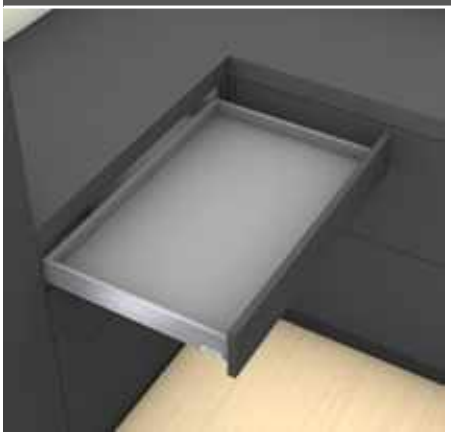

- Adecuado para LEGRABOX pure y LEGRABOX free
- Perfiles de acero y acero inoxidable
- Interior y exterior rectos
- Perfil delgado de 12.8 mm
- Deslizamiento ultraligero sincronizado
- Con **BLUMOTION S** integrado y conmutable para cierre suave y silencioso, combinable con **SERVO-DRIVE** o **TIP-ON BLUMOTION**
- Montaje del frontal sin herramientas
- Ajuste en 2 dimensiones del frente en el perfil

Espacio ocupado

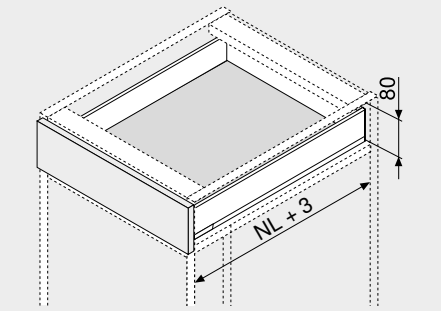

NL Largo nominal

Información de pedido

1 Guías de cuerpo de mueble izquierda/derecha

BLUMOTION S

Largo nominal NL (mm)	Capacidad de carga dinámica (kg) 40
400	750.4001S
450	750.4501S
500	750.5001S
550	750.5501S

2 Juego de perfil

Altura del perfil (mm) 66.5

Largo nominal NL (mm)	Color TS-M | OG-M | PS-M | SW-M	INGL
400	770N4002S	
450	770N4502S	770N4502I
500	770N5002S	770N5002I
550	770N5502S	

Consta de:

2a	1 x	Perfiles izquierdo/derecho
2b	2 x	Elemento de identificación de la marca, estampado con el logotipo de Blum, a partir de 1000 piezas con impresión individual
2c	2 x	Tapas

3 Adaptador trasera izquierdo/derecho

Color	Material	Ref.
TS-M | OG-M | PS-M | SW-M | NI	Acero	ZB7N000S

4 Fijación frontal

Modo de fijación		Ref.
Tornillos	2 x	ZF7N7002
EXPANDO	2 x	ZF7N70E2
EXPANDO T	2 x	ZF7N70T2

EXPANDO T adecuado para frentes delgados – véanse las indicaciones en la página

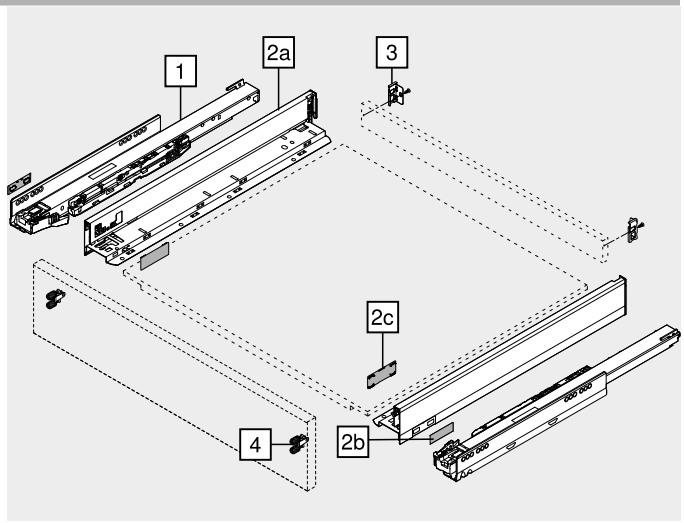

Accesorios

– Tornillo aglomerado

Ø (mm)	Longitud (mm)	Ref.
3.5	15	609.1500
3.5	17	609.1700

Para fijación frontal

– Tornillo de fijación

Ø (mm)	Longitud (mm)	Ref.
4	15	61D.1500

Para unir el adaptador con la trasera de madera y el perfil con el fondo de cajón

Para lograr un montaje óptimo, le recomendamos que use tornillos de cabeza plana

Color		Color	
TS-M	Negro terra mate	SW-M	Blanco seda mate
OG-M	Gris orión mate	INGL	Acero inoxidable (inox) antihuellas
PS-M	Plata polar mate	NI	Niquelado

Cajón – N

Webcode
DQBMJY

Planificación

Espacio ocupado en el cuerpo

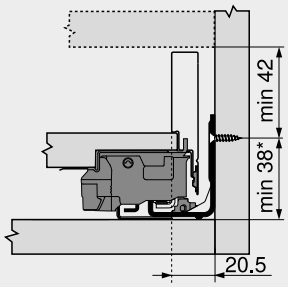

* +1 mm si las guías de cuerpo se instalan antes de montar el cuerpo

Cotas de montaje – frente – versión para atornillar

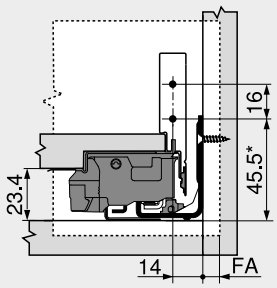

FA Recubrimiento del frente
* +1 mm si las guías de cuerpo se instalan antes de montar el cuerpo

Cotas de taladrado – frente – montaje EXPANDO

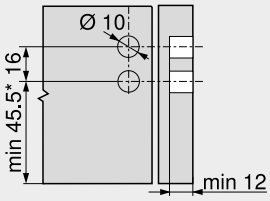

* +1 mm si las guías de cuerpo se instalan antes de montar el cuerpo

Cotas de montaje – trasera

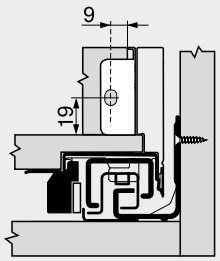

Distancia entre orificios – guías de cuerpo

Guía de cuerpo de mueble 750 – 40 kg
Largo nominal NL (mm)

400 | 450 | 500

550

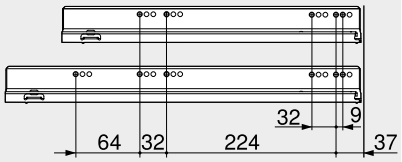

Prof. interior cuerpo del mueble LT mín. = largo nominal NL + 3 mm

Corte – tableros aglo de 16 mm

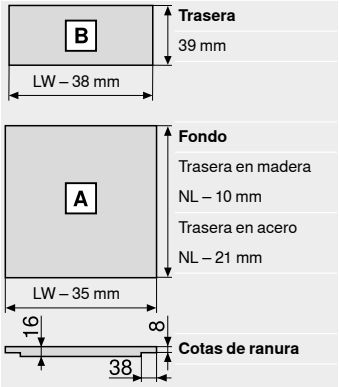

Trasera
39 mm

Fondo
Trasera en madera
NL – 10 mm
Trasera en acero
NL – 21 mm

Cotas de ranura

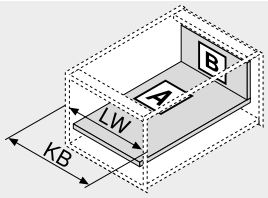

KB Ancho de cuerpo de mueble
LW Ancho interior cuerpo de mueble
NL Largo nominal

Cotas de taladrado – fondo del cajón

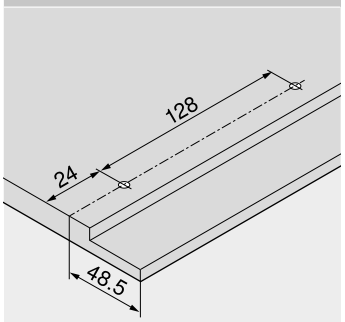

Indicaciones en la página

Visión general – LEGRABOX	205	Visión general – TIP-ON BLUMOTION para LEGRABOX	249	Para más información técnica	662
Sistema de fijación para frentes delgados – EXPANDO T	554	Visión general – TIP-ON para LEGRABOX CABLOXX	255	**Montaje, desmontaje y ajuste**	
Recomendación de montaje y exención de responsabilidad – EXPANDO T	555	Accesorios – trasera en acero	552	Short-URL	
Visión general – SERVO-DRIVE para LEGRABOX | TANDEMBOX	321	Accesorios	243	www.blum.com/a310	
		Fijación guías de cuerpo de mueble	243		
		Visión general – ayudas de montaje	247		
			561		

Cajón – M

Webcode
DQBN9A

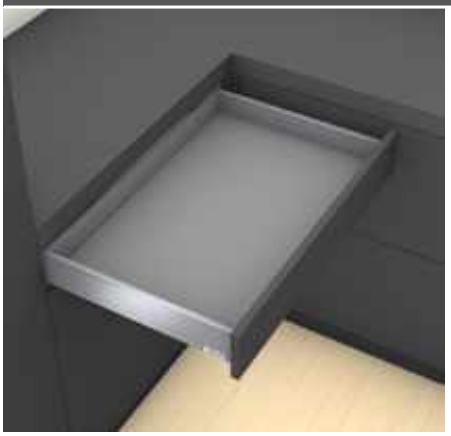

- Adecuado para LEGRABOX pure y LEGRABOX free
- Perfiles de acero y acero inoxidable
- Interior y exterior rectos
- Perfil delgado de 12.8 mm
- Deslizamiento ultraligero sincronizado
- Con **BLUMOTION S** integrado y conmutable para cierre suave y silencioso, combinable con **SERVO-DRIVE** o **TIP-ON BLUMOTION**
- Montaje del frontal sin herramientas
- Ajuste en 3 dimensiones del frente en el perfil

Espacio ocupado

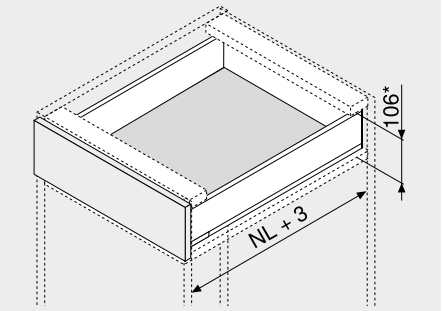

NL	Largo nominal
*	Incl. 2 mm Ajuste de la inclinación

Información de pedido

1 Guías de cuerpo de mueble izquierda/derecha

BLUMOTION S

Largo nominal NL (mm)	Capacidad de carga dinámica (kg) 40	70
270	750.2701S	
300	750.3001S	
350	750.3501S	
400	750.4001S	
450	750.4501S	753.4501S
500	750.5001S	753.5001S
550	750.5501S	753.5501S
600	750.6001S	753.6001S
650		753.6501S

2 Juego de perfil

Altura del perfil (mm) 90.5

Largo nominal NL (mm)	Color TS-M | OG-M | PS-M | SW-M	INGL
270	770M2702S	770M2702I
300	770M3002S	770M3002I
350	770M3502S	770M3502I
400	770M4002S	770M4002I
450	770M4502S	770M4502I
500	770M5002S	770M5002I
550	770M5502S	770M5502I
600	770M6002S	770M6002I
650	770M6502S	770M6502I

Consta de:

2a	1 x	Perfiles izquierdo/derecho
2b	2 x	Elemento de identificación de la marca, estampado con el logotipo de Blum, a partir de 1000 piezas con impresión individual
2c	2 x	Tapas

3 Adaptador trasera izquierdo/derecho

Color	Material	Ref.
TS-M | OG-M | PS-M | SW-M | NI	Acero	ZB7M000S

4 Fijación frontal

Modo de fijación		Ref.
Tornillos	2 x	ZF7M7002
EXPANDO	2 x	ZF7M70E2
EXPANDO T	2 x	ZF7M70T2

EXPANDO T adecuado para frentes delgados – véanse las indicaciones en la página

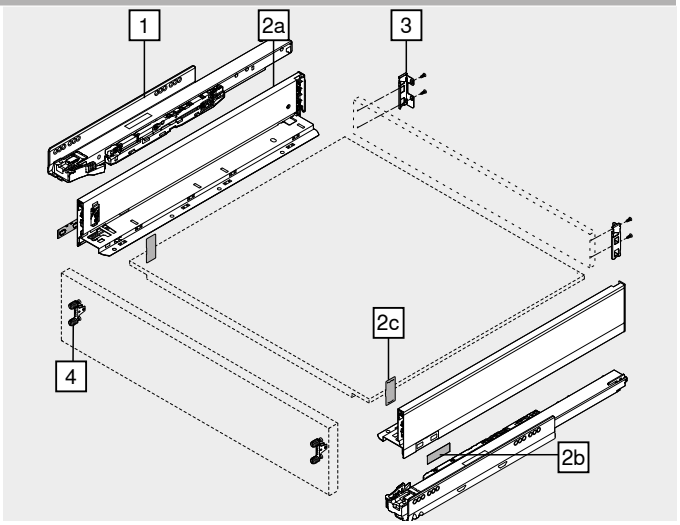

Accesorios

– Tornillo aglomerado

Ø (mm)	Longitud (mm)	Ref.
3.5	15	609.1500
3.5	17	609.1700

Para fijación frontal

– Tornillo de fijación

Ø (mm)	Longitud (mm)	Ref.
4	15	61D.1500

Para unir el adaptador con la trasera de madera y el perfil con el fondo de cajón

Para lograr un montaje óptimo, le recomendamos que use tornillos de cabeza plana

Color		Color	
TS-M	Negro terra mate	SW-M	Blanco seda mate
OG-M	Gris orión mate	INGL	Acero inoxidable (inox) antihuellas
PS-M	Plata polar mate	NI	Niquelado

Cajón – M

Webcode
DQBN9A

Planificación

Espacio ocupado en el cuerpo

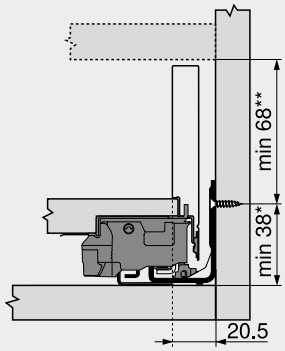

* +1 mm si las guías de cuerpo se instalan antes de montar el cuerpo
** Incl. 2 mm Ajuste de la inclinación

Cotas de montaje – frente – versión para atornillar

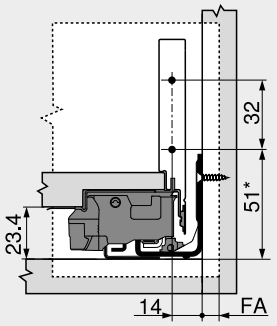

FA Recubrimiento del frente
* +1 mm si las guías de cuerpo se instalan antes de montar el cuerpo

Cotas de taladrado – frente – montaje EXPANDO

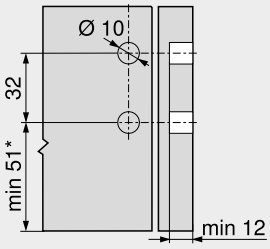

* +1 mm si las guías de cuerpo se instalan antes de montar el cuerpo

Cotas de montaje – trasera

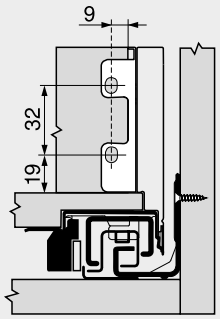

Distancia entre orificios – guías de cuerpo

Guía de cuerpo de mueble 750 – 40 kg
Largo nominal NL (mm)

270
300 | 350
400 | 450 | 500
550 | 600

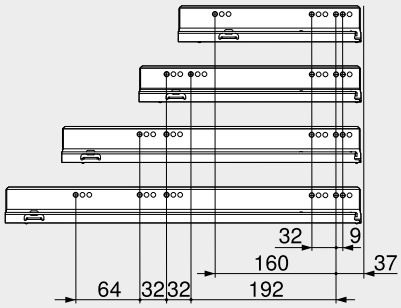

Corte – tableros aglo de 16 mm

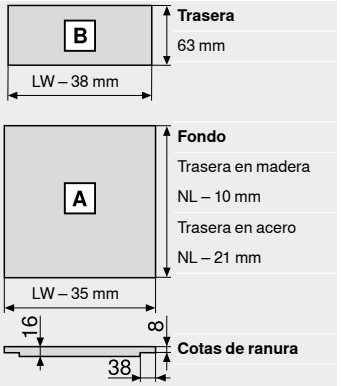

Trasera
63 mm

Fondo
Trasera en madera
NL – 10 mm
Trasera en acero
NL – 21 mm

Cotas de ranura

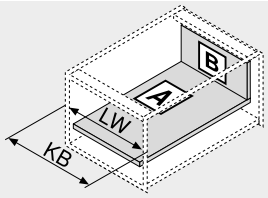

KB Ancho de cuerpo de mueble
LW Ancho interior cuerpo de mueble
NL Largo nominal

Guía de cuerpo de mueble 753 – 70 kg
Largo nominal NL (mm)

450
500 | 550 | 600
650

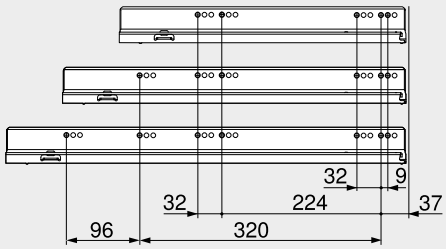

Prof. interior cuerpo del mueble LT mín. = largo nominal NL + 3 mm

Cotas de taladrado – fondo del cajón

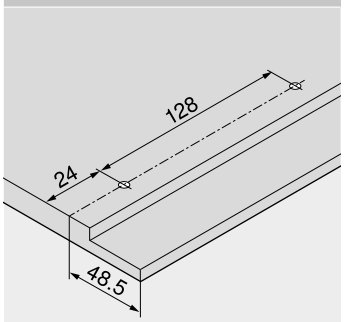

Indicaciones en la página

Visión general – LEGRABOX	205	Visión general – TIP-ON BLUMOTION para LEGRABOX	249	Visión general – ayudas de montaje	561
Sistema de fijación para frentes delgados – EXPANDO T	554	Visión general – TIP-ON para LEGRABOX	255	Para más información técnica	662
Recomendación de montaje y exención de responsabilidad – EXPANDO T	555	Visión general – AMBIA-LINE para LEGRABOX	503	**Montaje, desmontaje y ajuste**	
Visión general – SERVO-DRIVE para LEGRABOX | TANDEMBOX	321	CABLOXX	552	Short-URL	
		Accesorios – trasera en acero	243	www.blum.com/a310	
		Accesorios	243		
		Fijación guías de cuerpo de mueble	247		

Cajón interior – M

Webcode
DQBPDA

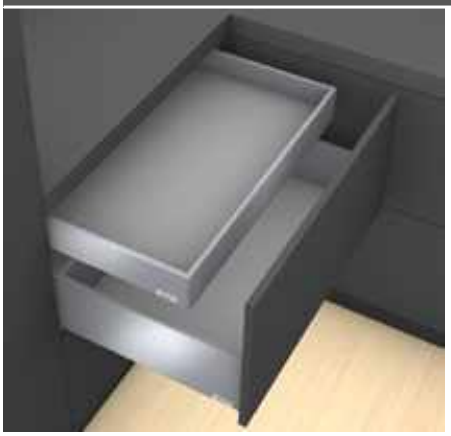

- Cajón interior con pieza delantera cerrada
- Adecuado para LEGRABOX pure y LEGRABOX free
- Perfiles de acero y acero inoxidable
- Interior y exterior rectos
- Perfil delgado de 12.8 mm
- Deslizamiento ultraligero sincronizado
- Con **BLUMOTION S** integrado y conmutable para cierre suave y silencioso, combinable con **SERVO-DRIVE** o **TIP-ON BLUMOTION**
- Montaje del frontal sin herramientas
- Ajuste en 3 dimensiones del frente en el perfil

Espacio ocupado

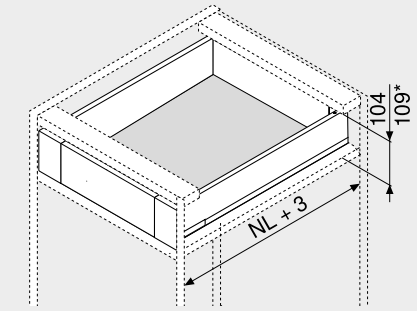

NL	Largo nominal
*	Cajón interior con juego de tope de arrastre

Información de pedido

1 — **Guías de cuerpo de mueble izquierda/derecha**



BLUMOTION S

Largo nominal NL (mm)	Capacidad de carga dinámica (kg) 40	70
270	750.2701S	
300	750.3001S	
350	750.3501S	
400	750.4001S	
450	750.4501S	753.4501S
500	750.5001S	753.5001S
550	750.5501S	753.5501S
600	750.6001S	753.6001S
650		753.6501S

2 — **Juego de perfil**



Altura del perfil (mm) 90.5

Largo nominal NL (mm)	Color TS-M | OG-M | PS-M | SW-M	INGL
270	770M2702S	770M2702I
300	770M3002S	770M3002I
350	770M3502S	770M3502I
400	770M4002S	770M4002I
450	770M4502S	770M4502I
500	770M5002S	770M5002I
550	770M5502S	770M5502I
600	770M6002S	770M6002I
650	770M6502S	770M6502I

Consta de:

2a	1 x	Perfiles izquierdo/derecho
2b	2 x	Elemento de identificación de la marca, estampado con el logotipo de Blum, a partir de 1000 piezas con impresión individual
2c	2 x	Tapas

3 — **Adaptador trasera izquierdo/derecho**



Color	Material	Ref.
TS-M | OG-M | PS-M | SW-M | NI	Acero	ZB7M000S

4 — **Juego de pieza delantera**



Color	Material	Ref.
TS-M | OG-M | PS-M | SW-M	Acero	ZI7.0MS0
INGL	Acero inoxidable	ZI7.0MI0

Consta de:

4a	1 x	Fijación frontal izquierda/derecha
4b	1 x	Tapa exterior izquierda/derecha
4e	1 x	Pieza de sujeción
4f	4 x	Tornillos

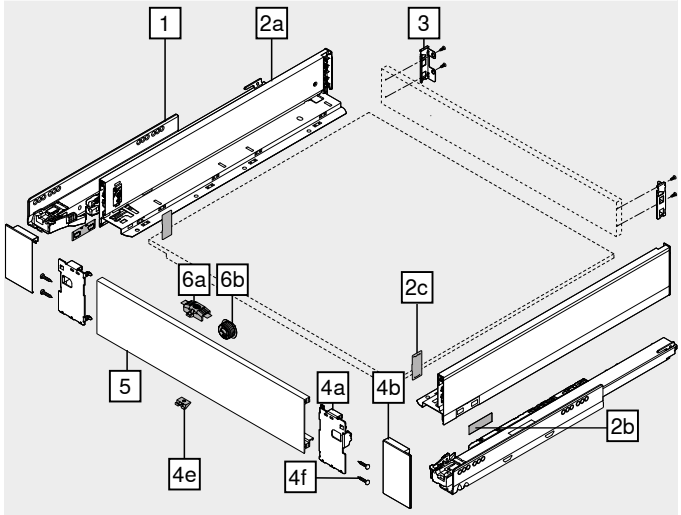

5 — **Pieza delantera sin ranura**



Color	Longitud (mm)	Ref.
TS-M | OG-M | PS-M | SW-M | ELEO	1043	ZV7.1043C01

Apto para anchos de cuerpo de mueble KB 1200 mm

Corte Ancho interior cuerpo de mueble LW – 126 mm

Accesorios

6 — **Juego de tope de arrastre**



Color	Material	Ref.
TS-M | OG-M | PS-M | SW-M	Plástico	ZI7.0M07

Consta de:

6a	1 x	Tope de arrastre
6b	1 x	Caja de arrastre RAL 7037 gris polvo

Color
TS-M También para INGL

– — **Tornillo de fijación**



Ø (mm)	Longitud (mm)	Ref.
4	15	61D.1500

Para unir el adaptador con la trasera de madera y el perfil con el fondo de cajón

Para lograr un montaje óptimo, le recomendamos que use tornillos de cabeza plana

Color		Color	
TS-M	Negro terra mate	INGL	Acero inoxidable (inox) antihuellas
OG-M	Gris orión mate	NI	Niquelado
PS-M	Plata polar mate	ELEO	Acero inoxidable anodizado
SW-M	Blanco seda mate		

Cajón interior – M

Webcode
DQBPDA

Planificación

Espacio ocupado en el cuerpo

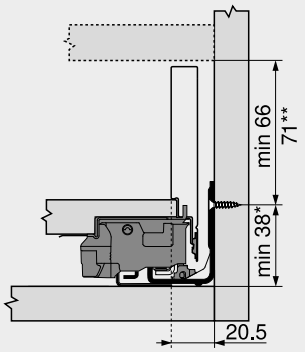

* +1 mm si las guías de cuerpo se instalan antes de montar el cuerpo
** Cajón interior con juego de tope de arrastre posible a partir de una altura de 71 mm

Cotas de montaje – trasera

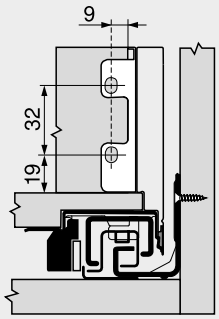

Cotas de taladrado – frente – caja de arrastre

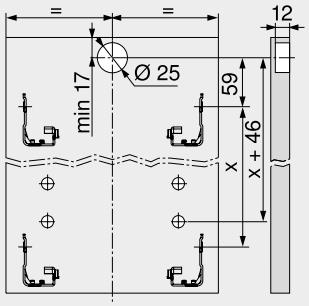

Distancia entre orificios – guías de cuerpo

Guía de cuerpo de mueble 750 – 40 kg
Largo nominal NL (mm)

270
300 | 350
400 | 450 | 500
550 | 600

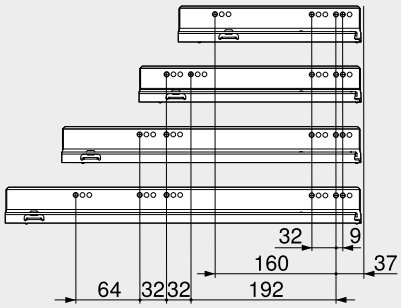

Corte – tableros aglo de 16 mm

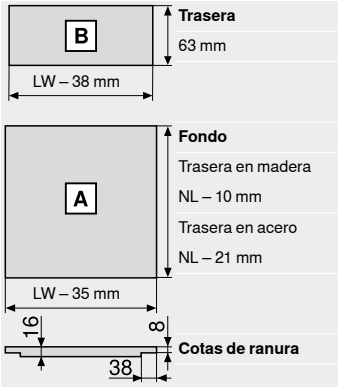

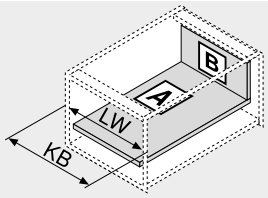

KB	Ancho de cuerpo de mueble
LW	Ancho interior cuerpo de mueble
NL	Largo nominal

Guía de cuerpo de mueble 753 – 70 kg
Largo nominal NL (mm)

450
500 | 550 | 600
650

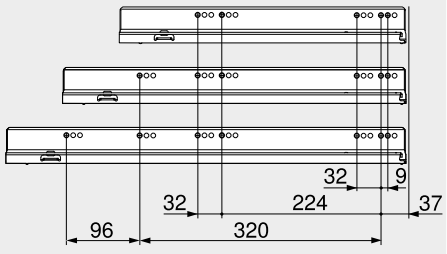

Prof. interior cuerpo del mueble LT mín. = largo nominal NL + 3 mm

Cotas de taladrado – fondo del cajón

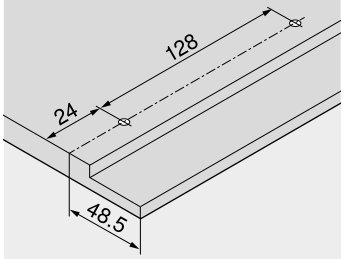

Indicaciones en la página

Visión general – LEGRABOX	205	Accesorios – trasera en acero	243	**Montaje, desmontaje y ajuste**	
Visión general – SERVO-DRIVE para LEGRABOX | TANDEMBOX	321	Accesorios	243		
		Fijación guías de cuerpo de mueble	247		
Visión general – TIP-ON BLUMOTION para LEGRABOX	249	Visión general – ayudas de montaje	561	Short-URL	
		Para más información técnica	662	www.blum.com/a310	
Visión general – TIP-ON para LEGRABOX	255				
Visión general – AMBIA-LINE para LEGRABOX	503				
CABLOXX	552				

Cajón – K

Webcode
DQBNYM

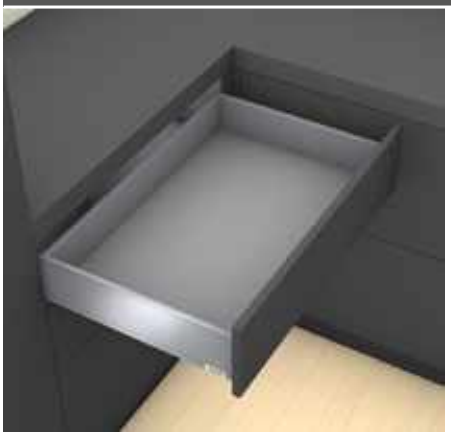

- Adecuado para LEGRABOX pure y LEGRABOX free
- Perfiles de acero y acero inoxidable
- Interior y exterior rectos
- Perfil delgado de 12.8 mm
- Deslizamiento ultraligero sincronizado
- Con **BLUMOTION S** integrado y conmutable para cierre suave y silencioso, combinable con **SERVO-DRIVE** o **TIP-ON BLUMOTION**
- Montaje del frontal sin herramientas
- Ajuste en 3 dimensiones del frente en el perfil

Espacio ocupado

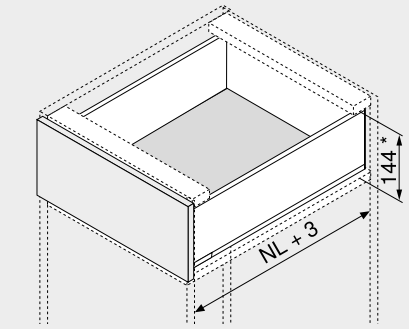

NL	Largo nominal
*	Incl. 2 mm Ajuste de la inclinación

Información de pedido

1 Guías de cuerpo de mueble izquierda/derecha

BLUMOTION S

Largo nominal NL (mm)	Capacidad de carga dinámica (kg) 40	70
300	750.3001S	
350	750.3501S	
400	750.4001S	
450	750.4501S	753.4501S
500	750.5001S	753.5001S
550	750.5501S	753.5501S
600	750.6001S	753.6001S

2 Juego de perfil

Altura del perfil (mm) 128.5

Largo nominal NL (mm)	Color TS-M | OG-M | PS-M | SW-M	INGL
300	770K3002S	
350	770K3502S	770K3502I
400	770K4002S	770K4002I
450	770K4502S	770K4502I
500	770K5002S	770K5002I
550	770K5502S	770K5502I
600	770K6002S	

Consta de:

2a	1 x	Perfiles izquierdo/derecho
2b	2 x	Elemento de identificación de la marca, estampado con el logotipo de Blum, a partir de 1000 piezas con impresión individual
2c	2 x	Tapas

3 Adaptador trasera izquierdo/derecho

Color	Material	Ref.
TS-M | OG-M | PS-M | SW-M | NI	Acero	ZB7K000S

4 Fijación frontal

Modo de fijación		Ref.
Tornillos	2 x	ZF7K7002
EXPANDO	2 x	ZF7K70E2
EXPANDO T	2 x	ZF7K70T2

EXPANDO T adecuado para frentes delgados – véanse las indicaciones en la página

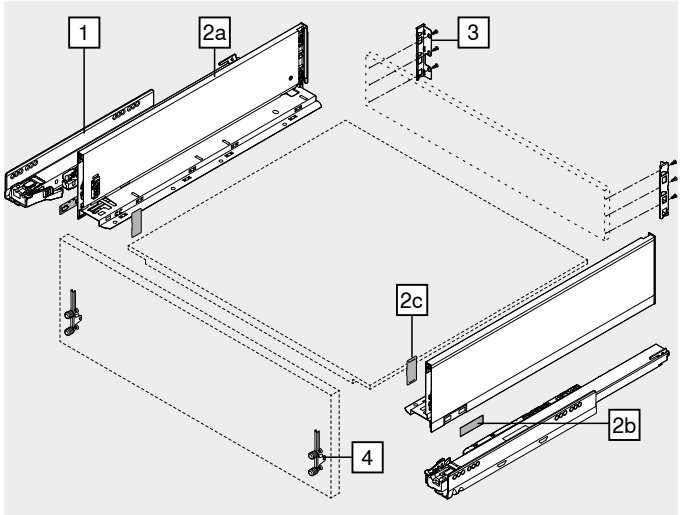

Accesorios

– Tornillo aglomerado

Ø (mm)	Longitud (mm)	Ref.
3.5	15	609.1500
3.5	17	609.1700

Para fijación frontal

– Tornillo de fijación

Ø (mm)	Longitud (mm)	Ref.
4	15	61D.1500

Para unir el adaptador con la trasera de madera y el perfil con el fondo de cajón

Para lograr un montaje óptimo, le recomendamos que use tornillos de cabeza plana

Color		Color	
TS-M	Negro terra mate	SW-M	Blanco seda mate
OG-M	Gris orión mate	INGL	Acero inoxidable (inox) antihuellas
PS-M	Plata polar mate	NI	Niquelado

Cajón – K

Webcode
DQBNYM

Planificación

Espacio ocupado en el cuerpo

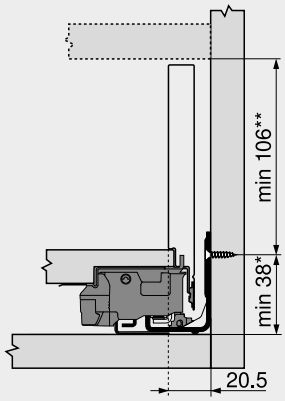

* +1 mm si las guías de cuerpo se instalan antes de montar el cuerpo
** Incl. 2 mm Ajuste de la inclinación

Cotas de montaje – frente – versión para atornillar

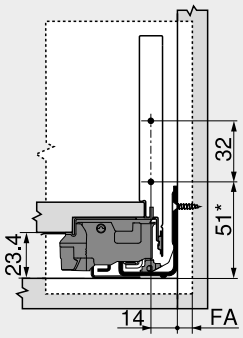

FA Recubrimiento del frente
* +1 mm si las guías de cuerpo se instalan antes de montar el cuerpo

Cotas de taladrado – frente – montaje EXPANDO

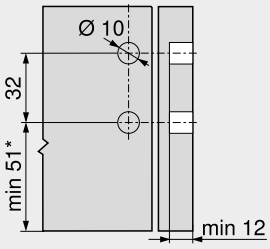

* +1 mm si las guías de cuerpo se instalan antes de montar el cuerpo

Cotas de montaje – trasera

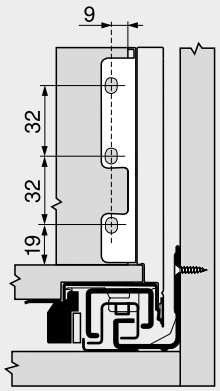

Distancia entre orificios – guías de cuerpo

Guía de cuerpo de mueble 750 – 40 kg
Largo nominal NL (mm)

300 | 350
400 | 450 | 500
550 | 600

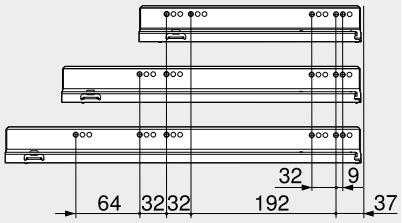

Corte – tableros aglo de 16 mm

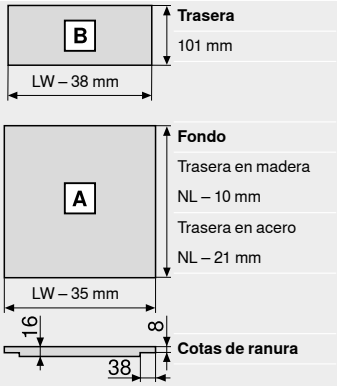

Trasera
101 mm

Fondo
Trasera en madera
NL – 10 mm
Trasera en acero
NL – 21 mm

Cotas de ranura

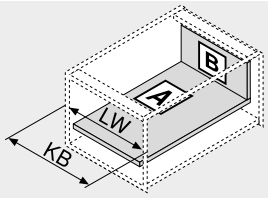

KB Ancho de cuerpo de mueble
LW Ancho interior cuerpo de mueble
NL Largo nominal

Guía de cuerpo de mueble 753 – 70 kg
Largo nominal NL (mm)

450
500 | 550 | 600

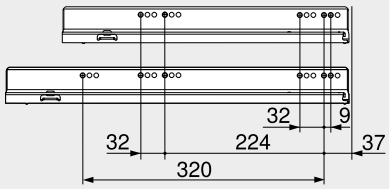

Prof. interior cuerpo del mueble LT mín. = largo nominal NL + 3 mm

Cotas de taladrado – fondo del cajón

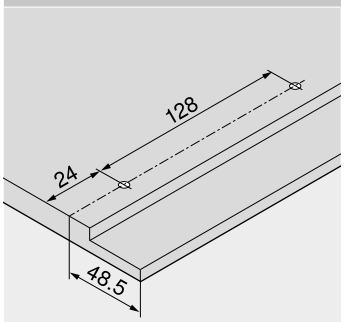

Indicaciones en la página

Visión general – LEGRABOX	205	Visión general – TIP-ON BLUMOTION para LEGRABOX	249	Visión general – ayudas de montaje	561
Sistema de fijación para frentes delgados – EXPANDO T	554	Visión general – TIP-ON para LEGRABOX	255	Para más información técnica	662
Recomendación de montaje y exención de responsabilidad – EXPANDO T	555	Visión general – AMBIA-LINE para LEGRABOX	503	**Montaje, desmontaje y ajuste**	
Visión general – SERVO-DRIVE para LEGRABOX | TANDEMBOX	321	CABLOXX	552		
		Accesorios – trasera en acero	243	Short-URL	
		Accesorios	243	www.blum.com/a310	
		Fijación guías de cuerpo de mueble	247		

Cajón interior – K

Webcode DQGPIM

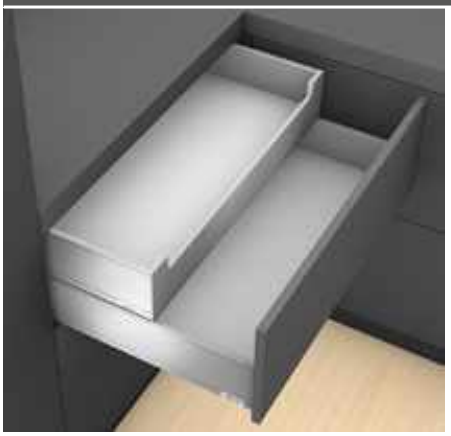

- Cajón interior con pieza delantera de altura media cerrada
- Adecuado para LEGRABOX pure y LEGRABOX free
- Perfiles de acero y acero inoxidable
- Interior y exterior rectos
- Perfil delgado de 12.8 mm
- Deslizamiento ultraligero sincronizado
- Con **BLUMOTION S** integrado y conmutable para cierre suave y silencioso, combinable con **SERVO-DRIVE** o **TIP-ON BLUMOTION**
- Montaje del frontal sin herramientas
- Ajuste en 3 dimensiones del frente en el perfil

Espacio ocupado

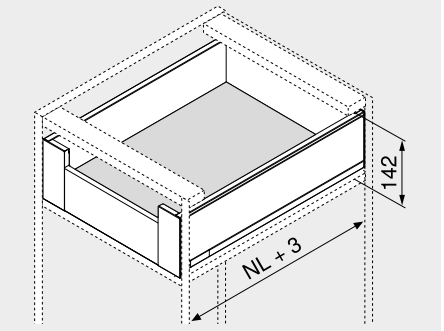

NL Largo nominal

Información de pedido

1 Guías de cuerpo de mueble izquierda/derecha

BLUMOTION S

Largo nominal NL (mm)	Capacidad de carga dinámica (kg) 40	70
300	750.3001S	
350	750.3501S	
400	750.4001S	
450	750.4501S	753.4501S
500	750.5001S	753.5001S
550	750.5501S	753.5501S
600	750.6001S	753.6001S

2 Juego de perfil

Altura del perfil (mm) 128.5

Largo nominal NL (mm)	Color TS-M | OG-M | PS-M | SW-M	INGL
300	770K3002S	
350	770K3502S	770K3502I
400	770K4002S	770K4002I
450	770K4502S	770K4502I
500	770K5002S	770K5002I
550	770K5502S	770K5502I
600	770K6002S	

Consta de:

2a	1 x	Perfiles izquierdo/derecho
2b	2 x	Elemento de identificación de la marca, estampado con el logotipo de Blum, a partir de 1000 piezas con impresión individual
2c	2 x	Tapas

3 Adaptador trasera izquierdo/derecho

Color	Material	Ref.
TS-M | OG-M | PS-M | SW-M | NI	Acero	ZB7K000S

4 Juego de pieza delantera

Color	Material	Ref.
TS-M | OG-M | PS-M | SW-M	Acero	ZI7.0KS0
INGL	Acero inoxidable	ZI7.0KI0

Consta de:

4a	1 x	Fijación frontal izquierda/derecha
4b	1 x	Tapa exterior izquierda/derecha
4c	1 x	Tapa interior izquierda/derecha
4e	1 x	Pieza de sujeción
4f	4 x	Tornillos

5 Pieza delantera sin ranura

Color	Longitud (mm)	Ref.
TS-M | OG-M | PS-M | SW-M | ELEO	1043	ZV7.1043C01

Apto para anchos de cuerpo de mueble KB 1200 mm

Corte Ancho interior cuerpo de mueble LW – 126 mm

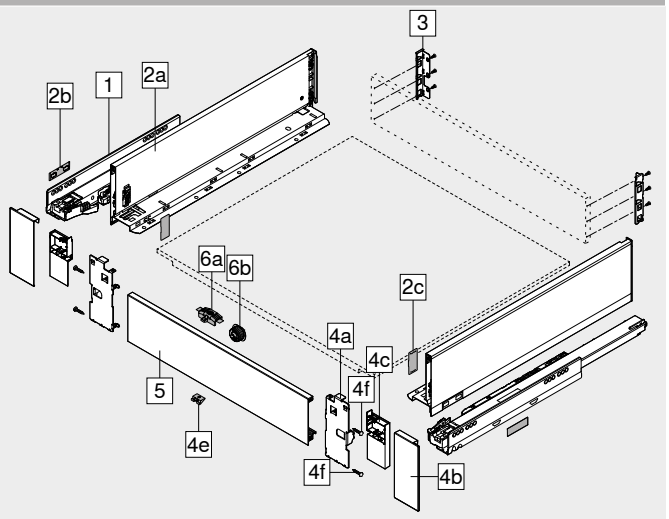

Accesorios

6 Juego de tope de arrastre

Color	Material	Ref.
TS-M | OG-M | PS-M | SW-M	Plástico	ZI7.0M07

Consta de:

6a	1 x	Tope de arrastre
6b	1 x	Caja de arrastre RAL 7037 gris polvo

Color

TS-M También para INGL

– Tornillo de fijación

Ø (mm)	Longitud (mm)	Ref.
4	15	61D.1500

Para unir el adaptador con la trasera de madera y el perfil con el fondo de cajón

Para lograr un montaje óptimo, le recomendamos que use tornillos de cabeza plana

Color		Color	
TS-M	Negro terra mate	INGL	Acero inoxidable (inox) antihuellas
OG-M	Gris orión mate	NI	Niquelado
PS-M	Plata polar mate	ELEO	Acero inoxidable anodizado
SW-M	Blanco seda mate		

Cajón interior – K

Webcode
DQGPIM

Planificación

Espacio ocupado en el cuerpo

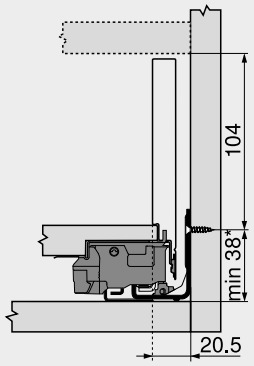

* +1 mm si las guías de cuerpo se instalan antes de montar el cuerpo

Cotas de montaje – trasera

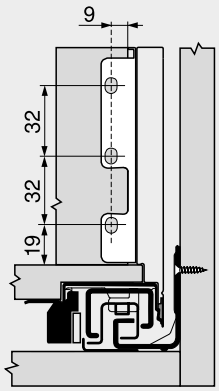

Cotas de taladrado – frente – caja de arrastre

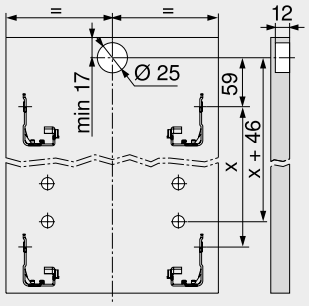

Distancia entre orificios – guías de cuerpo

Guía de cuerpo de mueble 750 – 40 kg
Largo nominal NL (mm)

300 | 350
400 | 450 | 500
550 | 600

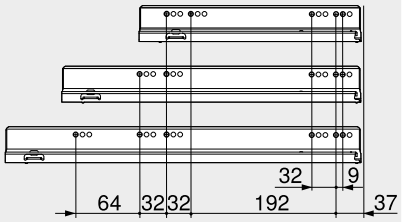

Corte – tableros aglo de 16 mm

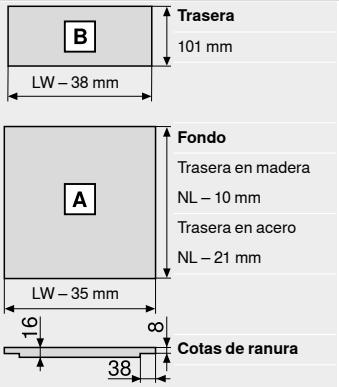

Trasera
101 mm

Fondo
Trasera en madera
NL – 10 mm
Trasera en acero
NL – 21 mm

Cotas de ranura

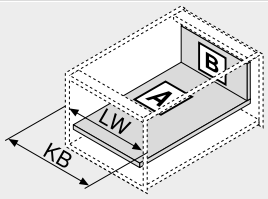

KB	Ancho de cuerpo de mueble
LW	Ancho interior cuerpo de mueble
NL	Largo nominal

Guía de cuerpo de mueble 753 – 70 kg
Largo nominal NL (mm)

450
500 | 550 | 600

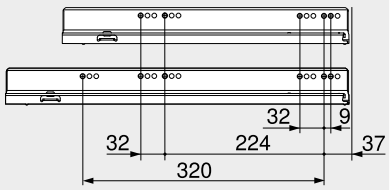

Prof. interior cuerpo del mueble LT mín. = largo nominal NL + 3 mm

Cotas de taladrado – fondo del cajón

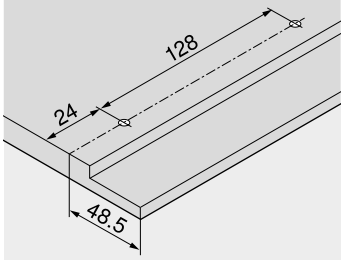

Indicaciones en la página

Visión general – LEGRABOX	205	Accesorios – trasera en acero	243	**Montaje, desmontaje y ajuste**	
Visión general – SERVO-DRIVE para LEGRABOX | TANDEMBOX	321	Accesorios	243		
Visión general – TIP-ON BLUMOTION para LEGRABOX	249	Fijación guías de cuerpo de mueble	247		
Visión general – TIP-ON para LEGRABOX	255	Visión general – ayudas de montaje	561	Short-URL	
Visión general – AMBIA-LINE para LEGRABOX	503	Para más información técnica	662	www.blum.com/a310	
CABLOXX	552				

Cacerolero – altura C

Webcode DQBQ2M

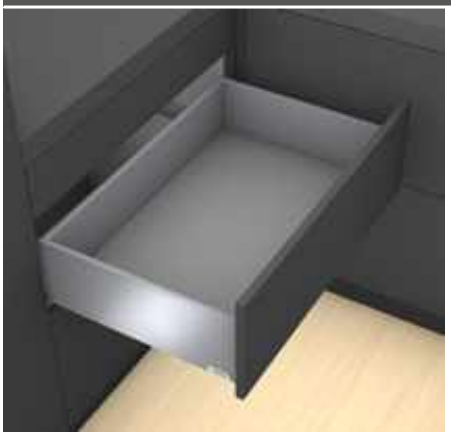

- Perfiles de acero y acero inoxidable
- Interior y exterior rectos
- Perfil delgado de 12.8 mm
- Deslizamiento ultraligero sincronizado
- Con **BLUMOTION S** integrado y conmutable para cierre suave y silencioso, combinable con **SERVO-DRIVE** o **TIP-ON BLUMOTION**
- Montaje del frontal sin herramientas
- Ajuste en 3 dimensiones del frente en el perfil

Espacio ocupado

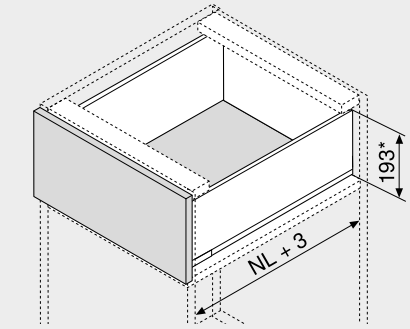

NL	Largo nominal
*	Incl. 2 mm Ajuste de la inclinación

Información de pedido

1 Guías de cuerpo de mueble izquierda/derecha

BLUMOTION S

Largo nominal NL (mm)	Capacidad de carga dinámica (kg) 40	70
270	750.2701S	
300	750.3001S	
350	750.3501S	
400	750.4001S	
450	750.4501S	753.4501S
500	750.5001S	753.5001S
550	750.5501S	753.5501S
600	750.6001S	753.6001S
650		753.6501S

2 Juego de perfil

Altura del perfil (mm) 177

Largo nominal NL (mm)	Color TS-M | OG-M | PS-M | SW-M	INGL
270	770C2702S	770C2702I
300	770C3002S	770C3002I
350	770C3502S	770C3502I
400	770C4002S	770C4002I
450	770C4502S	770C4502I
500	770C5002S	770C5002I
550	770C5502S	770C5502I
600	770C6002S	770C6002I
650	770C6502S	770C6502I

Consta de:

2a	1 x	Perfiles izquierdo/derecho
2b	2 x	Elemento de identificación de la marca, estampado con el logotipo de Blum, a partir de 1000 piezas con impresión individual
2c	2 x	Tapas

3 Adaptador trasera izquierdo/derecho

Color	Material	Ref.
TS-M | OG-M | PS-M | SW-M | NI	Acero	ZB7C000S

4 Fijación frontal

Modo de fijación		Ref.
Tornillos	2 x	ZF7C7002
EXPANDO	2 x	ZF7C70E2
EXPANDO T	2 x	ZF7C70T2

EXPANDO T adecuado para frentes delgados – véanse las indicaciones en la página

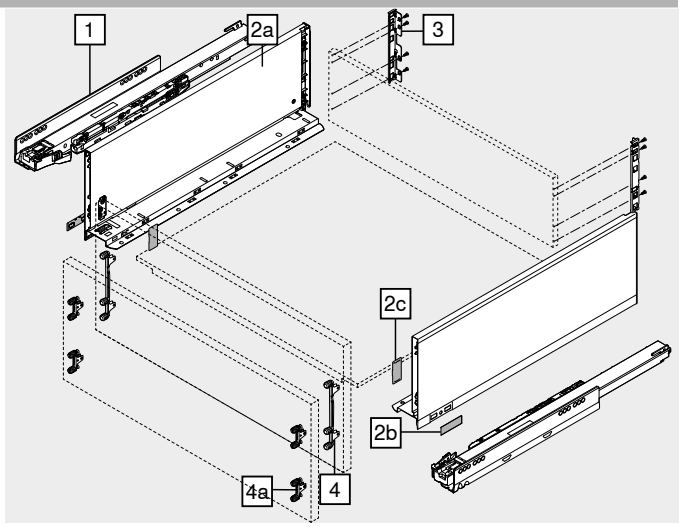

Alternativa a 4

4a Fijación frontal

Modo de fijación		Ref.
Tornillos	4 x	ZF7M7002
EXPANDO	4 x	ZF7M70E2
EXPANDO T	4 x	ZF7M70T2

EXPANDO T adecuado para frentes delgados – véanse las indicaciones en la página

Accesorios

– Tornillo aglomerado

Ø (mm)	Longitud (mm)	Ref.
3.5	15	609.1500
3.5	17	609.1700

Para fijación frontal

– Tornillo de fijación

Ø (mm)	Longitud (mm)	Ref.
4	15	61D.1500

Para unir el adaptador con la trasera de madera y el perfil con el fondo de cajón

Para lograr un montaje óptimo, le recomendamos que use tornillos de cabeza plana

Color		Color	
TS-M	Negro terra mate	SW-M	Blanco seda mate
OG-M	Gris orión mate	INGL	Acero inoxidable (inox) antihuellas
PS-M	Plata polar mate	NI	Niquelado

Cacerolero – altura C

Webcode
DQBQ2M

Planificación

Espacio ocupado en el cuerpo

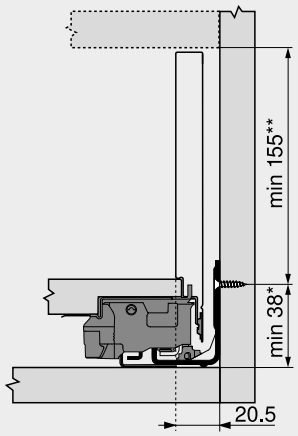

* +1 mm si las guías de cuerpo se instalan antes de montar el cuerpo
** Incl. 2 mm Ajuste de la inclinación

Cotas de montaje – frente – versión para atornillar

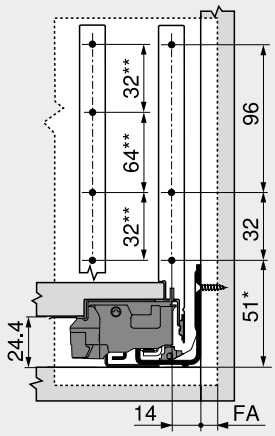

FA Recubrimiento del frente
* +1 mm si las guías de cuerpo se instalan antes de montar el cuerpo
** Alternativa 4a

Cotas de taladrado – frente – montaje EXPANDO

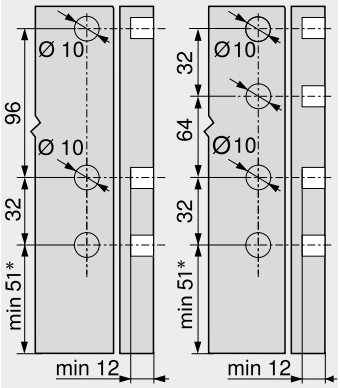

4 4a
* +1 mm si las guías de cuerpo se instalan antes de montar el cuerpo

Cotas de montaje – trasera

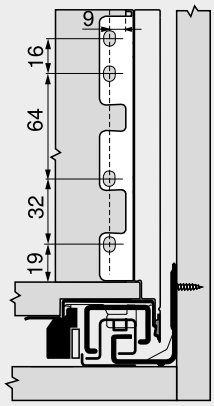

Distancia entre orificios – guías de cuerpo

Guía de cuerpo de mueble 750 – 40 kg
Largo nominal NL (mm)

270
300 | 350
400 | 450 | 500
550 | 600

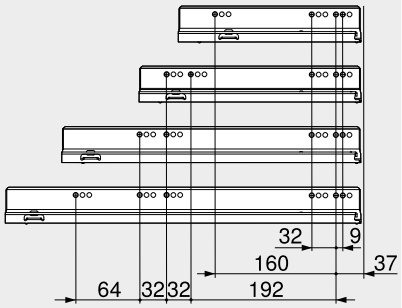

Corte – tableros aglo de 16 mm

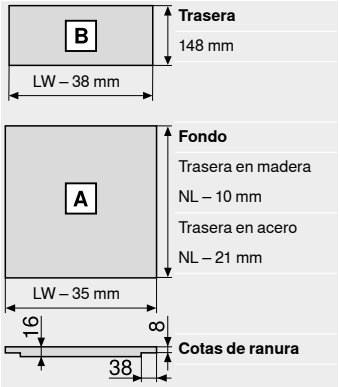

Trasera
148 mm

Fondo
Trasera en madera
NL – 10 mm
Trasera en acero
NL – 21 mm

Cotas de ranura

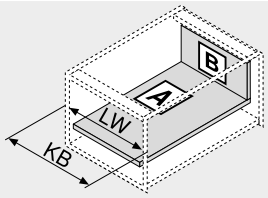

KB Ancho de cuerpo de mueble
LW Ancho interior cuerpo de mueble
NL Largo nominal

Guía de cuerpo de mueble 753 – 70 kg
Largo nominal NL (mm)

450
500 | 550 | 600
650

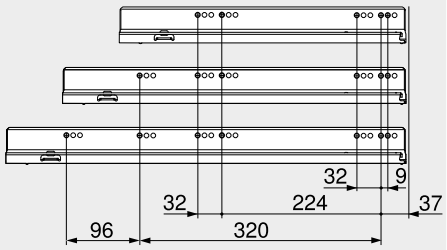

Prof. interior cuerpo del mueble LT mín. = largo nominal NL + 3 mm

Cotas de taladrado – fondo del cajón

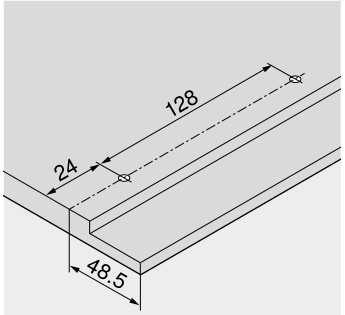

Indicaciones en la página

Visión general – LEGRABOX	205	Visión general – TIP-ON BLUMOTION para LEGRABOX	249	Visión general – ayudas de montaje	561
Sistema de fijación para frentes delgados – EXPANDO T	554	Visión general – TIP-ON para LEGRABOX	255	Para más información técnica	662
Recomendación de montaje y exención de responsabilidad – EXPANDO T	555	Visión general – AMBIA-LINE para LEGRABOX	503	**Montaje, desmontaje y ajuste**	
Visión general – SERVO-DRIVE para LEGRABOX | TANDEMBOX	321	CABLOXX	552		
		Accesorios – trasera en acero	243	Short-URL	
		Accesorios	243	www.blum.com/a310	
		Fijación guías de cuerpo de mueble	247		

Cacerolero interior – elemento de inserción – C

Webcode
DQBSVY



- Cacerolero interior con elemento de inserción alto o bajo
- Perfiles de acero y acero inoxidable
- Interior y exterior rectos
- Perfil delgado de 12.8 mm
- Deslizamiento ultraligero sincronizado
- Con **BLUMOTION S** integrado y conmutable para cierre suave y silencioso, combinable con **SERVO-DRIVE** o **TIP-ON BLUMOTION**
- Montaje del frontal sin herramientas
- Ajuste en 3 dimensiones del frente en el perfil

Espacio ocupado

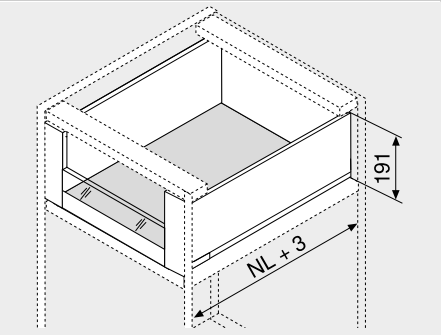

NL Largo nominal

Información de pedido

1 Guías de cuerpo de mueble izquierda/derecha

BLUMOTION S

Largo nominal NL (mm)	Capacidad de carga dinámica (kg) 40	70
270	750.2701S	
300	750.3001S	
350	750.3501S	
400	750.4001S	
450	750.4501S	753.4501S
500	750.5001S	753.5001S
550	750.5501S	753.5501S
600	750.6001S	753.6001S
650		753.6501S

2 Juego de perfil

Altura del perfil (mm) 177

Largo nominal NL (mm)	Color TS-M | OG-M | PS-M | SW-M	INGL
270	770C2702S	770C2702I
300	770C3002S	770C3002I
350	770C3502S	770C3502I
400	770C4002S	770C4002I
450	770C4502S	770C4502I
500	770C5002S	770C5002I
550	770C5502S	770C5502I
600	770C6002S	770C6002I
650	770C6502S	770C6502I

Consta de:

2a	1 x	Perfiles izquierdo/derecho
2b	2 x	Elemento de identificación de la marca, estampado con el logotipo de Blum, a partir de 1000 piezas con impresión individual
2c	2 x	Tapas

3 Adaptador trasera izquierdo/derecho

Color	Material	Ref.
TS-M | OG-M | PS-M | SW-M | NI	Acero	ZB7C000S

4 Juego de pieza delantera

Color	Material	Ref.
TS-M | OG-M | PS-M | SW-M	Acero	ZI7.2CS0
INGL	Acero inoxidable	ZI7.2CI0

Consta de:

4a	1 x	Fijación frontal izquierda/derecha
4b	1 x	Tapa exterior izquierda/derecha
4c	1 x	Tapa interior izquierda/derecha
4d	1 x	Pieza de compensación para elemento de inserción bajo izquierda/derecha
4e	1 x	Pieza de sujeción
4f	4 x	Tornillos

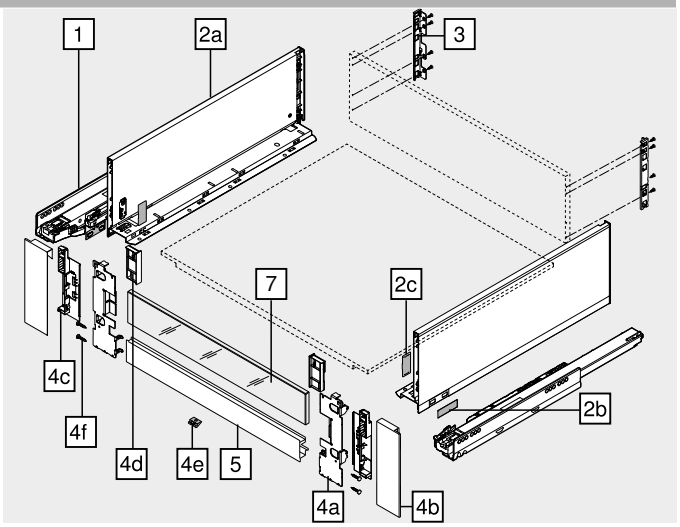

5 Pieza delantera con ranura

Color	Longitud (mm)	Ref.
TS-M | OG-M | PS-M | SW-M | ELEO	1043	ZV7.1043MN1

Apto para anchos de cuerpo de mueble KB 1200 mm
Corte Ancho interior cuerpo de mueble LW – 126 mm

7 Elementos de inserción de vidrio (para cacerolero interior frontal)

Modo de construcción	Material	Ref.
Bajo	Vidrio	ZE7VxxxxG
Alto	Vidrio	ZE7WxxxxG

Para información de pedido véase Elemento de inserción

Accesorios

– Tornillo de fijación

Ø (mm)	Longitud (mm)	Ref.
4	15	61D.1500

Para unir el adaptador con la trasera de madera y el perfil con el fondo de cajón

Para lograr un montaje óptimo, le recomendamos que use tornillos de cabeza plana

Color		Color	
TS-M	Negro terra mate	INGL	Acero inoxidable (inox) antihuellas
OG-M	Gris orión mate	NI	Niquelado
PS-M	Plata polar mate	ELEO	Acero inoxidable anodizado
SW-M	Blanco seda mate		

Cacerolero interior – elemento de inserción – C

Webcode
DQBSVY

Planificación

Espacio ocupado en el cuerpo

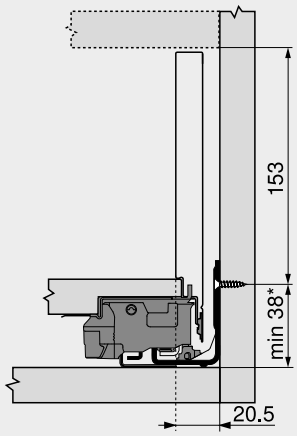

* +1 mm si las guías de cuerpo se instalan antes de montar el cuerpo

Cotas de montaje – trasera

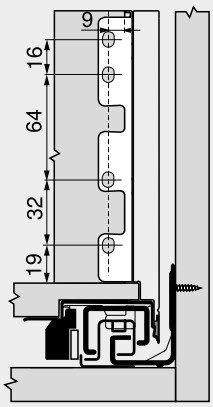

Distancia entre orificios – guías de cuerpo

Guía de cuerpo de mueble 750 – 40 kg
Largo nominal NL (mm)

270
300 | 350
400 | 450 | 500
550 | 600

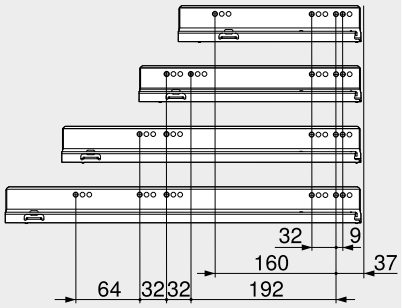

Guía de cuerpo de mueble 753 – 70 kg
Largo nominal NL (mm)

450
500 | 550 | 600
650

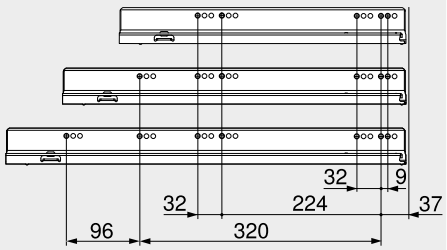

Prof. interior cuerpo del mueble LT mín. = largo nominal NL + 3 mm

Corte – tableros aglo de 16 mm

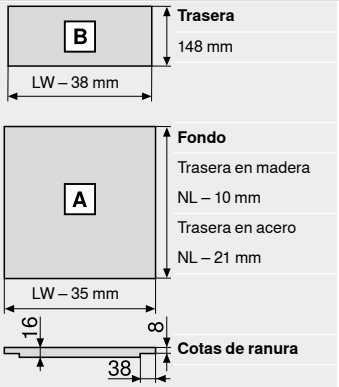

Trasera
148 mm

Fondo
Trasera en madera
NL – 10 mm
Trasera en acero
NL – 21 mm

Cotas de ranura

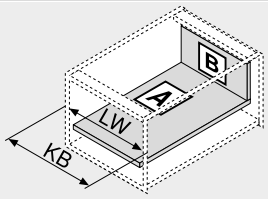

KB	Ancho de cuerpo de mueble
LW	Ancho interior cuerpo de mueble
NL	Largo nominal

Corte – elementos de inserción

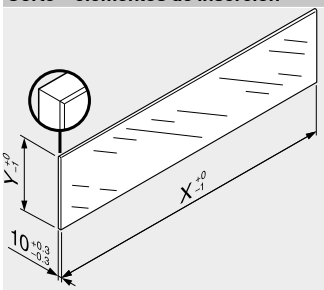

Elementos de inserción	X (mm)	Y (mm)
Bajo	LW – 80	70
Alto	LW – 80	138

LW Ancho interior cuerpo de mueble

En combinación con LEGRABOX | TANDEMBOX basándose en las dimensiones predeterminadas no se requiere una "prueba de impacto para componentes de vidrio verticales."según la normativa (DIN EN 14749 de junio de 2016). Para el cumplimiento de la normativa no es necesario un cristal de seguridad.
Para instalar el elemento se requiere de un canto biselado de 1 mm ±0.5 mm.

Indicaciones en la página

Visión general – LEGRABOX	205	Elementos de inserción	242	**Montaje, desmontaje y ajuste**	
Visión general – SERVO-DRIVE para LEGRABOX | TANDEMBOX	321	Accesorios – trasera en acero	243		
		Accesorios	243		
Visión general – TIP-ON BLUMOTION para LEGRABOX	249	Fijación guías de cuerpo de mueble	247	Short-URL	
		Visión general – ayudas de montaje	561	www.blum.com/a310	
Visión general – TIP-ON para LEGRABOX	255	Para más información técnica	662		
Visión general – AMBIA-LINE para LEGRABOX	503				
CABLOXX	552				

Cacerolero interior – guardacuerpo – C

Webcode DQBTLA



- Cacerolero interior con guardacuerpo
- Perfiles de acero y acero inoxidable
- Interior y exterior rectos
- Perfil delgado de 12.8 mm
- Deslizamiento ultraligero sincronizado
- Con **BLUMOTION S** integrado y conmutable para cierre suave y silencioso, combinable con **SERVO-DRIVE** o **TIP-ON BLUMOTION**
- Montaje del frontal sin herramientas
- Ajuste en 3 dimensiones del frente en el perfil

Espacio ocupado

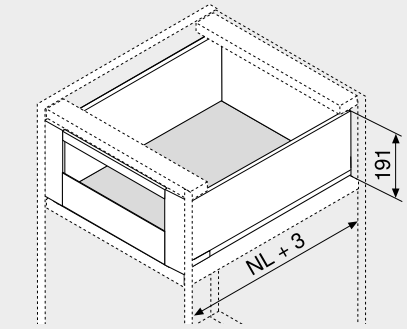

NL Largo nominal

Información de pedido

1 

Guías de cuerpo de mueble izquierda/derecha

BLUMOTION S

Largo nominal NL (mm)	Capacidad de carga dinámica (kg) 40	70
270	750.2701S	
300	750.3001S	
350	750.3501S	
400	750.4001S	
450	750.4501S	753.4501S
500	750.5001S	753.5001S
550	750.5501S	753.5501S
600	750.6001S	753.6001S
650		753.6501S

2 

Juego de perfil

Altura del perfil (mm) 177

Largo nominal NL (mm)	Color TS-M | OG-M | PS-M | SW-M	INGL
270	770C2702S	770C2702I
300	770C3002S	770C3002I
350	770C3502S	770C3502I
400	770C4002S	770C4002I
450	770C4502S	770C4502I
500	770C5002S	770C5002I
550	770C5502S	770C5502I
600	770C6002S	770C6002I
650	770C6502S	770C6502I

Consta de:

2a	1 x	Perfiles izquierdo/derecho
2b	2 x	Elemento de identificación de la marca, estampado con el logotipo de Blum, a partir de 1000 piezas con impresión individual
2c	2 x	Tapas

3 

Adaptador trasera izquierdo/derecho

Color	Material	Ref.
TS-M | OG-M | PS-M | SW-M | NI	Acero	ZB7C000S

4 

Juego de pieza delantera

Color	Material	Ref.
TS-M | OG-M | PS-M | SW-M	Acero	ZI7.3CS0
INGL	Acero inoxidable	ZI7.3CI0

Consta de:

4a	1 x	Fijación frontal izquierda/derecha
4b	1 x	Tapa exterior izquierda/derecha
4c	1 x	Tapa interior izquierda/derecha
4e	1 x	Pieza de sujeción
4f	4 x	Tornillos

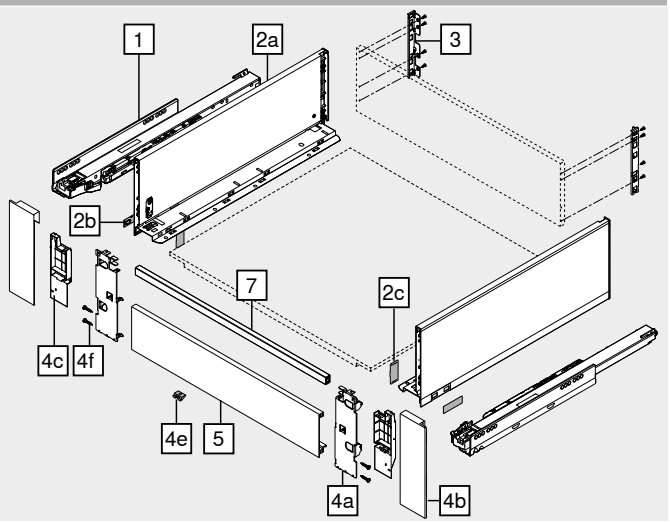

5 

Pieza delantera sin ranura

Color	Longitud (mm)	Ref.
TS-M | OG-M | PS-M | SW-M | ELEO	1043	ZV7.1043C01

Apto para anchos de cuerpo de mueble KB 1200 mm

Corte Ancho interior cuerpo de mueble LW – 126 mm

7 

Guardacuerpo transversal

Color	Longitud (mm)	Ref.
TS-M | OG-M | PS-M | SW-M | ELEO	1080	ZR7.1080U

Apto para anchos de cuerpo de mueble KB 1200 mm

Corte Ancho interior cuerpo de mueble LW – 90 mm

Accesorios

– 

Tornillo de fijación

Ø (mm)	Longitud (mm)	Ref.
4	15	61D.1500

Para unir el adaptador con la trasera de madera y el perfil con el fondo de cajón

Para lograr un montaje óptimo, le recomendamos que use tornillos de cabeza plana

Color		Color	
TS-M	Negro terra mate	INGL	Acero inoxidable (inox) antihuellas
OG-M	Gris orión mate	NI	Niquelado
PS-M	Plata polar mate	ELEO	Acero inoxidable anodizado
SW-M	Blanco seda mate		

Cacerolero interior – guardacuerpo – C

Webcode
DQBTLA

Planificación

Espacio ocupado en el cuerpo

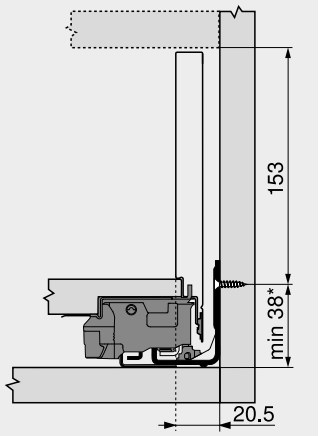

* +1 mm si las guías de cuerpo se instalan antes de montar el cuerpo

Cotas de montaje – trasera

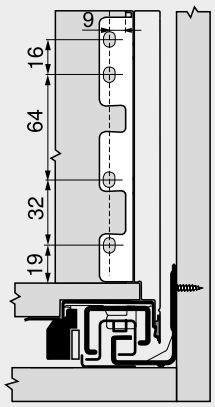

Distancia entre orificios – guías de cuerpo

Guía de cuerpo de mueble 750 – 40 kg
Largo nominal NL (mm)

270
300 | 350
400 | 450 | 500
550 | 600

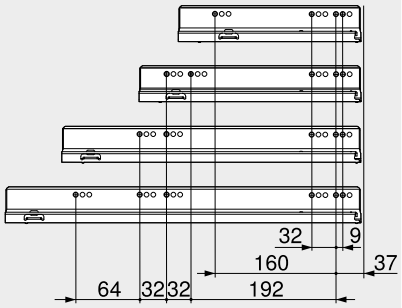

Corte – tableros aglo de 16 mm

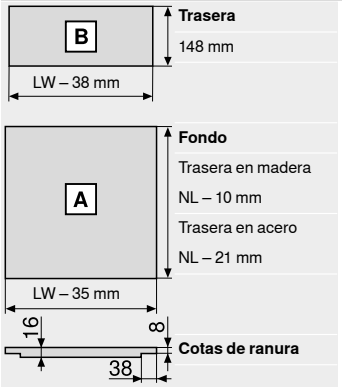

Trasera
148 mm

Fondo
Trasera en madera
NL – 10 mm
Trasera en acero
NL – 21 mm

Cotas de ranura

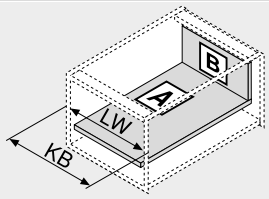

KB	Ancho de cuerpo de mueble
LW	Ancho interior cuerpo de mueble
NL	Largo nominal

Guía de cuerpo de mueble 753 – 70 kg
Largo nominal NL (mm)

450
500 | 550 | 600
650

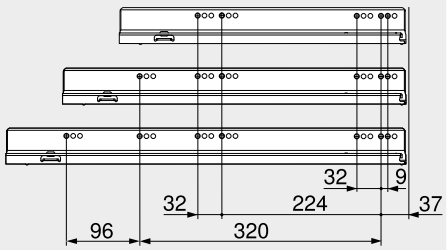

Prof. interior cuerpo del mueble LT mín. = largo nominal NL + 3 mm

Cotas de taladrado – fondo del cajón

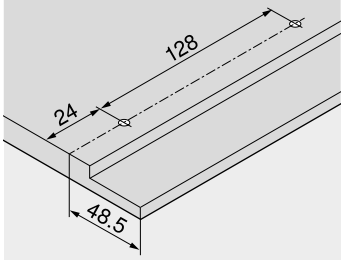

Indicaciones en la página

Visión general – LEGRABOX	205	Accesorios – trasera en acero	243	**Montaje, desmontaje y ajuste**	
Visión general – SERVO-DRIVE para LEGRABOX | TANDEMBOX	321	Accesorios	243		
Visión general – TIP-ON BLUMOTION para LEGRABOX	249	Fijación guías de cuerpo de mueble	247		
Visión general – TIP-ON para LEGRABOX	255	Visión general – ayudas de montaje	561	Short-URL	
Visión general – AMBIA-LINE para LEGRABOX	503	Para más información técnica	662	www.blum.com/a310	
CABLOXX	552				

Cacerolero – F

Webcode DQBRHA



- Perfiles de acero y acero inoxidable
- Interior y exterior rectos
- Perfil delgado de 12.8 mm
- Deslizamiento ultraligero sincronizado
- Con **BLUMOTION S** integrado y conmutable para cierre suave y silencioso, combinable con **SERVO-DRIVE** o **TIP-ON BLUMOTION**
- Montaje del frontal sin herramientas
- Ajuste en 3 dimensiones del frente en el perfil

Espacio ocupado

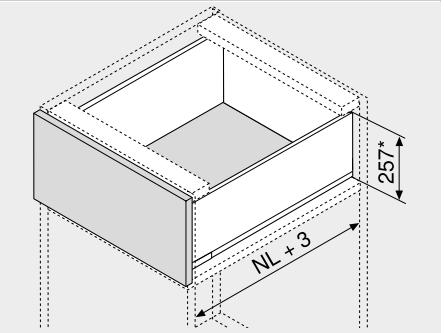

NL	Largo nominal
*	Incl. 2 mm Ajuste de la inclinación

Información de pedido

1 Guías de cuerpo de mueble izquierda/derecha

BLUMOTION S

Largo nominal NL (mm)	Capacidad de carga dinámica (kg) 40	70
400	750.4001S	
450	750.4501S	753.4501S
500	750.5001S	753.5001S
550	750.5501S	753.5501S
600	750.6001S	753.6001S
650		753.6501S

2 Juego de perfil

Altura del perfil (mm) 241

Largo nominal NL (mm)	Color TS-M | OG-M | PS-M | SW-M	INGL
400	770F4002S	770F4002I
450	770F4502S	770F4502I
500	770F5002S	770F5002I
550	770F5502S	770F5502I
600	770F6002S	770F6002I
650	770F6502S	770F6502I

Consta de:

2a	1 x	Perfiles izquierdo/derecho
2b	2 x	Elemento de identificación de la marca, estampado con el logotipo de Blum, a partir de 1000 piezas con impresión individual
2c	2 x	Tapas

3 Adaptador trasera izquierdo/derecho

Color	Material	Ref.
TS-M | OG-M | PS-M | SW-M | NI	Acero	ZB7F000S

4 Fijación frontal

Modo de fijación		Ref.
Tornillos	2 x	ZF7M7002
EXPANDO	2 x	ZF7M70E2
EXPANDO T	2 x	ZF7M70T2

EXPANDO T adecuado para frentes delgados – véanse las indicaciones en la página

4 Fijación frontal

Modo de fijación		Ref.
Tornillos	2 x	ZF7C7002
EXPANDO	2 x	ZF7C70E2
EXPANDO T	2 x	ZF7C70T2

EXPANDO T adecuado para frentes delgados – véanse las indicaciones en la página

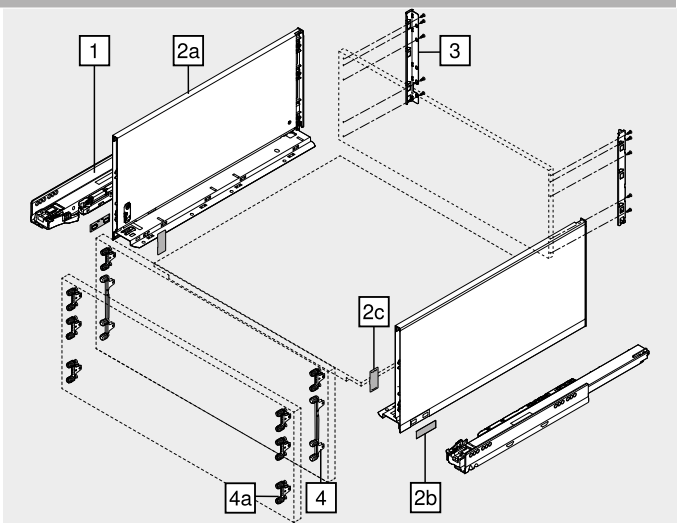

Alternativa a 4

4a Fijación frontal

Modo de fijación		Ref.
Tornillos	6 x	ZF7M7002
EXPANDO	6 x	ZF7M70E2
EXPANDO T	6 x	ZF7M70T2

EXPANDO T adecuado para frentes delgados – véanse las indicaciones en la página

Accesorios

– Tornillo aglomerado

Ø (mm)	Longitud (mm)	Ref.
3.5	15	609.1500
3.5	17	609.1700

Para fijación frontal

– Tornillo de fijación

Ø (mm)	Longitud (mm)	Ref.
4	15	61D.1500

Para unir el adaptador con la trasera de madera y el perfil con el fondo de cajón

Para lograr un montaje óptimo, le recomendamos que use tornillos de cabeza plana

Color		Color	
TS-M	Negro terra mate	SW-M	Blanco seda mate
OG-M	Gris orión mate	INGL	Acero inoxidable (inox) antihuellas
PS-M	Plata polar mate	NI	Niquelado

Cacerolero – F

Webcode
DQBRHA

Planificación

Espacio ocupado en el cuerpo

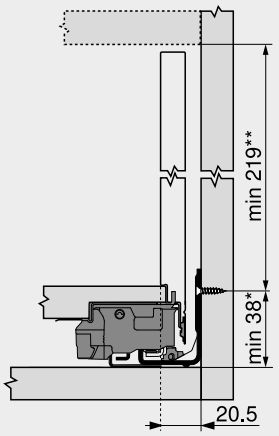

* +1 mm si las guías de cuerpo se instalan antes de montar el cuerpo
** Incl. 2 mm Ajuste de la inclinación

Cotas de montaje – frente – versión para atornillar

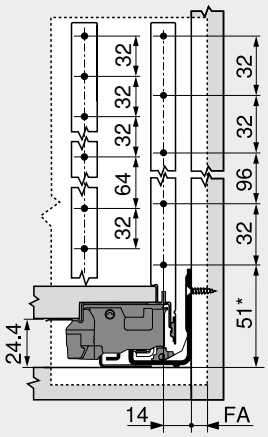

FA Recubrimiento del frente
* +1 mm si las guías de cuerpo se instalan antes de montar el cuerpo

Cotas de taladrado – frente – montaje EXPANDO

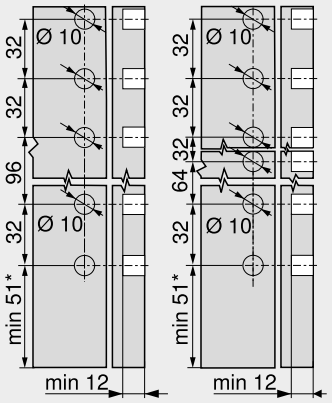

* +1 mm si las guías de cuerpo se instalan antes de montar el cuerpo

Cotas de montaje – trasera

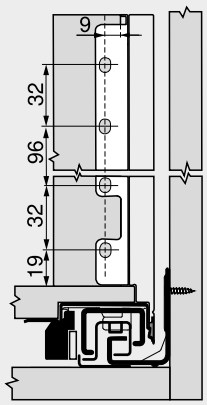

Distancia entre orificios – guías de cuerpo

Guía de cuerpo de mueble 750 – 40 kg

Largo nominal NL (mm)

400 | 450 | 500

550 | 600

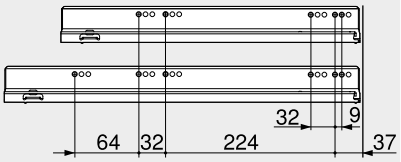

Corte – tableros aglo de 16 mm

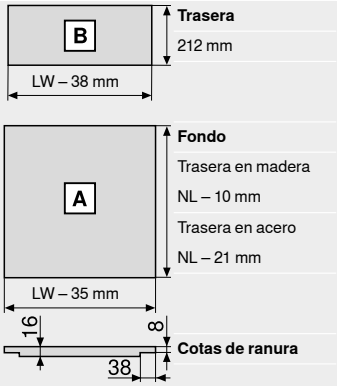

Trasera
212 mm

Fondo
Trasera en madera
NL – 10 mm
Trasera en acero
NL – 21 mm

Cotas de ranura

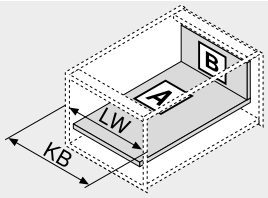

KB Ancho de cuerpo de mueble
LW Ancho interior cuerpo de mueble
NL Largo nominal

Guía de cuerpo de mueble 753 – 70 kg

Largo nominal NL (mm)

450

500 | 550 | 600

650

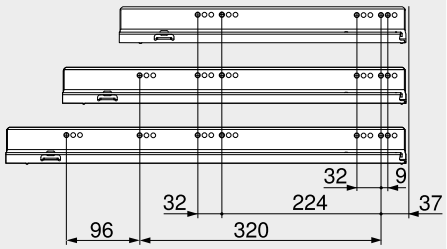

Prof. interior cuerpo del mueble LT mín. = largo nominal NL + 3 mm

Cotas de taladrado – fondo del cajón

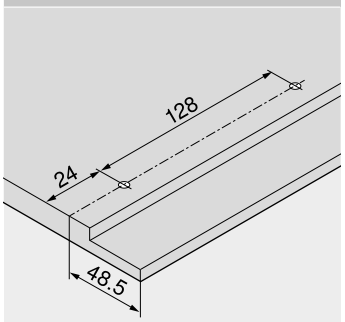

Indicaciones en la página

Visión general – LEGRABOX	205	Visión general – TIP-ON BLUMOTION para LEGRABOX	249	Visión general – ayudas de montaje	561
Sistema de fijación para frentes delgados – EXPANDO T	554	Visión general – TIP-ON para LEGRABOX	255	Para más información técnica	662
Recomendación de montaje y exención de responsabilidad – EXPANDO T	555	Visión general – AMBIA-LINE para LEGRABOX	503	**Montaje, desmontaje y ajuste**	
Visión general – SERVO-DRIVE para LEGRABOX | TANDEMBOX	321	CABLOXX	552		
		Accesorios – trasera en acero	243	Short-URL	
		Accesorios	243	www.blum.com/a310	
		Fijación guías de cuerpo de mueble	247		

Cacerolero – altura C

Webcode DQBQRY

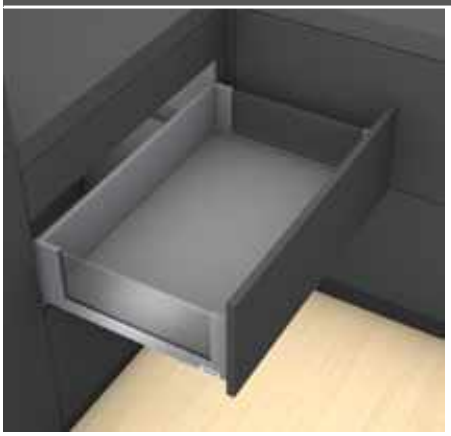

- Elemento de inserción lateral de gran superficie
- Perfiles de acero y acero inoxidable
- Interior y exterior rectos
- Perfil delgado de 12.8 mm
- Deslizamiento ultraligero sincronizado
- Con **BLUMOTION S** integrado y conmutable para cierre suave y silencioso, combinable con **SERVO-DRIVE** o **TIP-ON BLUMOTION**
- Montaje del frontal sin herramientas
- Ajuste en 3 dimensiones del frente en el perfil

Espacio ocupado

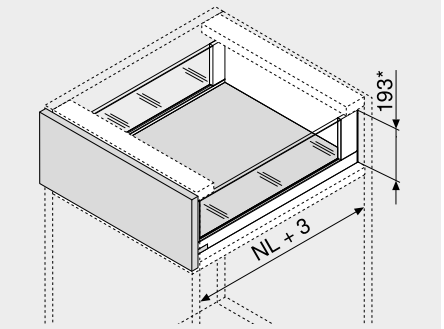

NL	Largo nominal
*	Incl. 2 mm Ajuste de la inclinación

Información de pedido

1 Guías de cuerpo de mueble izquierda/derecha

BLUMOTION S

Largo nominal NL (mm)	Capacidad de carga dinámica (kg) 40	70
350	750.3501S	
400	750.4001S	
450	750.4501S	753.4501S
500	750.5001S	753.5001S
550	750.5501S	753.5501S
600	750.6001S	753.6001S
650		753.6501S

2 Juego de perfil

Altura del perfil (mm) 177

Largo nominal NL (mm)	Color TS-M | OG-M | PS-M | SW-M	INGL
350	780C3502S	780C3502I
400	780C4002S	780C4002I
450	780C4502S	780C4502I
500	780C5002S	780C5002I
550	780C5502S	780C5502I
600	780C6002S	780C6002I
650	780C6502S	780C6502I

Consta de:

2a	1 x	Perfiles izquierdo/derecho
2b	2 x	Elemento de identificación de la marca, estampado con el logotipo de Blum, a partir de 1000 piezas con impresión individual
2d	2 x	BOXCOVER delante
2e	2 x	BOXCOVER detrás

3 Adaptador trasera izquierdo/derecho

Color	Material	Ref.
TS-M | OG-M | PS-M | SW-M | NI	Acero	ZB7C000S

4 Fijación frontal

Modo de fijación		Ref.
Tornillos	2 x	ZF7C7002
EXPANDO	2 x	ZF7C70E2
EXPANDO T	2 x	ZF7C70T2

EXPANDO T adecuado para frentes delgados – véanse las indicaciones en la página

Alternativa a 4

4a Fijación frontal

Modo de fijación		Ref.
Tornillos	4 x	ZF7M7002
EXPANDO	4 x	ZF7M70E2
EXPANDO T	4 x	ZF7M70T2

EXPANDO T adecuado para frentes delgados – véanse las indicaciones en la página

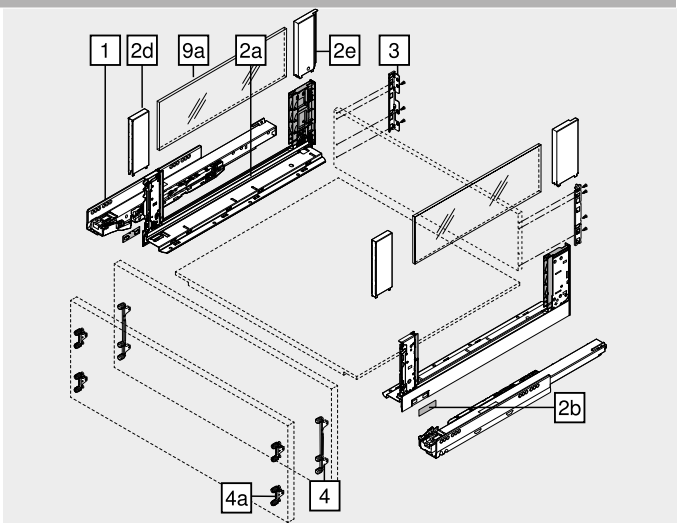

9a Elementos de inserción de vidrio (lateral)

Material	Ref.
Vidrio	ZE7Sxx8G

Para información de pedido véase Elemento de inserción

Accesorios

– Tornillo aglomerado

Ø (mm)	Longitud (mm)	Ref.
3.5	15	609.1500
3.5	17	609.1700

Para fijación frontal

– Tornillo de fijación

Ø (mm)	Longitud (mm)	Ref.
4	15	61D.1500

Para unir el adaptador con la trasera de madera y el perfil con el fondo de cajón

Para lograr un montaje óptimo, le recomendamos que use tornillos de cabeza plana

– Seguro de transporte – elemento de inserción (lateral)

Color	Material	Ref.
Amarillo	Plástico	780C0009

Para el transporte con elemento de inserción premontado (lateral)

Color		Color	
TS-M	Negro terra mate	SW-M	Blanco seda mate
OG-M	Gris orión mate	INGL	Acero inoxidable (inox) antihuellas
PS-M	Plata polar mate	NI	Niquelado

Cacerolero – altura C

Webcode DQBQRY

Planificación

Espacio ocupado en el cuerpo

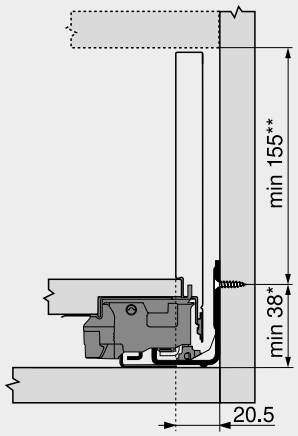

* +1 mm si las guías de cuerpo se instalan antes de montar el cuerpo
** Incl. 2 mm Ajuste de la inclinación

Cotas de montaje – frente – versión para atornillar

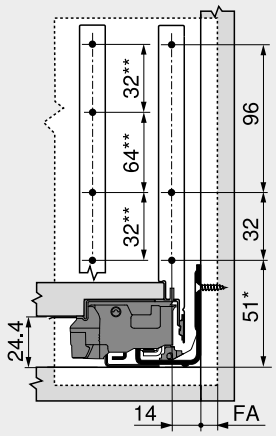

FA Recubrimiento del frente
* +1 mm si las guías de cuerpo se instalan antes de montar el cuerpo
** Alternativa 4a

Cotas de taladrado – frente – montaje EXPANDO

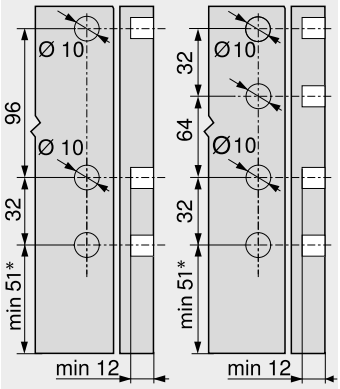

4 4a
* +1 mm si las guías de cuerpo se instalan antes de montar el cuerpo

Cotas de montaje – trasera

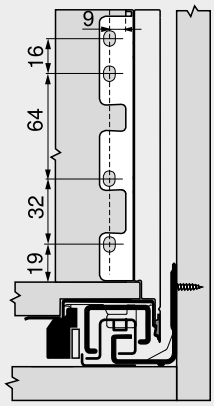

Distancia entre orificios – guías de cuerpo

Guía de cuerpo de mueble 750 – 40 kg
Largo nominal NL (mm)

350
400 | 450 | 500
550 | 600

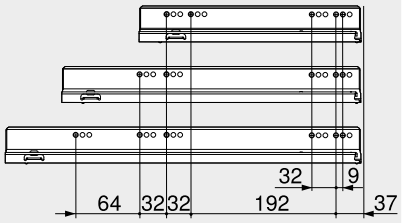

Guía de cuerpo de mueble 753 – 70 kg
Largo nominal NL (mm)

450
500 | 550 | 600
650

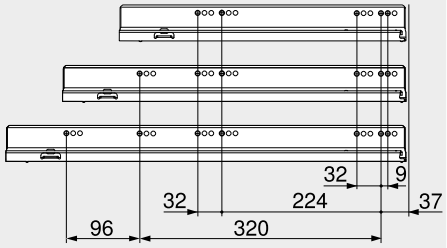

Prof. interior cuerpo del mueble LT mín. = largo nominal NL + 3 mm

Corte – tableros aglo de 16 mm

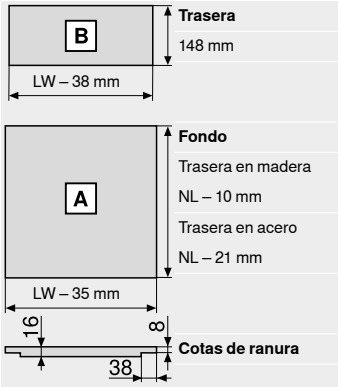

Trasera
148 mm

Fondo
Trasera en madera
NL – 10 mm
Trasera en acero
NL – 21 mm

Cotas de ranura

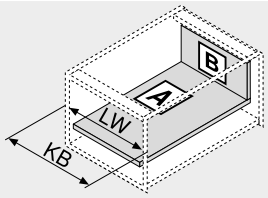

KB Ancho de cuerpo de mueble
LW Ancho interior cuerpo de mueble
NL Largo nominal

Corte – elementos de inserción

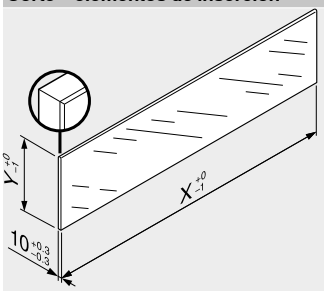

Elementos de inserción	X (mm)	Y (mm)
Lateral	NL – 112	138

NL Largo nominal

En combinación con LEGRABOX | TANDEMBOX basándose en las dimensiones predeterminadas no se requiere una "prueba de impacto para componentes de vidrio verticales."según la normativa (DIN EN 14749 de junio de 2016). Para el cumplimiento de la normativa no es necesario un cristal de seguridad.
Para instalar el elemento se requiere de un canto biselado de 1 mm ±0.5 mm.

Indicaciones en la página

Visión general – LEGRABOX	205	Visión general – TIP-ON BLUMOTION para LEGRABOX	249	Accesorios	243
Sistema de fijación para frentes delgados – EXPANDO T	554	Visión general – TIP-ON para LEGRABOX	255	Cotas de taladrado – fondo del cajón	218
Recomendación de montaje y exención de responsabilidad – EXPANDO T	555	Visión general – AMBIA-LINE para LEGRABOX	503	Fijación guías de cuerpo de mueble	247
Visión general – SERVO-DRIVE para LEGRABOX | TANDEMBOX	321	Elementos de inserción	242	**Montaje, desmontaje y ajuste**	
		CABLOXX	552		
		Accesorios – seguro de transporte – elemento de inserción (lateral)	243		

Short-URL
www.blum.com/a310

Cacerolero interior – elemento de inserción – C

Webcode DQBUAM



- Elemento de inserción lateral de gran superficie
- Cacerolero interior con elemento de inserción alto o bajo
- Perfiles de acero y acero inoxidable
- Interior y exterior rectos
- Perfil delgado de 12.8 mm
- Deslizamiento ultraligero sincronizado
- Con **BLUMOTION S** integrado y conmutable para cierre suave y silencioso, combinable con **SERVO-DRIVE** o **TIP-ON BLUMOTION**
- Montaje del frontal sin herramientas
- Ajuste en 3 dimensiones del frente en el perfil

Espacio ocupado

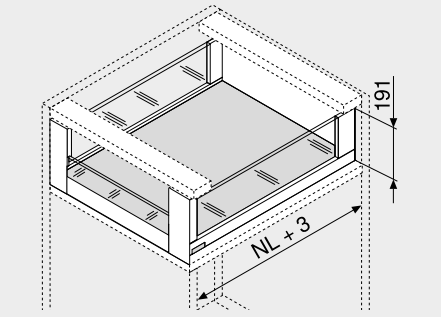

NL Largo nominal

Información de pedido

1 Guías de cuerpo de mueble izquierda/derecha



BLUMOTION S

Largo nominal NL (mm)	Capacidad de carga dinámica (kg) 40	70
350	750.3501S	
400	750.4001S	
450	750.4501S	753.4501S
500	750.5001S	753.5001S
550	750.5501S	753.5501S
600	750.6001S	753.6001S
650		753.6501S

2 Juego de perfil



Altura del perfil (mm) 177

Largo nominal NL (mm)	Color TS-M | OG-M | PS-M | SW-M	INGL
350	780C3502S	780C3502I
400	780C4002S	780C4002I
450	780C4502S	780C4502I
500	780C5002S	780C5002I
550	780C5502S	780C5502I
600	780C6002S	780C6002I
650	780C6502S	780C6502I

Consta de:

2a	1 x	Perfiles izquierdo/derecho
2b	2 x	Elemento de identificación de la marca, estampado con el logotipo de Blum, a partir de 1000 piezas con impresión individual
2d	2 x	BOXCOVER delante
2e	2 x	BOXCOVER detrás

3 Adaptador trasera izquierdo/derecho



Color	Material	Ref.
TS-M | OG-M | PS-M | SW-M | NI	Acero	ZB7C000S

4 Juego de pieza delantera



Color	Material	Ref.
TS-M | OG-M | PS-M | SW-M	Acero	ZI7.2CS0
INGL	Acero inoxidable	ZI7.2CI0

Consta de:

4a	1 x	Fijación frontal izquierda/derecha
4b	1 x	Tapa exterior izquierda/derecha
4c	1 x	Tapa interior izquierda/derecha
4d	1 x	Pieza de compensación para elemento de inserción bajo izquierda/derecha
4e	1 x	Pieza de sujeción
4f	4 x	Tornillos

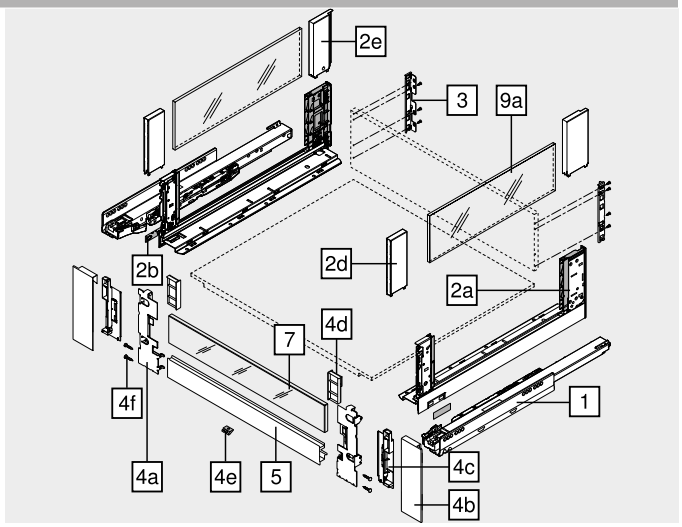

5 Pieza delantera con ruta



Color	Longitud (mm)	Ref.
TS-M | OG-M | PS-M | SW-M | ELEO	1043	ZV7.1043MN1

Apto para anchos de cuerpo de mueble KB 1200 mm
Corte Ancho interior cuerpo de mueble LW – 126 mm

7 Elementos de inserción de vidrio (para cacerolero interior frontal)



Modo de construcción	Material	Ref.
Bajo	Vidrio	ZE7VxxxxG
Alto	Vidrio	ZE7WxxxxG

Para información de pedido véase Elemento de inserción

9a Elementos de inserción de vidrio (lateral)



Material	Ref.
Vidrio	ZE7Sxx8G

Para información de pedido véase Elemento de inserción

Accesorios

– Seguro de transporte – elemento de inserción (lateral)



Color	Material	Ref.
Amarillo	Plástico	780C0009

Para el transporte con elemento de inserción premontado (lateral)

Color		Color	
TS-M	Negro terra mate	INGL	Acero inoxidable (inox) antihuellas
OG-M	Gris orión mate	NI	Niquelado
PS-M	Plata polar mate	ELEO	Acero inoxidable anodizado
SW-M	Blanco seda mate		

Cacerolero interior – elemento de inserción – C

Webcode
DQBUAM

Planificación

Espacio ocupado en el cuerpo

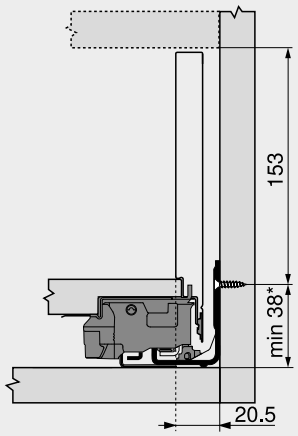

* +1 mm si las guías de cuerpo se instalan antes de montar el cuerpo

Cotas de montaje – trasera

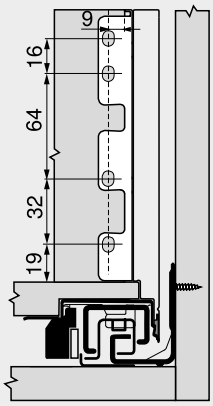

Distancia entre orificios – guías de cuerpo

Guía de cuerpo de mueble 750 – 40 kg
Largo nominal NL (mm)

350
400 | 450 | 500
550 | 600

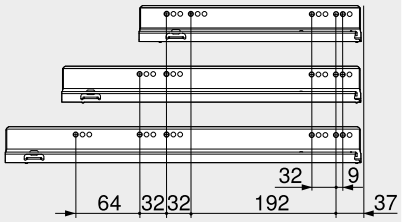

Guía de cuerpo de mueble 753 – 70 kg
Largo nominal NL (mm)

450
500 | 550 | 600
650

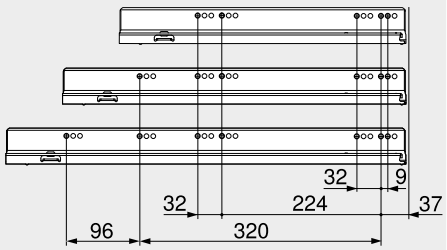

Prof. interior cuerpo del mueble LT mín. = largo nominal NL + 3 mm

Corte – tableros aglo de 16 mm

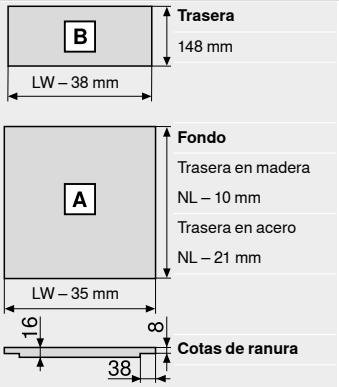

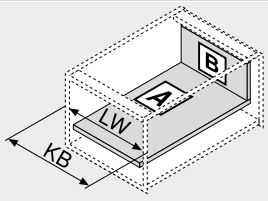

KB	Ancho de cuerpo de mueble
LW	Ancho interior cuerpo de mueble
NL	Largo nominal

Corte – elementos de inserción

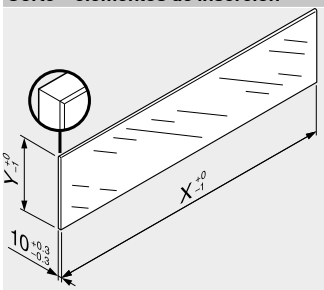

Elementos de inserción	X (mm)	Y (mm)
Bajo	LW – 80	70
Alto	LW – 80	138
Lateral	NL – 112	138

LW Ancho interior cuerpo de mueble
NL Largo nominal

En combinación con LEGRABOX | TANDEMBOX basándose en las dimensiones predeterminadas no se requiere una "prueba de impacto para componentes de vidrio verticales."según la normativa (DIN EN 14749 de junio de 2016). Para el cumplimiento de la normativa no es necesario un cristal de seguridad.
Para instalar el elemento se requiere de un canto biselado de 1 mm ±0.5 mm.

Indicaciones en la página

Visión general – LEGRABOX	205	Elementos de inserción	242	Para más información técnica	662
Visión general – SERVO-DRIVE para LEGRABOX | TANDEMBOX	321	Accesorios – seguro de transporte – elemento de inserción (lateral)	243	**Montaje, desmontaje y ajuste**	
Visión general – TIP-ON BLUMOTION para LEGRABOX	249	Accesorios – trasera en acero	243		
Visión general – TIP-ON para LEGRABOX	255	Accesorios	243	Short-URL	
Visión general – AMBIA-LINE para LEGRABOX	503	Cotas de taladrado – fondo del cajón	218	www.blum.com/a310	
CABLOXX	552	Fijación guías de cuerpo de mueble	247		
		Visión general – ayudas de montaje	561		

Cacerolero interior – guardacuerpo – C

Webcode DQBUZY



- Elemento de inserción lateral de gran superficie
- Cacerolero interior con guardacuerpo
- Perfiles de acero y acero inoxidable
- Interior y exterior rectos
- Perfil delgado de 12.8 mm
- Deslizamiento ultraligero sincronizado
- Con **BLUMOTION S** integrado y conmutable para cierre suave y silencioso, combinable con **SERVO-DRIVE** o **TIP-ON BLUMOTION**
- Montaje del frontal sin herramientas
- Ajuste en 3 dimensiones del frente en el perfil

Espacio ocupado

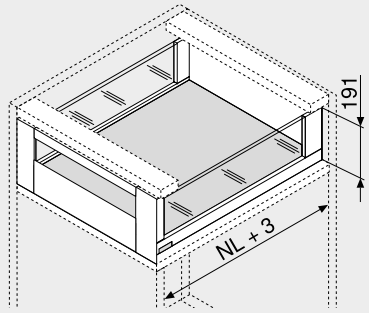

NL Largo nominal

Información de pedido

1 Guías de cuerpo de mueble izquierda/derecha

BLUMOTION S

Largo nominal NL (mm)	Capacidad de carga dinámica (kg) 40	70
350	750.3501S	
400	750.4001S	
450	750.4501S	753.4501S
500	750.5001S	753.5001S
550	750.5501S	753.5501S
600	750.6001S	753.6001S
650		753.6501S

2 Juego de perfil

Altura del perfil (mm) 177

Largo nominal NL (mm)	Color TS-M | OG-M | PS-M | SW-M	INGL
350	780C3502S	780C3502I
400	780C4002S	780C4002I
450	780C4502S	780C4502I
500	780C5002S	780C5002I
550	780C5502S	780C5502I
600	780C6002S	780C6002I
650	780C6502S	780C6502I

Consta de:

2a	1 x	Perfiles izquierdo/derecho
2b	2 x	Elemento de identificación de la marca, estampado con el logotipo de Blum, a partir de 1000 piezas con impresión individual
2d	2 x	BOXCOVER delante
2e	2 x	BOXCOVER detrás

3 Adaptador trasera izquierdo/derecho

Color	Material	Ref.
TS-M | OG-M | PS-M | SW-M | NI	Acero	ZB7C000S

4 Juego de pieza delantera

Color	Material	Ref.
TS-M | OG-M | PS-M | SW-M	Acero	ZI7.3CS0
INGL	Acero inoxidable	ZI7.3CI0

Consta de:

4a	1 x	Fijación frontal izquierda/derecha
4b	1 x	Tapa exterior izquierda/derecha
4c	1 x	Tapa interior izquierda/derecha
4e	1 x	Pieza de sujeción
4f	4 x	Tornillos

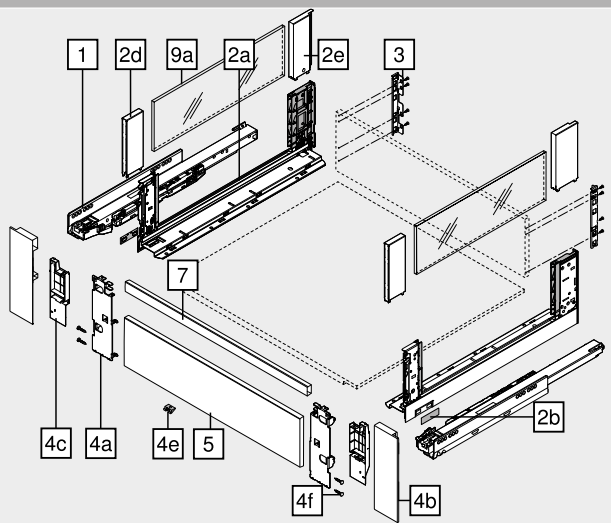

5 Pieza delantera sin ranura

Color	Longitud (mm)	Ref.
TS-M | OG-M | PS-M | SW-M | ELEO	1043	ZV7.1043C01

Apto para anchos de cuerpo de mueble KB 1200 mm
Corte Ancho interior cuerpo de mueble LW – 126 mm

7 Guardacuerpo transversal

Color	Longitud (mm)	Ref.
TS-M | OG-M | PS-M | SW-M | ELEO	1080	ZR7.1080U

Apto para anchos de cuerpo de mueble KB 1200 mm
Corte Ancho interior cuerpo de mueble LW – 90 mm

9a Elementos de inserción de vidrio (lateral)

Material	Ref.
Vidrio	ZE7Sxx8G

Para información de pedido véase Elemento de inserción

Accesorios

– Seguro de transporte – elemento de inserción (lateral)

Color	Material	Ref.
Amarillo	Plástico	780C0009

Para el transporte con elemento de inserción premontado (lateral)

Color		Color	
TS-M	Negro terra mate	INGL	Acero inoxidable (inox) antihuellas
OG-M	Gris orión mate	NI	Niquelado
PS-M	Plata polar mate	ELEO	Acero inoxidable anodizado
SW-M	Blanco seda mate		

Cacerolero interior – guardacuerpo – C

Webcode
DQBUZY

Planificación

Espacio ocupado en el cuerpo

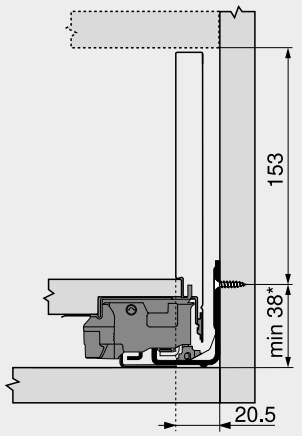

* +1 mm si las guías de cuerpo se instalan antes de montar el cuerpo

Cotas de montaje – trasera

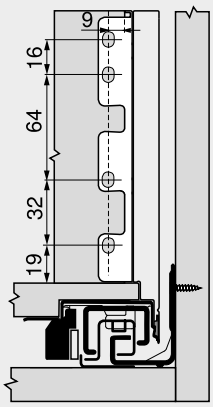

Distancia entre orificios – guías de cuerpo

Guía de cuerpo de mueble 750 – 40 kg
Largo nominal NL (mm)

350
400 | 450 | 500
550 | 600

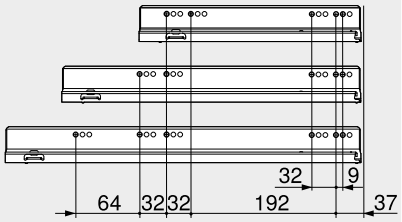

Guía de cuerpo de mueble 753 – 70 kg
Largo nominal NL (mm)

450
500 | 550 | 600
650

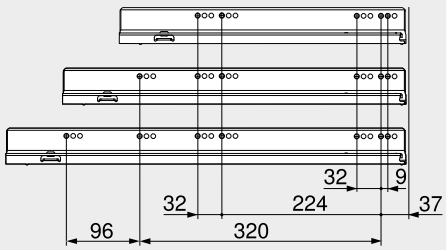

Prof. interior cuerpo del mueble LT mín. = largo nominal NL + 3 mm

Corte – tableros aglo de 16 mm

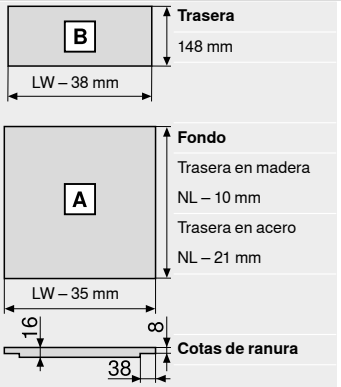

Trasera
148 mm

Fondo
Trasera en madera
NL – 10 mm
Trasera en acero
NL – 21 mm

Cotas de ranura

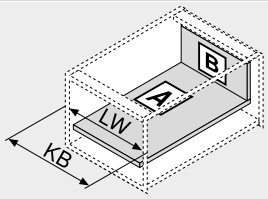

KB	Ancho de cuerpo de mueble
LW	Ancho interior cuerpo de mueble
NL	Largo nominal

Corte – elementos de inserción

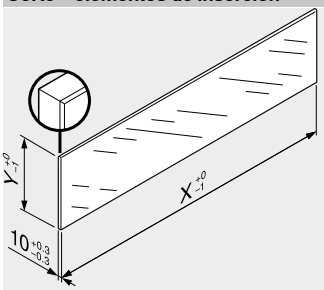

Elementos de inserción	X (mm)	Y (mm)
Lateral	NL – 112	138

NL Largo nominal

En combinación con LEGRABOX | TANDEMBOX basándose en las dimensiones predeterminadas no se requiere una "prueba de impacto para componentes de vidrio verticales."según la normativa (DIN EN 14749 de junio de 2016). Para el cumplimiento de la normativa no es necesario un cristal de seguridad.
Para instalar el elemento se requiere de un canto biselado de 1 mm ±0.5 mm.

Indicaciones en la página

Visión general – LEGRABOX	205	Elementos de inserción	242	Para más información técnica	662
Visión general – SERVO-DRIVE para LEGRABOX | TANDEMBOX	321	Accesorios – seguro de transporte – elemento de inserción (lateral)	243	**Montaje, desmontaje y ajuste**	
Visión general – TIP-ON BLUMOTION para LEGRABOX	249	Accesorios – trasera en acero	243		
Visión general – TIP-ON para LEGRABOX	255	Accesorios	243	Short-URL	
Visión general – AMBIA-LINE para LEGRABOX	503	Cotas de taladrado – fondo del cajón	218	www.blum.com/a310	
CABLOXX	552	Fijación guías de cuerpo de mueble	247		
		Visión general – ayudas de montaje	561		

Cajón – M

Webcode
DQBONY

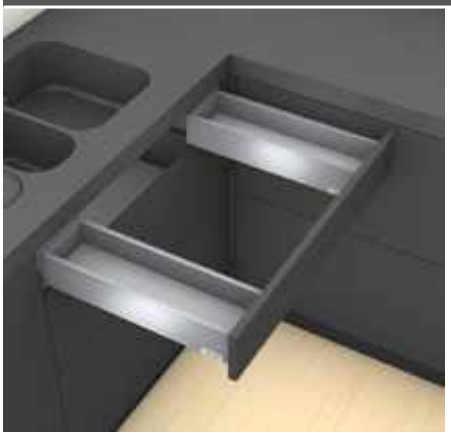

- Adecuado para LEGRABOX pure y LEGRABOX free
- Perfiles de acero y acero inoxidable
- Interior y exterior rectos
- Perfil delgado de 12.8 mm
- Deslizamiento ultraligero sincronizado
- Con **BLUMOTION S** integrado y conmutable para cierre suave y silencioso, combinable con **SERVO-DRIVE**
- Montaje del frontal sin herramientas
- Ajuste en 3 dimensiones del frente en el perfil

Espacio ocupado

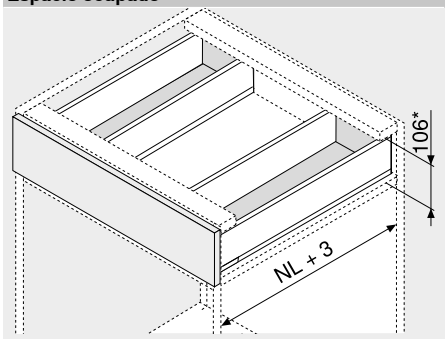

NL	Largo nominal
*	Incl. 2 mm Ajuste de la inclinación

Información de pedido

1 — **Guías de cuerpo de mueble izquierda/derecha**



BLUMOTION S

Largo nominal NL (mm)	Capacidad de carga dinámica (kg) 40
350	750.3501S
400	750.4001S
450	750.4501S
500	750.5001S
550	750.5501S
600	750.6001S

2 — **Juego de perfil**



Altura del perfil (mm) 90.5

Largo nominal NL (mm)	Color TS-M | OG-M | PS-M | SW-M	INGL
350	2 x 770M3502S	770M3502I
400	2 x 770M4002S	770M4002I
450	2 x 770M4502S	770M4502I
500	2 x 770M5002S	770M5002I
550	2 x 770M5502S	770M5502I
600	2 x 770M6002S	770M6002I

Consta de:

2a	1 x	Perfiles izquierdo/derecho
2b	2 x	Elemento de identificación de la marca, estampado con el logotipo de Blum, a partir de 1000 piezas con impresión individual
2c	2 x	Tapas

3 — **Adaptador trasera izquierdo/derecho**



Color	Material	Ref.
TS-M | OG-M | PS-M | SW-M | NI	Acero 2 x	ZB7M000S

4 — **Fijación frontal**



Modo de fijación	Ref.
Tornillos 4 x	ZF7M7002
EXPANDO 4 x	ZF7M70E2
EXPANDO T 4 x	ZF7M70T2

EXPANDO T adecuado para frentes delgados – véanse las indicaciones en la página

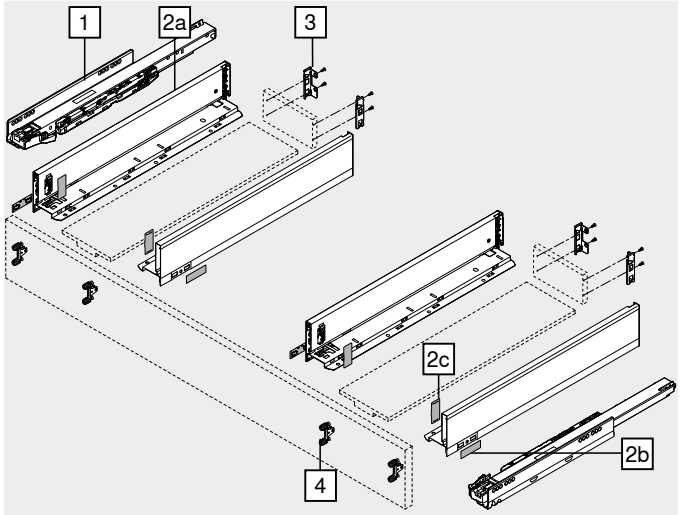

Accesorios

– — **Tornillo aglomerado**



Ø (mm)	Longitud (mm)	Ref.
3.5	15	609.1500
3.5	17	609.1700

Para fijación frontal

– — **Tornillo de fijación**



Ø (mm)	Longitud (mm)	Ref.
4	15	61D.1500

Para unir el adaptador con la trasera de madera y el perfil con el fondo de cajón

Para lograr un montaje óptimo, le recomendamos que use tornillos de cabeza plana

Color		Color	
TS-M	Negro terra mate	SW-M	Blanco seda mate
OG-M	Gris orión mate	INGL	Acero inoxidable (inox) antihuellas
PS-M	Plata polar mate	NI	Niquelado

Cajón – M

Webcode
DQBONY

Planificación

Espacio ocupado en el cuerpo

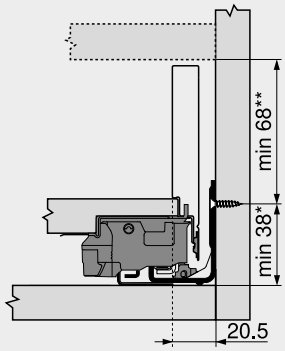

* +1 mm si las guías de cuerpo se instalan antes de montar el cuerpo
** Incl. 2 mm Ajuste de la inclinación

Cotas de montaje – frente – versión para atornillar

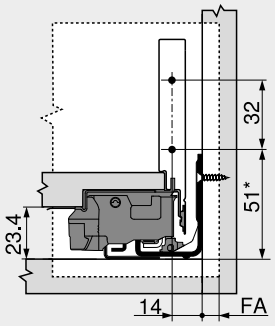

FA Recubrimiento del frente
* +1 mm si las guías de cuerpo se instalan antes de montar el cuerpo

Cotas de taladrado – frente – montaje EXPANDO

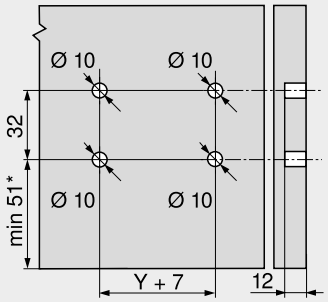

* +1 mm si las guías de cuerpo se instalan antes de montar el cuerpo

Cotas de montaje – trasera

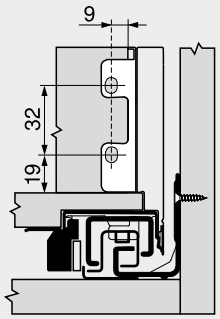

Distancia entre orificios – guías de cuerpo

Guía de cuerpo de mueble 750 – 40 kg
Largo nominal NL (mm)

350
400 | 450 | 500
550 | 600

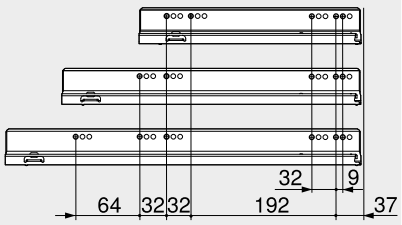

Prof. interior cuerpo del mueble LT mín. = largo nominal NL + 3 mm

Corte – tableros aglo de 16 mm

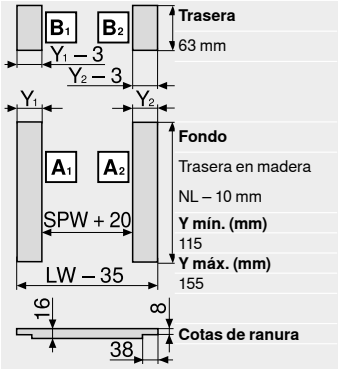

Trasera
63 mm

Fondo
Trasera en madera
NL – 10 mm

Y mín. (mm)
115

Y máx. (mm)
155

Cotas de ranura

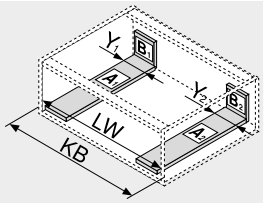

KB Ancho de cuerpo de mueble
LW Ancho interior cuerpo de mueble
NL Largo nominal
SPW Ancho interior entre los perfiles interiores

Cotas de taladrado – fondo del cajón

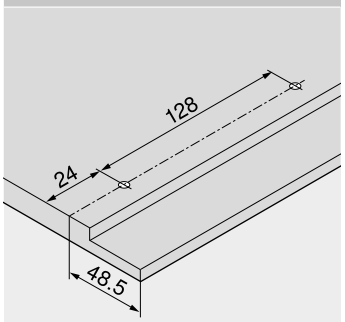

Indicaciones en la página

Visión general – LEGRABOX	205	Visión general – TIP-ON BLUMOTION para LEGRABOX	249	Para más información técnica	662
Sistema de fijación para frentes delgados – EXPANDO T	554	Visión general – TIP-ON para LEGRABOX	255	**Montaje, desmontaje y ajuste**	
Recomendación de montaje y exención de responsabilidad – EXPANDO T	555	Visión general – AMBIA-LINE para LEGRABOX	503		
Visión general – SERVO-DRIVE para LEGRABOX | TANDEMBOX	321	CABLOXX	552	Short-URL	
		Accesorios	243	www.blum.com/a310	
		Fijación guías de cuerpo de mueble	247		
		Visión general – ayudas de montaje	561		

Cacerolero – altura C

Webcode
DQBS6M

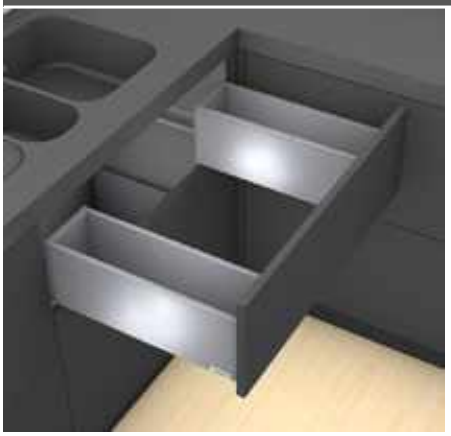

- Perfiles de acero y acero inoxidable
- Interior y exterior rectos
- Perfil delgado de 12.8 mm
- Deslizamiento ultraligero sincronizado
- Con **BLUMOTION S** integrado y conmutable para cierre suave y silencioso, combinable con **SERVO-DRIVE**
- Montaje del frontal sin herramientas
- Ajuste en 3 dimensiones del frente en el perfil

Espacio ocupado

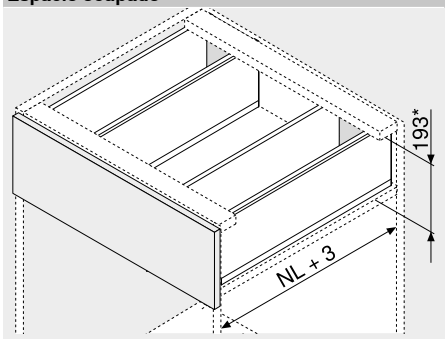

NL	Largo nominal
*	Incl. 2 mm Ajuste de la inclinación

Información de pedido

1 Guías de cuerpo de mueble izquierda/derecha

BLUMOTION S

Largo nominal NL (mm)	Capacidad de carga dinámica (kg) 40
350	750.3501S
400	750.4001S
450	750.4501S
500	750.5001S
550	750.5501S
600	750.6001S

2 Juego de perfil

Altura del perfil (mm) 177

Largo nominal NL (mm)	Color TS-M | OG-M | PS-M | SW-M	INGL
350	2 x 770C3502S	770C3502I
400	2 x 770C4002S	770C4002I
450	2 x 770C4502S	770C4502I
500	2 x 770C5002S	770C5002I
550	2 x 770C5502S	770C5502I
600	2 x 770C6002S	770C6002I

Consta de:

2a	1 x	Perfiles izquierdo/derecho
2b	2 x	Elemento de identificación de la marca, estampado con el logotipo de Blum, a partir de 1000 piezas con impresión individual
2c	2 x	Tapas

3 Adaptador trasera izquierdo/derecho

Color	Material		Ref.
TS-M | OG-M | PS-M | SW-M | NI	Acero	2 x	ZB7C000S

4 Fijación frontal

Modo de fijación		Ref.
Tornillos	4 x	ZF7C7002
EXPANDO	4 x	ZF7C70E2
EXPANDO T	4 x	ZF7C70T2

EXPANDO T adecuado para frentes delgados – véanse las indicaciones en la página

Alternativa a 4

4a Fijación frontal

Modo de fijación		Ref.
Tornillos	8 x	ZF7M7002
EXPANDO	8 x	ZF7M70E2
EXPANDO T	8 x	ZF7M70T2

EXPANDO T adecuado para frentes delgados – véanse las indicaciones en la página

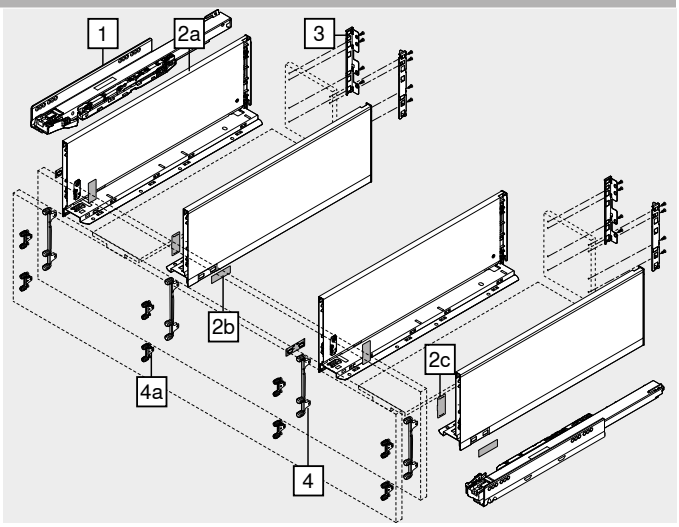

Accesorios

– Tornillo aglomerado

Ø (mm)	Longitud (mm)	Ref.
3.5	15	609.1500
3.5	17	609.1700

Para fijación frontal

– Tornillo de fijación

Ø (mm)	Longitud (mm)	Ref.
4	15	61D.1500

Para unir el adaptador con la trasera de madera y el perfil con el fondo de cajón

Para lograr un montaje óptimo, le recomendamos que use tornillos de cabeza plana

Color		Color	
TS-M	Negro terra mate	SW-M	Blanco seda mate
OG-M	Gris orión mate	INGL	Acero inoxidable (inox) antihuellas
PS-M	Plata polar mate	NI	Niquelado

Cacerolero – altura C

Webcode
DQBS6M

Planificación

Espacio ocupado en el cuerpo

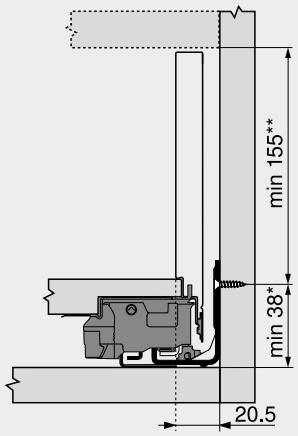

* +1 mm si las guías de cuerpo se instalan antes de montar el cuerpo
** Incl. 2 mm Ajuste de la inclinación

Cotas de montaje – frente – versión para atornillar

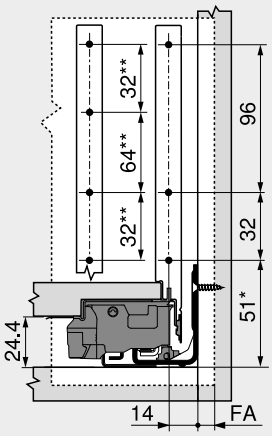

FA Recubrimiento del frente
* +1 mm si las guías de cuerpo se instalan antes de montar el cuerpo
** Alternativa 4a

Cotas de taladrado – frente – montaje EXPANDO

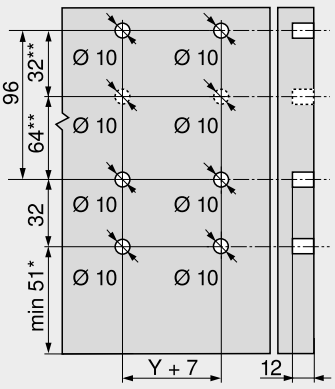

* +1 mm si las guías de cuerpo se instalan antes de montar el cuerpo
** Alternativa 4a

Cotas de montaje – trasera

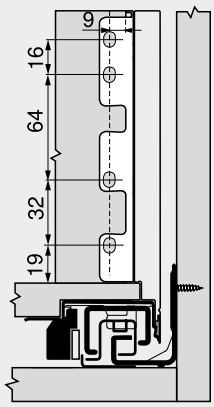

Distancia entre orificios – guías de cuerpo

Guía de cuerpo de mueble 750 – 40 kg
Largo nominal NL (mm)

350
400 | 450 | 500
550 | 600

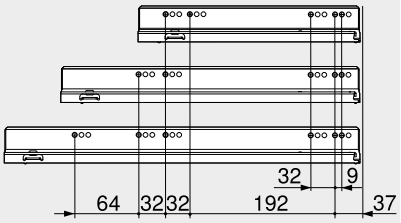

Prof. interior cuerpo del mueble LT mín. = largo nominal NL + 3 mm

Corte – tableros aglo de 16 mm

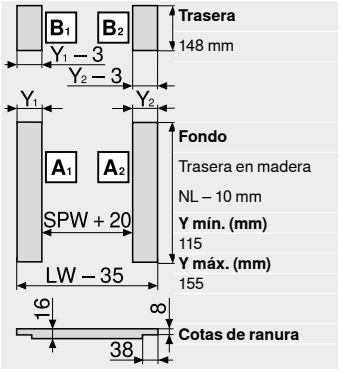

Trasera
148 mm
Fondo
Trasera en madera
NL – 10 mm
Y mín. (mm)
115
Y máx. (mm)
155
Cotas de ranura

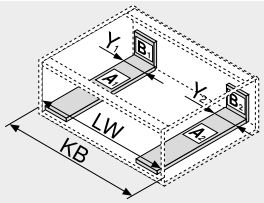

KB Ancho de cuerpo de mueble
LW Ancho interior cuerpo de mueble
NL Largo nominal
SPW Ancho interior entre los perfiles interiores

Cotas de taladrado – fondo del cajón

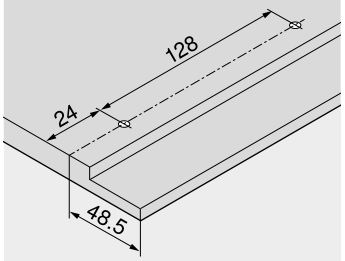

Indicaciones en la página

Visión general – LEGRABOX	205	Visión general – TIP-ON BLUMOTION para LEGRABOX	249	Para más información técnica	662
Visión general – SERVO-DRIVE para LEGRABOX | TANDEMBOX	321	Visión general – TIP-ON para LEGRABOX	255	**Montaje, desmontaje y ajuste**	
Sistema de fijación para frentes delgados – EXPANDO T	554	Visión general – AMBIA-LINE para LEGRABOX	503		
Recomendación de montaje y exención de responsabilidad – EXPANDO T	555	CABLOXX	552	Short-URL	
		Accesorios	243	www.blum.com/a310	
		Fijación guías de cuerpo de mueble	247		
		Visión general – ayudas de montaje	561		

Cacerolero – C – adaptador

Webcode
DQCYEM

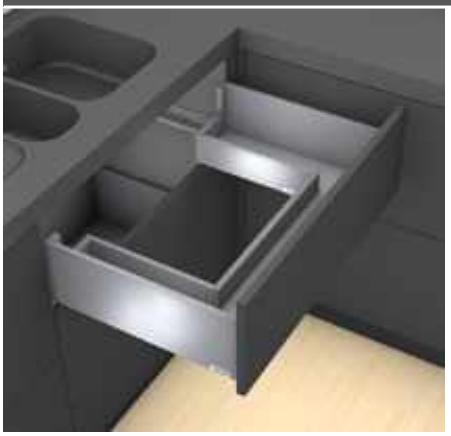

- Con adaptador para un óptimo aprovechamiento del espacio de almacenamiento
- Perfiles de acero y acero inoxidable
- Interior y exterior rectos
- Perfil delgado de 12.8 mm
- Deslizamiento ultraligero sincronizado
- Con **BLUMOTION S** integrado y conmutable para cierre suave y silencioso, combinable con **SERVO-DRIVE** o **TIP-ON BLUMOTION**
- Montaje del frontal sin herramientas
- Ajuste en 3 dimensiones del frente en el perfil

Espacio ocupado

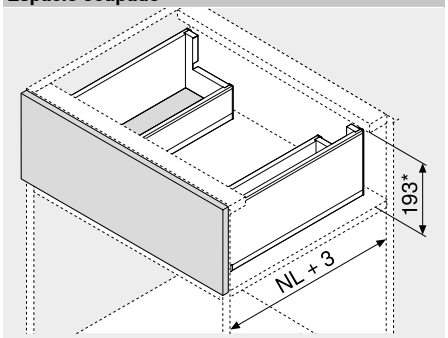

NL Largo nominal
* Incl. 2 mm Ajuste de la inclinación

Información de pedido

1 — **Guías de cuerpo de mueble izquierda/derecha**

BLUMOTION S

Largo nominal NL (mm)	Capacidad de carga dinámica (kg) 40	70
450	750.4501S	753.4501S
500	750.5001S	753.5001S
550	750.5501S	753.5501S
600	750.6001S	753.6001S
650		753.6501S

2 — **Juego de perfiles exteriores**

Altura del perfil (mm) 177

Largo nominal NL (mm)	Color TS-M | OG-M | PS-M | SW-M	INGL
450	770C4502S	770C4502I
500	770C5002S	770C5002I
550	770C5502S	770C5502I
600	770C6002S	770C6002I
650	770C6502S	770C6502I

Consta de:

2a	1 x	Perfiles izquierdo/derecho
2b	2 x	Elemento de identificación de la marca, estampado con el logotipo de Blum, a partir de 1000 piezas con impresión individual
2c	2 x	Tapas

3 — **Trasera en acero con forma de L izquierda/derecha**

Color	Material	Ref.
TS-M | OG-M | PS-M | SW-M	Acero	ZB7C129S.6S

4 — **Fijación frontal**

Modo de fijación		Ref.
Tornillos	2 x	ZF7C7002
EXPANDO	2 x	ZF7C70E2
EXPANDO T	2 x	ZF7C70T2

EXPANDO T adecuado para frentes delgados – véanse las indicaciones en la página

Alternativa a 4

4a — **Fijación frontal**

Modo de fijación		Ref.
Tornillos	4 x	ZF7M7002
EXPANDO	4 x	ZF7M70E2
EXPANDO T	4 x	ZF7M70T2

EXPANDO T adecuado para frentes delgados – véanse las indicaciones en la página

4b — **Fijación frontal**

Modo de fijación		Ref.
Tornillos	2 x	ZF7M7002
EXPANDO	2 x	ZF7M70E2

Color		Color	
TS-M	Negro terra mate	SW-M	Blanco seda mate
OG-M	Gris orión mate	INGL	Acero inoxidable (inox) antihuellas
PS-M	Plata polar mate	NI	Niquelado

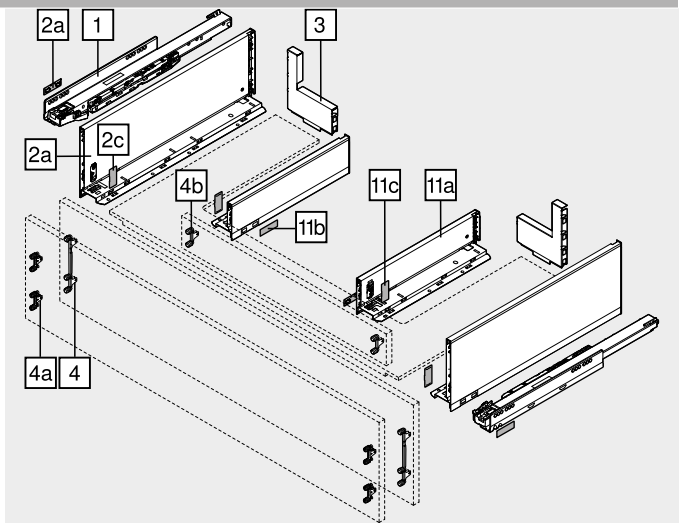

11 — **Juego de perfiles interiores**

Altura del perfil (mm) 90.5

Largo nominal NL (mm)	Color TS-M | OG-M | PS-M | SW-M	INGL
300	770M3002S	770M3002I
350	770M3502S	770M3502I
400	770M4002S	770M4002I
450	770M4502S	770M4502I
500	770M5002S	770M5002I

Consta de:

11a	1 x	Perfiles izquierdo/derecho
11b	2 x	Elemento de identificación de la marca, estampado con el logotipo de Blum, a partir de 1000 piezas con impresión individual
11c	2 x	Tapas

Nuestra recomendación para un correcto aprovechamiento del espacio de almacenamiento
Largo nominal NL de perfiles exteriores (n.° 2) – largo nominal NL de perfiles interiores (n.° 11) = mín. 150 mm

Accesorios

– — **Tornillo aglomerado**

Ø (mm)	Longitud (mm)	Ref.
3.5	15	609.1500
3.5	17	609.1700

Para fijación frontal

– — **Tornillo de fijación**

Ø (mm)	Longitud (mm)	Ref.
4	15	61D.1500

Para unir el adaptador con la trasera de madera y el perfil con el fondo de cajón

Para lograr un montaje óptimo, le recomendamos que use tornillos de cabeza plana

Cacerolero – C – adaptador

Webcode DQCYEM

Planificación

Espacio ocupado en el cuerpo

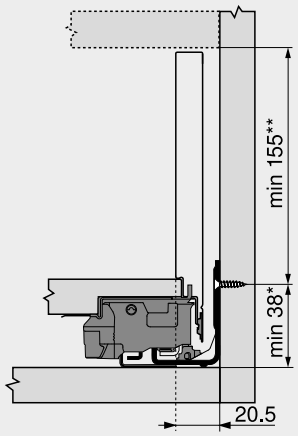

* +1 mm si las guías de cuerpo se instalan antes de montar el cuerpo
** Incl. 2 mm Ajuste de la inclinación

Cotas de montaje – frente – versión para atornillar

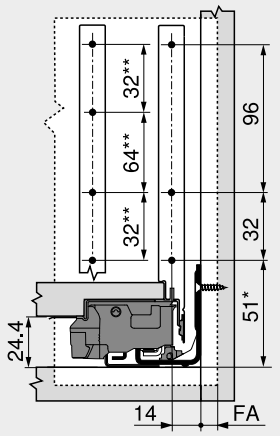

FA Recubrimiento del frente
* +1 mm si las guías de cuerpo se instalan antes de montar el cuerpo
** Alternativa 4a

Cotas de taladrado – frente – montaje EXPANDO

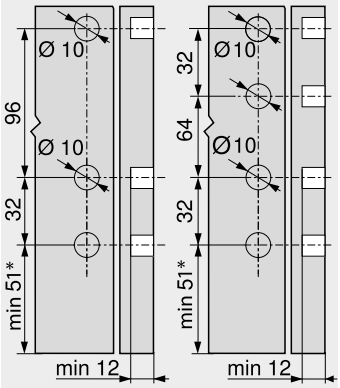

4 4a
* +1 mm si las guías de cuerpo se instalan antes de montar el cuerpo

Cotas de montaje – adaptador

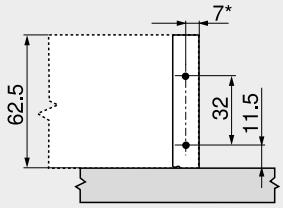

* +1.5 mm con ZF7M70E2

Distancia entre orificios – guías de cuerpo

Guía de cuerpo de mueble 750 – 40 kg
Largo nominal NL (mm)

450 | 500

550 | 600

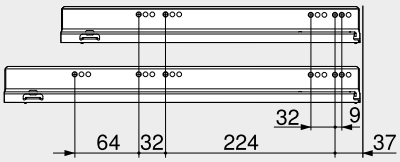

Corte – tableros aglo de 16 mm

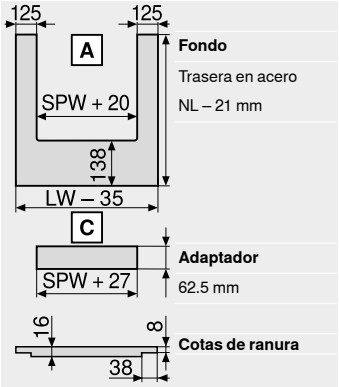

Fondo
Trasera en acero
NL – 21 mm

Adaptador
62.5 mm

Cotas de ranura

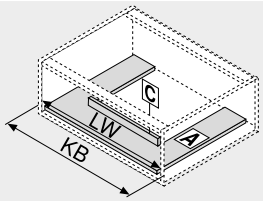

KB Ancho de cuerpo de mueble
LW Ancho interior cuerpo de mueble
NL Largo nominal
SPW Ancho interior entre los perfiles interiores
* +3 mm con ZF7M70E2

Guía de cuerpo de mueble 753 – 70 kg
Largo nominal NL (mm)

450

500 | 550 | 600

650

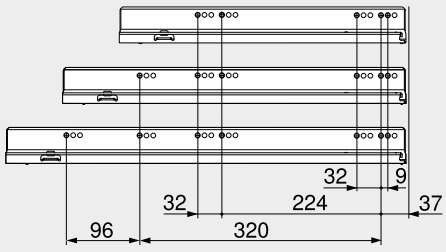

Prof. interior cuerpo del mueble LT mín. = largo nominal NL + 3 mm

Cotas de taladrado – fondo del cajón

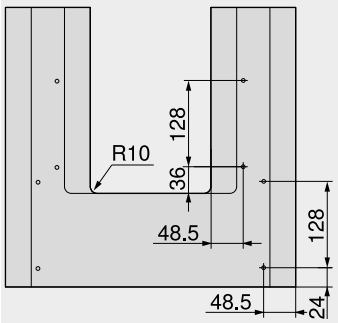

Indicaciones en la página

Visión general – LEGRABOX	205	Visión general – TIP-ON BLUMOTION para LEGRABOX	249	Para más información técnica	662
Visión general – SERVO-DRIVE para LEGRABOX | TANDEMBOX	321	Visión general – TIP-ON para LEGRABOX	255	**Montaje, desmontaje y ajuste**	
Sistema de fijación para frentes delgados – EXPANDO T	554	Visión general – AMBIA-LINE para LEGRABOX	503		
Recomendación de montaje y exención de responsabilidad – EXPANDO T	555	CABLOXX	552	Short-URL	
		Accesorios	243	www.blum.com/a310	
		Fijación guías de cuerpo de mueble	247		
		Visión general – ayudas de montaje	561		

SPACE TOWER

Webcode
DQGQ7Y



- El armario despensa flexible con caceroleros interiores; con estantes y cajones interiores en la zona superior
- Acceso cómodo desde tres lados
- Los módulos extraíbles de apertura individual permiten ver todo el contenido y extraerlo cómodamente hacia arriba
- Mínimos esfuerzos para su accionamiento incluso en módulos extraíbles con cargas pesadas
- Las paredes traseras y laterales altas garantizan un almacenamiento seguro
- Las divisiones interiores AMBIA-LINE procuran orden y visibilidad a los módulos extraíbles
- Las dimensiones del cuerpo se pueden realizar de manera flexible



Información de pedido

Recomendaciones de uso	Página
Cajón interior – M	212
Cacerolero interior – elemento de inserción – C	220
AMBIA-LINE para LEGRABOX	507
Bisagra CLIP top BLUMOTION 155°	86

Recomendación
Ancho cuerpo de mueble KB (mm)
275–1200

Planificación

Ayuda para planificación y pedidos

Short-URL
www.blum.com/planningtools

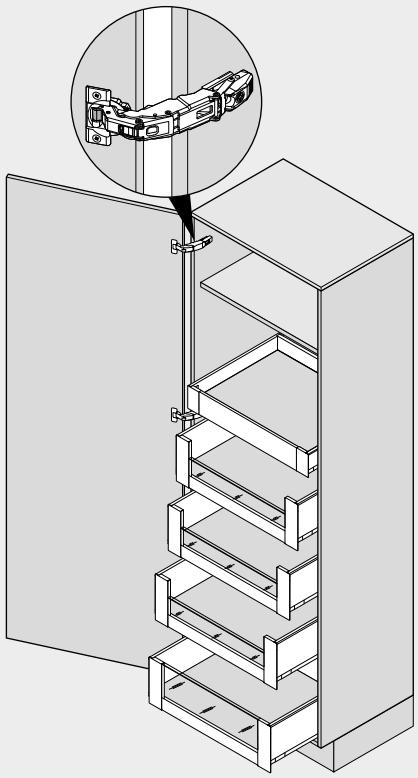

Indicaciones en la página

Visión general – LEGRABOX	205	Visión general – BLUMOTION para puertas	171	**Montaje, desmontaje y ajuste**	
Visión general – SERVO-DRIVE para LEGRABOX | TANDEMBOX	321	Accesorios	243		
Visión general – TIP-ON BLUMOTION para LEGRABOX	249	Visión general – ayudas de montaje	561	**Short-URL**	
Visión general – TIP-ON para LEGRABOX	255	Para más información técnica	662	**www.blum.com/a310**	
Visión general – AMBIA-LINE para LEGRABOX	503				
Bisagra CLIP top BLUMOTION 155°	86				

SPACE TOWER

Webcode
DQGQ7Y

Planificación

Recomendación

Posicionamiento en el cuerpo

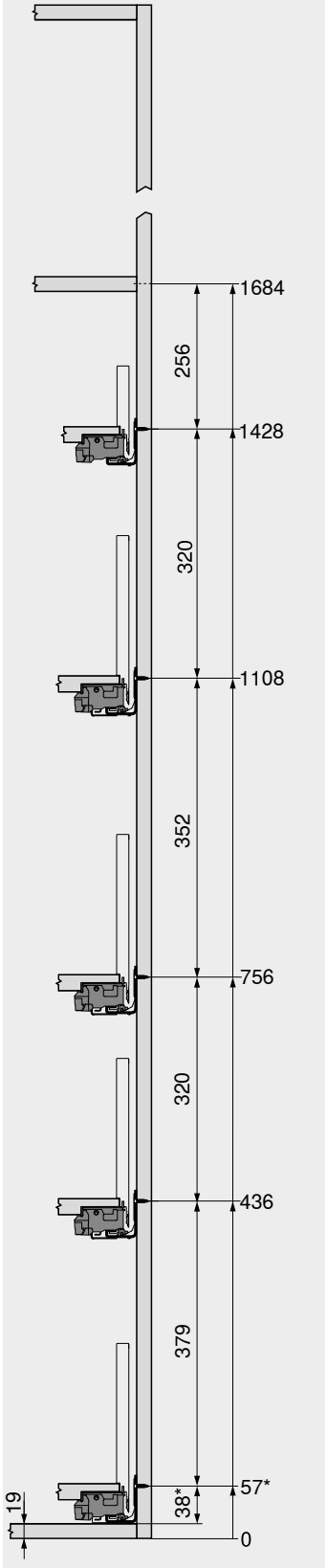

Cotas de taladrado – frente

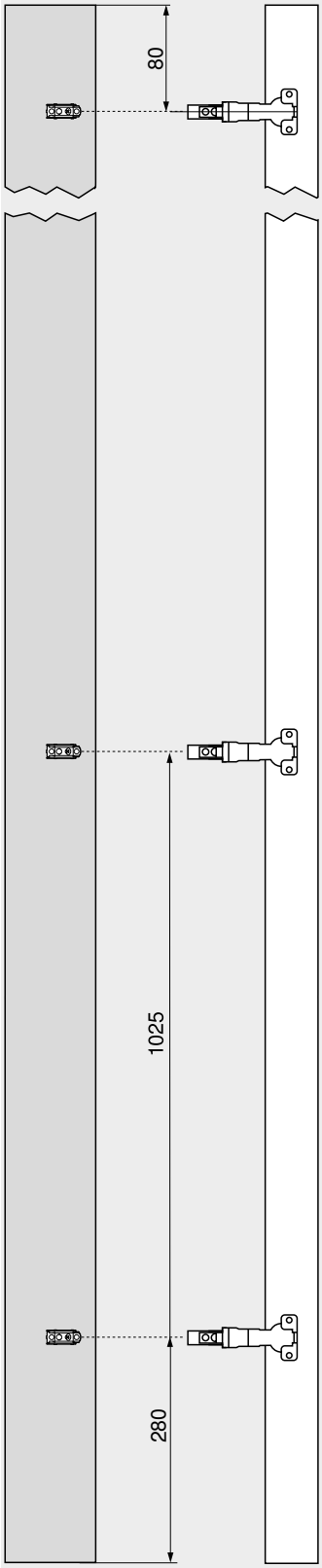

Cotas de taladrado – frente

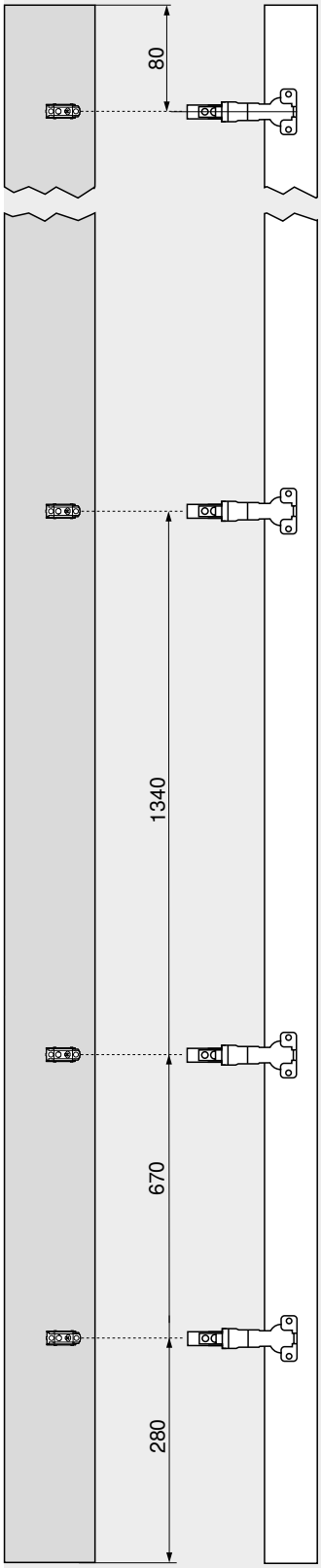

En los armarios altos es muy práctico un estante, que al estar situado en el nivel superior puede verse muy bien desde delante

El cajón interior facilita el acceso lateral. Si se utiliza el cajón interior con una trasera más alta, los artículos guardados no pueden caerse hacia atrás

El posicionamiento a diferentes alturas de los módulos extraíbles en el armario permite que los artículos altos tales como botellas o paquetes de cereales tengan espacio suficiente en el interior

La bisagra CLIP top BLUMOTION 155° sin entrada de la puerta permite aprovechar de manera óptima el ancho del cuerpo

Si la bisagra se monta por encima del módulo extraíble más bajo, este puede colocarse en la posición más baja. De este modo se aprovecha hasta el último centímetro como espacio de almacenaje

* +1 mm si las guías de cuerpo se instalan antes de montar el cuerpo

Indicaciones en la página

Número de bisagras 670

SPACE TWIN

Webcode
DQGTQM



- Solución estable gracias a sus guías de cuerpo de mueble desplazadas en diagonal
- Con **BLUMOTION S** integrado para lograr que los cajones se cierren de forma suave y silenciosa
- Alta capacidad de carga dinámica de 20 kg por armario inferior
- Ancho de cuerpo de mueble KB 200 mm

Espacio ocupado

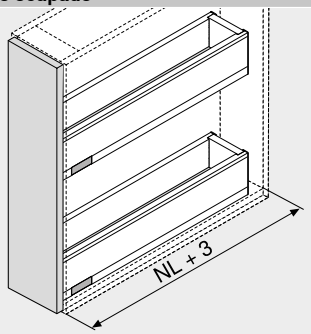

NL Largo nominal

Información de pedido

Recomendaciones de uso	Página
Cajón – M	210
Cajón – K	214
Cacerolero – altura C	218

Ancho cuerpo de mueble KB (mm)
200

Indicaciones en la página

Visión general – LEGRABOX	205
Accesorios	243
Visión general – ayudas de montaje	561
Para más información técnica	662

Montaje, desmontaje y ajuste

Short-URL
www.blum.com/a310

SPACE TWIN

Webcode
DQGTQM

Planificación

Espacio ocupado en el cuerpo

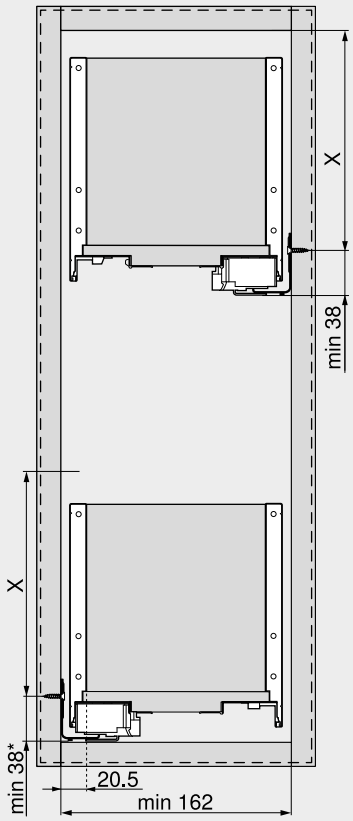

Altura de montaje	X (mm)
M	68
K	106
C	155

* +1 mm si las guías de cuerpo se instalan antes de montar el cuerpo

Cotas de montaje – frente

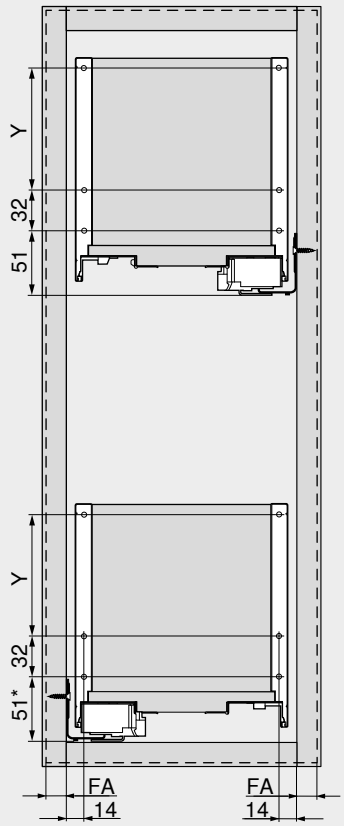

Altura de montaje	Altura de perfil	Y (mm)
M	M	–
K	K	–
C	C	96

FA Recubrimiento del frente

* +1 mm si las guías de cuerpo se instalan antes de montar el cuerpo

Elementos de inserción en vidrio



- Se pueden generar diseños únicos en su interior
- Color: transparente
- Material: vidrio

Información de pedido

LEGRABOX pure | LEGRABOX free

7 Elemento de inserción de vidrio bajo (para cacerolero interior delantero)

Color: Transparente

Ancho cuerpo de mueble KB (mm)	Espesor de lateral de cuerpo (mm) 15/16	18/19
450	ZE7V338G	ZE7V332G
600	ZE7V488G	ZE7V482G
900	ZE7V788G	ZE7V782G
1200	ZE7V1088G	ZE7V1082G

Consta de:
7 1 x Elementos de inserción en vidrio

7 Elemento de inserción de vidrio alto (para cacerolero interior delantero)

Color: Transparente

Ancho cuerpo de mueble KB (mm)	Espesor de lateral de cuerpo (mm) 15/16	18/19
450	ZE7W338G	ZE7W332G
600	ZE7W488G	ZE7W482G
900	ZE7W788G	ZE7W782G
1200	ZE7W1088G	ZE7W1082G

Consta de:
7 1 x Elementos de inserción en vidrio

9a Elementos de inserción de vidrio (lateral)

Largo nominal NL (mm)	Color Transparente
350	ZE7S238G
400	ZE7S288G
450	ZE7S338G
500	ZE7S388G
550	ZE7S438G
600	ZE7S488G
650	ZE7S538G

Consta de:
9a 2 x Elementos de inserción en vidrio

Accesorios

– Seguro de transporte – elemento de inserción (lateral)

Color	Material	Ref.
Amarillo	Plástico	780C0009

Para el transporte con elemento de inserción premontado (lateral)

Planificación

Corte – elementos de inserción

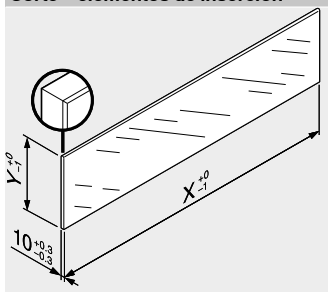

Elementos de inserción	X (mm)	Y (mm)
Bajo	LW – 80	70
Alto	LW – 80	138
Lateral	NL – 112	138

LW Ancho interior cuerpo de mueble
NL Largo nominal

En combinación con LEGRABOX | TANDEMBOX basándose en las dimensiones predeterminadas no se requiere una "prueba de impacto para componentes de vidrio verticales."según la normativa (DIN EN 14749 de junio de 2016). Para el cumplimiento de la normativa no es necesario un cristal de seguridad.
Para instalar el elemento se requiere de un canto biselado de 1 mm ±0.5 mm.

Indicaciones en la página

Visión general – LEGRABOX	205
Accesorios	243
Visión general – ayudas de montaje	561
Para más información técnica	662

Montaje, desmontaje y ajuste

Short-URL
www.blum.com/a310

Trasera en acero

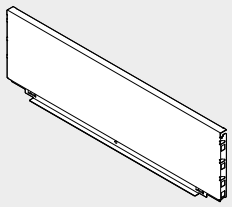

- Para LEGRABOX
- Color: negro terra mate | gris orión mate | plata polar mate | blanco seda mate
- Material: acero

Información de pedido

Altura de la trasera	Ref.
N	☎ ZB7NxxxS.6
M	☎ ZB7MxxxS.6
K	☎ ZB7KxxxS.6
C	☎ ZB7CxxxS.6
F	☎ ZB7FxxxS.6

Planificación

Cálculo de la anchura

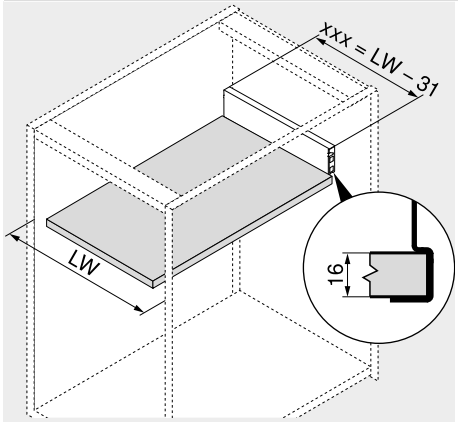

xxx = LW – 31

Ejemplo
Altura de trasera M
LW = 567 mm
536 mm = 567 – 31 mm
Pedido
ZB7M536S.6

xxx	Anchura pared trasera
LW	Ancho interior cuerpo de mueble

Corte – tableros aglo de 16 mm

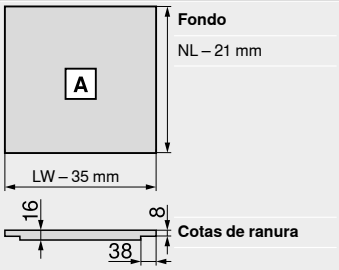

NL	Largo nominal
LW	Ancho interior cuerpo de mueble

Estabilizador del fondo/frente

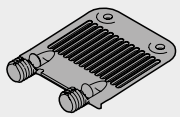

- Para apoyar fondos anchos de cajones
- Recomendación:
  Ancho del cuerpo KB > 900 mm: 1 pieza

Información de pedido

Modo de fijación	Color	Ref.
EXPANDO	RAL 7037 gris polvo	Z96.10E1

Planificación

Espacio ocupado en el cuerpo

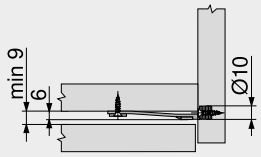

Cotas de taladrado – frente

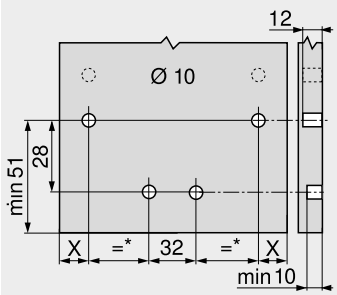

X = 14 mm + FA

FA	Recubrimiento del frente
*	Mín. 72 mm

Estabilizador del fondo/frente para frentes delgados

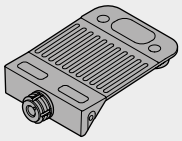

- Para estabilizar frentes y fondos de cajón anchos
- Refuerza la unión entre el fondo del cajón y el frente
- Recomendación:
  Ancho de cuerpo KB > 600 mm: 1 pieza
  Ancho de cuerpo KB > 900 mm: 2 piezas
  Altura del frente FH > 380 mm: 1 pieza

Información de pedido

Modo de fijación	Color	Ref.
EXPANDO T	RAL 7037 gris polvo	Z96.00T1

Indicaciones en la página

Sistema de fijación para frentes delgados – EXPANDO T	554
Recomendación de montaje y exención de responsabilidad – EXPANDO T	555

Planificación

Espacio ocupado en el cuerpo

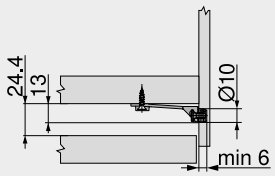

Cotas de taladrado – frente

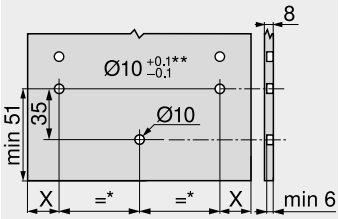

X = 14 mm + FA

FA	Recubrimiento del frente
*	Mín. 80 mm
**	Piedra y cerámica +0.2/–0.1 mm

Estabilizadores laterales

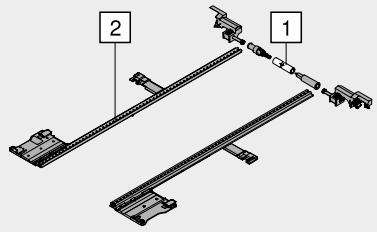

- Estabilizador adicional para módulos extraíbles super anchos
- Recomendación: ancho cuerpo de mueble KB 900–1400 mm
- Varilla de aluminio adecuada para KB hasta 1400 mm, para cortar a medida
- No se requiere espacio ocupado adicional hacia abajo
- Adecuado para el uso con BLUMOTION | SERVO-DRIVE | TIP-ON BLUMOTION | TIP-ON

Espacio ocupado

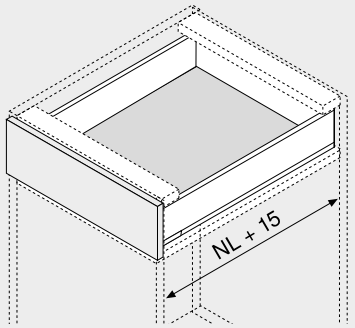

NL	Largo nominal

Información de pedido

Estabilizadores laterales



Largo nominal NL (mm)	Ref.
270–400	ZS7M400LU
450–650	ZS7M650LU

Corte

1	Ancho interior cuerpo de mueble LW – 295 mm
2	Largo nominal NL + 10 mm

Indicaciones en la página

Visión general – LEGRABOX	205
Visión general – ayudas de montaje	561
Para más información técnica	662

Soporte fijo

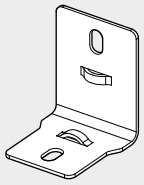

- Utilización con una cota de corte uniforme del fondo del cajón con traseras en madera o en acero
- Permite la combinación de un fondo de cajón para traseras de acero con una trasera en madera
- Unión de trasera en madera o adaptador y fondo del cajón para más estabilidad

Información de pedido	
Descripción	**Ref.**
Soporte fijo	ZB7A0008

Tornillos de fijación — Ø 4.0 mm

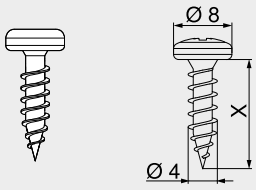

- Para unir el adaptador con la trasera de madera y el perfil con el fondo de cajón
- Ø 4 mm
- Color: niquelado
- Material: acero

Información de pedido	
X (mm)	**Ref.**
15.0	61D.1500

Tornillos aglo — Ø 3.5 mm

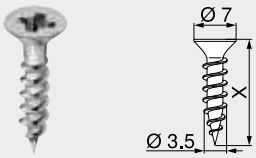

- Ø 3.5 mm
- Color: niquelado
- Material: acero

Información de pedido	
X (mm)	**Ref.**
15.0	609.1500
17.0	609.1700

Tornillos Euro — Ø 6.0 mm

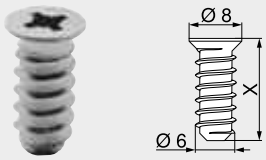

- Ø 6 mm
- Diámetro de taladrado Ø 5 mm
- Color: niquelado
- Material: acero

Información de pedido	
X (mm)	**Ref.**
10.0	661.1000.HG
11.5	661.1150.HG
13.0	661.1300.HG
14.5	661.1450.HG
20.0	661.2000.HG

Broca de centrar



- Ø 2.7 mm, largo de la broca 70 mm
- Para el taladro previo de tornillos aglo Ø 3.5 mm
- Profundidad de taladrado hasta 8 mm
- Material: acero, templado

Información de pedido	
Descripción	**Ref.**
Broca de centrar	M01.ZZ03.01
Broca de recambio	M01.ZZB3

Amortiguador autoadhesivo

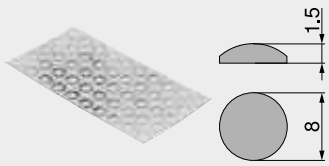

- Para armortiguar ruidos
- Color: blanco natural
- Material: plástico

Información de pedido	
Descripción	**Ref.**
Amortiguador autoadhesivo	993.710

Amortiguador taladro

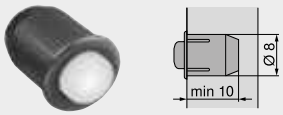

- Para armortiguar ruidos
- Juego del frente 2 mm
- En dos piezas
- Color: RAL 9006 gris
- Material: plástico

Información de pedido	
Descripción	**Ref.**
Amortiguador taladro	993.706

Destornillador en cruz



- PZ (Pozi) tamaño 2
- Largo de hoja 100 mm
- Largo total 200 mm
- Mango de color naranja con impresión Blum
- Color: negro/naranja
- Material: plástico/acero

Información de pedido	
Descripción	**Ref.**
Destornillador en cruz	303.756.1

Destornillador plano



- Tamaño 1.0 x 5.5 mm
- Largo de hoja 125 mm
- Largo total 225 mm
- Mango de color naranja con impresión Blum
- Color: negro/naranja
- Material: plástico/acero

Información de pedido	
Descripción	**Ref.**
Destornillador plano	314.928.1

Destornillador TORX



- TORX tamaño 20 (T20)
- Mango de color naranja con impresión Blum
- Color: negro/naranja
- Material: plástico/acero

Información de pedido		
Largo total (mm)	**Largo de hoja (mm)**	**Ref.**
100	35	623.882.2
210	100	209.093.7

Guía de cuerpo de mueble 750 – 40 kg

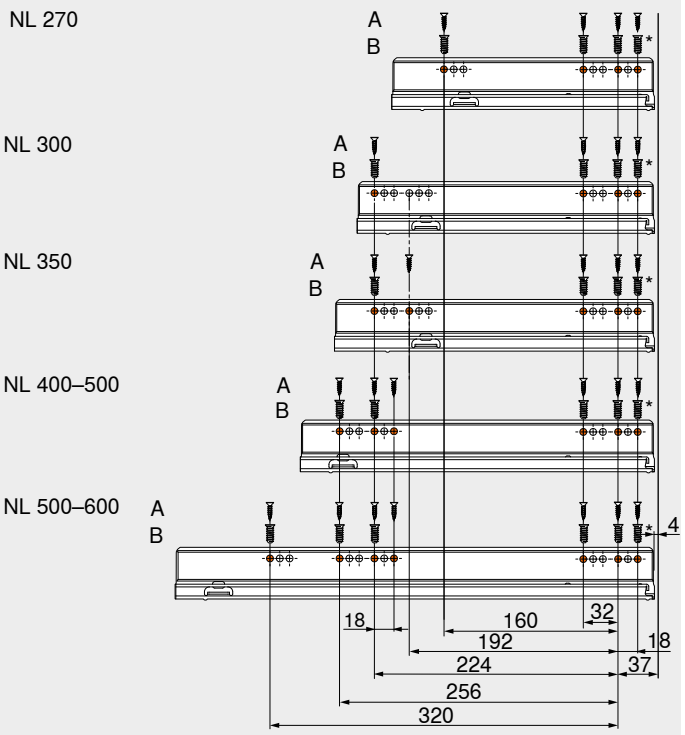

NL	Largo nominal
A	Tornillo aglo Ø 4 x 15 mm
B	Tornillos EURO, Art. Nr. 661.1450.HG
*	Puede reemplazarse por tornillo aglo Ø 4 x 15 mm

Guía de cuerpo de mueble 753 – 70 kg

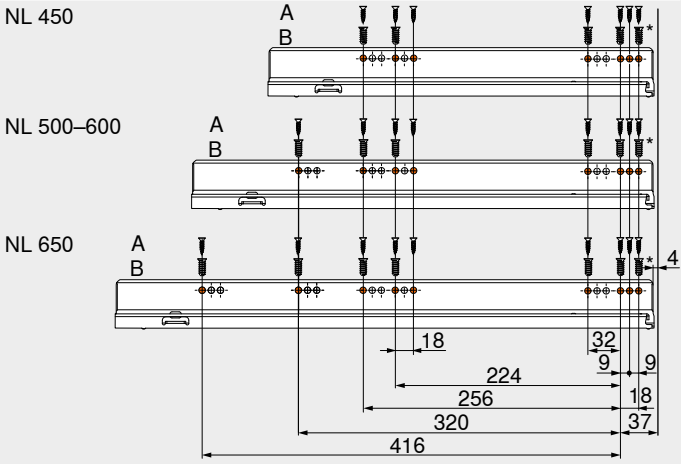

NL	Largo nominal
A	Tornillo aglo Ø 4 x 15 mm
B	Tornillos EURO, Art. Nr. 661.1450.HG
*	Puede reemplazarse por tornillo aglo Ø 4 x 15 mm

Dos funciones, una combinación fascinante

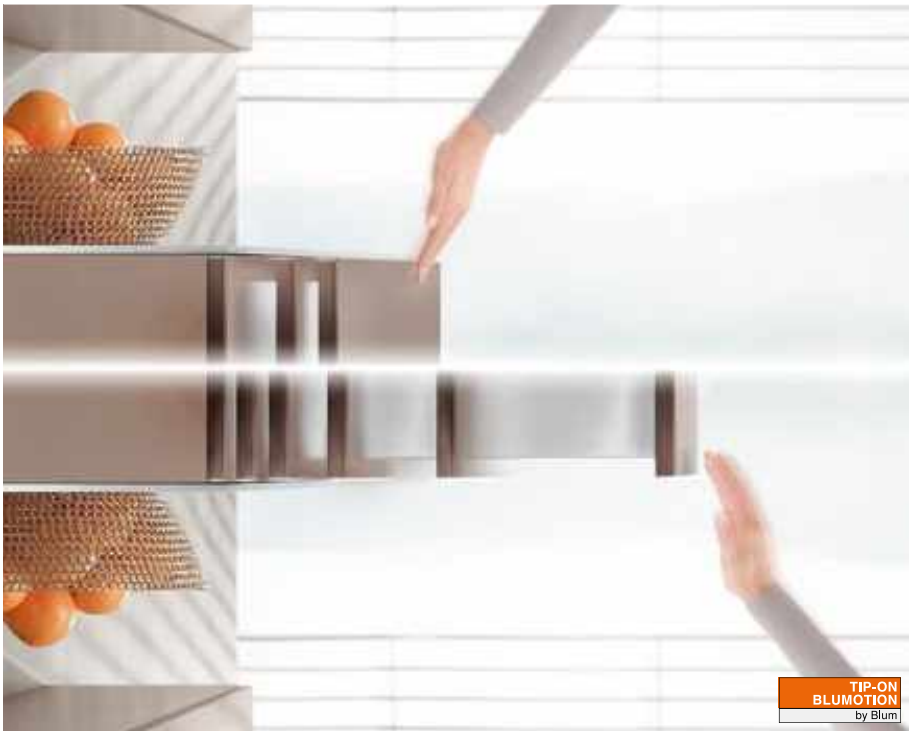

TIP-ON BLUMOTION para LEGRABOX combina las ventajas del sistema mecánico de apertura asistida TIP-ON con la probada amortiguación BLUMOTION para un cierre suave y silencioso, de modo completamente mecánico.

Mediante un área de activación de gran superficie, TIP-ON BLUMOTION garantiza una fascinante comodidad de uso en módulos extraíbles y cajones sin tiradores. Con ayuda de una sincronización opcional, el área de activación puede ampliarse adicionalmente.







Apertura mediante un ligero contacto, deslizamiento ultraligero, cierre suave y silencioso: con la tecnología TIP-ON BLUMOTION, el movimiento se transforma en una experiencia de comodidad completamente armónica

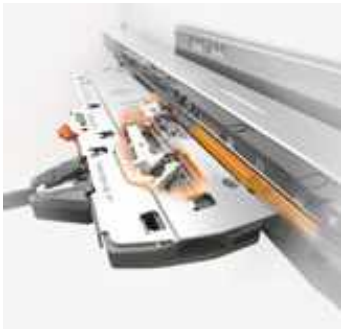

El proceso de movimiento se facilita de manera totalmente mecánica



Juego reducido del frente
TIP-ON BLUMOTION se puede ajustar para tener un juego reducido del frente de 2.5 mm

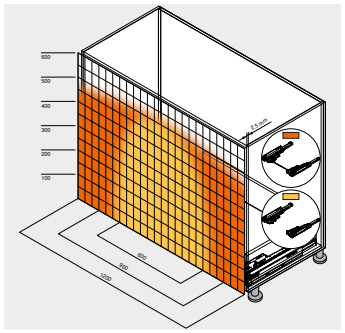

Distancia de reacción de gran superficie
Con ayuda de una sincronización opcional, el área de activación puede ampliarse adicionalmente. Se recomienda el uso general de una sincronización



Ajuste en 4 dimensiones
Con el ajuste en 4 dimensiones se obtiene un juego de puerta preciso. El ajuste en profundidad está integrado y se realiza sin herramientas mediante una rueda de ajuste



Montaje sencillo y sin herramientas
Al igual que todos los demás componentes, la unidad TIP-ON BLUMOTION puede montarse sin herramientas

Sistemas box


Foto simbólica

Visión general – sistemas box 203
► LEGRABOX 204
► TIP-ON para LEGRABOX 254
► SERVO-DRIVE para LEGRABOX | TANDEMBOX 320

Aplicaciones	kg	Webcode	Página
►► Aplicaciones			
TIP-ON BLUMOTION	40 70		250


Foto simbólica

kg Capacidad de carga dinámica

►► Accesorios

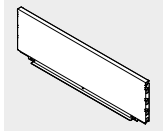
Foto simbólica

Trasera en acero 243
Estabilizador del fondo/frente 243
Estabilizador del fondo/frente para frentes delgados 244
Estabilizadores laterales 244
Soporte fijo 245
Tornillos 245
Broca de centrar 245
Amortiguador 245
Destornillador 246

►► Fijación guías de cuerpo de mueble

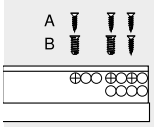

Foto simbólica

Guía de cuerpo de mueble 750 – 40 kg 252
Guía de cuerpo de mueble 753 – 70 kg 252

►► Montaje, desmontaje y ajuste


Foto simbólica

Montaje, desmontaje y ajuste

Short-URL
www.blum.com/a320

Pictogramas

Artículo disponible bajo petición

TIP-ON BLUMOTION

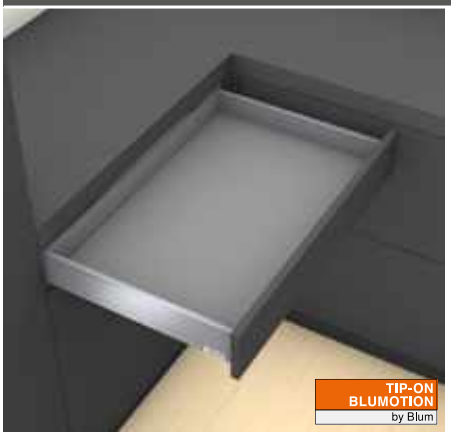

- Sistema mecánico de ayuda en la apertura TIP-ON combinado con BLUMOTION – para un cierre suave y silencioso
- Juego del frente 2.5 mm
- Ajuste en 4 dimensiones del frente
- Distancia de reacción de gran superficie
- Deslizamiento ultraligero sincronizado
- Sincronización a partir de ancho interior del cuerpo LW 245 mm

Información de pedido

1 Guías de cuerpo de mueble izquierda/derecha



BLUMOTION S

Largo nominal NL (mm)	Capacidad de carga dinámica (kg) 40	70
270	750.2701S	
300	750.3001S	
350	750.3501S	
400	750.4001S	
450	750.4501S	753.4501S
500	750.5001S	753.5001S
550	750.5501S	753.5501S
600	750.6001S	753.6001S
650		753.6501S

6.1 Juego de TIP-ON BLUMOTION



Largo nominal NL (mm)	Unidad	Guía de cuerpo de mueble (kg)	Peso (kg) [1]	Ref.
270–300	S0	40	≤ 10	T60L7040
270–300	S1	40	> 10–20	T60L7140
350–600	L1	40	≤ 20 [2]	T60L7340
350–600	L3	40	15–40 [2]	T60L7540
450–650	L5	70	35–70 [3]	T60L7570

Consta de:
6a 1 x Unidad TIP-ON BLUMOTION izquierda/derecha
6b 1 x Tope de arrastre de TIP-ON BLUMOTION izquierdo/derecho
6e 2 x Adaptador de sincronización TIP-ON BLUMOTION
Ancho interior cuerpo de mueble LW ≥ 294 mm
[1] Gama de peso recomendada (peso total del módulo extraíble) para una óptima función de cierre y apertura
[2] Solo se puede combinar con guía de cuerpo de 40 kg
[3] Recomendación: combinar solo con guía de cuerpo de mueble de 70 kg

6.2 Juego TIP-ON BLUMOTION para mueble fregadero



Largo nominal NL (mm)	Unidad	Guía de cuerpo de mueble (kg)	Peso (kg) [1]	Ref.
350–600	L1	40	≤ 20 [2]	T60L9340
350–600	L3	40	15–40	T60L9540

Consta de:
6c 1 x Unidad TIP-ON BLUMOTION izquierda/derecha
6d 1 x Tope de arrastre de TIP-ON BLUMOTION izquierdo/derecho
6e 2 x Adaptador de sincronización TIP-ON BLUMOTION
Ancho interior cuerpo de mueble LW ≥ 314 mm
[1] Gama de peso recomendada (peso total del módulo extraíble) para una óptima función de cierre y apertura
[2] Solo se puede combinar con guía de cuerpo de 40 kg

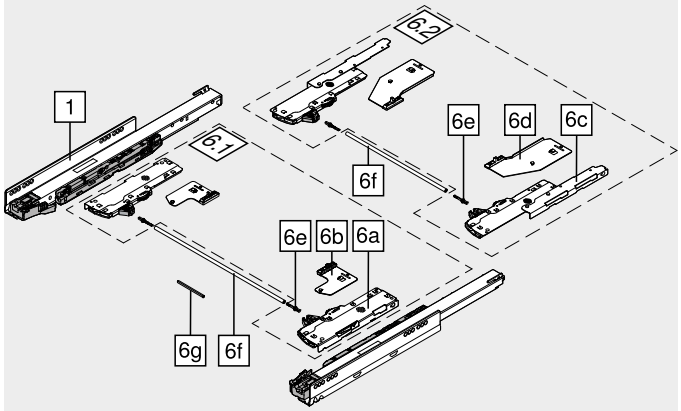

Ancho interior cuerpo de mueble LW ≥ 294 mm

6f Varilla TIP-ON BLUMOTION de sincronización



Versión	Color	Ref.
Redondo	Gris	T60.1125W

En combinación con 6e 2 x T60.000D
Adecuado para anchos interiores del cuerpo LW 1370 mm
Advertencia
Para un funcionamiento óptimo y una distancia de reacción ideal, se recomienda el uso general de una sincronización
Corte
6.1 Ancho interior cuerpo de mueble LW – 247 mm
6.2 Ancho interior cuerpo de mueble LW – 267 mm

Ancho interior cuerpo de mueble LW 245–293 mm

6g TIP-ON BLUMOTION-sincronización



Versión	Color	Ref.
Cuadrada	RAL 7035 gris luminoso	T60.300D

Corte
6.1 Ancho interior cuerpo de mueble LW – 221 mm

Accesorios

6e Adaptador de sincronización TIP-ON BLUMOTION



Versión	Color	Ref.
Simétrico	RAL 7035 gris luminoso	T60.000D

Ancho interior cuerpo de mueble LW ≥ 294 mm

– Calibre de juego del frente para TIP-ON BLUMOTION



Juego del frente FS (mm)	Color	Ref.
2.5	Naranja	65.5631

TIP-ON BLUMOTION

Planificación

Espacio ocupado en el cuerpo

Cajón | cacerolero

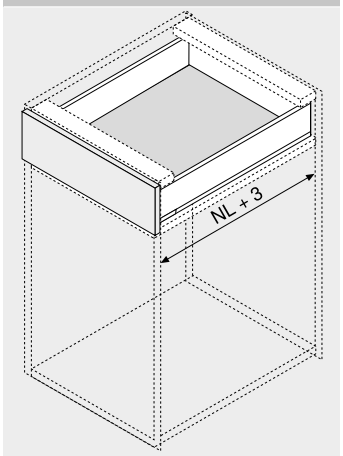

NL Largo nominal

Cajón interior | cacerolero interior

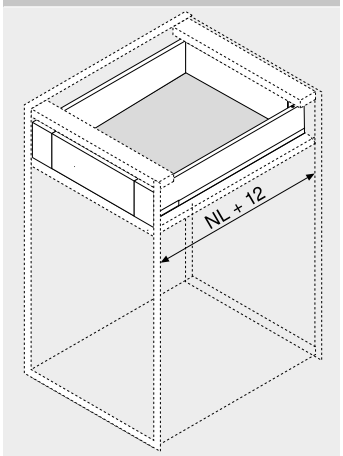

NL Largo nominal

Cajón | cacerolero

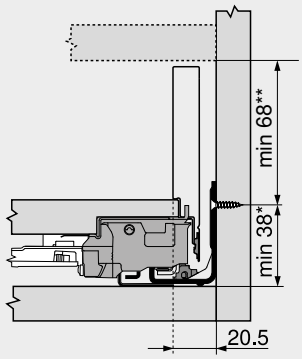

Altura M

* +1 mm si las guías de cuerpo se instalan antes de montar el cuerpo

** Incl. 2 mm Ajuste de la inclinación

Cajón interior | cacerolero interior

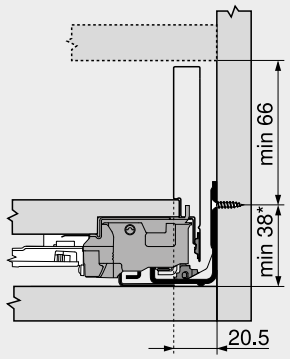

Altura M

* +1 mm si las guías de cuerpo se instalan antes de montar el cuerpo

TIP-ON BLUMOTION no se puede utilizar en combinación con el juego de tope de arrastre ZI7.0M07

Posición de atornillado – cajón interior | cacerolero interior

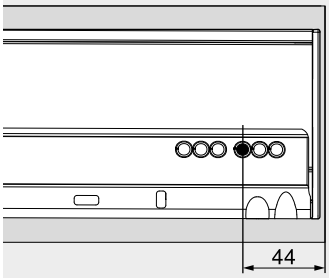

Variante 1

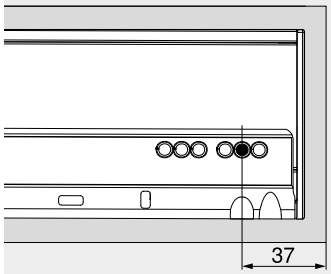

Variante 2

Base de zócalo

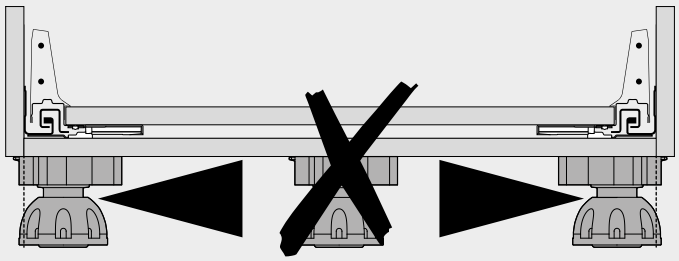

Distancia de reacción

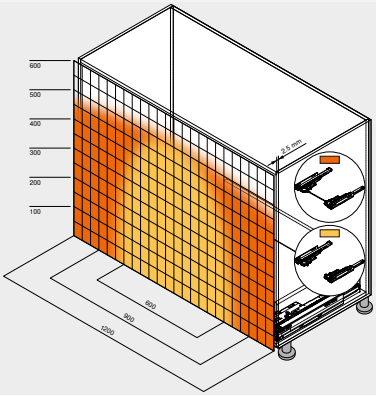

Distancia de reacción	
Con sincronización	
Sin sincronización	
Juego de frente mínimo (mm)	2.5

Con estabilizador del fondo/frente

Para un funcionamiento óptimo y una distancia de reacción ideal, se recomienda el uso general de una sincronización
Ejemplo para 750 – 40 kg | 753 – 70 kg, altura C, largo nominal NL 500 mm

Indicaciones en la página

Visión general – TIP-ON BLUMOTION para LEGRABOX	249	Visión general – ayudas de montaje	561
Visión general – LEGRABOX	205	Para más información técnica	662
Visión general – TIP-ON para LEGRABOX	255		
CABLOXX	552		
Accesorios	243		
Fijación guías de cuerpo de mueble	252		

Montaje, desmontaje y ajuste

Short-URL
www.blum.com/a320

Guía de cuerpo de mueble 750 – 40 kg

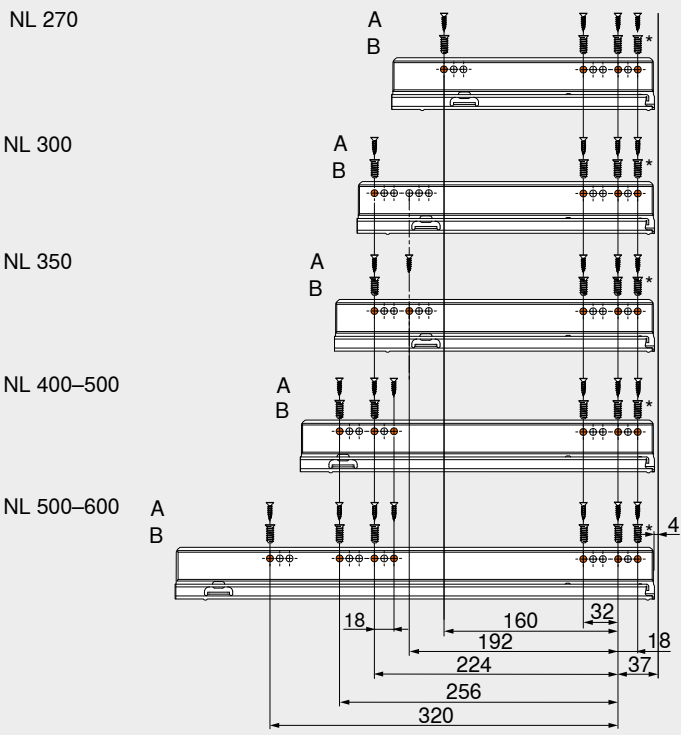

NL	Largo nominal
A	Tornillo aglo Ø 4 x 15 mm
B	Tornillos EURO, Art. Nr. 661.1450.HG
*	Puede reemplazarse por tornillo aglo Ø 4 x 15 mm

Guía de cuerpo de mueble 753 – 70 kg

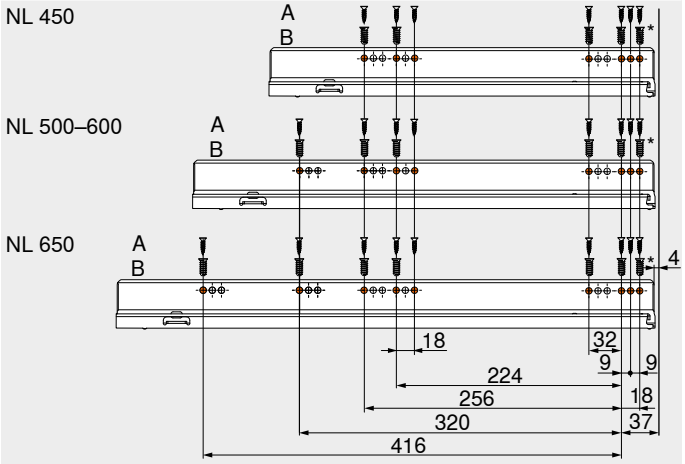

NL	Largo nominal
A	Tornillo aglo Ø 4 x 15 mm
B	Tornillos EURO, Art. Nr. 661.1450.HG
*	Puede reemplazarse por tornillo aglo Ø 4 x 15 mm

Apertura fácil mediante una ligera presión



Apertura fiable sin tiradores

Los frentes sin tiradores juegan siempre un papel fundamental en el diseño moderno de muebles. Con TIP-ON para LEGRABOX, el sistema mecánico de apertura asistida de Blum, los cajones y caceroleros sin tiradores se abren fácilmente mediante una ligera presión. Para cerrar basta con presionar suavemente.

Múltiples posibilidades de aplicación

La guía de cuerpo de mueble TIP-ON se puede usar para todas las aplicaciones de uso habitual: desde cuerpos de mueble estándar hasta soluciones especiales, como por ejemplo el mueble fregadero de Blum.



La función TIP-ON está integrada en la guía de cuerpo de mueble. Para un montaje sencillo y un manejo fácil

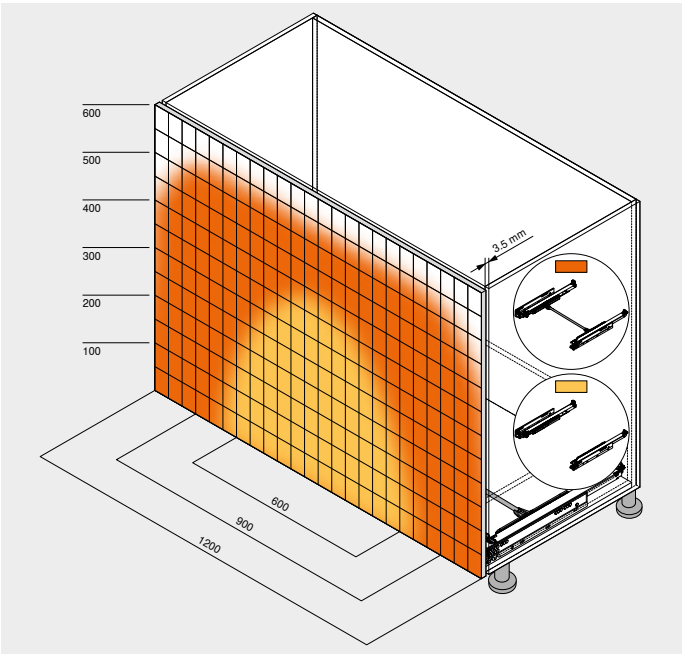

La sincronización opcional garantiza una apertura y un cierre seguros incluso en el caso de frentes anchos

Sistemas box


Foto simbólica

Visión general – sistemas box	203
► LEGRABOX	204
► TIP-ON BLUMOTION para LEGRABOX	248
► SERVO-DRIVE para LEGRABOX | TANDEMBOX	320

Aplicaciones	kg	Webcode	Página
►► Aplicaciones			
TIP-ON	40 70		256


Foto simbólica

kg Capacidad de carga dinámica

►► Accesorios

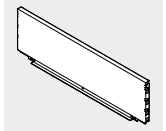
Foto simbólica

Trasera en acero	243	Broca de centrar	245
Estabilizador del fondo/frente	243	Amortiguador	245
Estabilizador del fondo/frente para frentes delgados	244	Destornillador	246
Estabilizadores laterales	244		
Soporte fijo	245		
Tornillos	245		

►► Fijación guías de cuerpo de mueble

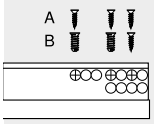

Foto simbólica

Guía de cuerpo de mueble 750 – 40 kg	252
Guía de cuerpo de mueble 753 – 70 kg	252

►► Montaje, desmontaje y ajuste


Foto simbólica

Montaje, desmontaje y ajuste

Short-URL
www.blum.com/a330

Pictogramas

Artículo disponible bajo petición

TIP-ON



- Función **TIP-ON** integrada para frentes sin tiradores
- Adecuado para LEGRABOX pure y LEGRABOX free
- Para ampliar la distancia de reacción, a partir de anchos de cuerpo KB ≥ 400 mm se puede utilizar una sincronización (recomendada a partir de anchos de cuerpo KB ≥ 600 mm)
- Deslizamiento ultraligero sincronizado
- Cómodo ajuste sin herramientas de la profundidad sin colgar el módulo extraíble
- Juego del frente 3.5 mm

Información de pedido

1 **Guías de cuerpo de mueble izquierda/derecha**



TIP-ON

Largo nominal NL (mm)	Capacidad de carga dinámica (kg) 40	70
270	750.2701T	
300	750.3001T	
350	750.3501T	
400	750.4001T	
450	750.4501T	753.4501T
500	750.5001T	753.5001T
550	750.5501T	753.5501T
600	750.6001T	753.6001T
650		753.6501T

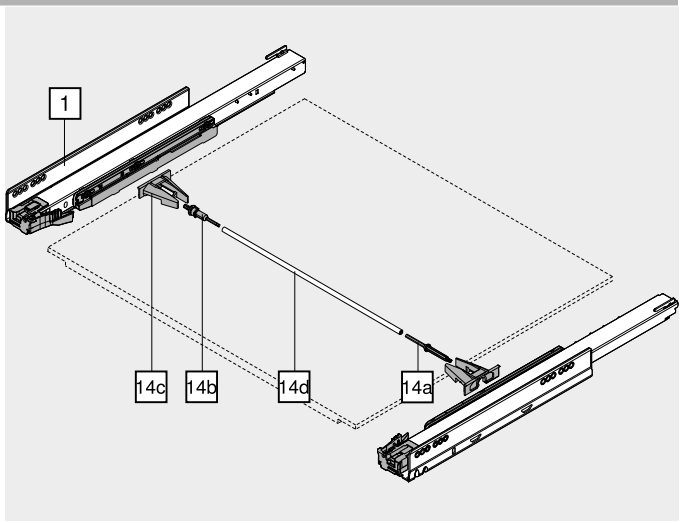

Accesorios

14 **Juego de piñones de sincronización de TIP-ON**



Versión	Color	Ref.
Redondo	RAL 7037 gris polvo	T57.7400.01

Consta de:

14a 1 x Acoplamiento
14b 1 x Acoplamiento contra sobrecarga
14c 2 x Soporte

14d **Varilla TIP-ON de sincronización**



Versión	Material	Ref.
Redondo	Aluminio	ZST.1160W

Apto para anchos de cuerpo de mueble KB 1400 mm

Corte Ancho interior cuerpo de mueble LW – 229 mm

TIP-ON

Planificación

Espacio ocupado en el cuerpo

Cajón | cacerolero

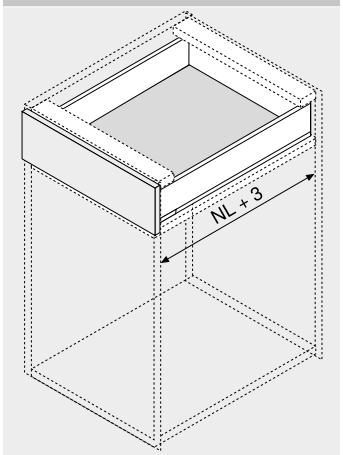

NL Largo nominal

Cajón interior | cacerolero interior

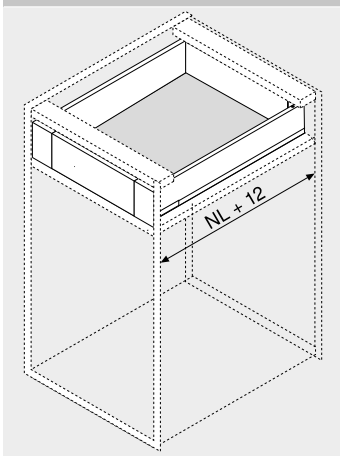

NL Largo nominal

Cajón | cacerolero

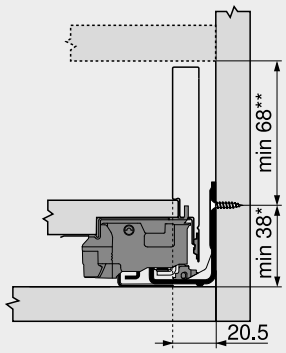

Altura M

* +1 mm si las guías de cuerpo se instalan antes de montar el cuerpo

** Incl. 2 mm Ajuste de la inclinación

Cajón interior | cacerolero interior

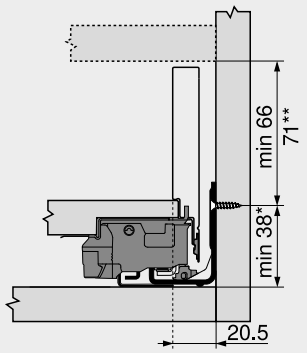

Altura M

* +1 mm si las guías de cuerpo se instalan antes de montar el cuerpo

** Cajón interior con juego de tope de arrastre posible a partir de una altura de 71 mm

Posición de atornillado – cajón interior | cacerolero interior

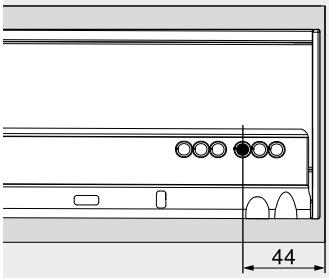

Variante 1

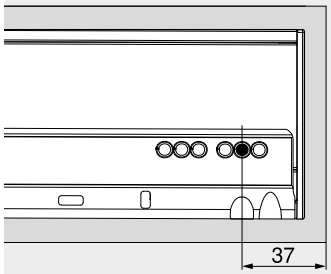

Variante 2

Distancia de reacción

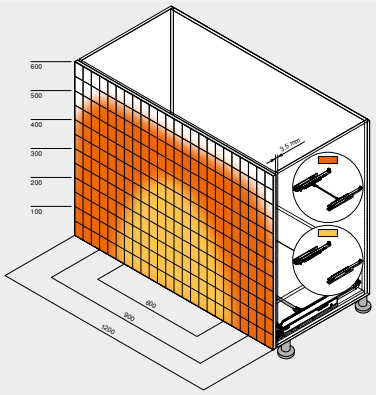

Mediante el uso opcional de la sincronización se garantiza la apertura segura incluso en frentes anchos

Para ello recomendamos adicionalmente el uso del estabilizador del frente

Juego del frente recomendado: 3.5 mm

Indicaciones en la página

Visión general – TIP-ON para LEGRABOX	255	Visión general – ayudas de montaje	561	**Montaje, desmontaje y ajuste**	
Visión general – LEGRABOX	205	Para más información técnica	662		
Visión general – TIP-ON BLUMOTION para LEGRABOX	249			Short-URL	
CABLOXX	552			www.blum.com/a330	
Accesorios	243				
Fijación guías de cuerpo de mueble	258				

Guía de cuerpo de mueble 750 – 40 kg

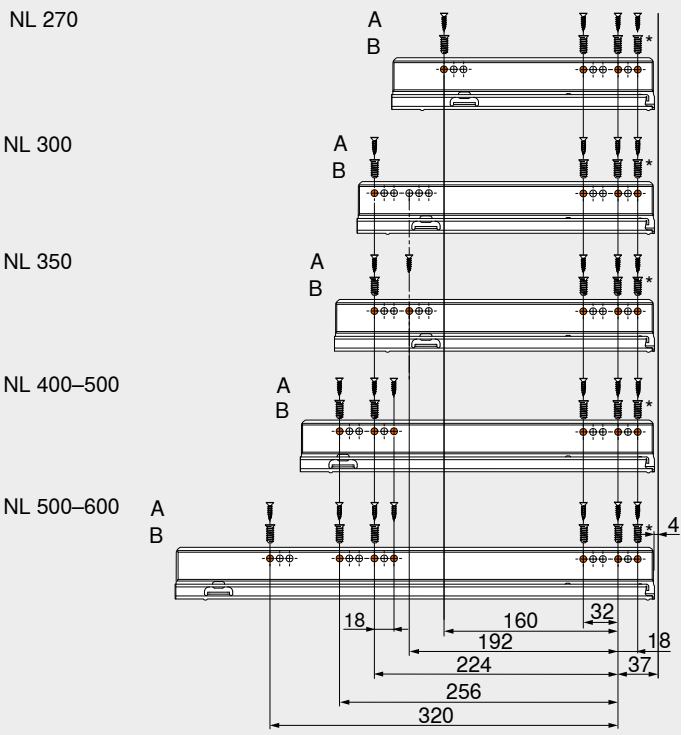

NL	Largo nominal
A	Tornillo aglo Ø 4 x 15 mm
B	Tornillos EURO, Art. Nr. 661.1450.HG
*	Puede reemplazarse por tornillo aglo Ø 4 x 15 mm

Guía de cuerpo de mueble 753 – 70 kg

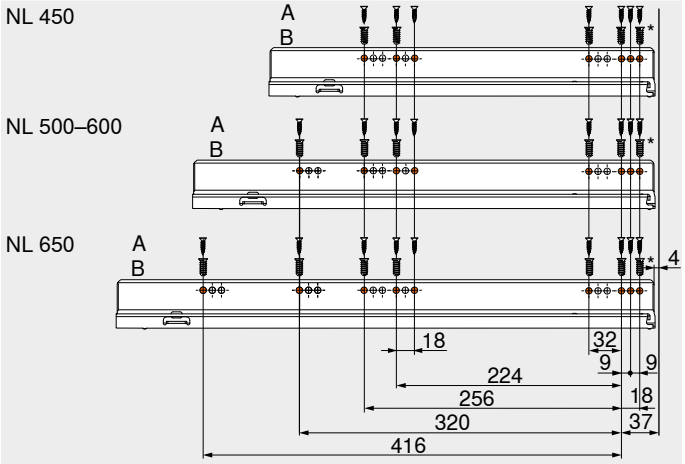

NL	Largo nominal
A	Tornillo aglo Ø 4 x 15 mm
B	Tornillos EURO, Art. Nr. 661.1450.HG
*	Puede reemplazarse por tornillo aglo Ø 4 x 15 mm

La línea individual – totalmente cerrada, pero abierta para todos los usos



Con TANDEMBOX intivo, el interior de las cocinas también es único, ya que existen innumerables opciones de diseño. Aunque no importa la opción elegida: cada solución con TANDEMBOX intivo es muy especial y cumple deseos de diseño individuales.

Los distintos sistemas de ayuda en la apertura también pueden combinarse a discreción. SERVO-DRIVE, el sistema eléctrico de apertura asistida en combinación con BLUMOTION, o TIP-ON BLUMOTION, el sistema mecánico de ayuda en la apertura combinado con BLUMOTION.





BOXCOVER y los elementos de inserción abren diversas posibilidades de diseño. Con BOXCAP es posible poner en práctica un diseño cerrado uniforme. Gracias a una ranura en el canto del perfil, tanto BOXCAP como el elemento de inserción se pueden encastrar sin fisuras. Componentes individuales como son el perfil , BOXCAP, BOXCOVER y los caceroleros interiores están disponibles en colores y materiales universales



TANDEMBOX convence desde hace muchos años por su gran comodidad de uso y su diseño variado. Una renovación técnica garantiza una apertura incluso más cómoda, un notable aumento de la estabilidad y un deslizamiento ultraligero optimizado



Utilice nuestro configurador de productos para seleccionar los productos con facilidad y hacer los pedidos de la gama disponible

Short-URL
www.blum.com/configurator

Aplicaciones		kg	Espacio ocupado	Web-code	Página
►► Cuerpo de mueble estándar					
Cajón					
	Cajón – N	30	 82.5	DQBVPA	
	Cajón – M	30 65	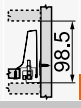 98.5	DQBWEM	
Cacerolero					
	Cacerolero – BOXCOVER – D	30 65	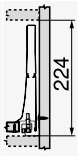 224	DQBYIM	
	Cacerolero – BOXCAP – D	30 65	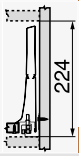 224	DQBXTA	
►► Rinconeras					
	SPACE CORNER Ayuda para planificación y pedidos Short-URL www.blum.com/planningtools	65			
►► Mueble del fregadero					
Cacerolero					
	Cacerolero – BOXCOVER – D	30 65	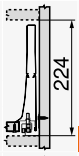 224	DQBZXA	
	Cacerolero – BOXCAP – D	30 65	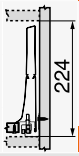 224	DQBZ7Y	
►► Armario despensa					
	SPACE TOWER Ancho de cuerpo 275–1200 mm	30 65		DQGQXA	
►► Armarios estrechos					
	SPACE TWIN Ancho del cuerpo 200 mm	20		DQGUFY	

Aplicaciones		kg	Espacio ocupado	Web-code	Página
Cajón interior					
	Cajón interior – M	30 65	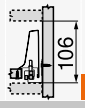 106	DQBX3Y	
Cacerolero interior					
	Cacerolero interior – BOXCOVER – D	30 65	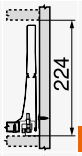 224	DQC1BY	
	Cacerolero interior – BOXCAP – D	30 65	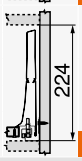 224	DQC0MM	

kg Capacidad de carga dinámica

@ | ☎ Comprobar disponibilidad del producto
Short-URL
www.blum.com/configurator

La línea purista: toda una línea rectangular y clara

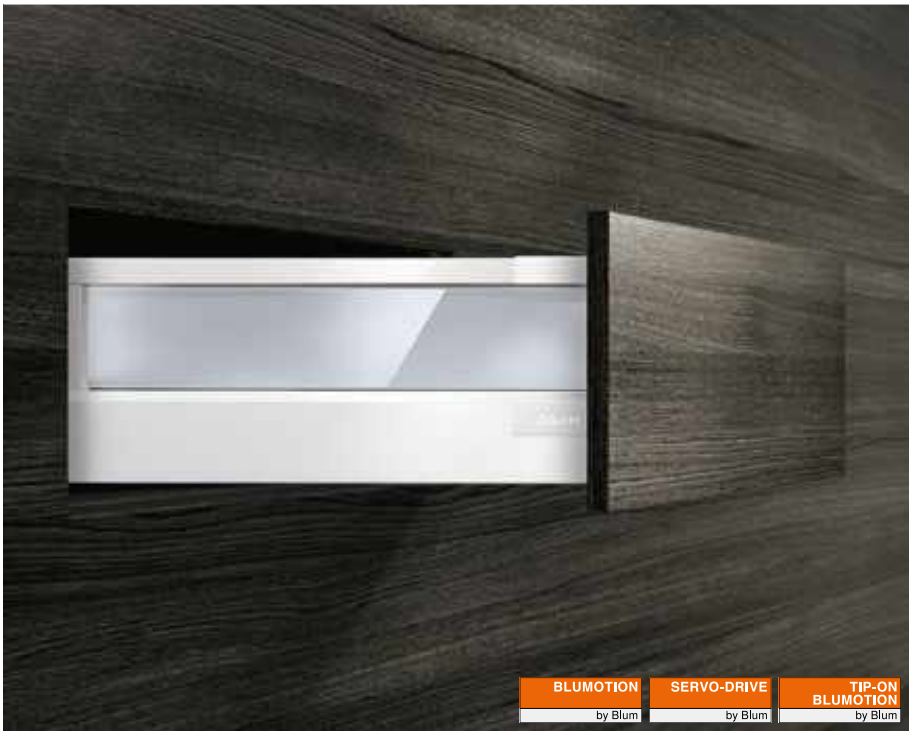

TANDEMBOX antaro es sinónimo de formas claras y rectangulares, ya sea con guardacuerpo o como recipiente cerrado con elemento de inserción. Todos los componentes combinan a tono entre sí y de este modo subrayan el diseño purista del producto.

Los distintos sistemas de ayuda en la apertura también pueden combinarse a discreción. SERVO-DRIVE, el sistema eléctrico de apertura asistida en combinación con BLUMOTION, o TIP-ON BLUMOTION, el sistema mecánico de ayuda en la apertura combinado con BLUMOTION.







Característico del diseño purista del producto: el guardacuerpo esquinado. Con elementos de inserción de aluminio o de vidrio, el almacenaje se puede cerrar lateralmente en muy pocos pasos. También se pueden elegir otros materiales, como por ejemplo madera. Todos los componentes de plástico combinan con el color de perfil correspondiente y contribuyen a crear una imagen general armónica



TANDEMBOX convence desde hace muchos años por su gran comodidad de uso y su diseño variado. Una renovación técnica garantiza una apertura incluso más cómoda, un notable aumento de la estabilidad y un deslizamiento ultraligero optimizado



Utilice nuestro configurador de productos para seleccionar los productos con facilidad y hacer los pedidos de la gama disponible

Short-URL
www.blum.com/configurator

Sistemas box


Foto simbólica

Visión general – sistemas box	203	► METABOX 352
► LEGRABOX	204	
► TANDEMBOX intivo	260	
► TANDEMBOX plus	310	
► TIP-ON BLUMOTION para TANDEMBOX	312	
► SERVO-DRIVE para LEGRABOX | TANDEMBOX	320	

►► Visión general


Foto simbólica

►► Visión general – aplicaciones	264

►► Accesorios


Foto simbólica

Elementos de inserción	300	Tornillos	306
Trasera en acero	302	Broca de centrar	306
Estabilizador del fondo/frente	302	Amortiguador	306
Estabilizadores laterales – montados en la parte superior	303	Destornillador	307
Soporte de guardacuerpo flexible	304		
Adaptador trasera altura B	305		

►► Fijación guías de cuerpo de mueble

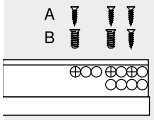

Foto simbólica

Guía de cuerpo de mueble 578 – 30 kg	308
Guía de cuerpo de mueble 576 – 65 kg	308

►► Montaje, desmontaje y ajuste


Foto simbólica

Montaje, desmontaje y ajuste

Short-URL
www.blum.com/a350

Pictogramas

Artículo disponible bajo petición

►► Cuerpo de mueble estándar

Cajón

Aplicaciones	kg	Espacio ocupado	Web-code	Página
 Cajón – N	30	 82.5	DQC21A	266
 Cajón – M	30 65	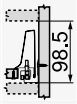 98.5	DQC2QM	268
 Cajón – K	30 65	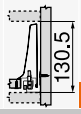 130.5	DQC3FY	272

Cacerolero

Aplicaciones	kg	Espacio ocupado	Web-code	Página
 Cacerolero – guardacuerpo – C Permite elementos de inserción	30 65	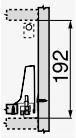 192	DQC5JY	276
 Cacerolero – guardacuerpo – D Permite elementos de inserción	30 65	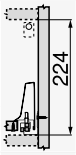 224	DQC69A	280
 Cacerolero – guardacuerpo – D – perfiles K	30 65	 224	DQC6YM	284
 Cacerolero – guardacuerpo – C – marcos de aluminio Permite elementos de inserción	30 65	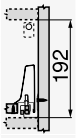 192	DQC7NY	288
 Cacerolero – guardacuerpo – D – marcos de aluminio Permite elementos de inserción	30 65	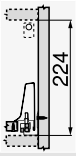 224	DQC8DA	290

►► Rinconeras

 SPACE CORNER con SYNCROMOTION Ayuda para planificación y pedidos Short-URL www.blum.com/planningtools	65			
 SPACE CORNER con frente rígido Ayuda para planificación y pedidos Short-URL www.blum.com/planningtools	65			

Cajón interior

Aplicaciones	kg	Espacio ocupado	Web-code	Página
 Cajón interior – M	30 65	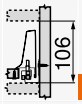 106	DQC45A	270
 Cajón interior – K	30 65	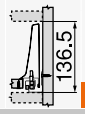 136.5	DQC4UM	274

Cacerolero interior

Aplicaciones	kg	Espacio ocupado	Web-code	Página
 Cacerolero interior – guardacuerpo – C Permite elementos de inserción	30 65	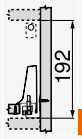 192	DQCAHA	278
 Cacerolero interior – guardacuerpo – D Permite elementos de inserción	30 65	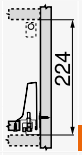 224	DQCB6M	282
 Cacerolero interior – guardacuerpo – D – perfiles K	30 65	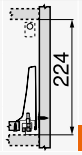 224	DQCBVY	286

kg Capacidad de carga dinámica

Aplicaciones		kg	Espacio ocupado	Web-code	Página
►► Mueble del fregadero					
Cacerolero					
	Cacerolero – guardacuerpo – C Permite elementos de inserción	30 65	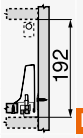	DQC92M	292
	Cacerolero – guardacuerpo – D Permite elementos de inserción	30 65	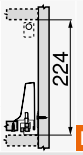	DQC9RY	294
►► Armario despensa					
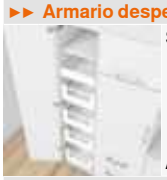	SPACE TOWER Ancho de cuerpo 275–1200 mm	30 65		DQGRMM	296
►► Armarios estrechos					
	SPACE TWIN Ancho del cuerpo 200 mm	20		DQGV5A	298
►► Accesorios					
	Elementos de inserción en vidrio				300

Aplicaciones		kg	Espacio ocupado	Web-code	Página
Cacerolero interior					
	Elemento de inserción de aluminio				301

kg Capacidad de carga dinámica

Recomendaciones – combinación de colores de los componentes

N.º	Descripción		Color				
			SW	TS	R9006		
2	Juego de perfil		SW	TS	R9006		
2	Juego de perfiles exteriores	1	SW	TS	R9006		
3	Adaptador trasera izquierdo/derecho		SW	TS	R9006		
3	Adaptador trasera de fregadero izquierdo/derecho	1	SW	TS	R9006		
4	Fijación frontal izquierda/derecha		SW	S	WGR		
5	Pieza delantera sin ranura		SW	TS	R9006		
6a	Tirador		SW	S	WGR		
6b	Tirador y tope		SW	S	WGR		
7	Guardacuerpo transversal		SW	TS	R9006		
8	Guardacuerpo longitudinal izquierdo/derecho		SW	TS	R9006		
9	Juego de piezas de soporte		SW	S	WGR		
9a	Elementos de inserción (lateral)	1	SW	TS	R9006		
11	Juego de perfiles interiores	1	SW	TS	R9006		
12	Adaptador trasera izquierdo/derecho	1	SW	TS	R9006		

1 Mueble del fregadero

Color	
SW	Blanco seda
TS	Negro terra
R9006	RAL 9006 gris (aluminio blanco)

Color	
S	Negro
WGR	Gris claro

Cajón – N

Webcode
DQC21A



- Con guía extensión total y oculta – para el deslizamiento ligero durante toda la vida del mueble
- Montaje del frontal sin herramientas
- Ajuste bidimensional del frente
- Con **BLUMOTION** integrado para lograr que los cajones se cierren de forma suave y silenciosa, con posibilidad de combinarse con **SERVO-DRIVE**
- O con **TIP-ON BLUMOTION** para muebles sin tiradores, aunque también para muebles con elementos tiradores como detalle

Espacio ocupado

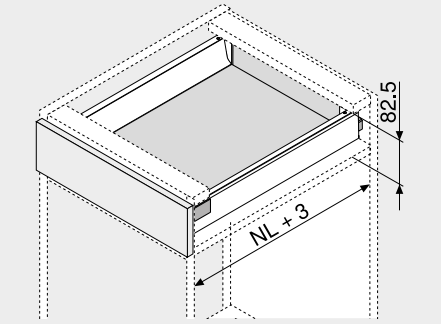

NL Largo nominal

Información de pedido

1 **Guías de cuerpo de mueble izquierda/derecha**



BLUMOTION

Largo nominal NL (mm)	Capacidad de carga dinámica (kg) 30
400	578.4001B
450	578.4501B
500	578.5001B
550	578.5501B

2 **Juego de perfil**



Altura del perfil (mm) 68.5

Largo nominal NL (mm)	Color SW | TS | R9006
400	378N4002SA
450	378N4502SA
500	378N5002SA
550	378N5502SA

Consta de:

2a 1 x Perfiles izquierdo/derecho
2b 2 x Tapas, estampadas con el logotipo de Blum, a partir de 1000 piezas con impresión individual

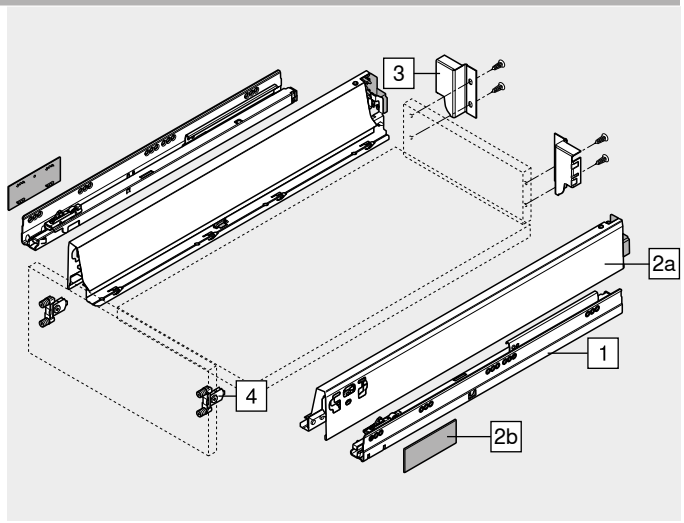

3 **Adaptador trasera izquierdo/derecho**



Color	Material	Ref.
SW | TS | R9006	Acero	Z30N000S.04

4 **Fijación frontal**



Modo de fijación		Ref.
INSERTA	2 x	ZSF.39A2
Tornillos	2 x	ZSF.35A2
Para presión	2 x	ZSF.36A2

Color	
SW	Blanco seda
TS	Negro terra

Color	
R9006	RAL 9006 gris (aluminio blanco)

Cajón – N

Webcode
DQC21A

Planificación

Espacio ocupado en el cuerpo

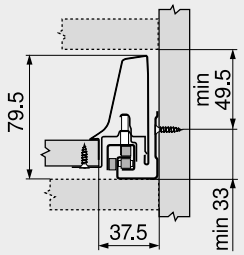

Cotas de montaje – frente – versión para atornillar

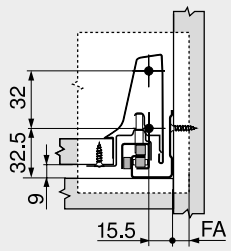

FA Recubrimiento del frente

Cotas de taladrado – frente – INSERTA | prensar

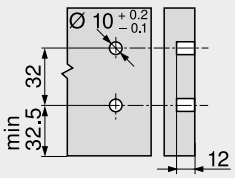

Cotas de montaje – trasera

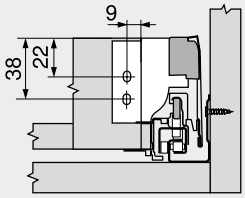

Distancia entre orificios – guías de cuerpo

Largo nominal NL (mm)

400
450
500
550

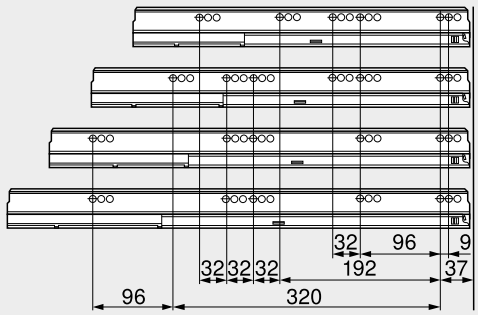

Prof. interior cuerpo del mueble LT mín. = largo nominal NL + 3 mm

Corte – tableros aglo de 16 mm

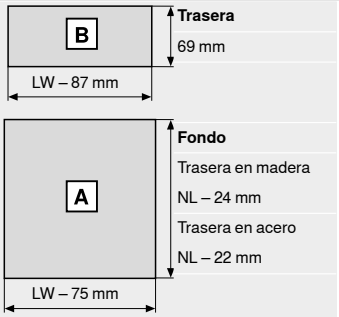

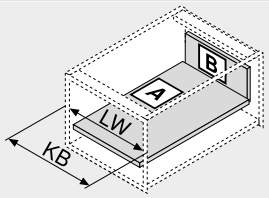

KB Ancho de cuerpo de mueble
LW Ancho interior cuerpo de mueble
NL Largo nominal

Indicaciones en la página

Visión general – TANDEMBOX antaro	263	Fijación guías de cuerpo de mueble	308	**Montaje, desmontaje y ajuste**	
Visión general – SERVO-DRIVE para LEGRABOX | TANDEMBOX	321	Visión general – ayudas de montaje	561		
Visión general – TIP-ON BLUMOTION para TANDEMBOX	313	Para más información técnica	662	Short-URL	
CABLOXX	552			www.blum.com/a350	
Accesorios – trasera en acero	302				
Accesorios	300				

Cajón – M

Webcode
DQC2QM



- Con guía extensión total y oculta – para el deslizamiento ligero durante toda la vida del mueble
- Montaje del frontal sin herramientas
- Ajuste bidimensional del frente
- Con **BLUMOTION** integrado para lograr que los cajones se cierren de forma suave y silenciosa, con posibilidad de combinarse con **SERVO-DRIVE**
- O con **TIP-ON BLUMOTION** para muebles sin tiradores, aunque también para muebles con elementos tiradores como detalle

Espacio ocupado

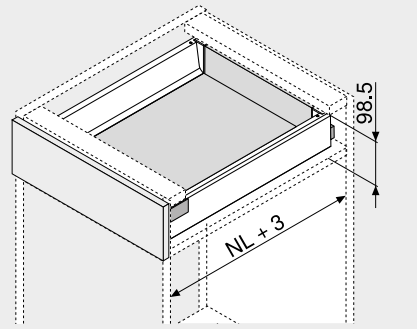

NL Largo nominal

Información de pedido

1 

Guías de cuerpo de mueble izquierda/derecha

BLUMOTION

Largo nominal NL (mm)	Capacidad de carga dinámica (kg) 30	65
270	578.2701B	
300	578.3001B	
350	578.3501B	
400	578.4001B	
450	578.4501B	576.4501B
500	578.5001B	576.5001B
550	578.5501B	576.5501B
600	578.6001B	576.6001B
650		576.6501B

2 

Juego de perfil

Altura del perfil (mm) 83.6

Largo nominal NL (mm)	Color SW | TS | R9006
270	378M2702SA
300	378M3002SA
350	378M3502SA
400	378M4002SA
450	378M4502SA
500	378M5002SA
550	378M5502SA
600	378M6002SA
650	378M6502SA

Consta de:

2a 1 x Perfiles izquierdo/derecho
2b 2 x Tapas, estampadas con el logotipo de Blum, a partir de 1000 piezas con impresión individual

3 

Adaptador trasera izquierdo/derecho

Color	Material	Ref.
SW | TS | R9006	Acero	Z30M000S.04

4 

Fijación frontal

Modo de fijación		Ref.
INSERTA	2 x	ZSF.39A2
Tornillos	2 x	ZSF.35A2
Para presión	2 x	ZSF.36A2

Color	
SW	Blanco seda
TS	Negro terra

Color	
R9006	RAL 9006 gris (aluminio blanco)

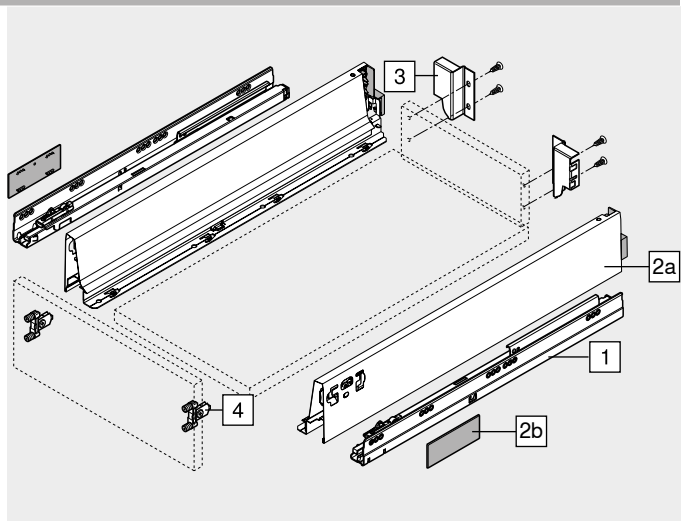

Cajón – M

Webcode
DQC2QM

Planificación

Espacio ocupado en el cuerpo

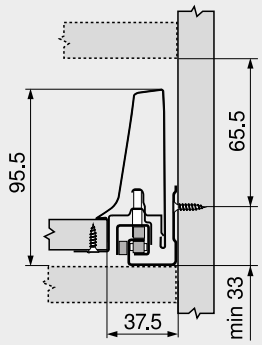

Cotas de montaje – frente – versión para atornillar

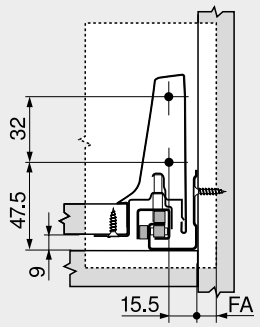

FA Recubrimiento del frente

Cotas de taladrado – frente – INSERTA | prensar

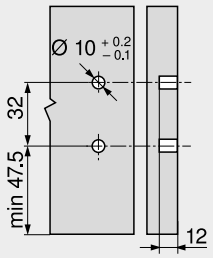

Cotas de montaje – trasera

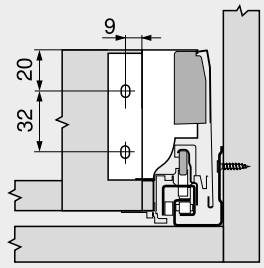

Distancia entre orificios – guías de cuerpo

Largo nominal NL (mm)

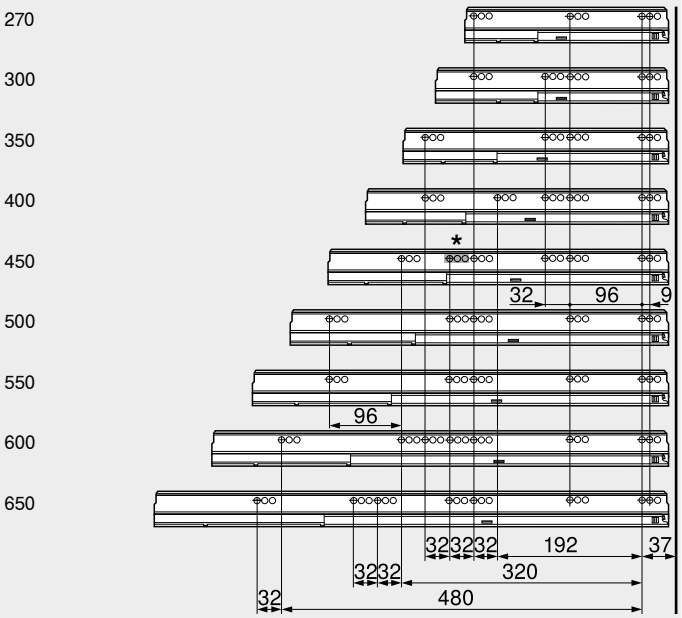

Prof. interior cuerpo del mueble LT mín. = largo nominal NL + 3 mm
* Taladrado en línea solo con 578.4501B (30 kg)

Corte – tableros aglo de 16 mm

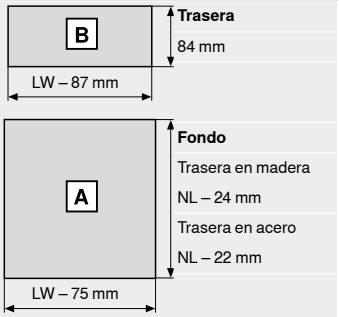

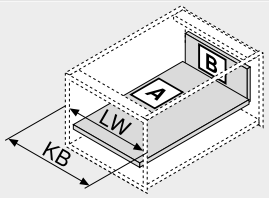

KB Ancho de cuerpo de mueble
LW Ancho interior cuerpo de mueble
NL Largo nominal

Indicaciones en la página

Visión general – TANDEMBOX antaro	263	Accesorios	300	**Montaje, desmontaje y ajuste**	
Visión general – SERVO-DRIVE para LEGRABOX | TANDEMBOX	321	Fijación guías de cuerpo de mueble	308		
Visión general – TIP-ON BLUMOTION para TANDEMBOX	313	Visión general – ayudas de montaje	561		
Visión general – ORGA-LINE para TANDEMBOX	515	Para más información técnica	662	Short-URL	
CABLOXX	552			www.blum.com/a350	
Accesorios – trasera en acero	302				

Cajón interior – M

Webcode
DQC45A



- Con guía extensión total y oculta – para el deslizamiento ligero durante toda la vida del mueble
- Montaje del frontal sin herramientas
- Con **BLUMOTION** integrado para lograr que los cajones se cierren de forma suave y silenciosa, con posibilidad de combinarse con **SERVO-DRIVE**
- O con **TIP-ON BLUMOTION** para muebles sin tiradores, aunque también para muebles con elementos tiradores como detalle
- Cajones interiores a elegir con tirador o con tirador y tope

Espacio ocupado

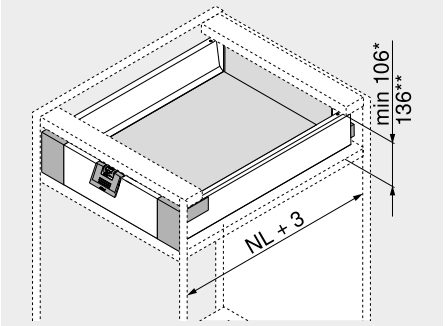

NL	Largo nominal
*	Espacio ocupado mín. para cajón interior con o sin tirador
**	Cajón interior con acceso cómodo desde arriba

Información de pedido

1 Guías de cuerpo de mueble izquierda/derecha



BLUMOTION

Largo nominal NL (mm)	Capacidad de carga dinámica (kg) 30	65
270	578.2701B	
300	578.3001B	
350	578.3501B	
400	578.4001B	
450	578.4501B	576.4501B
500	578.5001B	576.5001B
550	578.5501B	576.5501B
600	578.6001B	576.6001B
650		576.6501B

2 Juego de perfil



Altura del perfil (mm) 83.6

Largo nominal NL (mm)	Color SW | TS | R9006
270	378M2702SA
300	378M3002SA
350	378M3502SA
400	378M4002SA
450	378M4502SA
500	378M5002SA
550	378M5502SA
600	378M6002SA
650	378M6502SA

Consta de:

2a	1 x Perfiles izquierdo/derecho
2b	2 x Tapas, estampadas con el logotipo de Blum, a partir de 1000 piezas con impresión individual

3 Adaptador trasera izquierdo/derecho



Color	Material	Ref.
SW | TS | R9006	Acero	Z30M000S.04

4 Fijación frontal izquierda/derecha



Color	Material	Ref.
SW | S | WGR	Plástico	ZIF.71M0

Consta de:

4	1 x Fijación frontal izquierda/derecha
4	1 x Pieza de sujeción – Z31A0008

5 Pieza delantera sin ranura



Color	Longitud (mm)	Ref.
SW | TS | R9006	1036	Z31L1036A

Corte Ancho interior cuerpo de mueble LW – 132 mm

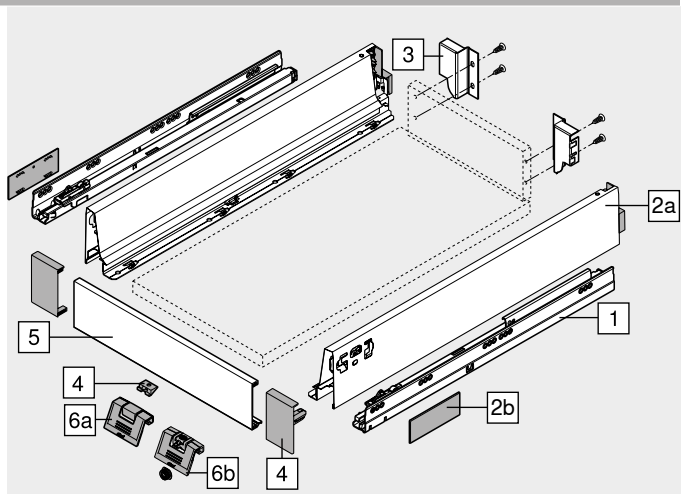

Accesorios

6a Tirador



Color	Material	Ref.
SW | S | WGR	Plástico	ZIF.80M5

Alternativa a 6a

6b Tirador y tope



Color	Material	Ref.
SW | S | WGR	Plástico	ZIF.80M7

Color		Color	
SW	Blanco seda	S	Negro
TS	Negro terra	WGR	Gris claro
R9006	RAL 9006 gris (aluminio blanco)		

Cajón interior – M

Webcode
DQC45A

Planificación

Espacio ocupado en el cuerpo

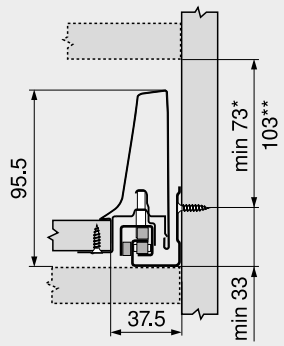

* Espacio ocupado mín. para cajón interior con o sin tirador
Sin tirador solo es posible abrir desde abajo

** Cajón interior con acceso cómodo desde arriba

Cotas de montaje – trasera

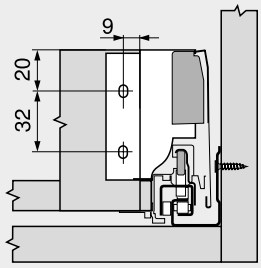

Cotas de taladrado – frente – tope de arrastre

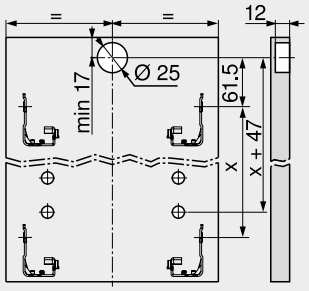

Cajón interior

Distancia entre orificios – guías de cuerpo

Largo nominal NL (mm)

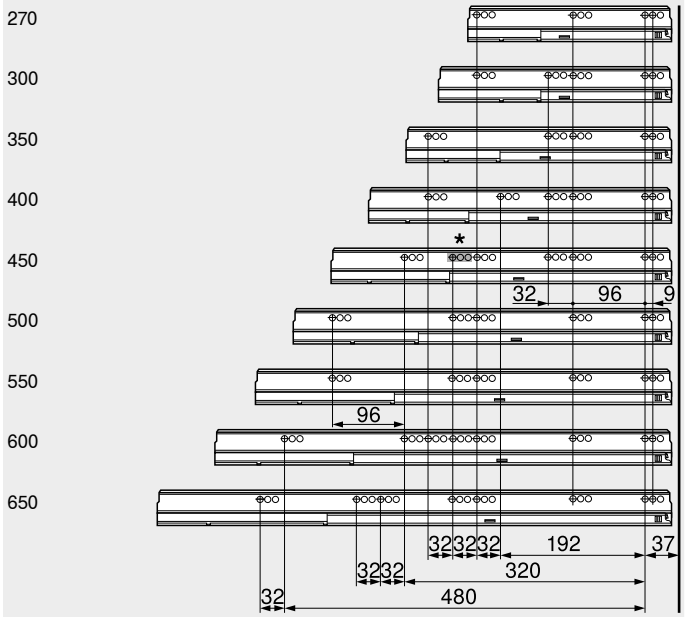

Prof. interior cuerpo del mueble LT mín. = largo nominal NL + 3 mm

* Taladrado en línea solo con 578.4501B (30 kg)

Corte – tableros aglo de 16 mm

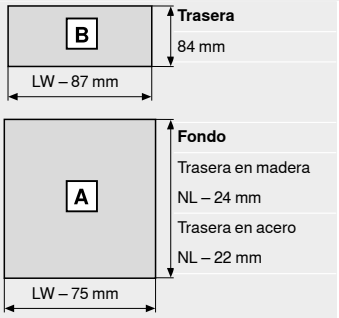

Trasera
84 mm

Fondo
Trasera en madera
NL – 24 mm
Trasera en acero
NL – 22 mm

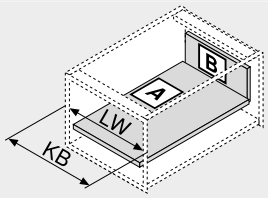

KB Ancho de cuerpo de mueble
LW Ancho interior cuerpo de mueble
NL Largo nominal

Indicaciones en la página

Visión general – TANDEMBOX antaro	263	Accesorios	300	**Montaje, desmontaje y ajuste**	
Visión general – SERVO-DRIVE para LEGRABOX | TANDEMBOX	321	Fijación guías de cuerpo de mueble	308		
Visión general – TIP-ON BLUMOTION para TANDEMBOX	313	Visión general – ayudas de montaje	561		
Visión general – ORGA-LINE para TANDEMBOX	515	Para más información técnica	662	**Short-URL**	
CABLOXX	552			**www.blum.com/a350**	
Accesorios – trasera en acero	302				

Cajón – K

Webcode
DQC3FY



- Con guía extensión total y oculta – para el deslizamiento ligero durante toda la vida del mueble
- Montaje del frontal sin herramientas
- Ajuste bidimensional del frente
- Con **BLUMOTION** integrado para lograr que los cajones se cierren de forma suave y silenciosa, con posibilidad de combinarse con **SERVO-DRIVE**
- O con **TIP-ON BLUMOTION** para muebles sin tiradores, aunque también para muebles con elementos tiradores como detalle

Espacio ocupado

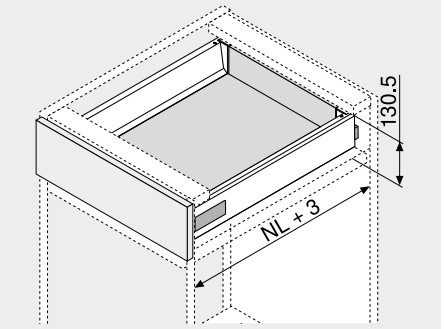

NL Largo nominal

Información de pedido

1 

Guías de cuerpo de mueble izquierda/derecha

BLUMOTION

Largo nominal	Capacidad de carga dinámica (kg)	
NL (mm)	30	65
270	578.2701B	
300	578.3001B	
350	578.3501B	
400	578.4001B	
450	578.4501B	576.4501B
500	578.5001B	576.5001B
550	578.5501B	576.5501B
600	578.6001B	576.6001B
650		576.6501B

2 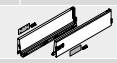

Juego de perfil

Altura del perfil (mm) 115.6

Largo nominal	Color
NL (mm)	SW | TS | R9006
270	378K2702SA
300	378K3002SA
350	378K3502SA
400	378K4002SA
450	378K4502SA
500	378K5002SA
550	378K5502SA
600	378K6002SA
650	378K6502SA

Consta de:

2a	1 x	Perfiles izquierdo/derecho
2b	2 x	Tapas, estampadas con el logotipo de Blum, a partir de 1000 piezas con impresión individual
2c	2 x	Tetón de posicionamiento

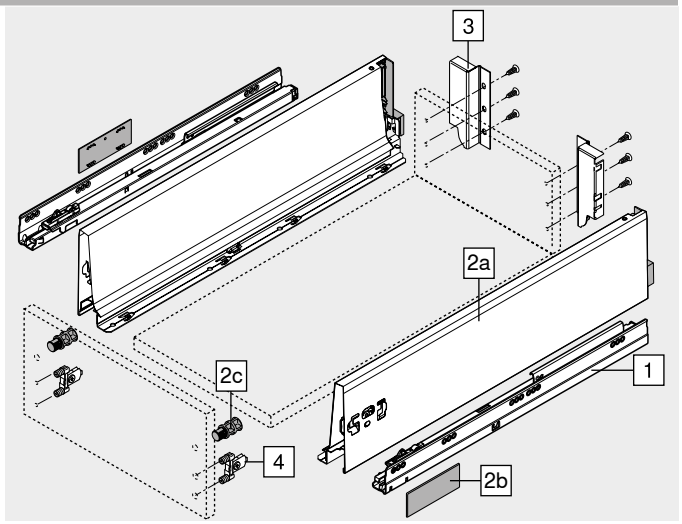

3 

Adaptador trasera izquierdo/derecho

Color	Material	Ref.
SW | TS | R9006	Acero	Z30K000S

4 

Fijación frontal

Modo de fijación		Ref.
INSERTA	2 x	ZSF.39A2
Tornillos	2 x	ZSF.35A2
Para presión	2 x	ZSF.36A2

Color	
SW	Blanco seda
TS	Negro terra

Color	
R9006	RAL 9006 gris (aluminio blanco)

Cajón – K

Webcode
DQC3FY

Planificación

Espacio ocupado en el cuerpo

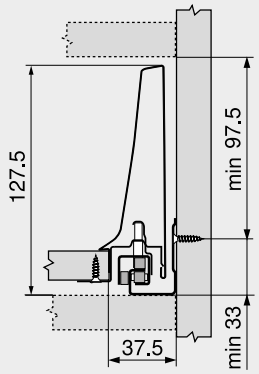

Cotas de montaje – frente – versión para atornillar

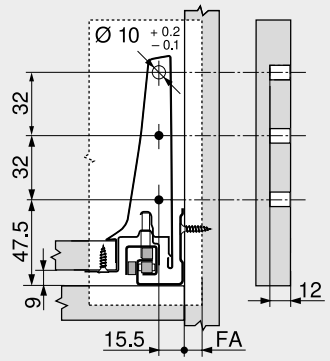

FA Recubrimiento del frente

Cotas de taladrado – frente – INSERTA | prensar

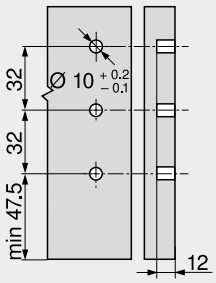

Cotas de montaje – trasera

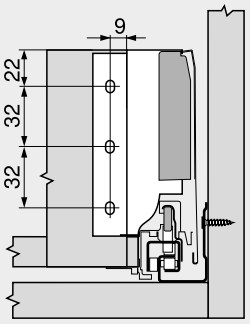

Distancia entre orificios – guías de cuerpo

Largo nominal NL (mm)

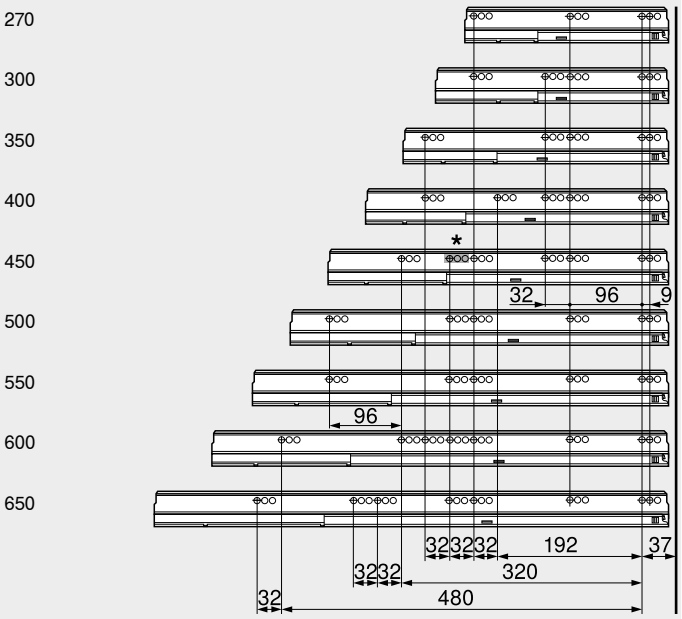

Prof. interior cuerpo del mueble LT mín. = largo nominal NL + 3 mm
* Taladrado en línea solo con 578.4501B (30 kg)

Corte – tableros aglo de 16 mm

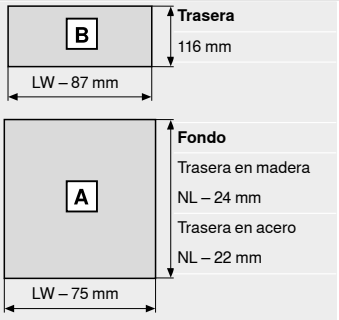

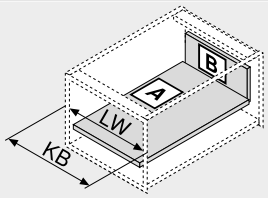

KB Ancho de cuerpo de mueble
LW Ancho interior cuerpo de mueble
NL Largo nominal

Indicaciones en la página

Visión general – TANDEMBOX antaro	263	Accesorios	300	**Montaje, desmontaje y ajuste**	
Visión general – SERVO-DRIVE para LEGRABOX | TANDEMBOX	321	Fijación guías de cuerpo de mueble	308		
Visión general – TIP-ON BLUMOTION para TANDEMBOX	313	Visión general – ayudas de montaje	561		
Visión general – ORGA-LINE para TANDEMBOX	515	Para más información técnica	662	Short-URL	
CABLOXX	552			www.blum.com/a350	
Accesorios – trasera en acero	302				

Cajón interior – K

Webcode
DQC4UM



- Con guía extensión total y oculta – para el deslizamiento ligero durante toda la vida del mueble
- Montaje del frontal sin herramientas
- Con **BLUMOTION** integrado para lograr que los cajones se cierren de forma suave y silenciosa, con posibilidad de combinarse con **SERVO-DRIVE**
- O con **TIP-ON BLUMOTION** para muebles sin tiradores, aunque también para muebles con elementos tiradores como detalle
- Cajones interiores a elegir con tirador o con tirador y tope

Espacio ocupado

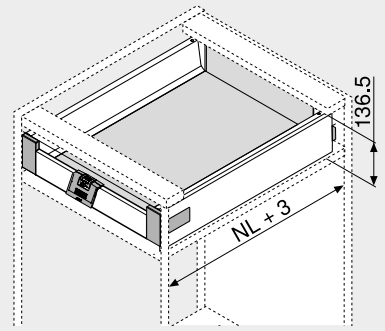

NL Largo nominal

Información de pedido

1 

Guías de cuerpo de mueble izquierda/derecha

BLUMOTION

Largo nominal NL (mm)	Capacidad de carga dinámica (kg) 30	65
270	578.2701B	
300	578.3001B	
350	578.3501B	
400	578.4001B	
450	578.4501B	576.4501B
500	578.5001B	576.5001B
550	578.5501B	576.5501B
600	578.6001B	576.6001B
650		576.6501B

2 

Juego de perfil

Altura del perfil (mm) 115.6

Largo nominal NL (mm)	Color SW | TS | R9006	
270	378K2702SA	
300	378K3002SA	
350	378K3502SA	
400	378K4002SA	
450	378K4502SA	
500	378K5002SA	
550	378K5502SA	
600	378K6002SA	
650	378K6502SA	

Consta de:

2a	1 x	Perfiles izquierdo/derecho
2b	2 x	Tapas, estampadas con el logotipo de Blum, a partir de 1000 piezas con impresión individual
2c	2 x	Tetón de posicionamiento
		No se requiere en cajón interior

3 

Adaptador trasera izquierdo/derecho

Color	Material	Ref.
SW | TS | R9006	Acero	Z30K000S

4 

Fijación frontal izquierda/derecha

Color	Material	Ref.
SW | S | WGR	Plástico	ZIF.71K0

Consta de:

4	1 x	Fijación frontal izquierda/derecha
4	1 x	Pieza de sujeción – Z31A0008

5 

Pieza delantera sin ranura

Color	Longitud (mm)	Ref.
SW | TS | R9006	1036	Z31L1036A

Corte Ancho interior cuerpo de mueble LW – 132 mm

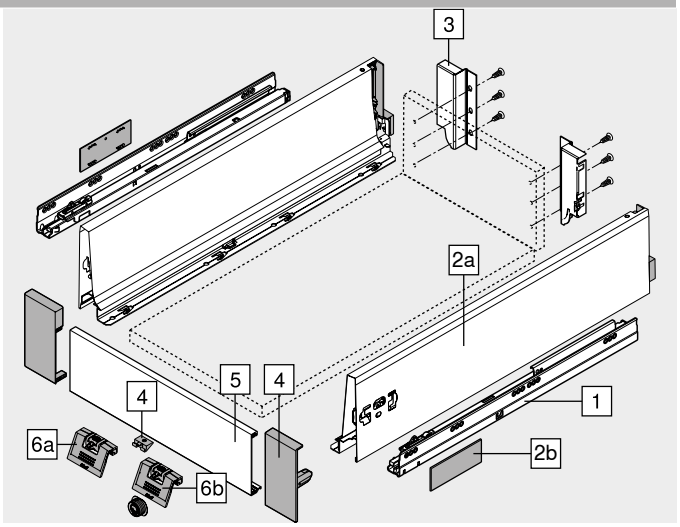

Accesorios

6a 

Tirador

Color	Material	Ref.
SW | S | WGR	Plástico	ZIF.80M5

Alternativa a 6a

6b 

Tirador y tope

Color	Material	Ref.
SW | S | WGR	Plástico	ZIF.80M7

Color		Color	
SW	Blanco seda	S	Negro
TS	Negro terra	WGR	Gris claro
R9006	RAL 9006 gris (aluminio blanco)		

Cajón interior – K

Webcode
DQC4UM

Planificación

Espacio ocupado en el cuerpo

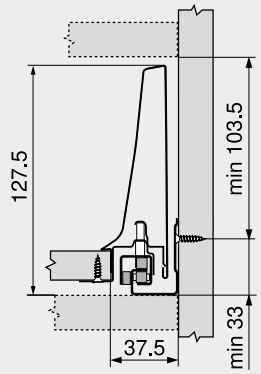

Cotas de montaje – trasera

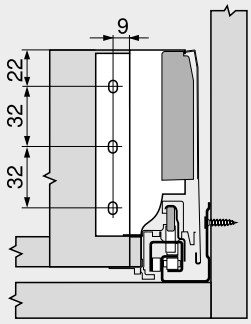

Cotas de taladrado – frente – tope de arrastre

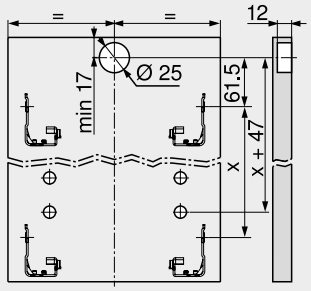

Cajón interior

Distancia entre orificios – guías de cuerpo

Largo nominal NL (mm)

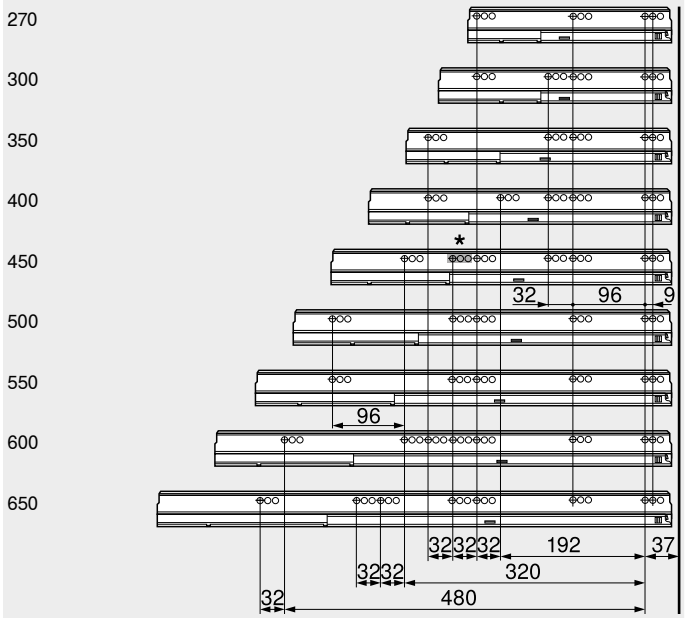

Prof. interior cuerpo del mueble LT mín. = largo nominal NL + 3 mm
* Taladrado en línea solo con 578.4501B (30 kg)

Corte – tableros aglo de 16 mm

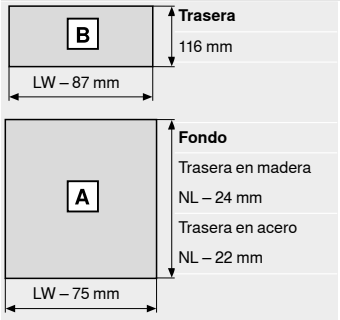

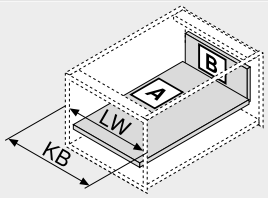

KB	Ancho de cuerpo de mueble
LW	Ancho interior cuerpo de mueble
NL	Largo nominal

Indicaciones en la página

Visión general – TANDEMBOX antaro	263	Accesorios	300	**Montaje, desmontaje y ajuste**	
Visión general – SERVO-DRIVE para LEGRABOX | TANDEMBOX	321	Fijación guías de cuerpo de mueble	308		
Visión general – TIP-ON BLUMOTION para TANDEMBOX	313	Visión general – ayudas de montaje	561		
Visión general – ORGA-LINE para TANDEMBOX	515	Para más información técnica	662	Short-URL	
CABLOXX	552			www.blum.com/a350	
Accesorios – trasera en acero	302				

Cacerolero – guardacuerpo – C

Webcode DQC5JY



- Con guardacuerpo simple
- Permite elementos de inserción
- Con guía extensión total y oculta – para el desliza-miento ligero durante toda la vida del mueble
- Montaje del frontal sin herramientas
- Ajuste tridimensional del frente
- Con **BLUMOTION** integrado para lograr que los cajones se cierren de forma suave y silenciosa, con posibilidad de combinarse con **SERVO-DRIVE**
- O con **TIP-ON BLUMOTION** para muebles sin tiradores, aunque también para muebles con ele-mentos tiradores como detalle

Espacio ocupado

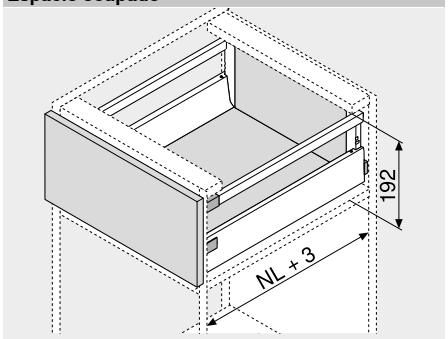

NL Largo nominal

Información de pedido

1 Guías de cuerpo de mueble izquierda/derecha



BLUMOTION

Largo nominal NL (mm)	Capacidad de carga dinámica (kg) 30	65
270	578.2701B	
300	578.3001B	
350	578.3501B	
400	578.4001B	
450	578.4501B	576.4501B
500	578.5001B	576.5001B
550	578.5501B	576.5501B
600	578.6001B	576.6001B
650		576.6501B

2 Juego de perfil



Altura del perfil (mm) 83.6

Largo nominal NL (mm)	Color SW | TS | R9006
270	378M2702SA
300	378M3002SA
350	378M3502SA
400	378M4002SA
450	378M4502SA
500	378M5002SA
550	378M5502SA
600	378M6002SA
650	378M6502SA

Consta de:

2a	1 x	Perfiles izquierdo/derecho
2b	2 x	Tapas, estampadas con el logotipo de Blum, a partir de 1000 piezas con impresión individual

3 Adaptador trasera izquierdo/derecho



Color	Material	Ref.
SW | TS | R9006	Acero	Z30C000S

4 Fijación frontal



Modo de fijación		Ref.
INSERTA	2 x	ZSF.39A2
Tornillos	2 x	ZSF.35A2
Para presión	2 x	ZSF.36A2

Color		Color	
SW	Blanco seda	S	Negro
TS	Negro terra	WGR	Gris claro
R9006	RAL 9006 gris (aluminio blanco)		

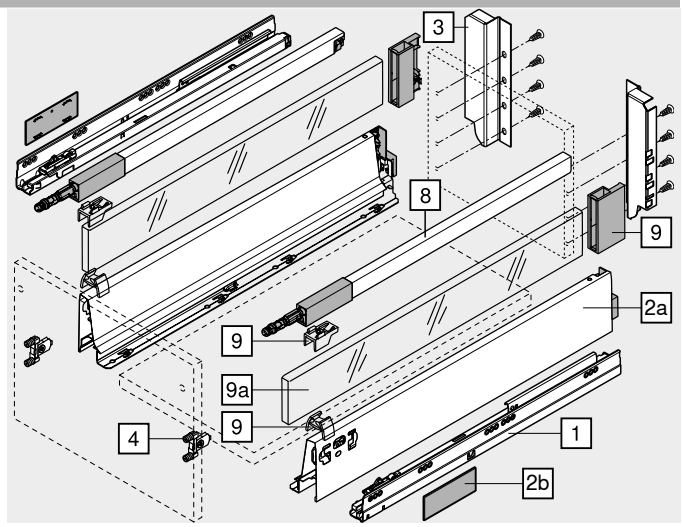

8 Guardacuerpo longitudinal izquierdo/derecho



Largo nominal NL (mm)	Color SW | TS | R9006
270	ZRG.207RSIC
300	ZRG.237RSIC
350	ZRG.287RSIC
400	ZRG.337RSIC
450	ZRG.387RSIC
500	ZRG.437RSIC
550	ZRG.487RSIC
600	ZRG.537RSIC
650	ZRG.587RSIC

Accesorios

9 Juego de piezas de soporte



Color	Material	Ref.
SW | S | WGR	Plástico	Z36C0080

9a Elementos de inserción (lateral)



Color	Material		Ref.
Transparente | satinado	Vidrio		Z37Rxx7C
SW | TS | R9006	Aluminio	2 x	Z37Axx7C

Para obtener información sobre pedidos, véase Accesorios – elementos de inserción

Cacerolero – guardacuerpo – C

Webcode
DQC5JY

Planificación

Espacio ocupado en el cuerpo

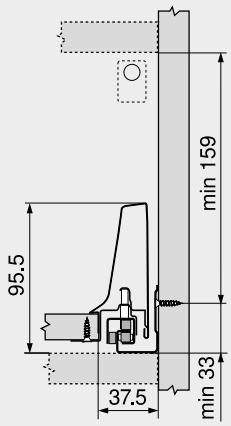

Cotas de montaje – frente – versión para atornillar

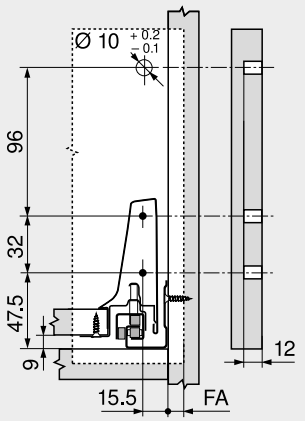

FA Recubrimiento del frente

Cotas de taladrado – frente – INSERTA | prensar

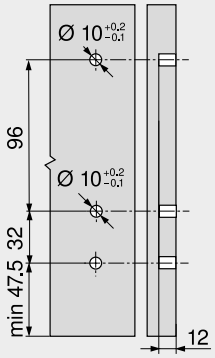

Cotas de montaje – trasera

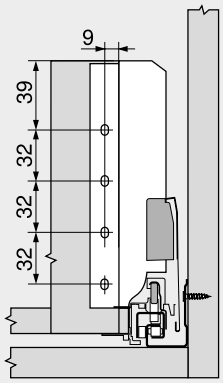

Distancia entre orificios – guías de cuerpo

Largo nominal NL (mm)

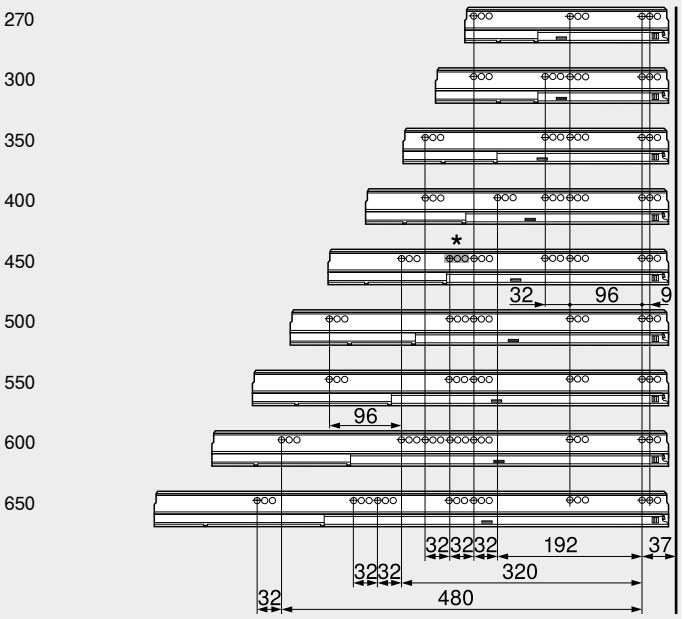

Prof. interior cuerpo del mueble LT mín. = largo nominal NL + 3 mm
* Taladrado en línea solo con 578.4501B (30 kg)

Corte – tableros aglo de 16 mm

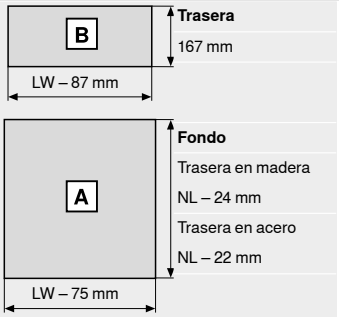

Trasera
167 mm

Fondo
Trasera en madera
NL – 24 mm
Trasera en acero
NL – 22 mm

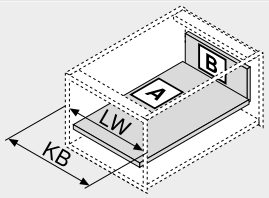

KB Ancho de cuerpo de mueble
LW Ancho interior cuerpo de mueble
NL Largo nominal

Corte – elementos de inserción

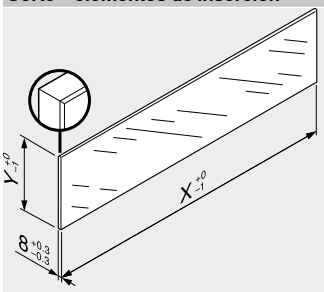

Elementos de inserción	X (mm)	Y (mm)
Lateral	NL – 33	59.5

NL Largo nominal

En combinación con LEGRABOX | TANDEMBOX basándose en las dimensiones predeterminadas no se requiere una "prueba de impacto para componentes de vidrio verticales."según la normativa (DIN EN 14749 de junio de 2016). Para el cumplimiento de la normativa no es necesario un cristal de seguridad.
Para instalar el elemento se requiere de un canto biselado de 1 mm ±0.5 mm.

Indicaciones en la página

Visión general – TANDEMBOX antaro	263	Accesorios – trasera en acero	302	**Montaje, desmontaje y ajuste**	
Visión general – SERVO-DRIVE para LEGRABOX | TANDEMBOX	321	Accesorios	300		
Visión general – TIP-ON BLUMOTION para TANDEMBOX	313	Fijación guías de cuerpo de mueble	308		
Visión general – ORGA-LINE para TANDEMBOX	515	Visión general – ayudas de montaje	561	Short-URL	
CABLOXX	552	Para más información técnica	662	www.blum.com/a350	
Accesorios – elementos de inserción	300				

Cacerolero interior – guardacuerpo – C

Webcode DQCAHA



- Con guardacuerpo simple
- Permite elementos de inserción
- Con guía extensión total y oculta – para el desliza-miento ligero durante toda la vida del mueble
- Montaje del frontal sin herramientas
- Ajuste tridimensional del frente
- Con **BLUMOTION** integrado para lograr que los cajones se cierren de forma suave y silenciosa, con posibilidad de combinarse con **SERVO-DRIVE**
- O con **TIP-ON BLUMOTION** para muebles sin tiradores, aunque también para muebles con ele-mentos tiradores como detalle

Espacio ocupado

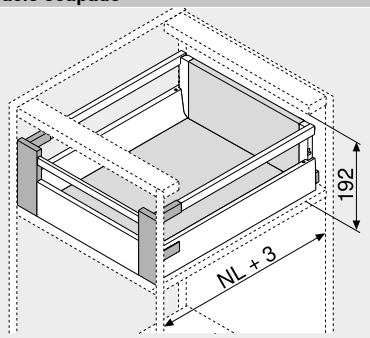

NL Largo nominal

Información de pedido

1 Guías de cuerpo de mueble izquierda/derecha



BLUMOTION

Largo nominal NL (mm)	Capacidad de carga dinámica (kg) 30	65
270	578.2701B	
300	578.3001B	
350	578.3501B	
400	578.4001B	
450	578.4501B	576.4501B
500	578.5001B	576.5001B
550	578.5501B	576.5501B
600	578.6001B	576.6001B
650		576.6501B

2 Juego de perfil



Altura del perfil (mm) 83.6

Largo nominal NL (mm)	Color SW | TS | R9006
270	378M2702SA
300	378M3002SA
350	378M3502SA
400	378M4002SA
450	378M4502SA
500	378M5002SA
550	378M5502SA
600	378M6002SA
650	378M6502SA

Consta de:

2a	1 x	Perfiles izquierdo/derecho
2b	2 x	Tapas, estampadas con el logotipo de Blum, a partir de 1000 piezas con impresión individual

3 Adaptador trasera izquierdo/derecho



Color	Material	Ref.
SW | TS | R9006	Acero	Z30C000S

4 Fijación frontal izquierda/derecha



Color	Material	Ref.
SW | S | WGR	Plástico	ZIF.74C0

Consta de:

4	1 x	Fijación frontal izquierda/derecha
4	1 x	Pieza de sujeción – Z31A0008
–	2 x	Extremos de guardacuerpo – ZRG.000R5F

5 Pieza delantera sin ranura



Color	Longitud (mm)	Ref.
SW | TS | R9006	1036	Z31L1036A

Corte: Ancho interior cuerpo de mueble LW – 132 mm

7 Guardacuerpo transversal



Color	Longitud (mm)	Ref.
SW | TS | R9006	1046	ZRG.1046Z

Corte: Ancho interior cuerpo de mueble LW – 122 mm

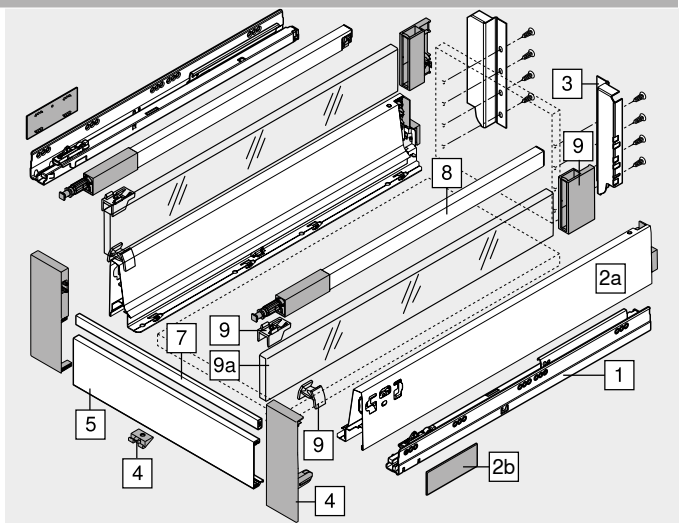

8 Guardacuerpo longitudinal izquierdo/derecho



Largo nominal NL (mm)	Color SW | TS | R9006
270	ZRG.207RSIC
300	ZRG.237RSIC
350	ZRG.287RSIC
400	ZRG.337RSIC
450	ZRG.387RSIC
500	ZRG.437RSIC
550	ZRG.487RSIC
600	ZRG.537RSIC
650	ZRG.587RSIC

Accesorios

9 Juego de piezas de soporte



Color	Material	Ref.
SW | S | WGR	Plástico	Z36C0080

9a Elementos de inserción (lateral)



Color	Material		Ref.
Transparente | satinado	Vidrio		Z37Rxx7C
SW | TS | R9006	Aluminio	2 x	Z37Axx7C

Para obtener información sobre pedidos, véase Accesorios – elementos de inserción

Color		Color	
SW	Blanco seda	S	Negro
TS	Negro terra	WGR	Gris claro
R9006	RAL 9006 gris (aluminio blanco)		

Cacerolero interior – guardacuerpo – C

Webcode
DQCAHA

Planificación

Espacio ocupado en el cuerpo

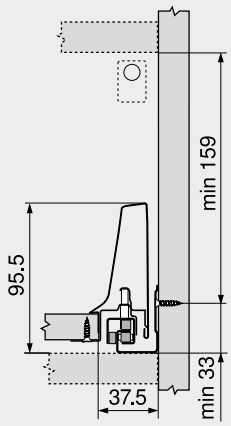

Cotas de montaje – trasera

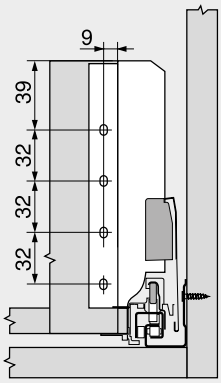

Distancia entre orificios – guías de cuerpo

Largo nominal NL (mm)

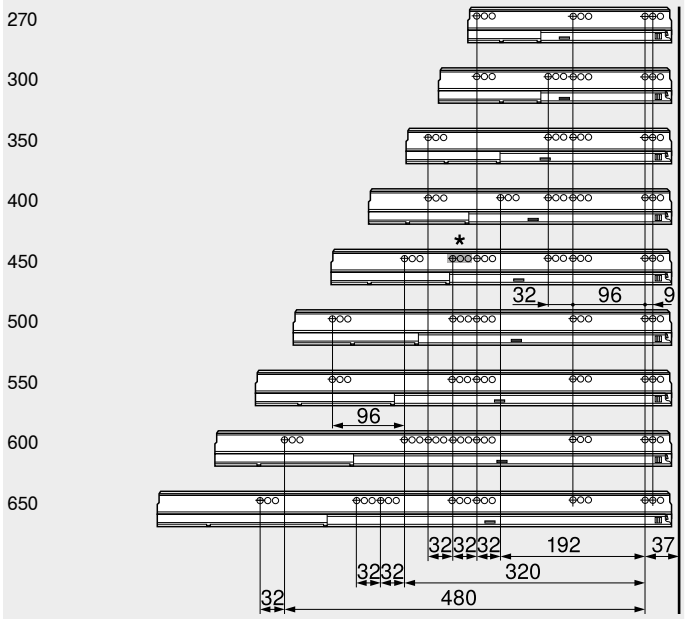

Prof. interior cuerpo del mueble LT mín. = largo nominal NL + 3 mm
* Taladrado en línea solo con 578.4501B (30 kg)

Corte – tableros aglo de 16 mm

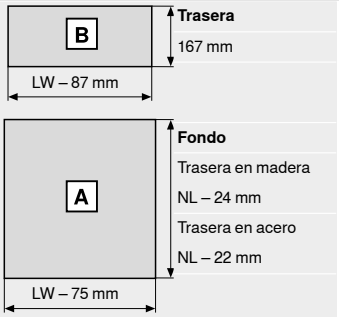

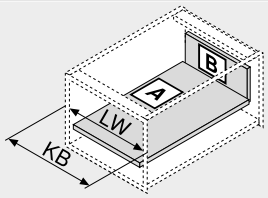

KB	Ancho de cuerpo de mueble
LW	Ancho interior cuerpo de mueble
NL	Largo nominal

Corte – elementos de inserción

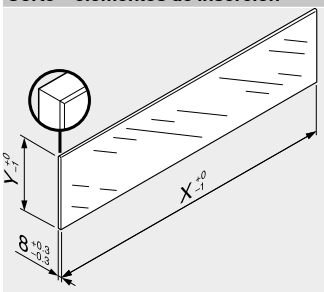

Elementos de inserción	X (mm)	Y (mm)
Lateral	NL – 33	59.5

NL Largo nominal

En combinación con LEGRABOX | TANDEMBOX basándose en las dimensiones predeterminadas no se requiere una "prueba de impacto para componentes de vidrio verticales."según la normativa (DIN EN 14749 de junio de 2016). Para el cumplimiento de la normativa no es necesario un cristal de seguridad.
Para instalar el elemento se requiere de un canto biselado de 1 mm ±0.5 mm.

Indicaciones en la página

Visión general – TANDEMBOX antaro	263	Accesorios – trasera en acero	302	**Montaje, desmontaje y ajuste**	
Visión general – SERVO-DRIVE para LEGRABOX | TANDEMBOX	321	Accesorios	300		
Visión general – TIP-ON BLUMOTION para TANDEMBOX	313	Fijación guías de cuerpo de mueble	308		
Visión general – ORGA-LINE para TANDEMBOX	515	Visión general – ayudas de montaje	561	Short-URL	
CABLOXX	552	Para más información técnica	662	www.blum.com/a350	
Accesorios – elementos de inserción	300				

Cacerolero – guardacuerpo – D

Webcode DQC69A



- Con guardacuerpo simple
- Permite elementos de inserción
- Con guía extensión total y oculta – para el desliza-miento ligero durante toda la vida del mueble
- Montaje del frontal sin herramientas
- Ajuste tridimensional del frente
- Con **BLUMOTION** integrado para lograr que los cajones se cierren de forma suave y silenciosa, con posibilidad de combinarse con **SERVO-DRIVE**
- O con **TIP-ON BLUMOTION** para muebles sin tiradores, aunque también para muebles con ele-mentos tiradores como detalle

Espacio ocupado

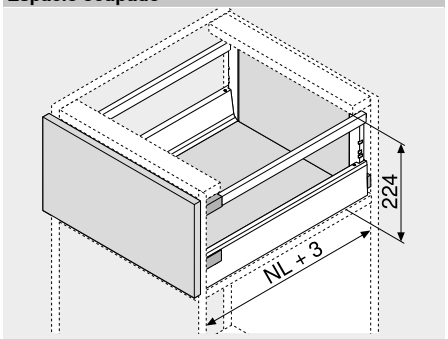

NL Largo nominal

Información de pedido

1 

Guías de cuerpo de mueble izquierda/derecha

BLUMOTION

Largo nominal NL (mm)	Capacidad de carga dinámica (kg) 30	65
270	578.2701B	
300	578.3001B	
350	578.3501B	
400	578.4001B	
450	578.4501B	576.4501B
500	578.5001B	576.5001B
550	578.5501B	576.5501B
600	578.6001B	576.6001B
650		576.6501B

2 

Juego de perfil

Altura del perfil (mm) 83.6

Largo nominal NL (mm)	Color SW | TS | R9006
270	378M2702SA
300	378M3002SA
350	378M3502SA
400	378M4002SA
450	378M4502SA
500	378M5002SA
550	378M5502SA
600	378M6002SA
650	378M6502SA

Consta de:

2a 1 x Perfiles izquierdo/derecho
2b 2 x Tapas, estampadas con el logotipo de Blum, a partir de 1000 piezas con impresión individual

3 

Adaptador trasera izquierdo/derecho

Color	Material	Ref.
SW | TS | R9006	Acero	Z30D000SL

4 

Fijación frontal

Modo de fijación		Ref.
INSERTA	2 x	ZSF.39A2
Tornillos	2 x	ZSF.35A2
Para presión	2 x	ZSF.36A2

Color		Color	
SW	Blanco seda	S	Negro
TS	Negro terra	WGR	Gris claro
R9006	RAL 9006 gris (aluminio blanco)		

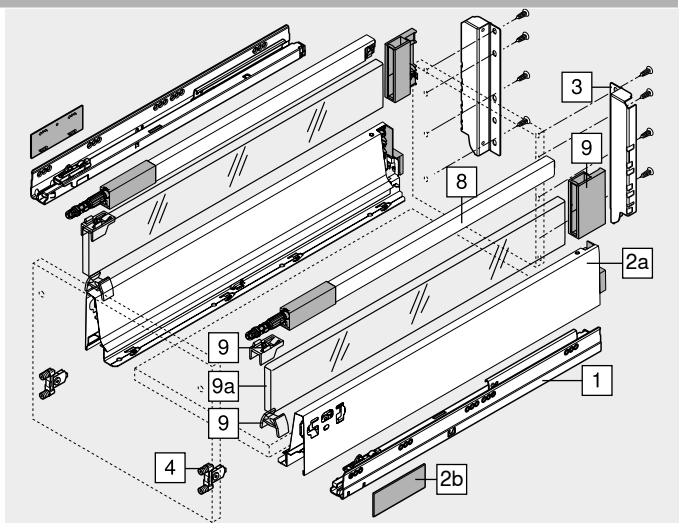

8 

Guardacuerpo longitudinal izquierdo/derecho

Largo nominal NL (mm)	Color SW | TS | R9006
270	ZRG.207RSIC
300	ZRG.237RSIC
350	ZRG.287RSIC
400	ZRG.337RSIC
450	ZRG.387RSIC
500	ZRG.437RSIC
550	ZRG.487RSIC
600	ZRG.537RSIC
650	ZRG.587RSIC

Accesorios

9 

Juego de piezas de soporte

Color	Material	Ref.
SW | S | WGR	Plástico	Z36D0080

9a 

Elementos de inserción (lateral)

Color	Material		Ref.
Transparente | satinado	Vidrio		Z37Rxx7D
SW | TS | R9006	Aluminio	2 x	Z37Axx7D

Para obtener información sobre pedidos, véase Accesorios – elementos de inserción

Cacerolero – guardacuerpo – D

Webcode
DQC69A

Planificación

Espacio ocupado en el cuerpo

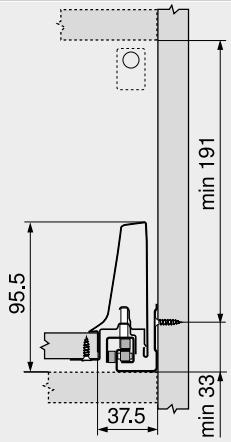

Cotas de montaje – frente – versión para atornillar

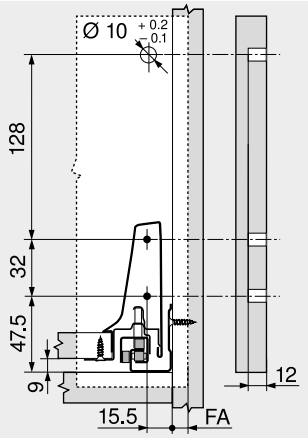

FA Recubrimiento del frente

Cotas de taladrado – frente – INSERTA | prensar

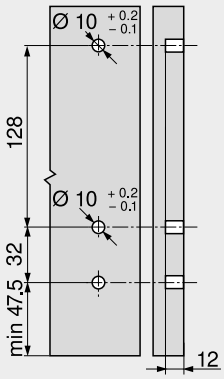

Cotas de montaje – trasera

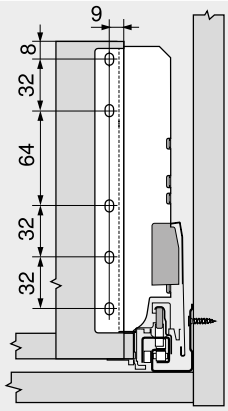

Distancia entre orificios – guías de cuerpo

Largo nominal NL (mm)

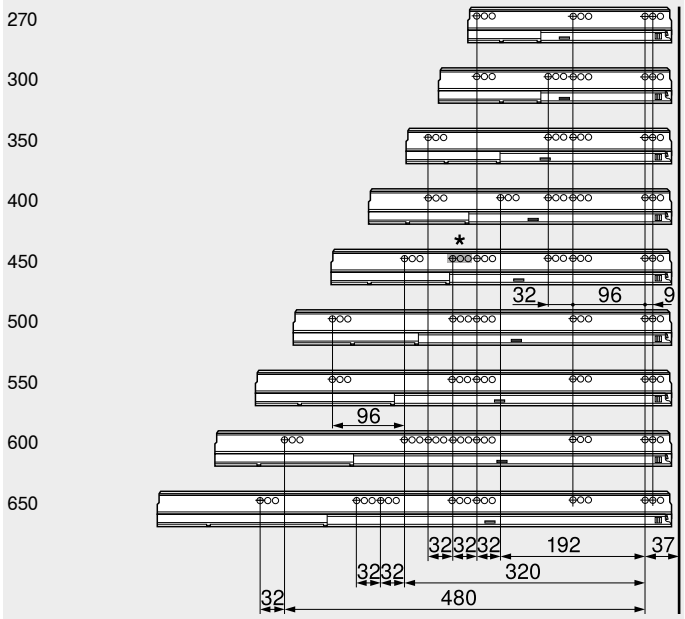

Prof. interior cuerpo del mueble LT mín. = largo nominal NL + 3 mm
* Taladrado en línea solo con 578.4501B (30 kg)

Corte – tableros aglo de 16 mm

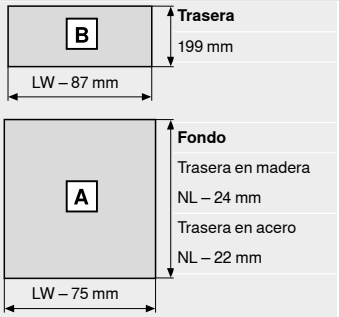

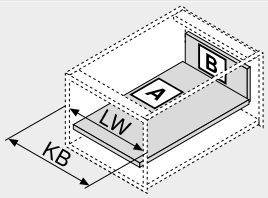

KB Ancho de cuerpo de mueble
LW Ancho interior cuerpo de mueble
NL Largo nominal

Corte – elementos de inserción

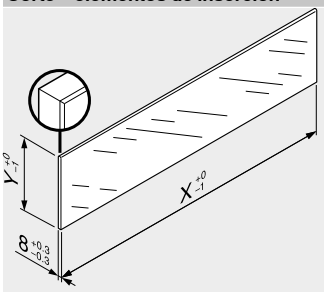

Elementos de inserción	X (mm)	Y (mm)
Lateral	NL – 33	91.5

NL Largo nominal

En combinación con LEGRABOX | TANDEMBOX basándose en las dimensiones predeterminadas no se requiere una "prueba de impacto para componentes de vidrio verticales."según la normativa (DIN EN 14749 de junio de 2016). Para el cumplimiento de la normativa no es necesario un cristal de seguridad.
Para instalar el elemento se requiere de un canto biselado de 1 mm ±0.5 mm.

Indicaciones en la página

Visión general – TANDEMBOX antaro	263	Accesorios – trasera en acero	302	**Montaje, desmontaje y ajuste**	
Visión general – SERVO-DRIVE para LEGRABOX | TANDEMBOX	321	Accesorios	300		
Visión general – TIP-ON BLUMOTION para TANDEMBOX	313	Fijación guías de cuerpo de mueble	308		
Visión general – ORGA-LINE para TANDEMBOX	515	Visión general – ayudas de montaje	561	Short-URL	
CABLOXX	552	Para más información técnica	662	www.blum.com/a350	
Accesorios – elementos de inserción	300				

Cacerolero interior – guardacuerpo – D

Webcode
DQCB6M



- Con guardacuerpo simple
- Permite elementos de inserción
- Con guía extensión total y oculta – para el desliza-miento ligero durante toda la vida del mueble
- Montaje del frontal sin herramientas
- Ajuste tridimensional del frente
- Con **BLUMOTION** integrado para lograr que los cajones se cierren de forma suave y silenciosa, con posibilidad de combinarse con **SERVO-DRIVE**
- O con **TIP-ON BLUMOTION** para muebles sin tiradores, aunque también para muebles con ele-mentos tiradores como detalle

Espacio ocupado

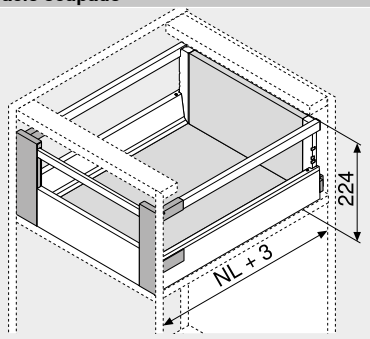

NL Largo nominal

Información de pedido

1 Guías de cuerpo de mueble izquierda/derecha



BLUMOTION

Largo nominal NL (mm)	Capacidad de carga dinámica (kg) 30	65
270	578.2701B	
300	578.3001B	
350	578.3501B	
400	578.4001B	
450	578.4501B	576.4501B
500	578.5001B	576.5001B
550	578.5501B	576.5501B
600	578.6001B	576.6001B
650		576.6501B

2 Juego de perfil



Altura del perfil (mm) 83.6

Largo nominal NL (mm)	Color SW | TS | R9006
270	378M2702SA
300	378M3002SA
350	378M3502SA
400	378M4002SA
450	378M4502SA
500	378M5002SA
550	378M5502SA
600	378M6002SA
650	378M6502SA

Consta de:

2a	1 x	Perfiles izquierdo/derecho
2b	2 x	Tapas, estampadas con el logotipo de Blum, a partir de 1000 piezas con impresión individual

3 Adaptador trasera izquierdo/derecho



Color	Material	Ref.
SW | TS | R9006	Acero	Z30D000SL

4 Fijación frontal izquierda/derecha



Color	Material	Ref.
SW | S | WGR	Plástico	ZIF.74D0

Consta de:

4	1 x	Fijación frontal izquierda/derecha
4	1 x	Pieza de sujeción – Z31A0008
4	2 x	Extremos de guardacuerpo – ZRG.000R5F

5 Pieza delantera sin ranura



Color	Longitud (mm)	Ref.
SW | TS | R9006	1036	Z31L1036A

Corte Ancho interior cuerpo de mueble LW – 132 mm

7 Guardacuerpo transversal



Color	Longitud (mm)	Ref.
SW | TS | R9006	1046	ZRG.1046Z

Corte Ancho interior cuerpo de mueble LW – 122 mm

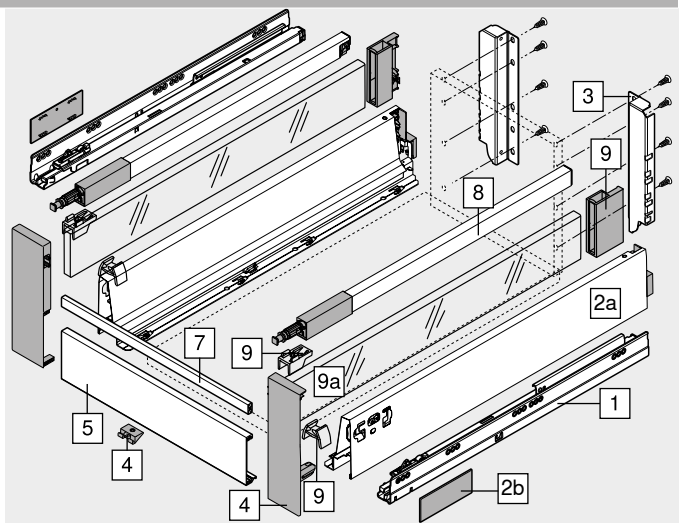

8 Guardacuerpo longitudinal izquierdo/derecho



Largo nominal NL (mm)	Color SW | TS | R9006
270	ZRG.207RSIC
300	ZRG.237RSIC
350	ZRG.287RSIC
400	ZRG.337RSIC
450	ZRG.387RSIC
500	ZRG.437RSIC
550	ZRG.487RSIC
600	ZRG.537RSIC
650	ZRG.587RSIC

Accesorios

9 Juego de piezas de soporte



Color	Material	Ref.
SW | S | WGR	Plástico	Z36D0080

9a Elementos de inserción (lateral)



Color	Material		Ref.
Transparente | satinado	Vidrio		Z37Rxx7D
SW | TS | R9006	Aluminio	2 x	Z37Axx7D

Para obtener información sobre pedidos, véase Accesorios – elementos de inserción

Color		Color	
SW	Blanco seda	S	Negro
TS	Negro terra	WGR	Gris claro
R9006	RAL 9006 gris (aluminio blanco)		

Cacerolero interior – guardacuerpo – D

Webcode
DQCB6M

Planificación

Espacio ocupado en el cuerpo

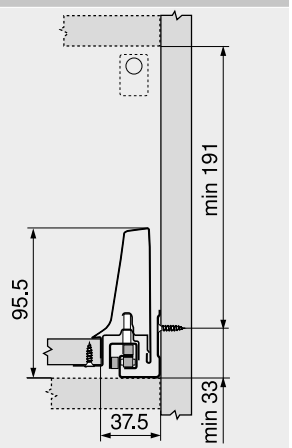

Cotas de montaje – trasera

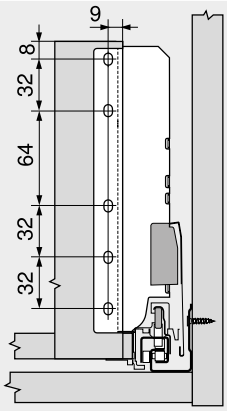

Distancia entre orificios – guías de cuerpo

Largo nominal NL (mm)

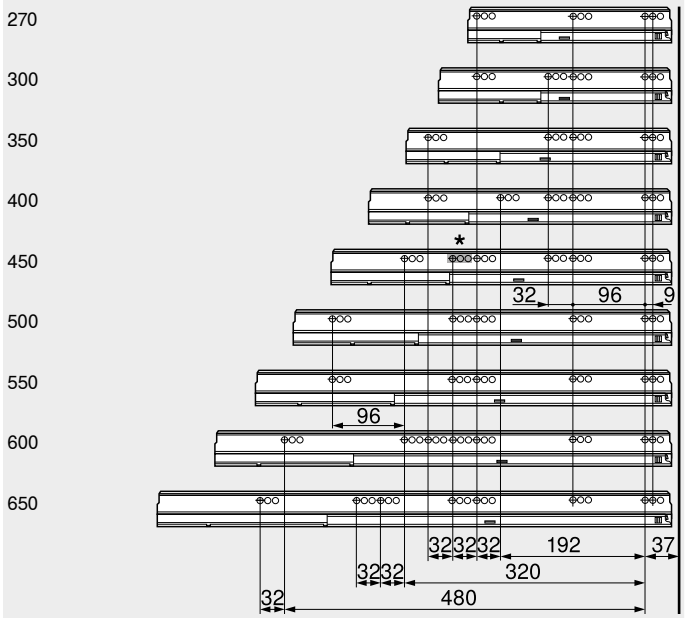

Prof. interior cuerpo del mueble LT mín. = largo nominal NL + 3 mm
* Taladrado en línea solo con 578.4501B (30 kg)

Corte – tableros aglo de 16 mm

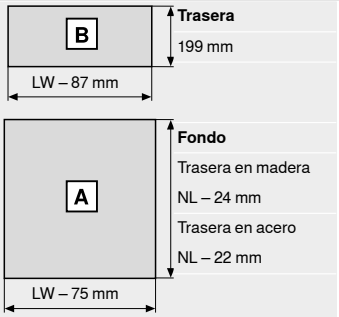

Trasera
199 mm

Fondo
Trasera en madera
NL – 24 mm
Trasera en acero
NL – 22 mm

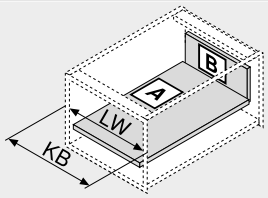

KB Ancho de cuerpo de mueble
LW Ancho interior cuerpo de mueble
NL Largo nominal

Corte – elementos de inserción

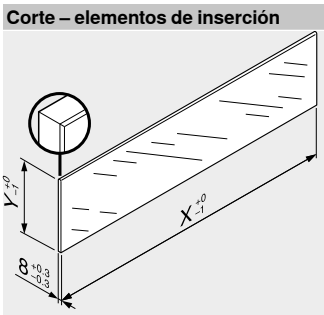

Elementos de inserción	X (mm)	Y (mm)
Lateral	NL – 33	91.5

NL Largo nominal

En combinación con LEGRABOX | TANDEMBOX basándose en las dimensiones predeterminadas no se requiere una "prueba de impacto para componentes de vidrio verticales."según la normativa (DIN EN 14749 de junio de 2016). Para el cumplimiento de la normativa no es necesario un cristal de seguridad.
Para instalar el elemento se requiere de un canto biselado de 1 mm ±0.5 mm.

Indicaciones en la página

Visión general – TANDEMBOX antaro	263	Accesorios – trasera en acero	302	**Montaje, desmontaje y ajuste**	
Visión general – SERVO-DRIVE para LEGRABOX | TANDEMBOX	321	Accesorios	300		
Visión general – TIP-ON BLUMOTION para TANDEMBOX	313	Fijación guías de cuerpo de mueble	308		
Visión general – ORGA-LINE para TANDEMBOX	515	Visión general – ayudas de montaje	561	Short-URL	
CABLOXX	552	Para más información técnica	662	www.blum.com/a350	
Accesorios – elementos de inserción	300				

Cacerolero – guardacuerpo – D – perfiles K

Webcode
DQC6YM



- Con guardacuerpo simple
- Con guía extensión total y oculta – para el deslizamiento ligero durante toda la vida del mueble
- Montaje del frontal sin herramientas
- Ajuste tridimensional del frente
- Con **BLUMOTION** integrado para lograr que los cajones se cierren de forma suave y silenciosa, con posibilidad de combinarse con **SERVO-DRIVE**
- O con **TIP-ON BLUMOTION** para muebles sin tiradores, aunque también para muebles con elementos tiradores como detalle

Espacio ocupado

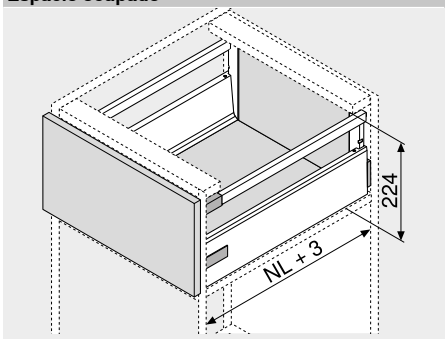

NL Largo nominal

Información de pedido

1 

Guías de cuerpo de mueble izquierda/derecha

BLUMOTION

Largo nominal NL (mm)	Capacidad de carga dinámica (kg) 30	65
270	578.2701B	
300	578.3001B	
350	578.3501B	
400	578.4001B	
450	578.4501B	576.4501B
500	578.5001B	576.5001B
550	578.5501B	576.5501B
600	578.6001B	576.6001B
650		576.6501B

2 

Juego de perfil

Altura del perfil (mm) 115.6

Largo nominal NL (mm)	Color SW | TS | R9006
270	378K2702SA
300	378K3002SA
350	378K3502SA
400	378K4002SA
450	378K4502SA
500	378K5002SA
550	378K5502SA
600	378K6002SA
650	378K6502SA

Consta de:

2a	1 x	Perfiles izquierdo/derecho
2b	2 x	Tapas, estampadas con el logotipo de Blum, a partir de 1000 piezas con impresión individual
2c	2 x	Tetón de posicionamiento

3 

Adaptador trasera izquierdo/derecho

Color	Material	Ref.
SW | TS | R9006	Acero	Z30D000SL

4 

Fijación frontal

Modo de fijación		Ref.
INSERTA	2 x	ZSF.39A2
Tornillos	2 x	ZSF.35A2
Para presión	2 x	ZSF.36A2

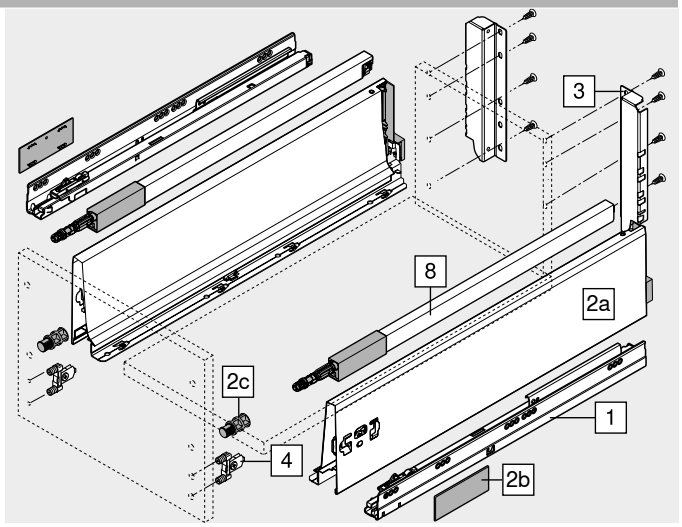

8 

Guardacuerpo longitudinal izquierdo/derecho

Largo nominal NL (mm)	Color SW | TS | R9006
270	ZRG.207RSIC
300	ZRG.237RSIC
350	ZRG.287RSIC
400	ZRG.337RSIC
450	ZRG.387RSIC
500	ZRG.437RSIC
550	ZRG.487RSIC
600	ZRG.537RSIC
650	ZRG.587RSIC

Color		Color	
SW	Blanco seda	R9006	RAL 9006 gris (aluminio blanco)
TS	Negro terra		

Cacerolero – guardacuerpo – D – perfiles K

Webcode DQC6YM

Planificación

Espacio ocupado en el cuerpo

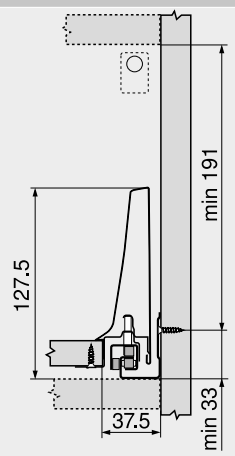

Cotas de montaje – frente – versión para atornillar

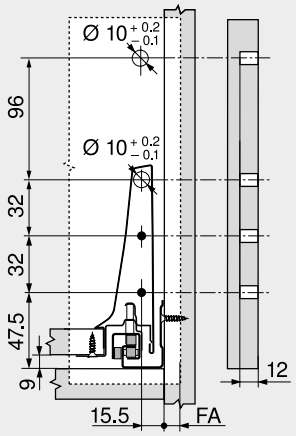

FA Recubrimiento del frente

Cotas de taladrado – frente – INSERTA | prensar

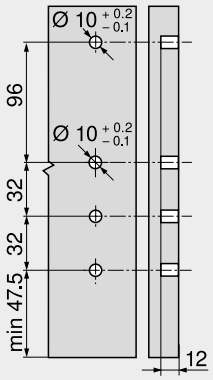

Cotas de montaje – trasera

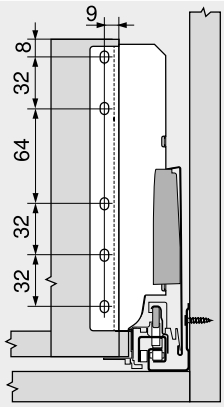

Distancia entre orificios – guías de cuerpo

Largo nominal NL (mm)

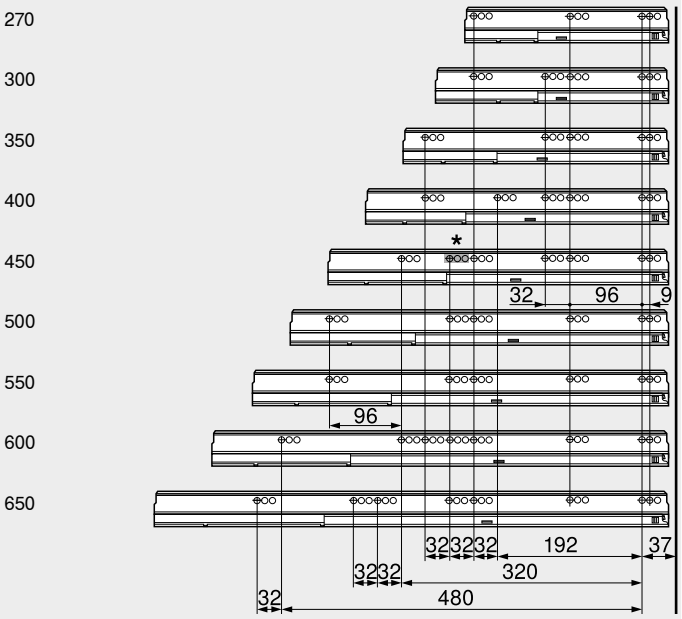

Prof. interior cuerpo del mueble LT mín. = largo nominal NL + 3 mm
* Taladrado en línea solo con 578.4501B (30 kg)

Corte – tableros aglo de 16 mm

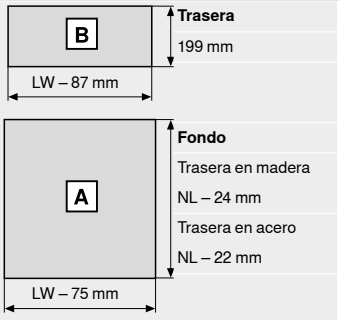

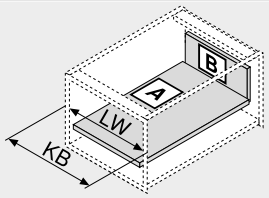

KB Ancho de cuerpo de mueble
LW Ancho interior cuerpo de mueble
NL Largo nominal

Indicaciones en la página

Visión general – TANDEMBOX antaro	263	Accesorios	300	**Montaje, desmontaje y ajuste**	
Visión general – SERVO-DRIVE para LEGRABOX | TANDEMBOX	321	Fijación guías de cuerpo de mueble	308		
Visión general – TIP-ON BLUMOTION para TANDEMBOX	313	Visión general – ayudas de montaje	561		
Visión general – ORGA-LINE para TANDEMBOX	515	Para más información técnica	662	Short-URL	
CABLOXX	552			www.blum.com/a350	
Accesorios – trasera en acero	302				

Cacerolero interior – guardacuerpo – D – perfiles K

Webcode DQCBVY



- Con guardacuerpo simple
- Con guía extensión total y oculta – para el desliza-miento ligero durante toda la vida del mueble
- Montaje del frontal sin herramientas
- Ajuste tridimensional del frente
- Con **BLUMOTION** integrado para lograr que los cajones se cierren de forma suave y silenciosa, con posibilidad de combinarse con **SERVO-DRIVE**
- O con **TIP-ON BLUMOTION** para muebles sin tiradores, aunque también para muebles con ele-mentos tiradores como detalle

Espacio ocupado

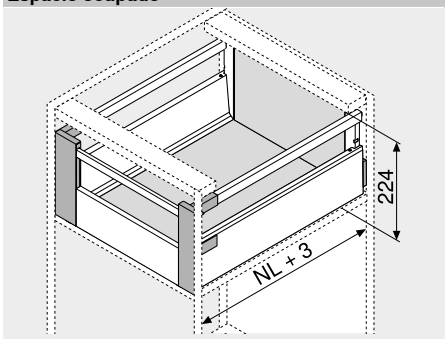

NL Largo nominal

Información de pedido

1 Guías de cuerpo de mueble izquierda/derecha



BLUMOTION

Largo nominal NL (mm)	Capacidad de carga dinámica (kg) 30	65
270	578.2701B	
300	578.3001B	
350	578.3501B	
400	578.4001B	
450	578.4501B	576.4501B
500	578.5001B	576.5001B
550	578.5501B	576.5501B
600	578.6001B	576.6001B
650		576.6501B

2 Juego de perfil



Altura del perfil (mm) 115.6

Largo nominal NL (mm)	Color SW | TS | R9006
270	378K2702SA
300	378K3002SA
350	378K3502SA
400	378K4002SA
450	378K4502SA
500	378K5002SA
550	378K5502SA
600	378K6002SA
650	378K6502SA

Consta de:

2a	1 x	Perfiles izquierdo/derecho
2b	2 x	Tapas, estampadas con el logotipo de Blum, a partir de 1000 piezas con impresión individual
2c	2 x	Tetón de posicionamiento No se requiere en cacerolero interior

3 Adaptador trasera izquierdo/derecho



Color	Material	Ref.
SW | TS | R9006	Acero	Z30D000SL

4 Fijación frontal izquierda/derecha



Color	Material	Ref.
SW | S | WGR	Plástico	ZIF.74D0

Consta de:

4	1 x	Fijación frontal izquierda/derecha
4	1 x	Pieza de sujeción – Z31A0008
4	2 x	Extremos de guardacuerpo – ZRG.000R5F

5 Pieza delantera sin ranura



Color	Longitud (mm)	Ref.
SW | TS | R9006	1036	Z31L1036A

Corte Ancho interior cuerpo de mueble LW – 132 mm

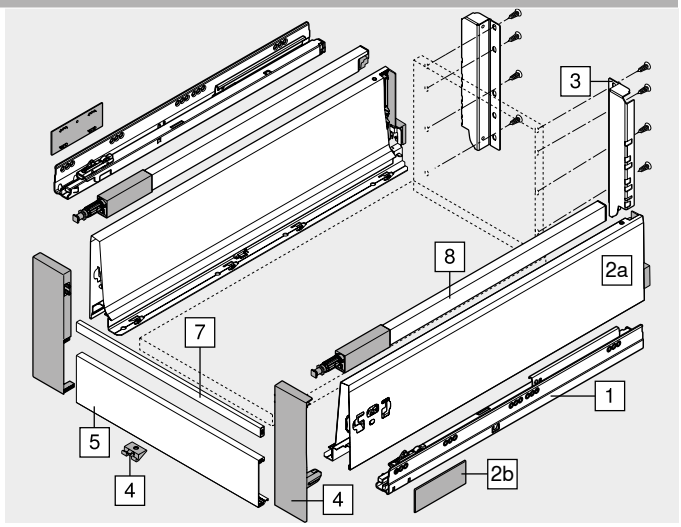

7 Guardacuerpo transversal



Color	Longitud (mm)	Ref.
SW | TS | R9006	1046	ZRG.1046Z

Corte Ancho interior cuerpo de mueble LW – 122 mm

8 Guardacuerpo longitudinal izquierdo/derecho



Largo nominal NL (mm)	Color SW | TS | R9006
270	ZRG.207RSIC
300	ZRG.237RSIC
350	ZRG.287RSIC
400	ZRG.337RSIC
450	ZRG.387RSIC
500	ZRG.437RSIC
550	ZRG.487RSIC
600	ZRG.537RSIC
650	ZRG.587RSIC

Color		Color	
SW	Blanco seda	S	Negro
TS	Negro terra	WGR	Gris claro
R9006	RAL 9006 gris (aluminio blanco)		

Cacerolero interior – guardacuerpo – D – perfiles K

Webcode
DQCBVY

Planificación

Espacio ocupado en el cuerpo

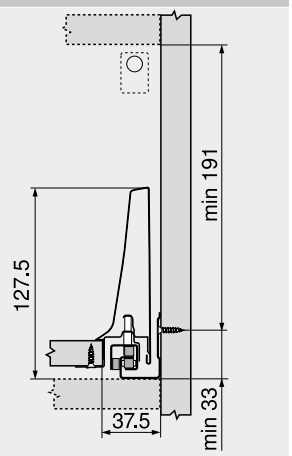

Cotas de montaje – trasera

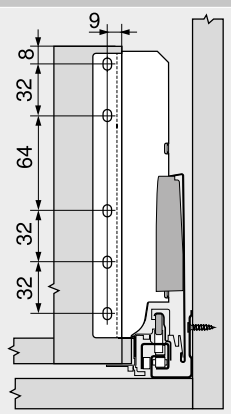

Distancia entre orificios – guías de cuerpo

Largo nominal NL (mm)

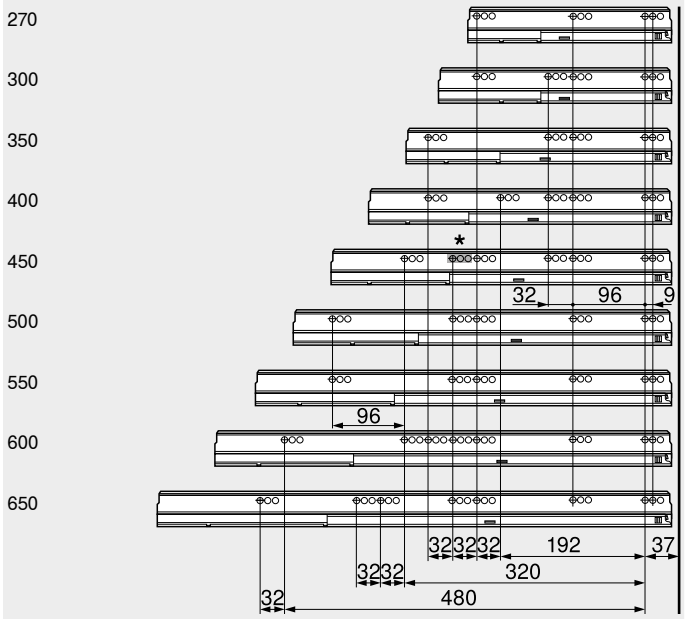

Prof. interior cuerpo del mueble LT mín. = largo nominal NL + 3 mm
* Taladrado en línea solo con 578.4501B (30 kg)

Corte – tableros aglo de 16 mm

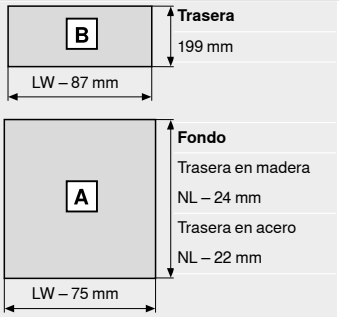

Trasera
199 mm

Fondo
Trasera en madera
NL – 24 mm
Trasera en acero
NL – 22 mm

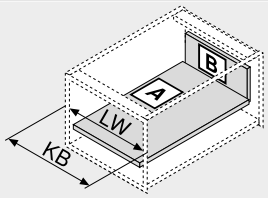

KB	Ancho de cuerpo de mueble
LW	Ancho interior cuerpo de mueble
NL	Largo nominal

Indicaciones en la página

Visión general – TANDEMBOX antaro	263	Accesorios	300	**Montaje, desmontaje y ajuste**	
Visión general – SERVO-DRIVE para LEGRABOX | TANDEMBOX	321	Fijación guías de cuerpo de mueble	308		
Visión general – TIP-ON BLUMOTION para TANDEMBOX	313	Visión general – ayudas de montaje	561		
Visión general – ORGA-LINE para TANDEMBOX	515	Para más información técnica	662	Short-URL	
CABLOXX	552			www.blum.com/a350	
Accesorios – trasera en acero	302				

Cacerolero – guardacuerpo – C – marcos de aluminio

Webcode DQC7NY



- Con guardacuerpo simple
- Permite elementos de inserción
- Con guía extensión total y oculta – para el deslizamiento ligero durante toda la vida del mueble
- Montaje del frontal sin herramientas
- Ajuste tridimensional del frente
- Con **BLUMOTION** integrado para lograr que los cajones se cierren de forma suave y silenciosa, con posibilidad de combinarse con **SERVO-DRIVE**
- O con **TIP-ON BLUMOTION** para muebles sin tiradores, aunque también para muebles con elementos tiradores como detalle

Espacio ocupado

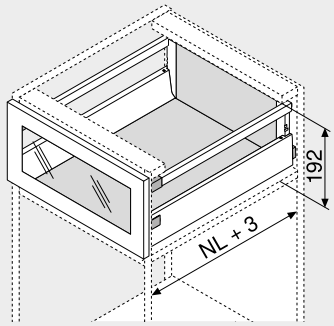

NL Largo nominal

Información de pedido

1 Guías de cuerpo de mueble izquierda/derecha

BLUMOTION

Largo nominal NL (mm)	Capacidad de carga dinámica (kg) 30	65
270	578.2701B	
300	578.3001B	
350	578.3501B	
400	578.4001B	
450	578.4501B	576.4501B
500	578.5001B	576.5001B
550	578.5501B	576.5501B
600	578.6001B	576.6001B
650		576.6501B

2 Juego de perfil

Altura del perfil (mm) 83.6

Largo nominal NL (mm)	Color SW | TS | R9006
270	378M2702SA
300	378M3002SA
350	378M3502SA
400	378M4002SA
450	378M4502SA
500	378M5002SA
550	378M5502SA
600	378M6002SA
650	378M6502SA

Consta de:

2a 1 x Perfiles izquierdo/derecho

2b 2 x Tapas, estampadas con el logotipo de Blum, a partir de 1000 piezas con impresión individual

3 Adaptador trasera izquierdo/derecho

Color	Material	Ref.
SW | TS | R9006	Acero	Z30C000S

4 Fijación frontal

Modo de fijación		Ref.
Tornillos	2 x	ZSF.35A2

4a Adaptador para marco aluminio

Color	Material		Ref.
Color natural	Plástico	2 x	ZRF.2200.01

¡Utilice un tornillo avellanado para chapa de Ø 3.5 mm (Ø cabeza 7 mm)!

Color		Color	
SW	Blanco seda	S	Negro
TS	Negro terra	WGR	Gris claro
R9006	RAL 9006 gris (aluminio blanco)		

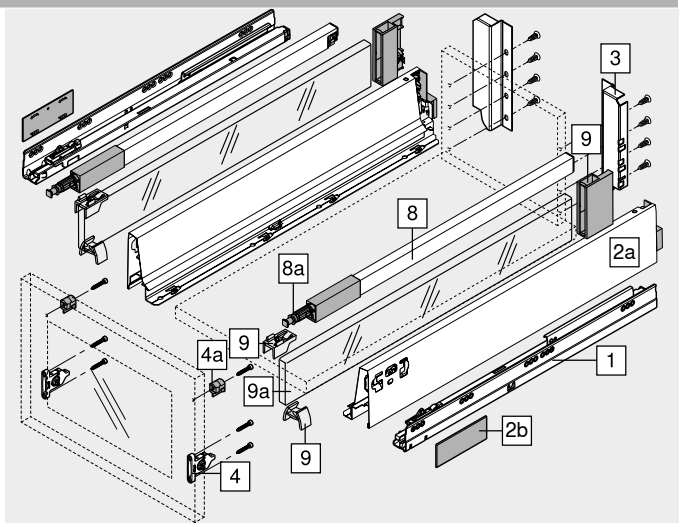

8 Guardacuerpo longitudinal izquierdo/derecho

Largo nominal NL (mm)	Color SW | TS | R9006
270	ZRG.207RSIC
300	ZRG.237RSIC
350	ZRG.287RSIC
400	ZRG.337RSIC
450	ZRG.387RSIC
500	ZRG.437RSIC
550	ZRG.487RSIC
600	ZRG.537RSIC
650	ZRG.587RSIC

8a Cabezal del guardacuerpo

Color	Material		Ref.
Color natural	Plástico	2 x	ZRG.000R5F

Accesorios

9 Juego de piezas de soporte

Color	Material	Ref.
SW | S | WGR	Plástico	Z36C0080

9a Elementos de inserción (lateral)

Color	Material		Ref.
Transparente | satinado	Vidrio		Z37Rxx7C
SW | TS | R9006	Aluminio	2 x	Z37Axx7C

Para obtener información sobre pedidos, véase Accesorios – elementos de inserción

Cacerolero – guardacuerpo – C – marcos de aluminio

Webcode
DQC7NY

Planificación

Espacio ocupado en el cuerpo

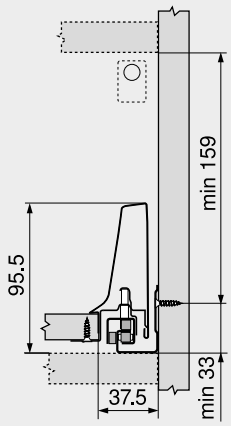

Cotas de montaje – frente – versión para atornillar

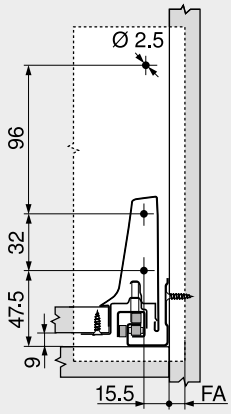

FA Recubrimiento del frente

Cotas de montaje – trasera

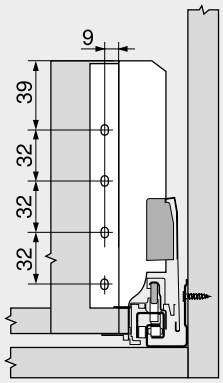

Distancia entre orificios – guías de cuerpo

Largo nominal NL (mm)

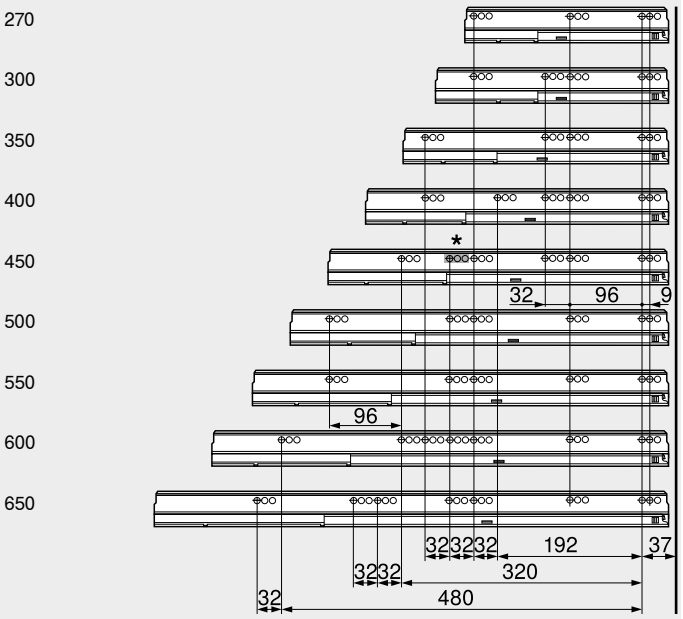

Prof. interior cuerpo del mueble LT mín. = largo nominal NL + 3 mm
* Taladrado en línea solo con 578.4501B (30 kg)

Corte – tableros aglo de 16 mm

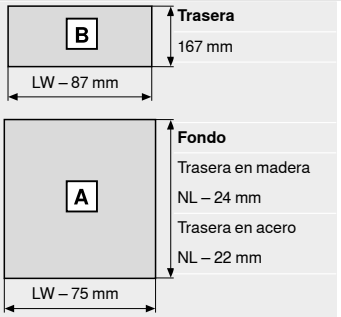

Trasera
167 mm

Fondo
Trasera en madera
NL – 24 mm
Trasera en acero
NL – 22 mm

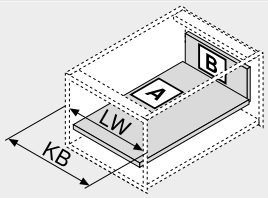

KB Ancho de cuerpo de mueble
LW Ancho interior cuerpo de mueble
NL Largo nominal

Corte – elementos de inserción

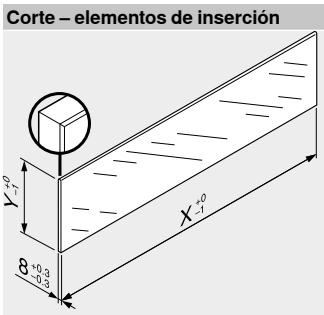

Elementos de inserción	X (mm)	Y (mm)
Lateral	NL – 33	59.5

NL Largo nominal

En combinación con LEGRABOX | TANDEMBOX basándose en las dimensiones predeterminadas no se requiere una "prueba de impacto para componentes de vidrio verticales."según la normativa (DIN EN 14749 de junio de 2016). Para el cumplimiento de la normativa no es necesario un cristal de seguridad.
Para instalar el elemento se requiere de un canto biselado de 1 mm ±0.5 mm.

Indicaciones en la página

Visión general – TANDEMBOX antaro	263	Accesorios – trasera en acero	302	**Montaje, desmontaje y ajuste**	
Visión general – SERVO-DRIVE para LEGRABOX | TANDEMBOX	321	Accesorios	300		
Visión general – TIP-ON BLUMOTION para TANDEMBOX	313	Fijación guías de cuerpo de mueble	308		
Visión general – ORGA-LINE para TANDEMBOX	515	Visión general – ayudas de montaje	561	Short-URL	
CABLOXX	552	Para más información técnica	662	www.blum.com/a350	
Accesorios – elementos de inserción	300				

Cacerolero – guardacuerpo – D – marcos de aluminio

Webcode
DQC8DA



- Con guardacuerpo simple
- Permite elementos de inserción
- Con guía extensión total y oculta – para el deslizamiento ligero durante toda la vida del mueble
- Montaje del frontal sin herramientas
- Ajuste tridimensional del frente
- Con **BLUMOTION** integrado para lograr que los cajones se cierren de forma suave y silenciosa, con posibilidad de combinarse con **SERVO-DRIVE**
- O con **TIP-ON BLUMOTION** para muebles sin tiradores, aunque también para muebles con elementos tiradores como detalle

Espacio ocupado

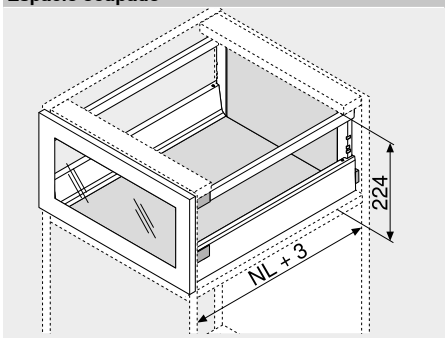

NL Largo nominal

Información de pedido

1 Guías de cuerpo de mueble izquierda/derecha

BLUMOTION

Largo nominal NL (mm)	Capacidad de carga dinámica (kg) 30	65
270	578.2701B	
300	578.3001B	
350	578.3501B	
400	578.4001B	
450	578.4501B	576.4501B
500	578.5001B	576.5001B
550	578.5501B	576.5501B
600	578.6001B	576.6001B
650		576.6501B

2 Juego de perfil

Altura del perfil (mm) 83.6

Largo nominal NL (mm)	Color SW | TS | R9006
270	378M2702SA
300	378M3002SA
350	378M3502SA
400	378M4002SA
450	378M4502SA
500	378M5002SA
550	378M5502SA
600	378M6002SA
650	378M6502SA

Consta de:

2a 1 x Perfiles izquierdo/derecho
2b 2 x Tapas, estampadas con el logotipo de Blum, a partir de 1000 piezas con impresión individual

3 Adaptador trasera izquierdo/derecho

Color	Material	Ref.
SW | TS | R9006	Acero	Z30D000SL

4 Fijación frontal

Modo de fijación		Ref.
Tornillos	2 x	ZSF.35A2

4a Adaptador para marco aluminio

Color	Material		Ref.
Color natural	Plástico	2 x	ZRF.2200.01

¡Utilice un tornillo avellanado para chapa de Ø 3.5 mm (Ø cabeza 7 mm)!

Color		Color	
SW	Blanco seda	S	Negro
TS	Negro terra	WGR	Gris claro
R9006	RAL 9006 gris (aluminio blanco)		

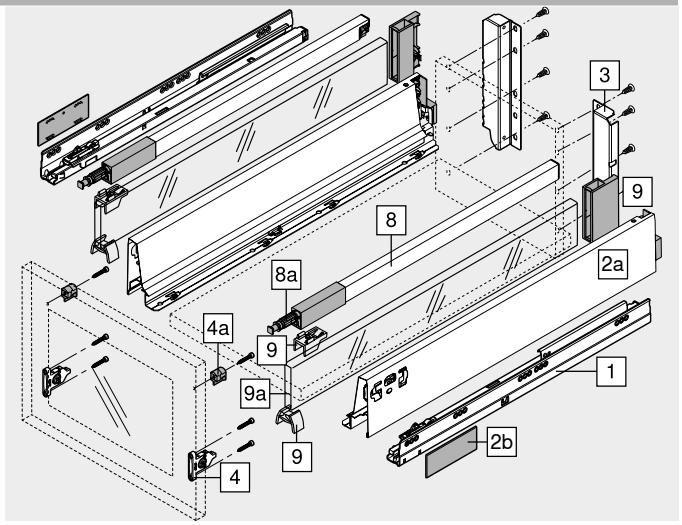

8 Guardacuerpo longitudinal izquierdo/derecho

Largo nominal NL (mm)	Color SW | TS | R9006
270	ZRG.207RSIC
300	ZRG.237RSIC
350	ZRG.287RSIC
400	ZRG.337RSIC
450	ZRG.387RSIC
500	ZRG.437RSIC
550	ZRG.487RSIC
600	ZRG.537RSIC
650	ZRG.587RSIC

8a Cabezal del guardacuerpo

Color	Material		Ref.
Color natural	Plástico	2 x	ZRG.000R5F

Accesorios

9 Juego de piezas de soporte

Color	Material	Ref.
SW | S | WGR	Plástico	Z36D0080

9a Elementos de inserción (lateral)

Color	Material		Ref.
Transparente | satinado	Vidrio		Z37Rxx7D
SW | TS | R9006	Aluminio	2 x	Z37Axx7D

Para obtener información sobre pedidos, véase Accesorios – elementos de inserción

Cacerolero – guardacuerpo – D – marcos de aluminio

Webcode
DQC8DA

Planificación

Espacio ocupado en el cuerpo

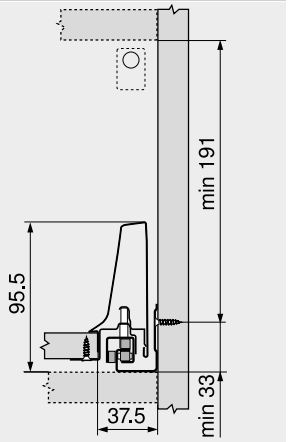

Cotas de montaje – frente – versión para atornillar

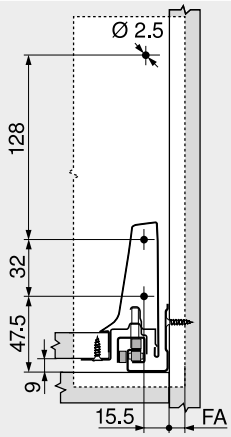

FA Recubrimiento del frente

Cotas de montaje – trasera

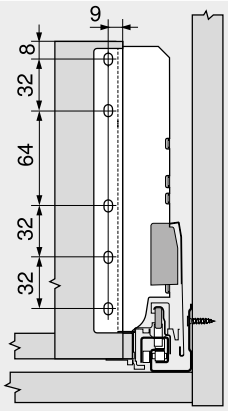

Distancia entre orificios – guías de cuerpo

Largo nominal NL (mm)

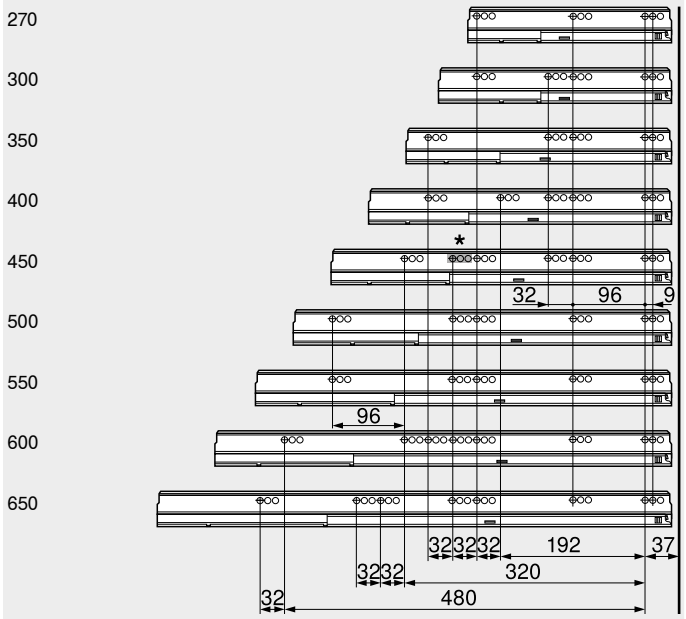

Prof. interior cuerpo del mueble LT mín. = largo nominal NL + 3 mm
* Taladrado en línea solo con 578.4501B (30 kg)

Corte – tableros aglo de 16 mm

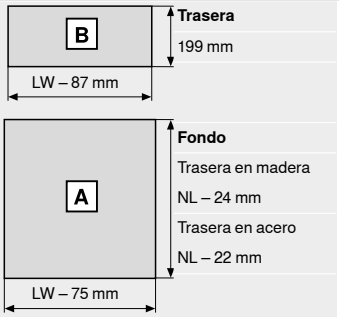

Trasera
199 mm

Fondo
Trasera en madera
NL – 24 mm
Trasera en acero
NL – 22 mm

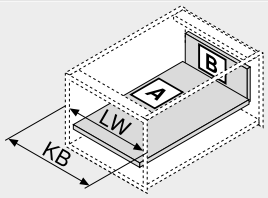

KB Ancho de cuerpo de mueble
LW Ancho interior cuerpo de mueble
NL Largo nominal

Corte – elementos de inserción

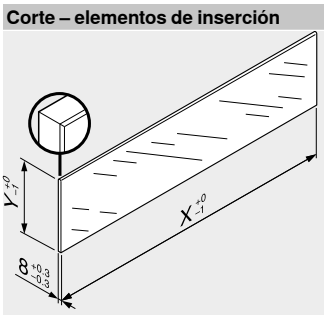

Elementos de inserción	X (mm)	Y (mm)
Lateral	NL – 33	91.5

NL Largo nominal

En combinación con LEGRABOX | TANDEMBOX basándose en las dimensiones predeterminadas no se requiere una "prueba de impacto para componentes de vidrio verticales."según la normativa (DIN EN 14749 de junio de 2016). Para el cumplimiento de la normativa no es necesario un cristal de seguridad.
Para instalar el elemento se requiere de un canto biselado de 1 mm ±0.5 mm.

Indicaciones en la página

Visión general – TANDEMBOX antaro	263	Accesorios – trasera en acero	302	**Montaje, desmontaje y ajuste**	
Visión general – SERVO-DRIVE para LEGRABOX | TANDEMBOX	321	Accesorios	300		
Visión general – TIP-ON BLUMOTION para TANDEMBOX	313	Fijación guías de cuerpo de mueble	308		
Visión general – ORGA-LINE para TANDEMBOX	515	Visión general – ayudas de montaje	561	Short-URL	
CABLOXX	552	Para más información técnica	662	www.blum.com/a350	
Accesorios – elementos de inserción	300				

Cacerolero – guardacuerpo – C

Webcode DQC92M



- Se puede realizar con componentes estándar
- Con guardacuerpo simple
- Permite elementos de inserción
- Con guía extensión total y oculta – para el desliza-miento ligero durante toda la vida del mueble
- Montaje del frontal sin herramientas
- Ajuste tridimensional del frente
- Con **BLUMOTION** integrado para lograr que los cajones se cierren de forma suave y silenciosa, con posibilidad de combinarse con **SERVO-DRIVE**
- O con **TIP-ON BLUMOTION** para muebles sin tiradores, aunque también para muebles con ele-mentos tiradores como detalle

Espacio ocupado

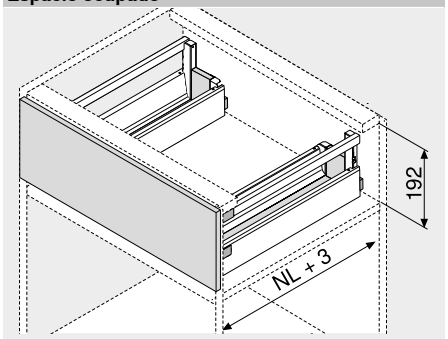

NL Largo nominal

Información de pedido

1 Guías de cuerpo de mueble izquierda/derecha



BLUMOTION

Largo nominal NL (mm)	Capacidad de carga dinámica (kg) 30	65
450	578.4501B	
500	578.5001B	
550	578.5501B	
600	578.6001B	576.6001B
650		576.6501B

2 Juego de perfiles exteriores



Altura del perfil (mm) 83.6

Largo nominal NL (mm)	Color SW | TS | R9006
450	378M4502SA
500	378M5002SA
550	378M5502SA
600	378M6002SA
650	378M6502SA

Consta de:
2a 1 x Perfiles izquierdo/derecho
2b 2 x Tapas, estampadas con el logotipo de Blum, a partir de 1000 piezas con impresión individual

3 Adaptador trasera de fregadero izquierdo/derecho



Color	Material	Ref.
SW | TS | R9006	Acero	Z30C000S.22

4 Fijación frontal



Modo de fijación		Ref.
INSERTA	4 x	ZSF.39A2
Tornillos	4 x	ZSF.35A2
Para presión	4 x	ZSF.36A2

8 Guardacuerpo longitudinal izquierdo/derecho



Largo nominal NL (mm)	Color SW | TS | R9006
450	ZRG.387RSIC
500	ZRG.437RSIC
550	ZRG.487RSIC
600	ZRG.537RSIC
650	ZRG.587RSIC

Color		Color	
SW	Blanco seda	S	Negro
TS	Negro terra	WGR	Gris claro
R9006	RAL 9006 gris (aluminio blanco)		

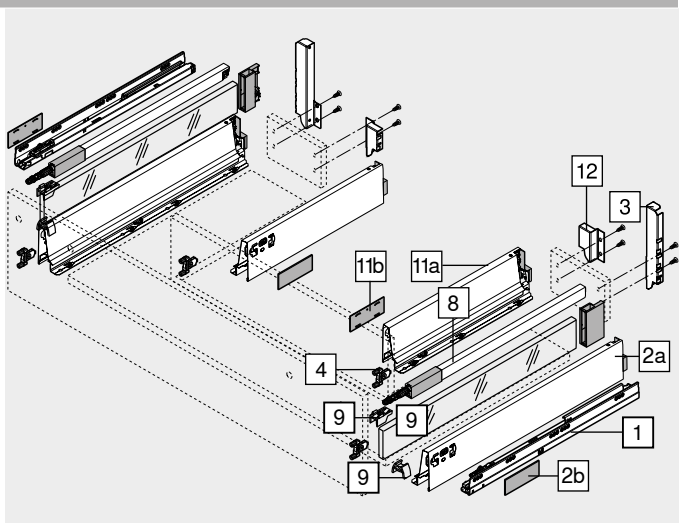

11 Juego de perfiles interiores



Altura del perfil (mm) 83.6

Largo nominal NL (mm)	Color SW | TS | R9006
270	378M2702SA
300	378M3002SA
350	378M3502SA
400	378M4002SA
450	378M4502SA
500	378M5002SA

Consta de:
11a 1 x Perfiles izquierdo/derecho
11b 2 x Tapas, estampadas con el logotipo de Blum, a partir de 1000 piezas con impresión individual

Nuestra recomendación para un correcto aprovechamiento del espacio de almacenamiento
Largo nominal NL de perfiles exteriores (n.° 2) – largo nominal NL de perfiles interiores (n.° 11) = mín. 150 mm

12 Adaptador trasera izquierdo/derecho



Color	Material	Ref.
SW | TS | R9006	Acero	Z30M000S.04

Accesorios

9 Juego de piezas de soporte



Color	Material	Ref.
SW | S | WGR	Plástico	Z36C0080

9a Elementos de inserción (lateral)



Color	Material		Ref.
Transparente | satinado	Vidrio		Z37Rxx7C
SW | TS | R9006	Aluminio	2 x	Z37Axx7C

Para obtener información sobre pedidos, véase Accesorios – elementos de inserción

Cacerolero – guardacuerpo – C

Webcode
DQC92M

Planificación

Espacio ocupado en el cuerpo

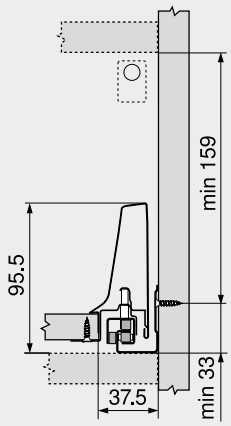

Cotas de montaje – frente – versión para atornillar

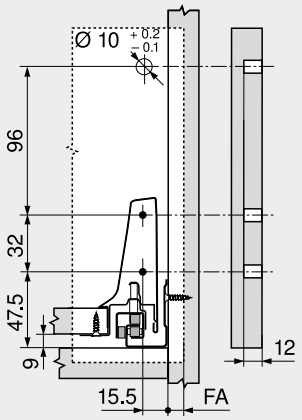

FA Recubrimiento del frente

Cotas de taladrado – frente – INSERTA | prensar

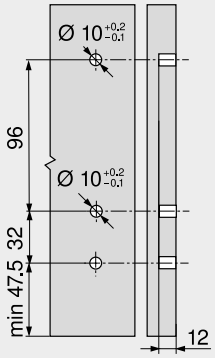

Cotas de montaje – trasera

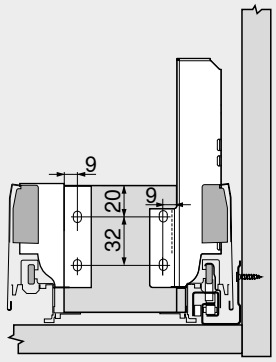

Distancia entre orificios – guías de cuerpo

Largo nominal NL (mm)

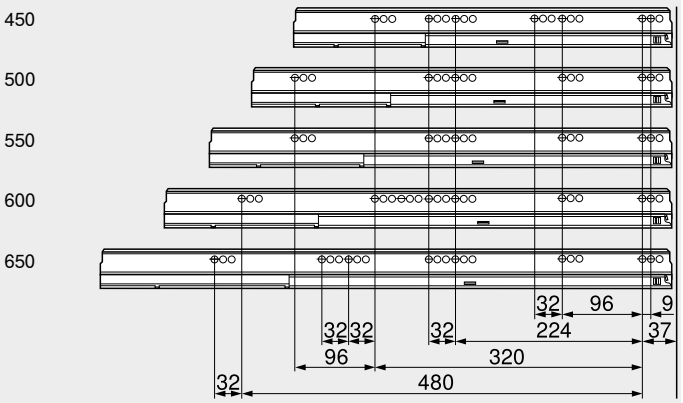

Prof. interior cuerpo del mueble LT mín. = largo nominal NL + 3 mm

Corte – tableros aglo de 16 mm

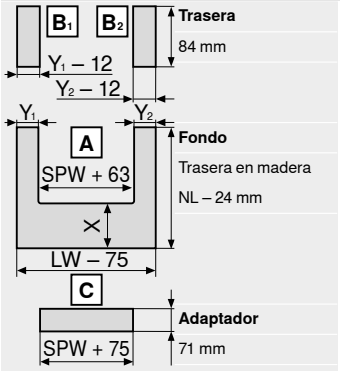

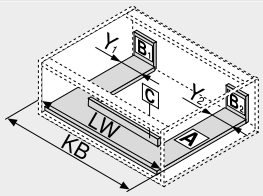

KB	Ancho de cuerpo de mueble
LW	Ancho interior cuerpo de mueble
NL	Largo nominal
SPW	Ancho interior entre los perfiles interiores

X = NL perfiles exteriores – NL perfiles interiores – 10 mm

Y mín. (mm)		Y máx. (mm)
BLUMOTION	TIP-ON BLUMOTION	
48	75	225

Cotas de taladrado – adaptador

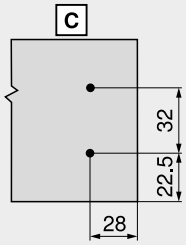

Indicaciones en la página

Visión general – TANDEMBOX antaro	263	Accesorios	300	**Montaje, desmontaje y ajuste**	
Visión general – SERVO-DRIVE para LEGRABOX | TANDEMBOX	321	Fijación guías de cuerpo de mueble	308		
Visión general – TIP-ON BLUMOTION para TANDEMBOX	313	Visión general – ayudas de montaje	561		
Visión general – ORGA-LINE para TANDEMBOX	515	Para más información técnica	662	Short-URL	
CABLOXX	552			www.blum.com/a350	
Accesorios – elementos de inserción	300				

Cacerolero – guardacuerpo – D

Webcode DQC9RY



- Se puede realizar con componentes estándar
- Con guardacuerpo simple
- Permite elementos de inserción
- Con guía extensión total y oculta – para el desliza-miento ligero durante toda la vida del mueble
- Montaje del frontal sin herramientas
- Ajuste tridimensional del frente
- Con **BLUMOTION** integrado para lograr que los cajones se cierren de forma suave y silenciosa, con posibilidad de combinarse con **SERVO-DRIVE**
- O con **TIP-ON BLUMOTION** para muebles sin tiradores, aunque también para muebles con ele-mentos tiradores como detalle

Espacio ocupado

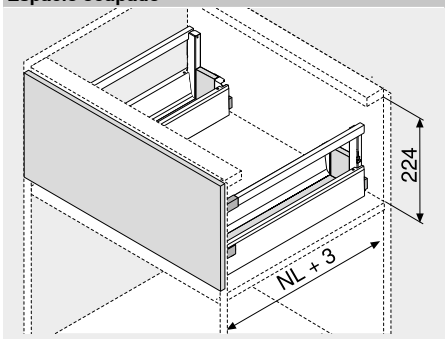

NL Largo nominal

Información de pedido

1 Guías de cuerpo de mueble izquierda/derecha



BLUMOTION

Largo nominal NL (mm)	Capacidad de carga dinámica (kg) 30	65
450	578.4501B	
500	578.5001B	
550	578.5501B	
600	578.6001B	576.6001B
650		576.6501B

2 Juego de perfiles exteriores



Altura del perfil (mm) 83.6

Largo nominal NL (mm)	Color SW | TS | R9006
450	378M4502SA
500	378M5002SA
550	378M5502SA
600	378M6002SA
650	378M6502SA

Consta de:
2a 1 x Perfiles izquierdo/derecho
2b 2 x Tapas, estampadas con el logotipo de Blum, a partir de 1000 piezas con impresión individual

3 Adaptador trasera de fregadero izquierdo/derecho



Color	Material	Ref.
SW | TS | R9006	Acero	Z30D000S.22

4 Fijación frontal



Modo de fijación		Ref.
INSERTA	4 x	ZSF.39A2
Tornillos	4 x	ZSF.35A2
Para presión	4 x	ZSF.36A2

8 Guardacuerpo longitudinal izquierdo/derecho



Largo nominal NL (mm)	Color SW | TS | R9006
450	ZRG.387RSIC
500	ZRG.437RSIC
550	ZRG.487RSIC
600	ZRG.537RSIC
650	ZRG.587RSIC

Color		Color	
SW	Blanco seda	S	Negro
TS	Negro terra	WGR	Gris claro
R9006	RAL 9006 gris (aluminio blanco)		

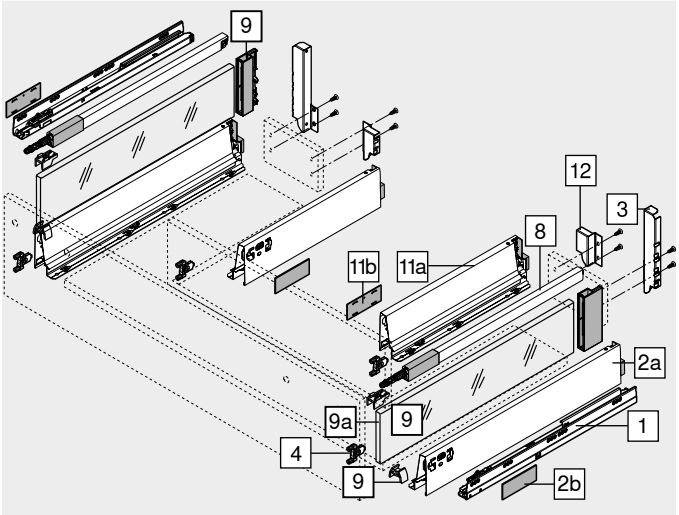

11 Juego de perfiles interiores



Altura del perfil (mm) 83.6

Largo nominal NL (mm)	Color SW | TS | R9006
270	378M2702SA
300	378M3002SA
350	378M3502SA
400	378M4002SA
450	378M4502SA
500	378M5002SA

Consta de:
11a 1 x Perfiles izquierdo/derecho
11b 2 x Tapas, estampadas con el logotipo de Blum, a partir de 1000 piezas con impresión individual

Nuestra recomendación para un correcto aprovechamiento del espacio de almacenamiento
Largo nominal NL de perfiles exteriores (n.° 2) – largo nominal NL de perfiles interiores (n.° 11) = mín. 150 mm

12 Adaptador trasera izquierdo/derecho



Color	Material	Ref.
SW | TS | R9006	Acero	Z30M000S.04

Accesorios

9 Juego de piezas de soporte



Color	Material	Ref.
SW | S | WGR	Plástico	Z36D0080

9a Elementos de inserción (lateral)



Color	Material		Ref.
Transparente | satinado	Vidrio		Z37Rxx7D
SW | TS | R9006	Aluminio	2 x	Z37Axx7D

Para obtener información sobre pedidos, véase Accesorios – elementos de inserción

Cacerolero – guardacuerpo – D

Webcode
DQC9RY

Planificación

Espacio ocupado en el cuerpo

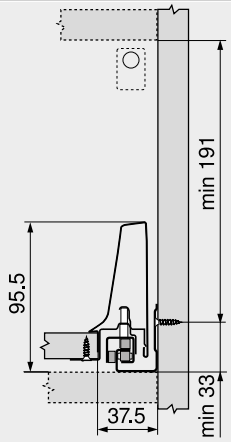

Cotas de montaje – frente – versión para atornillar

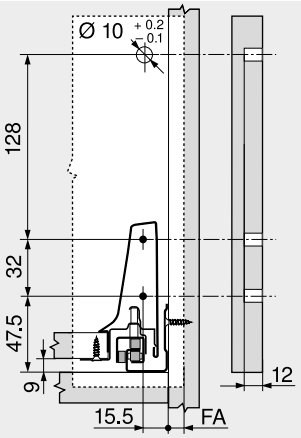

FA Recubrimiento del frente

Cotas de taladrado – frente – INSERTA | prensar

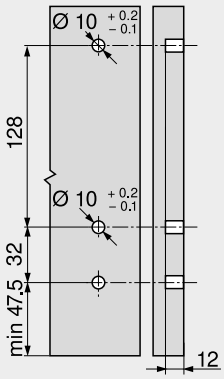

Cotas de montaje – trasera

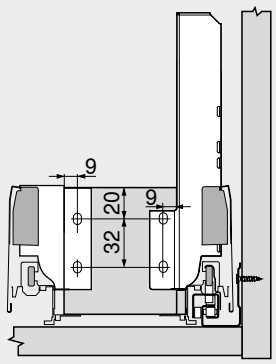

Distancia entre orificios – guías de cuerpo

Largo nominal NL (mm)

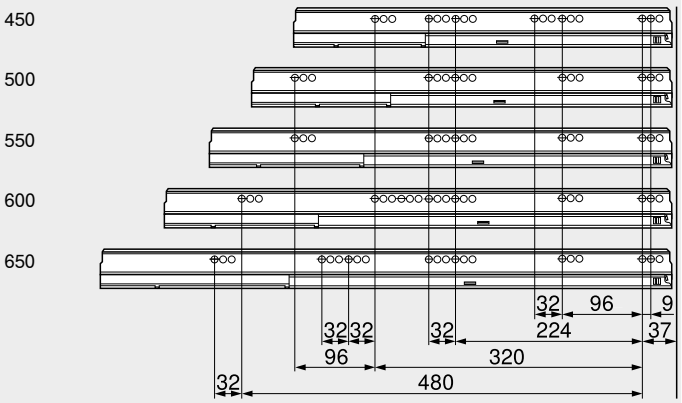

Prof. interior cuerpo del mueble LT mín. = largo nominal NL + 3 mm

Corte – tableros aglo de 16 mm

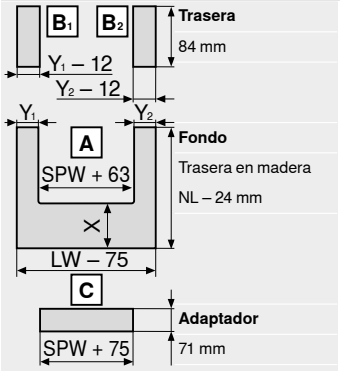

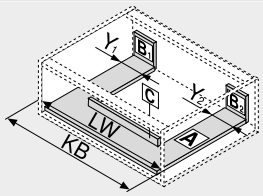

KB	Ancho de cuerpo de mueble
LW	Ancho interior cuerpo de mueble
NL	Largo nominal
SPW	Ancho interior entre los perfiles interiores

X = NL perfiles exteriores – NL perfiles interiores – 10 mm

Y mín. (mm)		Y máx. (mm)
BLUMOTION	TIP-ON BLUMOTION	
48	75	225

Cotas de taladrado – adaptador

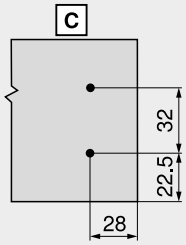

Indicaciones en la página

Visión general – TANDEMBOX antaro	263	Accesorios	300	**Montaje, desmontaje y ajuste**	
Visión general – SERVO-DRIVE para LEGRABOX | TANDEMBOX	321	Fijación guías de cuerpo de mueble	308		
Visión general – TIP-ON BLUMOTION para TANDEMBOX	313	Visión general – ayudas de montaje	561		
Visión general – ORGA-LINE para TANDEMBOX	515	Para más información técnica	662	Short-URL	
CABLOXX	552			www.blum.com/a350	
Accesorios – elementos de inserción	300				

SPACE TOWER

Webcode
DQGRMM



- El armario despensa flexible con caceroleros interiores; con estantes y cajones interiores en la zona superior
- Acceso cómodo desde tres lados
- Los módulos extraíbles de apertura individual permiten ver todo el contenido y extraerlo cómodamente hacia arriba
- Mínimos esfuerzos para su accionamiento incluso en módulos extraíbles con cargas pesadas
- Las paredes traseras y laterales altas garantizan un almacenamiento seguro
- Las divisiones interiores ORGA-LINE procuran orden y visibilidad a los módulos extraíbles
- Las dimensiones del cuerpo se pueden realizar de manera flexible



Información de pedido

Recomendaciones de uso	Página
Cajón interior – M	270
Cacerolero interior – guardacuerpo – C	278
Cacerolero interior – guardacuerpo – D	282
ORGA-LINE para TANDEMBOX antaro – separador transversal	524
ORGA-LINE para TANDEMBOX antaro – guardacuerpo transversal	525
Bisagra CLIP top BLUMOTION 155°	86

Recomendación
Ancho cuerpo de mueble KB (mm)
275–1200

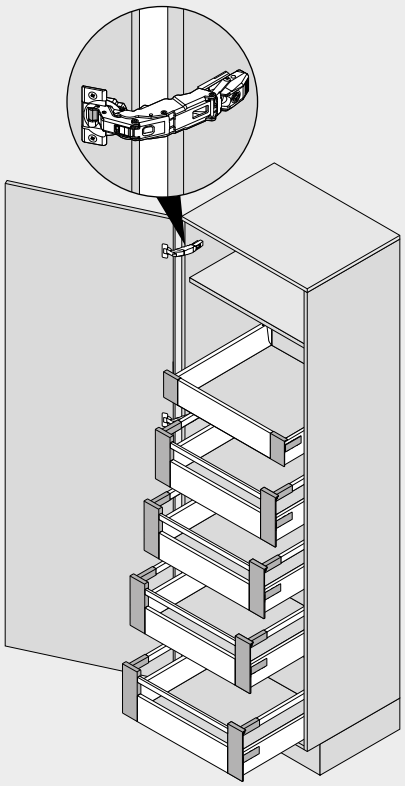

Planificación

Ayuda para planificación y pedidos

Short-URL
www.blum.com/planningtools

Indicaciones en la página

Visión general – TANDEMBOX antaro	263	Para más información técnica	662	**Montaje, desmontaje y ajuste**	
Visión general – SERVO-DRIVE para LEGRABOX | TANDEMBOX	321				
Visión general – ORGA-LINE para TANDEMBOX	515			Short-URL	
Bisagra CLIP top BLUMOTION 155°	86			www.blum.com/a350	
Visión general – BLUMOTION para puertas	171				
Accesorios	300				
Visión general – ayudas de montaje	561				

SPACE TOWER

Webcode
DQGRMM

Planificación

Recomendación

Posicionamiento en el cuerpo

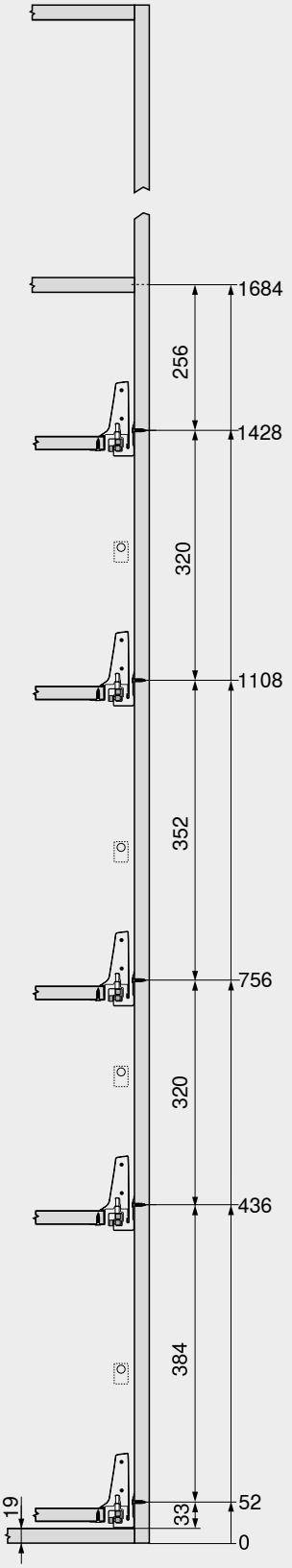

Cotas de taladrado – frente

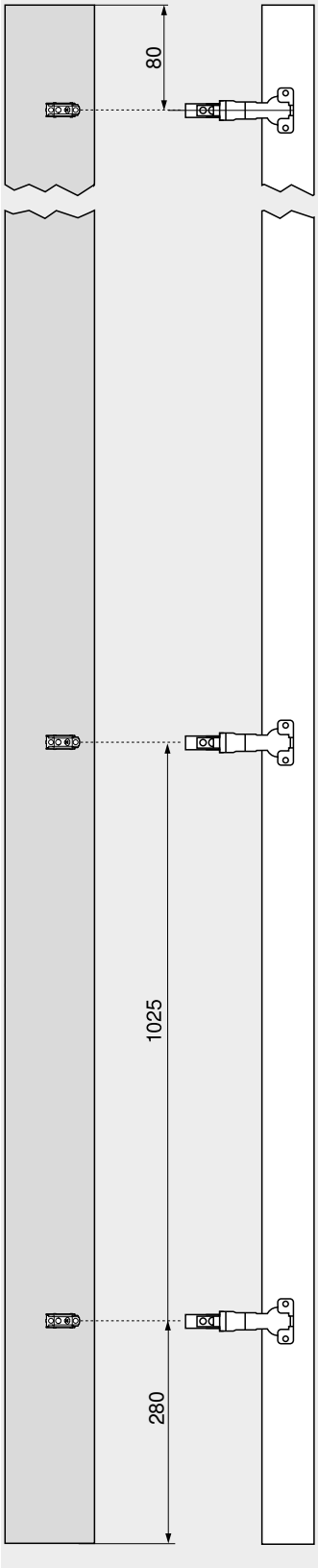

Cotas de taladrado – frente

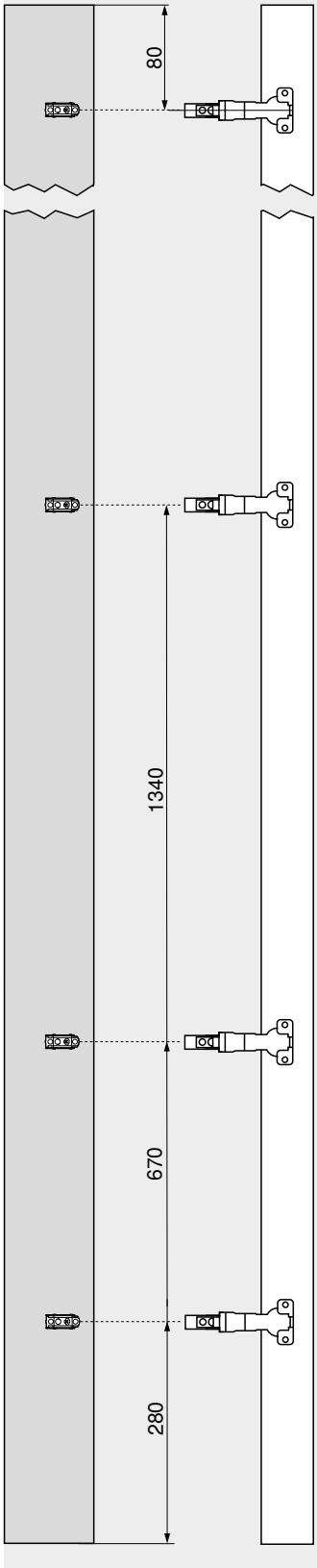

En los armarios altos es muy práctico un estante, que al estar situado en el nivel superior puede verse muy bien desde delante

El cajón interior facilita el acceso lateral. Si se utiliza el cajón interior con una trasera más alta, los artículos guardados no pueden caerse hacia atrás

El posicionamiento a diferentes alturas de los módulos extraíbles en el armario permite que los artículos altos tales como botellas o paquetes de cereales tengan espacio suficiente en el interior

La bisagra CLIP top BLUMOTION 155° sin entrada de la puerta permite aprovechar de manera óptima el ancho del cuerpo

Si la bisagra se monta por encima del módulo extraíble más bajo, este puede colocarse en la posición más baja. De este modo se aprovecha hasta el último centímetro como espacio de almacenaje

Indicaciones en la página

Número de bisagras 670

SPACE TWIN

Webcode
DQGV5A



- Solución estable gracias a sus guías de cuerpo de mueble desplazadas en diagonal
- Con **BLUMOTION** integrado para lograr que los cajones se cierren de forma suave y silenciosa
- Alta capacidad de carga dinámica de 20 kg por armario inferior
- Ancho de cuerpo de mueble KB 200 mm

Espacio ocupado

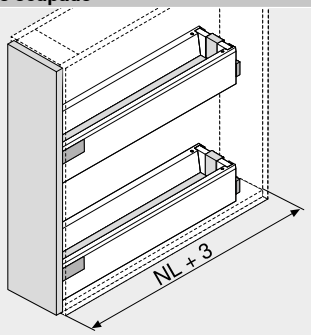

NL Largo nominal

Información de pedido

Recomendaciones de uso	Página
Cajón – M	268
Cajón – K	272
Cacerolero – guardacuerpo – C	276
Cacerolero – guardacuerpo – D	280
Cacerolero – guardacuerpo – D – perfiles K	284

Ancho cuerpo de mueble KB (mm)
200

Indicaciones en la página

Visión general – TANDEMBOX antaro	263
Visión general – TIP-ON BLUMOTION para TANDEMBOX	313
Accesorios	300
Visión general – ayudas de montaje	561
Para más información técnica	662

Montaje, desmontaje y ajuste

Short-URL
www.blum.com/a350

SPACE TWIN

Webcode
DQGV5A

Planificación

Espacio ocupado en el cuerpo

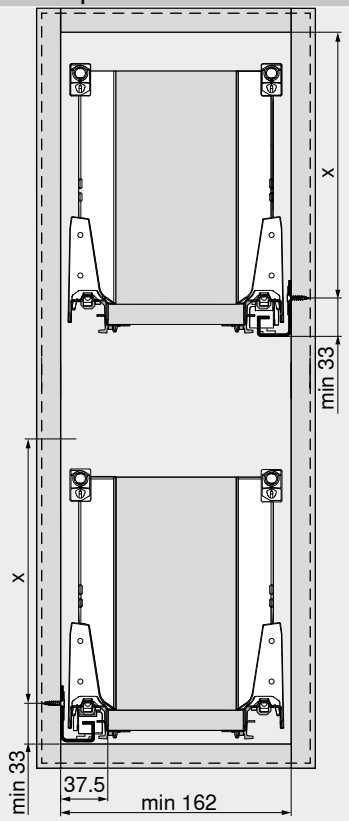

Altura de montaje	X (mm)
M	65.5
K	97.5
C	159
D	191

Cotas de montaje – frente

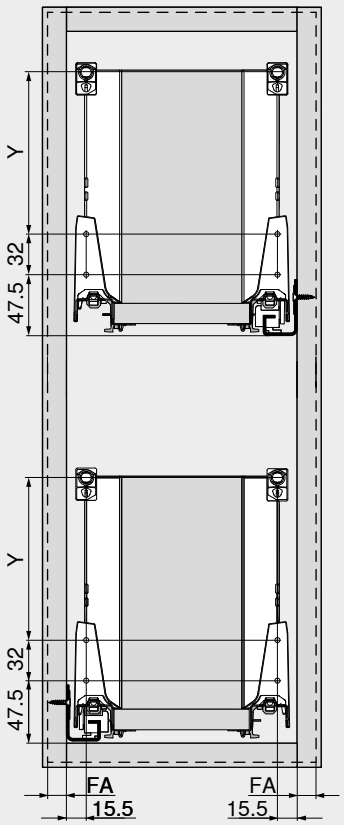

Altura de montaje	Altura de perfil	Pared lateral	Y (mm)
M	M	–	–
K	K	–	32
C	M	Guardacuerpo	96
D	M	Guardacuerpo	128
D	K	Guardacuerpo	32 + 96

FA Recubrimiento del frente

Elementos de inserción en vidrio



- Realización de recipientes cerrados y personalizados
- Color: transparente | satinado
- Material: vidrio sin impresión

Información de pedido

9a	Elementos de inserción de vidrio (lateral)		
	Color	Transparente | satinado	
Largo nominal	Altura		
NL (mm)	C	D	
270	Z37R237C	Z37R237D	
300	Z37R267C	Z37R267D	
350	Z37R317C	Z37R317D	
400	Z37R367C	Z37R367D	
450	Z37R417C	Z37R417D	
500	Z37R467C	Z37R467D	
550	Z37R517C	Z37R517D	
600	Z37R567C	Z37R567D	
650	Z37R617C	Z37R617D	

Consta de:
9a 2 x Elementos de inserción en vidrio

Planificación

Corte – elementos de inserción

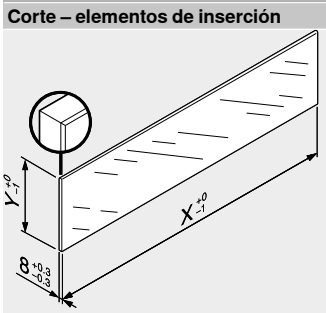

Altura	Elementos de inserción	X (mm)	Y (mm)
C	Lateral	NL – 33	59.5
D	Lateral	NL – 33	91.5

NL Largo nominal

En combinación con LEGRABOX | TANDEMBOX basándose en las dimensiones predeterminadas no se requiere una "prueba de impacto para componentes de vidrio verticales."según la normativa (DIN EN 14749 de junio de 2016). Para el cumplimiento de la normativa no es necesario un cristal de seguridad. Para instalar el elemento se requiere de un canto biselado de 1 mm ±0.5 mm.

Indicaciones en la página

Visión general – TANDEMBOX antaro	263
Visión general – ayudas de montaje	561
Para más información técnica	662

Montaje, desmontaje y ajuste

Short-URL
www.blum.com/a350

Elemento de inserción de aluminio



- Realización de recipientes cerrados y personalizados
- Para cortar a medida
- Color: blanco seda | negro terra | RAL 9006 gris (aluminio blanco)
- Material: aluminio

Información de pedido

9a		Elemento de inserción de aluminio (lateral)	
		Color	SW | TS | R9006
Largo nominal		Altura	
NL (mm)		C	D
450	2 x	Z37A417C	Z37A417D
500	2 x	Z37A467C	Z37A467D
550	2 x	Z37A517C	Z37A517D
650	2 x	Z37A617C	Z37A617D

Consta de:

9a 1 x Elemento de inserción de aluminio

Color

SW Blanco seda
TS Negro terra
R9006 RAL 9006 gris (aluminio blanco)

Planificación

Corte – elementos de inserción

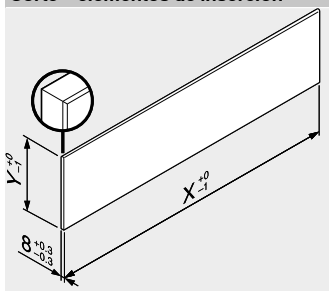

Altura	Elementos de inserción	X (mm)	Y (mm)
C	Lateral	NL – 33	59.5
D	Lateral	NL – 33	91.5
NL	Largo nominal		

Indicaciones en la página

Visión general – TANDEMBOX antaro	263
Visión general – ayudas de montaje	561
Para más información técnica	662

Montaje, desmontaje y ajuste

Short-URL
www.blum.com/a350

Trasera en acero

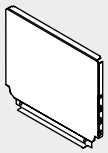

- Para TANDEMBOX
- Color: blanco seda | negro terra | RAL 9006 gris (aluminio blanco)
- Material: acero

Información de pedido

Altura de la trasera	Ref.
N	☎ Z30NxxxS.6
M	☎ Z30MxxxS.6
K	☎ Z30KxxxS.6
C	☎ Z30CxxxS.6
D	☎ Z30DxxxS.6

Planificación

Cálculo de la anchura

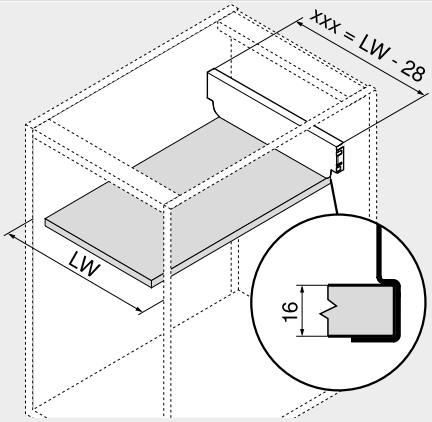

xxx = LW – 28

Ejemplo
Altura de trasera M
LW = 567 mm
539 mm = 567 – 28 mm
Pedido
Z30M539S.6

xxx	Anchura pared trasera
LW	Ancho interior cuerpo de mueble

Corte – tableros aglo de 16 mm

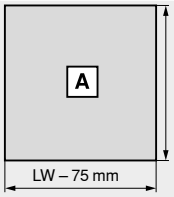

Fondo
NL – 22 mm

NL	Largo nominal
LW	Ancho interior cuerpo de mueble

Estabilizador del fondo/frente

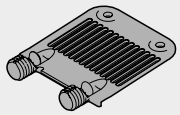

- Para estabilizar frentes altos
- Para apoyar fondos anchos de cajones
- Requerido:
  Altura del frente FH < 300 mm:
  Ancho de cuerpo de mueble KB > 900 mm: 1 pieza
  Altura del frente FH ≥ 300 mm:
  Ancho de cuerpo de mueble KB < 450 mm: 1 pieza
  Ancho de cuerpo de mueble KB ≥ 450 mm: 2 pieza
  Ancho de cuerpo de mueble KB > 900 mm: 3 pieza

Información de pedido

Modo de fijación	Color	Ref.
EXPANDO	RAL 7037 gris polvo	Z96.10E1

Planificación

Espacio ocupado en el cuerpo

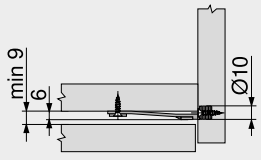

Cotas de taladrado – frente

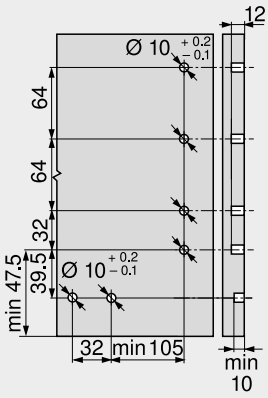

Estabilizadores laterales – montados en la parte superior

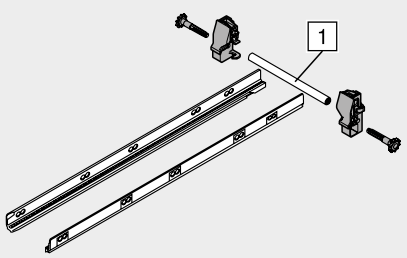

- Estabilizador adicional para módulos extraíbles super anchos
- Recomendación: ancho cuerpo de mueble KB 900–1200 mm
- Varilla de aluminio adecuada para KB hasta 1200 mm, para cortar a medida
- Apto para usarse con SERVO-DRIVE

Información de pedido

Largo nominal NL (mm)	Ref.
450	ZST.450BA
500	ZST.500BA
550	ZST.550BA
600	ZST.600BA
650	ZST.650BA

Corte

1 Ancho interior cuerpo de mueble LW – 86 mm

Planificación

Espacio ocupado en el cuerpo

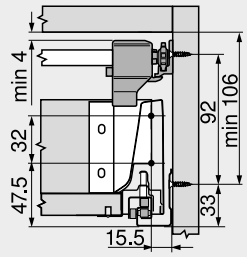

Altura M

Espacio ocupado en el cuerpo

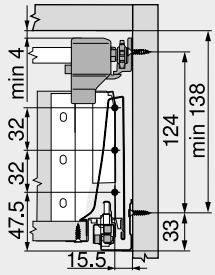

Altura K

Espacio ocupado en el cuerpo

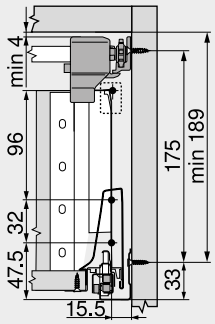

Altura C

Espacio ocupado en el cuerpo

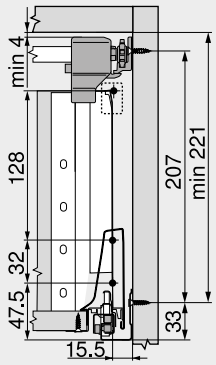

Altura D

Distancia entre orificios – estabilizador lateral

Largo nominal NL (mm)

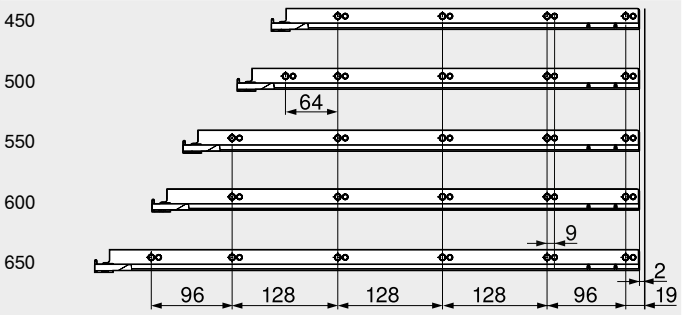

Prof. interior cuerpo del mueble LT mín. = largo nominal NL + 3 mm

Indicaciones en la página

Visión general – TANDEMBOX antaro	263
Visión general – ayudas de montaje	561
Para más información técnica	662

Montaje, desmontaje y ajuste

Short-URL
www.blum.com/a350

Soporte de guardacuerpo flexible

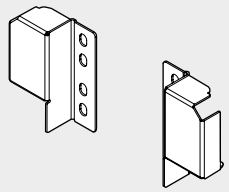

- Color: blanco seda | negro terra | RAL 9006 gris (aluminio blanco)
- Material: acero

Información de pedido	
Descripción	**Ref.**
Soporte de guardacuerpo flexible	ZRR.5200

Planificación

Espacio ocupado en el cuerpo

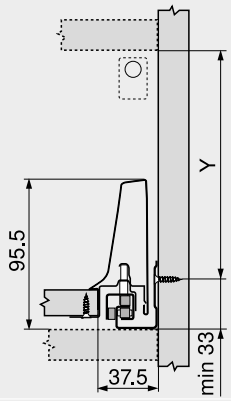

Ubicación libre
Y = X – 4 mm
X Altura de la trasera

Cotas de montaje – frente – versión para atornillar

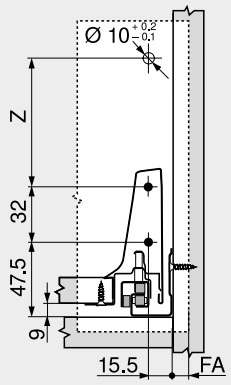

Ubicación libre
Z = X – 71 mm
X Altura de la trasera
FA Recubrimiento del frente

Cotas de montaje – trasera

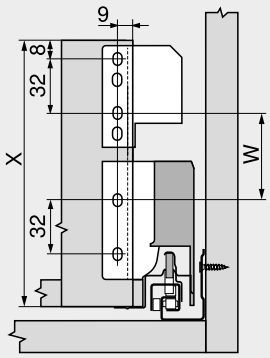

Ubicación libre
W = X – 103 mm
X Altura de la trasera

Espacio ocupado en el cuerpo

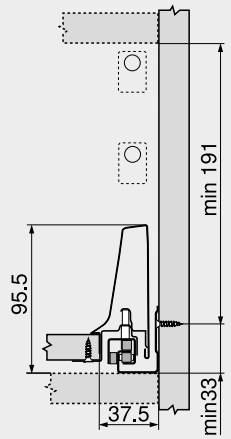

Altura D – guardacuerpo doble (adaptador trasera de altura B)

Cotas de montaje – frente – versión para atornillar

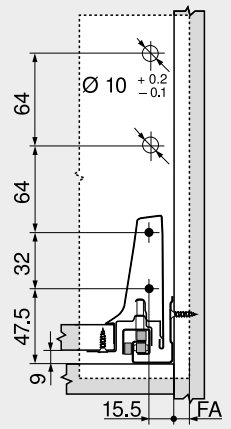

Altura D – guardacuerpo doble (adaptador trasera de altura B)
FA Recubrimiento del frente

Cotas de montaje – trasera

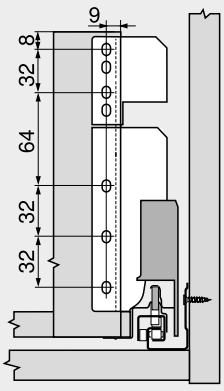

Altura D – guardacuerpo doble (adaptador trasera de altura B)

Indicaciones en la página

Visión general – TANDEMBOX antaro	263	Para más información técnica	662
Accesorios – trasera en acero	302		
Visión general – ayudas de montaje	561		

Adaptador trasera altura B

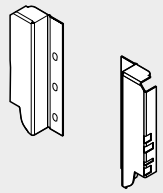

- Para TANDEMBOX
- Color: blanco seda | negro terra | RAL 9006 gris (aluminio blanco)
- Material: acero

Información de pedido

Descripción	Ref.
Adaptador trasera altura B	Z30B000S.04
Corte	
Altura de la trasera	135 mm

Planificación

Espacio ocupado en el cuerpo

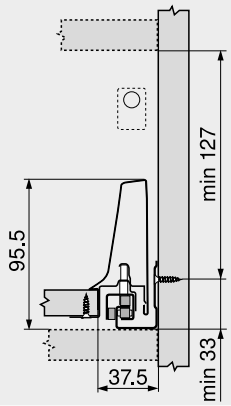

Cotas de montaje – frente – versión para atornillar

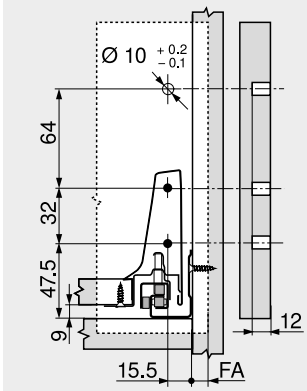

FA Recubrimiento del frente

Cotas de montaje – trasera

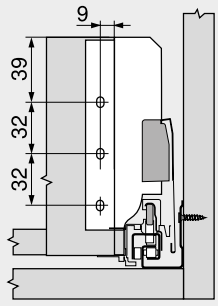

Indicaciones en la página

Visión general – TANDEMBOX antaro	263
Visión general – ayudas de montaje	561
Para más información técnica	662

Tornillos aglo — Ø 3.5 mm

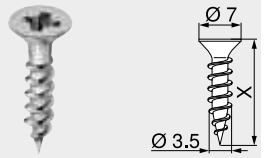

- Ø 3.5 mm
- Color: niquelado
- Material: acero

Información de pedido	
X (mm)	**Ref.**
15.0	609.1500
17.0	609.1700

Tornillos Euro — Ø 6.0 mm

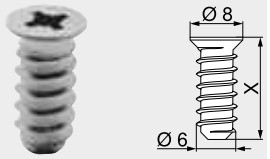

- Ø 6 mm
- Diámetro de taladrado Ø 5 mm
- Color: niquelado
- Material: acero

Información de pedido	
X (mm)	**Ref.**
10.0	661.1000.HG
11.5	661.1150.HG
13.0	661.1300.HG
14.5	661.1450.HG
20.0	661.2000.HG

Broca de centrar



- Ø 2.7 mm, largo de la broca 70 mm
- Para el taladro previo de tornillos aglo Ø 3.5 mm
- Profundidad de taladrado hasta 8 mm
- Material: acero, templado

Información de pedido	
Descripción	**Ref.**
Broca de centrar	M01.ZZ03.01
Broca de recambio	M01.ZZB3

Amortiguador autoadhesivo

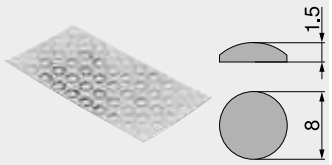

- Para armortiguar ruidos
- Color: blanco natural
- Material: plástico

Información de pedido	
Descripción	**Ref.**
Amortiguador autoadhesivo	993.710

Amortiguador taladro

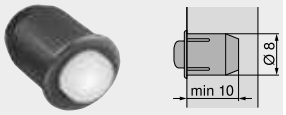

- Para armortiguar ruidos
- Juego del frente 2 mm
- En dos piezas
- Color: RAL 9006 gris
- Material: plástico

Información de pedido	
Descripción	**Ref.**
Amortiguador taladro	993.706

Destornillador en cruz



- PZ (Pozi) tamaño 2
- Largo de hoja 100 mm
- Largo total 200 mm
- Mango de color naranja con impresión Blum
- Color: negro/naranja
- Material: plástico/acero

Información de pedido	
Descripción	**Ref.**
Destornillador en cruz	303.756.1

Destornillador plano



- Tamaño 1.0 x 5.5 mm
- Largo de hoja 125 mm
- Largo total 225 mm
- Mango de color naranja con impresión Blum
- Color: negro/naranja
- Material: plástico/acero

Información de pedido	
Descripción	**Ref.**
Destornillador plano	314.928.1

Guía de cuerpo de mueble 578 – 30 kg

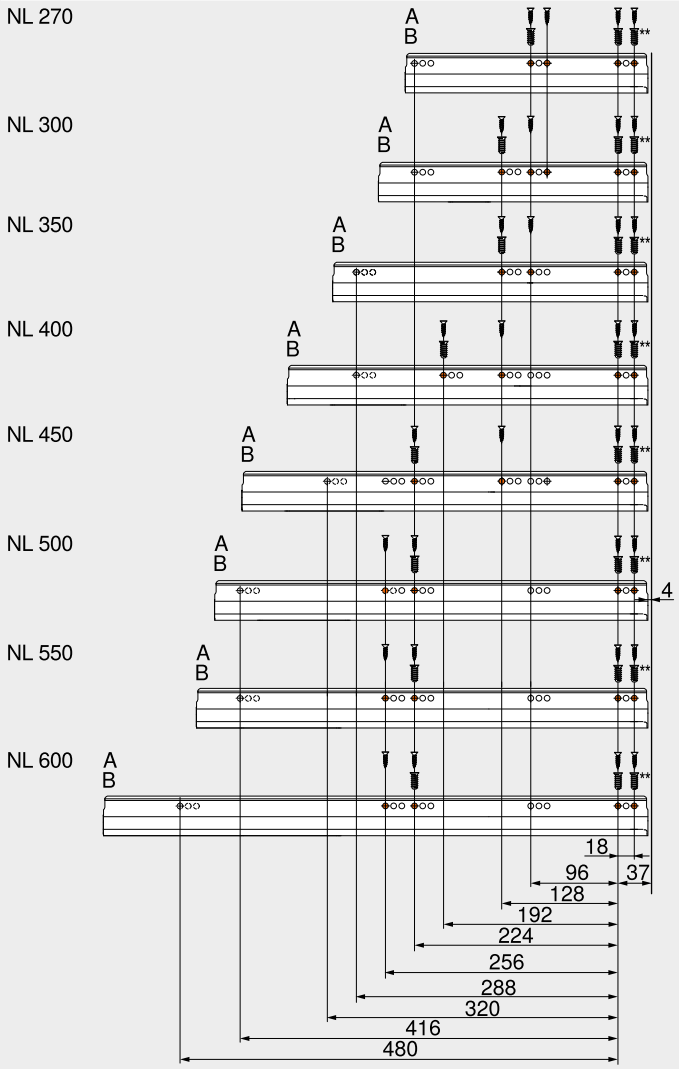

NL	Largo nominal
A	Tornillo aglo Ø 4 x 15 mm
B	Tornillos EURO, Art. Nr. 661.1450.HG
**	Opcional para más estabilidad Puede reemplazarse por tornillo aglo Ø 4 x 15 mm

Guía de cuerpo de mueble 576 – 65 kg

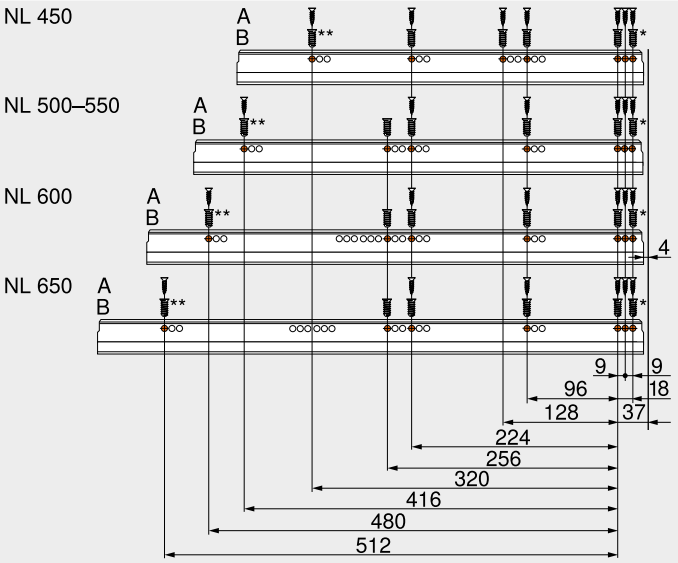

NL	Largo nominal
A	Tornillo aglo Ø 4 x 15 mm
B	Tornillos EURO, Art. Nr. 661.1450.HG
*	Puede reemplazarse por tornillo aglo Ø 4 x 15 mm
**	Opcional para más estabilidad Puede reemplazarse por tornillo aglo Ø 4 x 15 mm

Una línea con múltiples posibilidades: redonda y mucho más

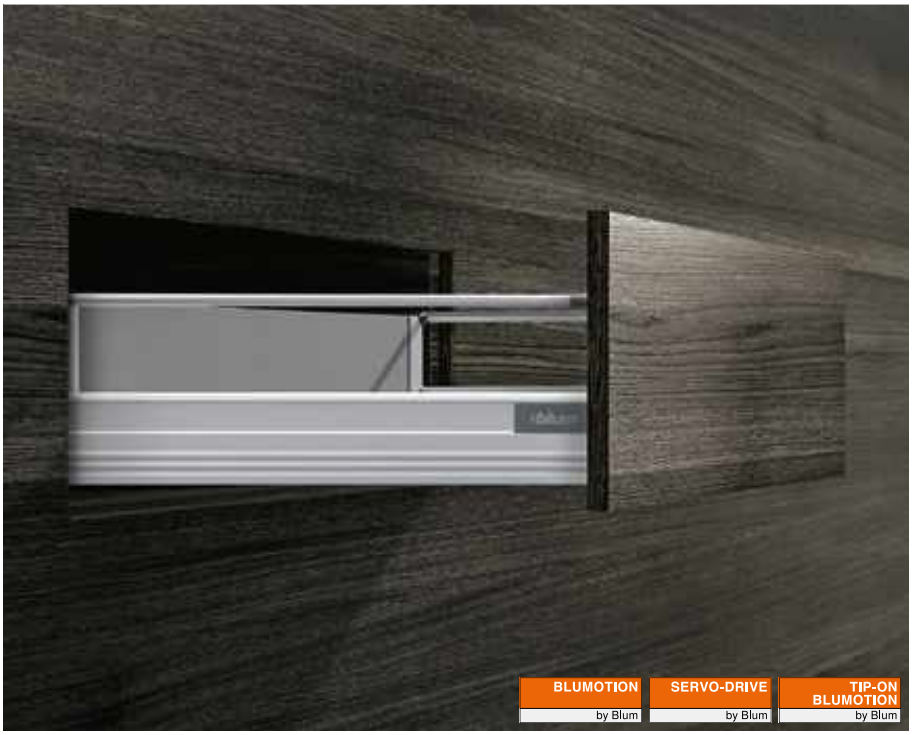

TANDEMBOX plus ofrece la solución adecuada para muchas aplicaciones. Da igual si se trata de guardacuerpos redondos o de almacenajes cerrados, TANDEMBOX plus seduce con su diseño elegante y una transparente gama de colores y componentes.

Los distintos sistemas de ayuda en la apertura también pueden combinarse a discreción. SERVO-DRIVE, el sistema eléctrico de apertura asistida en combinación con BLUMOTION, o TIP-ON BLUMOTION, el sistema mecánico de ayuda en la apertura combinado con BLUMOTION.





El guardacuerpo redondo y el diseño elegante son característicos de la gama TANDEMBOX, comprobada a lo largo de los años. El almacenaje cerrado se puede instalar con un BOXSIDE de doble pared



TANDEMBOX convence desde hace muchos años por su gran comodidad de uso y su diseño variado. Una renovación técnica garantiza una apertura incluso más cómoda, un notable aumento de la estabilidad y un deslizamiento ultraligero optimizado



Utilice nuestro configurador de productos para seleccionar los productos con facilidad y hacer los pedidos de la gama disponible

Short-URL
www.blum.com/configurator

Aplicaciones	kg	Espacio ocupado	Web-code	Página
►► Cuerpo de mueble estándar				
Cajón				
 Cajón – N	30	 81.5	DQCCLA	
 Cajón – M	30 65	 96.5	DQCDAM	
 Cajón – K	30 65	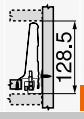 128.5	DQCDZY	
Cacerolero				
 Cacerolero – guardacuerpo – B	30 65	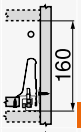 160	DQCGTA	
 Cacerolero – guardacuerpo – D BOXSIDE posible	30 65	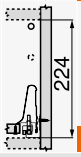 224	DQCHIM	
►► Rinconeras				
 SPACE CORNER	65			
Ayuda para planificación y pedidos **Short-URL** **www.blum.com/planningtools**				
►► Mueble del fregadero				
Cacerolero				
 Cacerolero – guardacuerpo – D BOXSIDE posible	30 65	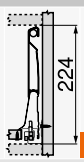 224	DQCI7Y	
►► Armario despensa				
 SPACE TOWER Ancho de cuerpo 275–1200 mm	30 65		DQGSBY	
►► Armarios estrechos				
 SPACE TWIN Ancho del cuerpo 200 mm	20		DQGVUM	

Aplicaciones	kg	Espacio ocupado	Web-code	Página
Cajón interior				
 Cajón interior – M	30 65	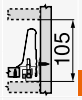 105	DQCFEM	
 Cajón interior – K	30 65	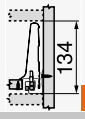 134	DQCG3Y	
Cacerolero interior				
 Cacerolero interior – guardacuerpo – B	30 65	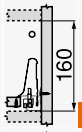 160	DQCIXA	
 Cacerolero interior – guardacuerpo – D BOXSIDE posible	30 65	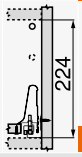 224	DQCJMM	

kg Capacidad de carga dinámica

@ | ☎ Comprobar disponibilidad del producto
Short-URL
www.blum.com/configurator

Dos funciones, una combinación fascinante



TIP-ON BLUMOTION para TANDEMBOX combina las ventajas del sistema mecánico de apertura asistida TIP-ON con la probada amortiguación BLUMOTION para un cierre suave y silencioso, de modo completamente mecánico.

Mediante un área de activación de gran superficie, TIP-ON BLUMOTION garantiza una fascinante comodidad de uso en módulos extraíbles y cajones sin tiradores. Con ayuda de una sincronización opcional, el área de activación puede ampliarse adicionalmente.





Apertura mediante un ligero contacto, deslizamiento ultraligero, cierre suave y silencioso: con la tecnología TIP-ON BLUMOTION, el movimiento se transforma en una experiencia de comodidad completamente armónica



El proceso de movimiento se facilita de manera totalmente mecánica



Juego reducido del frente
TIP-ON BLUMOTION se puede ajustar para tener un juego reducido del frente de 2.5 mm

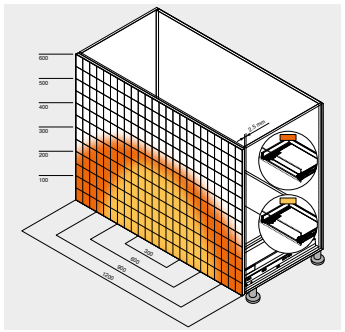

Distancia de reacción de gran superficie
Con ayuda de una sincronización opcional, el área de activación puede ampliarse adicionalmente. Se recomienda el uso general de una sincronización



Ajuste en 4 dimensiones
Con el ajuste en 4 dimensiones se obtiene un juego de puerta preciso. El ajuste en profundidad está integrado y se realiza sin herramientas mediante una rueda de ajuste



Montaje sencillo y sin herramientas
Al igual que todos los demás componentes, la unidad TIP-ON BLUMOTION puede montarse sin herramientas

Sistemas box


Foto simbólica

Visión general – sistemas box	203
► TANDEMBOX intivo	260
► TANDEMBOX antaro	262
► TANDEMBOX plus	310
► SERVO-DRIVE para LEGRABOX | TANDEMBOX	320

Aplicaciones	kg	Webcode	Página
►► Aplicaciones			
TIP-ON BLUMOTION	30 65		314


Foto simbólica

kg Capacidad de carga dinámica

►► Accesorios


Foto simbólica

Elementos de inserción	300	Tornillos	306
Trasera en acero	302	Broca de centrar	306
Estabilizador del fondo/frente	302	Amortiguador	306
Estabilizadores laterales – montados en la parte superior	303	Destornillador	307
Soporte de guardacuerpo flexible	304		
Adaptador trasera altura B	305		

►► Fijación guías de cuerpo de mueble

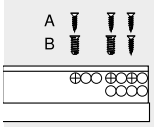

Foto simbólica

Guía de cuerpo de mueble 578 – 30 kg	318
Guía de cuerpo de mueble 576 – 65 kg	318

►► Montaje, desmontaje y ajuste


Foto simbólica

Montaje, desmontaje y ajuste

Short-URL
www.blum.com/a370

Pictogramas

Artículo disponible bajo petición

TIP-ON BLUMOTION



- Sistema mecánico de ayuda en la apertura TIP-ON combinado con BLUMOTION – para un cierre suave y silencioso
- Juego del frente 2.5 mm
- Ajuste en 4 dimensiones del frente
- Distancia de reacción de gran superficie
- Deslizamiento ultraligero sincronizado
- Sincronización a partir de ancho interior del cuerpo LW 238 mm

Información de pedido

1 

Guías de cuerpo de mueble izquierda/derecha

TIP-ON BLUMOTION

Largo nominal NL (mm)	Capacidad de carga dinámica (kg) 30	65
270	578.2701M	
300	578.3001M	
350	578.3501M	
400	578.4001M	
450	578.4501M	576.4501M
500	578.5001M	576.5001M
550	578.5501M	576.5501M
600	578.6001M	576.6001M
650		576.6501M

6 

Juego de TIP-ON BLUMOTION

Largo nominal NL (mm)	Unidad	Guía de cuerpo de mueble (kg)	Peso (kg)		Ref.
270–300	S0	30	≤ 10		T60B3030
270–300	S1	30	> 10–20		T60B3130
350–600	L1	30	≤ 20	[2]	T60B3330
350–600	L3	30	15–40	[2]	T60B3530
450–650	L5	65	35–65	[3]	T60B3560

Consta de:

6a 1 x Unidad TIP-ON BLUMOTION izquierda/derecha
6b 1 x Tope de arrastre de TIP-ON BLUMOTION izquierdo/derecho
6e 2 x Adaptador de sincronización TIP-ON BLUMOTION

[1] Gama de peso recomendada (peso total del módulo extraíble) para una óptima función de cierre y apertura
[2] Solo se puede combinar con guía de cuerpo de 30 kg
[3] Recomendación: combinar solo con guía de cuerpo de mueble de 65 kg

Ancho interior cuerpo de mueble LW ≥ 287 mm

6f 

Varilla TIP-ON BLUMOTION de sincronización

Versión	Color	Ref.
Redondo	Gris	T60.1125W

En combinación con 6e 2 x T60.000D
Adecuado para anchos interiores del cuerpo LW 1370 mm

Advertencia
Para un funcionamiento óptimo y una distancia de reacción ideal, se recomienda el uso general de una sincronización

Corte Ancho interior cuerpo de mueble LW – 240 mm

Ancho interior cuerpo de mueble LW 238–286 mm

6g 

TIP-ON BLUMOTION-sincronización

Versión	Color	Ref.
Cuadrada	RAL 7035 gris luminoso	T60.300D

Corte Ancho interior cuerpo de mueble LW – 214 mm

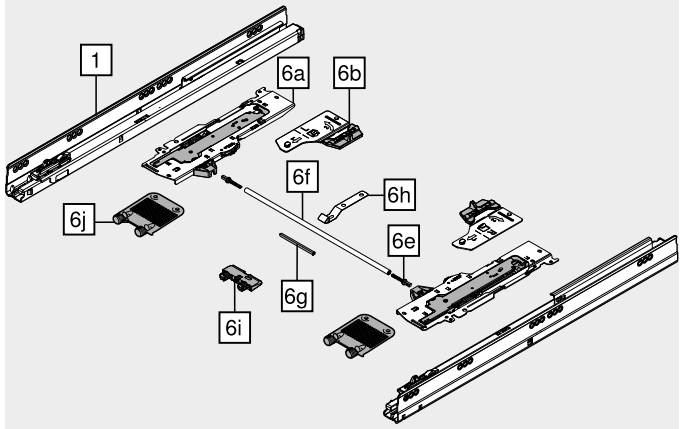

Accesorios

6e 

Adaptador de sincronización TIP-ON BLUMOTION

Versión	Color	Ref.
Simétrico	RAL 7035 gris luminoso	T60.000D

Ancho interior cuerpo de mueble LW ≥ 287 mm

6h 

Soporte de varilla TIP-ON BLUMOTION de sincronización

Ancho cuerpo de mueble KB (mm)	Material	Ref.
≥ 750	Acero	T60B000H

Para módulos extraíbles sobre fondos o travesaños transversales
Evita el pandeo de la varilla TIP-ON BLUMOTION de sincronización

6i 

Escuadra de soporte del fondo

Ancho cuerpo de mueble KB (mm)	Color	Ref.
≥ 750	RAL 7037 gris polvo	Z96.2011

Para módulos extraíbles sobre fondos o travesaños transversales
Para soporte del fondo del módulo extraíble

6j 

Estabilizador del fondo/frente

Material	Color		Ref.
Plástico	RAL 7037 gris polvo	2 x	Z96.10E1

– 

Calibre de ajuste y comprobación TIP-ON BLUMOTION

Juego del frente FS (mm)	Color	Ref.
2.5	Naranja	65.5627

TIP-ON BLUMOTION

Planificación

Espacio ocupado en el cuerpo

Cajón | cacerolero

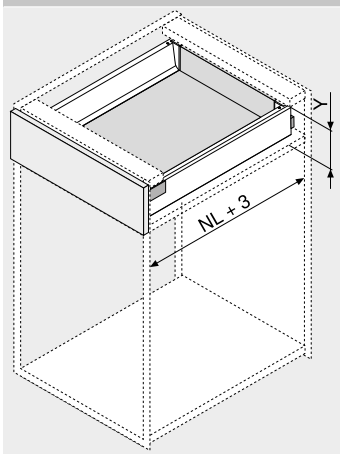

Altura de la trasera	Y (mm)
N	85.5
M	101.5
K	133.5
B	161
C	195
D	227
NL Largo nominal	

Cajón interior | cacerolero interior

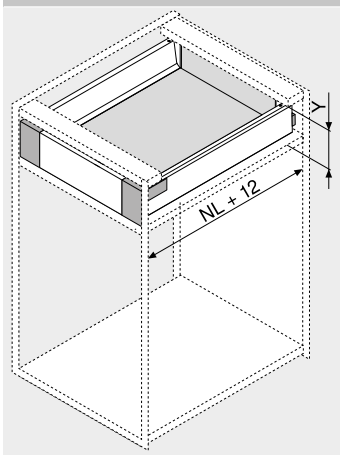

Altura de la trasera	Y (mm)
M	109
K	139.5
B	161
C	195
D	227
NL Largo nominal	

Cajón | cacerolero

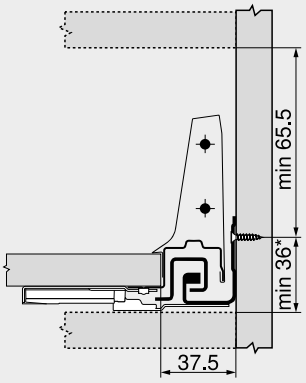

Altura M

* Con 36–39 mm y un ancho de cuerpo KB ≥ 750 mm se requiere un soporte de sincronización TIP-ON BLUMOTION y una escuadra de soporte del fondo para evitar una colisión de la barra de sincronización con el fondo o con el travesaño transversal

Recomendamos un ensayo de montaje

Cajón interior | cacerolero interior

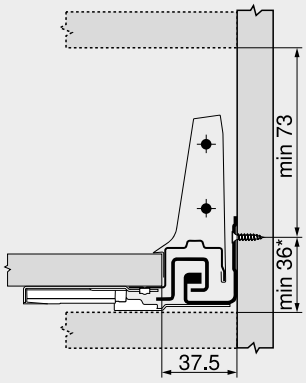

Posición de atornillado – cajón interior | cacerolero interior

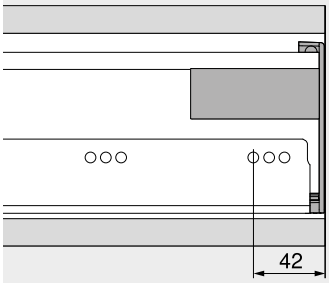

Variante 1

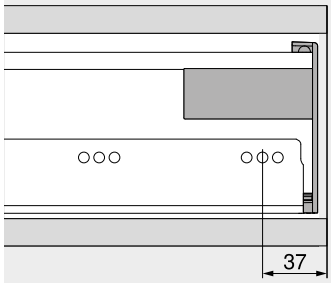

Variante 2

Base de zócalo

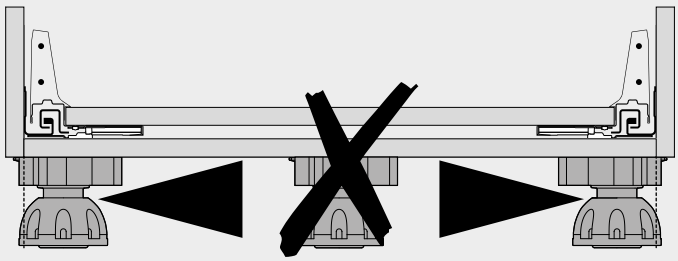

Distancia de reacción

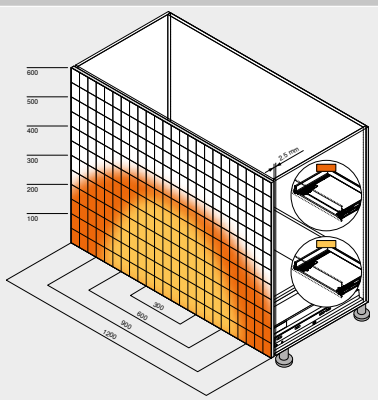

Distancia de reacción	
Con sincronización	
Sin sincronización	
Juego de frente mínimo (mm)	2.5

Con estabilizador del fondo/frente

Para un funcionamiento óptimo y una distancia de reacción ideal, se recomienda el uso general de una sincronización
Ejemplo para 578 – 30 kg | 576 – 65 kg, altura D, largo nominal NL 500 mm

Indicaciones en la página

Visión general – TIP-ON BLUMOTION para TANDEMBOX	313	Fijación guías de cuerpo de mueble	318	**Montaje, desmontaje y ajuste**	
Visión general – TANDEMBOX intivo	261	Visión general – ayudas de montaje	561		
Visión general – TANDEMBOX antaro	263	Para más información técnica	662	Short-URL	
Visión general – TANDEMBOX plus	311			www.blum.com/a370	
CABLOXX	552				
Accesorios	316				

Soporte de varilla TIP-ON BLUMOTION de sincronización

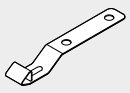

- Evita el pandeo de la varilla TIP-ON BLUMOTION de sincronización
- Para módulos extraíbles sobre fondos o travesaños transversales
- Requerida para ancho de cuerpo KB ≥ 750 mm
- Material: acero

Información de pedido

Descripción	Ref.
Soporte de varilla TIP-ON BLUMOTION de sincronización	T60B000H

Planificación

Cotas de taladrado – fondo del cajón

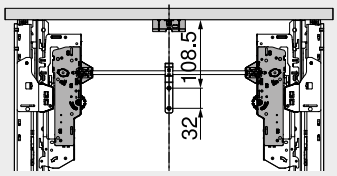

Largo nominal NL (mm)	Unidad TIP-ON BLUMOTION
270–300	S0 | S1

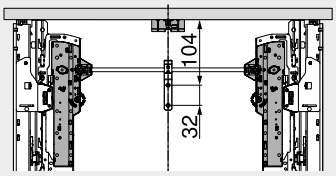

Largo nominal NL (mm)	Unidad TIP-ON BLUMOTION
350–650	L1 | L3 | L5

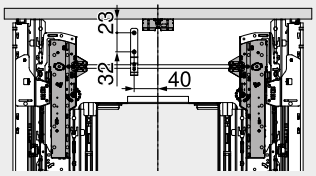

Mueble del fregadero	
Largo nominal NL (mm)	Unidad TIP-ON BLUMOTION
350–650	L1 | L3 | L5

Escuadra de soporte del fondo

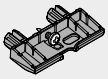

- Para soporte del fondo del módulo extraíble
- Para módulos extraíbles sobre fondos o travesaños transversales
- Requerida para ancho de cuerpo KB ≥ 750 mm
- Material: plástico

Información de pedido

Descripción	Ref.
Escuadra de soporte del fondo	Z96.2011

Planificación

Espacio ocupado en el cuerpo

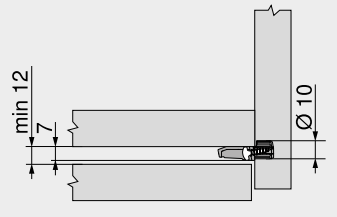

Cotas de taladrado – frente

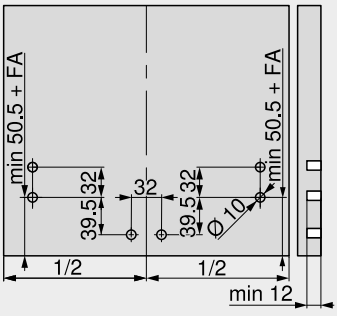

FA Recubrimiento del frente

Estabilizador del fondo/frente

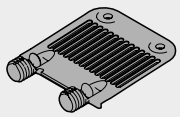

- Para estabilizar frentes altos
- Para apoyar fondos anchos de cajones
- Requerido:

Altura del frente FH < 300 mm:
Ancho de cuerpo de mueble KB > 900 mm: 1 pieza
Altura del frente FH ≥ 300 mm:
Ancho de cuerpo de mueble KB < 450 mm: 1 pieza
Ancho de cuerpo de mueble KB ≥ 450 mm: 2 pieza
Ancho de cuerpo de mueble KB > 900 mm: 3 pieza

Información de pedido

Modo de fijación	Color	Ref.
EXPANDO	RAL 7037 gris polvo	Z96.10E1

Planificación

Espacio ocupado en el cuerpo

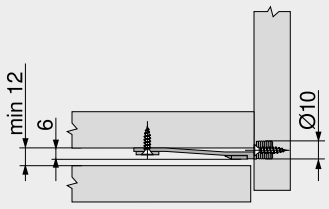

Cotas de taladrado – frente

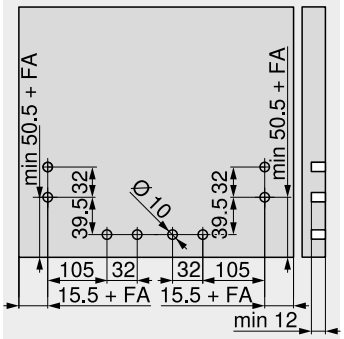

FA Recubrimiento del frente

Guía de cuerpo de mueble 578 – 30 kg

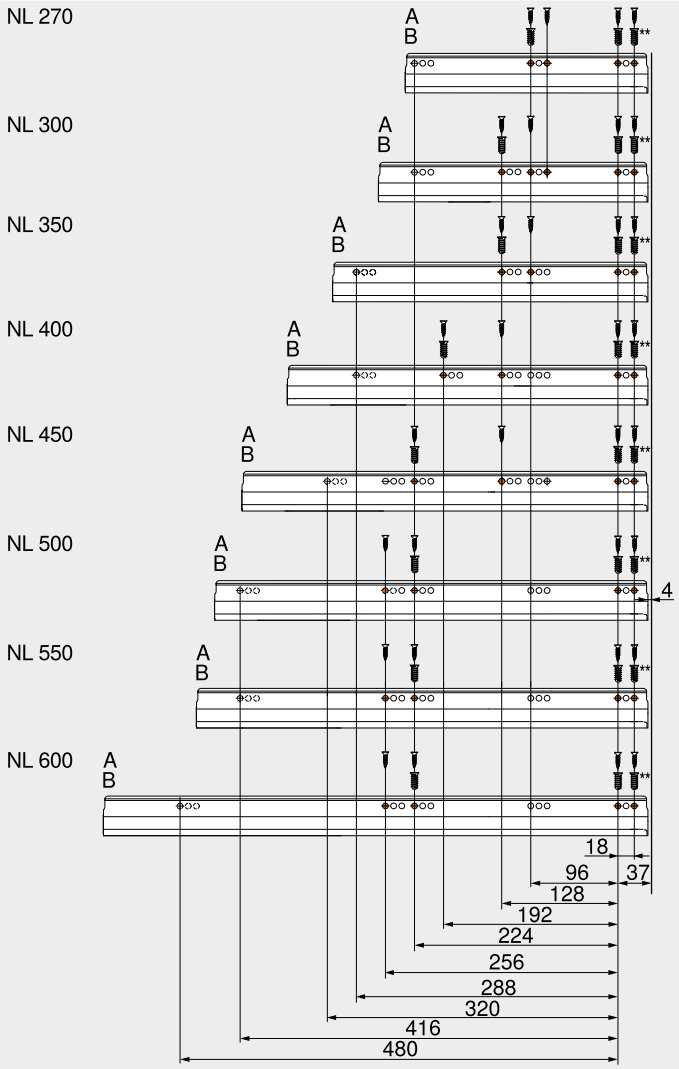

NL	Largo nominal
A	Tornillo aglo Ø 4 x 15 mm
B	Tornillos EURO, Art. Nr. 661.1450.HG
**	Opcional para más estabilidad Puede reemplazarse por tornillo aglo Ø 4 x 15 mm

Guía de cuerpo de mueble 576 – 65 kg

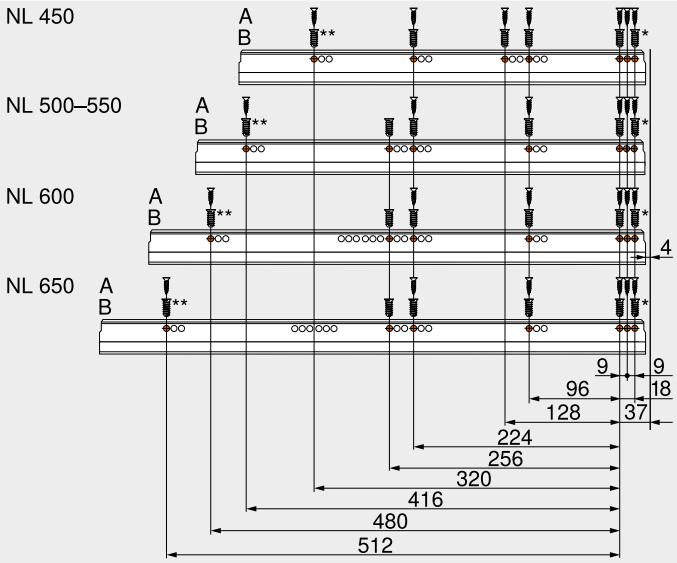

NL	Largo nominal
A	Tornillo aglo Ø 4 x 15 mm
B	Tornillos EURO, Art. Nr. 661.1450.HG
*	Puede reemplazarse por tornillo aglo Ø 4 x 15 mm
**	Opcional para más estabilidad Puede reemplazarse por tornillo aglo Ø 4 x 15 mm

Mayor libertad de diseño gracias al sistema eléctrico de apertura asistida

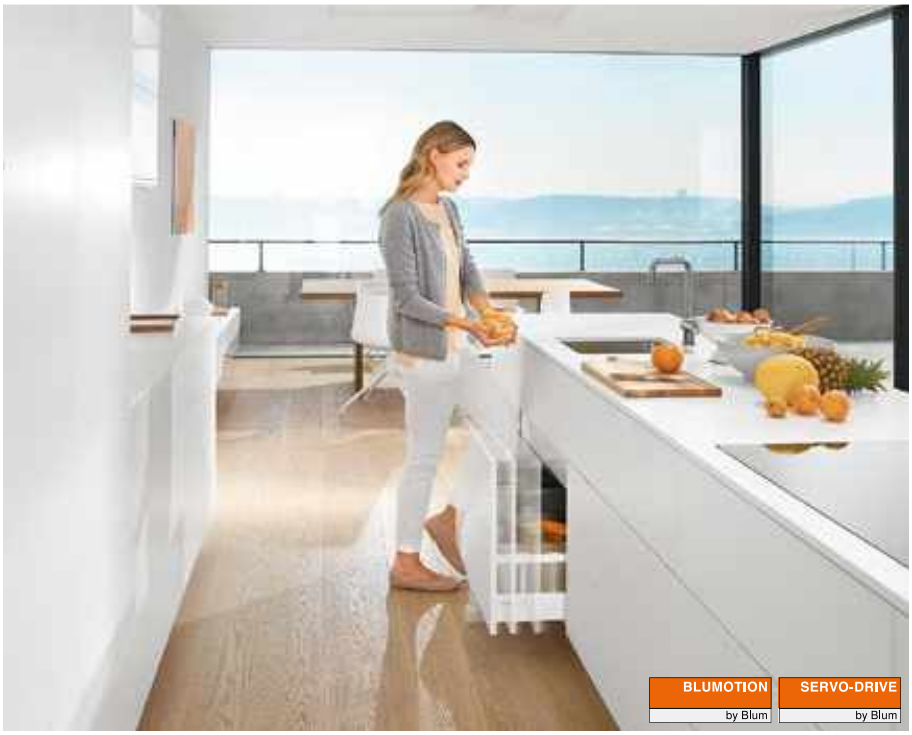

En combinación con BLUMOTION, que ofrece un cierre suave y silencioso, aportamos al movimiento una calidad especial y ofrecemos una nueva libertad de uso y movimiento.

Una breve presión del frente sin tirador o la extracción suave del mismo bastan para abrir automáticamente cajones y caceroleros, gracias a un sistema de accionamiento eléctrico incorporado. No importa el lugar por el que se toque el frente para abrirlo. Esto proporciona una mayor libertad de uso y movimiento, así como una mayor comodidad en la apertura para cada zona del hogar.

Así de fácil puede resultar la apertura y el cierre



Con la mano, el pie, la rodilla o la cadera: así de fácil puede resultar la apertura

Técnica de fácil integración y sólidas funciones



Tanto si se trata del armario inferior o elevado, un solo sistema mueve los módulos extraíbles y las puertas como por arte de magia. Los elementos constitutivos del cableado son iguales. Basta un transformador para la conducción de la electricidad a toda la cocina

Aplicación

- Sin conexión fija con el equipo de accionamiento
- Las extensiones LEGRABOX | TANDEMBOX se instalan sin modificaciones

Montaje | ensamblaje

- Montaje sin herramientas
- Cableado sencillo
- Plantillas propias

Sistemas box


Foto simbólica

Visión general – sistemas box 203
► LEGRABOX 204
► TANDEMBOX intivo 260
► TANDEMBOX antaro 262
► TANDEMBOX plus 310

►► Aplicaciones


Foto simbólica

Cuerpo de mueble estándar 322
SPACE TOWER 328
Mueble del fregadero 334
Cuerpo de mueble con un elemento de extracción individual – perfil de soporte horizontal 338
Cuerpo de mueble con un elemento de extracción individual – soporte de fijación superior 342
SERVO-DRIVE uno para soluciones de cubos de basura estándar – LEGRABOX | TANDEMBOX 346
SERVO-DRIVE uno para soluciones de cubos de basura colgantes – TANDEMBOX 348

►► Accesorios

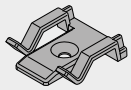
Foto simbólica

Soporte de cable 350
Estabilizador del fondo/frente 350
Cable de sincronización 351
Juego COMBOX 351

►► Montaje, desmontaje y ajuste


Foto simbólica

Montaje, desmontaje y ajuste

Short-URL
www.blum.com/a380

Directiva sobre maquinaria 665

Información detallada sobre las directivas de maquinaria

Short-URL
www.blum.com/sd/guideline

Pictogramas

Artículo disponible bajo petición

Cuerpo de mueble estándar



- Sistema eléctrico de apertura asistida en conexión con BLUMOTION – para un cierre suave y silencioso
- Con perfil de soporte vertical
- Sin conexión fija con el equipo de accionamiento
- Los módulos extraíbles se instalan sin modificaciones
- Montaje sin herramientas
- Cableado sencillo
- Poca profundidad en la instalación

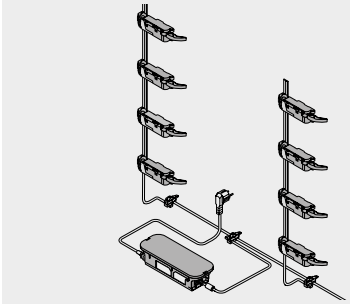

Información de pedido

1 Distanciador de amortiguación de Blum



Diámetro (mm)	Ref.
Ø 5	993.0530
Ø 8	993.0830.01

Hasta una altura del frente FH de 300 mm use 2 piezas
A partir de una altura del frente FH de 300 mm use 4 piezas
Utilizar 4 piezas para la guía de cuerpo de mueble LEGRABOX de 70 kg
Utilizar 4 piezas para la guía de cuerpo de mueble TANDEMBOX de 65 kg

2 Perfil de soporte



Longitud (mm)	Material	Cable	Ref.
650	Aluminio	●	Z10T650AA
700	Aluminio	●	Z10T700AA
710	Aluminio	●	Z10T710AA
750	Aluminio	●	Z10T750AA
800	Aluminio	●	Z10T800AA
1170	Aluminio	–	Z10T1170A

Para cortar a medida
● Con cable
– Sin cable
Corte Altura interior de cuerpo de mueble LH – 10 mm

3a Fijación para perfil de soporte superior/inferior
Construcción transversal horizontal



Color	Material	Ref.
R7037	Plástico	Z10D01E0.01

Alternativa a 3a

3b Fijación para perfil de soporte inferior/posterior
Construcción transversal vertical



Color	Material	Ref.
R7037	Plástico	Z10D01EA.01

Incl. tapa del perfil de soporte

9 Equipo de accionamiento



Color	Material	Ref.
R7037	Plástico	Z10A3000.03

Incluye extensión de la palanca, premontada

10 Acoplamiento de palanca



Sistemas box	Color	Ref.
LEGRABOX	S	Z10A3006

Trasera de acero
Se requiere a partir de altura M y un ancho interior de cuerpo LW de 267–286 mm

10 Guía de la palanca



Sistemas box	Color	Ref.
TANDEMBOX	R7037	Z10A3H00

Trasera de madera
Requerida en caso de un ancho interior de cuerpo LW de 242–316 mm

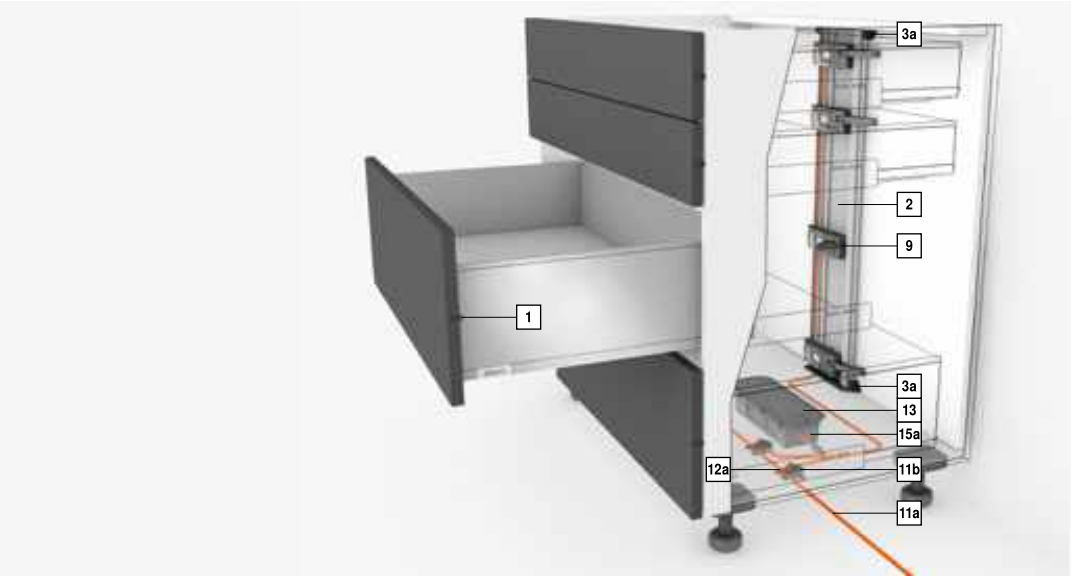

Cuerpo de mueble estándar

Información de pedido

11 El cable de distribución + protector del extremo del cable



Color	Largo (m)	Ref.
S	8	Z10K800AE

Consta de:
11a 1 x Cable de distribución
11b 5 x Protector de extremos de cable
Para cortar a medida
Se puede utilizar como cable de distribución, cable para el perfil de soporte o cable de comunicación

12 Empalme + protector de extremos de cable



Color	Material	Ref.
S	Plástico	Z10V100E.01

Consta de:
12a 1 x Empalme
11b 2 x Protector de extremos de cable

13 Equipo de alimentación de Blum 24 W



Paquete de idiomas	Ref.	Paquete de idiomas	Ref.
A	Z10NE030A	F	Z10NE030F
B	Z10NE030B	G	Z10NE030G
C	Z10NE030C	H	Z10NE030H
D	Z10NE030D	J	Z10NE030J
E	Z10NE030E		

Incl. instrucciones de uso y montaje
Sin cable de alimentación eléctrico

Paquete de idiomas

A	DE | EN | FR | IT | NL	**F**	BG | ET | LT | LV | RO | RU
B	DA | EN | FI | NO | SV	**G**	EN | ES | FR
C	EL | EN | HR | SL | SR | TR	**H**	EN | ZH
D	EN | ES | FR | IT | PT	**J**	JA
E	CS | HU | PL | SK		

Nomenclaturas de idiomas conforme a la normativa ISO-639

14 Cable de alimentación eléctrico



Mercado	Ref.	Mercado	Ref.
AR	Z10M200A	JP	Z10M200J
UK	Z10M200B	AU	Z10M200K
CH	Z10M200C	CL	Z10M200L
DK	Z10M200D	CN	Z10M200N
Europa	Z10M200E	BR	Z10M200S.01
Europa [1]	Z10M200E.OS	TW	Z10M200T
IN	Z10M200H	US | CA	Z10M200U
IL	Z10M200I	ZA	Z10M200Z

[1] Sin conector

15a Sujeción del transformador

Montaje en la base



Color	Material	Ref.
R7037	Plástico	Z10NG000

Incl. tapa
Para transformador de Blum de 24 W

Alternativa a 15a

15b Sujeción del transformador

Montaje en la pared



Color	Material	Ref.
WGR	Plástico	Z10NG120

Para transformador de Blum de 24 W

Accesorios

– Soporte de cable



Color	Material	Ref.
W	Plástico	Z10K0009

Por ejemplo, para fijar el cable de distribución

– Estabilizador del fondo/frente



Color	Material	Ref.
R7037	Plástico	Z96.10E1

– Cable de sincronización

Longitud (mm)	Ref.
80	Z10K008S
500	Z10K050S
1200	Z10K120S
1600	Z10K160S

Conecta dos equipos de accionamiento que deben activarse simultáneamente

– Juego COMBOX



Color	Material	Ref.
S	Plástico	Z10ZC00A

Para prevención de colisiones frontales en caso de emplear SERVO-DRIVE en esquinas
Apto a partir del equipo de accionamiento Z10A3000.**02**
Incluye todos los componentes de montaje y cableado

Color		Color	
R7037	RAL 7037 gris polvo	WGR	Gris claro
S	Negro	W	Blanco

Sistemas box

Indicaciones en la página

Visión general – SERVO-DRIVE para LEGRABOX | TANDEMBOX	321	Planificación – travesaño vertical	326	**Montaje, desmontaje y ajuste**	
Visión general – LEGRABOX	205	Accesorios	350		
Visión general – TANDEMBOX intivo	261	Visión general – ayudas de montaje	561		
Visión general – TANDEMBOX antaro	263	Directiva sobre maquinaria	665	Short-URL	
Visión general – TANDEMBOX plus	311	Para más información técnica	662	www.blum.com/a380	
Planificación – travesaño horizontal	324				

Cuerpo de mueble estándar

Planificación

Construcción transversal horizontal

Cuerpo

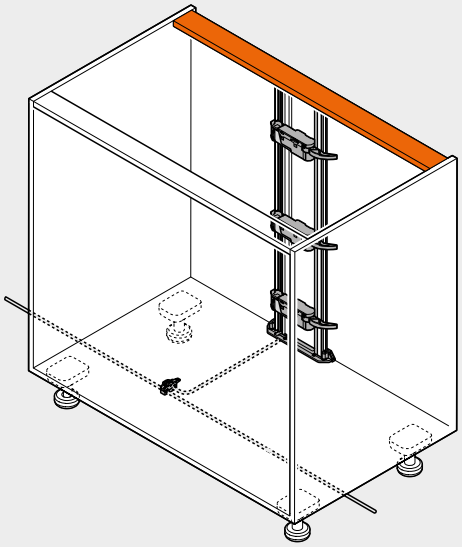

Posición – equipo de accionamiento

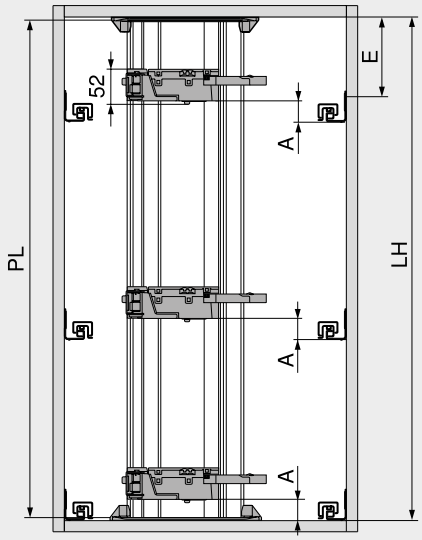

PL = LH – 10 mm
Redondear a la baja hasta la decena inferior más próxima

A	Distancia desde el canto inferior de la guía de cuerpo de mueble hasta el canto inferior del equipo de accionamiento
E	Distancia desde el canto inferior del panel superior hasta la posición de atornillado de la guía de cuerpo de mueble
LH	Altura interior de cuerpo de mueble
PL	Largo del perfil de soporte

Posición – equipo de accionamiento

Sistemas box	Trasera	Altura de la trasera	Ancho interior cuerpo de mueble LW (mm)							
			242–266		267–286		287–316		≥ 317	
			A (mm)	E mín. (mm)	A (mm)	E mín. (mm)	A (mm)	E mín. (mm)	A (mm)	E mín. (mm)
LEGRABOX	Trasera en madera	N	–	–	45	61	45	61	45	61
		M | K | C | F	–	–	45	69	45	69	45	69
	Trasera en acero	N	–	–	–	–	–	–	–	–
		M | K | C | F	–	–	45	69	45	69	45	69
TANDEMBOX	Trasera en madera	N	35	56	35	56	35	56	28	49
		M | K | B | C | D	35	64	35	64	35	64	35	64
	Trasera en acero	N	–	–	–	–	28	49	28	49
		M | K | B | C | D	–	–	35	64	35	64	35	64

A	Distancia desde el canto inferior de la guía de cuerpo de mueble hasta el canto inferior del equipo de accionamiento	–	Imposible
E	Distancia desde el canto inferior del panel superior hasta la posición de atornillado de la guía de cuerpo de mueble		

Fondo – esquema de taladrado

Cableado inferior

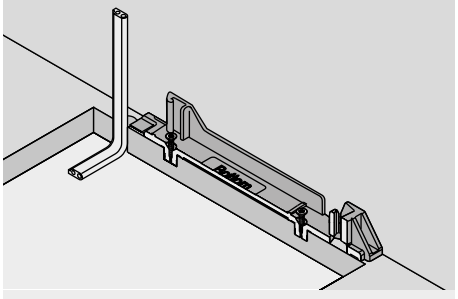

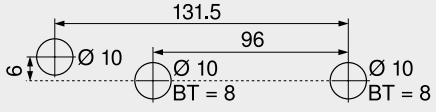

BT Profundidad de taladrado

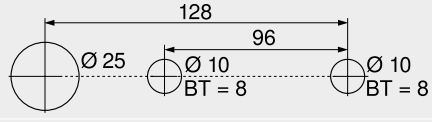

Esquema de taladrado alternativo para PRO-CENTER y MINIPRESS
BT Profundidad de taladrado

Cableado posterior

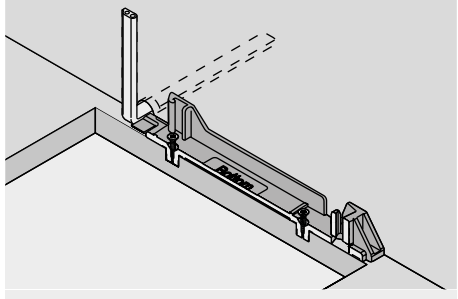

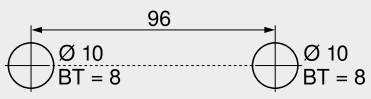

BT Profundidad de taladrado

Trabajo del frente – posición del distanciador de amortiguación de Blum

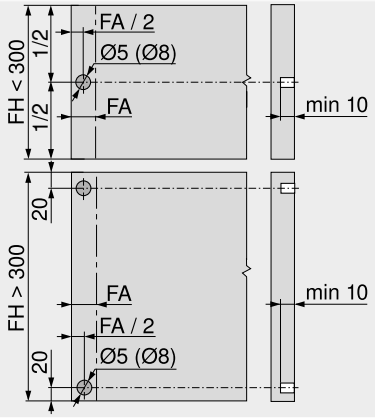

El distanciador de amortiguación garantiza un recorrido de activación necesario de 2 mm
Si se usa una guía LEGRABOX para 70 kg o TANDEMBOX para 65 kg se deben montar 4 distanciadores de amortiguación de Blum
Realice una estabilización del frente en el caso de utilizar TANDEMBOX para lograr una óptima función de activación

FA	Recubrimiento del frente
FH	Altura del frente

Cuerpo de mueble estándar

Planificación

Construcción transversal horizontal

Cotas de taladrado – fondo | soporte transversal

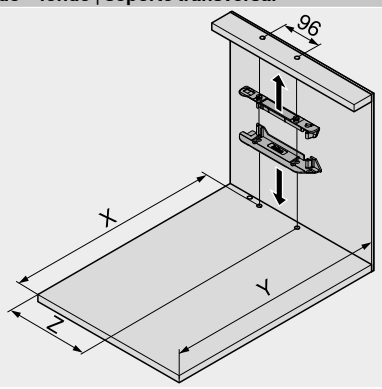

Trasera	X (mm)	Y (mm)
Trasera en madera	NL + 19	NL + 33
Trasera en acero	NL + 2	NL + 16

NL	Largo nominal
X	Posición de taladrado
Y	Requerimiento mínimo de espacio
Z	Medida de acoplamiento

Con esta posición de montaje para el perfil de soporte pueden abrirse tanto los elementos de extracción interiores como aquellos que disponen de frentes solapados mediante extracción y a presión

Sistemas box	Trasera	Altura de la trasera	Ancho interior cuerpo de mueble LW (mm)								
			242–266			267–286				287–316		
			Z (mm)	Extensión de la palanca	Guía de la palanca	Z (mm)	Extensión de la palanca	Guía de la palanca	Acoplamiento de palanca	Z (mm)	Extensión de la palanca	Guía de la palanca
LEGRABOX	Trasera en madera	N	–	–	–	184	●	–	–	184	●	–
		M | K | C | F	–	–	–	184	●	–	–	184	●	–
	Trasera en acero	N	–	–	–	–	–	–	–	–	–	–
		M | K | C | F	–	–	–	184	✖	–	●	184	●	–
TANDEMBOX	Trasera en madera	N	179	✖	●	179	●	●	–	179	●	●
		M | K | B | C | D	179	✖	●	179	●	●	–	179	●	●
	Trasera en acero	N	–	–	–	–	–	–	–	190	✖	–
		M | K | B | C | D	–	–	–	179	✖	–	–	179	●	–

Sistemas box	Trasera	Altura de la trasera	Ancho interior cuerpo de mueble LW (mm)					
			317–386			≥ 387		
			Z (mm)	Extensión de la palanca	Guía de la palanca	Z (mm)	Extensión de la palanca	Guía de la palanca
LEGRABOX	Trasera en madera	N	184	●	–	LW / 2	●	–
		M | K | C | F	184	●	–	LW / 2	●	–
	Trasera en acero	N	–	–	–	–	–	–
		M | K | C | F	184	●	–	LW / 2	●	–
TANDEMBOX	Trasera en madera	N	179	●	○	LW / 2	●	○
		M | K | B | C | D	179	●	○	LW / 2	●	○
	Trasera en acero	N	190	●	–	LW / 2	●	–
		M | K | B | C | D	179	●	–	LW / 2	●	–

LW	Ancho interior cuerpo de mueble	○	No requerido
Z	Medida de acoplamiento	–	Imposible
●	Requerido	✖	Eliminar

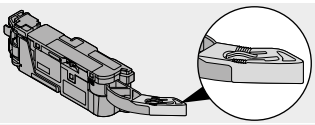
Extensión de la palanca

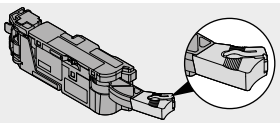
Acoplamiento de palanca

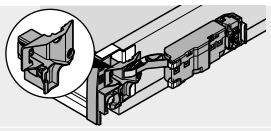
Guía de la palanca

Espacio ocupado y distancia de seguridad – sujeción del transformador

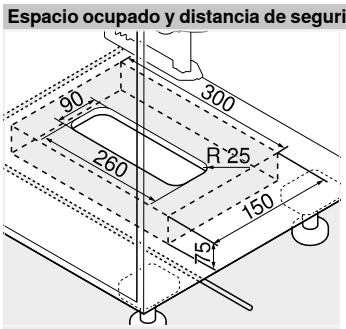

Montaje en la base

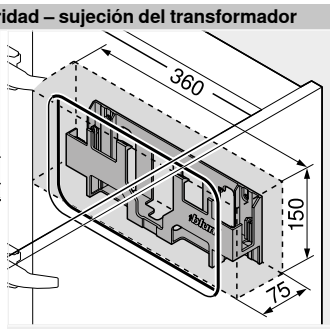

Montaje en la pared

Atención

Mantener una distancia de seguridad de 30 mm entre el canto inferior (montaje en la base) o el frente (montaje en la pared) y el borde lateral de la carcasa del transformador con cualquier objeto cercano

Facilitar la circulación de aire para que el transformador de Blum no se sobrecaliente

Indicaciones en la página

Visión general – SERVO-DRIVE para LEGRABOX | TANDEMBOX	321	Información de pedido	322	**Montaje, desmontaje y ajuste**	
		Planificación – travesaño vertical	326		
Visión general – LEGRABOX	205	Accesorios	350		
Visión general – TANDEMBOX intivo	261	Visión general – ayudas de montaje	561	Short-URL	
Visión general – TANDEMBOX antaro	263	Directiva sobre maquinaria	665	www.blum.com/a380	
Visión general – TANDEMBOX plus	311	Para más información técnica	662		

Cuerpo de mueble estándar

Planificación

Construcción transversal vertical

Cuerpo

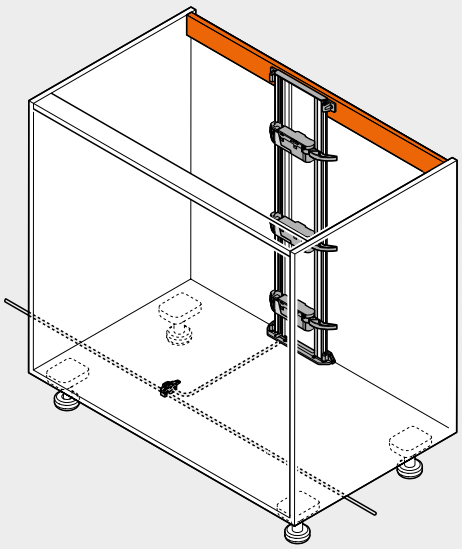

Posición – equipo de accionamiento

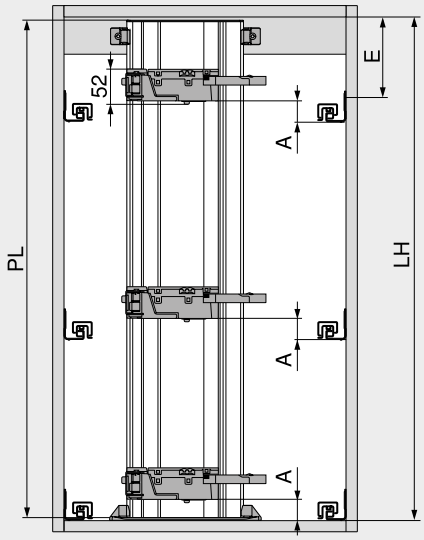

PL = LH – 10 mm
Redondear a la baja hasta la decena inferior más próxima

A	Distancia desde el canto inferior de la guía de cuerpo de mueble hasta el canto inferior del equipo de accionamiento
E	Distancia desde el canto inferior del panel superior hasta la posición de atornillado de la guía de cuerpo de mueble
LH	Altura interior de cuerpo de mueble
PL	Largo del perfil de soporte

Posición – equipo de accionamiento

Sistemas box	Trasera	Altura de la trasera	Ancho interior cuerpo de mueble LW (mm)							
			242–266		267–286		287–316		≥ 317	
			A (mm)	E mín. (mm)	A (mm)	E mín. (mm)	A (mm)	E mín. (mm)	A (mm)	E mín. (mm)
LEGRABOX	Trasera en madera	N	–	–	45	61	45	61	45	61
		M | K | C | F	–	–	45	69	45	69	45	69
	Trasera en acero	N	–	–	–	–	–	–	–	–
		M | K | C | F	–	–	45	69	45	69	45	69
TANDEMBOX	Trasera en madera	N	35	56	35	56	35	56	28	49
		M | K | B | C | D	35	64	35	64	35	64	35	64
	Trasera en acero	N	–	–	–	–	28	49	28	49
		M | K | B | C | D	–	–	35	64	35	64	35	64

A	Distancia desde el canto inferior de la guía de cuerpo de mueble hasta el canto inferior del equipo de accionamiento	–	Imposible
E	Distancia desde el canto inferior del panel superior hasta la posición de atornillado de la guía de cuerpo de mueble		

Fondo – esquema de taladrado

Cableado inferior

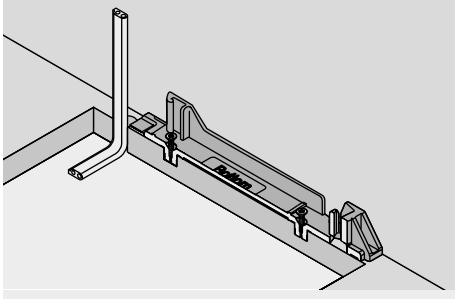

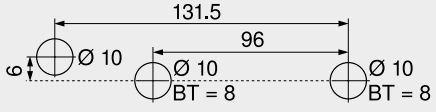

BT Profundidad de taladrado

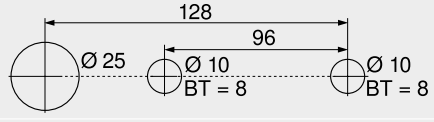

Esquema de taladrado alternativo para PRO-CENTER y MINIPRESS
BT Profundidad de taladrado

Cableado posterior

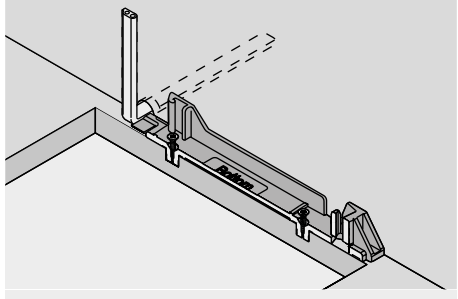

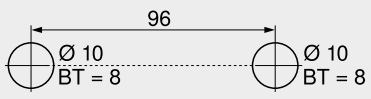

BT Profundidad de taladrado

Trabajo del frente – posición del distanciador de amortiguación de Blum

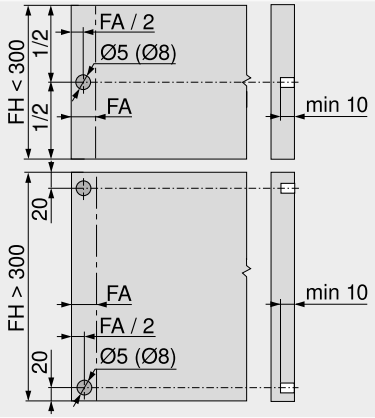

El distanciador de amortiguación garantiza un recorrido de activación necesario de 2 mm
Si se usa una guía LEGRABOX para 70 kg o TANDEMBOX para 65 kg se deben montar 4 distanciadores de amortiguación de Blum
Realice una estabilización del frente en el caso de utilizar TANDEMBOX para lograr una óptima función de activación

FA	Recubrimiento del frente
FH	Altura del frente

Cuerpo de mueble estándar

Planificación

Construcción transversal vertical

Cotas de taladrado – fondo | soporte transversal

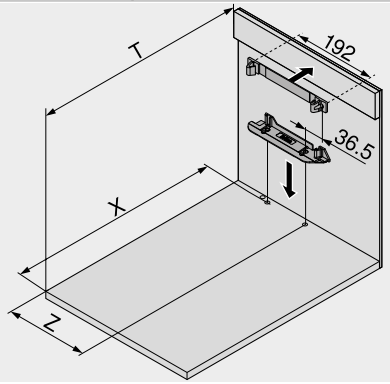

Trasera	X (mm)	T (mm)
Trasera en madera	NL + 19	NL + 34
Trasera en acero	NL + 2	NL + 17

NL	Largo nominal
X	Posición de taladrado
T	Posición de travesaño de borde delantero
Z	Medida de acoplamiento

Con esta posición de montaje para el perfil de soporte pueden abrirse tanto los elementos de extracción interiores como aquellos que disponen de frentes solapados mediante extracción y a presión

Sistemas box	Trasera	Altura de la trasera	Ancho interior cuerpo de mueble LW (mm)								
			242–266			267–286				287–316		
			Z (mm)	Extensión de la palanca	Guía de la palanca	Z (mm)	Extensión de la palanca	Guía de la palanca	Acoplamiento de palanca	Z (mm)	Extensión de la palanca	Guía de la palanca
LEGRABOX	Trasera en madera	N	–	–	–	184	●	–	–	184	●	–
		M | K | C | F	–	–	–	184	●	–	–	184	●	–
	Trasera en acero	N	–	–	–	–	–	–	–	–	–	–
		M | K | C | F	–	–	–	184	✖	–	●	184	●	–
TANDEMBOX	Trasera en madera	N	179	✖	●	179	●	●	–	179	●	●
		M | K | B | C | D	179	✖	●	179	●	●	–	179	●	●
	Trasera en acero	N	–	–	–	–	–	–	–	190	✖	–
		M | K | B | C | D	–	–	–	179	✖	–	–	179	●	–

Sistemas box	Trasera	Altura de la trasera	Ancho interior cuerpo de mueble LW (mm)					
			317–386			≥ 387		
			Z (mm)	Extensión de la palanca	Guía de la palanca	Z (mm)	Extensión de la palanca	Guía de la palanca
LEGRABOX	Trasera en madera	N	184	●	–	LW / 2	●	–
		M | K | C | F	184	●	–	LW / 2	●	–
	Trasera en acero	N	–	–	–	–	–	–
		M | K | C | F	184	●	–	LW / 2	●	–
TANDEMBOX	Trasera en madera	N	179	●	○	LW / 2	●	○
		M | K | B | C | D	179	●	○	LW / 2	●	○
	Trasera en acero	N	190	●	–	LW / 2	●	–
		M | K | B | C | D	179	●	–	LW / 2	●	–

LW	Ancho interior cuerpo de mueble	○	No requerido
Z	Medida de acoplamiento	–	Imposible
●	Requerido	✖	Eliminar

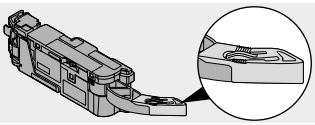

Extensión de la palanca

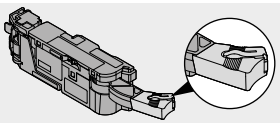

Acoplamiento de palanca

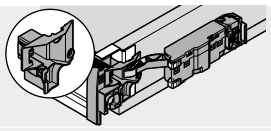

Guía de la palanca

Espacio ocupado y distancia de seguridad – sujeción del transformador

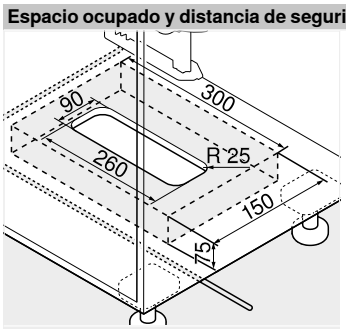

Montaje en la base

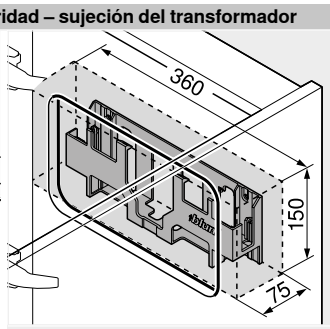

Montaje en la pared

Atención

Mantener una distancia de seguridad de 30 mm entre el canto inferior (montaje en la base) o el frente (montaje en la pared) y el borde lateral de la carcasa del transformador con cualquier objeto cercano

Facilitar la circulación de aire para que el transformador de Blum no se sobrecaliente

Indicaciones en la página

Visión general – SERVO-DRIVE para LEGRABOX | TANDEMBOX	321	Información de pedido	322	**Montaje, desmontaje y ajuste**	
		Planificación – travesaño horizontal	324		
Visión general – LEGRABOX	205	Accesorios	350		
Visión general – TANDEMBOX intivo	261	Visión general – ayudas de montaje	561	Short-URL	
Visión general – TANDEMBOX antaro	263	Directiva sobre maquinaria	665	www.blum.com/a380	
Visión general – TANDEMBOX plus	311	Para más información técnica	662		

SPACE TOWER



- Sistema eléctrico de apertura asistida en conexión con BLUMOTION – para un cierre suave y silencioso
- Con perfil de soporte vertical
- Sin conexión fija con el equipo de accionamiento
- Los módulos extraíbles se instalan sin modificaciones
- Montaje sin herramientas
- Cableado sencillo
- Poca profundidad en la instalación

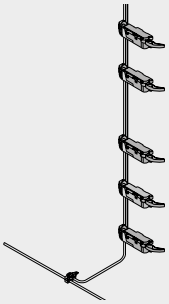

Información de pedido

2 Perfil de soporte



Longitud (mm)	Material	Cable	Ref.
650	Aluminio	●	Z10T650AA
700	Aluminio	●	Z10T700AA
710	Aluminio	●	Z10T710AA
750	Aluminio	●	Z10T750AA
800	Aluminio	●	Z10T800AA
1170	Aluminio	–	Z10T1170A

Para cortar a medida
● Con cable
– Sin cable
Corte Altura interior de cuerpo de mueble LH – 10 mm

3a Fijación para perfil de soporte superior/inferior
Construcción transversal horizontal



Color	Material	Ref.
R7037	Plástico	Z10D01E0.01

Alternativa a 3a

3b Fijación para perfil de soporte inferior/posterior
Construcción transversal vertical



Color	Material	Ref.
R7037	Plástico	Z10D01EA.01

Incl. tapa del perfil de soporte

9 Equipo de accionamiento



Color	Material	Ref.
R7037	Plástico	Z10A3000.03

Incluye extensión de la palanca, premontada

10 Acoplamiento de palanca



Sistemas box	Color	Ref.
LEGRABOX	S	Z10A3006

Trasera de acero
Se requiere a partir de altura M y un ancho interior de cuerpo LW de 267–286 mm

10 Guía de la palanca



Sistemas box	Color	Ref.
TANDEMBOX	R7037	Z10A3H00

Trasera de madera
Requerida en caso de un ancho interior de cuerpo LW de 242–316 mm

11 El cable de distribución + protector del extremo del cable



Color	Largo (m)	Ref.
S	8	Z10K800AE

Consta de:
11a 1 x Cable de distribución
11b 5 x Protector de extremos de cable
Para cortar a medida
Se puede utilizar como cable de distribución, cable para el perfil de soporte o cable de comunicación

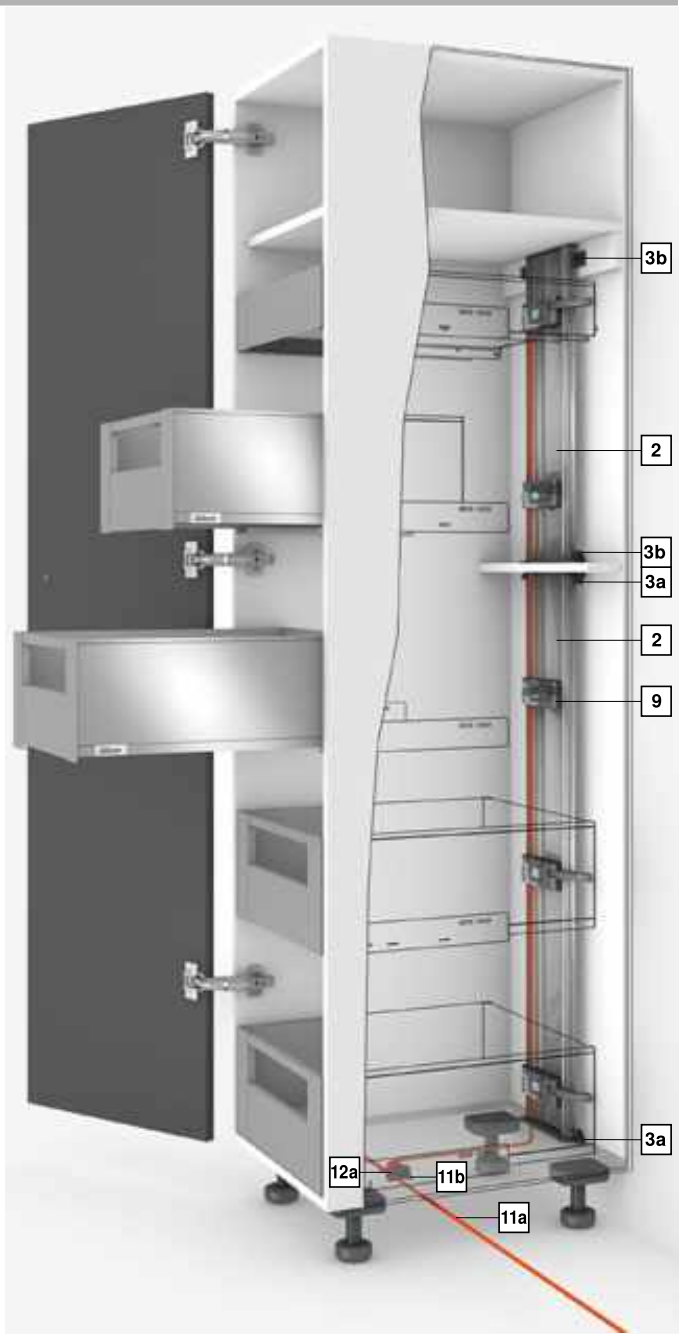

SPACE TOWER

Información de pedido

12 Empalme + protector de extremos de cable



Color	Material	Ref.
S	Plástico	Z10V100E.01

Consta de:
12a 1 x Empalme
11b 2 x Protector de extremos de cable

13 Equipo de alimentación de Blum 24 W



Paquete de idiomas	Ref.	Paquete de idiomas	Ref.
A	Z10NE030A	F	Z10NE030F
B	Z10NE030B	G	Z10NE030G
C	Z10NE030C	H	Z10NE030H
D	Z10NE030D	J	Z10NE030J
E	Z10NE030E		

Incl. instrucciones de uso y montaje
Sin cable de alimentación eléctrico

Paquete de idiomas

A	DE | EN | FR | IT | NL	**F**	BG | ET | LT | LV | RO | RU
B	DA | EN | FI | NO | SV	**G**	EN | ES | FR
C	EL | EN | HR | SL | SR | TR	**H**	EN | ZH
D	EN | ES | FR | IT | PT	**J**	JA
E	CS | HU | PL | SK		

Nomenclaturas de idiomas conforme a la normativa ISO-639

14 Cable de alimentación eléctrico



Mercado	Ref.	Mercado	Ref.
AR	Z10M200A	JP	Z10M200J
UK	Z10M200B	AU	Z10M200K
CH	Z10M200C	CL	Z10M200L
DK	Z10M200D	CN	Z10M200N
Europa	Z10M200E	BR	Z10M200S.01
Europa [1]	Z10M200E.OS	TW	Z10M200T
IN	Z10M200H	US | CA	Z10M200U
IL	Z10M200I	ZA	Z10M200Z

[1] Sin conector

15a Sujeción del transformador

Montaje en la base



Color	Material	Ref.
R7037	Plástico	Z10NG000

Incl. tapa
Para transformador de Blum de 24 W

Alternativa a 15a

15b Sujeción del transformador

Montaje en la pared



Color	Material	Ref.
WGR	Plástico	Z10NG120

Para transformador de Blum de 24 W

Accesorios

– Soporte de cable



Color	Material	Ref.
W	Plástico	Z10K0009

Por ejemplo, para fijar el cable de distribución

Color		Color	
R7037	RAL 7037 gris polvo	WGR	Gris claro
S	Negro	W	Blanco

Sistemas box

Indicaciones en la página

Visión general – SERVO-DRIVE para LEGRABOX | TANDEMBOX	321	Cota de trabajo – perfil de soporte inferior	332	**Montaje, desmontaje y ajuste**	
Visión general – LEGRABOX	205	Accesorios	350		
Visión general – TANDEMBOX intivo	261	Visión general – ayudas de montaje	561		
Visión general – TANDEMBOX antaro	263	Directiva sobre maquinaria	665	Short-URL	
Visión general – TANDEMBOX plus	311	Para más información técnica	662	www.blum.com/a380	
Cota de trabajo – perfil de soporte superior	330				

SPACE TOWER

Planificación

Perfil de soporte superior

Cuerpo

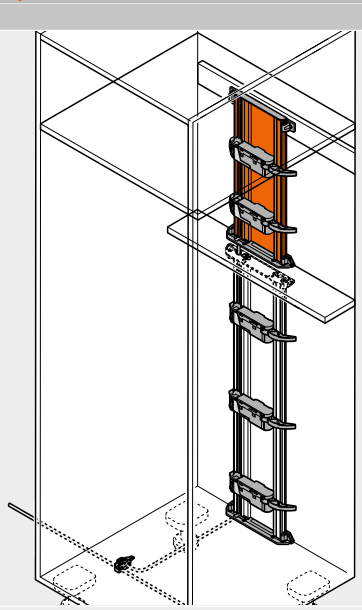

Posición – equipo de accionamiento

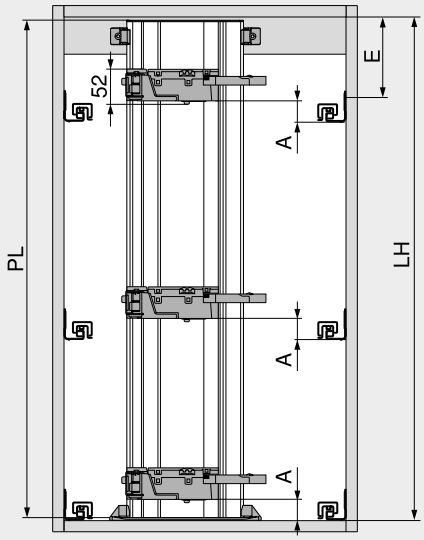

PL = LH – 10 mm
Redondear a la baja hasta la decena inferior más próxima

A	Distancia desde el canto inferior de la guía de cuerpo de mueble hasta el canto inferior del equipo de accionamiento
E	Distancia desde el canto inferior del panel superior hasta la posición de atornillado de la guía de cuerpo de mueble
LH	Altura interior de cuerpo de mueble
PL	Largo del perfil de soporte

Posición – equipo de accionamiento

Sistemas box	Trasera	Altura de la trasera	Ancho interior cuerpo de mueble LW (mm)							
			242–266		267–286		287–316		≥ 317	
			A (mm)	E mín. (mm)	A (mm)	E mín. (mm)	A (mm)	E mín. (mm)	A (mm)	E mín. (mm)
LEGRABOX	Trasera en madera	N	–	–	45	61	45	61	45	61
		M | K | C | F	–	–	45	69	45	69	45	69
	Trasera en acero	N	–	–	–	–	–	–	–	–
		M | K | C | F	–	–	45	69	45	69	45	69
TANDEMBOX	Trasera en madera	N	35	56	35	56	35	56	28	49
		M | K | B | C | D	35	64	35	64	35	64	35	64
	Trasera en acero	N	–	–	–	–	28	49	28	49
		M | K | B | C | D	–	–	35	64	35	64	35	64

A	Distancia desde el canto inferior de la guía de cuerpo de mueble hasta el canto inferior del equipo de accionamiento	–	Imposible
E	Distancia desde el canto inferior del panel superior hasta la posición de atornillado de la guía de cuerpo de mueble		

Fondo – esquema de taladrado

Cableado inferior

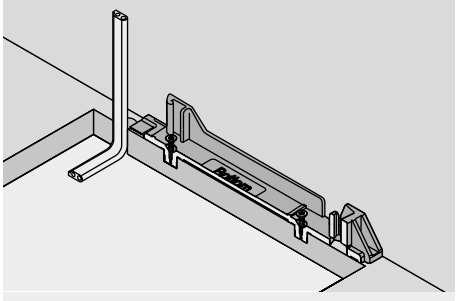

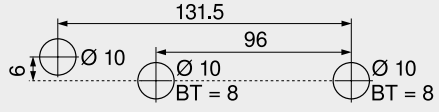

BT Profundidad de taladrado

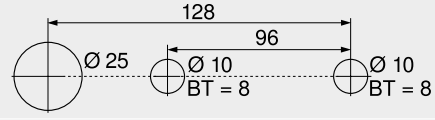

Esquema de taladrado alternativo para PRO-CENTER y MINIPRESS
BT Profundidad de taladrado

Cableado posterior

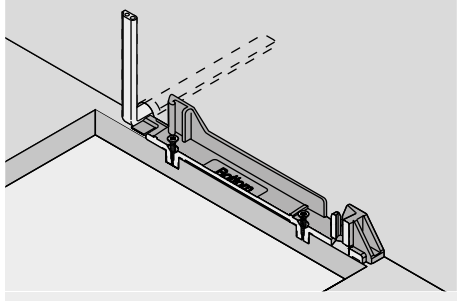

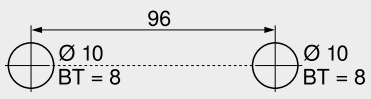

BT Profundidad de taladrado

Trabajo del frente – posición del distanciador de amortiguación de Blum

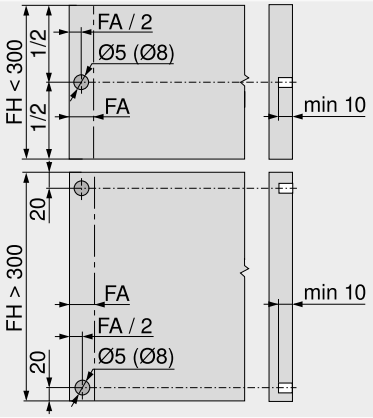

El distanciador de amortiguación garantiza un recorrido de activación necesario de 2 mm
Si se usa una guía LEGRABOX para 70 kg o TANDEMBOX para 65 kg se deben montar 4 distanciadores de amortiguación de Blum
Realice una estabilización del frente en el caso de utilizar TANDEMBOX para lograr una óptima función de activación

FA	Recubrimiento del frente
FH	Altura del frente

SPACE TOWER

Planificación

Perfil de soporte superior

Cotas de taladrado – fondo | soporte transversal

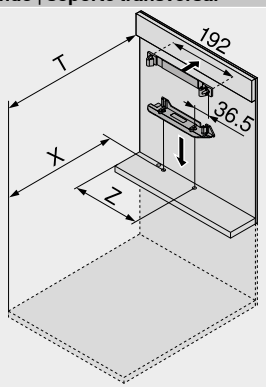

Trasera	X (mm)	T (mm)
Trasera en madera	NL + 19	NL + 34
Trasera en acero	NL + 2	NL + 17

NL	Largo nominal
X	Posición de taladrado
T	Posición de travesaño de borde delantero
Z	Medida de acoplamiento

Con esta posición de montaje para el perfil de soporte pueden abrirse tanto los elementos de extracción interiores como aquellos que disponen de frentes solapados mediante extracción y a presión

Sistemas box	Trasera	Altura de la trasera	Ancho interior cuerpo de mueble LW (mm)								
			242–266			267–286				287–316		
			Z (mm)	Extensión de la palanca	Guía de la palanca	Z (mm)	Extensión de la palanca	Guía de la palanca	Acoplamiento de palanca	Z (mm)	Extensión de la palanca	Guía de la palanca
LEGRABOX	Trasera en madera	N	–	–	–	184	●	–	–	184	●	–
		M | K | C | F	–	–	–	184	●	–	–	184	●	–
	Trasera en acero	N	–	–	–	–	–	–	–	–	–	–
		M | K | C | F	–	–	–	184	✖	–	●	184	●	–
TANDEMBOX	Trasera en madera	N	179	✖	●	179	●	●	–	179	●	●
		M | K | B | C | D	179	✖	●	179	●	●	–	179	●	●
	Trasera en acero	N	–	–	–	–	–	–	–	190	✖	–
		M | K | B | C | D	–	–	–	179	✖	–	–	179	●	–

Sistemas box	Trasera	Altura de la trasera	Ancho interior cuerpo de mueble LW (mm)					
			317–386			≥ 387		
			Z (mm)	Extensión de la palanca	Guía de la palanca	Z (mm)	Extensión de la palanca	Guía de la palanca
LEGRABOX	Trasera en madera	N	184	●	–	LW / 2	●	–
		M | K | C | F	184	●	–	LW / 2	●	–
	Trasera en acero	N	–	–	–	–	–	–
		M | K | C | F	184	●	–	LW / 2	●	–
TANDEMBOX	Trasera en madera	N	179	●	○	LW / 2	●	○
		M | K | B | C | D	179	●	○	LW / 2	●	○
	Trasera en acero	N	190	●	–	LW / 2	●	–
		M | K | B | C | D	179	●	–	LW / 2	●	–

LW	Ancho interior cuerpo de mueble	○	No requerido
Z	Medida de acoplamiento	–	Imposible
●	Requerido	✖	Eliminar

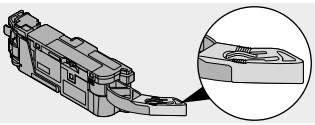

Extensión de la palanca

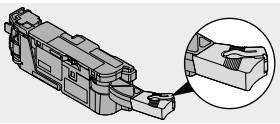

Acoplamiento de palanca

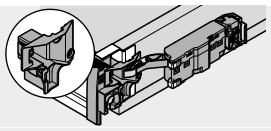

Guía de la palanca

Espacio ocupado y distancia de seguridad – sujeción del transformador

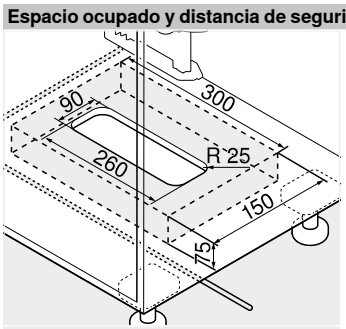

Montaje en la base

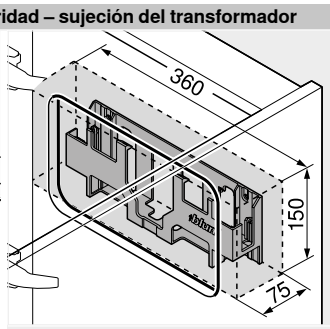

Montaje en la pared

Atención

Mantener una distancia de seguridad de 30 mm entre el canto inferior (montaje en la base) o el frente (montaje en la pared) y el borde lateral de la carcasa del transformador con cualquier objeto cercano

Facilitar la circulación de aire para que el transformador de Blum no se sobrecaliente

Indicaciones en la página

Visión general – SERVO-DRIVE para LEGRABOX | TANDEMBOX	321	Información de pedido	328	**Montaje, desmontaje y ajuste**	
		Cota de trabajo – perfil de soporte inferior	332		
Visión general – LEGRABOX	205	Accesorios	350		
Visión general – TANDEMBOX intivo	261	Visión general – ayudas de montaje	561	Short-URL	
Visión general – TANDEMBOX antaro	263	Directiva sobre maquinaria	665	www.blum.com/a380	
Visión general – TANDEMBOX plus	311	Para más información técnica	662		

SPACE TOWER

Planificación

Perfil de soporte inferior

Cuerpo

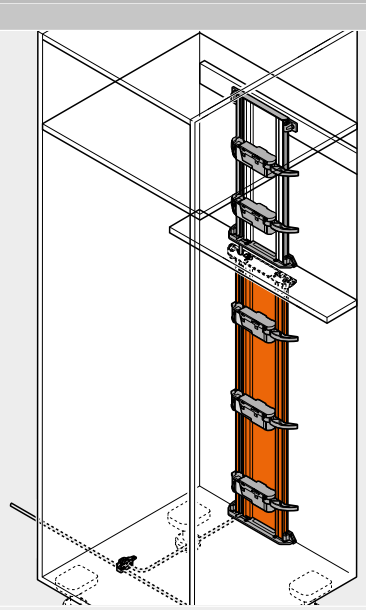

Posición – equipo de accionamiento

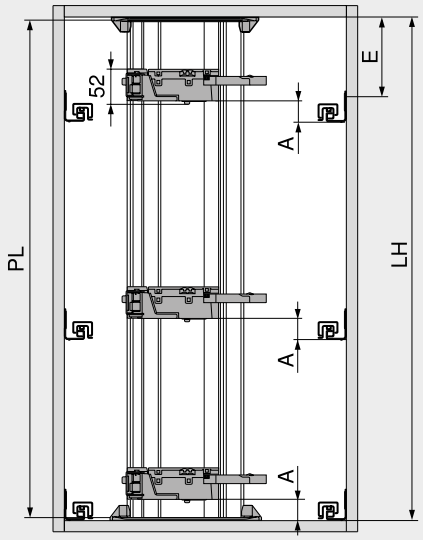

PL = LH – 10 mm
Redondear a la baja hasta la decena inferior más próxima

A	Distancia desde el canto inferior de la guía de cuerpo de mueble hasta el canto inferior del equipo de accionamiento
E	Distancia desde el canto inferior del panel superior hasta la posición de atornillado de la guía de cuerpo de mueble
LH	Altura interior de cuerpo de mueble
PL	Largo del perfil de soporte

Posición – equipo de accionamiento

Sistemas box	Trasera	Altura de la trasera	Ancho interior cuerpo de mueble LW (mm)							
			242–266		267–286		287–316		≥ 317	
			A (mm)	E mín. (mm)	A (mm)	E mín. (mm)	A (mm)	E mín. (mm)	A (mm)	E mín. (mm)
LEGRABOX	Trasera en madera	N	–	–	45	61	45	61	45	61
		M | K | C | F	–	–	45	69	45	69	45	69
	Trasera en acero	N	–	–	–	–	–	–	–	–
		M | K | C | F	–	–	45	69	45	69	45	69
TANDEMBOX	Trasera en madera	N	35	56	35	56	35	56	28	49
		M | K | B | C | D	35	64	35	64	35	64	35	64
	Trasera en acero	N	–	–	–	–	28	49	28	49
		M | K | B | C | D	–	–	35	64	35	64	35	64

A	Distancia desde el canto inferior de la guía de cuerpo de mueble hasta el canto inferior del equipo de accionamiento	–	Imposible
E	Distancia desde el canto inferior del panel superior hasta la posición de atornillado de la guía de cuerpo de mueble		

Fondo – esquema de taladrado

Cableado inferior

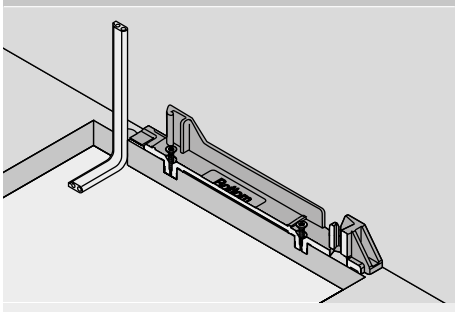

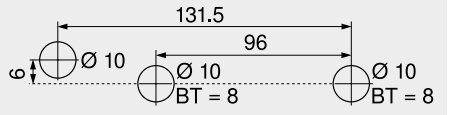

BT Profundidad de taladrado

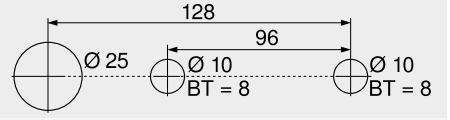

Esquema de taladrado alternativo para PRO-CENTER y MINIPRESS
BT Profundidad de taladrado

Cableado posterior

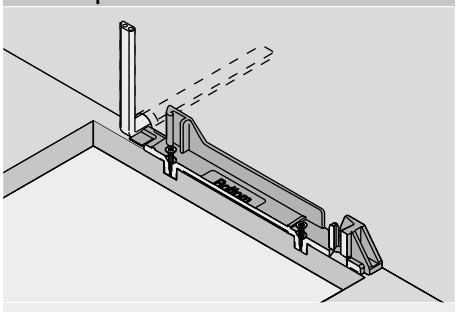

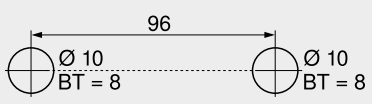

BT Profundidad de taladrado

Trabajo del frente – posición del distanciador de amortiguación de Blum

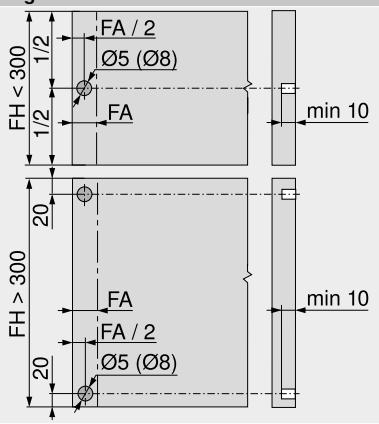

El distanciador de amortiguación garantiza un recorrido de activación necesario de 2 mm
Si se usa una guía LEGRABOX para 70 kg o TANDEMBOX para 65 kg se deben montar 4 distanciadores de amortiguación de Blum
Realice una estabilización del frente en el caso de utilizar TANDEMBOX para lograr una óptima función de activación

FA	Recubrimiento del frente
FH	Altura del frente

SPACE TOWER

Planificación

Perfil de soporte inferior

Cotas de taladrado – fondo | soporte transversal

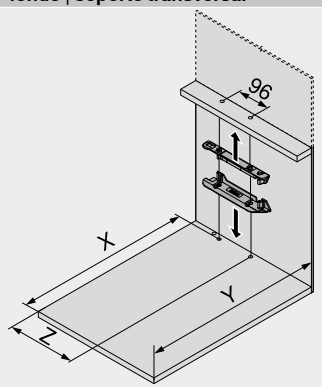

Trasera	X (mm)	Y (mm)
Trasera en madera	NL + 19	NL + 33
Trasera en acero	NL + 2	NL + 16

NL	Largo nominal
X	Posición de taladrado
Y	Requerimiento mínimo de espacio
Z	Medida de acoplamiento

Con esta posición de montaje para el perfil de soporte pueden abrirse tanto los elementos de extracción interiores como aquellos que disponen de frentes solapados mediante extracción y a presión

Sistemas box	Trasera	Altura de la trasera	Ancho interior cuerpo de mueble LW (mm)								
			242–266			267–286				287–316		
			Z (mm)	Extensión de la palanca	Guía de la palanca	Z (mm)	Extensión de la palanca	Guía de la palanca	Acoplamiento de palanca	Z (mm)	Extensión de la palanca	Guía de la palanca
LEGRABOX	Trasera en madera	N	–	–	–	184	●	–	–	184	●	–
		M | K | C | F	–	–	–	184	●	–	–	184	●	–
	Trasera en acero	N	–	–	–	–	–	–	–	–	–	–
		M | K | C | F	–	–	–	184	✖	–	●	184	●	–
TANDEMBOX	Trasera en madera	N	179	✖	●	179	●	●	–	179	●	●
		M | K | B | C | D	179	✖	●	179	●	●	–	179	●	●
	Trasera en acero	N	–	–	–	–	–	–	–	190	✖	–
		M | K | B | C | D	–	–	–	179	✖	–	–	179	●	–

Sistemas box	Trasera	Altura de la trasera	Ancho interior cuerpo de mueble LW (mm)					
			317–386			≥ 387		
			Z (mm)	Extensión de la palanca	Guía de la palanca	Z (mm)	Extensión de la palanca	Guía de la palanca
LEGRABOX	Trasera en madera	N	184	●	–	LW / 2	●	–
		M | K | C | F	184	●	–	LW / 2	●	–
	Trasera en acero	N	–	–	–	–	–	–
		M | K | C | F	184	●	–	LW / 2	●	–
TANDEMBOX	Trasera en madera	N	179	●	○	LW / 2	●	○
		M | K | B | C | D	179	●	○	LW / 2	●	○
	Trasera en acero	N	190	●	–	LW / 2	●	–
		M | K | B | C | D	179	●	–	LW / 2	●	–

LW	Ancho interior cuerpo de mueble	○	No requerido
Z	Medida de acoplamiento	–	Imposible
●	Requerido	✖	Eliminar

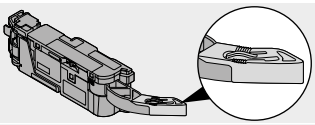

Extensión de la palanca

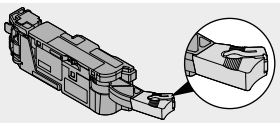

Acoplamiento de palanca

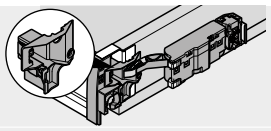

Guía de la palanca

Espacio ocupado y distancia de seguridad – sujeción del transformador

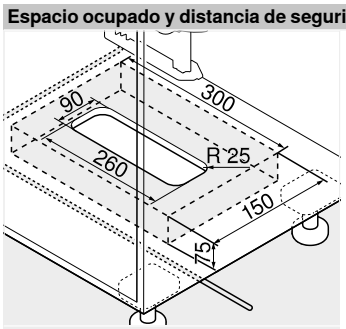

Montaje en la base

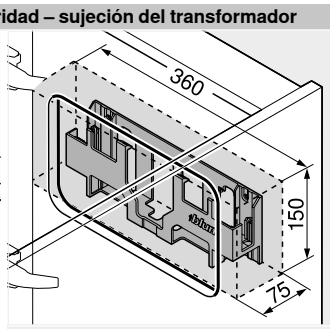

Montaje en la pared

Atención

Mantener una distancia de seguridad de 30 mm entre el canto inferior (montaje en la base) o el frente (montaje en la pared) y el borde lateral de la carcasa del transformador con cualquier objeto cercano

Facilitar la circulación de aire para que el transformador de Blum no se sobrecaliente

Indicaciones en la página

Visión general – SERVO-DRIVE para LEGRABOX | TANDEMBOX	321	Información de pedido	328	**Montaje, desmontaje y ajuste**	
		Cota de trabajo – perfil de soporte superior	330		
Visión general – LEGRABOX	205	Accesorios	350		
Visión general – TANDEMBOX intivo	261	Visión general – ayudas de montaje	561	Short-URL	
Visión general – TANDEMBOX antaro	263	Directiva sobre maquinaria	665	www.blum.com/a380	
Visión general – TANDEMBOX plus	311	Para más información técnica	662		

Mueble del fregadero



- Sistema eléctrico de apertura asistida en conexión con BLUMOTION – para un cierre suave y silencioso
- Con soporte de fijación
- Sin conexión fija con el equipo de accionamiento
- Los módulos extraíbles se instalan sin modificaciones
- Rápido montaje de las piezas premontadas

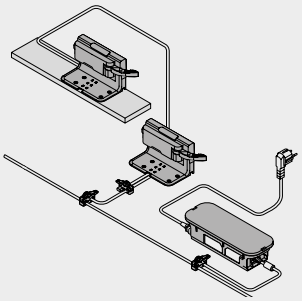

Información de pedido

1 Distanciador de amortiguación de Blum



Diámetro (mm)	Ref.
Ø 5	993.0530
Ø 8	993.0830.01

Hasta una altura del frente FH de 300 mm use 2 piezas
A partir de una altura del frente FH de 300 mm use 4 piezas
Utilizar 4 piezas para la guía de cuerpo de mueble LEGRABOX de 70 kg
Utilizar 4 piezas para la guía de cuerpo de mueble TANDEMBOX de 65 kg

5 Soporte de fijación, individual



Color	Material	Ref.
R7037	Plástico	Z10D0311

9 Equipo de accionamiento



Color	Material	Ref.
R7037	Plástico	Z10A3000.03

Incluye extensión de la palanca, premontada

9a Protección contra goteo



Color	Material	Ref.
R7037	Plástico	Z10D0316

11 El cable de distribución + protector del extremo del cable



Color	Largo (m)	Ref.
S	8	Z10K800AE

Consta de:
11a 1 x Cable de distribución
11b 5 x Protector de extremos de cable
Para cortar a medida
Se puede utilizar como cable de distribución, cable para el perfil de soporte o cable de comunicación

12 Empalme + protector de extremos de cable



Color	Material	Ref.
S	Plástico	Z10V100E.01

Consta de:
12a 1 x Empalme
11b 2 x Protector de extremos de cable

13 Equipo de alimentación de Blum 24 W



Paquete de idiomas	Ref.	Paquete de idiomas	Ref.
A	Z10NE030A	F	Z10NE030F
B	Z10NE030B	G	Z10NE030G
C	Z10NE030C	H	Z10NE030H
D	Z10NE030D	J	Z10NE030J
E	Z10NE030E		

Incl. instrucciones de uso y montaje
Sin cable de alimentación eléctrico

Paquete de idiomas

A	DE | EN | FR | IT | NL	**F**	BG | ET | LT | LV | RO | RU
B	DA | EN | FI | NO | SV	**G**	EN | ES | FR
C	EL | EN | HR | SL | SR | TR	**H**	EN | ZH
D	EN | ES | FR | IT | PT	**J**	JA
E	CS | HU | PL | SK		

Nomenclaturas de idiomas conforme a la normativa ISO-639

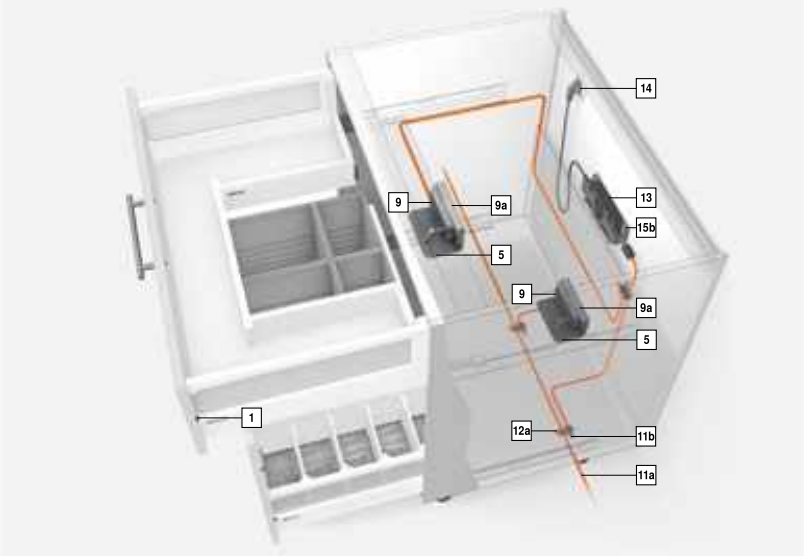

Mueble del fregadero

Información de pedido

14 Cable de alimentación eléctrico



Mercado	Ref.	Mercado	Ref.
AR	Z10M200A	JP	Z10M200J
UK	Z10M200B	AU	Z10M200K
CH	Z10M200C	CL	Z10M200L
DK	Z10M200D	CN	Z10M200N
Europa	Z10M200E	BR	Z10M200S.01
Europa [1]	Z10M200E.OS	TW	Z10M200T
IN	Z10M200H	US | CA	Z10M200U
IL	Z10M200I	ZA	Z10M200Z

[1] Sin conector

15a Sujeción del transformador

Montaje en la base



Color	Material	Ref.
R7037	Plástico	Z10NG000

Incl. tapa
Para transformador de Blum de 24 W

Alternativa a 15a

15b Sujeción del transformador

Montaje en la pared



Color	Material	Ref.
WGR	Plástico	Z10NG120

Para transformador de Blum de 24 W

Accesorios

– Soporte de cable



Color	Material	Ref.
W	Plástico	Z10K0009

Por ejemplo, para fijar el cable de distribución

– Estabilizador del fondo/frente



Color	Material	Ref.
R7037	Plástico	Z96.10E1

Color		Color	
R7037	RAL 7037 gris polvo	WGR	Gris claro
S	Negro	W	Blanco

Indicaciones en la página

Visión general – SERVO-DRIVE para LEGRABOX | TANDEMBOX	321	Accesorios	350	**Montaje, desmontaje y ajuste**	
Visión general – LEGRABOX	205	Visión general – ayudas de montaje	561		
Visión general – TANDEMBOX intivo	261	Directiva sobre maquinaria	665		
Visión general – TANDEMBOX antaro	263	Para más información técnica	662	Short-URL	
Visión general – TANDEMBOX plus	311			www.blum.com/a380	
Planificación	336				

Mueble del fregadero

Planificación

Cuerpo

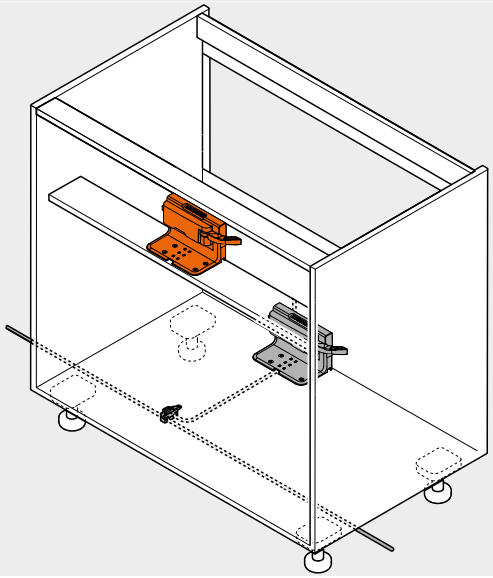

Travesaño diagonal – soporte de fijación individual

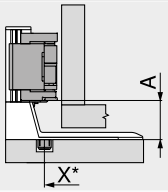

LEGRABOX | TANDEMBOX
Adaptador
X Posición de taladrado
* Medido desde el canto frontal de cuerpo de mueble

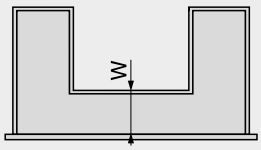

W Distancia desde el canto delantero del fondo del cajón hasta el adaptador
W = NL perfiles exteriores – NL perfiles interiores
LEGRABOX: mín. 150 mm
TANDEMBOX: mín. 100 mm

Sistemas box	Trasera	Altura de la trasera	A (mm)
LEGRABOX	Adaptador	N | M | K | C | F	45
TANDEMBOX	Adaptador	N	28
		M | K | B | C | D	35

A Distancia desde el canto inferior del soporte de fijación hasta el canto inferior del equipo de accionamiento

Travesaño diagonal – soporte de fijación individual

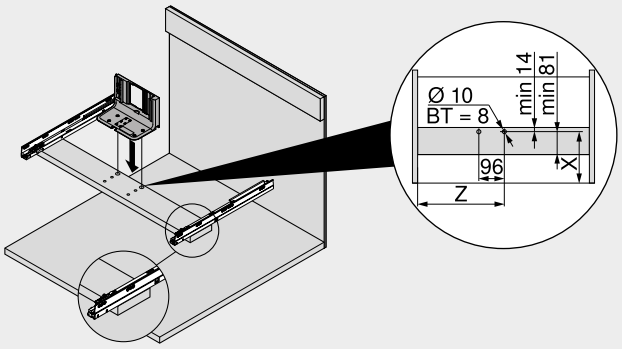

Sistemas box	Trasera	Altura de la trasera	Ancho interior cuerpo de mueble LW (mm) ≥ 387			
			Largo nominal NL exterior (mm) 400		450–650	
			X (mm)	Z (mm)	X (mm)	Z (mm)
LEGRABOX	Adaptador	N | M | K | C | F	157	LW / 2	177	LW / 2
TANDEMBOX	Adaptador	N | M | K | B | C | D	W + 27	LW / 2	W + 27	LW / 2

X Posición de taladrado
Z Medida de acoplamiento
W Distancia desde el canto delantero del fondo del cajón hasta el adaptador
BT Profundidad de taladrado

Fondo – esquema de taladrado

Cableado inferior

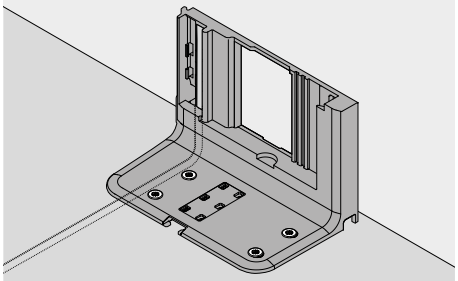

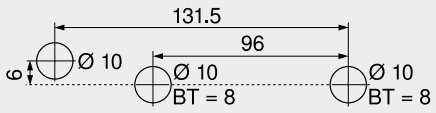

BT Profundidad de taladrado

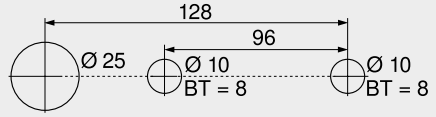

Esquema de taladrado alternativo para PRO-CENTER y MINIPRESS
BT Profundidad de taladrado

Trabajo del frente – posición del distanciador de amortiguación de Blum

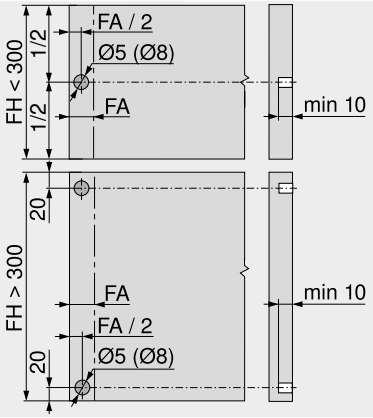

El distanciador de amortiguación garantiza un recorrido de activación necesario de 2 mm
Si se usa una guía LEGRABOX para 70 kg o TANDEMBOX para 65 kg se deben montar 4 distanciadores de amortiguación de Blum
Realice una estabilización del frente en el caso de utilizar TANDEMBOX para lograr una óptima función de activación
FA Recubrimiento del frente
FH Altura del frente

Mueble del fregadero

Planificación

Cuerpo

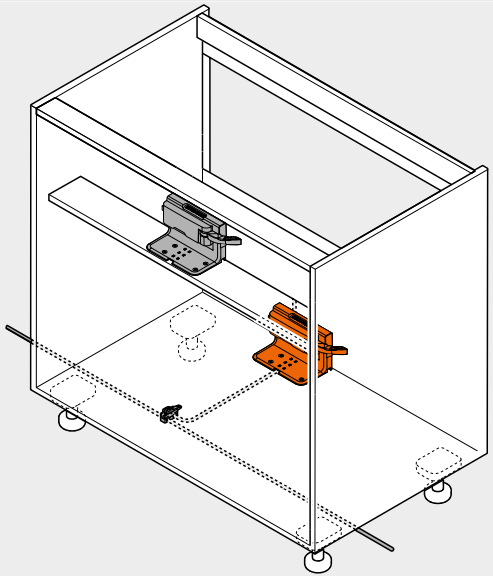

Fondo – soporte de fijación individual

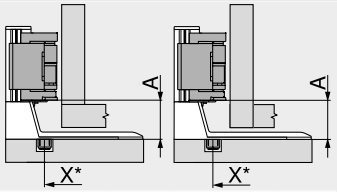

LEGRABOX | TANDEMBOX
Trasera en madera
X Posición de taladrado
* Medido desde el canto frontal de cuerpo de mueble

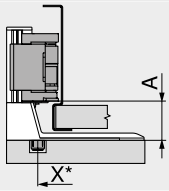

LEGRABOX | TANDEMBOX
Trasera en acero
X Posición de taladrado
* Medido desde el canto frontal de cuerpo de mueble

Sistemas box	Trasera	Altura de la trasera	Ancho interior cuerpo de mueble LW (mm)
			≥ 387
			A (mm)
LEGRABOX	Trasera en madera	N | M | K | C | F	45
	Trasera en acero	N	–
		M | K | C | F	45
TANDEMBOX	Trasera en madera	N	28
		M | K | B | C | D	35
	Trasera en acero	N	28
		M | K | B | C | D	35

A Distancia desde el canto inferior del soporte de fijación hasta el canto inferior del equipo de accionamiento
– Imposible

Fondo – soporte de fijación individual

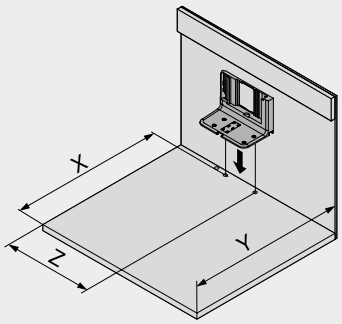

Trasera	X (mm)	Y (mm)	Z (mm)
Trasera en madera	NL + 19	NL + 35	LW / 2
Trasera en acero	NL + 2	NL + 18	LW / 2

LW Ancho interior cuerpo de mueble
NL Largo nominal
X Posición de taladrado
Y Requerimiento mínimo de espacio
Z Medida de acoplamiento

Espacio ocupado y distancia de seguridad – sujeción del transformador

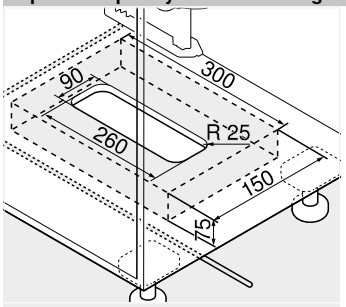

Montaje en la base

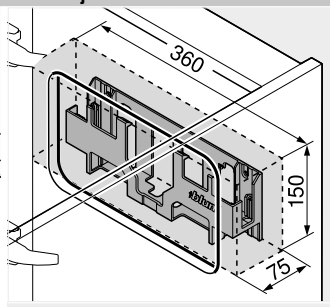

Montaje en la pared

Atención
Mantener una distancia de seguridad de 30 mm entre el canto inferior (montaje en la base) o el frente (montaje en la pared) y el borde lateral de la carcasa del transformador con cualquier objeto cercano

Facilitar la circulación de aire para que el transformador de Blum no se sobrecaliente

Indicaciones en la página

Visión general – SERVO-DRIVE para LEGRABOX | TANDEMBOX	321	Información de pedido	334	**Montaje, desmontaje y ajuste**	
		Accesorios	350		
Visión general – LEGRABOX	205	Visión general – ayudas de montaje	561		
Visión general – TANDEMBOX intivo	261	Directiva sobre maquinaria	665	Short-URL	
Visión general – TANDEMBOX antaro	263	Para más información técnica	662	www.blum.com/a380	
Visión general – TANDEMBOX plus	311				

Cuerpo de mueble con un elemento de extracción individual – perfil de soporte horizontal

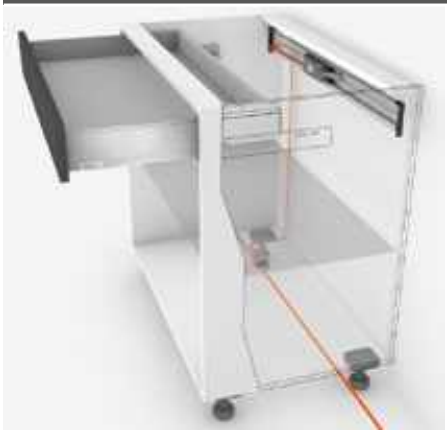

- Sistema eléctrico de apertura asistida en conexión con BLUMOTION – para un cierre suave y silencioso
- Con perfil de soporte horizontal
- Sin conexión fija con el equipo de accionamiento
- Los módulos extraíbles se instalan sin modificaciones
- Rápido montaje de las piezas premontadas

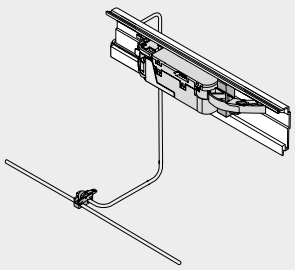

Información de pedido

1 Distanciador de amortiguación de Blum



Diámetro (mm)	Ref.
Ø 5	993.0530
Ø 8	993.0830.01

Hasta una altura del frente FH de 300 mm use 2 piezas
A partir de una altura del frente FH de 300 mm use 4 piezas
Utilizar 4 piezas para la guía de cuerpo de mueble LEGRABOX de 70 kg
Utilizar 4 piezas para la guía de cuerpo de mueble TANDEMBOX de 65 kg

6 Perfil de soporte horizontal



Longitud (mm)	Material	Ref.
1143	Aluminio	Z10T1143B

Para ancho cuerpo de mueble KB 275–1200 mm
Corte Ancho interior cuerpo de mueble LW – 19 mm

7 Fijación para perfil de soporte horizontal



Color	Material	Ref.
R7037	Plástico	Z10D5210

Consta de:
7a 1 x Fijación para perfil de soporte izquierda/derecha
7b 1 x Adaptador de perfil de soporte para el equipo de accionamiento
Se pueden utilizar tornillos de aglomerado o tornillos EURO

9 Equipo de accionamiento



Color	Material	Ref.
R7037	Plástico	Z10A3000.03

Incluye extensión de la palanca, premontada

10 Acoplamiento de palanca



Sistemas box	Color	Ref.
LEGRABOX	S	Z10A3006

Trasera de acero
Se requiere a partir de altura M y un ancho interior de cuerpo LW de 267–286 mm

10 Guía de la palanca



Sistemas box	Color	Ref.
TANDEMBOX	R7037	Z10A3H00

Trasera de madera
Requerida en caso de un ancho interior de cuerpo LW de 242–316 mm

11 El cable de distribución + protector del extremo del cable



Color	Largo (m)	Ref.
S	8	Z10K800AE

Consta de:
11a 1 x Cable de distribución
11b 5 x Protector de extremos de cable
Para cortar a medida
Se puede utilizar como cable de distribución, cable para el perfil de soporte o cable de comunicación

12 Empalme + protector de extremos de cable



Color	Material	Ref.
S	Plástico	Z10V100E.01

Consta de:
12a 1 x Empalme
11b 2 x Protector de extremos de cable

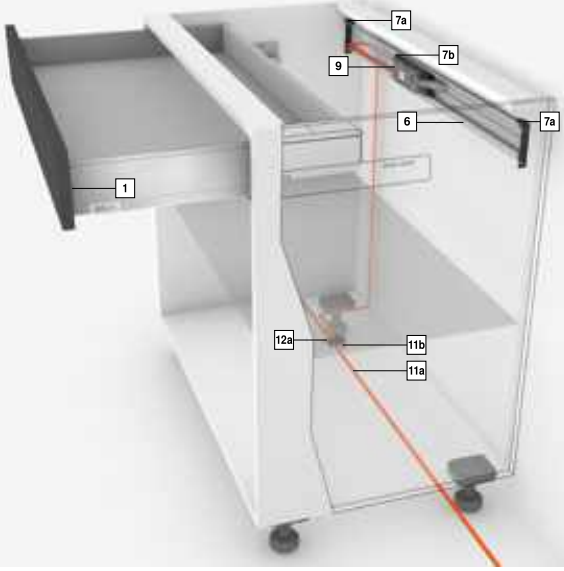

Cuerpo de mueble con un elemento de extracción individual – perfil de soporte horizontal

Información de pedido

13 Equipo de alimentación de Blum 24 W



Paquete de idiomas	Ref.	Paquete de idiomas	Ref.
A	Z10NE030A	F	Z10NE030F
B	Z10NE030B	G	Z10NE030G
C	Z10NE030C	H	Z10NE030H
D	Z10NE030D	J	Z10NE030J
E	Z10NE030E		

Incl. instrucciones de uso y montaje
Sin cable de alimentación eléctrico

Paquete de idiomas

A	DE | EN | FR | IT | NL	**F**	BG | ET | LT | LV | RO | RU
B	DA | EN | FI | NO | SV	**G**	EN | ES | FR
C	EL | EN | HR | SL | SR | TR	**H**	EN | ZH
D	EN | ES | FR | IT | PT	**J**	JA
E	CS | HU | PL | SK		

Nomenclaturas de idiomas conforme a la normativa ISO-639

14 Cable de alimentación eléctrico



Mercado	Ref.	Mercado	Ref.
AR	Z10M200A	JP	Z10M200J
UK	Z10M200B	AU	Z10M200K
CH	Z10M200C	CL	Z10M200L
DK	Z10M200D	CN	Z10M200N
Europa	Z10M200E	BR	Z10M200S.01
Europa [1]	Z10M200E.OS	TW	Z10M200T
IN	Z10M200H	US | CA	Z10M200U
IL	Z10M200I	ZA	Z10M200Z

[1] Sin conector

15a Sujeción del transformador

Montaje en la base



Color	Material	Ref.
R7037	Plástico	Z10NG000

Incl. tapa
Para transformador de Blum de 24 W

Alternativa a 15a

15b Sujeción del transformador

Montaje en la pared



Color	Material	Ref.
WGR	Plástico	Z10NG120

Para transformador de Blum de 24 W

Accesorios

– Soporte de cable



Color	Material	Ref.
W	Plástico	Z10K0009

Por ejemplo, para fijar el cable de distribución

– Estabilizador del fondo/frente



Color	Material	Ref.
R7037	Plástico	Z96.10E1

– Juego COMBOX



Color	Material	Ref.
S	Plástico	Z10ZC00A

Para prevención de colisiones frontales en caso de emplear SERVO-DRIVE en esquinas
Apto a partir del equipo de accionamiento Z10A3000.**02**
Incluye todos los componentes de montaje y cableado

Color		Color	
R7037	RAL 7037 gris polvo	WGR	Gris claro
S	Negro	W	Blanco

Indicaciones en la página

Visión general – SERVO-DRIVE para LEGRABOX | TANDEMBOX	321	Accesorios	350	**Montaje, desmontaje y ajuste**	
Visión general – LEGRABOX	205	Visión general – ayudas de montaje	561		
Visión general – TANDEMBOX intivo	261	Directiva sobre maquinaria	665		
Visión general – TANDEMBOX antaro	263	Para más información técnica	662	**Short-URL**	
Visión general – TANDEMBOX plus	311			www.blum.com/a380	
Planificación	340				

Cuerpo de mueble con un elemento de extracción individual – perfil de soporte horizontal

Planificación

Cuerpo

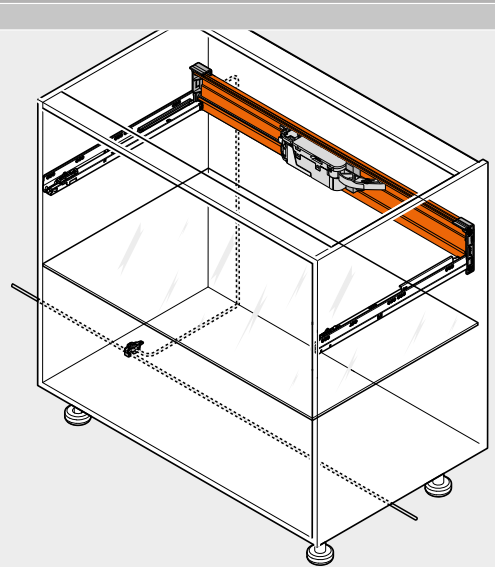

Posición – equipo de accionamiento

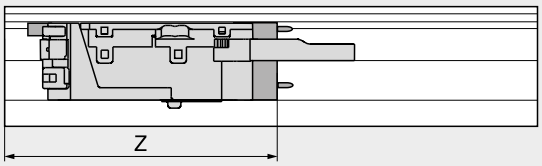

Z Medida de acoplamiento

Posición – equipo de accionamiento

Sistemas box	Trasera	Altura de la trasera	Ancho interior cuerpo de mueble LW (mm)									
			242–266			267–286			287–316			
			Z (mm)	Extensión de la palanca	Guía de la palanca	Z (mm)	Extensión de la palanca	Guía de la palanca	Z (mm)	Extensión de la palanca	Acoplamiento de palanca	Guía de la palanca
LEGRABOX	Trasera en madera	N	–	–	–	–	–	–	193	✖	●	–
		M | K | C | F	–	–	–	182	●	–	182	●	–	–
	Trasera en acero	N	–	–	–	–	–	–	–	–	–	–
		M | K | C | F	–	–	–	182	●	–	182	●	–	–
TANDEMBOX	Trasera en madera	N	–	–	–	–	–	–	193	✖	○	○
		M | K | B | C | D	182	✖	●	182	✖	●	182	●	–	●
	Trasera en acero	N	–	–	–	193	✖	○	193	●	–	○
		M | K | B | C | D	–	–	–	182	✖	○	182	●	–	○

Sistemas box	Trasera	Altura de la trasera	Ancho interior cuerpo de mueble LW (mm)					
			317–386			≥ 387		
			Z (mm)	Extensión de la palanca	Guía de la palanca	Z (mm)	Extensión de la palanca	Guía de la palanca
LEGRABOX	Trasera en madera	N	193	●	–	LW / 2	●	–
		M | K | C | F	182	●	–	LW / 2	●	–
	Trasera en acero	N	–	–	–	–	–	–
		M | K | C | F	182	●	–	LW / 2	●	–
TANDEMBOX	Trasera en madera	N	193	●	○	LW / 2	●	○
		M | K | B | C | D	182	●	○	LW / 2	●	○
	Trasera en acero	N	193	●	○	LW / 2	●	○
		M | K | B | C | D	182	●	○	LW / 2	●	○

LW Ancho interior cuerpo de mueble
Z Medida de acoplamiento
● Requerido
○ No requerido
– Imposible
✖ Eliminar

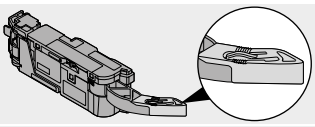

Extensión de la palanca

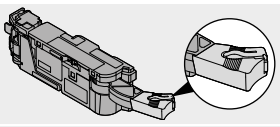

Acoplamiento de palanca

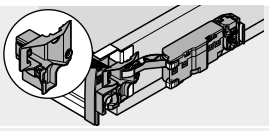

Guía de la palanca

Trabajo del frente – posición del distanciador de amortiguación de Blum

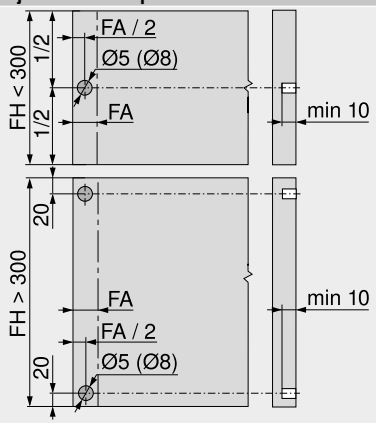

El distanciador de amortiguación garantiza un recorrido de activación necesario de 2 mm
Si se usa una guía LEGRABOX para 70 kg o TANDEMBOX para 65 kg se deben montar 4 distanciadores de amortiguación de Blum
Realice una estabilización del frente en el caso de utilizar TANDEMBOX para lograr una óptima función de activación
FA Recubrimiento del frente
FH Altura del frente

Cuerpo de mueble con un elemento de extracción individual – perfil de soporte horizontal

Planificación

Cotas de taladrado

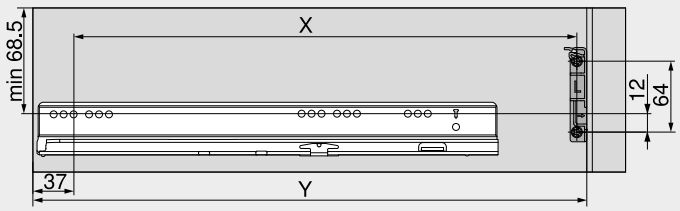

LEGRABOX

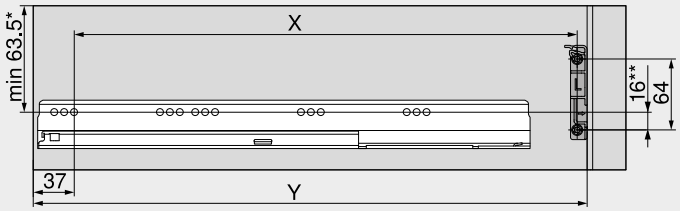

TANDEMBOX

* 55 mm en altura de trasera N

** 24 mm en altura de trasera N

Trasera	X (mm)	Y (mm)
Trasera en madera	NL – 9	NL + 37
Trasera en acero	NL – 26	NL + 20

NL Largo nominal

X Posición de taladrado

Y Requerimiento mínimo de espacio

Con esta posición de montaje para el perfil de soporte pueden abrirse tanto los elementos de extracción interiores como aquellos que disponen de frentes solapados mediante extracción y a presión

Espacio ocupado y distancia de seguridad – sujeción del transformador

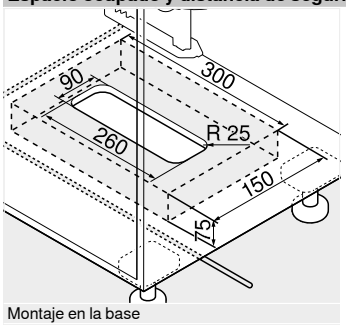

Montaje en la base

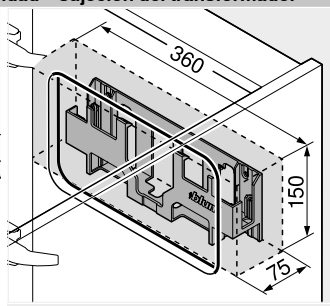

Montaje en la pared

Atención

Mantener una distancia de seguridad de 30 mm entre el canto inferior (montaje en la base) o el frente (montaje en la pared) y el borde lateral de la carcasa del transformador con cualquier objeto cercano

Facilitar la circulación de aire para que el transformador de Blum no se sobrecaliente

Indicaciones en la página

Visión general – SERVO-DRIVE para LEGRABOX | TANDEMBOX	321	Información de pedido	338	**Montaje, desmontaje y ajuste**	
		Accesorios	350		
Visión general – LEGRABOX	205	Visión general – ayudas de montaje	561		
Visión general – TANDEMBOX intivo	261	Directiva sobre maquinaria	665	Short-URL	
Visión general – TANDEMBOX antaro	263	Para más información técnica	662	www.blum.com/a380	
Visión general – TANDEMBOX plus	311				

Cuerpo de mueble con un elemento de extracción individual – soporte de fijación superior



- Sistema eléctrico de apertura asistida en conexión con BLUMOTION – para un cierre suave y silencioso
- Con soporte de fijación superior
- Sin conexión fija con el equipo de accionamiento
- Los módulos extraíbles se instalan sin modificaciones
- Rápido montaje de las piezas premontadas

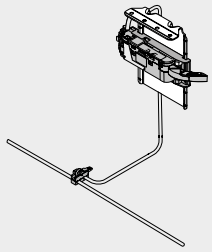

Información de pedido

1 Distanciador de amortiguación de Blum



Diámetro (mm)	Ref.
Ø 5	993.0530
Ø 8	993.0830.01

Hasta una altura del frente FH de 300 mm use 2 piezas
A partir de una altura del frente FH de 300 mm use 4 piezas
Utilizar 4 piezas para la guía de cuerpo de mueble LEGRABOX de 70 kg
Utilizar 4 piezas para la guía de cuerpo de mueble TANDEMBOX de 65 kg

8 Soporte de fijación superior



Color	Material	Ref.
R7037/ZN	Acero	Z10D6252

Incl. adaptador premontado para el equipo de accionamiento

9 Equipo de accionamiento



Color	Material	Ref.
R7037	Plástico	Z10A3000.03

Incluye extensión de la palanca, premontada

10 Acoplamiento de palanca



Sistemas box	Color	Ref.
LEGRABOX	S	Z10A3006

Trasera de acero
Se requiere a partir de altura M y un ancho interior de cuerpo LW de 267–286 mm

10 Guía de la palanca



Sistemas box	Color	Ref.
TANDEMBOX	R7037	Z10A3H00

Trasera de madera
Requerida en caso de un ancho interior de cuerpo LW de 242–316 mm

11 El cable de distribución + protector del extremo del cable



Color	Largo (m)	Ref.
S	8	Z10K800AE

Consta de:
11a 1 x Cable de distribución
11b 5 x Protector de extremos de cable
Para cortar a medida
Se puede utilizar como cable de distribución, cable para el perfil de soporte o cable de comunicación

12 Empalme + protector de extremos de cable



Color	Material	Ref.
S	Plástico	Z10V100E.01

Consta de:
12a 1 x Empalme
11b 2 x Protector de extremos de cable

13 Equipo de alimentación de Blum 24 W



Paquete de idiomas	Ref.	Paquete de idiomas	Ref.
A	Z10NE030A	F	Z10NE030F
B	Z10NE030B	G	Z10NE030G
C	Z10NE030C	H	Z10NE030H
D	Z10NE030D	J	Z10NE030J
E	Z10NE030E		

Incl. instrucciones de uso y montaje
Sin cable de alimentación eléctrico

Paquete de idiomas

A	DE | EN | FR | IT | NL	**F**	BG | ET | LT | LV | RO | RU
B	DA | EN | FI | NO | SV	**G**	EN | ES | FR
C	EL | EN | HR | SL | SR | TR	**H**	EN | ZH
D	EN | ES | FR | IT | PT	**J**	JA
E	CS | HU | PL | SK		

Nomenclaturas de idiomas conforme a la normativa ISO-639

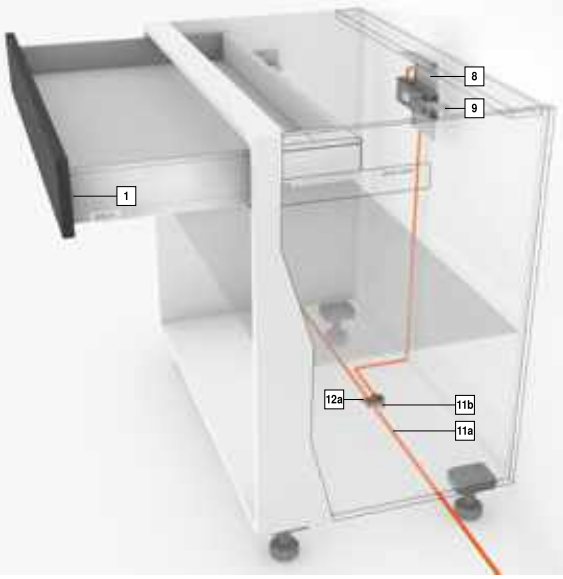

Cuerpo de mueble con un elemento de extracción individual – soporte de fijación superior

Información de pedido

14 Cable de alimentación eléctrico



Mercado	Ref.	Mercado	Ref.
AR	Z10M200A	JP	Z10M200J
UK	Z10M200B	AU	Z10M200K
CH	Z10M200C	CL	Z10M200L
DK	Z10M200D	CN	Z10M200N
Europa	Z10M200E	BR	Z10M200S.01
Europa [1]	Z10M200E.OS	TW	Z10M200T
IN	Z10M200H	US | CA	Z10M200U
IL	Z10M200I	ZA	Z10M200Z

[1] Sin conector

15a Sujeción del transformador

Montaje en la base



Color	Material	Ref.
R7037	Plástico	Z10NG000

Incl. tapa
Para transformador de Blum de 24 W

Alternativa a 15a

15b Sujeción del transformador

Montaje en la pared



Color	Material	Ref.
WGR	Plástico	Z10NG120

Para transformador de Blum de 24 W

Accesorios

– Soporte de cable



Color	Material	Ref.
W	Plástico	Z10K0009

Por ejemplo, para fijar el cable de distribución

– Estabilizador del fondo/frente



Color	Material	Ref.
R7037	Plástico	Z96.10E1

– Juego COMBOX



Color	Material	Ref.
S	Plástico	Z10ZC00A

Para prevención de colisiones frontales en caso de emplear SERVO-DRIVE en esquinas
Apto a partir del equipo de accionamiento Z10A3000.**02**
Incluye todos los componentes de montaje y cableado

Color		Color	
R7037	RAL 7037 gris polvo	W	Blanco
S	Negro	ZN	Cincado
WGR	Gris claro		

Sistemas box

Indicaciones en la página

Visión general – SERVO-DRIVE para LEGRABOX | TANDEMBOX	321	Accesorios	350	**Montaje, desmontaje y ajuste**	
Visión general – LEGRABOX	205	Visión general – ayudas de montaje	561		
Visión general – TANDEMBOX intivo	261	Directiva sobre maquinaria	665		
Visión general – TANDEMBOX antaro	263	Para más información técnica	662	Short-URL	
Visión general – TANDEMBOX plus	311			www.blum.com/a380	
Planificación	344				

Cuerpo de mueble con un elemento de extracción individual – soporte de fijación superior

Planificación

Cuerpo

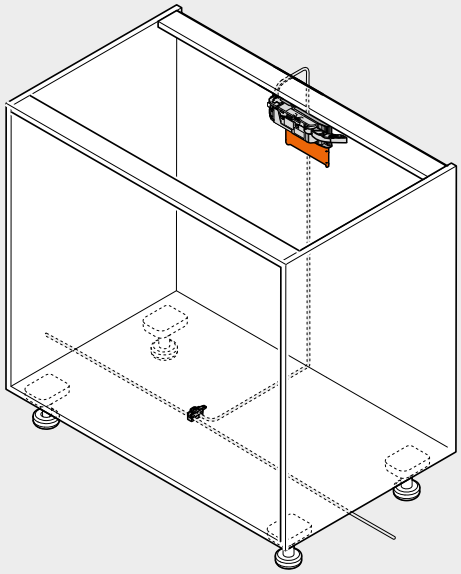

Posición – equipo de accionamiento

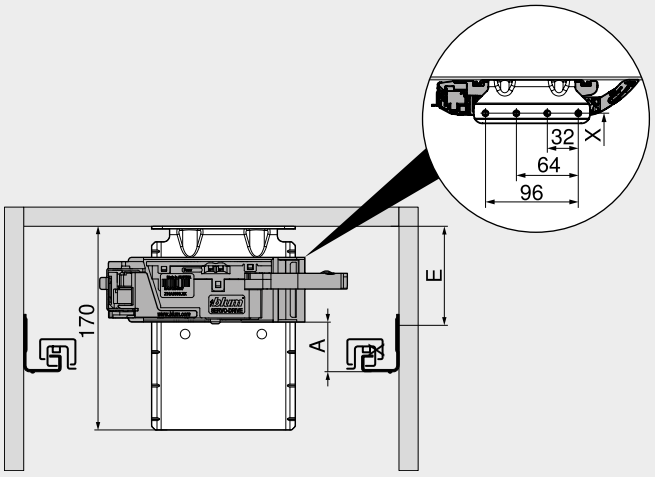

A	Distancia desde el canto inferior de la guía de cuerpo de mueble hasta el canto inferior del equipo de accionamiento
E	Distancia desde el canto inferior del panel superior hasta la posición de atornillado de la guía de cuerpo de mueble
X	Posición de taladrado

Por razones de seguridad, el travesaño debe estar fijado a la mesa de trabajo

Posición – equipo de accionamiento

Sistemas box	Trasera	Altura de la trasera	Ancho interior cuerpo de mueble LW (mm)											
			242–266			267–286			287–316			≥ 317		
			A (mm)	E mín. (mm)	E máx. (mm)	A (mm)	E mín. (mm)	E máx. (mm)	A (mm)	E mín. (mm)	E máx. (mm)	A (mm)	E mín. (mm)	E máx. (mm)
LEGRABOX	Trasera en madera	N	–	–	–	–	–	–	45	84	174	45	84	174
		M | K | C | F	–	–	–	45	84	174	45	84	174	45	84	174
	Trasera en acero	N	–	–	–	–	–	–	–	–	–	–	–	–
		M | K | C | F	–	–	–	45	84	174	45	84	174	45	84	174
TANDEMBOX	Trasera en madera	N	35	79	180	35	79	180	35	79	180	28	79	180
		M | K | B | C | D	35	79	180	35	79	180	35	79	180	35	79	180
	Trasera en acero	N	–	–	–	–	–	–	28	79	180	28	79	180
		M | K | B | C | D	–	–	–	35	79	180	35	79	180	35	79	180

A	Distancia desde el canto inferior de la guía de cuerpo de mueble hasta el canto inferior del equipo de accionamiento	– Imposible
E	Distancia desde el canto inferior del panel superior hasta la posición de atornillado de la guía de cuerpo de mueble	

Trabajo del frente – posición del distanciador de amortiguación de Blum

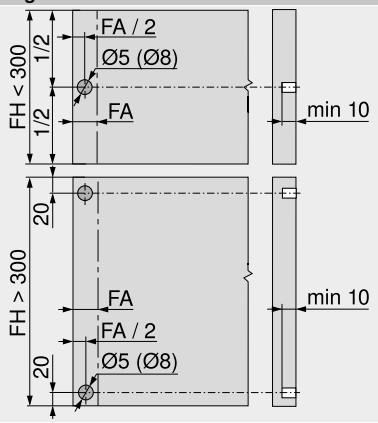

El distanciador de amortiguación garantiza un recorrido de activación necesario de 2 mm

Si se usa una guía LEGRABOX para 70 kg o TANDEMBOX para 65 kg se deben montar 4 distanciadores de amortiguación de Blum

Realice una estabilización del frente en el caso de utilizar TANDEMBOX para lograr una óptima función de activación

FA	Recubrimiento del frente
FH	Altura del frente

Cuerpo de mueble con un elemento de extracción individual – soporte de fijación superior

Planificación

Cotas de taladrado

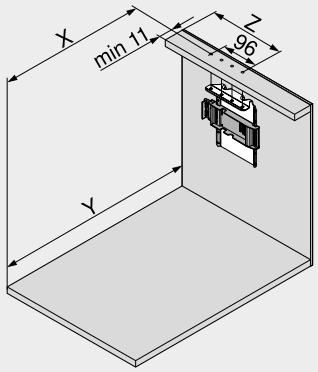

Trasera	X (mm)	Y (mm)
Trasera en madera	NL – 1	NL + 34
Trasera en acero	NL – 18	NL + 17

NL	Largo nominal
X	Posición de taladrado
Y	Requerimiento mínimo de espacio
Z	Medida de acoplamiento

Con esta posición de montaje para el perfil de soporte pueden abrirse tanto los elementos de extracción interiores como aquellos que disponen de frentes solapados mediante extracción y a presión

Sistemas box	Trasera	Altura de la trasera	Ancho interior cuerpo de mueble LW (mm)								
			242–266			267–286				287–316		
			Z (mm)	Extensión de la palanca	Guía de la palanca	Z (mm)	Extensión de la palanca	Guía de la palanca	Acoplamiento de palanca	Z (mm)	Extensión de la palanca	Guía de la palanca
LEGRABOX	Trasera en madera	N	–	–	–	184	●	–	–	184	●	–
		M | K | C | F	–	–	–	184	●	–	–	184	●	–
	Trasera en acero	N	–	–	–	–	–	–	–	–	–	–
		M | K | C | F	–	–	–	184	✖	–	●	184	●	–
TANDEMBOX	Trasera en madera	N	179	✖	●	179	●	●	–	179	●	●
		M | K | B | C | D	179	✖	●	179	●	●	–	179	●	●
	Trasera en acero	N	–	–	–	–	–	–	–	190	✖	–
		M | K | B | C | D	–	–	–	179	✖	–	–	179	●	–

Sistemas box	Trasera	Altura de la trasera	Ancho interior cuerpo de mueble LW (mm)					
			317–386			≥ 387		
			Z (mm)	Extensión de la palanca	Guía de la palanca	Z (mm)	Extensión de la palanca	Guía de la palanca
LEGRABOX	Trasera en madera	N	184	●	–	LW / 2	●	–
		M | K | C | F	184	●	–	LW / 2	●	–
	Trasera en acero	N	–	–	–	–	–	–
		M | K | C | F	184	●	–	LW / 2	●	–
TANDEMBOX	Trasera en madera	N	179	●	○	LW / 2	●	○
		M | K | B | C | D	179	●	○	LW / 2	●	○
	Trasera en acero	N	190	●	–	LW / 2	●	–
		M | K | B | C | D	179	●	–	LW / 2	●	–

LW	Ancho interior cuerpo de mueble	○	No requerido
Z	Medida de acoplamiento	–	Imposible
●	Requerido	✖	Eliminar

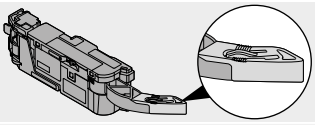
Extensión de la palanca

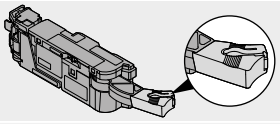
Acoplamiento de palanca

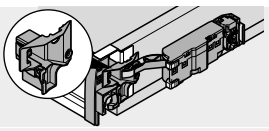
Guía de la palanca

Espacio ocupado y distancia de seguridad – sujeción del transformador

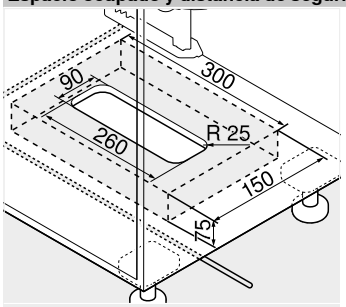

Montaje en la base

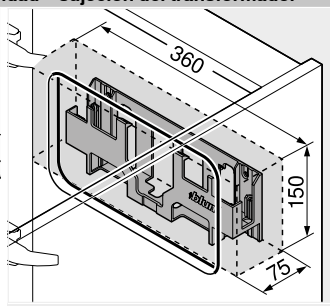

Montaje en la pared

Atención

Mantener una distancia de seguridad de 30 mm entre el canto inferior (montaje en la base) o el frente (montaje en la pared) y el borde lateral de la carcasa del transformador con cualquier objeto cercano

Facilitar la circulación de aire para que el transformador de Blum no se sobrecaliente

Indicaciones en la página

Visión general – SERVO-DRIVE para LEGRABOX | TANDEMBOX	321	Información de pedido	342	**Montaje, desmontaje y ajuste**	
		Accesorios	350		
Visión general – LEGRABOX	205	Visión general – ayudas de montaje	561		
Visión general – TANDEMBOX intivo	261	Directiva sobre maquinaria	665	Short-URL	
Visión general – TANDEMBOX antaro	263	Para más información técnica	662	www.blum.com/a380	
Visión general – TANDEMBOX plus	311				

SERVO-DRIVE uno para soluciones de cubos de basura estándar – LEGRABOX | TANDEMBOX

Webcode DQE61A



- Sistema eléctrico de apertura asistida en conexión con BLUMOTION – para un cierre suave y silencioso
- Apropiado para aplicaciones individuales
- Para soluciones de cubos de basura estándar
- Posible instalar en cualquier momento
- Sin conexión fija con el equipo de accionamiento
- Los módulos extraíbles se instalan sin modificaciones
- Montaje simple y rápido de las piezas premontadas



Información de pedido

18 Juego SERVO-DRIVE



Adaptador	Paquete de idiomas	Ref.	Adaptador	Paquete de idiomas	Ref.
E	A	Z10NA30EA	B	A	Z10NA30BA
E	B	Z10NA30EB	K	D	Z10NA30KD
E	C	Z10NA30EC	U	G	Z10NA30UG
E	D	Z10NA30ED	U	J	Z10NA30UJ
E	E	Z10NA30EE	H	D	Z10NA30HD
E	F	Z10NA30EF			

Adaptador [1]

E  B  K  U  H 

Paquete de idiomas

A	DE | EN | FR | IT | NL	**E**	CS | HU | PL | SK
B	DA | EN | FI | NO | SV	**F**	BG | ET | LT | LV | RO | RU
C	EL | EN | HR | SL | SR | TR	**G**	EN | ES | FR
D	EN | ES | FR | IT | PT	**J**	JA

Otras combinaciones a petición
Juego premontado

[1] Para obtener una lista detallada de mercados consulte la información del apartado

Consta de:

1	2 x	Distanciador de amortiguación de Blum
4	1 x	Soporte de fijación, individual
9	1 x	Equipo de accionamiento
18a	1 x	Protección de transporte
18b	1 x	Protección contra goteo
18c	1 x	Transformador de Blum de 12 W
18d	1 x	Ayuda de montaje
–	7 x	Tornillos para soporte de fijación y distanciador de amortiguación de Blum
–	1 x	Instrucciones de montaje
–	1 x	Manual de usuario

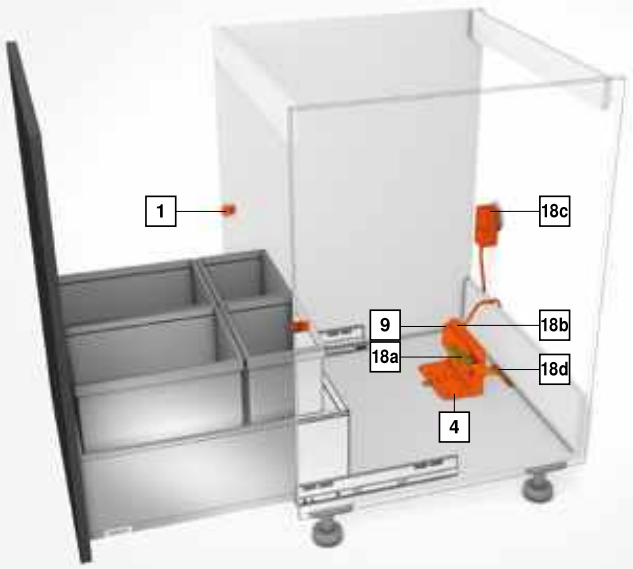

SERVO-DRIVE uno para soluciones de cubos de basura estándar – LEGRABOX | TANDEMBOX

Webcode DQE61A

Planificación

Cuerpo

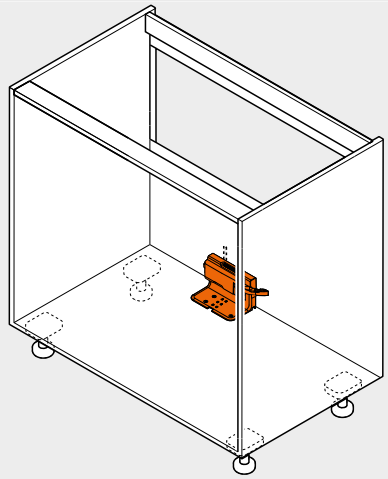

Posición – equipo de accionamiento

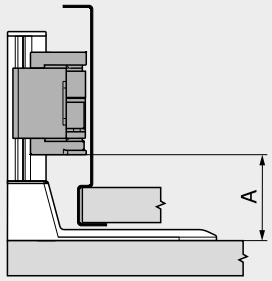

Sistemas box	Ancho interior cuerpo de mueble LW (mm) ≥ 387	
	A mín. (mm)	A máx. (mm)
LEGRABOX	45	47
TANDEMBOX	28	43

A Distancia desde el canto inferior del soporte de fijación hasta el canto inferior del equipo de accionamiento

Cotas de taladrado – fondo

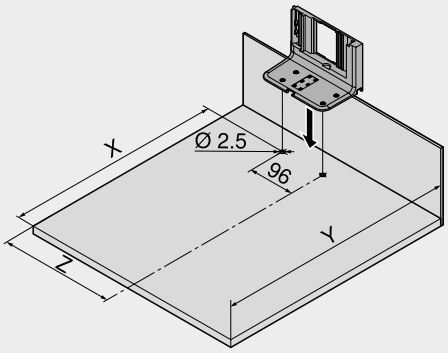

Trasera	Ancho interior cuerpo de mueble LW (mm) ≥ 387		
	X (mm)	Y (mm)	Z (mm)
Trasera en madera	NL – 45	NL + 35	LW / 2
Trasera en acero	NL – 62	NL + 18	LW / 2

NL Largo nominal
X Posición de taladrado
Y Requerimiento mínimo de espacio
Z Medida de acoplamiento

Posición – distanciador de amortiguación de Blum

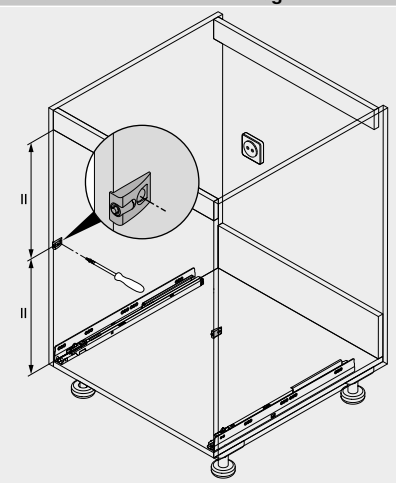

El distanciador de amortiguación garantiza un recorrido de activación necesario de 2 mm

Indicaciones en la página

Visión general – SERVO-DRIVE para LEGRABOX | TANDEMBOX	321	SERVO-DRIVE uno – lista de mercados	682	**Montaje, desmontaje y ajuste**	
Visión general – LEGRABOX	205	Visión general – ayudas de montaje	561		
Visión general – TANDEMBOX intivo	261	Directiva sobre maquinaria	665		
Visión general – TANDEMBOX antaro	263	Para más información técnica	662	Short-URL	
Visión general – TANDEMBOX plus	311			www.blum.com/a380	

SERVO-DRIVE uno para soluciones de cubos de basura colgantes – TANDEMBOX

Webcode DQE6QM



- Sistema eléctrico de apertura asistida en conexión con BLUMOTION – para un cierre suave y silencioso
- Apropiado para aplicaciones individuales
- Para soluciones de cubos de basura colgantes
- Posible instalar en cualquier momento
- Sin conexión fija con el equipo de accionamiento
- Los módulos extraíbles se instalan sin modificaciones
- Montaje simple y rápido de las piezas premontadas



Información de pedido

18 Juego SERVO-DRIVE

Ancho cuerpo de mueble KB (mm)	Ref.	Ancho cuerpo de mueble KB (mm)	Ref.
450	☎ Z10T393Wxy1	600	☎ Z10T543Wxy1
500	☎ Z10T443Wxy1	800	☎ Z10T743Wxy1
550	☎ Z10T493Wxy1	900	☎ Z10T843Wxy1

Adaptador (x) [1]

Paquete de idiomas (y)

A	DE | EN | FR | IT | NL	**E**	CS | HU | PL | SK
B	DA | EN | FI | NO | SV	**F**	BG | ET | LT | LV | RO | RU
C	EL | EN | HR | SL | SR | TR	**G**	EN | ES | FR
D	EN | ES | FR | IT | PT	**H**	EN | ZH

Juego premontado

[1] Para obtener una lista detallada de mercados consulte la información del apartado

Consta de:

1	2 x Distanciador de amortiguación de Blum
6	1 x Perfil de soporte horizontal
7b	1 x Adaptador de perfil de soporte para el equipo de accionamiento
9	1 x Equipo de accionamiento
18b	1 x Protección contra goteo
18c	1 x Transformador de Blum de 12 W
18e	1 x Fijación para perfil de soporte izquierda/derecha
–	1 x Instrucciones de montaje
–	1 x Manual de usuario

19 Juego especial de trasera

Color R9006

Ancho cuerpo de mueble KB (mm)	Espesor de lateral de cuerpo (mm) 15/16	18/19
450	Z30M389S0W	Z30M383S0W
500	Z30M439S0W	Z30M433S0W
550	Z30M489S0W	Z30M483S0W
600	Z30M539S0W	Z30M533S0W
800		Z30M733S0W
900	Z30M839S0W	Z30M833S0W

Consta de:

19a	1 x Trasera de acero, altura M
19b	1 x Trasera de acero para el cubo de la basura extraíble
19c	1 x Soporte izquierdo/derecho
19d	1 x Guardacuerpo longitudinal izquierdo/derecho

Color

R9006 RAL 9006 gris (aluminio blanco)

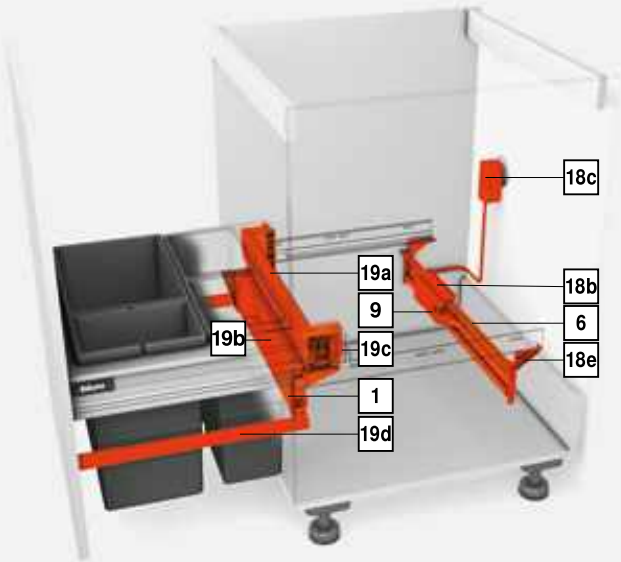

SERVO-DRIVE uno para soluciones de cubos de basura colgantes – TANDEMBOX

Webcode
DQE6QM

Planificación

Cuerpo

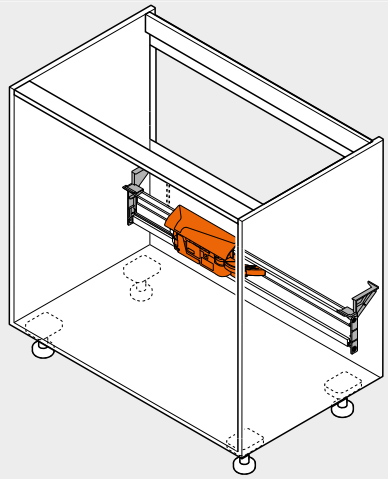

Posición – fijación para perfil de soporte

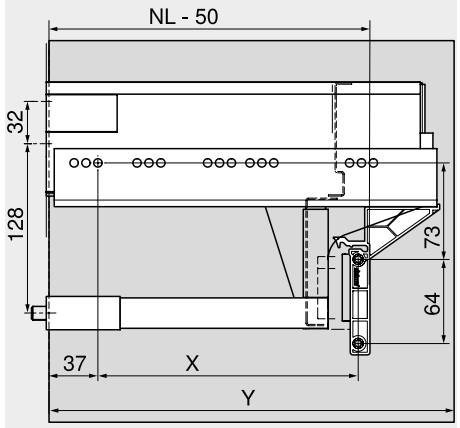

Sistemas box	Ancho cuerpo de mueble KB (mm) 450–900	
	X (mm)	Y (mm)
TANDEMBOX	NL – 96	NL + 3

NL Largo nominal
X Posición de taladrado
Y Requerimiento mínimo de espacio

Posición – distanciador de amortiguación de Blum

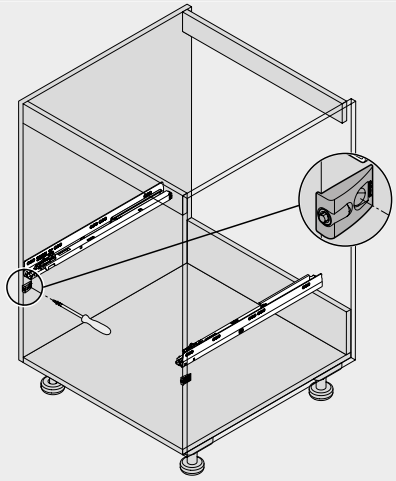

El distanciador de amortiguación garantiza un recorrido de activación necesario de 2 mm

Indicaciones en la página

Visión general – SERVO-DRIVE para LEGRABOX | TANDEMBOX	321	Visión general – ayudas de montaje	561
Visión general – TANDEMBOX intivo	261	Directiva sobre maquinaria	665
Visión general – TANDEMBOX antaro	263	Para más información técnica	662
Visión general – TANDEMBOX plus	311		
SERVO-DRIVE uno – lista de mercados	682		

Montaje, desmontaje y ajuste

Short-URL
www.blum.com/a380

Soporte de cable

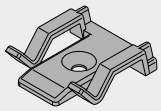

- Color: blanco
- Material: plástico

Información de pedido	
Descripción	**Ref.**
Soporte de cable	**Z10K0009**

Estabilizador del fondo/frente

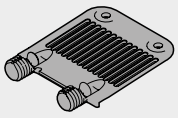

- Para estabilizar frentes altos
- Para apoyar fondos anchos de cajones

Información de pedido		
Modo de fijación	**Color**	**Ref.**
EXPANDO	RAL 7037 gris polvo	**Z96.10E1**

Planificación

Espacio ocupado en el cuerpo

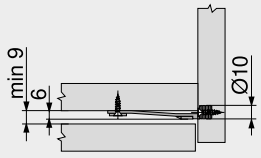

Cotas de taladrado – frente

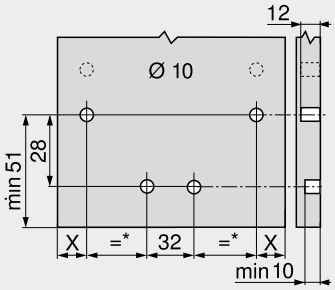

LEGRABOX

Cotas de taladrado – frente

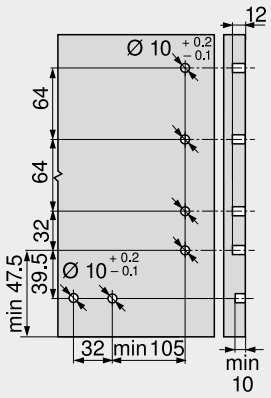

TANDEMBOX antaro

Cable de sincronización



- Conecta dos equipos de accionamiento que deben activarse simultáneamente

Información de pedido

Longitud (mm)	Ref.
80	Z10K008S
500	Z10K050S
1200	Z10K120S
1600	Z10K160S

Juego COMBOX

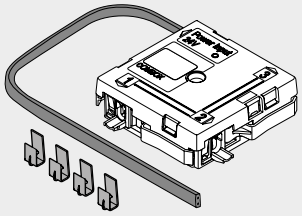

- Juego COMBOX
- Para prevención de colisiones frontales en caso de emplear SERVO-DRIVE en esquinas
- Incluye todos los componentes de montaje y cableado

Información de pedido

Descripción	Ref.
Juego COMBOX	Z10ZC00A

Aplicación



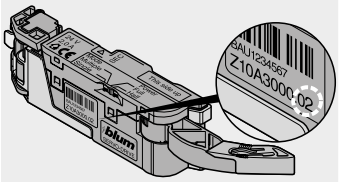

Apto a partir del equipo de accionamiento Z10A3000.**02**

Sencillo. Útil. Auténtico



Una pieza integral de alta calidad con pocos componentes

Los cajones METABOX constan de muy pocos componentes. Use el auténtico sistema box para las más diversas aplicaciones. Sus materiales duros y un montaje a conciencia garantizan los mejores valores de estabilidad, hasta una carga dinámica máxima de 30 kg.

BLUMOTION: Cierre suave y silencioso para METABOX

La función BLUMOTION, probada en millones de ocasiones, también está disponible para el módulo extraíble parcial METABOX. Independientemente de la fuerza con que se cierren y del peso de los artículos guardados. Especialmente práctico y económico: Si usa cuerpos con un ancho que no sobrepasa los 900 mm, basta con una sola unidad BLUMOTION.



Altura de perfil N = 54 mm



Altura de perfil M = 86 mm



Altura de perfil K = 118 mm



Altura de perfil H = 150 mm



METABOX BLUMOTION hace posible un cierre suave y silencioso





Utilice nuestro configurador de productos para seleccionar los productos con facilidad y hacer los pedidos de la gama disponible

Short-URL
www.blum.com/configurator

Sistemas box


Foto simbólica

Visión general – sistemas box 203
► LEGRABOX 204
► TANDEMBOX intivo 260
► TANDEMBOX antaro 262
► TANDEMBOX plus 310

►► Visión general


Foto simbólica

►► Visión general – aplicaciones 354

►► Accesorios


Foto simbólica

BLUMOTION para METABOX 320 371
Cierre de seguridad para niños 368
Palanca de bloqueo 368
Piezas distanciadoras 369
Perfil de fondo 369
Seguro antidesenganche 369
POSISTOP 369
METAFILE – archivo colgante 370
Tornillos 371
Destornillador 372
ORGA-LINE – guardacuerpo 373
ORGA-LINE – BOXSIDE 374

►► Fijación guías de cuerpo de mueble

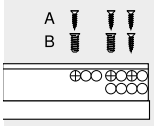

Foto simbólica

Guía de cuerpo de mueble 320 – 25 kg 375

►► Montaje, desmontaje y ajuste


Foto simbólica

Montaje, desmontaje y ajuste

Short-URL
www.blum.com/a390

Pictogramas

Artículo disponible bajo petición

►► Extensión parcial

Aplicaciones		kg	Espacio ocupado	Web-code	Página
Cajón					
	Cajón – N	25	 78	DQCKBY	356
	Cajón – M	25	 110	DQCL1A	358
	Cajón – K	25	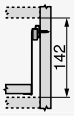 142	DQCLQM	360
	Cajón – H	25	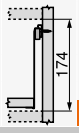 174	DQCMFY	362
Cacerolero					
	Cacerolero – guardacuerpo – B	25	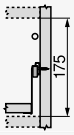 175	DQCPYM	364
	Cacerolero – guardacuerpo – D BOXSIDE posible	25	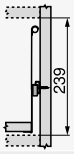 239	DQCQNY	366

Aplicaciones		kg	Espacio ocupado	Web-code	Página
Cajón interior					
	Cajón interior – N	25	 81	DQCN5A	356
	Cajón interior – M	25	 113	DQCNUM	358
	Cajón interior – K	25	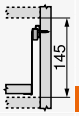 145	DQCOJY	360
	Cajón interior – H	25	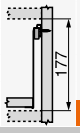 177	DQCP9A	362

kg Capacidad de carga dinámica

Sistemas box

Aplicaciones	kg	Espacio ocupado	Web-code	Página
►► Extracción total				
Cajón				
 Cajón – N	30	 68	DQCRDA	
 Cajón – M	30	 100	DQCS2M	
 Cajón – K	30	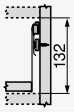 132	DQCSRY	
 Cajón – H	30	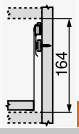 164	DQCTHA	
Cacerolero				
 Cacerolero – guardacuerpo – B	30	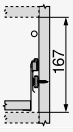 167	DQCWZY	
 Cacerolero – guardacuerpo – D BOXSIDE posible	30	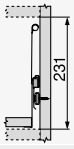 231	DQCXPA	

Aplicaciones	kg	Espacio ocupado	Web-code	Página
Cajón interior				
 Cajón interior – N	30	 71	DQCU6M	
 Cajón interior – M	30	 103	DQCUVY	
 Cajón interior – K	30	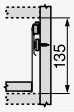 135	DQCVLA	
 Cajón interior – H	30	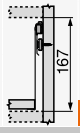 167	DQCWAM	

kg Capacidad de carga dinámica

Cajón | cajón interior – N

Web-code		
	Cajón	DQCKBY
	Cajón interior	DQCN5A



- Extensión parcial
- Guías con rodillos de plástico
- Carga dinámica 25 kg
- Mecanismo de autocierre BLUMATIC
- Ajuste bidimensional del frente

Espacio ocupado

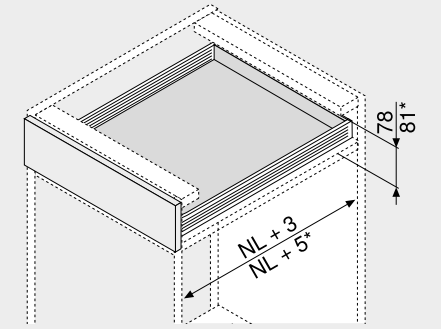

NL	Largo nominal
*	Cajón interior

Información de pedido

■ Cajón □ Cajón interior

1 ■□ Guías de cuerpo de mueble y perfiles izquierda/derecha



Altura del perfil (mm)	54
Color	R9001

Largo nominal NL (mm)	Versión	
	Versión para atornillar	Versión de montaje rápido
270	320N2700C	320N2700C15
350	320N3500C	320N3500C15
400	320N4000C	320N4000C15
450	320N4500C	320N4500C15
500	320N5000C	320N5000C15
550	320N5500C	320N5500C15

Otros colores sobre demanda (blanco o gris)

2c ■ Fijacion frontal estándar



Modo de fijación	Ref.
Tornillos	ZSF.1510
Para presión	ZSF.1610

Pedir para izquierda/derecha

3 □ Fijación frontal para cajón interior



Color	Material	Ref.
R9001	Plástico	ZIF.3010

Pedir para izquierda/derecha

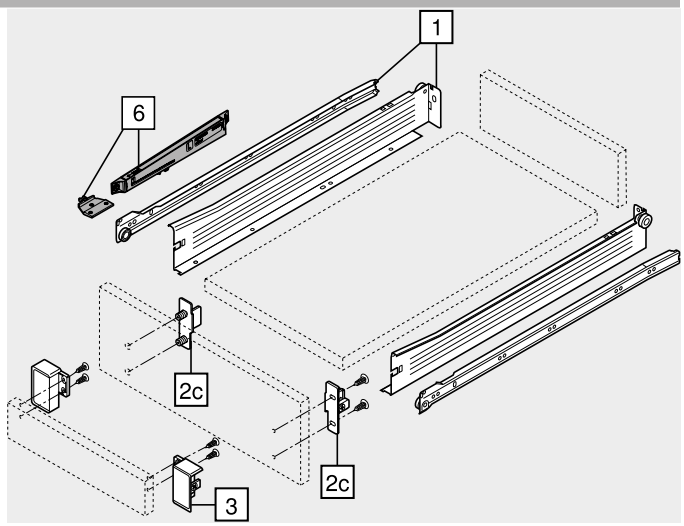

Accesorios

6 ■□ BLUMOTION para METABOX 320



Color	Material	Ref.
WGR/R9001	Plástico	Z70.0320

Otros colores para el tope de arrastre sobre demanda (blanco o gris)

Color		Color	
R9001	RAL 9001 blanco crema	WGR	Gris claro

Cajón | cajón interior – N

Web-code		
	Cajón	DQCKBY
	Cajón interior	DQCN5A

Planificación

Espacio ocupado en el cuerpo

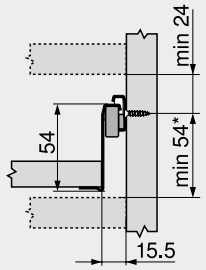

* +2 mm con BLUMOTION
* +3 mm para cajón interior con BLUMOTION

Cotas de montaje – frente – versión para atornillar

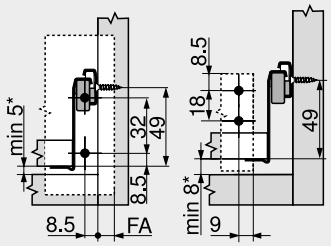

Cajón Cajón interior
FA Recubrimiento del frente
* +2 mm con BLUMOTION
* +3 mm para cajón interior con BLUMOTION

Cotas de taladrado – frente – EXPANDO | prensar

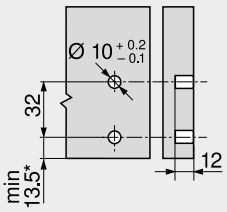

Cajón
* +2 mm con BLUMOTION
* +3 mm para cajón interior con BLUMOTION

Cotas de montaje – trasera

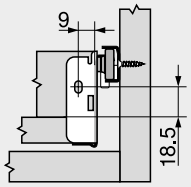

Distancia entre orificios – guías de cuerpo

Largo nominal NL (mm)

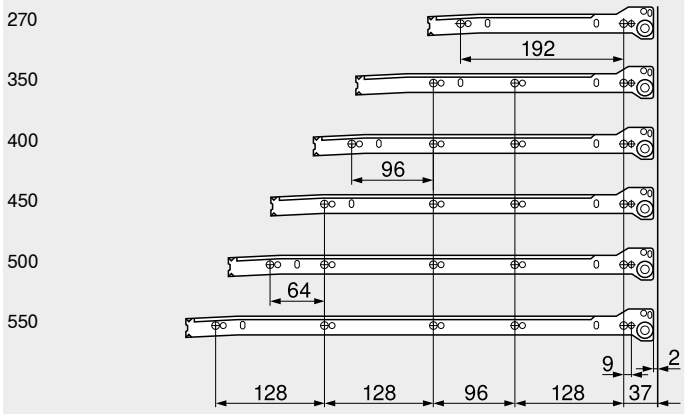

Cajón
Prof. interior cuerpo del mueble LT mín. = largo nominal NL + 3 mm
Cajón interior
Prof. interior cuerpo del mueble LT mín. = largo nominal NL + 5 mm

Corte – tableros aglo de 16 mm

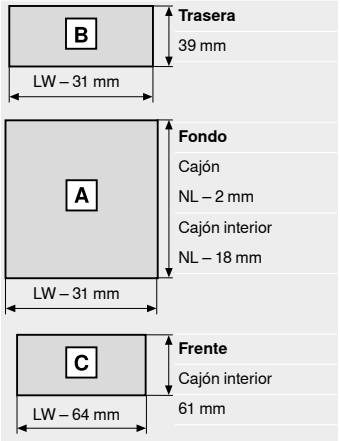

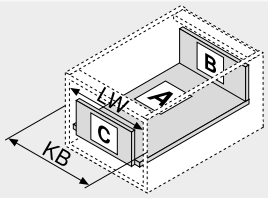

KB Ancho de cuerpo de mueble
LW Ancho interior cuerpo de mueble
NL Largo nominal

Ensamblaje de fondo con versión de montaje rápido

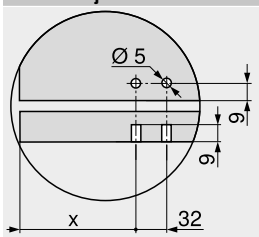

	X (mm)
Cajón	69
Cajón interior	53

Indicaciones en la página

Visión general – METABOX	353
Accesorios	368
BLUMOTION para METABOX 320	371
Fijación guías de cuerpo de mueble	375
Visión general – ayudas de montaje	561
Para más información técnica	662

Montaje, desmontaje y ajuste

Short-URL
www.blum.com/a390

Cajón | cajón interior – M

Web-code		
	Cajón	DQCL1A
	Cajón interior	DQCNUM



- Extensión parcial
- Guías con rodillos de plástico
- Carga dinámica 25 kg
- Mecanismo de autocierre BLUMATIC
- Ajuste bidimensional del frente

Espacio ocupado

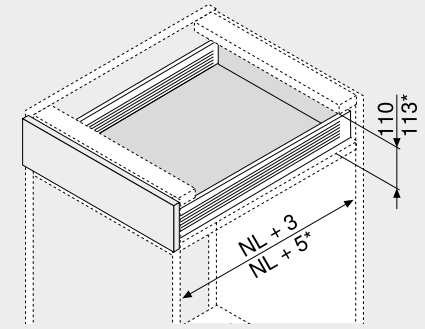

NL	Largo nominal
*	Cajón interior

Información de pedido

■ Cajón □ Cajón interior

1 ■□	Guías de cuerpo de mueble y perfiles izquierda/derecha		
	Altura del perfil (mm)	86	
	Color	R9001	
Largo nominal	Versión		
NL (mm)	Versión para atornillar	Versión de montaje rápido	
270	320M2700C	320M2700C15	
350	320M3500C	320M3500C15	
400	320M4000C	320M4000C15	
450	320M4500C	320M4500C15	
500	320M5000C	320M5000C15	
550	320M5500C	320M5500C15	

Otros colores sobre demanda (blanco o gris)

2a ■	Fijacion frontal CLIP	
	Modo de fijación	Ref.
	Tornillos	ZSF.1200
	Para presión	ZSF.1300
	EXPANDO	ZSF.130E

Pedir para izquierda/derecha

2b ■	Tapa para 2a		
	Color	Material	Ref.
	R9001	Plástico	ZAA.3700

Pedir para izquierda/derecha
Tapas, sin impresión, a partir de 1000 piezas con impresión individual

Alternativa a 2a

2c ■	Fijacion frontal estándar	
	Modo de fijación	Ref.
	Tornillos	ZSF.1700
	Para presión	ZSF.1800

Pedir para izquierda/derecha

2d ■	Tapa para 2c			
	Color	Material		Ref.
	R9001	Plástico	2 x	ZAA.3500

Tapas, con y sin impresión del logotipo de Blum, a partir de 1000 piezas con impresión individual

3 □	Fijación frontal para cajón interior		
	Color	Material	Ref.
	R9001	Plástico	ZIF.3000

Pedir para izquierda/derecha

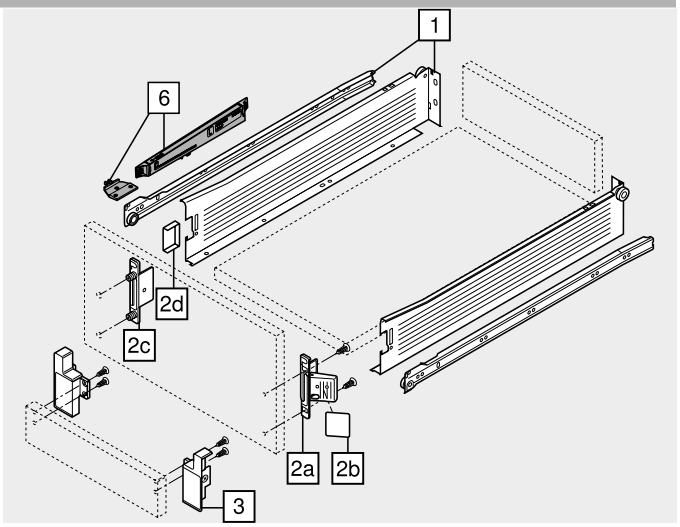

Accesorios

6 ■□	BLUMOTION para METABOX 320		
	Color	Material	Ref.
	WGR/R9001	Plástico	Z70.0320

Otros colores para el tope de arrastre sobre demanda (blanco o gris)

Color		Color	
R9001	RAL 9001 blanco crema	WGR	Gris claro

Cajón | cajón interior – M

Web-code		
	Cajón	DQCL1A
	Cajón interior	DQCNUM

Planificación

Espacio ocupado en el cuerpo

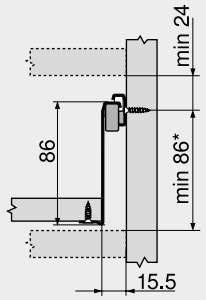

* +2 mm con BLUMOTION
* +3 mm para cajón interior con BLUMOTION

Cotas de montaje – frente – versión para atornillar

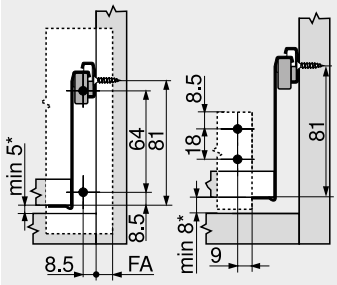

Cajón / Cajón interior
FA Recubrimiento del frente
* +2 mm con BLUMOTION
* +3 mm para cajón interior con BLUMOTION

Cotas de taladrado – frente – EXPANDO | prensar

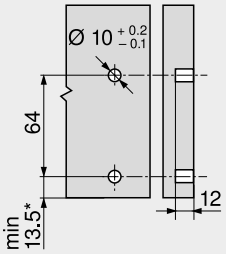

Cajón
* +2 mm con BLUMOTION
* +3 mm para cajón interior con BLUMOTION

Cotas de montaje – trasera

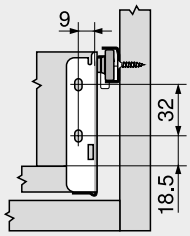

Distancia entre orificios – guías de cuerpo

Largo nominal NL (mm)

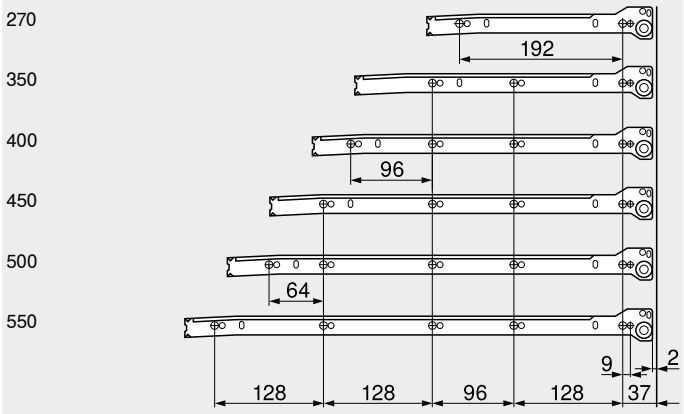

Cajón
Prof. interior cuerpo del mueble LT mín. = largo nominal NL + 3 mm
Cajón interior
Prof. interior cuerpo del mueble LT mín. = largo nominal NL + 5 mm

Corte – tableros aglo de 16 mm

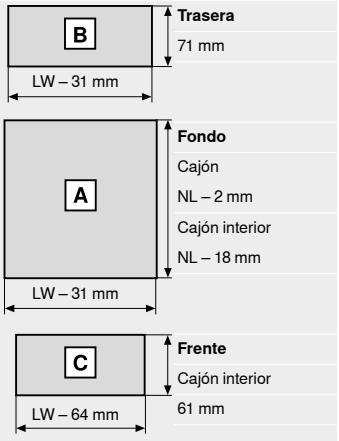

Trasera
71 mm

Fondo
Cajón
NL – 2 mm
Cajón interior
NL – 18 mm

Frente
Cajón interior
61 mm

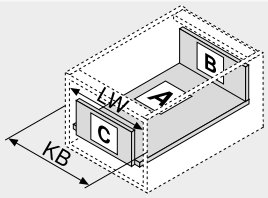

KB Ancho de cuerpo de mueble
LW Ancho interior cuerpo de mueble
NL Largo nominal

Ensamblaje de fondo con versión de montaje rápido

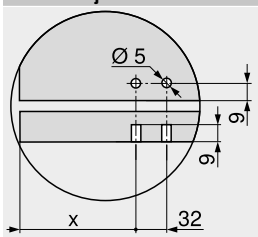

	X (mm)
Cajón	69
Cajón interior	53

Indicaciones en la página

Visión general – METABOX	353
Accesorios	368
BLUMOTION para METABOX 320	371
Fijación guías de cuerpo de mueble	375
Visión general – ayudas de montaje	561
Para más información técnica	662

Montaje, desmontaje y ajuste

Short-URL
www.blum.com/a390

Cajón | cajón interior – K

Web-code		
	Cajón	DQCLQM
	Cajón interior	DQCOJY



- Extensión parcial
- Guías con rodillos de plástico
- Carga dinámica 25 kg
- Mecanismo de autocierre BLUMATIC
- Ajuste bidimensional del frente

Espacio ocupado

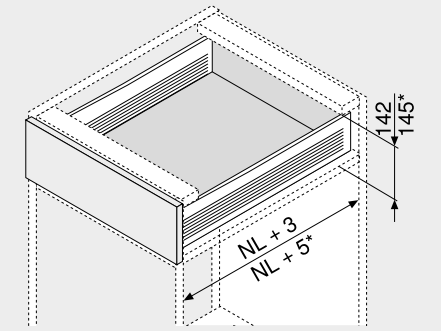

NL	Largo nominal
*	Cajón interior

Información de pedido

■ Cajón □ Cajón interior

1 ■□ Guías de cuerpo de mueble y perfiles izquierda/derecha



Altura del perfil (mm)	118
Color	R9001

Largo nominal NL (mm)	Versión	
	Versión para atornillar	Versión de montaje rápido
350	320K3500C	320K3500C15
400	320K4000C	320K4000C15
450	320K4500C	320K4500C15
500	320K5000C	320K5000C15
550	320K5500C	320K5500C15

Otros colores sobre demanda (blanco o gris)

2a ■ Fijacion frontal CLIP



Modo de fijación	Ref.
Tornillos	ZSF.1200
Para presión	ZSF.1300
EXPANDO	ZSF.130E

Pedir para izquierda/derecha

2b ■ Tapa para 2a



Color	Material	Ref.
R9001	Plástico	ZAA.3700

Pedir para izquierda/derecha
Tapas, sin impresión, a partir de 1000 piezas con impresión individual

Alternativa a 2a

2c ■ Fijacion frontal estándar



Modo de fijación	Ref.
Tornillos	ZSF.1700
Para presión	ZSF.1800

Pedir para izquierda/derecha

2d ■ Tapa para 2c



Color	Material		Ref.
R9001	Plástico	2 x	ZAA.3500

Tapas, con y sin impresión del logotipo de Blum, a partir de 1000 piezas con impresión individual

3 □ Fijación frontal para cajón interior



Color	Material	Ref.
R9001	Plástico	ZIF.3030

Pedir para izquierda/derecha

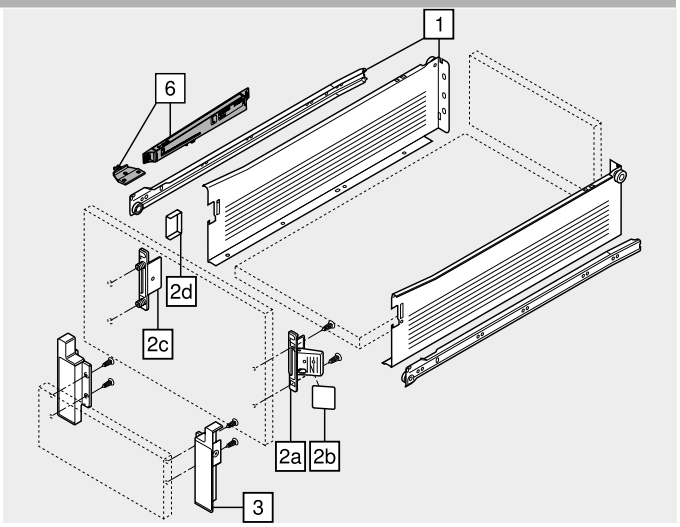

Accesorios

6 ■□ BLUMOTION para METABOX 320



Color	Material	Ref.
WGR/R9001	Plástico	Z70.0320

Otros colores para el tope de arrastre sobre demanda (blanco o gris)

Color		Color	
R9001	RAL 9001 blanco crema	WGR	Gris claro

Cajón | cajón interior – K

Web-code		
	Cajón	DQCLQM
	Cajón interior	DQCOJY

Planificación

Espacio ocupado en el cuerpo

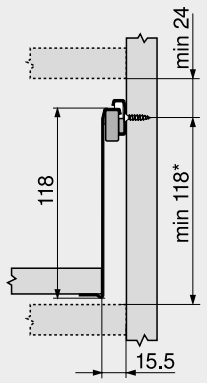

* +2 mm con BLUMOTION
* +3 mm para cajón interior con BLUMOTION

Cotas de montaje – frente – versión para atornillar

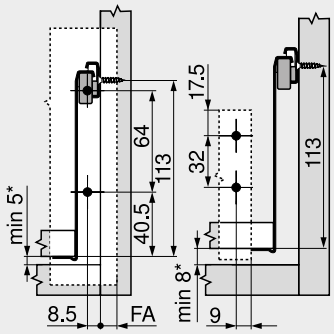

Cajón Cajón interior
FA Recubrimiento del frente
* +2 mm con BLUMOTION
* +3 mm para cajón interior con BLUMOTION

Cotas de taladrado – frente – EXPANDO | prensar

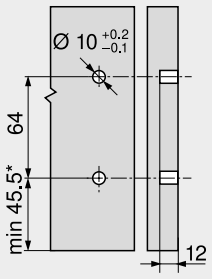

Cajón
* +2 mm con BLUMOTION
* +3 mm para cajón interior con BLUMOTION

Cotas de montaje – trasera

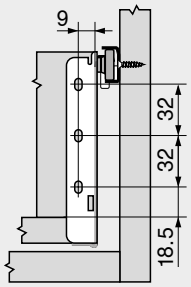

Distancia entre orificios – guías de cuerpo

Largo nominal NL (mm)

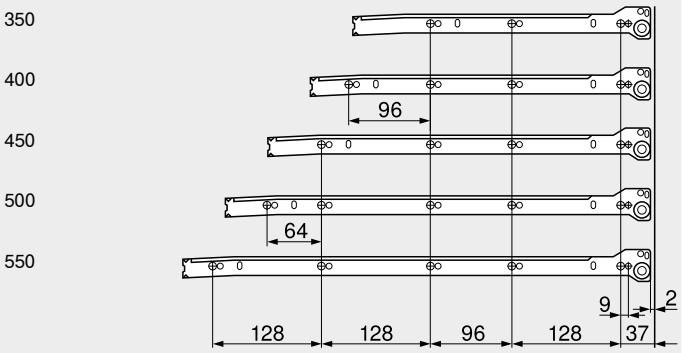

Cajón
Prof. interior cuerpo del mueble LT mín. = largo nominal NL + 3 mm
Cajón interior
Prof. interior cuerpo del mueble LT mín. = largo nominal NL + 5 mm

Corte – tableros aglo de 16 mm

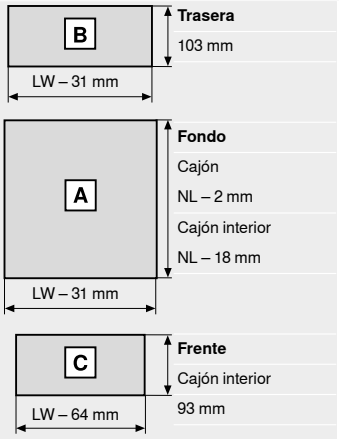

Trasera
103 mm

Fondo
Cajón
NL – 2 mm
Cajón interior
NL – 18 mm

Frente
Cajón interior
93 mm

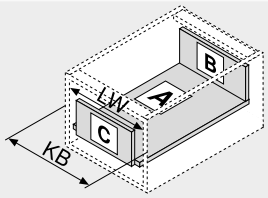

KB Ancho de cuerpo de mueble
LW Ancho interior cuerpo de mueble
NL Largo nominal

Ensamblaje de fondo con versión de montaje rápido

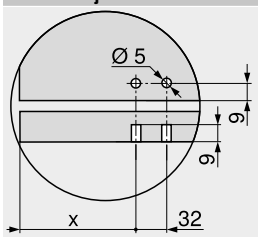

	X (mm)
Cajón	69
Cajón interior	53

Indicaciones en la página

Visión general – METABOX	353
Accesorios	368
BLUMOTION para METABOX 320	371
Fijación guías de cuerpo de mueble	375
Visión general – ayudas de montaje	561
Para más información técnica	662

Montaje, desmontaje y ajuste

Short-URL
www.blum.com/a390

Cajón | cajón interior – H

Web-code		
	Cajón	DQCMFY
	Cajón interior	DQCP9A



- Extensión parcial
- Guías con rodillos de plástico
- Carga dinámica 25 kg
- Mecanismo de autocierre BLUMATIC
- Ajuste bidimensional del frente

Espacio ocupado

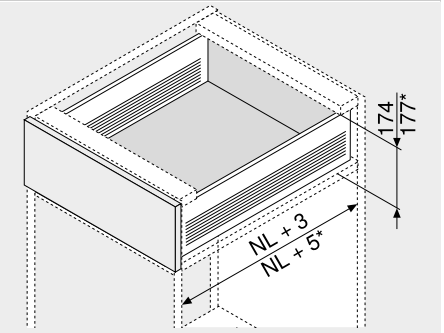

NL	Largo nominal
*	Cajón interior

Información de pedido

■ Cajón □ Cajón interior

1 ■□ Guías de cuerpo de mueble y perfiles izquierda/derecha



Altura del perfil (mm)	150
Color	R9001

Largo nominal NL (mm)	Versión	
	Versión para atornillar	Versión de montaje rápido
350	320H3500C	320H3500C15
400	320H4000C	320H4000C15
450	320H4500C	320H4500C15
500	320H5000C	320H5000C15
550	320H5500C	320H5500C15

Otros colores sobre demanda (blanco o gris)

2a ■ Fijacion frontal CLIP



Modo de fijación	Ref.
Tornillos	ZSF.1200
Para presión	ZSF.1300
EXPANDO	ZSF.130E

Pedir para izquierda/derecha

2b ■ Tapa para 2a



Color	Material	Ref.
R9001	Plástico	ZAA.3700

Pedir para izquierda/derecha
Tapas, sin impresión, a partir de 1000 piezas con impresión individual

Alternativa a 2a

2c ■ Fijacion frontal estándar



Modo de fijación	Ref.
Tornillos	ZSF.1700
Para presión	ZSF.1800

Pedir para izquierda/derecha

2d ■ Tapa para 2c



Color	Material		Ref.
R9001	Plástico	2 x	ZAA.3500

Tapas, con y sin impresión del logotipo de Blum, a partir de 1000 piezas con impresión individual

3 □ Fijación frontal para cajón interior



Color	Material	Ref.
R9001	Plástico	ZIF.3050

Pedir para izquierda/derecha

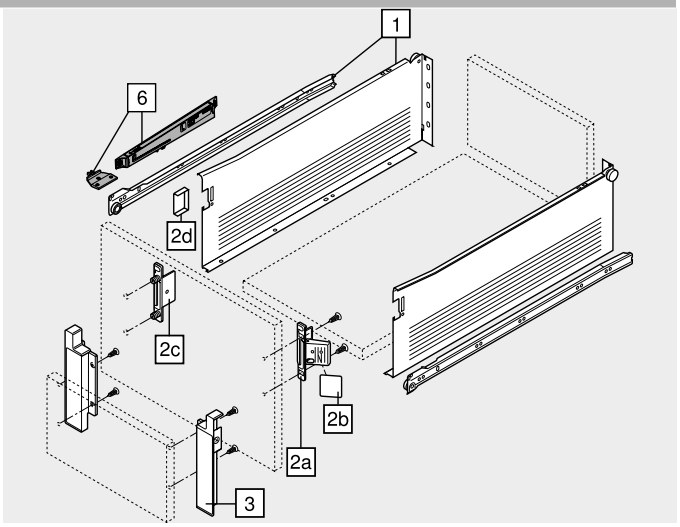

Accesorios

6 ■□ BLUMOTION para METABOX 320



Color	Material	Ref.
WGR/R9001	Plástico	Z70.0320

Otros colores para el tope de arrastre sobre demanda (blanco o gris)

Color		Color	
R9001	RAL 9001 blanco crema	WGR	Gris claro

Cajón | cajón interior – H

Web-code		
	Cajón	DQCMFY
	Cajón interior	DQCP9A

Planificación

Espacio ocupado en el cuerpo

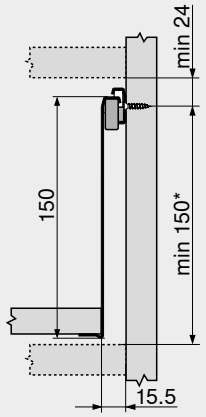

* +2 mm con BLUMOTION
* +3 mm para cajón interior con BLUMOTION

Cotas de montaje – frente – versión para atornillar

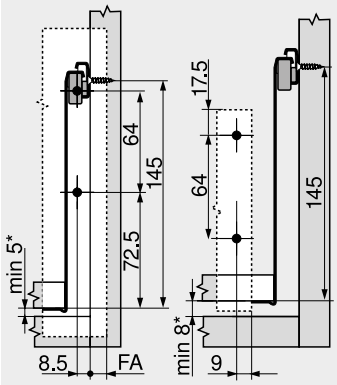

Cajón / Cajón interior
FA Recubrimiento del frente
* +2 mm con BLUMOTION
* +3 mm para cajón interior con BLUMOTION

Cotas de taladrado – frente – EXPANDO | prensar

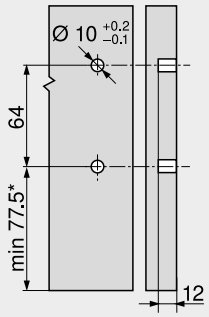

Cajón
* +2 mm con BLUMOTION
* +3 mm para cajón interior con BLUMOTION

Cotas de montaje – trasera

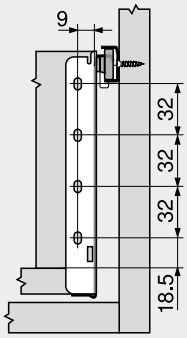

Distancia entre orificios – guías de cuerpo

Largo nominal NL (mm)

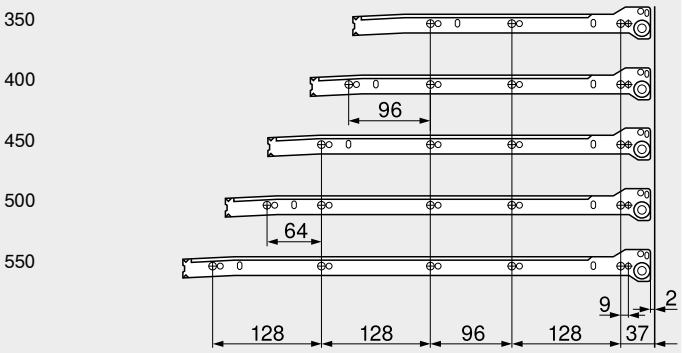

Cajón
Prof. interior cuerpo del mueble LT mín. = largo nominal NL + 3 mm
Cajón interior
Prof. interior cuerpo del mueble LT mín. = largo nominal NL + 5 mm

Corte – tableros aglo de 16 mm

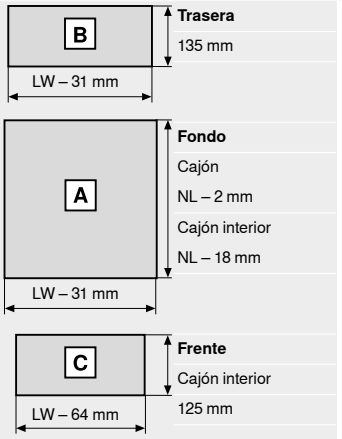

Trasera
135 mm
Fondo
Cajón
NL – 2 mm
Cajón interior
NL – 18 mm
Frente
Cajón interior
125 mm

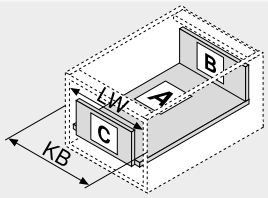

KB Ancho de cuerpo de mueble
LW Ancho interior cuerpo de mueble
NL Largo nominal

Ensamblaje de fondo con versión de montaje rápido

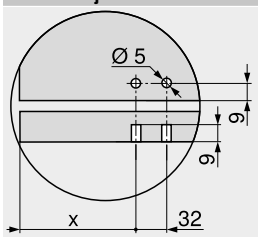

	X (mm)
Cajón	69
Cajón interior	53

Indicaciones en la página

Visión general – METABOX	353
Accesorios	368
BLUMOTION para METABOX 320	371
Fijación guías de cuerpo de mueble	375
Visión general – ayudas de montaje	561
Para más información técnica	662

Montaje, desmontaje y ajuste

Short-URL
www.blum.com/a390

Cacerolero – guardacuerpo – B

Webcode
DQCPYM



- Con guardacuerpo simple
- Extensión parcial
- Guías con rodillos de plástico
- Carga dinámica 25 kg
- Mecanismo de autocierre BLUMATIC
- Ajuste tridimensional del frente

Espacio ocupado

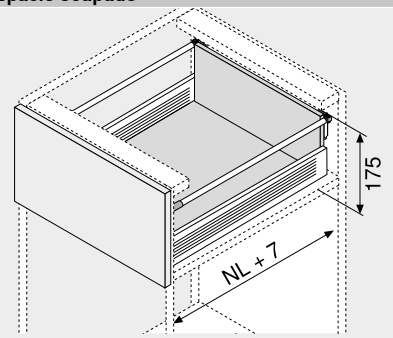

NL Largo nominal

Información de pedido

1 Guías de cuerpo de mueble y perfiles izquierda/derecha



Altura del perfil (mm)	86
Color	R9001

Largo nominal NL (mm)	Versión	
	Versión para atornillar	Versión de montaje rápido
350	320M3500C	320M3500C15
400	320M4000C	320M4000C15
450	320M4500C	320M4500C15
500	320M5000C	320M5000C15
550	320M5500C	320M5500C15

Otros colores sobre demanda (blanco o gris)

2a Fijacion frontal CLIP



Modo de fijación	Ref.
Tornillos	ZSF.1200
Para presión	ZSF.1300
EXPANDO	ZSF.130E

Pedir para izquierda/derecha

2b Tapa para 2a



Color	Material	Ref.
R9001	Plástico	ZAA.3700

Pedir para izquierda/derecha
Tapas, sin impresión, a partir de 1000 piezas con impresión individual

Alternativa a 2a

2c Fijacion frontal estándar



Modo de fijación	Ref.
Tornillos	ZSF.1700
Para presión	ZSF.1800

Pedir para izquierda/derecha

2d Tapa para 2c



Color	Material		Ref.
R9001	Plástico	2 x	ZAA.3500

Tapas, con y sin impresión del logotipo de Blum, a partir de 1000 piezas con impresión individual

4 Guardacuerpo longitudinal con adaptador trasera izquierdo/derecho



Largo nominal NL (mm)	Color
	R9001
350	ZRE.321S.ID
400	ZRE.371S.ID
450	ZRE.421S.ID
500	ZRE.471S.ID
550	ZRE.521S.ID

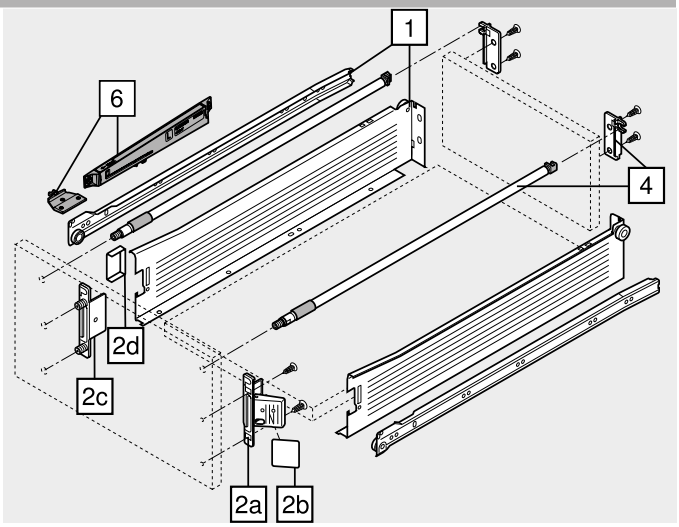

Accesorios

6 BLUMOTION para METABOX 320



Color	Material	Ref.
WGR/R9001	Plástico	Z70.0320

Otros colores para el tope de arrastre sobre demanda (blanco o gris)

Color		Color	
R9001	RAL 9001 blanco crema	WGR	Gris claro

Cacerolero – guardacuerpo – B

Webcode
DQCPYM

Planificación

Espacio ocupado en el cuerpo

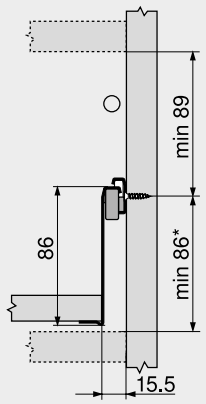

* +2 mm con BLUMOTION

Cotas de montaje – frente – versión para atornillar

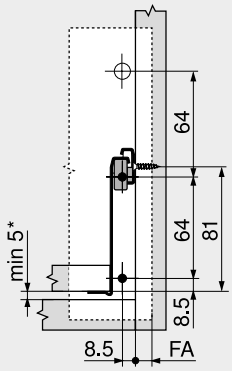

FA Recubrimiento del frente
* +2 mm con BLUMOTION

Cotas de taladrado – frente – EXPANDO | prensar

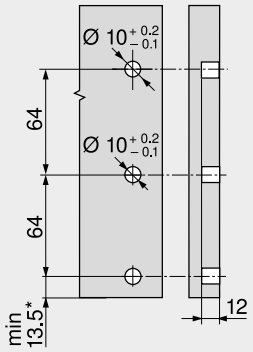

* +2 mm con BLUMOTION

Cotas de montaje – trasera

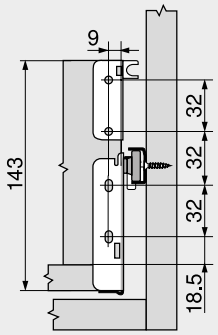

Distancia entre orificios – guías de cuerpo

Largo nominal NL (mm)

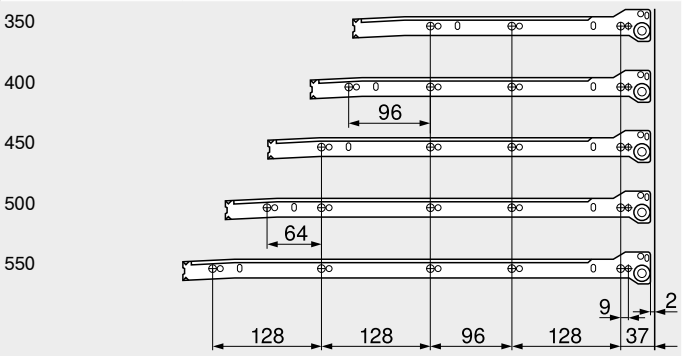

Cacerolero
Prof. interior cuerpo del mueble LT mín. = largo nominal NL + 7 mm

Corte – tableros aglo de 16 mm

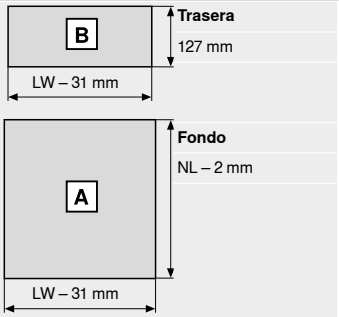

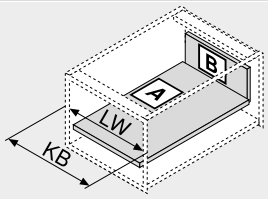

KB	Ancho de cuerpo de mueble
LW	Ancho interior cuerpo de mueble
NL	Largo nominal

Ensamblaje de fondo con versión de montaje rápido

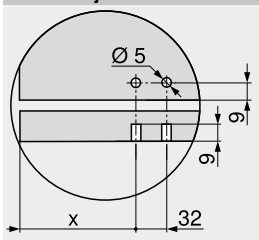

	X (mm)
Cacerolero	69

Indicaciones en la página

Visión general – METABOX	353
Accesorios	368
BLUMOTION para METABOX 320	371
Accesorios – ORGA-LINE – guardacuerpo	373
Fijación guías de cuerpo de mueble	375
Visión general – ayudas de montaje	561
Para más información técnica	662

Montaje, desmontaje y ajuste

Short-URL
www.blum.com/a390

Cacerolero – guardacuerpo – D

Webcode DQCQNY



- Con guardacuerpo simple
- Posibilidad de BOXSIDE de pared simple
- Extensión parcial
- Guías con rodillos de plástico
- Carga dinámica 25 kg
- Mecanismo de autocierre BLUMATIC
- Ajuste tridimensional del frente

Espacio ocupado

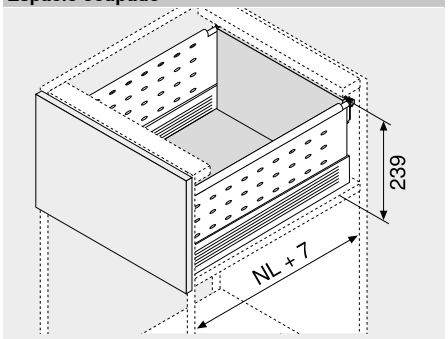

NL Largo nominal

Información de pedido

1 Guías de cuerpo de mueble y perfiles izquierda/derecha



Altura del perfil (mm)	86
Color	R9001

Largo nominal NL (mm)	Versión para atornillar	Versión de montaje rápido
350	320M3500C	320M3500C15
400	320M4000C	320M4000C15
450	320M4500C	320M4500C15
500	320M5000C	320M5000C15
550	320M5500C	320M5500C15

Otros colores sobre demanda (blanco o gris)

2a Fijacion frontal CLIP



Modo de fijación	Ref.
Tornillos	ZSF.1200
Para presión	ZSF.1300
EXPANDO	ZSF.130E

Pedir para izquierda/derecha

2b Tapa para 2a



Color	Material	Ref.
R9001	Plástico	ZAA.3700

Pedir para izquierda/derecha
Tapas, sin impresión, a partir de 1000 piezas con impresión individual

Alternativa a 2a

2c Fijacion frontal estándar



Modo de fijación	Ref.
Tornillos	ZSF.1700
Para presión	ZSF.1800

Pedir para izquierda/derecha

2d Tapa para 2c



Color	Material		Ref.
R9001	Plástico	2 x	ZAA.3500

Tapas, con y sin impresión del logotipo de Blum, a partir de 1000 piezas con impresión individual

4 Guardacuerpo longitudinal con adaptador trasera izquierdo/derecho



Largo nominal NL (mm)	Color R9001
350	ZRE.321S.ID
400	ZRE.371S.ID
450	ZRE.421S.ID
500	ZRE.471S.ID
550	ZRE.521S.ID

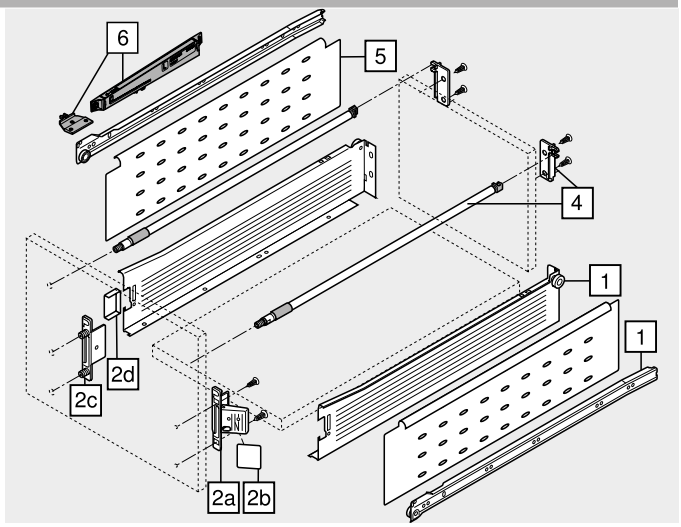

Accesorios

5 BOXSIDE de pared simple



Largo nominal NL (mm)	Color R9001	
400	2 x	Z36H367SE01
450	2 x	Z36H417SE01
500	2 x	Z36H467SE01
550	2 x	Z36H517SE01

6 BLUMOTION para METABOX 320



Color	Material	Ref.
WGR/R9001	Plástico	Z70.0320

Otros colores para el tope de arrastre sobre demanda (blanco o gris)

Color		Color	
R9001	RAL 9001 blanco crema	WGR	Gris claro

Cacerolero – guardacuerpo – D

Webcode
DQCQNY

Planificación

Espacio ocupado en el cuerpo

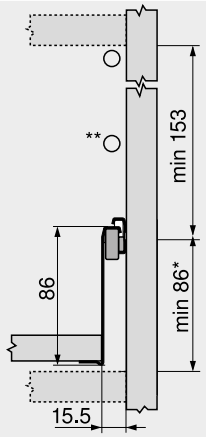

* +2 mm con BLUMOTION
** Con guardacuerpo doble

Cotas de montaje – frente – versión para atornillar

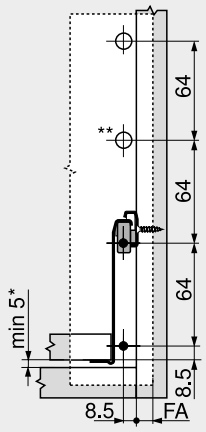

FA Recubrimiento del frente
* +2 mm con BLUMOTION
** Con guardacuerpo doble

Cotas de taladrado – frente – EXPANDO | prensar

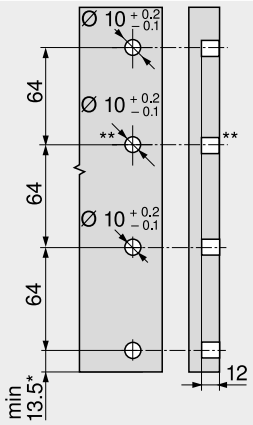

* +2 mm con BLUMOTION
** Con guardacuerpo doble

Cotas de montaje – trasera

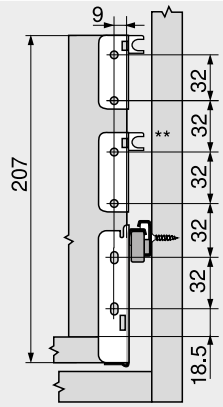

** Con guardacuerpo doble

Distancia entre orificios – guías de cuerpo

Largo nominal NL (mm)

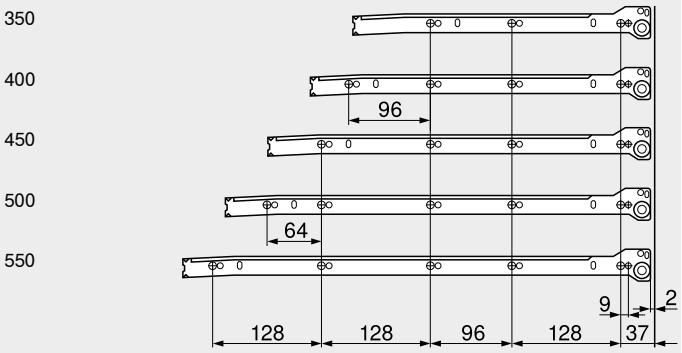

Cacerolero
Prof. interior cuerpo del mueble LT mín. = largo nominal NL + 7 mm

Corte – tableros aglo de 16 mm

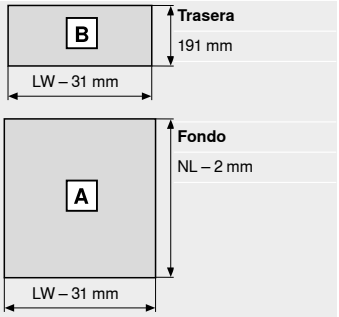

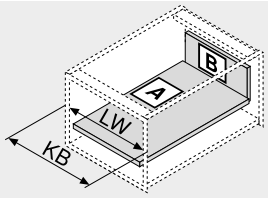

KB Ancho de cuerpo de mueble
LW Ancho interior cuerpo de mueble
NL Largo nominal

Ensamblaje de fondo con versión de montaje rápido

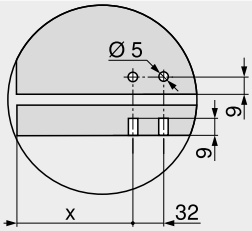

	X (mm)
Cacerolero	69

Indicaciones en la página

Visión general – METABOX	353
Accesorios	368
BLUMOTION para METABOX 320	371
Accesorios – ORGA-LINE – guardacuerpo	373
Accesorios – ORGA-LINE – BOXSIDE	374
Fijación guías de cuerpo de mueble	375
Visión general – ayudas de montaje	561
Para más información técnica	662

Montaje, desmontaje y ajuste

Short-URL
www.blum.com/a390

Cierre de seguridad para niños

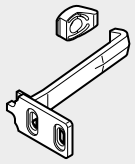

- Para impedir la apertura de cajones y módulos extraíbles sin vigilancia
- Color: blanco natural
- Material: plástico

Información de pedido

	Descripción	Ref.
	Cierre de seguridad para niños 320	295.5501
	Seguro antidesengan-che 320	320M0009.01

Planificación

Cotas de montaje – cuerpo de mueble – 320

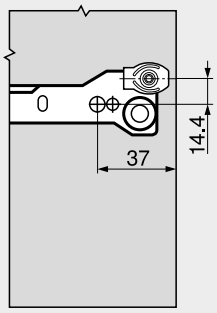

Cotas de montaje – frente – 320

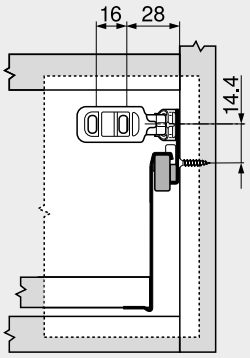

Palanca de bloqueo

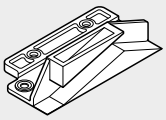

- Para el bloqueo central
- Con los sistemas de cierre adaptados (sistemas de varillas)
- Si un módulo extraíble está abierto, los restantes están bloqueados (bloqueo selectivo)
- Color: RAL 9001 blanco crema
- Material: plástico

Información de pedido

Descripción	Ref.
Palanca de bloqueo	295.5300

Planificación

320

320	A	B
N	56	48.5
M	88	80.5
K	120	112.5
H	152	144.5

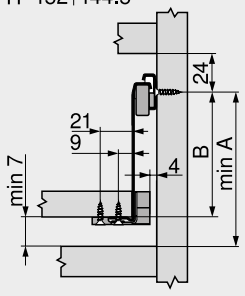

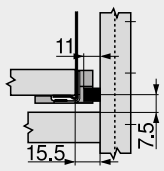

Piezas distanciadoras

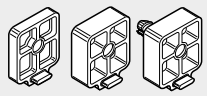

- Para cajones interiores con extracción parcial (320)
- Para compensar la distancia de la puerta por interior
- Apilables hasta una cota por interior de la puerta de 24 mm
- Atornillables, a elección para taladrado en línea
- Color: RAL 9001 blanco crema
- Material: plástico

Información de pedido

Modo de fijación	Puerta por interior FE (mm)	Ref.
Tornillos	4	320M0048
Tornillos	8	320M0088
Clavija Ø 5 mm	8	320M0188

Planificación

Bisagra	Puerta por interior FE (mm)	Fijación (mm)	Modo de fijación	Piezas distanciadoras		
				320M0088	320M0188	320M0048
Bisagra de 170°	8	Ø 4 x 20	Tornillos		1 x	
			Clavija Ø 5 mm			1 x
100° | 107° | 110°	12	Ø 4 x 25	Tornillos	1 x	1 x	
			Clavija Ø 5 mm	1 x		1 x
Bisagra para puertas perfiladas	16	Ø 4 x 30	Tornillos		2 x	
			Clavija Ø 5 mm		1 x	1 x
Distancia máxima	24	Ø 4 x 40	Tornillos		3 x	
			Clavija Ø 5 mm		2 x	1 x

Perfil de fondo

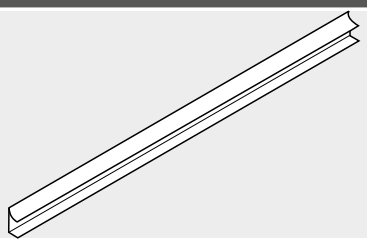

- Versión para atornillar
- Para cortar a medida, 1200 mm
- Para tablero de 16 mm
- Color: RAL 9001 blanco crema
- Material: plástico

Información de pedido

Descripción	Ref.
Perfil de fondo	ZSD.1200S

Corte	
Perfil de fondo	
Cajón | cacerolero	Largo nominal NL – 2 mm – espesor de trasera RD
Cajón interior | cacerolero interior	Largo nominal NL – 2 mm – espesor de trasera RD – espesor del frente FD
Fondo	
Ancho = Ancho interior de cuerpo de mueble LW – 34 mm	
Cajón | cacerolero	Largo = Largo nominal NL – 2 mm
Cajón interior | cacerolero interior	Largo = Largo nominal NL – 2 mm – espesor del frente FD

Seguro antidesenganche 320



- Para impedir la apertura de cajones y extensiones, seguro suplementario en caso de utilización de pequeños electrodomésticos o de una cubertería
- Para extensión parcial
- Color: blanco natural
- Material: plástico

Información de pedido

Descripción	Ref.
Seguro antidesenganche 320	320M0009.01

POSISTOP 320

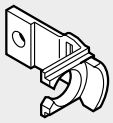

- Tope en el sistema de guías
- Para descargar el frente
- Para extensión parcial
- Juego de 1.5 ó 3 mm entre el frente
- Simétrico, aplicable a izquierda o derecha
- Color: blanco natural
- Material: plástico

Información de pedido

Juego del frente FS (mm)	Ref.
1.5	298.3210.01
3.0	298.3230.01

METAFILE – archivo colgante

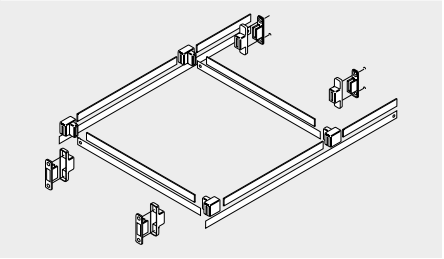

- Para el ajuste de la inclinación del módulo extraíble frontal con altura B debe llevar guardacuerpo
- Largo nominal NL 450–550 mm
- Ancho de cuerpo de mueble KB 275–600 mm
- Color: RAL 9001 blanco crema
- Material: plástico/acero

Información de pedido

Descripción	Ref.
METAFILE – archivo colgante	ZRM.5500

Planificación

Espacio ocupado en el cuerpo

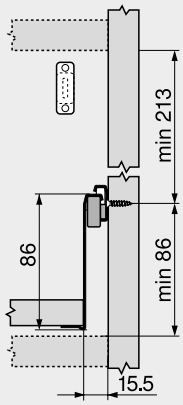

Cotas de montaje – frente – versión para atornillar

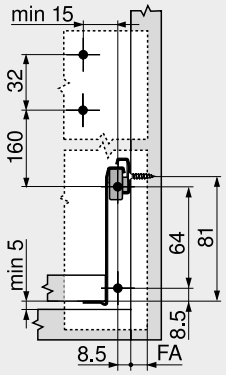

FA Recubrimiento del frente

Cotas de taladrado – frente – EXPANDO | prensar

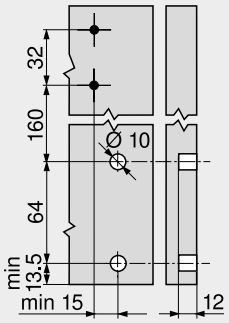

Cotas de montaje – trasera

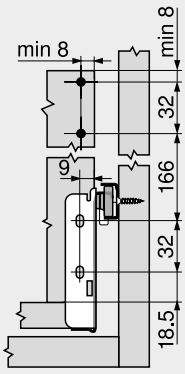

Corte – DIN-A4 apaisado

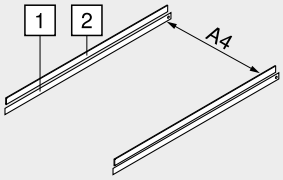

Ancho interior cuerpo de mueble LW mín.	376 mm

1 Largo nominal NL – 28 mm
2 Largo nominal NL – 53 mm

Corte – DIN-A4 vertical

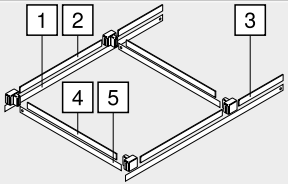

Largo nominal NL mín.	500 mm

1 Largo nominal NL – 28 mm
2 305 mm
3 Largo nominal NL – 406 mm
4 Ancho interior cuerpo de mueble LW – 82 mm
5 Ancho interior cuerpo de mueble LW – 59 mm

Indicaciones en la página

Visión general – METABOX	353	Para más información técnica	662
Cacerolero – guardacuerpo – B	364		
Visión general – ayudas de montaje	561		

BLUMOTION para METABOX 320

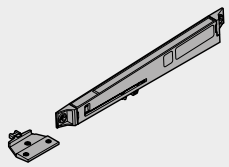

- Para extensión parcial
- Carga dinámica 25 kg
- Si usa cuerpos con un ancho que no sobrepasa los 900 mm, sólo es necesaria una unidad de BLUMOTION
- Color: BLUMOTION: bl. grisáceo; tope de arrastre: RAL 9001 bl. crema
- Otros colores para el tope de arrastre sobre demanda (blanco o gris)
- Material: plástico

Información de pedido	
Descripción	**Ref.**
BLUMOTION para METABOX 320	Z70.0320

Tornillos aglo — Ø 3.5 mm

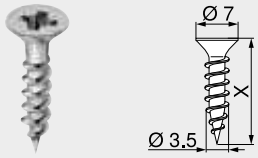

- Ø 3.5 mm
- Color: niquelado
- Material: acero

Información de pedido	
X (mm)	**Ref.**
15.0	609.1500
17.0	609.1700

Tornillos Euro — Ø 6.0 mm

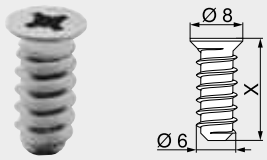

- Ø 6 mm
- Diámetro de taladrado Ø 5 mm
- Color: niquelado
- Material: acero

Información de pedido	
X (mm)	**Ref.**
10.0	661.1000.HG
11.5	661.1150.HG
13.0	661.1300.HG
14.5	661.1450.HG
20.0	661.2000.HG

Tornillos Euro especiales — Ø 6.0 mm

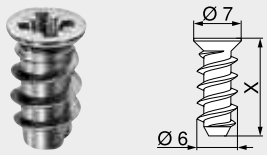

- Ø 6 mm
- Diámetro de taladrado Ø 5 mm
- Color: niquelado
- Material: acero

Información de pedido	
X (mm)	**Ref.**
11.5	662.1150.HG
13.0	662.1300.HG
14.5	662.1450.HG

Broca de centrar



- Ø 2.7 mm, largo de la broca 70 mm
- Para el taladro previo de tornillos aglo Ø 3.5 mm
- Profundidad de taladrado hasta 8 mm
- Material: acero, templado

Información de pedido	
Descripción	**Ref.**
Broca de centrar	M01.ZZ03.01
Broca de recambio	M01.ZZB3

Amortiguador autoadhesivo

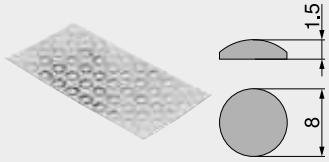

- Para armortiguar ruidos
- Color: blanco natural
- Material: plástico

Información de pedido	
Descripción	**Ref.**
Amortiguador autoadhesivo	993.710

Amortiguador taladro

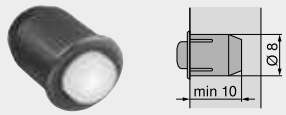

- Para armortiguar ruidos
- Juego del frente 2 mm
- En dos piezas
- Color: RAL 9006 gris
- Material: plástico

Información de pedido	
Descripción	**Ref.**
Amortiguador taladro	993.706

Destornillador en cruz



- PZ (Pozi) tamaño 2
- Largo de hoja 100 mm
- Largo total 200 mm
- Mango de color naranja con impresión Blum
- Color: negro/naranja
- Material: plástico/acero

Información de pedido	
Descripción	**Ref.**
Destornillador en cruz	303.756.1

Destornillador plano



- Tamaño 1.0 x 5.5 mm
- Largo de hoja 125 mm
- Largo total 225 mm
- Mango de color naranja con impresión Blum
- Color: negro/naranja
- Material: plástico/acero

Información de pedido	
Descripción	**Ref.**
Destornillador plano	314.928.1

Guardacuerpo transversal para cortar a medida

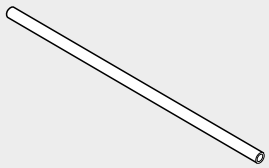

- Para cortar a medida, 1104 mm
- Apto para anchos de cuerpo de mueble KB 1200 mm
- Color: RAL 9001 blanco crema
- Material: aluminio

Información de pedido	
Descripción	**Ref.**
Guardacuerpo transversal para cortar a medida	ZRG.1104U
Corte	
Ancho interior cuerpo de mueble LW – 58 mm	

Soporte de guardacuerpo transversal



- Soporte transversal para dos guardacuerpos transversales
- Unión del guardacuerpo con el soporte de guardacuerpo por inserción
- Fijación por inserción y atornillado
- Color: RAL 9001 blanco crema
- Material: plástico

Información de pedido	
Descripción	**Ref.**
Soporte de guardacuerpo transversal	ZRU.00Z0

Separador longitudinal



- División guardacuerpo
- Fijación mediante enchufe en el guardacuerpo transversal
- Color: RAL 9001 blanco crema
- Material: plástico

Información de pedido	
Descripción	**Ref.**
Separador longitudinal	ZRU.00F0

Guardacuerpo transversal para cortar a medida

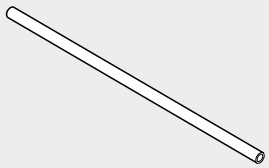

- Para cortar a medida, 1104 mm
- Apto para anchos de cuerpo de mueble KB 1200 mm
- Color: RAL 9001 blanco crema
- Material: aluminio

Información de pedido	
Descripción	**Ref.**
Guardacuerpo transversal para cortar a medida	ZRG.1104U
Corte	
Ancho interior cuerpo de mueble LW – 65 mm	

Cabezal de resorte



- Para acoplar en el guardacuerpo
- Unión entre el guardacuerpo transversal y BOXSIDE
- Color: RAL 9001 blanco crema
- Material: plástico/acero

Información de pedido	
Descripción	**Ref.**
Cabezal de resorte	ZRU.10B1E

Separador longitudinal



- División guardacuerpo
- Fijación mediante enchufe en el guardacuerpo transversal
- Color: RAL 9001 blanco crema
- Material: plástico

Información de pedido	
Descripción	**Ref.**
Separador longitudinal	ZRU.00F0

Guía de cuerpo de mueble 320 – 25 kg

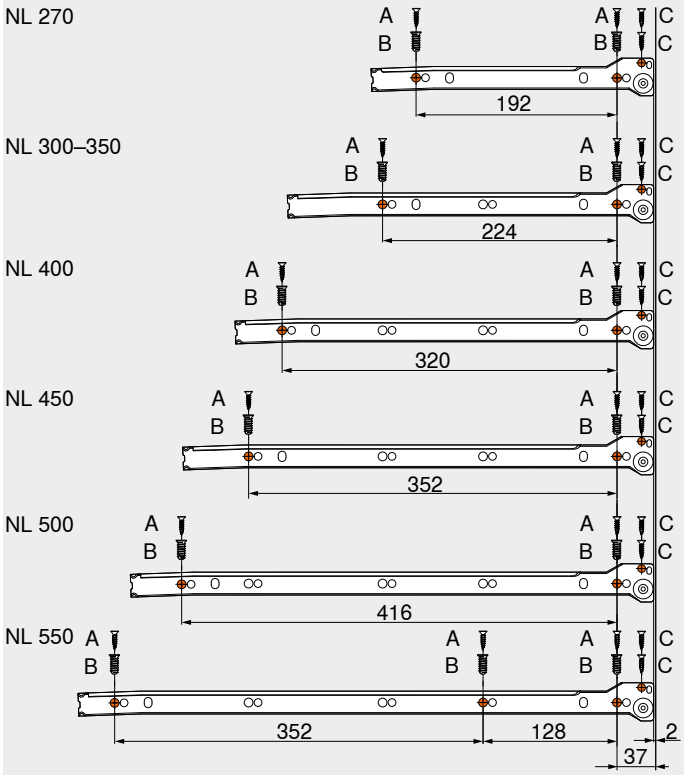

NL	Largo nominal
A	Tornillo aglo Ø 4 x 15 mm
B	Tornillos EURO, Art. Nr. 661.1450.HG
C	Tornillo aglo Ø 3.5 x 15 mm, Art. Nr. 609.1500

Sistemas de guías



4

Deslizamiento ultraligero para módulos extraíbles y cajones de madera. Nuestros sistemas de guías se pueden instalar en cualquier zona del hogar y revaloriza los muebles por su elevada comodidad en la utilización.

- BLUMOTION – cierre suave y silencioso
- SERVO-DRIVE – sistema eléctrico de ayuda en la apertura, combinado con BLUMOTION
- TIP-ON BLUMOTION – sistema mecánico de ayuda en la apertura, combinado con BLUMOTION
- TIP-ON – sistema mecánico de ayuda en la apertura, se cierra mediante una ligera presión
- Una gama completa que ofrece muchas posibilidades
- Gran estabilidad y muy buenos valores de caída
- Calidad durante toda la vida del mueble

MOVENTO



La evolución del movimiento
MOVENTO ofrece deslizamiento ultraligero sincronizado, ajuste en 4 dimensiones del frente y una carga dinámica de 40 kg y 60 kg con gran estabilidad y muy buenos valores de caída

TANDEM



Se desliza. Es práctico. Es versátil.
TANDEM ofrece una gran comodidad de uso en todas las áreas del hogar. El amplio programa TANDEM cuenta con la solución adecuada para cada mueble

STANDARD



Sencillo. Auténtico. Económico.
STANDARD, guía de rodamientos acreditada y técnica comprobada. Unos pocos componentes bastan para cubrir una amplia gama

► MOVENTO


Foto simbólica

► MOVENTO	378
►► Visión general	379
►► Accesorios	386
►► Fijación de las guías	394

► TIP-ON BLUMOTION para MOVENTO


Foto simbólica

► TIP-ON BLUMOTION para MOVENTO	396
►► Visión general	397
►► Accesorios	386
►► Fijación de las guías	400

► TIP-ON para MOVENTO


Foto simbólica

► TIP-ON para MOVENTO	402
►► Visión general	403
►► Accesorios	386
►► Fijación de las guías	406

► TANDEM


Foto simbólica

► TANDEM	408
►► Visión general	409
►► Accesorios	444
►► Fijación de las guías	452

► SERVO-DRIVE para MOVENTO | TANDEM


Foto simbólica

► SERVO-DRIVE para MOVENTO | TANDEM	454
►► Visión general	455
►► Accesorios	486

► STANDARD


Foto simbólica

► STANDARD	488
►► Visión general	489
►► Accesorios	494
►► Fijación de las guías	498

La evolución del movimiento

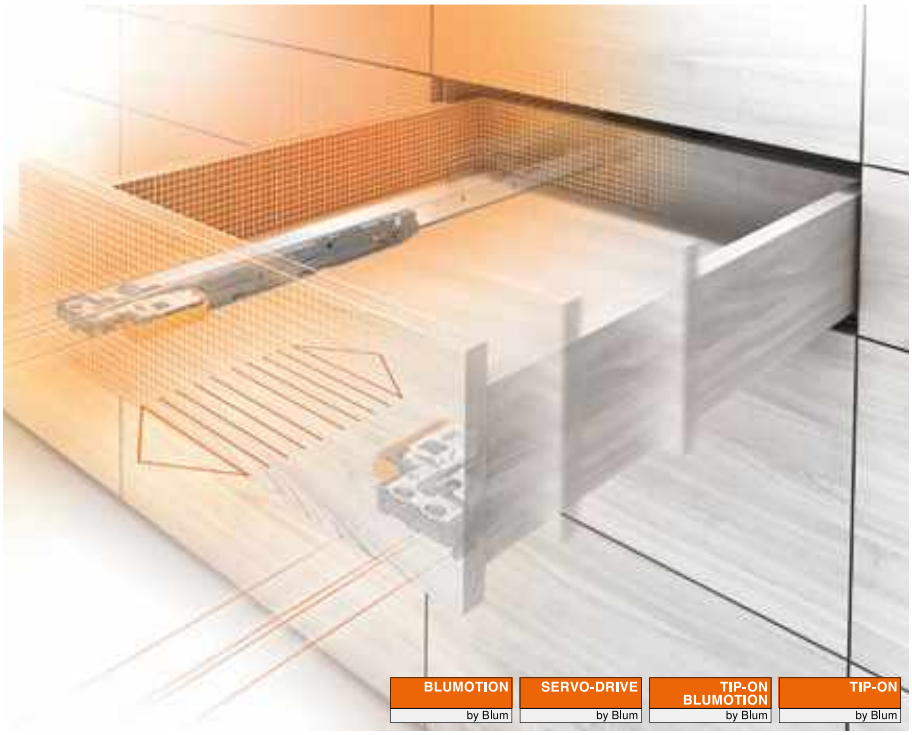

Con nuestro sistema de guías **MOVENTO** le ofrecemos deslizamiento ultraligero sincronizado, ajuste en 4 dimensiones del frente y una capacidad de carga dinámica de 40 y 60 kg con gran estabilidad y muy buenos valores de caída.



Deslizamiento ultraligero sincronizado
Los rodillos de plástico resistentes al desgaste y la sincronización de las guías del cajón y del portarodillos proporcionan un deslizamiento ultraligero sincronizado



Comodidad de ajuste en 4 dimensiones
Con MOVENTO, el frente puede ajustarse lateralmente y en profundidad además de en altura y en inclinación. Rápido, sencillo y sin herramientas



Capacidad de carga y estabilidad
MOVENTO está disponible para las clases de carga de 40 y 60 kg. MOVENTO convence por su gran estabilidad y muy buenos valores de caída



Diseños sin tiradores
Ya sea con SERVO-DRIVE, TIP-ON BLUMOTION o con TIP-ON: con MOVENTO, los diseños sin tiradores no presentan ningún problema



Sistema de bloqueo del entrepaño
El sistema de bloqueo mantiene el entrepaño en posición extendida de forma segura. Sin tambalearse ni desplazarse, incluso si hay electrodomésticos en funcionamiento encima

Sistemas de guías


Foto simbólica

	Visión general – sistemas de guías	377
►	TIP-ON BLUMOTION para MOVENTO	396
►	TIP-ON para MOVENTO	402
►	TANDEM	408
►	SERVO-DRIVE para MOVENTO | TANDEM	454
►	STANDARD	488

Aplicaciones	kg	BLUMOTION by Blum	SERVO-DRIVE by Blum	TIP-ON BLUMOTION by Blum	TIP-ON by Blum	Webcode	Página
►► Técnica de acoplamiento – extracción total							
 Foto simbólica MOVENTO con BLUMOTION 760H | 766H	40 60	●	○	○	–	DQCZ3Y	380
 Foto simbólica MOVENTO con BLUMOTION 760H – montaje bajo el fondo del cuerpo – cajón	40	●	○	○	–	DQGWJY	382
 Foto simbólica MOVENTO con BLUMOTION 760H – montaje bajo el fondo del cuerpo – entrepaño	40	●	○	○	–	DQGX9A	384

kg Capacidad de carga dinámica ● Integrado ○ Opcional – Imposible

►► Accesorios

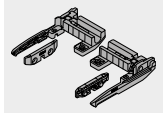
Foto simbólica

Sistema de bloqueo del entrepaño	386	Guardacuerpo para soportes de esquina	390
Juego de estabilizadores laterales	388	Tope de extracción	391
Ajuste en profundidad	388	Tornillos	392
Guardacuerpo longitudinal con adaptador trasera	389	Broca de centrar	392
Soporte guía para entrepaño	389	Amortiguador	392
Soporte de esquina	390	Destornillador	393

►► Fijación de las guías

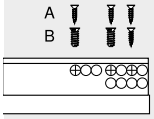

Foto simbólica

Guía 760H – 40 kg	394
Guía 766H – 60 kg	394
Guía 760H – 40 kg – montaje bajo el fondo del cuerpo	395

►► Montaje, desmontaje y ajuste


Foto simbólica

Montaje, desmontaje y ajuste

Short-URL
www.blum.com/a410

Pictogramas

Artículo disponible bajo petición

MOVENTO con BLUMOTION 760H | 766H

Webcode
DQCZ3Y



- Guía extensión total oculta
- Con **BLUMOTION S** integrado y conmutable para cierre suave y silencioso, combinable con **SERVO-DRIVE** o **TIP-ON BLUMOTION**
- Deslizamiento ultraligero sincronizado
- Mecanismo de autocierre BLUMATIC
- Ajuste sin herramientas de los laterales, la altura y la inclinación
- Ajuste opcional sin herramientas de la profundidad
- Compensación de tolerancia de anchura y de profundidad

Espacio ocupado

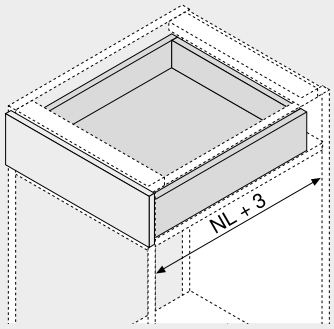

NL Largo nominal

Información de pedido

1 Guías izquierda/derecha



BLUMOTION S

Largo nominal NL (mm)	Capacidad de carga dinámica (kg) 40	60
250 [1]	760H2500S	
270	760H2700S	
300	760H3000S	
320	760H3200S	
350	760H3500S	
380	760H3800S	
400	760H4000S	
420	760H4200S	
450	760H4500S	766H4500S
480	760H4800S	
500	760H5000S	766H5000S
520	760H5200S	766H5200S
550	760H5500S	766H5500S
580		766H5800S
600	760H6000S	766H6000S
650		766H6500S
700		766H7000S
750		766H7500S

[1] No compatible con TIP-ON BLUMOTION

3 Acoplamiento izquierdo/derecho



Color	Material	Ref.
Naranja	Plástico/acero	T51.7601

Pedir para izquierda/derecha

Cajón

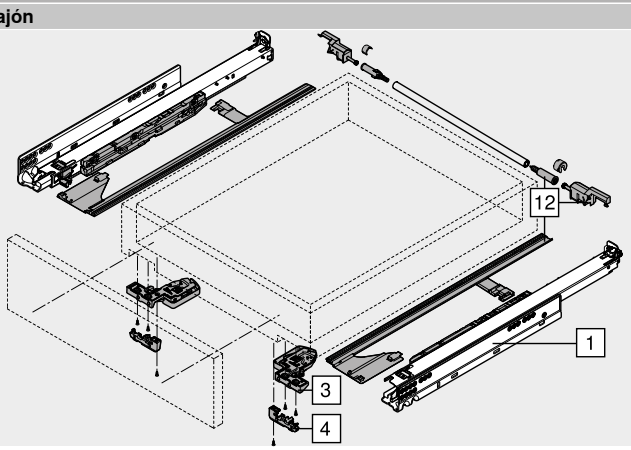

Accesorios

4 Ajuste en profundidad izquierdo/derecho



Color	Material	Ref.
RAL 7037 gris polvo	Plástico	298.7600

Solo para aplicaciones internas
Amortiguador SERVO-DRIVE integrado
Apto para acoplamiento T51.7601

12 Juego de estabilizadores laterales



Largo nominal NL (mm)	Material	Ref.
Hasta 400	Plástico	ZS7M400MU
Hasta 600	Plástico	ZS7M600MU
Hasta 750	Plástico	ZS7M750MU

Para cortar a medida
Apto para anchos de cuerpo de mueble KB 1400 mm

MOVENTO con BLUMOTION 760H | 766H

Webcode
DQCZ3Y

Planificación

Espacio ocupado en el cuerpo

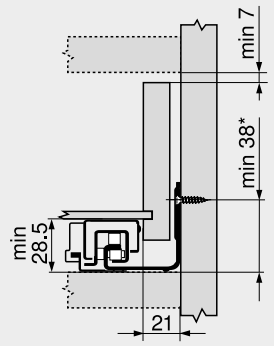

* +1 mm si las guías se instalan antes de montar el cuerpo

Cajón | cajón interior

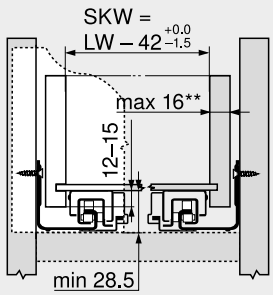

SKW	Ancho interior del cajón
LW	Ancho interior cuerpo de mueble
**	Ajuste lateral limitado en anchos de pared lateral de 16 mm del cajón y simultáneamente uso total de la tolerancia del ancho interior del cajón SKW

Cajón

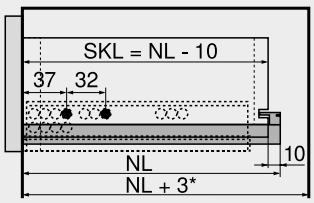

SKL	Largo de cajón
NL	Largo nominal
*	Adicionalmente +12 mm con estabilizadores laterales

Cajón interior

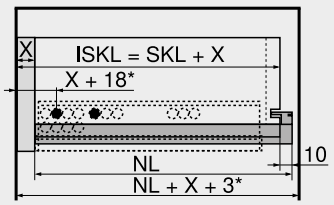

ISKL	Largo del cajón interior
SKL	Largo de cajón
NL	Largo nominal
X	Espesor del frente
*	Adicionalmente +3 mm con ajuste de profundidad

Distancia de taladrado de las guías

Guía 760H – 40 kg
Largo nominal NL (mm)

250 | 270

300 | 320 | 350

380 | 400 | 420 | 450 | 480 | 500 | 520

550 | 600

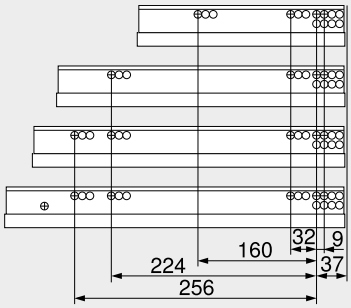

Guía 766H – 60 kg
Largo nominal NL (mm)

450

500 | 520 | 550 | 580 | 600

650 | 700 | 750

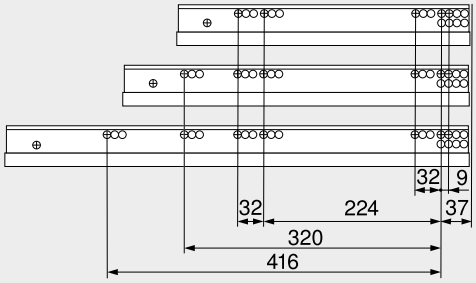

Trabajo del cajón

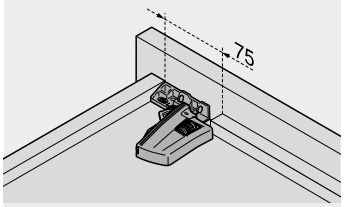

Utilizar el calibre de taladrar T65.1000.02

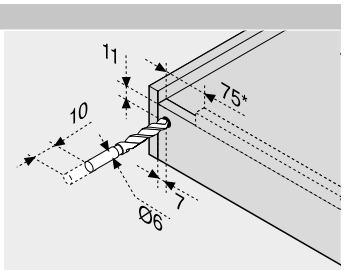

* TIP-ON BLUMOTION 125 mm

Indicaciones en la página

Visión general – MOVENTO	379	Fijación de las guías	394	**Montaje, desmontaje y ajuste**	
Visión general – TIP-ON BLUMOTION para MOVENTO	397	Visión general – ayudas de montaje	561		
Visión general – TIP-ON para MOVENTO	403	Para más información técnica	662	Short-URL	
Visión general – SERVO-DRIVE para MOVENTO | TANDEM	455			www.blum.com/a410	
CABLOXX	552				
Accesorios	387				

MOVENTO con BLUMOTION 760H – montaje bajo el fondo del cuerpo – cajón

Webcode
DQGWJY



- Guía extensión total oculta
- Con **BLUMOTION S** integrado y conmutable para cierre suave y silencioso, combinable con **SERVO-DRIVE** o **TIP-ON BLUMOTION**
- Deslizamiento ultraligero sincronizado
- Mecanismo de autocierre BLUMATIC
- Ajuste sin herramientas de los laterales, la altura y la inclinación
- Ajuste opcional sin herramientas de la profundidad
- Compensación de tolerancia de anchura y de profundidad
- Para montaje bajo | sobre el fondo del cuerpo

Espacio ocupado

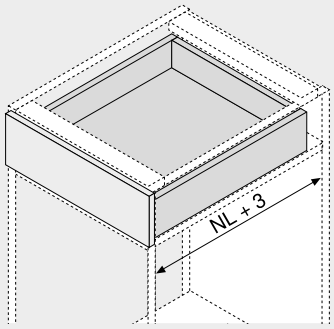

NL Largo nominal

Información de pedido

1	Guías para montaje en la base izquierda/derecha		
Largo nominal	Capacidad de carga dinámica (kg)		
NL (mm)	40		
350	760H3500SU		
400	760H4000SU		
450	760H4500SU		
500	760H5000SU		

3	Acoplamiento izquierdo/derecho		
	Color	Material	Ref.
	Naranja	Plástico/acero	T51.7601

Pedir para izquierda/derecha

Montaje en la base

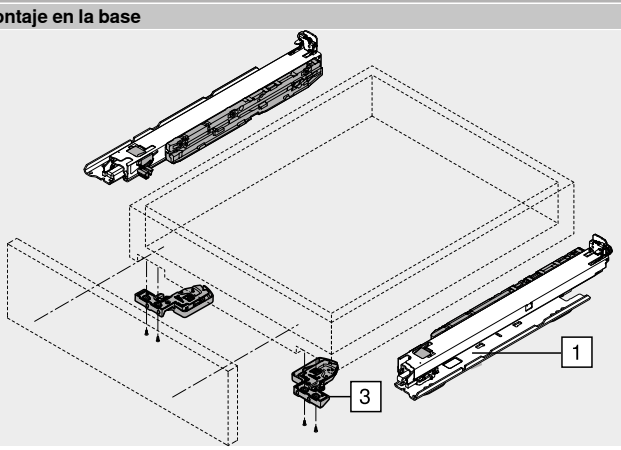

MOVENTO con BLUMOTION 760H – montaje bajo el fondo del cuerpo – cajón

Webcode DQGWJY

Planificación

Espacio ocupado en el cuerpo

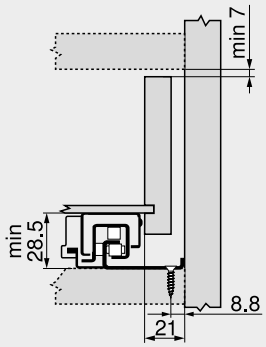

Cajón | cajón interior

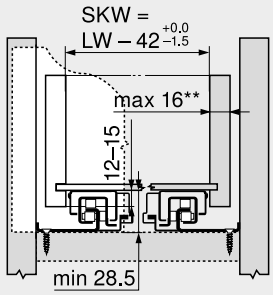

SKW	Ancho interior del cajón
LW	Ancho interior cuerpo de mueble
**	Ajuste lateral limitado en anchos de pared lateral de 16 mm del cajón y simultáneamente uso total de la tolerancia del ancho interior del cajón SKW

Cajón

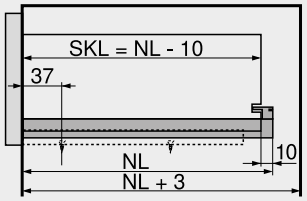

SKL	Largo de cajón
NL	Largo nominal

Cajón interior

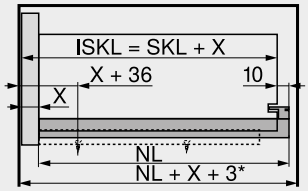

ISKL	Largo del cajón interior
SKL	Largo de cajón
NL	Largo nominal
X	Espesor del frente

Distancia de taladrado de las guías

Largo nominal NL (mm)

350 | 400 | 450

500

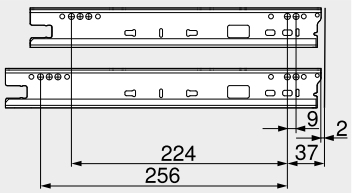

Trabajo del cajón

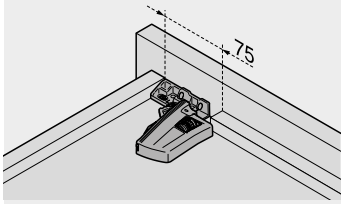

Utilizar el calibre de taladrar T65.1000.02

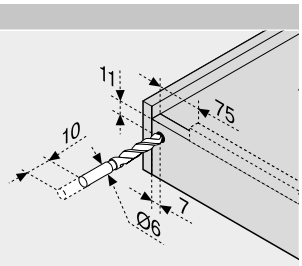

Indicaciones en la página

Visión general – MOVENTO	379	Para más información técnica	662
Visión general – TIP-ON BLUMOTION para MOVENTO	397		
Visión general – SERVO-DRIVE para MOVENTO | TANDEM	455		
Accesorios	387		
Fijación de las guías	394		
Visión general – ayudas de montaje	561		

Montaje, desmontaje y ajuste

Short-URL
www.blum.com/a410

MOVENTO con BLUMOTION 760H – montaje bajo el fondo del cuerpo – entrepaño

Webcode
DQGX9A



- Guía extensión total oculta
- Con **BLUMOTION S** integrado y conmutable para cierre suave y silencioso, combinable con **SERVO-DRIVE** o **TIP-ON BLUMOTION**
- Deslizamiento ultraligero sincronizado
- Mecanismo de autocierre BLUMATIC
- Ajuste sin herramientas de los laterales, la altura y la inclinación
- Ajuste opcional sin herramientas de la profundidad
- Compensación de tolerancia de anchura y de profundidad
- Para montaje bajo | sobre el fondo del cuerpo

Espacio ocupado

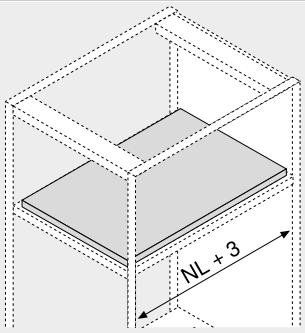

NL Largo nominal

Información de pedido

1 

Guías para montaje en la base izquierda/derecha

Largo nominal NL (mm)	Capacidad de carga dinámica (kg) 40		
350	760H3500SU		
400	760H4000SU		
450	760H4500SU		
500	760H5000SU		

3 

Acoplamiento izquierdo/derecho

Color	Material	Ref.
Naranja	Plástico/acero	T51.7601

Pedir para izquierda/derecha

Accesorios

4 

Soporte guía para entrepaño

Color	Material	Ref.
Color natural	Plástico	T51.7000.01

Montaje en la base

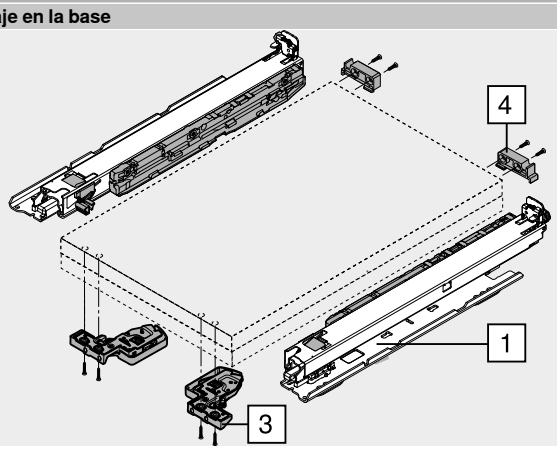

MOVENTO con BLUMOTION 760H – montaje bajo el fondo del cuerpo – entrepaño

Webcode
DQGX9A

Planificación

Espacio ocupado en el cuerpo

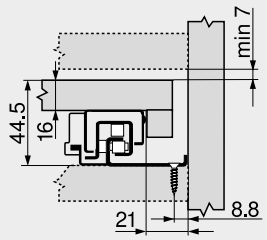

Entrepaño

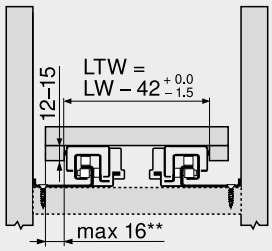

LTW	Ancho interno de la repisa
LW	Ancho interior cuerpo de mueble
**	Ajuste al lado limitado en anchos de pared lateral de 16 mm del entrepaño y simultáneamente uso total de la tolerancia del ancho interior del cajón LTW

Entrepaño

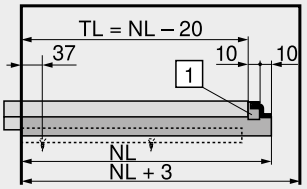

TL	Largo de la repisa
NL	Largo nominal
1	Soporte-guía

Entrepaño de montaje interior

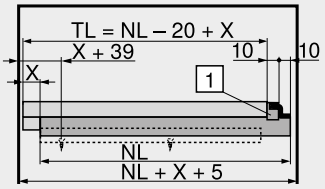

TL	Largo de la repisa
NL	Largo nominal
X	Grosor de la saliente de entrepaño
1	Soporte-guía

Distancia de taladrado de las guías

Largo nominal NL (mm)

350 | 400 | 450

500

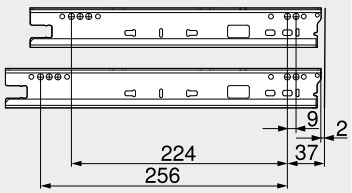

Elaboración de entrepaño

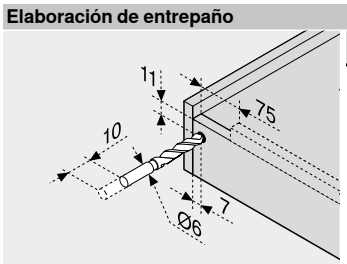

Utilizar el calibre de taladrar T65.1000.02

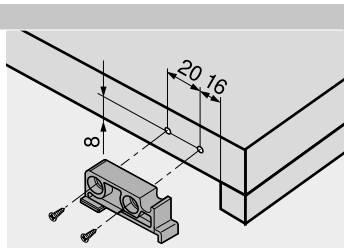

Soporte-guía

Indicaciones en la página

Visión general – MOVENTO	379	Para más información técnica	662	**Montaje, desmontaje y ajuste**	
Visión general – TIP-ON BLUMOTION para MOVENTO	397				
Visión general – SERVO-DRIVE para MOVENTO | TANDEM	455			Short-URL	
Accesorios	387			www.blum.com/a410	
Fijación de las guías	394				
Visión general – ayudas de montaje	561				

Sistema de bloqueo del entrepaño



- Utilizable con las **extracciones totales MOVENTO**
- No utilizable con guías para el montaje bajo el fondo del cuerpo
- Combinable con **BLUMOTION**, **TIP-ON BLUMOTION** y **TIP-ON**
- Bloqueo de ambos lados
- Soporte seguro
- Posibilidad de desbloquear el sistema de bloqueo del entrepaño mediante sincronización con una mano
- Montaje sencillo, los herrajes sirven como calibre
- Fijación de las guías en las posiciones de atornillado usuales
- Ancho máx. de cuerpo de mueble KB 1200 mm

Espacio ocupado

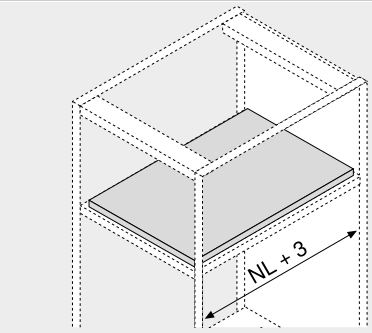

NL Largo nominal

Información de pedido

12 Sistema de bloqueo del entrepaño

Guías	Descripción	Color	Ref.
MOVENTO	760H | 766H	Gris orión mate	295H5700

Consta de:

12a	2 x	Unidad de bloqueo La fijación solo es posible con tornillos aglo
12b	2 x	Elementos de fijación La fijación es posible con tornillos aglo y Euro
–	1 x	Instrucciones de montaje

12c Varilla de sincronización

Versión	Longitud (mm)	Ref.
Redondo	1089	ZST.1089W

Posibilidad de desbloquear el sistema de bloqueo del entrepaño mediante sincronización con una mano

Corte Ancho interior cuerpo de mueble LW – 87 mm ±1 mm

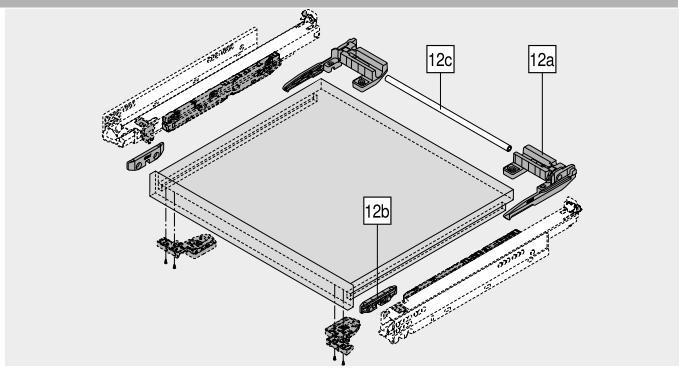

Alternativa a 12c

12c Varilla de sincronización

Versión	Longitud (mm)	Ref.
Redondo	1160	ZST.1160W

Posibilidad de desbloquear el sistema de bloqueo del entrepaño mediante sincronización con una mano

Corte Ancho interior cuerpo de mueble LW – 87 mm ±1 mm

Accesorios

– Tornillos aglo

Ø (mm)	Longitud (mm)	Ref.
3.5	15	609.1500

– Tornillos Euro

Ø (mm)	Longitud (mm)	Ref.
6	14.5	661.1450.HG

Planificación

Elaboración de entrepaño

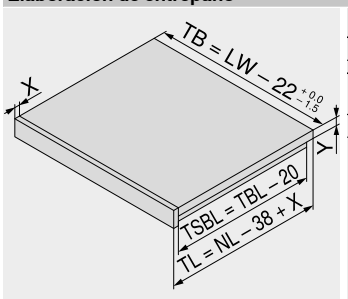

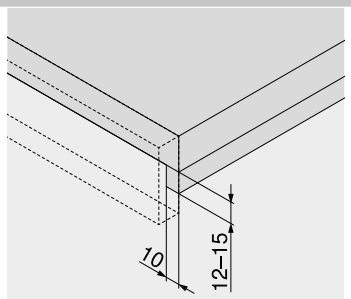

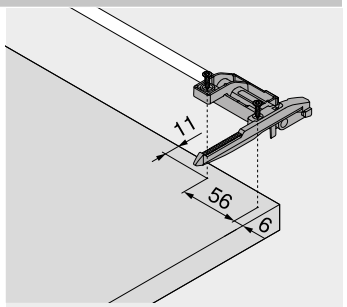

NL	Largo nominal
LW	Ancho interior cuerpo de mueble
TB	Ancho de entrepaño
TL	Largo de la repisa
TBL	Profundidad de la balda sin el frente
TSBL	Longitud del frente lateral del entrepaño
X	Grosor de la saliente de entrepaño
Y	Espesor de fondo de entrepaño

Sistema de bloqueo del entrepaño

Planificación

MOVENTO 760H | 766H

Espacio ocupado en el cuerpo

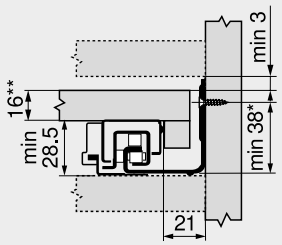

* +1 mm si las guías se instalan antes de montar el cuerpo
** Al menos 25 mm para la instalación de la cavidad

Entrepaño

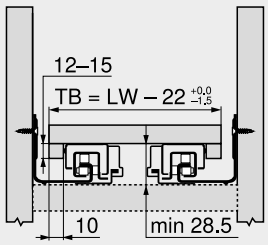

TB Ancho de entrepaño
LW Ancho interior cuerpo de mueble
Ajuste limitado del lado

Entrepaño

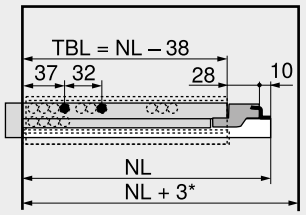

TBL Profundidad de la balda sin el frente
NL Largo nominal
* Adicionalmente +12 mm con estabilizadores laterales

Entrepaño de montaje interior

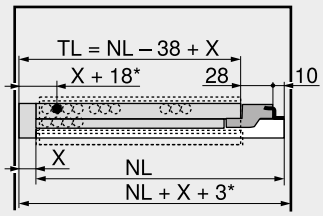

TL Largo de la repisa
NL Largo nominal
X Grosor de la saliente de entrepaño
* Adicionalmente, +3 mm con ajuste de profundidad o +4 mm con TIP-ON

Indicaciones en la página

Visión general – MOVENTO	379
Visión general – TIP-ON BLUMOTION para MOVENTO	397
Visión general – TIP-ON para MOVENTO	403
Fijación de las guías	394
Visión general – ayudas de montaje	561
Para más información técnica	662

Sistema de bloqueo del entrepaño

Short-URL
www.blum.com/i010

Montaje, desmontaje y ajuste

Short-URL
www.blum.com/a410

Juego de estabilizadores laterales

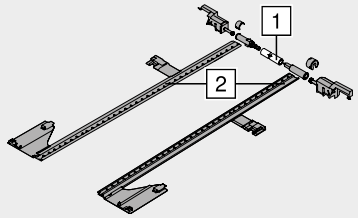

- Para cortar a medida
- Apto para anchos de cuerpo de mueble KB 1400 mm
- Compatible con todas las tecnologías de movimiento de MOVENTO
- Color: RAL 7037 gris polvo
- Material: plástico

Información de pedido

Largo nominal NL (mm)	Ref.
Hasta 400	ZS7M400MU
Hasta 600	ZS7M600MU
Hasta 750	ZS7M750MU

Corte

1	Ancho interior cuerpo de mueble LW – 315 mm
2	Largo nominal NL + 10 mm

Planificación

Espacio ocupado en el cuerpo

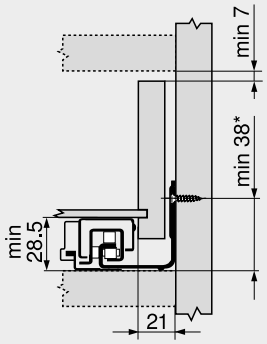

* +1 mm si las guías se instalan antes de montar el cuerpo

Cajón

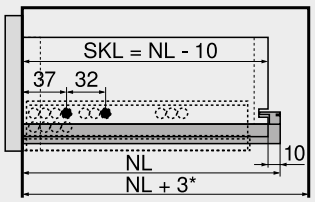

SKL Largo de cajón
NL Largo nominal
* Adicionalmente +12 mm con estabilizadores laterales

Espacio ocupado en el cuerpo

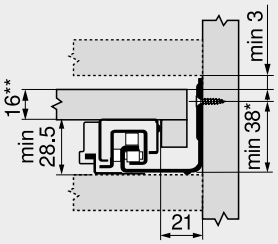

Sistema de bloqueo del entrepaño
* +1 mm si las guías se instalan antes de montar el cuerpo
** Al menos 25 mm para la instalación de la cavidad

Entrepaño

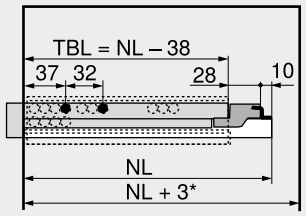

Sistema de bloqueo del entrepaño
TBL Profundidad de la balda sin el frente
NL Largo nominal
* Adicionalmente +12 mm con estabilizadores laterales

Ajuste en profundidad

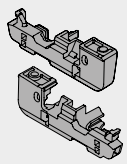

- Solo para aplicaciones internas
- Amortiguador SERVO-DRIVE integrado
- Apto para acoplamiento T51.7601
- Izquierda/derecha
- Color: RAL 7037 gris polvo
- Material: plástico

Información de pedido

Descripción	Ref.
Ajuste en profundidad	298.7600

Montaje

Montaje, desmontaje y ajuste

Short-URL
www.blum.com/a410

Guardacuerpo longitudinal con adaptador trasera

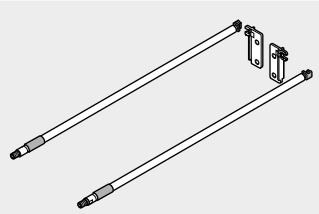

- Color: acero inoxidable anodizado
- Material: aluminio

Información de pedido

NL (mm)	Ref.	NL (mm)	Ref.
400	TEST	550	ZRE.513A.ID
450	TEST	580	TEST
480	TEST	600	TEST
500	ZRE.463A.ID	650	TEST
520	TEST		

NL Largo nominal

Planificación

Espacio ocupado en el cuerpo

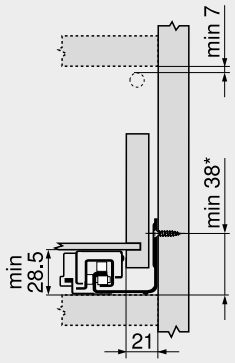

* +1 mm si las guías se instalan antes de montar el cuerpo

Cotas de montaje – trasera

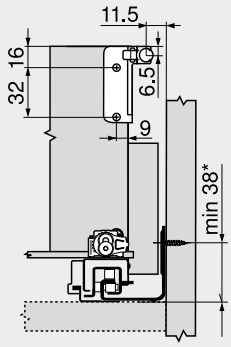

* +1 mm si las guías se instalan antes de montar el cuerpo

Montaje

Montaje, desmontaje y ajuste

Short-URL
www.blum.com/a410

Soporte guía para entrepaño

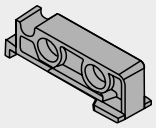

- Compatible con MOVENTO | TANDEM
- No es necesario durante el uso del sistema de bloqueo del entrepaño
- Color: blanco natural
- Material: plástico

Información de pedido

Descripción	Ref.
Soporte guía para entrepaño	T51.7000.01

Montaje

Montaje, desmontaje y ajuste

Short-URL
www.blum.com/a410

Soporte de esquina

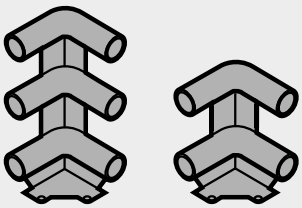

- Color: RAL 7037 gris polvo
- Material: plástico

Información de pedido	
Soporte de esquina	**Ref.**
Doble	ZTU.00Z0
Triple	ZTU.00D0

Planificación

Espacio ocupado en el cuerpo
Con guardacuerpo doble

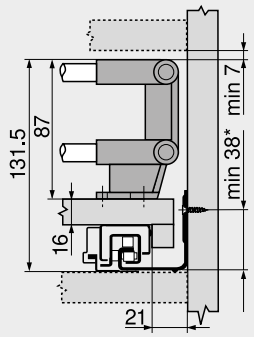

* +1 mm si las guías se instalan antes de montar el cuerpo

Espacio ocupado en el cuerpo
Con guardacuerpo triple

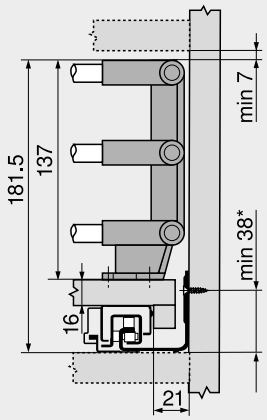

* +1 mm si las guías se instalan antes de montar el cuerpo

Cotas de montaje – soportes de esquina

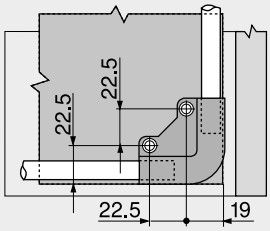

Guardacuerpo para soportes de esquina

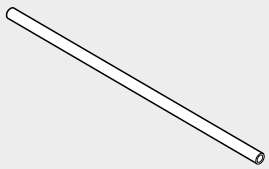

- Para cortar a medida, 1094 mm
- Apto para anchos de cuerpo de mueble KB 1200 mm
- Color: acero inoxidable anodizado
- Material: aluminio

Información de pedido	
Descripción	**Ref.**
Guardacuerpo para soportes de esquina	ZRG.1094U
Corte	
Ancho cuerpo de mueble KB – 106 mm	
Largo nominal NL – 64 mm	

Tope de extracción

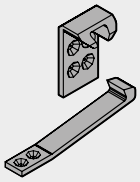

- Color: blanco
- Material: plástico

Información de pedido

Descripción	Ref.
Tope de extracción	295.5600

Planificación

Entrepaño

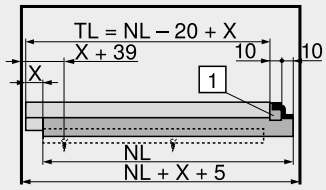

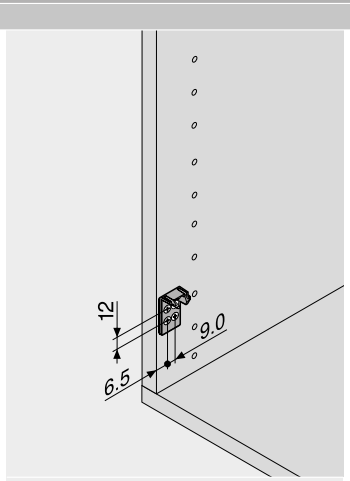

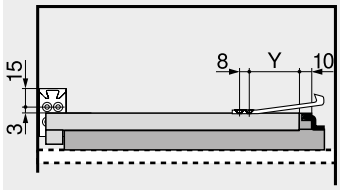

TL	Largo de la repisa
NL	Largo nominal
X	Grosor de la saliente de entrepaño
1	Soporte-guía

Largo nominal NL (mm)	Y (mm) 760H	766H
250	77	–
270	72	–
300	72	–
320	72	–
350	72	–
380	72	–
400	72	–
420	72	–
450	72	72
480	72	–
500	72	72
520	72	72
550	72	72
580	–	72
600	72	72
650	–	72
700	–	72
750	–	72

Tornillos aglo Ø 3.5 mm

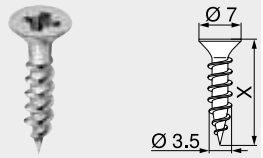

- Ø 3.5 mm
- Color: niquelado
- Material: acero

Información de pedido	
X (mm)	**Ref.**
15.0	609.1500
17.0	609.1700

Tornillos Euro Ø 6.0 mm

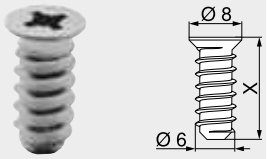

- Ø 6 mm
- Diámetro de taladrado Ø 5 mm
- Color: niquelado
- Material: acero

Información de pedido	
X (mm)	**Ref.**
10.0	661.1000.HG
11.5	661.1150.HG
13.0	661.1300.HG
14.5	661.1450.HG
20.0	661.2000.HG

Broca de centrar



- Ø 2.7 mm, largo de la broca 70 mm
- Para el taladro previo de tornillos aglo Ø 3.5 mm
- Profundidad de taladrado hasta 8 mm
- Material: acero, templado

Información de pedido	
Descripción	**Ref.**
Broca de centrar	M01.ZZ03.01
Broca de recambio	M01.ZZB3

Amortiguador autoadhesivo

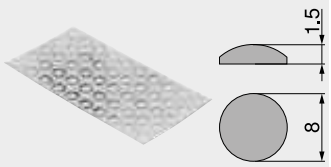

- Para armortiguar ruidos
- Color: blanco natural
- Material: plástico

Información de pedido	
Descripción	**Ref.**
Amortiguador autoadhesivo	993.710

Amortiguador taladro

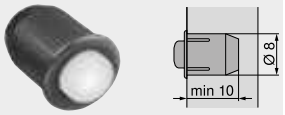

- Para armortiguar ruidos
- Juego del frente 2 mm
- En dos piezas
- Color: RAL 9006 gris
- Material: plástico

Información de pedido	
Descripción	**Ref.**
Amortiguador taladro	993.706

Destornillador en cruz



- PZ (Pozi) tamaño 2
- Largo de hoja 100 mm
- Largo total 200 mm
- Mango de color naranja con impresión Blum
- Color: negro/naranja
- Material: plástico/acero

Información de pedido	
Descripción	**Ref.**
Destornillador en cruz	303.756.1

Destornillador plano



- Tamaño 1.0 x 5.5 mm
- Largo de hoja 125 mm
- Largo total 225 mm
- Mango de color naranja con impresión Blum
- Color: negro/naranja
- Material: plástico/acero

Información de pedido	
Descripción	**Ref.**
Destornillador plano	314.928.1

Guía 760H – 40 kg

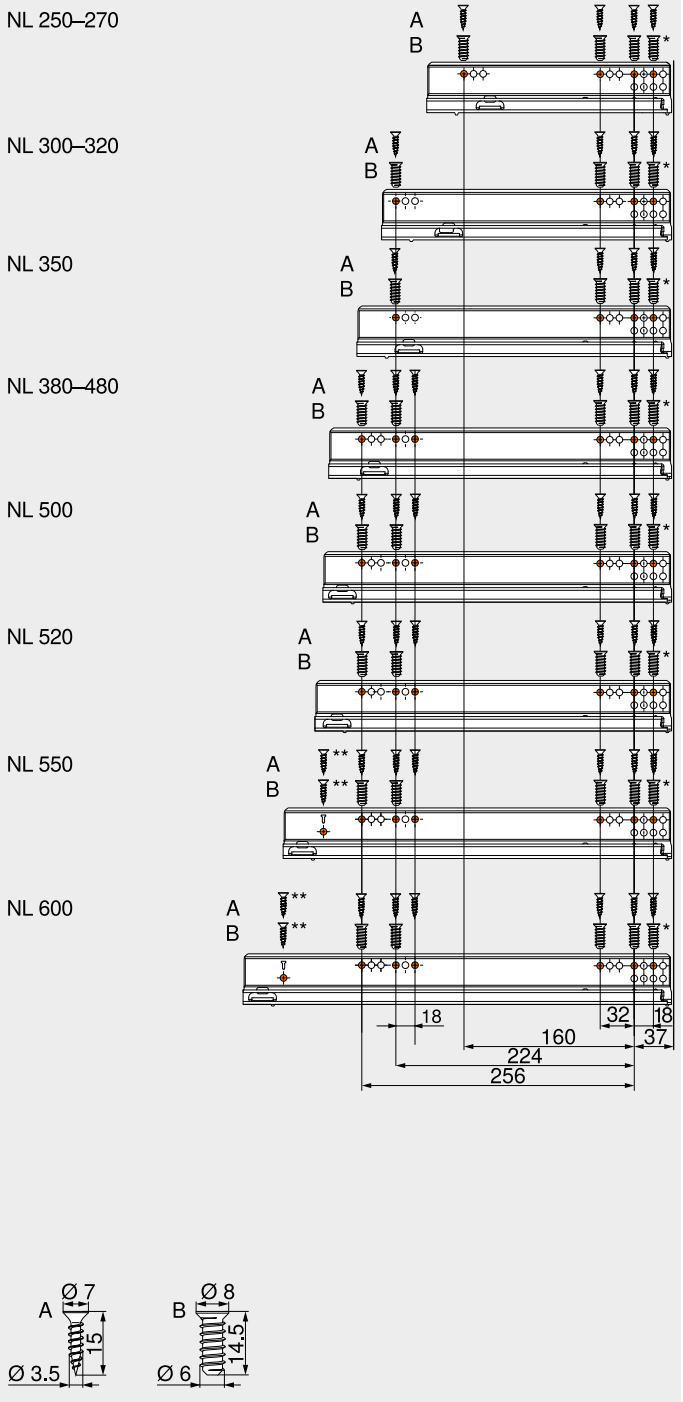

NL	Largo nominal
A	Tornillo aglo Ø 3.5 x 15 mm, Art. Nr. 609.1500
B	Tornillos EURO, Art. Nr. 661.1450.HG
*	Puede reemplazarse por tornillo aglo Ø 3.5 x 15 mm
**	Opcional para más estabilidad

Guía 766H – 60 kg

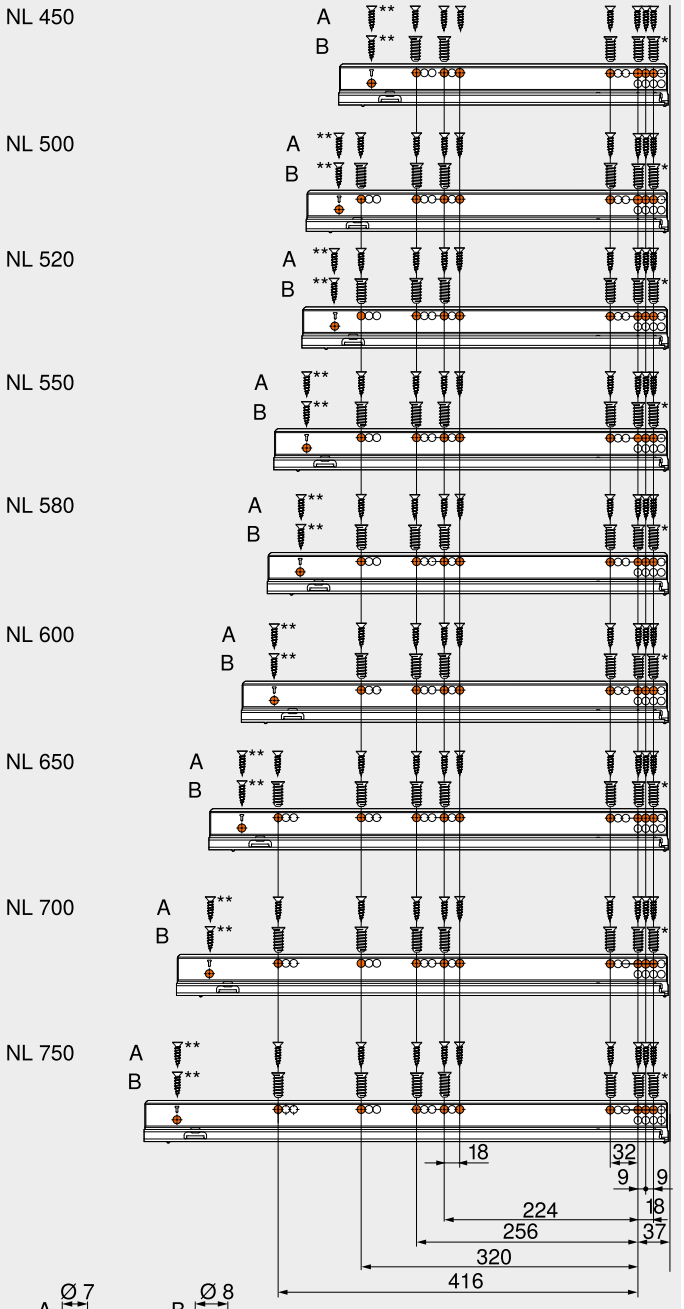

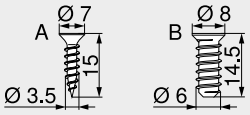

NL	Largo nominal
A	Tornillo aglo Ø 3.5 x 15 mm, Art. Nr. 609.1500
B	Tornillos EURO, Art. Nr. 661.1450.HG
*	Puede reemplazarse por tornillo aglo Ø 3.5 x 15 mm
**	Opcional para más estabilidad

Guía 760H – 40 kg – montaje bajo el fondo del cuerpo

NL 350–450

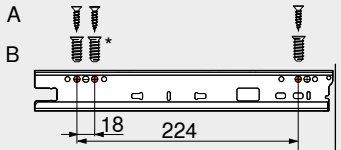

NL 500



NL	Largo nominal
A	Tornillo aglo Ø 4 x 15 mm
B	Tornillos EURO, Art. Nr. 661.1450.HG
*	Puede reemplazarse por tornillo aglo Ø 4 x 15 mm

Ensamblaje del cuerpo

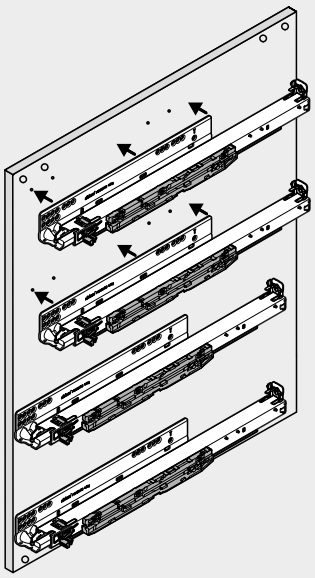

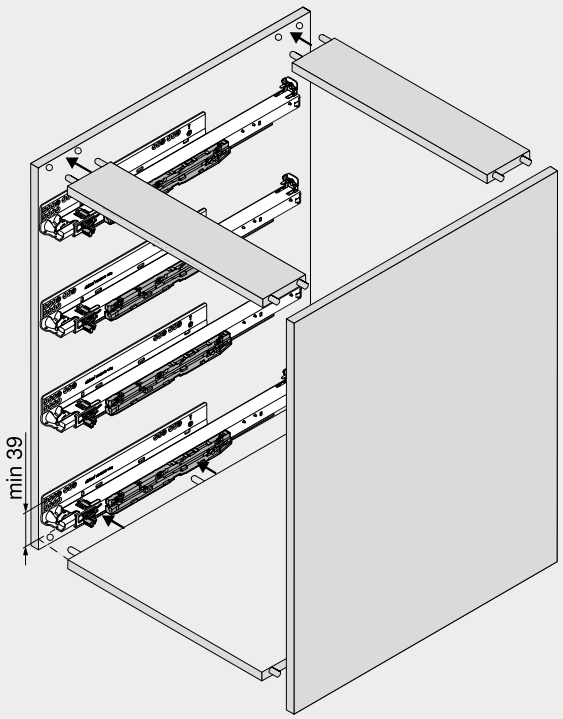

En caso de que sea necesario colocar las guías antes de ensamblar el cuerpo, se debe aumentar la posición de atornillado a causa de las tolerancias en la guía y en el cuerpo como mínimo 1 mm de 38 a por lo menos 39 mm!

Dos funciones, una combinación fascinante



TIP-ON BLUMOTION para MOVENTO combina las ventajas del sistema mecánico de apertura asistida TIP-ON con la probada amortiguación BLUMOTION para un cierre suave y silencioso, de modo completamente mecánico.

Mediante un área de activación de gran superficie, TIP-ON BLUMOTION garantiza una fascinante comodidad de uso en módulos extraíbles y cajones sin tiradores. Con ayuda de una sincronización opcional, el área de activación puede ampliarse adicionalmente.







Apertura mediante un ligero contacto, deslizamiento ultraligero, cierre suave y silencioso: con la tecnología TIP-ON BLUMOTION, el movimiento se transforma en una experiencia de comodidad completamente armónica

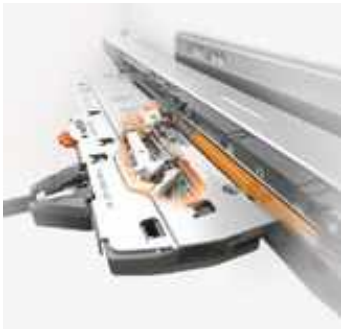

El proceso de movimiento se facilita de manera totalmente mecánica



Juego reducido del frente
TIP-ON BLUMOTION se puede ajustar para tener un juego reducido del frente de 2.5 mm

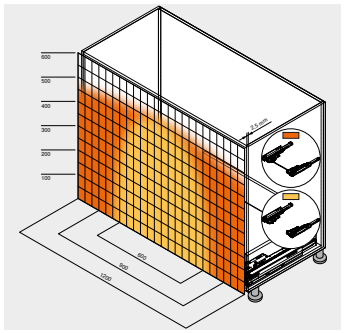

Distancia de reacción de gran superficie
Con ayuda de una sincronización opcional, el área de activación puede ampliarse adicionalmente



Ajuste en 4 dimensiones
Con el ajuste en 4 dimensiones se obtiene un juego de puerta preciso. El ajuste en profundidad está integrado y se realiza sin herramientas mediante una rueda de ajuste



Montaje sencillo y sin herramientas
Al igual que todos los demás componentes, la unidad TIP-ON BLUMOTION puede montarse sin herramientas

Sistemas de guías


Foto simbólica

Visión general – sistemas de guías	377
► MOVENTO	378
► TIP-ON para MOVENTO	402
► SERVO-DRIVE para MOVENTO | TANDEM	454

Aplicaciones	kg	Webcode	Página
►► Técnica de acoplamiento – extracción total			
MOVENTO con TIP-ON BLUMOTION 760H | 766H	40 60	DQD0IM	398


Foto simbólica

kg Capacidad de carga dinámica

►► Accesorios


Foto simbólica

Sistema de bloqueo del entrepaño	386	Guardacuerpo para soportes de esquina	390
Juego de estabilizadores laterales	388	Tope de extracción	391
Ajuste en profundidad	388	Tornillos	392
Guardacuerpo longitudinal con adaptador trasera	389	Broca de centrar	392
Soporte guía para entrepaño	389	Amortiguador	392
Soporte de esquina	390	Destornillador	393

►► Fijación de las guías

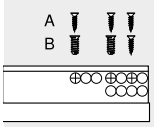

Foto simbólica

Guía 760H – 40 kg	400
Guía 766H – 60 kg	400

►► Montaje, desmontaje y ajuste


Foto simbólica

Montaje, desmontaje y ajuste

Short-URL
www.blum.com/a460

Pictogramas

Artículo disponible bajo petición

MOVENTO con TIP-ON BLUMOTION 760H | 766H

Webcode DQD0IM



- Guía extensión total oculta
- Con **BLUMOTION S** integrado y conmutable para cierre suave y silencioso, combinable con **SERVO-DRIVE** o **TIP-ON BLUMOTION**
- Deslizamiento ultraligero sincronizado
- Ajuste sin herramientas de los laterales, la altura y la inclinación
- Ajuste integrado sin herramientas de la profundidad
- Compensación de tolerancia de anchura y de profundidad
- Compatible con estabilizadores laterales para MOVENTO
- Sincronización a partir de ancho interior del cuerpo LW 265 mm

Espacio ocupado

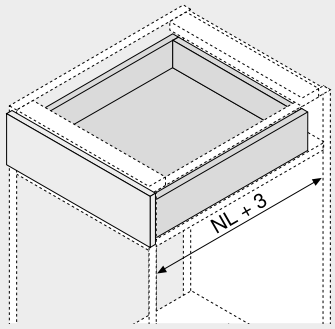

NL Largo nominal

Información de pedido

1 Guías izquierda/derecha

BLUMOTION S

Largo nominal NL (mm)	Capacidad de carga dinámica (kg) 40	60
270	760H2700S	
300	760H3000S	
320	760H3200S	
350	760H3500S	
380	760H3800S	
400	760H4000S	
420	760H4200S	
450	760H4500S	766H4500S
480	760H4800S	
500	760H5000S	766H5000S
520	760H5200S	766H5200S
550	760H5500S	766H5500S
580		766H5800S
600	760H6000S	766H6000S
650		766H6500S
700		766H7000S
750		766H7500S

3 Acoplamiento izquierdo/derecho

Color	Material	Ref.
Naranja	Plástico/acero	T51.7601

Pedir para izquierda/derecha

6 Juego de TIP-ON BLUMOTION

Largo nominal NL (mm)	Unidad	Guía (kg)	Peso (kg) [1]	Ref.
270–320	S0	40	≤ 10	T60L7040
270–320	S1	40	> 10–20	T60L7140
350–600	L1	40	≤ 20 [2]	T60L7340
350–600	L3	40	15–40 [2]	T60L7540
450–750	L5	60	35–60 [3]	T60L7570

Consta de:

6a 1 x Unidad TIP-ON BLUMOTION izquierda/derecha
6b 1 x Tope de arrastre de TIP-ON BLUMOTION izquierdo/derecho
6c 2 x Adaptador de sincronización TIP-ON BLUMOTION
Ancho interior cuerpo de mueble LW ≥ 314 mm

[1] Gama de peso recomendada (peso total del módulo extraíble) para una óptima función de cierre y apertura
[2] Solo se puede combinar con guía de 40 kg
[3] Recomendación: combinar solo con guía de 60 kg

6d Varilla TIP-ON BLUMOTION de sincronización

Versión	Color	Ref.
Redondo	Gris	T60.1125W

Adecuado para anchos interiores del cuerpo LW 1370 mm

Advertencia
Para un funcionamiento óptimo y una distancia de reacción ideal, se recomienda el uso general de una sincronización

Corte Ancho interior cuerpo de mueble LW – 267 mm

Cajón

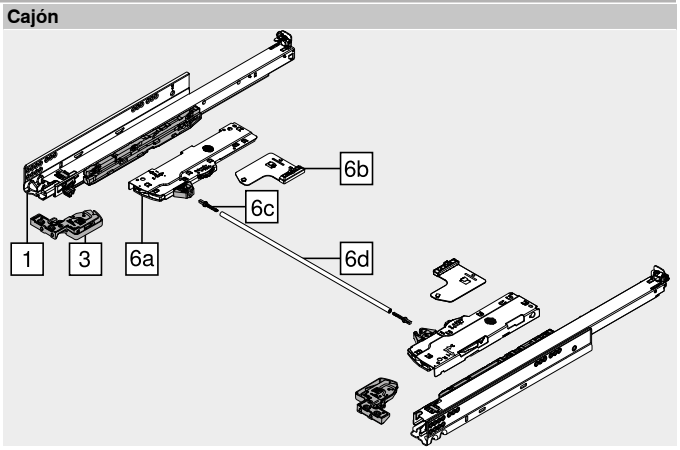

Ancho interior cuerpo de mueble LW 265–313 mm

6e TIP-ON BLUMOTION-sincronización

Versión	Color	Ref.
Cuadrada	RAL 7035 gris luminoso	T60.300D

Para cortar a medida

Corte Ancho interior cuerpo de mueble LW – 241 mm

Accesorios

Ancho interior cuerpo de mueble LW ≥ 314 mm

6c Adaptador de sincronización TIP-ON BLUMOTION

Versión	Color	Ref.
Simétrico	RAL 7035 gris luminoso	T60.000D

Pedir 2

– Calibre de juego del frente para TIP-ON BLUMOTION

Juego del frente FS (mm)	Color	Ref.
2.5	Naranja	65.5631

MOVENTO con TIP-ON BLUMOTION 760H | 766H

Webcode
DQD0IM

Planificación

Espacio ocupado en el cuerpo

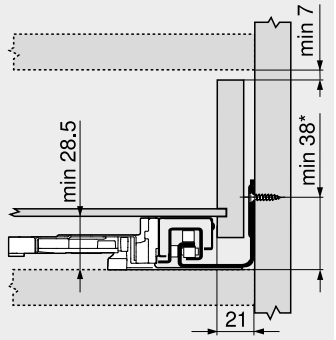

* +1 mm si las guías se instalan antes de montar el cuerpo

Cajón | cajón interior

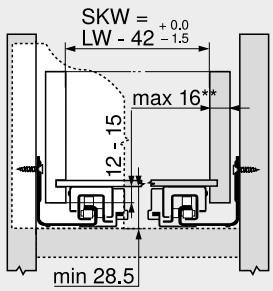

SKW Ancho interior del cajón
LW Ancho interior cuerpo de mueble
** Ajuste lateral limitado en anchos de pared lateral de 16 mm del cajón y simultáneamente uso total de la tolerancia del ancho interior del cajón SKW

Cajón

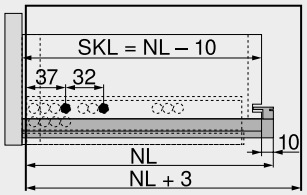

SKL Largo de cajón
NL Largo nominal

Cajón interior

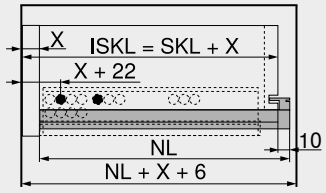

ISKL Largo del cajón interior
SKL Largo de cajón
NL Largo nominal
X Espesor del frente

Distancia de taladrado de las guías

Guía 760H – 40 kg
Largo nominal NL (mm)

270
300 | 320 | 350
380 | 400 | 420 | 450 | 480 | 500 | 520
550 | 600

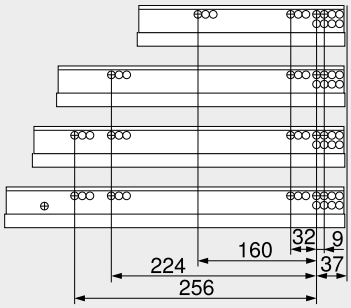

Guía 766H – 60 kg
Largo nominal NL (mm)

450
500 | 520 | 550 | 580 | 600
650 | 700 | 750

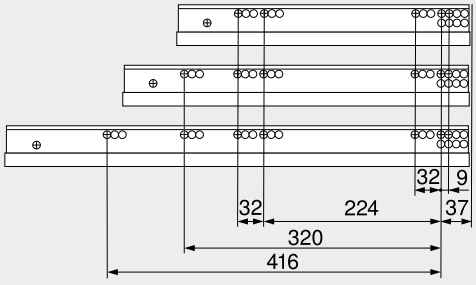

Trabajo del cajón

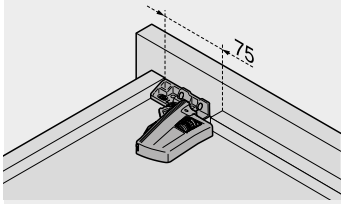

Utilizar el calibre de taladrar T65.1000.02

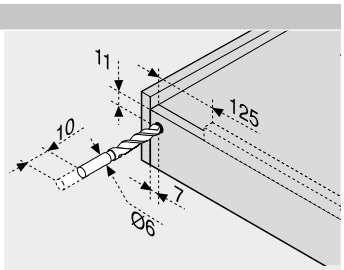

Distancia de reacción

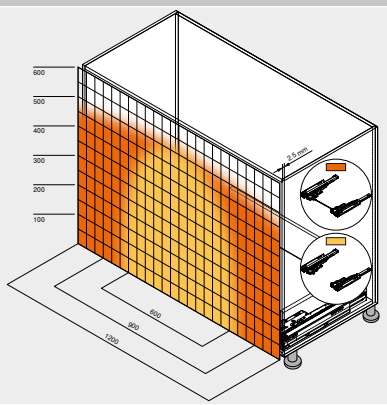

Ejemplo para 760H – 40 kg, largo nominal NL 500 mm, cajones de cuatro lados, con y sin sincronización
Para un funcionamiento óptimo y una distancia de reacción ideal, se recomienda el uso general de una sincronización

Indicaciones en la página

Visión general – TIP-ON BLUMOTION para MOVENTO	397	Para más información técnica	662
Visión general – MOVENTO	379		
Visión general – TIP-ON para MOVENTO	403		
CABLOXX	552		
Accesorios	387		
Fijación de las guías	400		
Visión general – ayudas de montaje	561		

Montaje, desmontaje y ajuste

Short-URL
www.blum.com/a460

Guía 760H – 40 kg

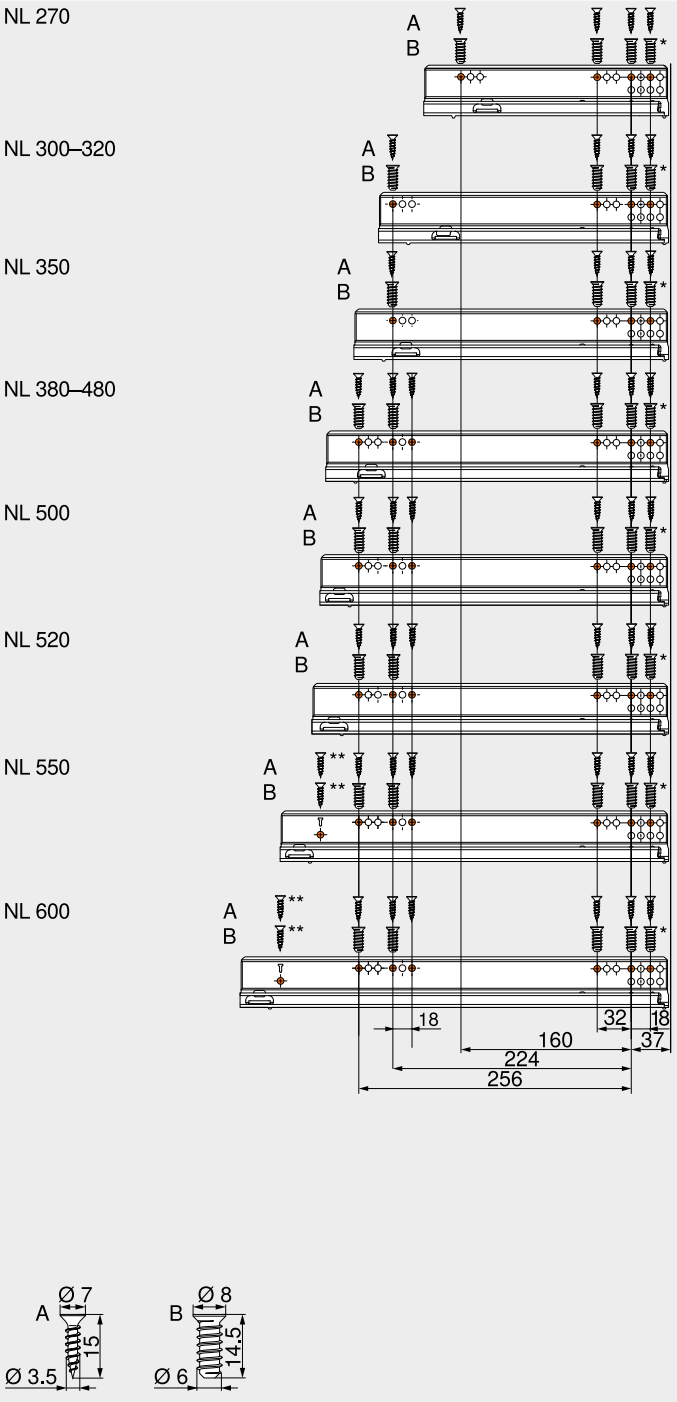

NL	Largo nominal
A	Tornillo aglo Ø 3.5 x 15 mm, Art. Nr. 609.1500
B	Tornillos EURO, Art. Nr. 661.1450.HG
*	Puede reemplazarse por tornillo aglo Ø 3.5 x 15 mm
**	Opcional para más estabilidad

Guía 766H – 60 kg

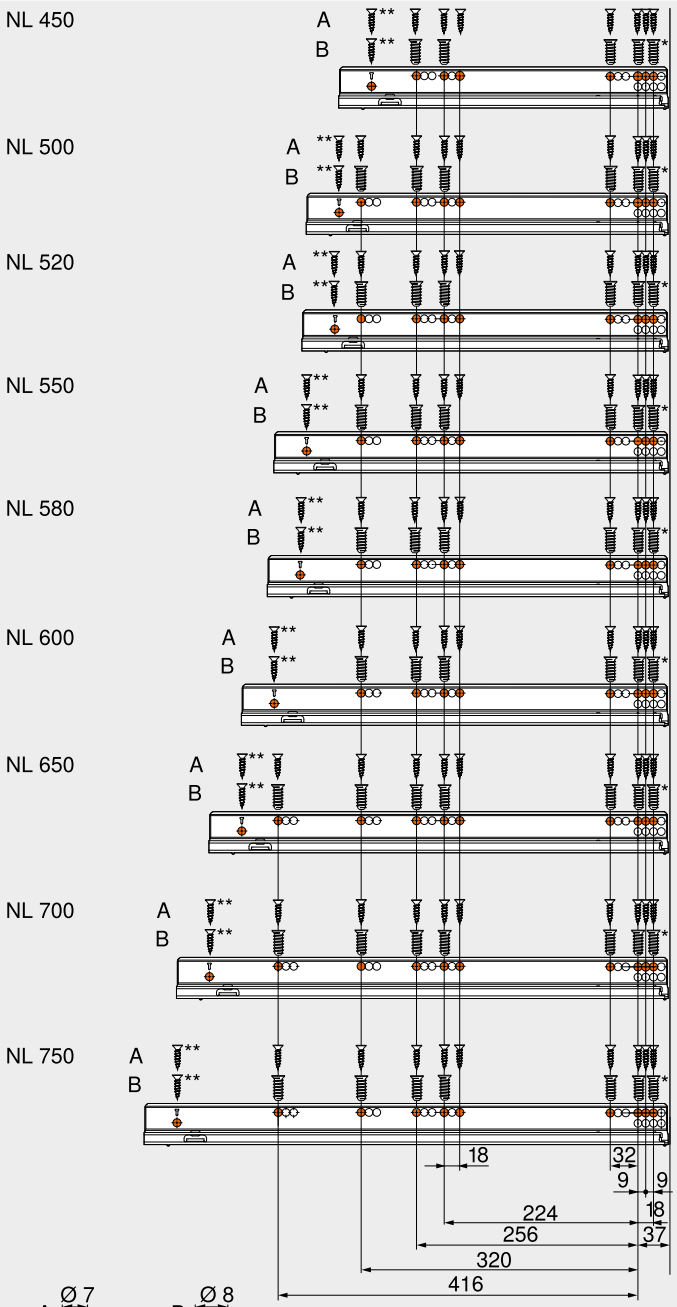

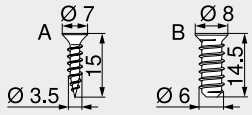

NL	Largo nominal
A	Tornillo aglo Ø 3.5 x 15 mm, Art. Nr. 609.1500
B	Tornillos EURO, Art. Nr. 661.1450.HG
*	Puede reemplazarse por tornillo aglo Ø 3.5 x 15 mm
**	Opcional para más estabilidad

Apertura fácil mediante una ligera presión



Apertura fiable sin tiradores
Los frentes sin tiradores juegan siempre un papel fundamental en el diseño moderno de muebles. Con TIP-ON para MOVENTO, el sistema mecánico de apertura asistida de Blum, los cajones y caceroleros sin tiradores se abren fácilmente mediante una ligera presión. Para cerrar basta con presionar suavemente.

Múltiples posibilidades de aplicación
La guía TIP-ON se puede usar para todas las aplicaciones de uso habitual: desde cuerpos de mueble estándar hasta soluciones especiales, como por ejemplo el mueble fregadero de Blum.



La función TIP-ON está integrada en la guía de cuerpo de mueble. Para un montaje sencillo y un manejo fácil

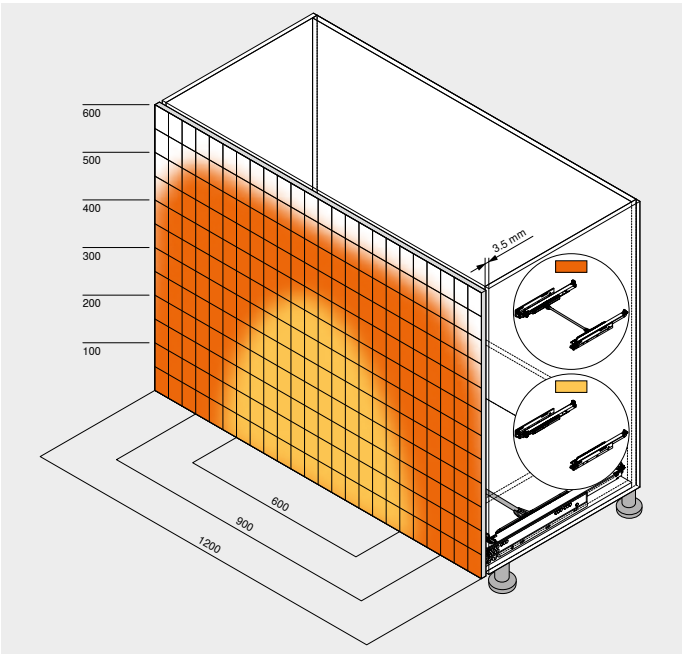

La sincronización opcional garantiza una apertura y un cierre seguros incluso en el caso de frentes anchos

Sistemas de guías


Foto simbólica

Visión general – sistemas de guías	377
► MOVENTO	378
► TIP-ON BLUMOTION para MOVENTO	396
► SERVO-DRIVE para MOVENTO | TANDEM	454

Aplicaciones	kg	Webcode	Página
►► Técnica de acoplamiento – extracción total			
MOVENTO con TIP-ON 760H | 766H	40 60	DQCZTA	404


Foto simbólica

kg Capacidad de carga dinámica

►► Accesorios


Foto simbólica

Sistema de bloqueo del entrepaño	386	Guardacuerpo para soportes de esquina	390
Juego de estabilizadores laterales	388	Tope de extracción	391
Ajuste en profundidad	388	Tornillos	392
Guardacuerpo longitudinal con adaptador trasera	389	Broca de centrar	392
Soporte guía para entrepaño	389	Amortiguador	392
Soporte de esquina	390	Destornillador	393

►► Fijación de las guías

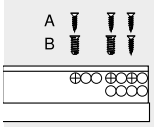

Foto simbólica

Guía 760H – 40 kg	406
Guía 766H – 60 kg	406

►► Montaje, desmontaje y ajuste


Foto simbólica

Montaje, desmontaje y ajuste

Short-URL
www.blum.com/a430

Pictogramas

Artículo disponible bajo petición

MOVENTO con TIP-ON 760H | 766H

Webcode
DQCZTA



- Extracción total oculta con **TIP-ON** integrado, el sistema mecánico de apertura asistida
- Deslizamiento ultraligero sincronizado
- Ajuste sin herramientas de los laterales, la altura y la inclinación
- Ajuste integrado sin herramientas de la profundidad
- Compensación de tolerancia de anchura y de profundidad
- Compatible con estabilizadores laterales para MOVENTO
- Sincronización TIP-ON opcional para una activación segura incluso en frentes anchos

Espacio ocupado

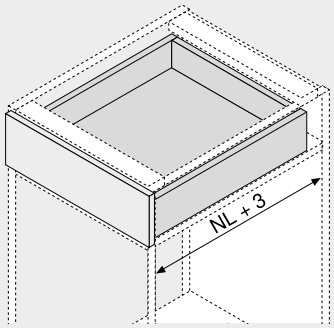

NL Largo nominal

Información de pedido

1 Guías izquierda/derecha



Largo nominal NL (mm)	Capacidad de carga dinámica (kg) 40	60
250	760H2500T	
270	760H2700T	
300	760H3000T	
320	760H3200T	
350	760H3500T	
380	760H3800T	
400	760H4000T	
420	760H4200T	
450	760H4500T	766H4500T
480	760H4800T	
500	760H5000T	766H5000T
520	760H5200T	766H5200T
550	760H5500T	766H5500T
580		766H5800T
600	760H6000T	766H6000T
650		766H6500T
700		766H7000T
750		766H7500T

¡La trayectoria de apertura puede variar según la carga o si se realizan ajustes!

3 Acoplamiento izquierdo/derecho



Color	Material	Ref.
Naranja	Plástico/acero	T51.7601

Pedir para izquierda/derecha

Accesorios

6b Juego de piñones de sincronización de TIP-ON



Versión	Color	Ref.
Redondo	RAL 7037 gris polvo	T57.7400.01

Consta de:
- 1 x Acoplamiento
- 1 x Acoplamiento contra sobrecarga
- 2 x Soporte

6c Varilla TIP-ON de sincronización



Versión	Material	Ref.
Redondo	Aluminio	ZST.1160W

Para cortar a medida
Corte Ancho interior cuerpo de mueble LW – 249 mm

12 Juego de estabilizadores laterales



Largo nominal NL (mm)	Material	Ref.
Hasta 400	Plástico	ZS7M400MU
Hasta 600	Plástico	ZS7M600MU
Hasta 750	Plástico	ZS7M750MU

Para cortar a medida
Apto para anchos de cuerpo de mueble KB 1400 mm

Cajón

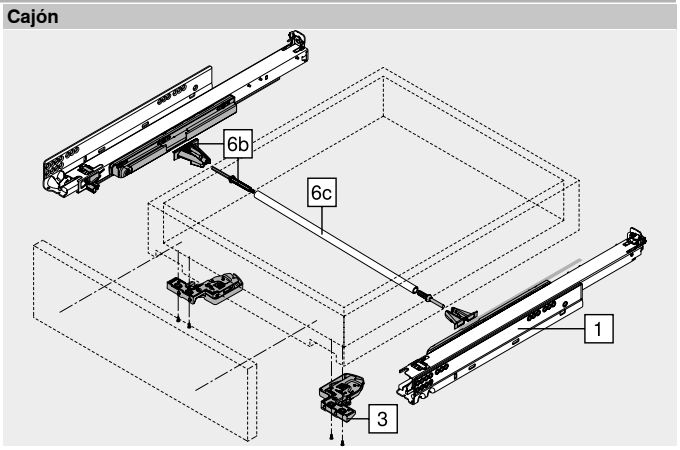

MOVENTO con TIP-ON 760H | 766H

Webcode
DQCZTA

Planificación

Espacio ocupado en el cuerpo

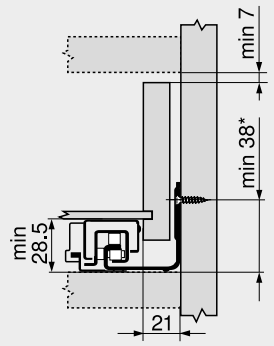

* +1 mm si las guías se instalan antes de montar el cuerpo

Cajón | cajón interior

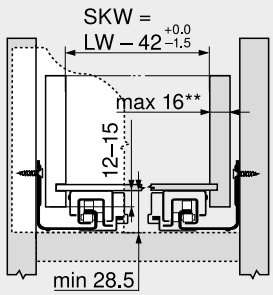

SKW	Ancho interior del cajón
LW	Ancho interior cuerpo de mueble
**	Ajuste lateral limitado en anchos de pared lateral de 16 mm del cajón y simultáneamente uso total de la tolerancia del ancho interior del cajón SKW

Cajón

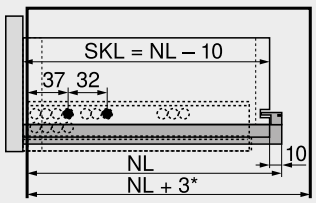

SKL	Largo de cajón
NL	Largo nominal
*	Adicionalmente +12 mm con estabilizadores laterales

Cajón interior

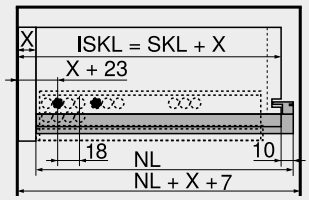

ISKL	Largo del cajón interior
SKL	Largo de cajón
NL	Largo nominal
X	Espesor del frente

Distancia de taladrado de las guías

Guía 760H – 40 kg
Largo nominal NL (mm)

250 | 270

300 | 320 | 350

380 | 400 | 420 | 450 | 480 | 500 | 520

550 | 600

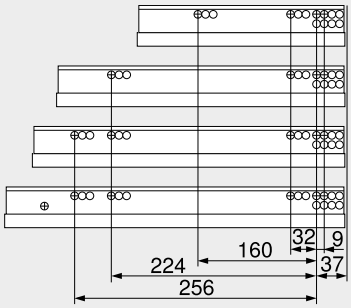

Guía 766H – 60 kg
Largo nominal NL (mm)

450

500 | 520 | 550 | 580 | 600

650 | 700 | 750

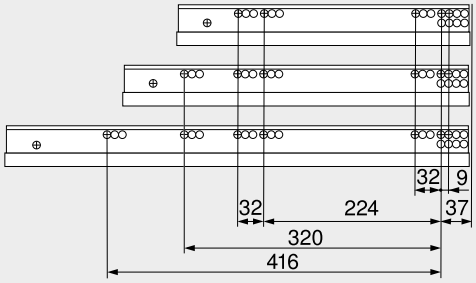

Trabajo del cajón

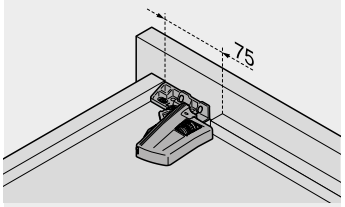

Utilizar el calibre de taladrar T65.1000.02

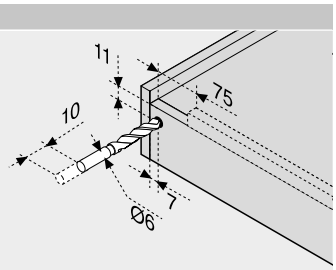

Distancia de reacción

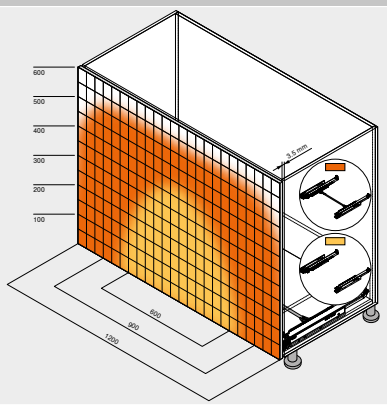

Ejemplo para 760H – 40 kg, largo nominal NL 500 mm, cajones de cuatro lados, con y sin sincronización

Indicaciones en la página

Visión general – TIP-ON para MOVENTO	403	Para más información técnica	662
Visión general – MOVENTO	379		
Visión general – TIP-ON BLUMOTION para MOVENTO	397		
CABLOXX	552		
Accesorios	387		
Fijación de las guías	406		
Visión general – ayudas de montaje	561		

Montaje, desmontaje y ajuste

Short-URL
www.blum.com/a430

Guía 760H – 40 kg

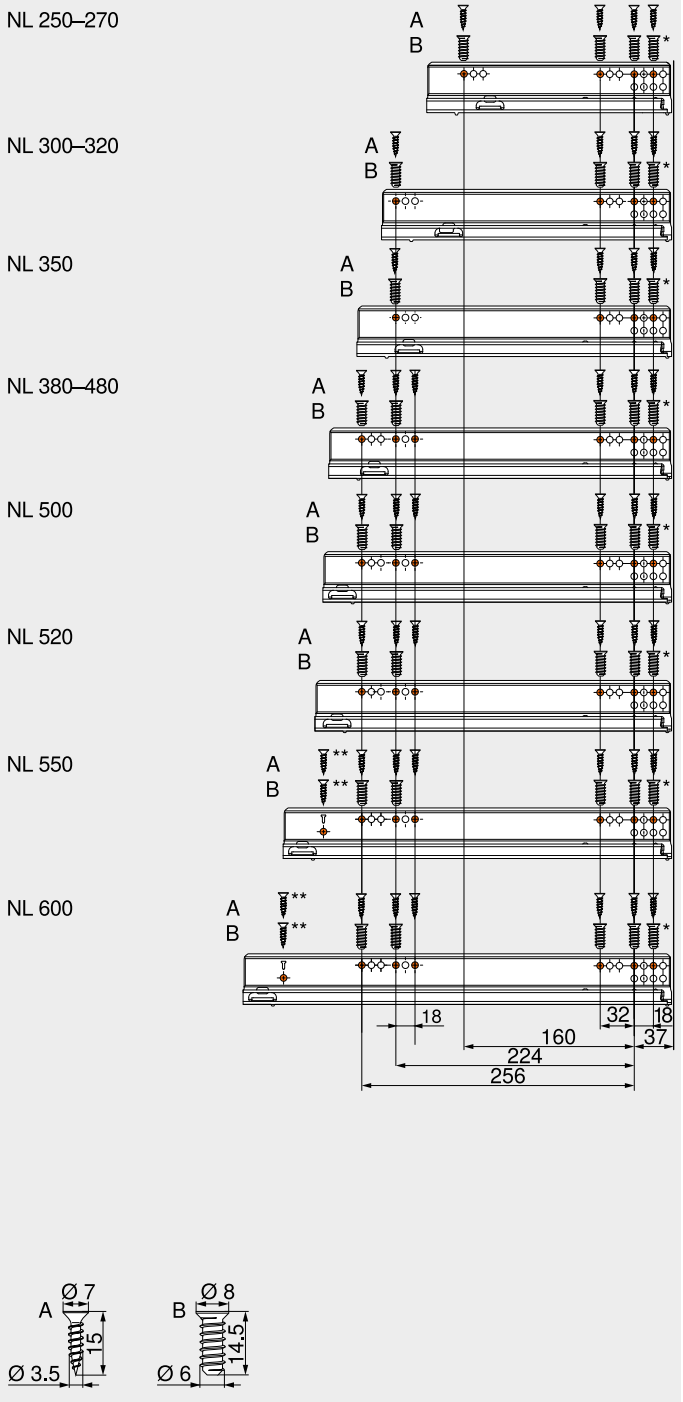

NL	Largo nominal
A	Tornillo aglo Ø 3.5 x 15 mm, Art. Nr. 609.1500
B	Tornillos EURO, Art. Nr. 661.1450.HG
*	Puede reemplazarse por tornillo aglo Ø 3.5 x 15 mm
**	Opcional para más estabilidad

Guía 766H – 60 kg

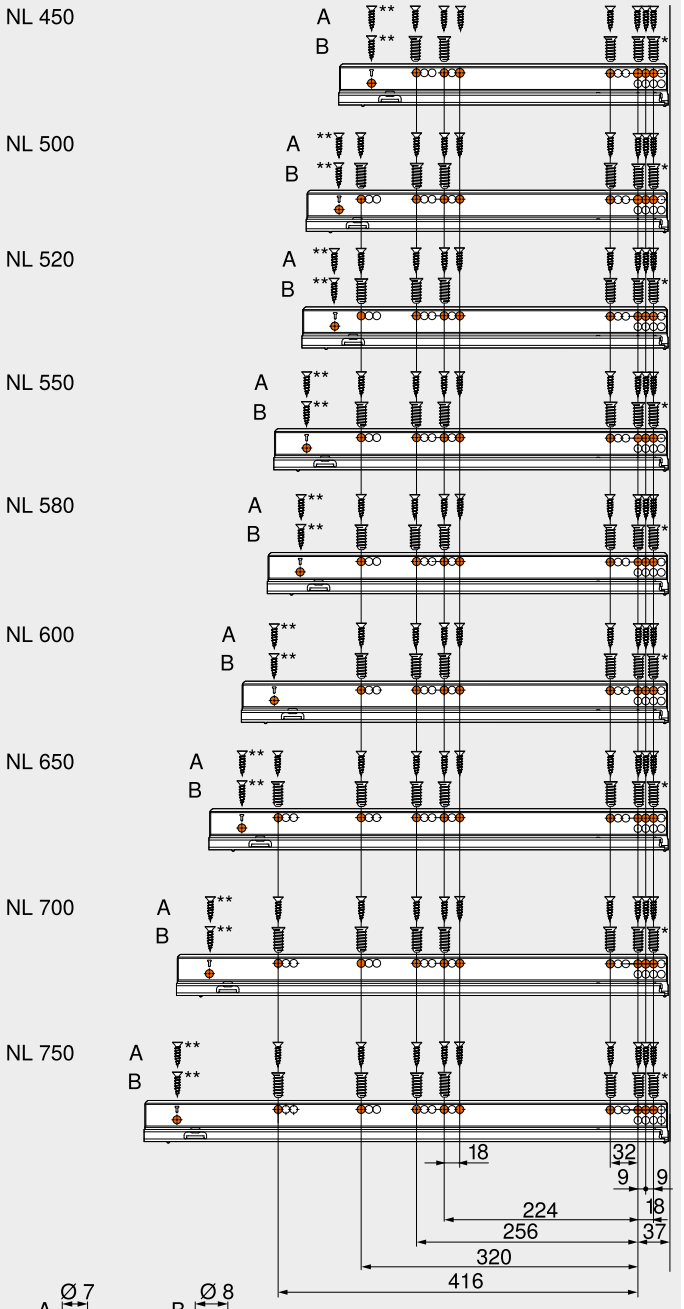

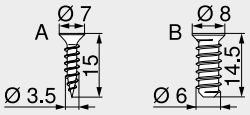

NL	Largo nominal
A	Tornillo aglo Ø 3.5 x 15 mm, Art. Nr. 609.1500
B	Tornillos EURO, Art. Nr. 661.1450.HG
*	Puede reemplazarse por tornillo aglo Ø 3.5 x 15 mm
**	Opcional para más estabilidad

Se desliza. Es práctico. Es versátil.



Deslizamiento ultraligero para módulos extraíbles y cajones de madera, en cualquier área del hogar: El sistema de guías TANDEM lo hace posible. Porque la amplia gama TANDEM cuenta con la solución adecuada para cada mueble.



Diversidad
El amplio espectro de largos nominales, clases de carga de 30 y 50 kg y las extracciones parciales y totales ofrecen una buena solución para cualquier espacio

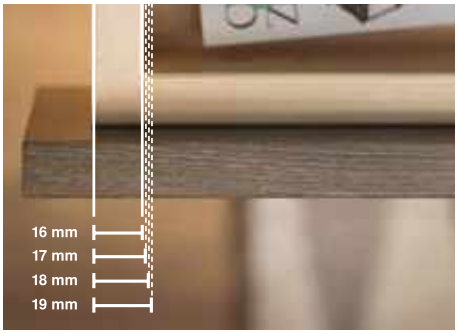

TANDEM 19 mm
La solución adecuada para cada cajón de madera: con TANDEM 19 mm, ofrecemos un sistema de guías para cajones de madera con espesores del lateral de **17–19 mm**



Deslizamiento ultraligero TANDEM
Deslizamiento ultraligero, desplazamiento sobre guías amortiguadas y rodillos de plástico resistentes al desgaste. Calidad que convence a nivel mundial desde hace años



Estabilidad
Los excelentes valores de caída permiten la realización de módulos extraíbles a ras del suelo. En el caso de módulos extraíbles muy anchos, los estabilizadores laterales opcionales proporcionan un deslizamiento paralelo estable



Sistema de bloqueo del entrepaño
El sistema de bloqueo mantiene el entrepaño en posición extendida de forma segura. Sin tambalearse ni desplazarse, incluso si hay electrodomésticos en funcionamiento encima

Sistemas de guías


Foto simbólica

Visión general – sistemas de guías 377
► MOVENTO 378
► SERVO-DRIVE para MOVENTO | TANDEM 454
► STANDARD 488

►► Visión general


Foto simbólica

►► Visión general – guías 410

►► Accesorios

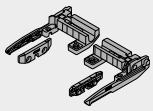
Foto simbólica

Sistema de bloqueo del entrepaño 444
Juego de estabilizadores laterales 447
Guardacuerpo longitudinal con adaptador trasera 448
Herraje de ajuste del frente 448
POSISTOP 449
Tornillos 449
Broca de centrar 449
Amortiguador 449
Destornillador 450

►► Fijación de las guías

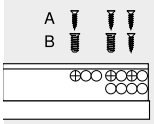

Foto simbólica

Guía 560H | 560F – 30 kg 452
Guía 566H | 566F – 50 kg 453
Guía 550H | 550F – 30 kg 453
Guía 561H | 561F – 30 kg 452
Guía 551H | 551F – 30 kg 453

►► Montaje, desmontaje y ajuste


Foto simbólica

Montaje, desmontaje y ajuste

Short-URL
www.blum.com/a420

Pictogramas

Artículo disponible bajo petición

TANDEM 11–16 mm

Aplicaciones		kg	BLUMOTION by Blum	SERVO-DRIVE by Blum	TIP-ON BLUMOTION by Blum	TIP-ON by Blum	Webcode	Página
►► TANDEM – técnica de acoplamiento – extracción total								
	TANDEM plus BLUMOTION 560H | 566H	30 50	●	○	–	–	DQD1XA	412
	TANDEM plus 560H | 566H	30 50	–	–	–	○	DQD2MM	414
►► TANDEM – técnica de acoplamiento – extracción parcial								
	TANDEM BLUMOTION 550H	30	●	○	–	–	DQD3BY	416
	TANDEM 550H	30	–	–	–	○	DQD41A	418
►► TANDEM – técnica de encastrar – extracción total								
	TANDEM plus BLUMOTION 561H	30	●	○	–	–	DQD4QM	420
	TANDEM plus 561H	30	–	–	–	○	DQD5FY	422
►► TANDEM – técnica de encastrar – extracción parcial								
	TANDEM BLUMOTION 551H	30	●	○	–	–	DQD65A	424
	TANDEM 551H	30	–	–	–	○	DQD6UM	426

kg Capacidad de carga dinámica ● Integrado ○ Opcional – Imposible

TANDEM 17–19 mm

Aplicaciones		kg	BLUMOTION by Blum	SERVO-DRIVE by Blum	TIP-ON BLUMOTION by Blum	TIP-ON by Blum	Webcode	Página
►► TANDEM 19 mm – técnica de acoplamiento – extracción total								
	TANDEM plus BLUMOTION 560F | 566F	30 50	●	○	–	–	DQHL6M	428
	TANDEM plus 560F	30	–	–	–	○	DQHLVY	430
►► TANDEM 19 mm – técnica de acoplamiento – extracción parcial								
	TANDEM BLUMOTION 550F	30	●	○	–	–	DQHMLA	432
	TANDEM 550F	30	–	–	–	○	DQHNAM	434
►► TANDEM 19 mm – técnica de encastrar – extracción total								
	TANDEM plus BLUMOTION 561F	30	●	○	–	–	DQHNZY	436
	TANDEM plus 561F	30	–	–	–	○	DQHOPA	438
►► TANDEM 19 mm – técnica de encastrar – extracción parcial								
	TANDEM BLUMOTION 551F	30	●	○	–	–	DQHPEM	440
	TANDEM 551F	30	–	–	–	○	DQHQ3Y	442

kg Capacidad de carga dinámica ● Integrado ○ Opcional – Imposible

TANDEM plus BLUMOTION 560H | 566H

Webcode
DQD1XA



- Guía para cajones de madera con material de placas de **11–16 mm** de grosor
- **TANDEM** extracción total oculta con **BLUMOTION** integrado para un cierre suave y silencioso
- Apto para usarse con **SERVO-DRIVE** – el sistema eléctrico de apertura asistida
- Los rodillos de plástico resistentes al desgaste aseguran un deslizamiento ultraligero
- Ajuste altura por el acoplamiento sin herramientas
- Ajuste de la inclinación del frente sin herramientas
- Compensación de tolerancia de anchura y de profundidad

Espacio ocupado

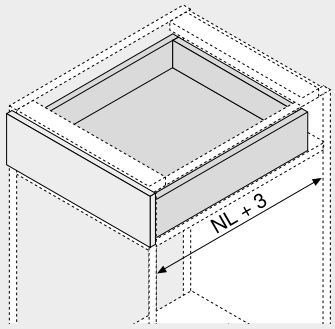

NL Largo nominal

Información de pedido

1 Guías izquierda/derecha

Largo nominal NL (mm)	Capacidad de carga dinámica (kg) 30	50
250	560H2500B	
270	560H2700B	
300	560H3000B	
320	560H3200B	
350	560H3500B	
380	560H3800B	
400	560H4000B	
420	560H4200B	
450	560H4500B	566H4500B01
480	560H4800B	
500	560H5000B	566H5000B01
520	560H5200B	566H5200B01
550	560H5500B	566H5500B01
580		566H5800B01
600	560H6000B	566H6000B01
650		566H6500B01
700		566H7000B01
750		566H7500B01

3 Acoplamiento izquierdo/derecho

Color	Material	Ref.
Naranja	Plástico/cinc	T51.1700.04

Pedir para izquierda/derecha

Accesorios

4 Herraje de ajuste del frente

Color	Material	Ref.
Color natural	Plástico	295.1000

5 POSISTOP

Color	Material	Ref.
RAL 7037 gris polvo	Plástico	298.5500

Tope de profundidad

12 Juego de estabilizadores laterales para extracción total

Largo nominal NL (mm)	Ref.
Hasta 410	ZST.410TV
Hasta 600	ZST.600TV
Hasta 750	ZST.750TV

Para cortar a medida
Apto para anchos de cuerpo de mueble KB 1400 mm

Cajón

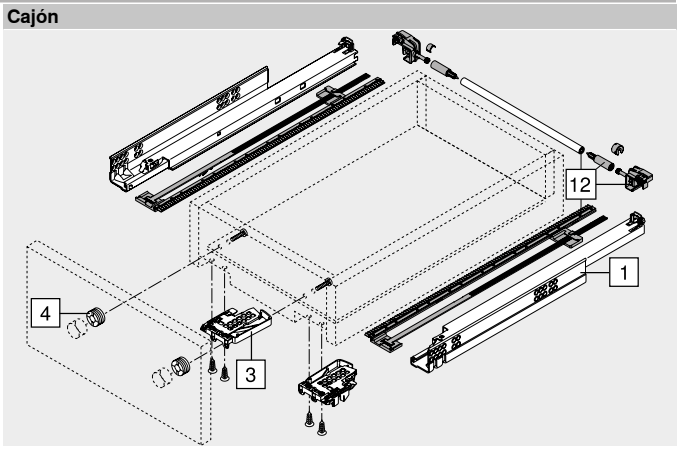

Cajón interior

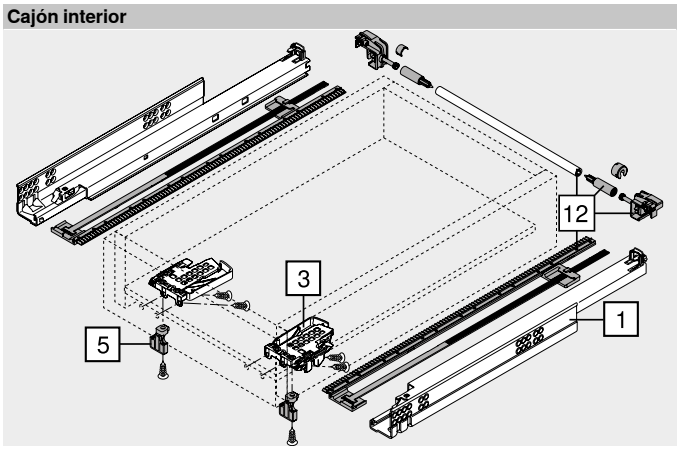

TANDEM plus BLUMOTION 560H | 566H

Webcode
DQD1XA

Planificación

Espacio ocupado en el cuerpo

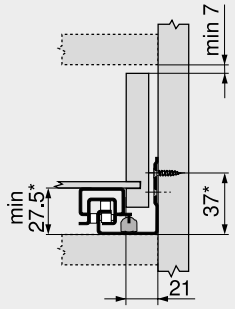

* +3 mm con estabilizadores laterales

Cajón | cajón interior

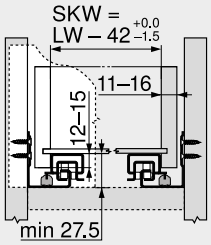

SKW Ancho interior del cajón
LW Ancho interior cuerpo de mueble

Cajón

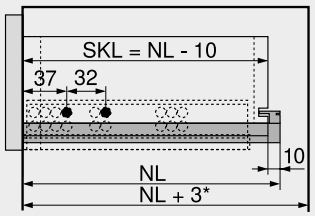

SKL Largo de cajón
NL Largo nominal
* Adicionalmente +12 mm con estabilizadores laterales

Cajón interior

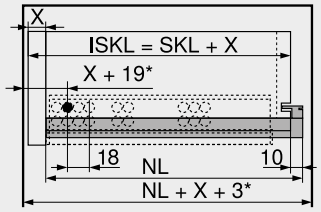

ISKL Largo del cajón interior
SKL Largo de cajón
NL Largo nominal
X Espesor del frente
* Adicionalmente +2 mm con POSISTOP

Distancia de taladrado de las guías

Largo nominal NL (mm)

250 | 270
300 | 320 | 350 | 380
400 | 420
450 | 480
500 | 520 | 550
580 | 600
650 | 700 | 750

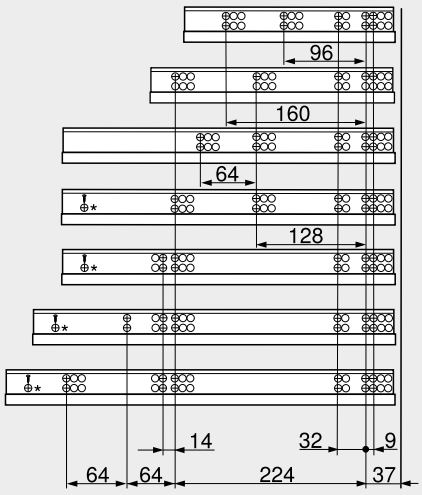

* Orificio solo en 566H (50 kg)

Trabajo del cajón

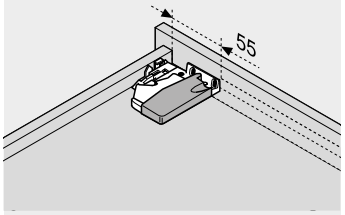

Utilizar el calibre de taladrar T65.1000.02

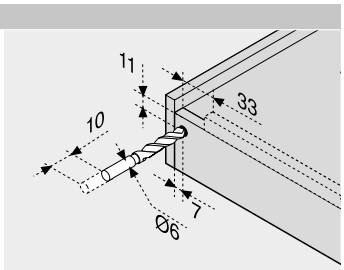

Utilizar el calibre de taladrar T65.1000.02

Indicaciones en la página

Visión general – TANDEM	409
Visión general – SERVO-DRIVE para MOVENTO | TANDEM	455
CABLOXX	552
Accesorios	444
Fijación de las guías	452
Visión general – ayudas de montaje	561
Para más información técnica	662

Montaje, desmontaje y ajuste

Short-URL
www.blum.com/a420

TANDEM plus 560H | 566H

Webcode
DQD2MM



- Guía para cajones de madera con material de placas de **11–16 mm** de grosor
- Extracción total **TANDEM** oculto con técnica de inserción automática **BLUMATIC** integrada
- Adecuado para su uso con **TIP-ON** – el sistema mecánico de apertura asistida
- Los rodillos de plástico resistentes al desgaste aseguran un deslizamiento ultraligero
- Ajuste altura por el acoplamiento sin herramientas
- Ajuste de la inclinación del frente sin herramientas
- Compensación de tolerancia de anchura y de profundidad
- Sincronización TIP-ON opcional para una activación segura incluso en frentes anchos

Espacio ocupado

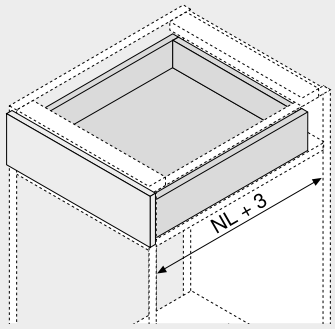

NL Largo nominal

Información de pedido

1 Guías izquierda/derecha

Largo nominal NL (mm)	Capacidad de carga dinámica (kg) 30	50
250	560H2500C	
270	560H2700C	
300	560H3000C	
320	560H3200C	
350	560H3500C	
380	560H3800C	
400	560H4000C	
420	560H4200C	
450	560H4500C	566H4500C01
480	560H4800C	
500	560H5000C	566H5000C01
520	560H5200C	566H5200C01
550	560H5500C	566H5500C01
580		566H5800C01
600	560H6000C	566H6000C01
650		566H6500C01
700		566H7000C01
750		566H7500C01

¡La trayectoria de apertura puede variar según la carga o si se realizan ajustes!

3 Acoplamiento izquierdo/derecho

Color	Material	Ref.
Naranja	Plástico/cinc	T51.1700.04

Pedir para izquierda/derecha

Accesorios

4 Herraje de ajuste del frente

Color	Material	Ref.
Color natural	Plástico	295.1000

6a TIP-ON izquierdo/derecho

Capacidad de carga dinámica (kg)	Ref.
30	T55.7150S
50	T55.9150S

Sólo es apto para TANDEM plus

6b Juego de piñones de sincronización de TIP-ON

Color	Versión	Ref.
RAL 7037 gris polvo	Semicircular	T55.000R

6c Varilla TIP-ON de sincronización

Ancho cuerpo de mueble KB (mm)	Versión	Ref.
Hasta 1200	Semicircular	T55.889W

Para cortar a medida
Desde un ancho cuerpo de mueble KB de 600 mm
Corte Ancho interior cuerpo de mueble LW – 277 mm

Cajón

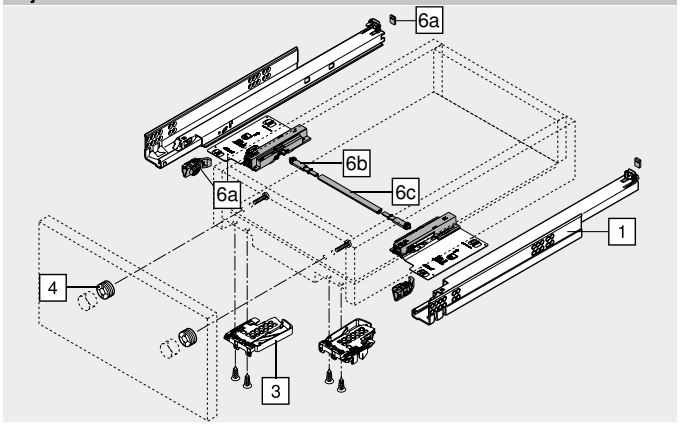

Alternativa a 6b | 6c

6d Juego de piñón y varilla de sincronización TIP-ON

Ancho cuerpo de mueble KB (mm)	Versión	Ref.
Hasta 1400	Redondo	T55.1089ZR

Para cortar a medida
Corte Ancho interior cuerpo de mueble LW – 277 mm

TANDEM plus 560H | 566H

Webcode
DQD2MM

Planificación

Espacio ocupado en el cuerpo

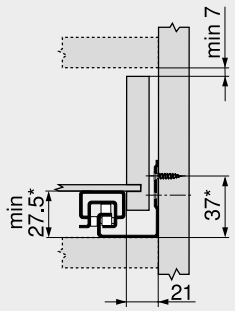

* +1 mm con TIP-ON

Cajón | cajón interior

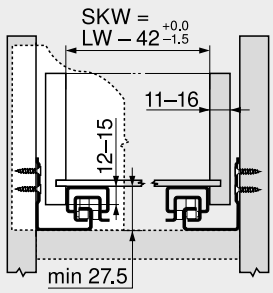

SKW Ancho interior del cajón
LW Ancho interior cuerpo de mueble

Cajón

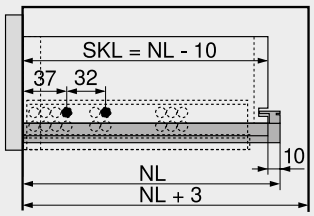

SKL Largo de cajón
NL Largo nominal

Cajón interior

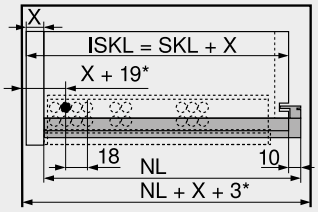

ISKL Largo del cajón interior
SKL Largo de cajón
NL Largo nominal
X Espesor del frente
* Adicionalmente +4 mm con TIP-ON

Distancia de taladrado de las guías

Largo nominal NL (mm)

250 | 270
300 | 320 | 350 | 380
400 | 420
450 | 480
500 | 520 | 550
580 | 600
650 | 700 | 750

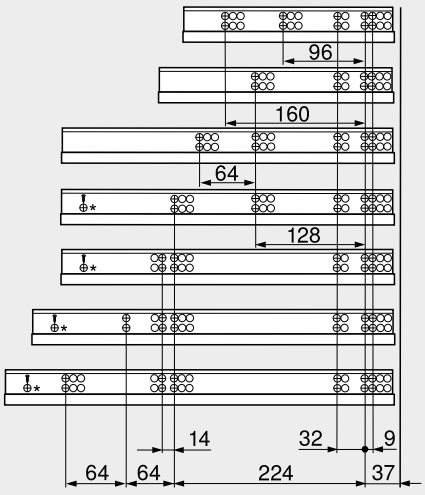

* Orificio solo en 566H (50 kg)

Trabajo del cajón

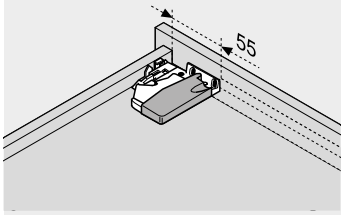

Utilizar el calibre de taladrar T65.1000.02

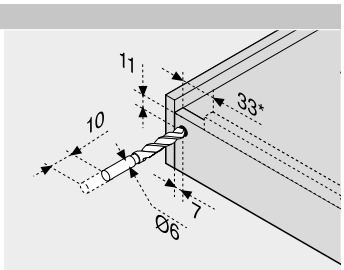

Utilizar el calibre de taladrar T65.1000.02
* 85 mm con TIP-ON

Distancia de reacción

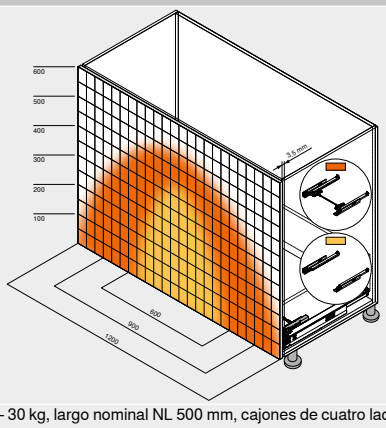

Ejemplo para 560H – 30 kg, largo nominal NL 500 mm, cajones de cuatro lados, con sincronización

Indicaciones en la página

Visión general – TANDEM	409
CABLOXX	552
Accesorios	444
Fijación de las guías	452
Visión general – ayudas de montaje	561
Para más información técnica	662

Montaje, desmontaje y ajuste

Short-URL
www.blum.com/a420

TANDEM BLUMOTION 550H

Webcode
DQD3BY



- Guía para cajones de madera con material de placas de **11–16 mm** de grosor
- Extracción parcial **TANDEM** oculta con tope suave en la apertura y **BLUMOTION** integrado para un cierre suave y silencioso
- Apto para usarse con **SERVO-DRIVE** – el sistema eléctrico de apertura asistida
- Los rodillos de plástico resistentes al desgaste aseguran un deslizamiento ultraligero
- Ajuste altura por el acoplamiento sin herramientas
- Compensación de tolerancia de anchura y de profundidad

Espacio ocupado

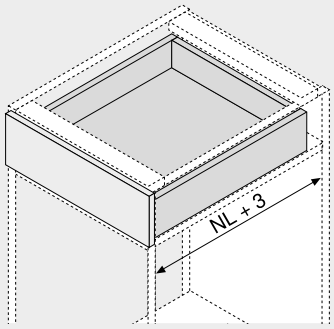

NL Largo nominal

Información de pedido

1 Guías izquierda/derecha

Largo nominal NL (mm)	Capacidad de carga dinámica (kg) 30
270	550H2700B
300	550H3000B
350	550H3500B
400	550H4000B
450	550H4500B
500	550H5000B
550	550H5500B
600	550H6000B
650	550H6500B

3 Acoplamiento izquierdo/derecho

Color	Material	Ref.
Naranja	Plástico/cinc	T51.1700.04

Pedir para izquierda/derecha

Accesorios

4 Herraje de ajuste del frente

Color	Material	Ref.
Color natural	Plástico	295.1000

5 POSISTOP

Color	Material	Ref.
RAL 7037 gris polvo	Plástico	298.5500

Tope de profundidad

12 Juego de estabilizadores laterales para extracción parcial

Largo nominal NL (mm)	Ref.
Hasta 400	ZST.410TT
Hasta 650	ZST.650TT

Para cortar a medida
Apto para anchos de cuerpo de mueble KB 1400 mm

Cajón

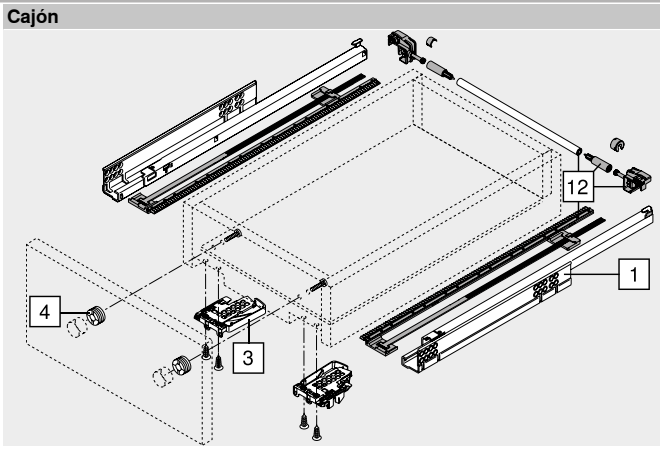

Cajón interior

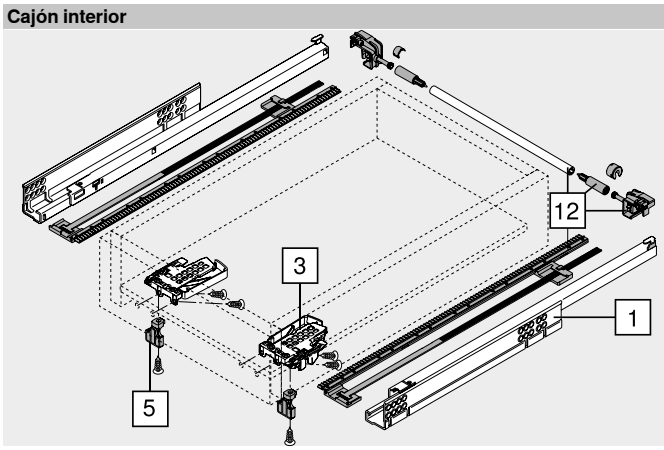

TANDEM BLUMOTION 550H

Webcode DQD3BY

Planificación

Espacio ocupado en el cuerpo

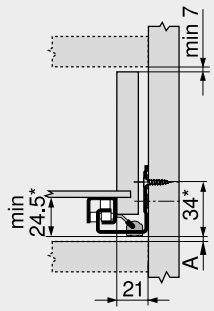

A	Distancia de 3 mm para intercambiar con la extracción total
*	+3 mm con estabilizadores laterales

Cajón | cajón interior

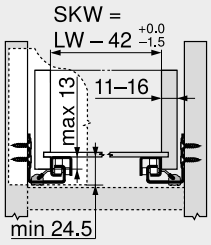

SKW	Ancho interior del cajón
LW	Ancho interior cuerpo de mueble

Cajón

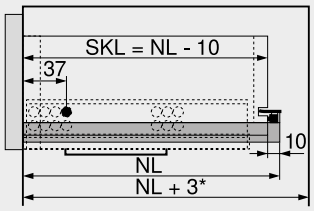

SKL	Largo de cajón
NL	Largo nominal
*	Adicionalmente +12 mm con estabilizadores laterales

Cajón interior

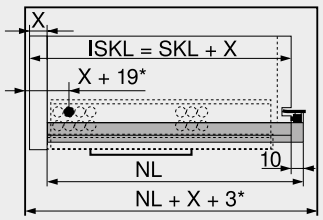

ISKL	Largo del cajón interior
SKL	Largo de cajón
NL	Largo nominal
X	Espesor del frente
*	Adicionalmente +2 mm con POSISTOP

Distancia de taladrado de las guías

Largo nominal NL (mm)

270
300 | 350 | 400 | 450
500 | 550
600
650

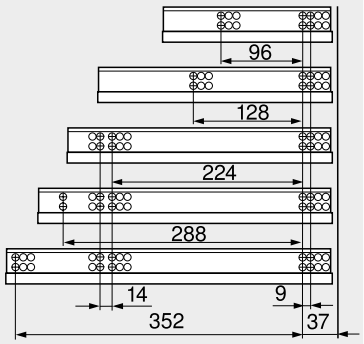

Trabajo del cajón

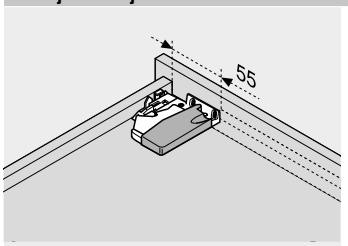

Utilizar el calibre de taladrar T65.1000.02

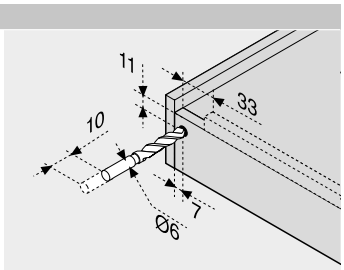

Utilizar el calibre de taladrar T65.1000.02

Indicaciones en la página

Visión general – TANDEM	409
Visión general – SERVO-DRIVE para MOVENTO | TANDEM	455
CABLOXX	552
Accesorios	444
Fijación de las guías	452
Visión general – ayudas de montaje	561
Para más información técnica	662

Montaje, desmontaje y ajuste

Short-URL
www.blum.com/a420

TANDEM 550H

Webcode
DQD41A



- Guía para cajones de madera con material de placas de **11–16 mm** de grosor
- Extracción parcial **TANDEM** oculta con tope suave en la apertura y técnica de inserción automática **BLUMATIC**
- Adecuado para su uso con **TIP-ON** – el sistema mecánico de apertura asistida
- Los rodillos de plástico resistentes al desgaste aseguran un deslizamiento ultraligero
- Ajuste altura por el acoplamiento sin herramientas
- Compensación de tolerancia de anchura y de profundidad
- Sincronización TIP-ON opcional para una activación segura incluso en frentes anchos

Espacio ocupado

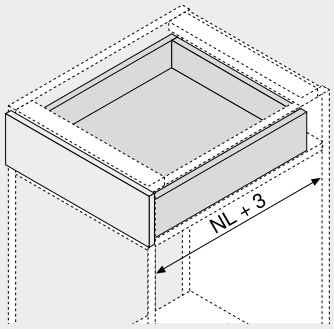

NL Largo nominal

Información de pedido

1 Guías izquierda/derecha



Largo nominal NL (mm)	Capacidad de carga dinámica (kg) 30
270	550H2700.03
300	550H3000.03
350	550H3500.03
400	550H4000.03
450	550H4500.03
500	550H5000.03
550	550H5500.03
600	550H6000.03
650	550H6500.03

¡La trayectoria de apertura puede variar según la carga o si se realizan ajustes!

3 Acoplamiento izquierdo/derecho



Color	Material	Ref.
Naranja	Plástico/cinc	T51.1700.04

Pedir para izquierda/derecha

Accesorios

4 Herraje de ajuste del frente



Color	Material	Ref.
Color natural	Plástico	295.1000

6a TIP-ON izquierdo/derecho



Capacidad de carga dinámica (kg)	Ref.
30	T55.1150S

Sólo es apto para TANDEM

6b Juego de piñones de sincronización de TIP-ON



Color	Versión	Ref.
RAL 7037 gris polvo	Semicircular	T55.000R

6c Varilla TIP-ON de sincronización



Ancho cuerpo de mueble KB (mm)	Versión	Ref.
Hasta 1200	Semicircular	T55.889W

Para cortar a medida
Desde un ancho cuerpo de mueble KB de 600 mm
Corte Ancho interior cuerpo de mueble LW – 277 mm

Cajón

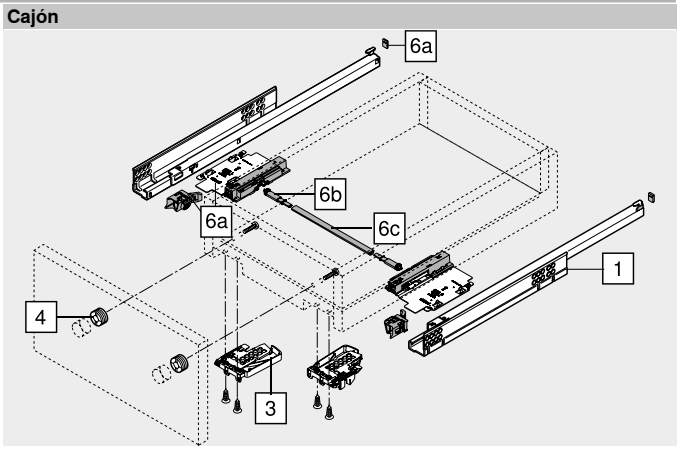

TANDEM 550H

Webcode
DQD41A

Planificación

Espacio ocupado en el cuerpo

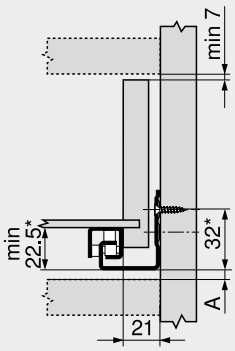

A	Distancia de 5 mm para intercambiar con la extracción total
*	+1 mm con TIP-ON

Cajón | cajón interior

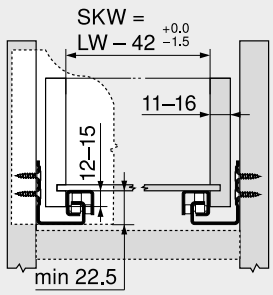

SKW	Ancho interior del cajón
LW	Ancho interior cuerpo de mueble

Cajón

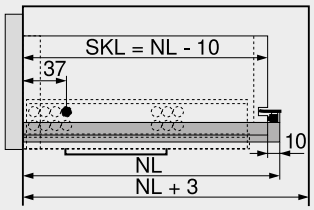

SKL	Largo de cajón
NL	Largo nominal

Cajón interior

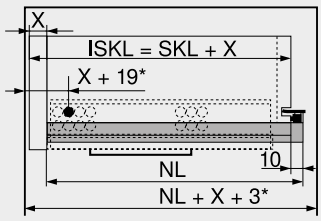

ISKL	Largo del cajón interior
SKL	Largo de cajón
NL	Largo nominal
X	Espesor del frente
*	Adicionalmente +4 mm con TIP-ON

Distancia de taladrado de las guías

Largo nominal NL (mm)

270

300 | 350 | 400 | 450

500 | 550

600

650

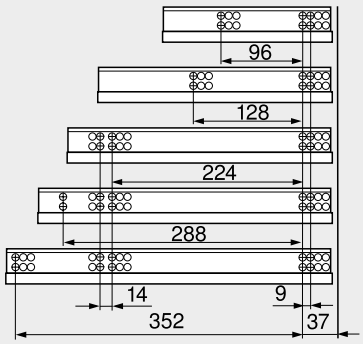

Trabajo del cajón

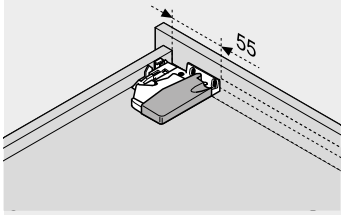

Utilizar el calibre de taladrar T65.1000.02

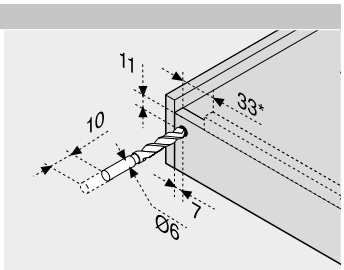

Utilizar el calibre de taladrar T65.1000.02
* 85 mm con TIP-ON

Distancia de reacción

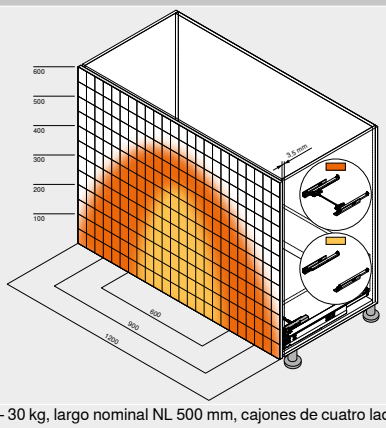

Ejemplo para 560H – 30 kg, largo nominal NL 500 mm, cajones de cuatro lados, con sincronización

Indicaciones en la página

Visión general – TANDEM	409
Accesorios	444
Fijación de las guías	452
CABLOXX	552
Visión general – ayudas de montaje	561
Para más información técnica	662

Montaje, desmontaje y ajuste

Short-URL
www.blum.com/a420

TANDEM plus BLUMOTION 561H

Webcode
DQD4QM



- Guía para cajones de madera con material de placas de **11–16 mm** de grosor
- **TANDEM** extracción total oculta con **BLUMOTION** integrado para un cierre suave y silencioso
- Apto para usarse con **SERVO-DRIVE** – el sistema eléctrico de apertura asistida
- Los rodillos de plástico resistentes al desgaste aseguran un deslizamiento ultraligero
- Seguro antidesenganche y ajuste altura integrados en el sistema de guías
- Ajuste de la inclinación del frente sin herramientas

Espacio ocupado

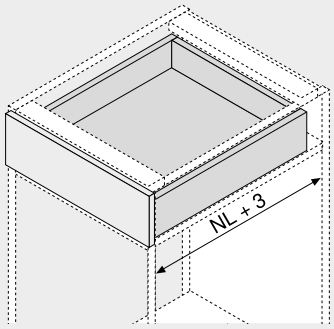

NL Largo nominal

Información de pedido

1 — **Guías izquierda/derecha**



Largo nominal NL (mm)	Capacidad de carga dinámica (kg) 30
260	☎ 561H2601B
285	☎ 561H2851B
310	☎ 561H3101B
335	☎ 561H3351B
360	☎ 561H3601B
385	☎ 561H3851B
410	☎ 561H4101B
435	☎ 561H4351B
460	☎ 561H4601B
485	☎ 561H4851B
510	☎ 561H5101B
535	☎ 561H5351B
560	☎ 561H5601B

Accesorios

4 — **Herraje de ajuste del frente**



Color	Material	Ref.
Color natural	Plástico	295.1000

12 — **Juego de estabilizadores laterales para extracción total**



Largo nominal NL (mm)	Ref.
Hasta 410	ZST.410TV
Hasta 600	ZST.600TV

Para cortar a medida
Apto para anchos de cuerpo de mueble KB 1400 mm

Cajón

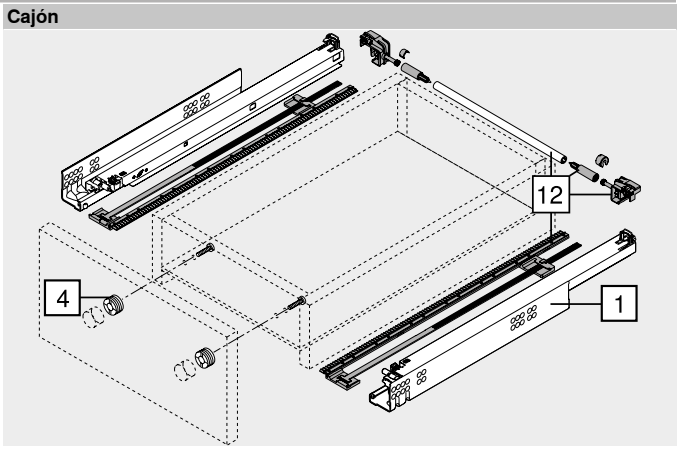

Cajón interior

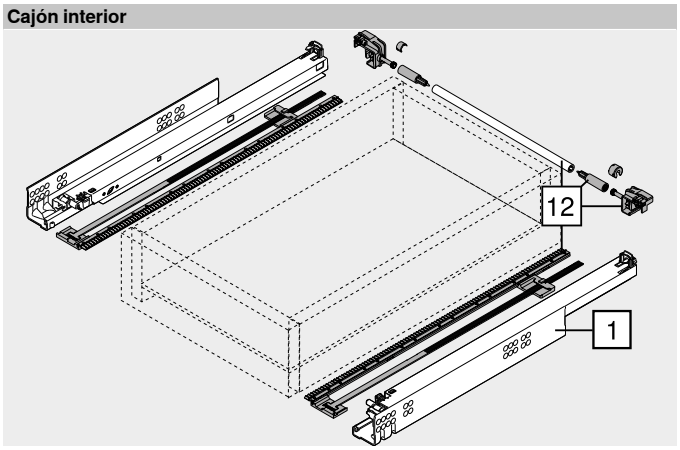

TANDEM plus BLUMOTION 561H

Webcode
DQD4QM

Planificación

Espacio ocupado en el cuerpo

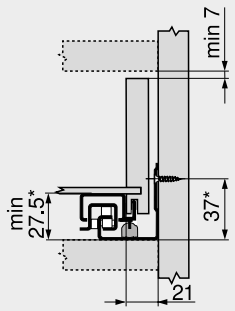

* +3 mm con estabilizadores laterales

Cajón | cajón interior

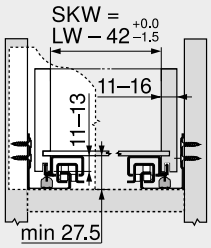

SKW Ancho interior del cajón
LW Ancho interior cuerpo de mueble

Cajón

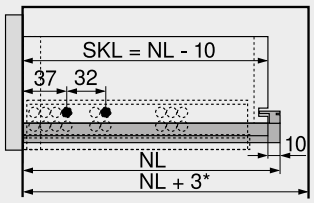

SKL Largo de cajón
NL Largo nominal
* Adicionalmente +12 mm con estabilizadores laterales

Cajón interior

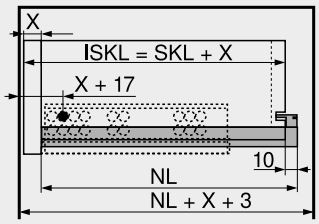

ISKL Largo del cajón interior
SKL Largo de cajón
NL Largo nominal
X Espesor del frente

Distancia de taladrado de las guías

Largo nominal NL (mm)

260
285
310 | 335
360 | 385
410
435 | 460 | 485
510 | 535
560

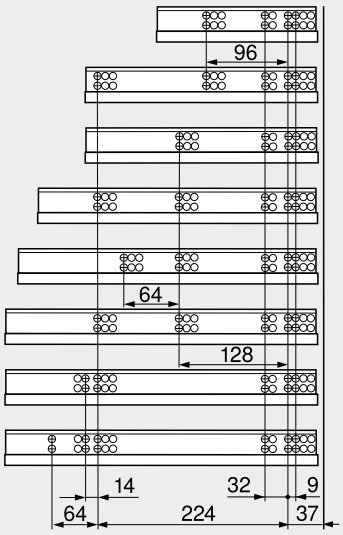

Trabajo del cajón

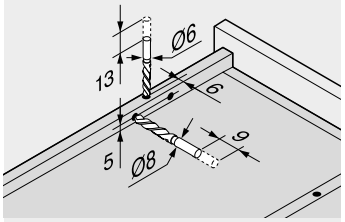

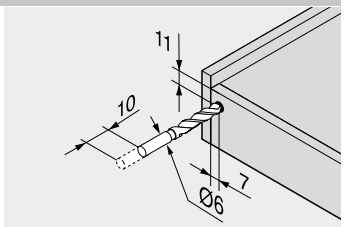

Utilizar el calibre de taladrar T65.1000.02

Trabajo del cajón

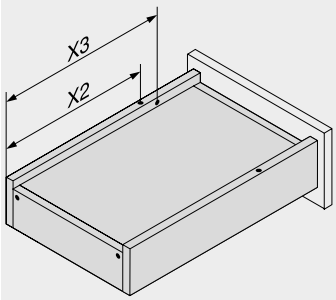

Largo nominal NL (mm)	Solapas encastrables X2 (mm)	Seguro antidesenganche X3 (mm)
260	205	185
285	220	200
310	230	242
335	245	257
360	275	287
385	285	297
410	300	344
435	310	354
460	335	379
485	350	394
510	360	436
535	375	451
560	405	481

Indicaciones en la página

Visión general – TANDEM	409
Visión general – SERVO-DRIVE para MOVENTO | TANDEM	455
CABLOXX	552
Accesorios	444
Fijación de las guías	452
Visión general – ayudas de montaje	561
Para más información técnica	662

Montaje, desmontaje y ajuste

Short-URL
www.blum.com/a420

TANDEM plus 561H

Webcode DQD5FY



- Guía para cajones de madera con material de placas de **11–16 mm** de grosor
- Extracción total **TANDEM** oculto con técnica de inserción automática **BLUMATIC** integrada
- Adecuado para su uso con **TIP-ON** – el sistema mecánico de apertura asistida
- Los rodillos de plástico resistentes al desgaste aseguran un deslizamiento ultraligero
- Seguro antidesenganche y ajuste altura integrados en el sistema de guías
- Ajuste de la inclinación del frente sin herramientas
- Sincronización TIP-ON opcional para una activación segura incluso en frentes anchos

Espacio ocupado

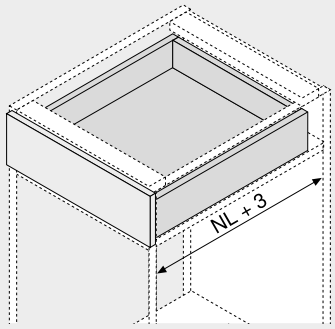

NL Largo nominal

Información de pedido

1 **Guías izquierda/derecha**



Largo nominal NL (mm)	Capacidad de carga dinámica (kg) 30
260	561H2601C
285	561H2851C
310	561H3101C
335	561H3351C
360	561H3601C
385	561H3851C
410	561H4101C
435	561H4351C
460	561H4601C
485	561H4851C
510	561H5101C
535	561H5351C
560	561H5601C

¡La trayectoria de apertura puede variar según la carga o si se realizan ajustes!

Cajón

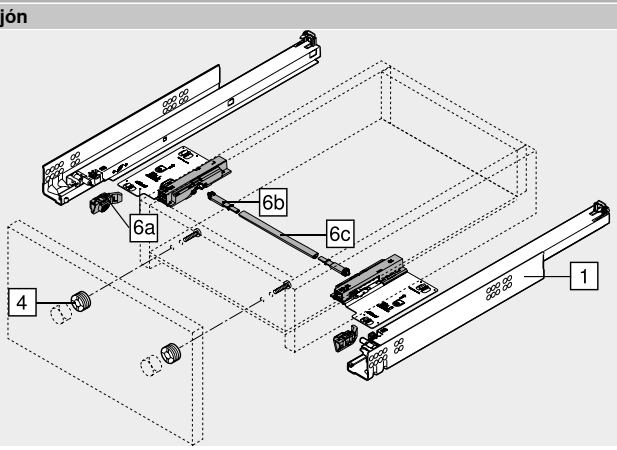

Accesorios

4 **Herraje de ajuste del frente**



Color	Material	Ref.
Color natural	Plástico	295.1000

6a **TIP-ON izquierdo/derecho**



Capacidad de carga dinámica (kg)	Ref.
30	T55.7150S

Sólo es apto para TANDEM plus

6b **Juego de piñones de sincronización de TIP-ON**



Color	Versión	Ref.
RAL 7037 gris polvo	Semicircular	T55.000R

6c **Varilla TIP-ON de sincronización**



Ancho cuerpo de mueble KB (mm)	Versión	Ref.
Hasta 1200	Semicircular	T55.889W

Para cortar a medida
Desde un ancho cuerpo de mueble KB de 600 mm
Corte Ancho interior cuerpo de mueble LW – 277 mm

Alternativa a 6b | 6c

6d **Juego de piñón y varilla de sincronización TIP-ON**



Ancho cuerpo de mueble KB (mm)	Versión	Ref.
Hasta 1400	Redondo	T55.1089ZR

Para cortar a medida
Corte Ancho interior cuerpo de mueble LW – 277 mm

TANDEM plus 561H

Webcode DQD5FY

Planificación

Espacio ocupado en el cuerpo

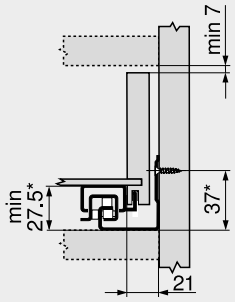

* +1 mm con TIP-ON

Cajón | cajón interior

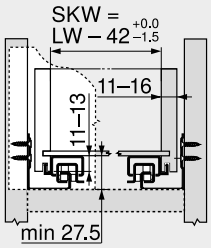

SKW Ancho interior del cajón
LW Ancho interior cuerpo de mueble

Cajón

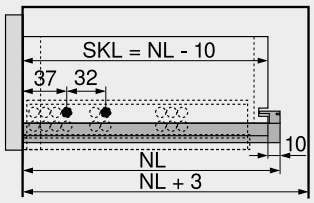

SKL Largo de cajón
NL Largo nominal

Cajón interior

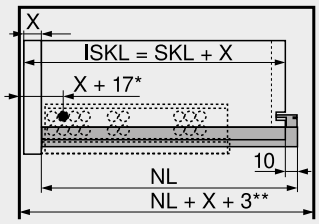

ISKL Largo del cajón interior
SKL Largo de cajón
NL Largo nominal
X Espesor del frente
* Adicionalmente +6 mm con TIP-ON
** Adicionalmente +4 mm con TIP-ON

Distancia de taladrado de las guías

Largo nominal NL (mm)

260 | 285
310 | 335 | 360 | 385
410
435 | 460 | 485
510 | 535
560

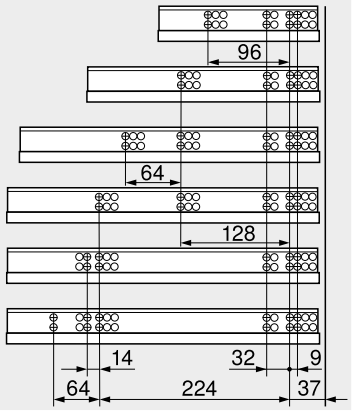

Distancia de reacción

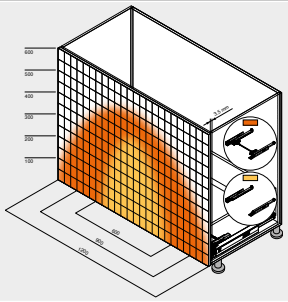

Ejemplo para 560H – 30 kg, largo nominal NL 500 mm, cajones de cuatro lados, con sincronización

Trabajo del cajón

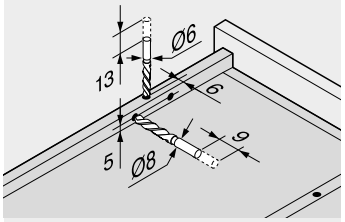

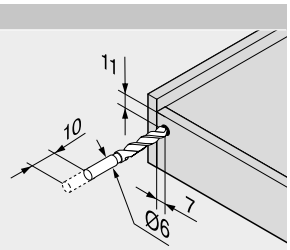

Utilizar el calibre de taladrar T65.1000.02

Trabajo del cajón

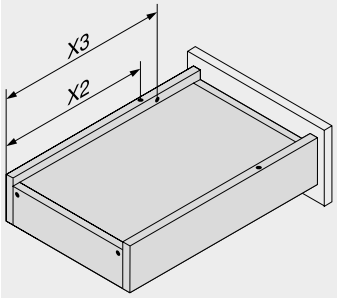

Largo nominal NL (mm)	Solapas encastrables X2 (mm)	Seguro antidesenganche X3 (mm)
260	205	185
285	220	200
310	230	242
335	245	257
360	275	287
385	285	297
410	300	344
435	310	354
460	335	379
485	350	394
510	360	436
535	375	451
560	405	481

Indicaciones en la página

Visión general – TANDEM	409
CABLOXX	552
Accesorios	444
Fijación de las guías	452
Visión general – ayudas de montaje	561
Para más información técnica	662

Montaje, desmontaje y ajuste

Short-URL
www.blum.com/a420

TANDEM BLUMOTION 551H

Webcode
DQD65A



- Guía para cajones de madera con material de placas de **11–16 mm** de grosor
- Extracción parcial **TANDEM** oculta con tope suave en la apertura y **BLUMOTION** integrado para un cierre suave y silencioso
- Apto para usarse con **SERVO-DRIVE** – el sistema eléctrico de apertura asistida
- Los rodillos de plástico resistentes al desgaste aseguran un deslizamiento ultraligero
- Seguro antidesenganche y ajuste altura integrados en el sistema de guías

Espacio ocupado

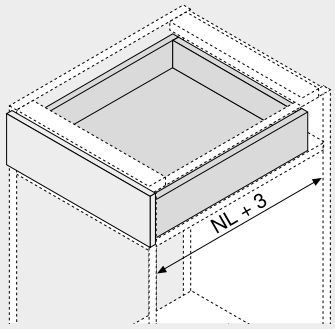

NL Largo nominal

Información de pedido

1  **Guías izquierda/derecha**

Largo nominal NL (mm)	Capacidad de carga dinámica (kg) 30
260	☎ 551H2601B
285	☎ 551H2851B
310	☎ 551H3101B
335	☎ 551H3351B
360	☎ 551H3601B
385	☎ 551H3851B
410	☎ 551H4101B
435	☎ 551H4351B
460	☎ 551H4601B
485	☎ 551H4851B
510	☎ 551H5101B
535	☎ 551H5351B
560	☎ 551H5601B

Accesorios

4 **Herraje de ajuste del frente**



Color	Material	Ref.
Color natural	Plástico	295.1000

12 **Juego de estabilizadores laterales para extracción parcial**



Largo nominal NL (mm)	Ref.
Hasta 410	ZST.410TT
Hasta 650	ZST.650TT

Para cortar a medida
Apto para anchos de cuerpo de mueble KB 1400 mm

Cajón

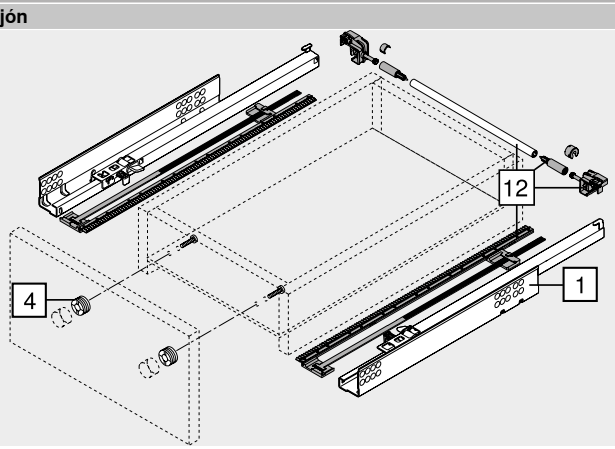

Cajón interior

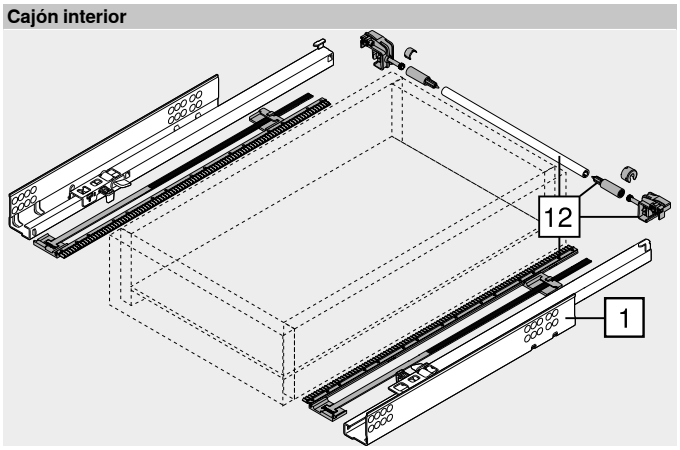

TANDEM BLUMOTION 551H

Webcode
DQD65A

Planificación

Espacio ocupado en el cuerpo

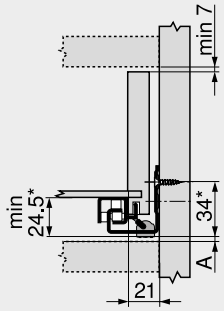

A	Distancia de 3 mm para intercambiar con la extracción total
*	+3 mm con estabilizadores laterales

Cajón | cajón interior

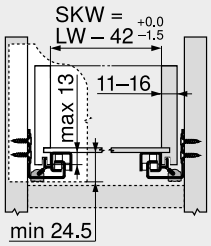

SKW	Ancho interior del cajón
LW	Ancho interior cuerpo de mueble

Cajón

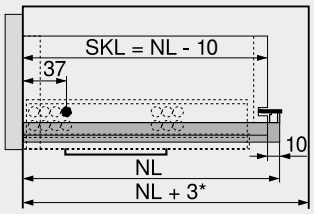

SKL	Largo de cajón
NL	Largo nominal
*	Adicionalmente +12 mm con estabilizadores laterales

Cajón interior

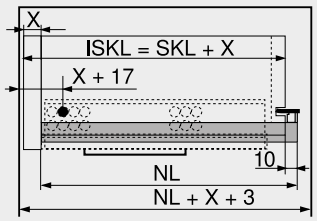

ISKL	Largo del cajón interior
SKL	Largo de cajón
NL	Largo nominal
X	Espesor del frente

Distancia de taladrado de las guías

Largo nominal NL (mm)

260 | 285

310 | 335 | 360 | 385 | 410 | 435

460 | 485

510 | 535

560

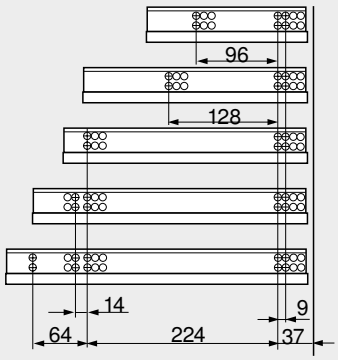

Trabajo del cajón

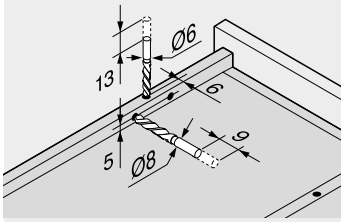

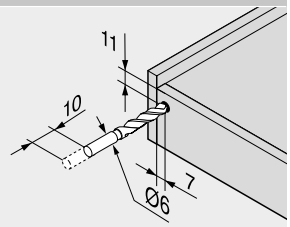

Utilizar el calibre de taladrar T65.1000.02

Trabajo del cajón

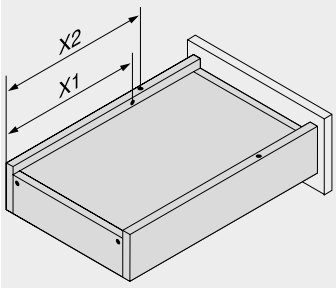

Largo nominal NL (mm)	Solapas encastrables X2 (mm)	Seguro antidesenganche X1 (mm)
260	205	185
285	220	200
310	230	210
335	245	225
360	275	255
385	285	265
410	300	280
435	310	290
460	335	315
485	350	330
510	360	340
535	375	355
560	405	385

Indicaciones en la página

Visión general – TANDEM	409
Visión general – SERVO-DRIVE para MOVENTO | TANDEM	455
CABLOXX	552
Accesorios	444
Fijación de las guías	452
Visión general – ayudas de montaje	561
Para más información técnica	662

Montaje, desmontaje y ajuste

Short-URL
www.blum.com/a420

TANDEM 551H

Webcode
DQD6UM



- Guía para cajones de madera con material de placas de **11–16 mm** de grosor
- Extracción parcial **TANDEM** oculta con tope suave en la apertura y técnica de inserción automática **BLUMATIC**
- Adecuado para su uso con **TIP-ON** – el sistema mecánico de apertura asistida
- Los rodillos de plástico resistentes al desgaste aseguran un deslizamiento ultraligero
- Seguro antidesenganche y ajuste altura integrados en el sistema de guías
- Sincronización TIP-ON opcional para una activación segura incluso en frentes anchos

Espacio ocupado

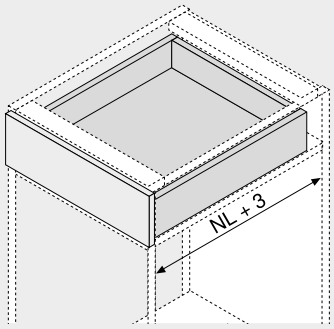

NL Largo nominal

Información de pedido

1  **Guías izquierda/derecha**

Largo nominal NL (mm)	Capacidad de carga dinámica (kg) 30
260	☎ 551H2601
285	☎ 551H2851
310	☎ 551H3101
335	☎ 551H3351
360	☎ 551H3601
385	☎ 551H3851
410	☎ 551H4101
435	☎ 551H4351
460	☎ 551H4601
485	☎ 551H4851
510	☎ 551H5101
535	☎ 551H5351
560	☎ 551H5601

¡La trayectoria de apertura puede variar según la carga o si se realizan ajustes!

Cajón

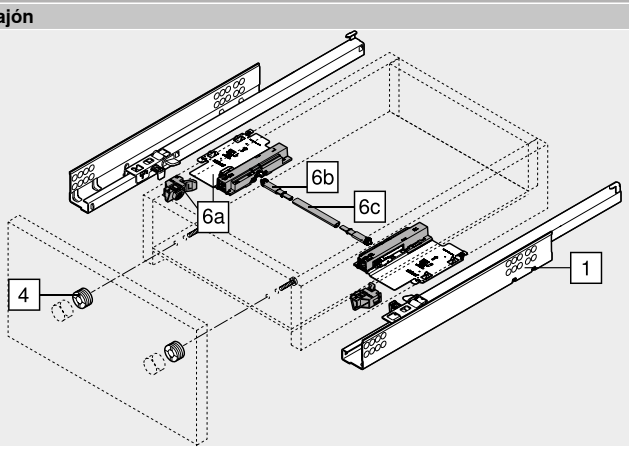

Accesorios

4  **Herraje de ajuste del frente**

Color	Material	Ref.
Color natural	Plástico	295.1000

6a  **TIP-ON izquierdo/derecho**

Capacidad de carga dinámica (kg)	Ref.
30	T55.3150S

Sólo es apto para TANDEM

6b  **Juego de piñones de sincronización de TIP-ON**

Color	Versión	Ref.
RAL 7037 gris polvo	Semicircular	T55.000R

6c  **Varilla TIP-ON de sincronización**

Ancho cuerpo de mueble KB (mm)	Versión	Ref.
Hasta 1200	Semicircular	T55.889W

Para cortar a medida
Desde un ancho cuerpo de mueble KB de 600 mm

Corte Ancho interior cuerpo de mueble LW – 277 mm

TANDEM 551H

Webcode
DQD6UM

Planificación

Espacio ocupado en el cuerpo

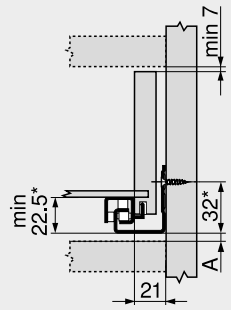

A	Distancia de 5 mm para intercambiar con la extracción total
*	+1 mm con TIP-ON

Cajón | cajón interior

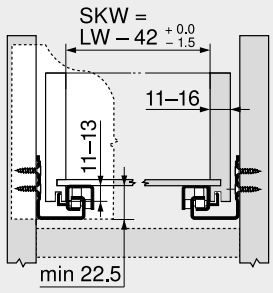

SKW	Ancho interior del cajón
LW	Ancho interior cuerpo de mueble

Cajón

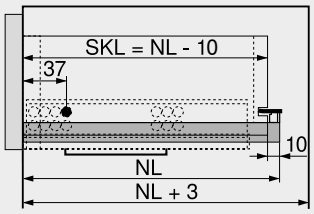

SKL	Largo de cajón
NL	Largo nominal

Cajón interior

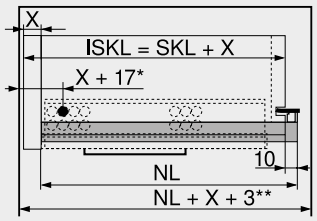

ISKL	Largo del cajón interior
SKL	Largo de cajón
NL	Largo nominal
X	Espesor del frente
*	Adicionalmente +6 mm con TIP-ON
**	Adicionalmente +4 mm con TIP-ON

Distancia de taladrado de las guías

Largo nominal NL (mm)

260 | 285

310 | 335 | 360 | 385 | 410 | 435

460 | 485

510 | 535

560

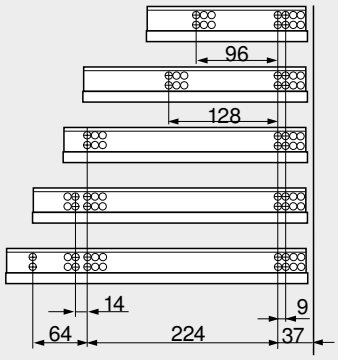

Trabajo del cajón

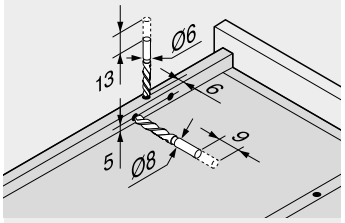

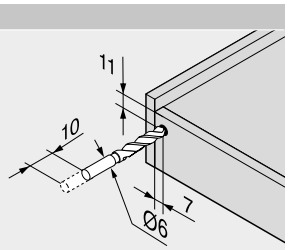

Utilizar el calibre de taladrar T65.1000.02

Distancia de reacción

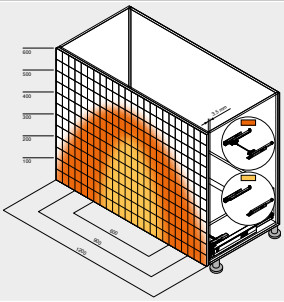

Ejemplo para 560H – 30 kg, largo nominal NL 500 mm, cajones de cuatro lados, con sincronización

Trabajo del cajón

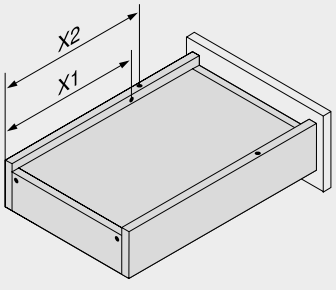

Largo nominal NL (mm)	Solapas encastrables X2 (mm)	Seguro antidesenganche X1 (mm)
260	205	185
285	220	200
310	230	210
335	245	225
360	275	255
385	285	265
410	300	280
435	310	290
460	335	315
485	350	330
510	360	340
535	375	355
560	405	385

Indicaciones en la página

Visión general – TANDEM	409
CABLOXX	552
Accesorios	444
Fijación de las guías	452
Visión general – ayudas de montaje	561
Para más información técnica	662

Montaje, desmontaje y ajuste

Short-URL
www.blum.com/a420

TANDEM plus BLUMOTION 560F | 566F

Webcode
DQHL6M



- Guía para cajones de madera con material de placas de **17–19 mm** de grosor
- **TANDEM** extracción total oculta con **BLUMOTION** integrado para un cierre suave y silencioso
- Apto para usarse con **SERVO-DRIVE** – el sistema eléctrico de apertura asistida
- Los rodillos de plástico resistentes al desgaste aseguran un deslizamiento ultraligero
- Ajuste altura por el acoplamiento sin herramientas
- Ajuste de la inclinación del frente sin herramientas
- Compensación de tolerancia de anchura y de profundidad

Espacio ocupado

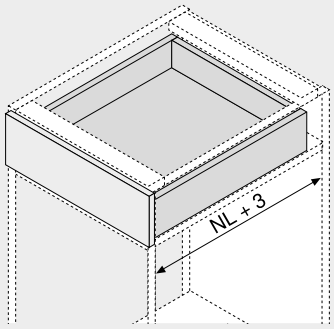

NL Largo nominal

Información de pedido

1 Guías izquierda/derecha

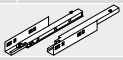

Largo nominal	Capacidad de carga dinámica (kg)	
NL (mm)	30	50
250	560F2500B	
270	560F2700B	
300	560F3000B	
350	560F3500B	
400	560F4000B	
450	560F4500B	566F4500B
500	560F5000B	566F5000B
550	560F5500B	566F5500B
600	560F6000B	566F6000B
650		566F6500B
700		566F7000B
750		566F7500B

3 Acoplamiento izquierdo/derecho



Color	Material	Ref.
Naranja	Plástico/cinc	T51.1700.04

Pedir para izquierda/derecha

Accesorios

4 Herraje de ajuste del frente



Color	Material	Ref.
Color natural	Plástico	295.1000

5 POSISTOP



Color	Material	Ref.
RAL 7037 gris polvo	Plástico	298.5500

Tope de profundidad

Cajón

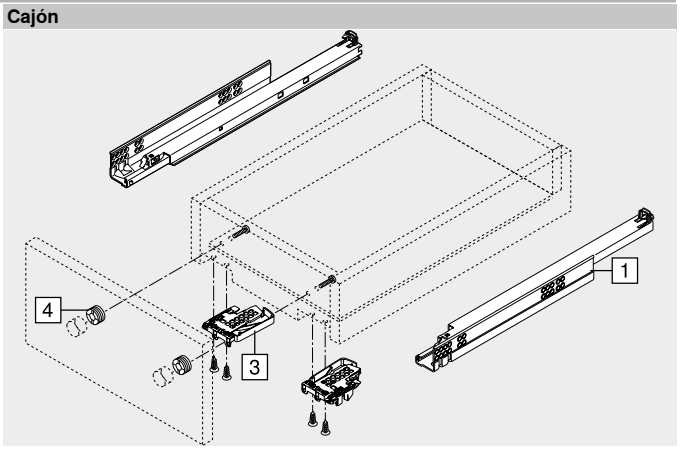

Cajón interior

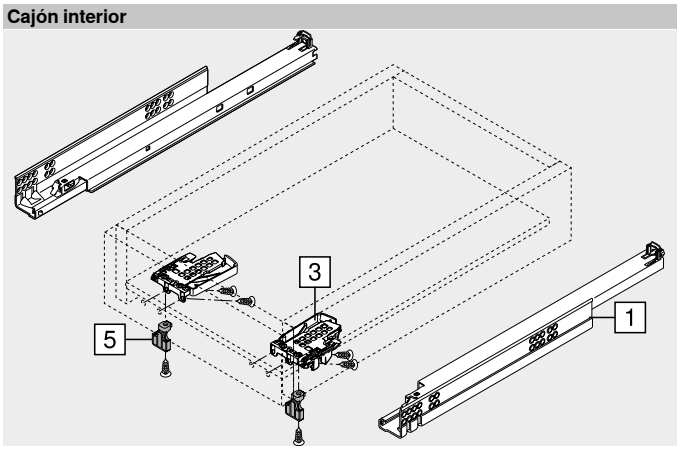

TANDEM plus BLUMOTION 560F | 566F

Webcode
DQHL6M

Planificación

Espacio ocupado en el cuerpo

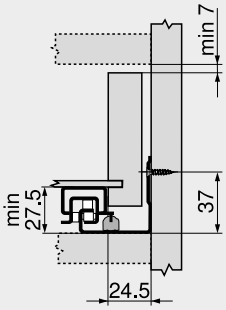

Cajón | cajón interior

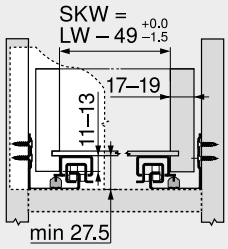

SKW	Ancho interior del cajón
LW	Ancho interior cuerpo de mueble

Cajón

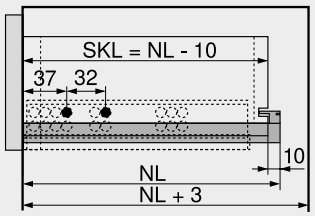

SKL	Largo de cajón
NL	Largo nominal

Cajón interior

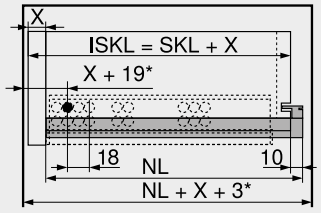

ISKL	Largo del cajón interior
SKL	Largo de cajón
NL	Largo nominal
X	Espesor del frente
*	Adicionalmente +2 mm con POSISTOP

Distancia de taladrado de las guías

Largo nominal NL (mm)

250 | 270
300 | 350
400
450
500 | 550
600
650 | 700 | 750

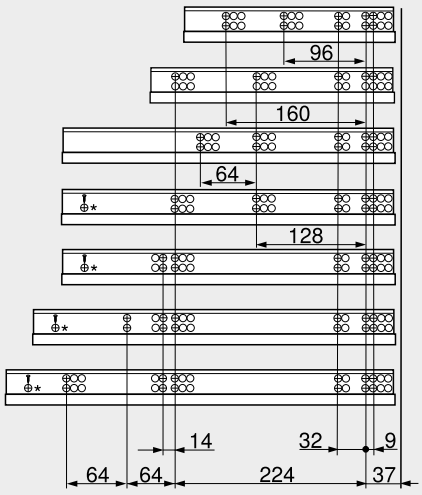

* Orificio solo en 566F (50 kg)

Trabajo del cajón

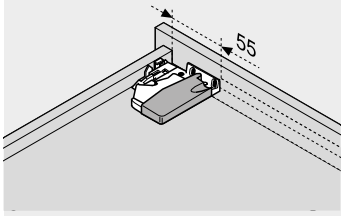

Utilizar el calibre de taladrar T65.1000.02

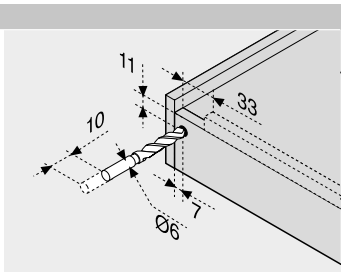

Utilizar el calibre de taladrar T65.1000.02

Indicaciones en la página

Visión general – TANDEM	409
Visión general – SERVO-DRIVE para MOVENTO | TANDEM	455
CABLOXX	552
Accesorios	444
Fijación de las guías	452
Visión general – ayudas de montaje	561
Para más información técnica	662

TANDEM 19 mm
Short-URL
www.blum.com/i011

Montaje, desmontaje y ajuste
Short-URL
www.blum.com/a420

TANDEM plus 560F

Webcode
DQHLVY



- Guía para cajones de madera con material de placas de **17–19 mm** de grosor
- Extracción total **TANDEM** oculto con técnica de inserción automática **BLUMATIC** integrada
- Adecuado para su uso con **TIP-ON** – el sistema mecánico de apertura asistida
- Los rodillos de plástico resistentes al desgaste aseguran un deslizamiento ultraligero
- Ajuste altura por el acoplamiento sin herramientas
- Ajuste de la inclinación del frente sin herramientas
- Compensación de tolerancia de anchura y de profundidad

Espacio ocupado

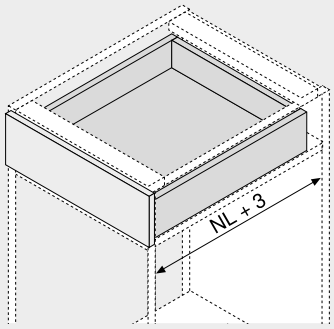

NL Largo nominal

Información de pedido

1 **Guías izquierda/derecha**

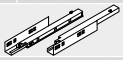

Largo nominal NL (mm)	Capacidad de carga dinámica (kg) 30
250	560F2500C
270	560F2700C
300	560F3000C
350	560F3500C
400	560F4000C
450	560F4500C
500	560F5000C
550	560F5500C
600	560F6000C

¡La trayectoria de apertura puede variar según la carga o si se realizan ajustes!

3 **Acoplamiento izquierdo/derecho**



Color	Material	Ref.
Naranja	Plástico/cinc	T51.1700.04

Pedir para izquierda/derecha

Accesorios

4 **Herraje de ajuste del frente**



Color	Material	Ref.
Color natural	Plástico	295.1000

6a **TIP-ON izquierdo/derecho**



Capacidad de carga dinámica (kg)	Ref.
30	T55.7150S

Sólo es apto para TANDEM plus

6b **Juego de piñones de sincronización de TIP-ON**



Color	Versión	Ref.
RAL 7037 gris polvo	Semicircular	T55.000R

6c **Varilla TIP-ON de sincronización**



Ancho cuerpo de mueble KB (mm)	Versión	Ref.
Hasta 1200	Semicircular	T55.882W

Para cortar a medida
Desde un ancho cuerpo de mueble KB de 600 mm
Corte Ancho interior cuerpo de mueble LW – 284 mm

Alternativa a 6b | 6c

6d **Juego de piñón y varilla de sincronización TIP-ON**



Ancho cuerpo de mueble KB (mm)	Versión	Ref.
Hasta 1400	Redondo	T55.1089ZR

Para cortar a medida
Corte Ancho interior cuerpo de mueble LW – 284 mm

Cajón

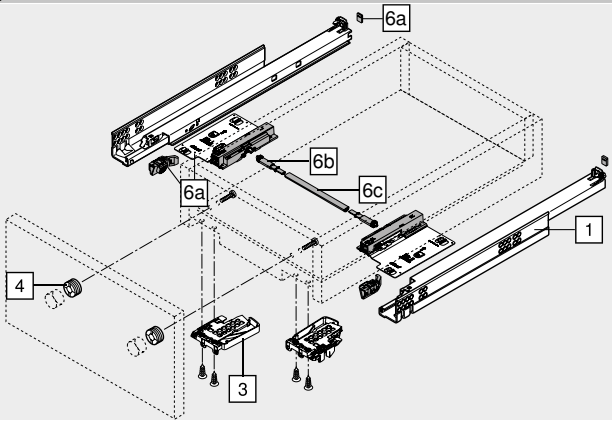

TANDEM plus 560F

Webcode
DQHLVY

Planificación

Espacio ocupado en el cuerpo

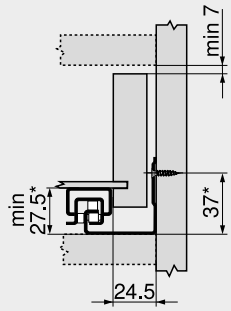

* +1 mm con TIP-ON

Cajón | cajón interior

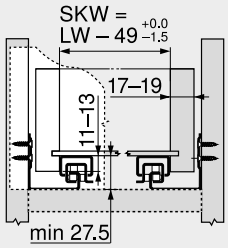

SKW Ancho interior del cajón
LW Ancho interior cuerpo de mueble

Cajón

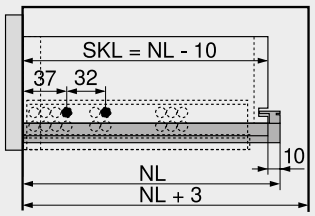

SKL Largo de cajón
NL Largo nominal

Cajón interior

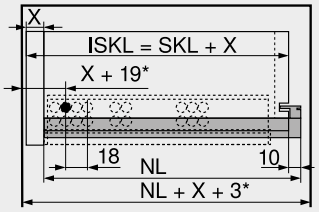

ISKL Largo del cajón interior
SKL Largo de cajón
NL Largo nominal
X Espesor del frente
* Adicionalmente +4 mm con TIP-ON

Distancia de taladrado de las guías

Largo nominal NL (mm)

250 | 270
300 | 350
400
450
500 | 550
600

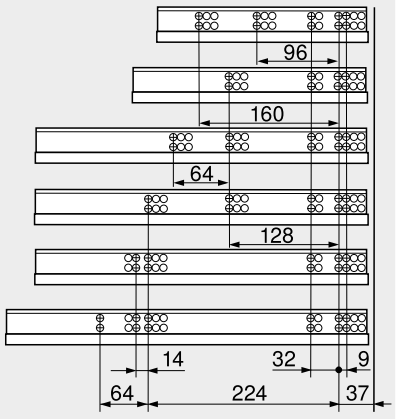

Trabajo del cajón

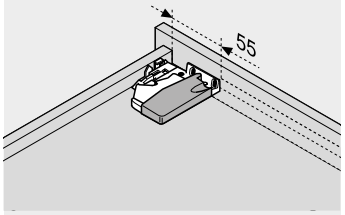

Utilizar el calibre de taladrar T65.1000.02

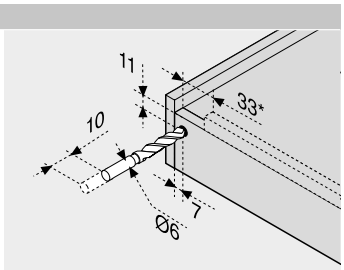

Utilizar el calibre de taladrar T65.1000.02
* 85 mm con TIP-ON

Distancia de reacción

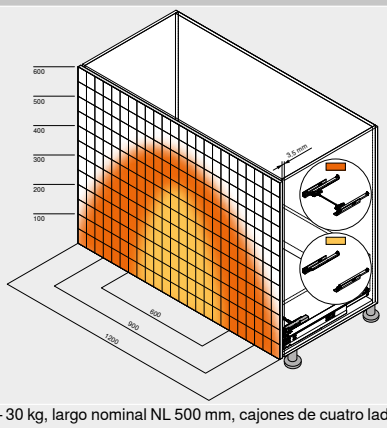

Ejemplo para 560F – 30 kg, largo nominal NL 500 mm, cajones de cuatro lados, con sincronización

Indicaciones en la página

Visión general – TANDEM	409
CABLOXX	552
Accesorios	444
Fijación de las guías	452
Visión general – ayudas de montaje	561
Para más información técnica	662

TANDEM 19 mm

Short-URL
www.blum.com/i011

Montaje, desmontaje y ajuste

Short-URL
www.blum.com/a420

TANDEM BLUMOTION 550F

Webcode
DQHMLA



- Guía para cajones de madera con material de placas de **17–19 mm** de grosor
- Extracción parcial **TANDEM** oculta con tope suave en la apertura y **BLUMOTION** integrado para un cierre suave y silencioso
- Apto para usarse con **SERVO-DRIVE** – el sistema eléctrico de apertura asistida
- Los rodillos de plástico resistentes al desgaste aseguran un deslizamiento ultraligero
- Ajuste altura por el acoplamiento sin herramientas
- Compensación de tolerancia de anchura y de profundidad

Espacio ocupado

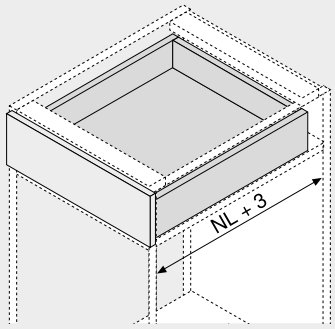

NL Largo nominal

Información de pedido

1  **Guías izquierda/derecha**

Largo nominal NL (mm)	Capacidad de carga dinámica (kg) 30
270	550F2700B
300	550F3000B
350	550F3500B
400	550F4000B
450	550F4500B
500	550F5000B
550	550F5500B
600	550F6000B
650	550F6500B

3 **Acoplamiento izquierdo/derecho**



Color	Material	Ref.
Naranja	Plástico/cinc	T51.1700.04

Pedir para izquierda/derecha

Accesorios

4 **Herraje de ajuste del frente**



Color	Material	Ref.
Color natural	Plástico	295.1000

5 **POSISTOP**



Color	Material	Ref.
RAL 7037 gris polvo	Plástico	298.5500

Tope de profundidad

Cajón

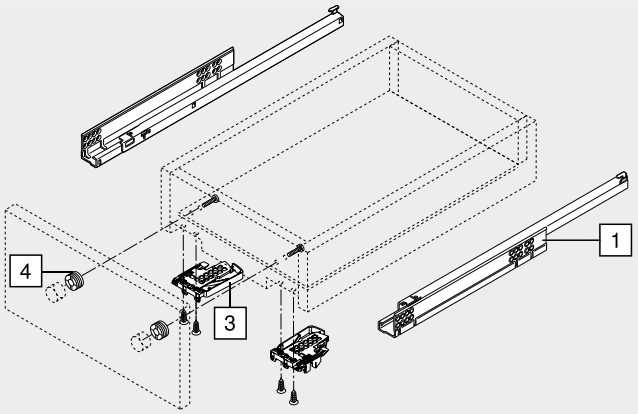

Cajón interior

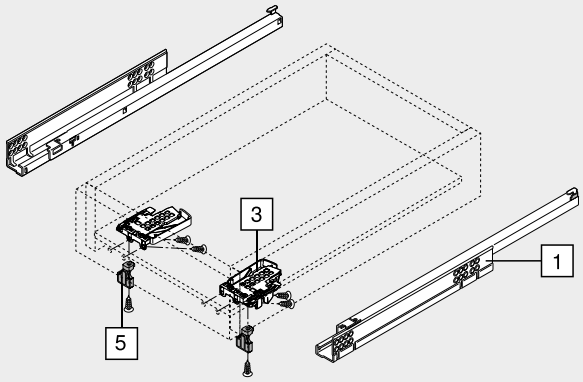

TANDEM BLUMOTION 550F

Webcode
DQHMLA

Planificación

Espacio ocupado en el cuerpo

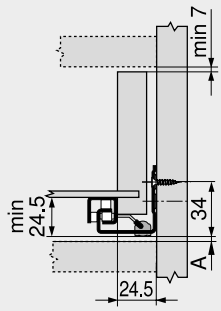

A	Distancia de 3 mm para intercambiar con la extracción total

Cajón | cajón interior

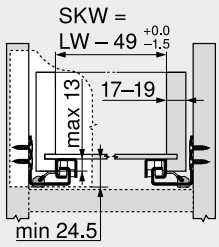

SKW	Ancho interior del cajón
LW	Ancho interior cuerpo de mueble

Cajón

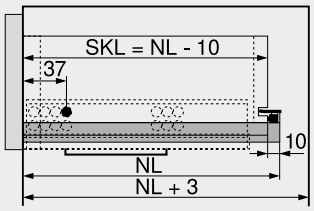

SKL	Largo de cajón
NL	Largo nominal

Cajón interior

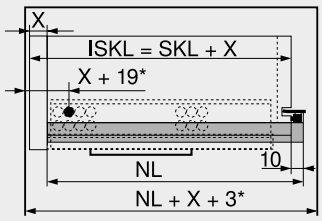

ISKL	Largo del cajón interior
SKL	Largo de cajón
NL	Largo nominal
X	Espesor del frente
*	Adicionalmente +2 mm con POSISTOP

Distancia de taladrado de las guías

Largo nominal NL (mm)

270
300 | 350 | 400 | 450
500 | 550
600
650

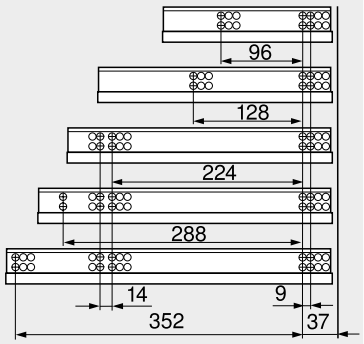

Trabajo del cajón

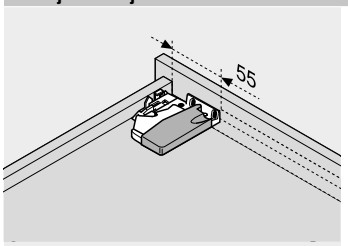

Utilizar el calibre de taladrar T65.1000.02

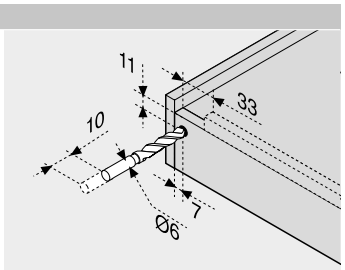

Utilizar el calibre de taladrar T65.1000.02

Indicaciones en la página

Visión general – TANDEM	409
Visión general – SERVO-DRIVE para MOVENTO | TANDEM	455
CABLOXX	552
Accesorios	444
Fijación de las guías	452
Visión general – ayudas de montaje	561
Para más información técnica	662

TANDEM 19 mm

Short-URL
www.blum.com/i011

Montaje, desmontaje y ajuste

Short-URL
www.blum.com/a420

TANDEM 550F

Webcode
DQHNAM



- Guía para cajones de madera con material de placas de **17–19 mm** de grosor
- Extracción parcial **TANDEM** oculta con tope suave en la apertura y técnica de inserción automática **BLUMATIC**
- Adecuado para su uso con **TIP-ON** – el sistema mecánico de apertura asistida
- Los rodillos de plástico resistentes al desgaste aseguran un deslizamiento ultraligero
- Ajuste altura por el acoplamiento sin herramientas
- Compensación de tolerancia de anchura y de profundidad

Espacio ocupado

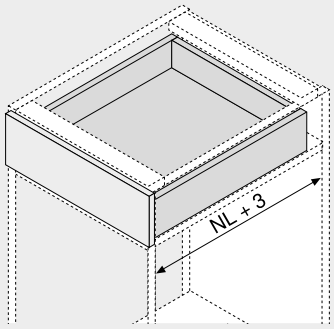

NL Largo nominal

Información de pedido

1 Guías izquierda/derecha

Largo nominal NL (mm)	Capacidad de carga dinámica (kg) 30
270	550F2700
300	550F3000
350	550F3500
400	550F4000
450	550F4500
500	550F5000
550	550F5500
600	550F6000
650	550F6500

¡La trayectoria de apertura puede variar según la carga o si se realizan ajustes!

3 Acoplamiento izquierdo/derecho

Color	Material	Ref.
Naranja	Plástico/cinc	T51.1700.04

Pedir para izquierda/derecha

Accesorios

4 Herraje de ajuste del frente

Color	Material	Ref.
Color natural	Plástico	295.1000

6a TIP-ON izquierdo/derecho

Capacidad de carga dinámica (kg)	Ref.
30	T55.1150S

Sólo es apto para TANDEM

6b Juego de piñones de sincronización de TIP-ON

Color	Versión	Ref.
RAL 7037 gris polvo	Semicircular	T55.000R

6c Varilla TIP-ON de sincronización

Ancho cuerpo de mueble KB (mm)	Versión	Ref.
Hasta 1200	Semicircular	T55.882W

Para cortar a medida
Desde un ancho cuerpo de mueble KB de 600 mm
Corte Ancho interior cuerpo de mueble LW – 284 mm

Cajón

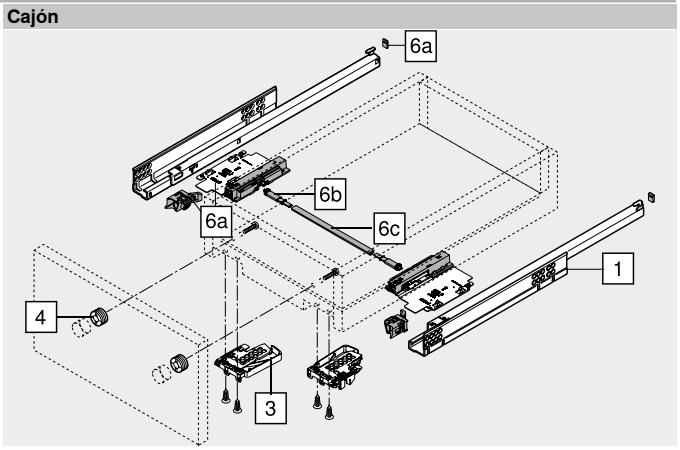

TANDEM 550F

Webcode
DQHNAM

Planificación

Espacio ocupado en el cuerpo

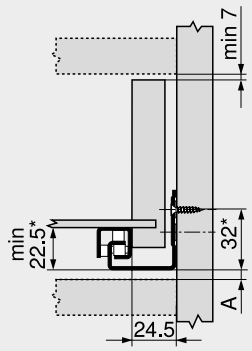

A	Distancia de 5 mm para intercambiar con la extracción total
*	+1 mm con TIP-ON

Cajón | cajón interior

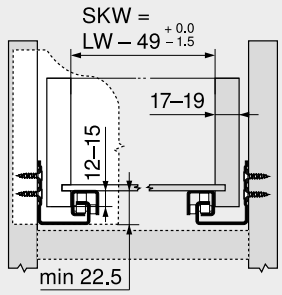

SKW	Ancho interior del cajón
LW	Ancho interior cuerpo de mueble

Cajón

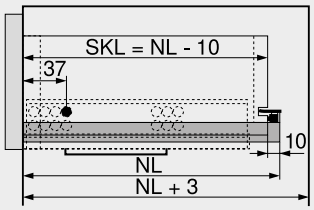

SKL	Largo de cajón
NL	Largo nominal

Cajón interior

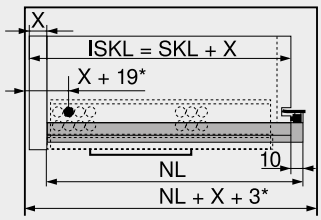

ISKL	Largo del cajón interior
SKL	Largo de cajón
NL	Largo nominal
X	Espesor del frente
*	Adicionalmente +4 mm con TIP-ON

Distancia de taladrado de las guías

Largo nominal NL (mm)

270

300 | 350 | 400 | 450

500 | 550

600

650

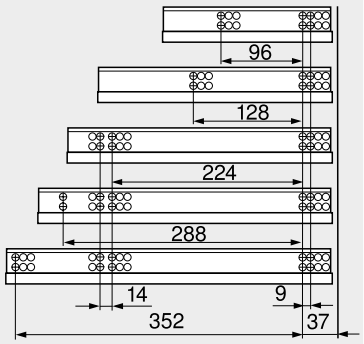

Trabajo del cajón

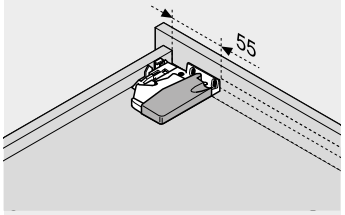

Utilizar el calibre de taladrar T65.1000.02

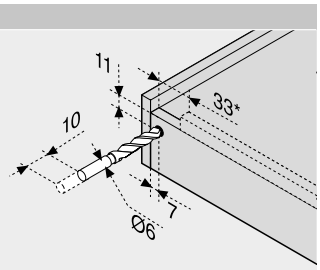

Utilizar el calibre de taladrar T65.1000.02
* 85 mm con TIP-ON

Distancia de reacción

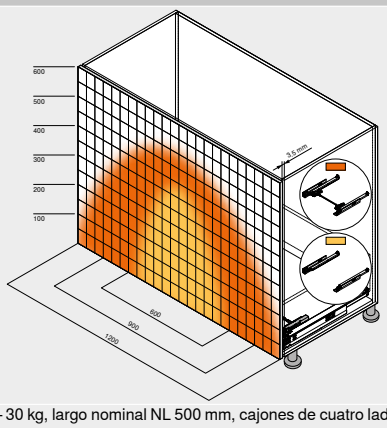

Ejemplo para 560F – 30 kg, largo nominal NL 500 mm, cajones de cuatro lados, con sincronización

Indicaciones en la página

Visión general – TANDEM	409
Accesorios	444
Fijación de las guías	452
CABLOXX	552
Visión general – ayudas de montaje	561
Para más información técnica	662

TANDEM 19 mm

Short-URL
www.blum.com/i011

Montaje, desmontaje y ajuste

Short-URL
www.blum.com/a420

TANDEM plus BLUMOTION 561F

Webcode
DQHNZY



- Guía para cajones de madera con material de placas de **17–19 mm** de grosor
- **TANDEM** extracción total oculta con **BLUMOTION** integrado para un cierre suave y silencioso
- Apto para usarse con **SERVO-DRIVE** – el sistema eléctrico de apertura asistida
- Los rodillos de plástico resistentes al desgaste aseguran un deslizamiento ultraligero
- Seguro antidesenganche y ajuste altura integrados en el sistema de guías
- Ajuste de la inclinación del frente sin herramientas

Espacio ocupado

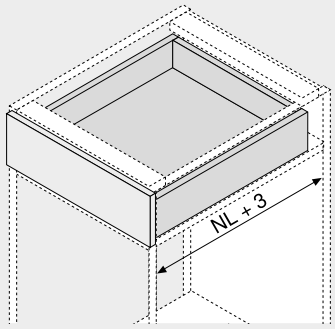

NL Largo nominal

Información de pedido

1 Guías izquierda/derecha



Largo nominal NL (mm)	Capacidad de carga dinámica (kg) 30
260	561F2601B
310	561F3101B
360	561F3601B
410	561F4101B
460	561F4601B
510	561F5101B
560	561F5601B

Accesorios

4 Herraje de ajuste del frente



Color	Material	Ref.
Color natural	Plástico	295.1000

Cajón

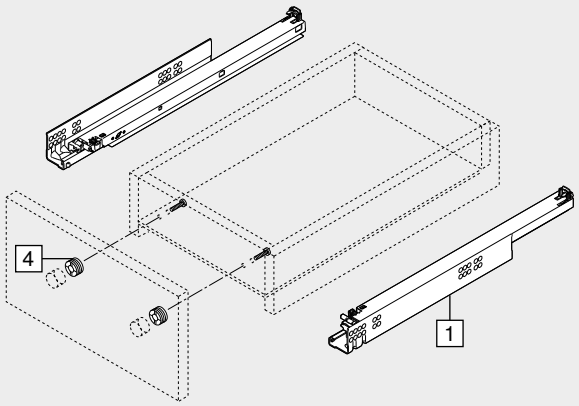

Cajón interior

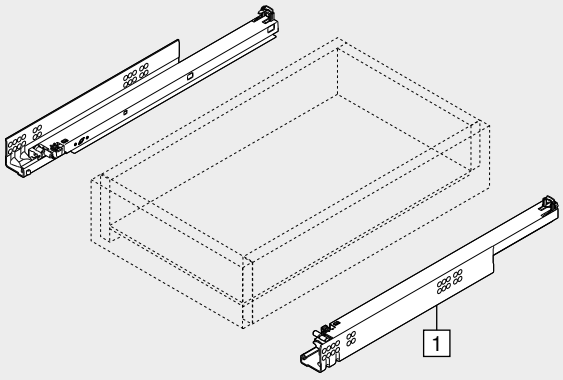

TANDEM plus BLUMOTION 561F

Webcode
DQHNZY

Planificación

Espacio ocupado en el cuerpo

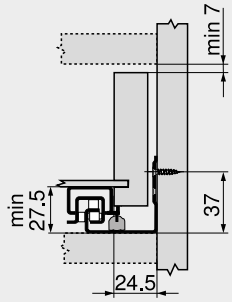

Cajón | cajón interior

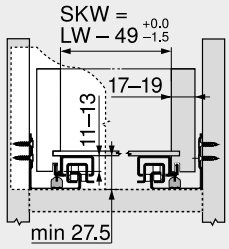

SKW	Ancho interior del cajón
LW	Ancho interior cuerpo de mueble

Cajón

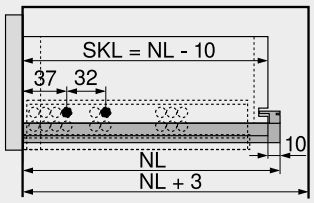

SKL	Largo de cajón
NL	Largo nominal

Cajón interior

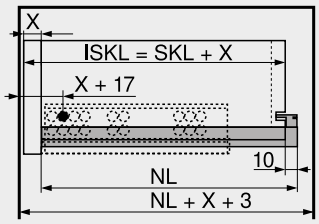

ISKL	Largo del cajón interior
SKL	Largo de cajón
NL	Largo nominal
X	Espesor del frente

Distancia de taladrado de las guías

Largo nominal NL (mm)

260
310 | 360
410
460
510
560

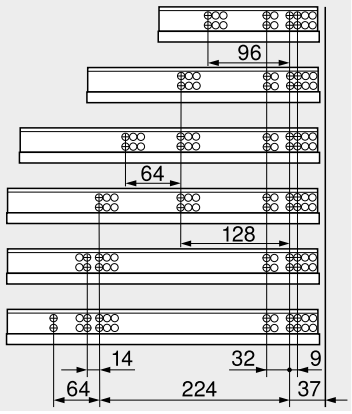

Trabajo del cajón

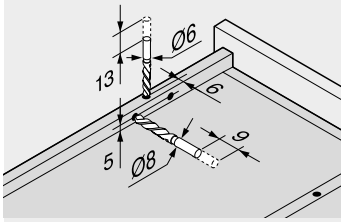

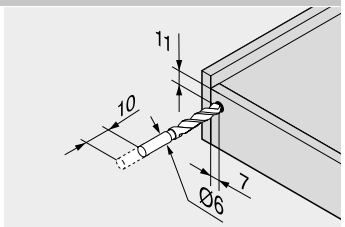

Utilizar el calibre de taladrar T65.1000.02

Trabajo del cajón

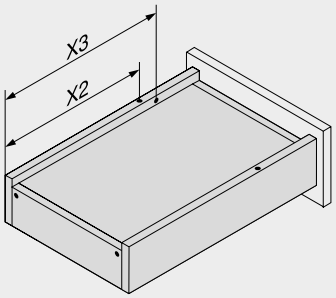

Largo nominal NL (mm)	Solapas encastrables X2 (mm)	Seguro antidesenganche X3 (mm)
260	205	185
310	230	242
360	275	287
410	300	344
460	335	379
510	360	436
560	405	481

Indicaciones en la página

Visión general – TANDEM	409
Visión general – SERVO-DRIVE para MOVENTO | TANDEM	455
CABLOXX	552
Accesorios	444
Fijación de las guías	452
Visión general – ayudas de montaje	561
Para más información técnica	662

TANDEM 19 mm

Short-URL
www.blum.com/i011

Montaje, desmontaje y ajuste

Short-URL
www.blum.com/a420

TANDEM plus 561F

Webcode
DQHOPA



- Guía para cajones de madera con material de placas de **17–19 mm** de grosor
- Extracción total **TANDEM** oculto con técnica de inserción automática **BLUMATIC** integrada
- Adecuado para su uso con **TIP-ON** – el sistema mecánico de apertura asistida
- Los rodillos de plástico resistentes al desgaste aseguran un deslizamiento ultraligero
- Seguro antidesenganche y ajuste altura integrados en el sistema de guías
- Ajuste de la inclinación del frente sin herramientas

Espacio ocupado

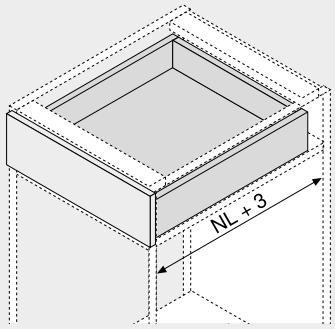

NL Largo nominal

Información de pedido

1 Guías izquierda/derecha



Largo nominal NL (mm)	Capacidad de carga dinámica (kg) 30
260	☎ 561F2601C
310	☎ 561F3101C
360	☎ 561F3601C
410	☎ 561F4101C
460	☎ 561F4601C
510	☎ 561F5101C
560	☎ 561F5601C

¡La trayectoria de apertura puede variar según la carga o si se realizan ajustes!

Cajón

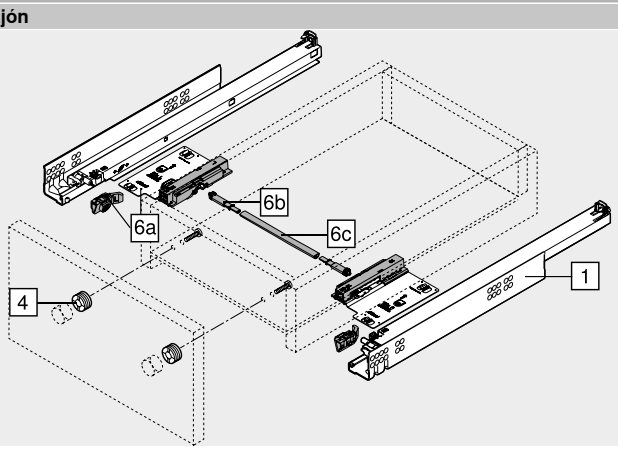

Accesorios

4 Herraje de ajuste del frente



Color	Material	Ref.
Color natural	Plástico	295.1000

6a TIP-ON izquierdo/derecho



Capacidad de carga dinámica (kg)	Ref.
30	T55.7150S

Sólo es apto para TANDEM plus

6b Juego de piñones de sincronización de TIP-ON



Color	Versión	Ref.
RAL 7037 gris polvo	Semicircular	T55.000R

6c Varilla TIP-ON de sincronización



Ancho cuerpo de mueble KB (mm)	Versión	Ref.
Hasta 1200	Semicircular	T55.882W

Para cortar a medida
Desde un ancho cuerpo de mueble KB de 600 mm

Corte	Ancho interior cuerpo de mueble LW – 284 mm

Alternativa a 6b | 6c

6d Juego de piñón y varilla de sincronización TIP-ON



Ancho cuerpo de mueble KB (mm)	Versión	Ref.
Hasta 1400	Redondo	T55.1089ZR

Para cortar a medida

Corte	Ancho interior cuerpo de mueble LW – 284 mm

TANDEM plus 561F

Webcode
DQHOPA

Planificación

Espacio ocupado en el cuerpo

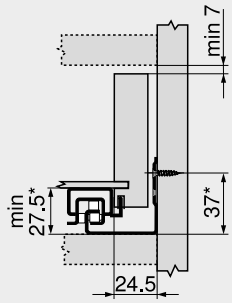

* +1 mm con TIP-ON

Cajón | cajón interior

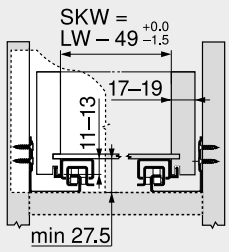

SKW Ancho interior del cajón
LW Ancho interior cuerpo de mueble

Cajón

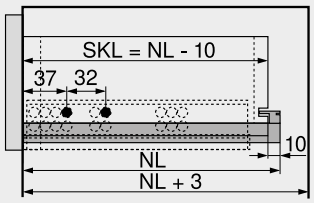

SKL Largo de cajón
NL Largo nominal

Cajón interior

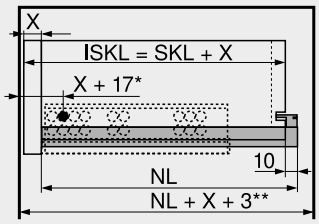

ISKL Largo del cajón interior
SKL Largo de cajón
NL Largo nominal
X Espesor del frente
* Adicionalmente +6 mm con TIP-ON
** Adicionalmente +4 mm con TIP-ON

Distancia de taladrado de las guías

Largo nominal NL (mm)

260
310 | 360
410
460
510
560

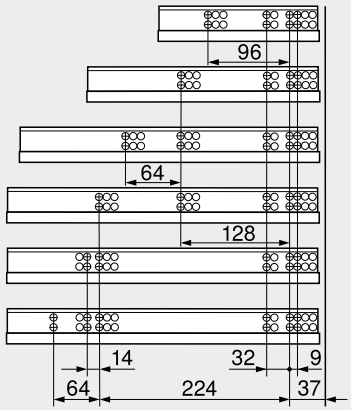

Distancia de reacción

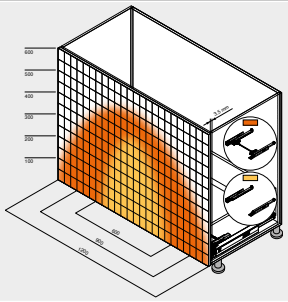

Ejemplo para 560F – 30 kg, largo nominal NL 500 mm, cajones de cuatro lados, con sincronización

Trabajo del cajón

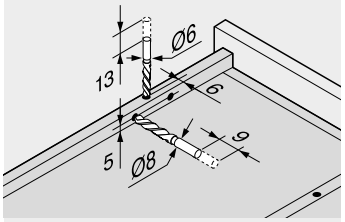

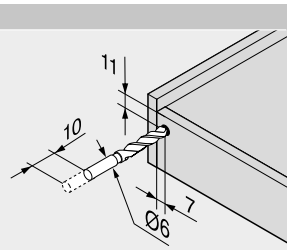

Utilizar el calibre de taladrar T65.1000.02

Trabajo del cajón

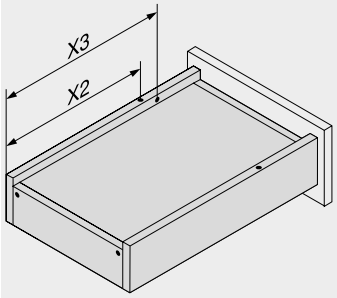

Largo nominal NL (mm)	Solapas encastrables X2 (mm)	Seguro antidesenganche X3 (mm)
260	205	185
310	230	242
360	275	287
410	300	344
460	335	379
510	360	436
560	405	481

Indicaciones en la página

Visión general – TANDEM	409
CABLOXX	552
Accesorios	444
Fijación de las guías	452
Visión general – ayudas de montaje	561
Para más información técnica	662

TANDEM 19 mm

Short-URL
www.blum.com/i011

Montaje, desmontaje y ajuste

Short-URL
www.blum.com/a420

TANDEM BLUMOTION 551F

Webcode
DQHPEM



- Guía para cajones de madera con material de placas de **17–19 mm** de grosor
- Extracción parcial **TANDEM** oculta con tope suave en la apertura y **BLUMOTION** integrado para un cierre suave y silencioso
- Apto para usarse con **SERVO-DRIVE** – el sistema eléctrico de apertura asistida
- Los rodillos de plástico resistentes al desgaste aseguran un deslizamiento ultraligero
- Seguro antidesenganche y ajuste altura integrados en el sistema de guías

Espacio ocupado

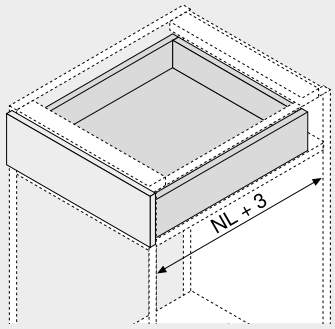

NL Largo nominal

Información de pedido

1 Guías izquierda/derecha



Largo nominal NL (mm)	Capacidad de carga dinámica (kg) 30
260	☎ 551F2601B
310	☎ 551F3101B
360	☎ 551F3601B
410	☎ 551F4101B
460	☎ 551F4601B
510	☎ 551F5101B
560	☎ 551F5601B

Accesorios

4 Herraje de ajuste del frente



Color	Material	Ref.
Color natural	Plástico	295.1000

Cajón

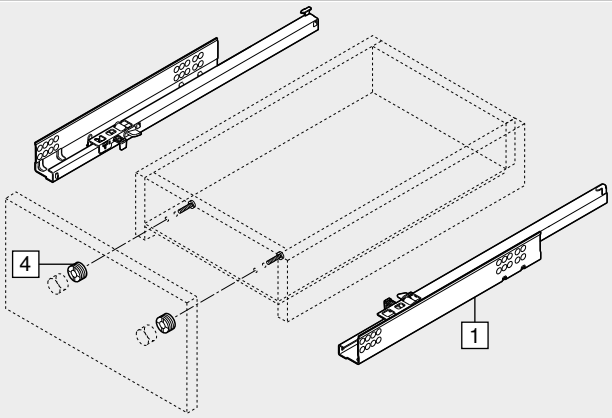

Cajón interior

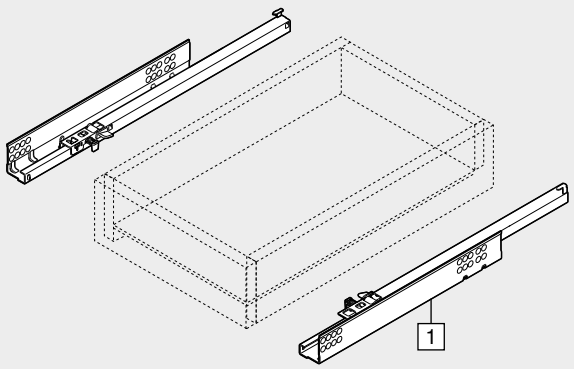

TANDEM BLUMOTION 551F

Webcode
DQHPEM

Planificación

Espacio ocupado en el cuerpo

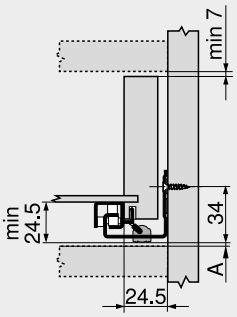

A	Distancia de 3 mm para intercambiar con la extracción total

Cajón | cajón interior

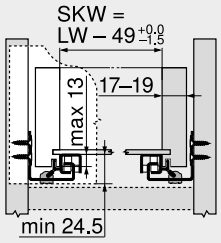

SKW	Ancho interior del cajón
LW	Ancho interior cuerpo de mueble

Cajón

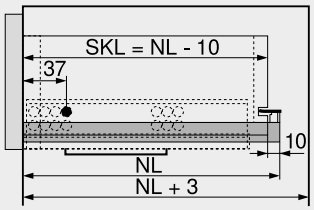

SKL	Largo de cajón
NL	Largo nominal

Cajón interior

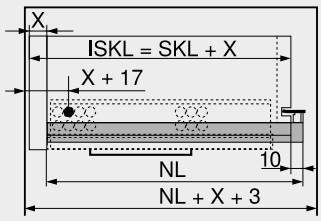

ISKL	Largo del cajón interior
SKL	Largo de cajón
NL	Largo nominal
X	Espesor del frente

Distancia de taladrado de las guías

Largo nominal NL (mm)

260
310 | 360 | 410
460
510
560

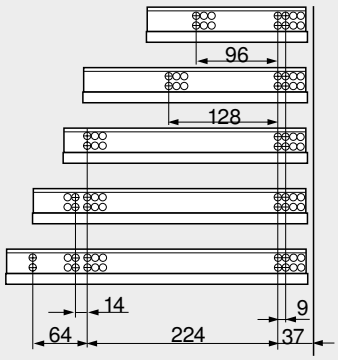

Trabajo del cajón

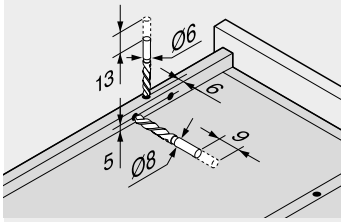

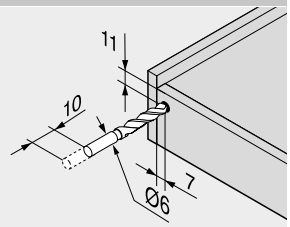

Utilizar el calibre de taladrar T65.1000.02

Trabajo del cajón

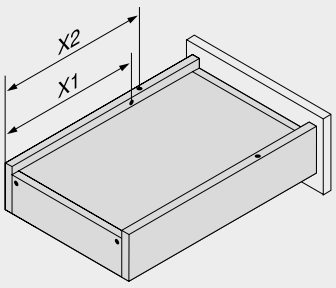

Largo nominal NL (mm)	Solapas encastrables X2 (mm)	Seguro antidesenganche X1 (mm)
260	205	185
310	230	210
360	275	255
410	300	280
460	335	315
510	360	340
560	405	385

Indicaciones en la página

Visión general – TANDEM	409
Visión general – SERVO-DRIVE para MOVENTO | TANDEM	455
CABLOXX	552
Accesorios	444
Fijación de las guías	452
Visión general – ayudas de montaje	561
Para más información técnica	662

TANDEM 19 mm

Short-URL
www.blum.com/i011

Montaje, desmontaje y ajuste

Short-URL
www.blum.com/a420

TANDEM 551F

Webcode
DQHQ3Y



- Guía para cajones de madera con material de placas de **17–19 mm** de grosor
- Extracción parcial **TANDEM** oculta con tope suave en la apertura y técnica de inserción automática **BLUMATIC**
- Adecuado para su uso con **TIP-ON** – el sistema mecánico de apertura asistida
- Los rodillos de plástico resistentes al desgaste aseguran un deslizamiento ultraligero
- Seguro antidesenganche y ajuste altura integrados en el sistema de guías

Espacio ocupado

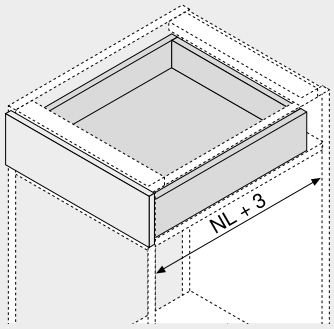

NL Largo nominal

Información de pedido

1  **Guías izquierda/derecha**

Largo nominal NL (mm)	Capacidad de carga dinámica (kg) 30
260	☎ 551F2601
310	☎ 551F3101
360	☎ 551F3601
410	☎ 551F4101
460	☎ 551F4601
510	☎ 551F5101
560	☎ 551F5601

¡La trayectoria de apertura puede variar según la carga o si se realizan ajustes!

Accesorios

4  **Herraje de ajuste del frente**

Color	Material	Ref.
Color natural	Plástico	295.1000

6a  **TIP-ON izquierdo/derecho**

Capacidad de carga dinámica (kg)	Ref.
30	T55.3150S

Sólo es apto para TANDEM

6b  **Juego de piñones de sincronización de TIP-ON**

Color	Versión	Ref.
RAL 7037 gris polvo	Semicircular	T55.000R

6c  **Varilla TIP-ON de sincronización**

Ancho cuerpo de mueble KB (mm)	Versión	Ref.
Hasta 1200	Semicircular	T55.882W

Para cortar a medida
Desde un ancho cuerpo de mueble KB de 600 mm

Corte Ancho interior cuerpo de mueble LW – 284 mm

Cajón

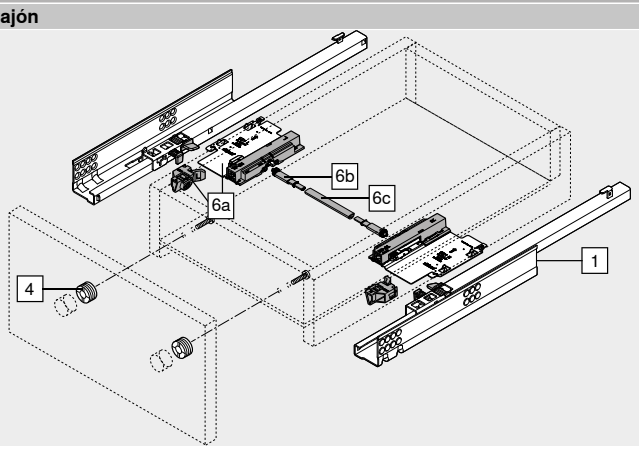

TANDEM 551F

Webcode
DQHQ3Y

Planificación

Espacio ocupado en el cuerpo

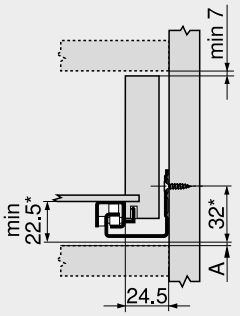

A	Distancia de 5 mm para intercambiar con la extracción total
*	+1 mm con TIP-ON

Cajón | cajón interior

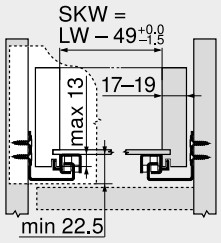

SKW	Ancho interior del cajón
LW	Ancho interior cuerpo de mueble

Cajón

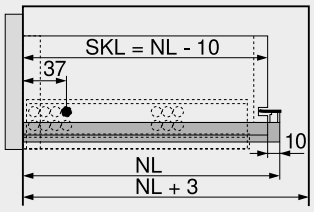

SKL	Largo de cajón
NL	Largo nominal

Cajón interior

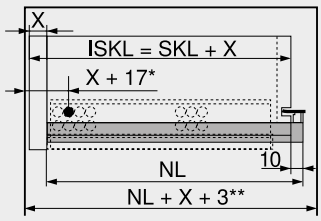

ISKL	Largo del cajón interior
SKL	Largo de cajón
NL	Largo nominal
X	Espesor del frente
*	Adicionalmente +6 mm con TIP-ON
**	Adicionalmente +4 mm con TIP-ON

Distancia de taladrado de las guías

Largo nominal NL (mm)

260

310 | 360 | 410

460

510

560

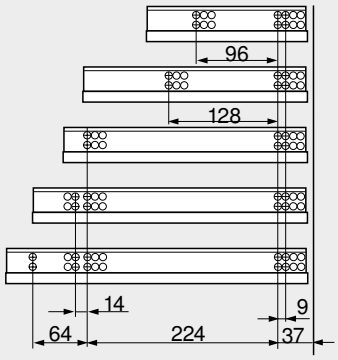

Trabajo del cajón

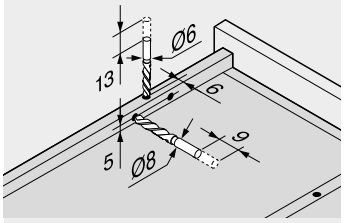

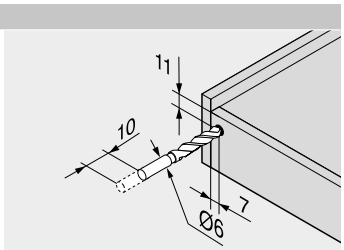

Utilizar el calibre de taladrar T65.1000.02

Distancia de reacción

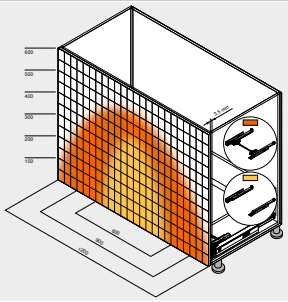

Ejemplo para 560F – 30 kg, largo nominal NL 500 mm, cajones de cuatro lados, con sincronización

Trabajo del cajón

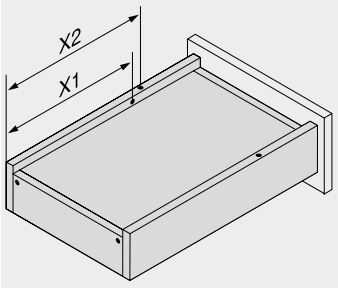

Largo nominal NL (mm)	Solapas encastrables X2 (mm)	Seguro antidesenganche X1 (mm)
260	205	185
310	230	210
360	275	255
410	300	280
460	335	315
510	360	340
560	405	385

Indicaciones en la página

Visión general – TANDEM	409
CABLOXX	552
Accesorios	444
Fijación de las guías	452
Visión general – ayudas de montaje	561
Para más información técnica	662

TANDEM 19 mm

Short-URL
www.blum.com/i011

Montaje, desmontaje y ajuste

Short-URL
www.blum.com/a420

Sistema de bloqueo del entrepaño



- Utilizable con las **guías de extensión total TANDEM**
- No utilizable con las guías de extensión parcial TANDEM
- Combinable con **BLUMOTION** y **TIP-ON**
- Bloqueo de ambos lados
- Soporte seguro
- Posibilidad de desbloquear el sistema de bloqueo del entrepaño mediante sincronización con una mano
- Montaje sencillo, los herrajes sirven como calibre
- Fijación de las guías en las posiciones de atornillado usuales
- Ancho máx. de cuerpo de mueble KB 1200 mm

Espacio ocupado

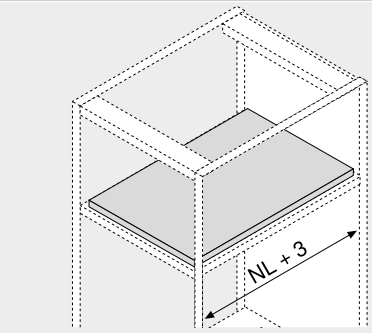

NL Largo nominal

Información de pedido

12 Sistema de bloqueo del entrepaño

Guías	Descripción	Color	Ref.
TANDEM	560H | 566H | 561H	Gris orión mate	295H5700
TANDEM 19 mm	560F | 566F | 561F	Gris orión mate	295F5700

Consta de:

12a	2 x	Unidad de bloqueo La fijación solo es posible con tornillos aglo
12b	2 x	Elementos de fijación La fijación es posible con tornillos aglo y Euro
–	1 x	Instrucciones de montaje

12c Varilla de sincronización

Versión	Material	Ref.
Redondo	Aluminio	ZST.1089W

Posibilidad de desbloquear el sistema de bloqueo del entrepaño mediante sincronización con una mano

Corte

TANDEM	Ancho interior cuerpo de mueble LW – 87 mm ±1 mm
TANDEM 19 mm	Ancho interior cuerpo de mueble LW – 94 mm ±1 mm

Alternativa a 12c

12c Varilla de sincronización

Versión	Longitud (mm)	Ref.
Redondo	1160	ZST.1160W

Posibilidad de desbloquear el sistema de bloqueo del entrepaño mediante sincronización con una mano

Accesorios

– Tornillos aglo

Ø (mm)	Longitud (mm)	Ref.
3.5	15	609.1500

– Tornillos Euro

Ø (mm)	Longitud (mm)	Ref.
6	14.5	661.1450.HG

Técnica de acoplamiento – 560H | 566H | 560F | 566F

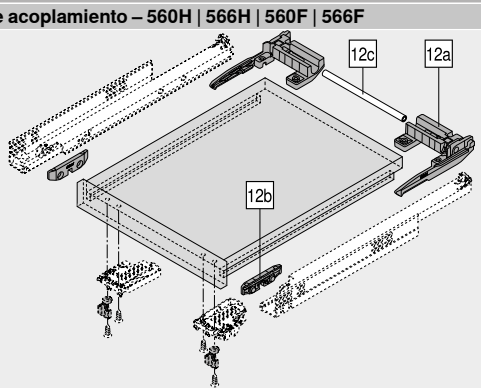

Técnica de encastrar – 561H | 561F

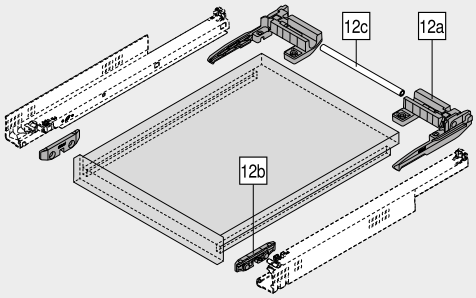

Planificación

Elaboración de entrepaño

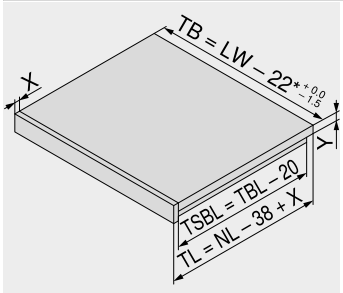

NL	Largo nominal
LW	Ancho interior cuerpo de mueble
TB	Ancho de entrepaño
TL	Largo de la repisa
TBL	Profundidad de la balda sin el frente
TSBL	Longitud del frente lateral del entrepaño
X	Grosor de la saliente de entrepaño
Y	Espesor de fondo de entrepaño
*	29 mm con TANDEM 19 mm

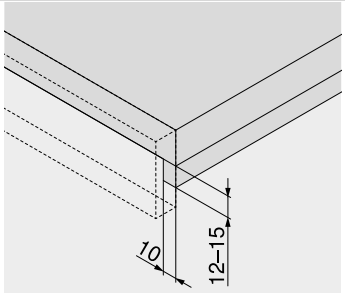

Técnica de acoplamiento – 560H | 566H | 560F | 566F

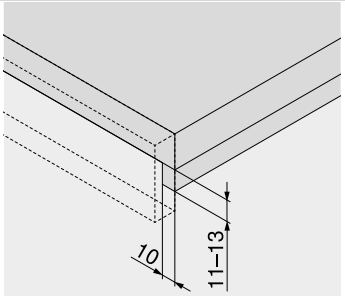

Técnica de encastrar – 561H | 561F

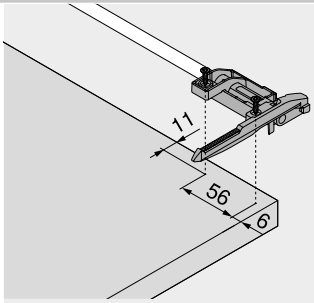

Sistema de bloqueo del entrepaño

Planificación

TANDEM 560H | 566H

Espacio ocupado en el cuerpo	Entrepaño	Entrepaño	Entrepaño de montaje interior
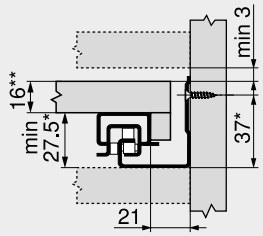	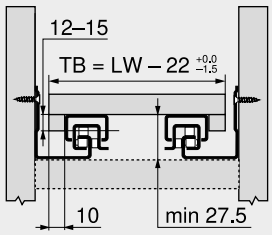	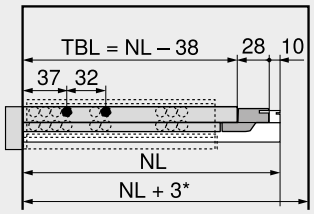	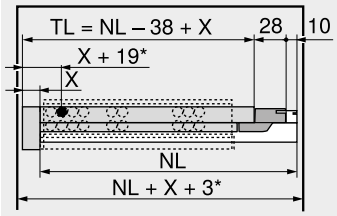
* +3 mm con estabilizador lateral o +1 mm con TIP-ON ** Al menos 25 mm para la instalación de la cavidad	TB Ancho de entrepaño LW Ancho interior cuerpo de mueble	TBL Profundidad de la balda sin el frente NL Largo nominal * Adicionalmente +12 mm con estabilizadores laterales	TL Largo de la repisa NL Largo nominal X Grosor de la saliente de entrepaño * Adicionalmente, +2 mm con POSISTOP o +4 mm con TIP-ON

TANDEM 561H

Espacio ocupado en el cuerpo	Entrepaño	Entrepaño	Entrepaño de montaje interior
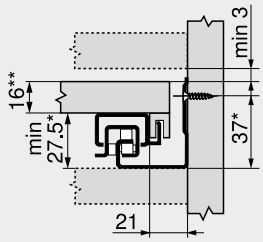	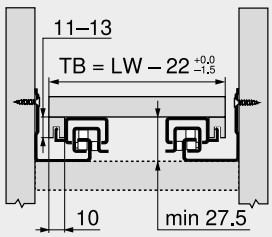	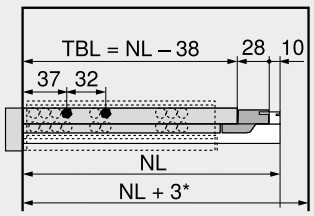	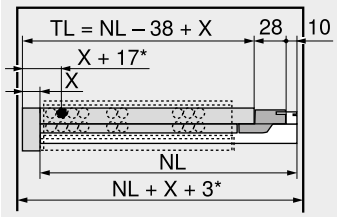
* +3 mm con estabilizador lateral o +1 mm con TIP-ON ** Al menos 25 mm para la instalación de la cavidad	TB Ancho de entrepaño LW Ancho interior cuerpo de mueble	TBL Profundidad de la balda sin el frente NL Largo nominal * Adicionalmente +12 mm con estabilizadores laterales	TL Largo de la repisa NL Largo nominal X Grosor de la saliente de entrepaño * Adicionalmente +4 mm con TIP-ON

Indicaciones en la página

Visión general – TANDEM	409
Fijación de las guías	452
Visión general – ayudas de montaje	561
Para más información técnica	662

Sistema de bloqueo del entrepaño

Short-URL
www.blum.com/i010

Montaje, desmontaje y ajuste

Short-URL
www.blum.com/a420

Sistema de bloqueo del entrepaño

Planificación

TANDEM 560F | 566F

Espacio ocupado en el cuerpo	Entrepaño	Entrepaño	Entrepaño de montaje interior

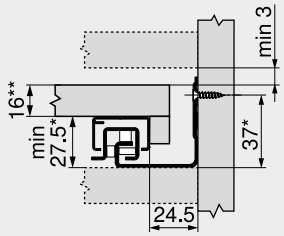

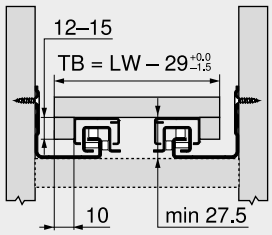

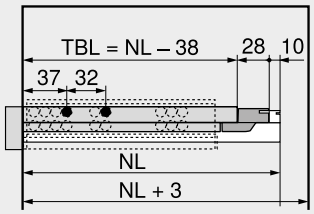

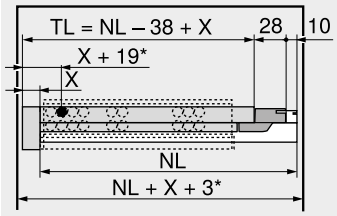

*	+1 mm con TIP-ON	TB	Ancho de entrepaño	TBL	Profundidad de la balda sin el frente	TL	Largo de la repisa
**	Al menos 25 mm para la instalación de la cavidad	LW	Ancho interior cuerpo de mueble	NL	Largo nominal	NL	Largo nominal
						X	Grosor de la saliente de entrepaño
						*	Adicionalmente, +2 mm con POSISTOP o +4 mm con TIP-ON

TANDEM 561F

Espacio ocupado en el cuerpo	Entrepaño	Entrepaño	Entrepaño de montaje interior

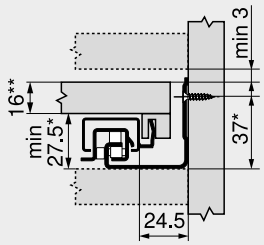

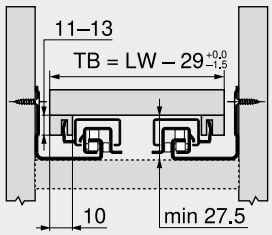

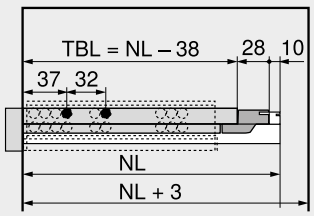

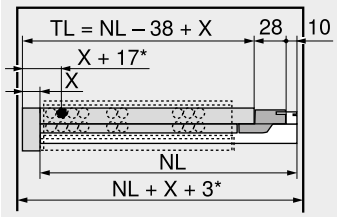

*	+1 mm con TIP-ON	TB	Ancho de entrepaño	TBL	Profundidad de la balda sin el frente	TL	Largo de la repisa
**	Al menos 25 mm para la instalación de la cavidad	LW	Ancho interior cuerpo de mueble	NL	Largo nominal	NL	Largo nominal
						X	Grosor de la saliente de entrepaño
						*	Adicionalmente +4 mm con TIP-ON

Indicaciones en la página

Visión general – TANDEM	409
Fijación de las guías	452
Visión general – ayudas de montaje	561
Para más información técnica	662

Sistema de bloqueo del entrepaño

Short-URL
www.blum.com/i010

Montaje, desmontaje y ajuste

Short-URL
www.blum.com/a420

Juego de estabilizadores laterales para extracción total

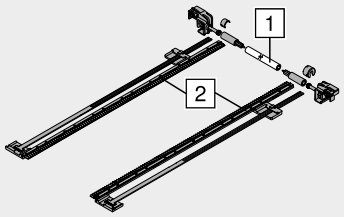

- Para cortar a medida
- Apto para anchos de cuerpo de mueble KB 1400 mm
- Adecuado para: TANDEM plus BLUMOTION 560H | 566H | 561H
- No es compatible con TIP-ON
- Color: RAL 7037 gris polvo
- Material: plástico

Información de pedido

Largo nominal NL (mm)	Ref.
Hasta 410	ZST.410TV
Hasta 600	ZST.600TV
Hasta 750	ZST.750TV

Corte

1	Ancho interior cuerpo de mueble LW – 254 mm
2	Largo nominal NL + 12 mm

Planificación

Espacio ocupado en el cuerpo

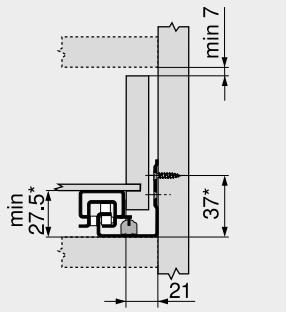

*	+3 mm con estabilizadores laterales

Cajón

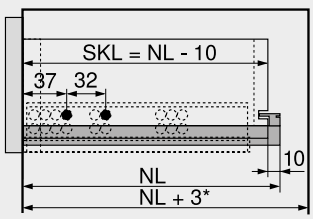

SKL	Largo de cajón
NL	Largo nominal
*	Adicionalmente +12 mm con estabilizadores laterales

Espacio ocupado en el cuerpo

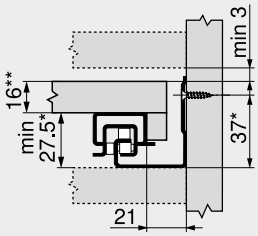

Sistema de bloqueo del entrepaño

*	+3 mm con estabilizadores laterales
**	Al menos 25 mm para la instalación de la cavidad

Entrepaño

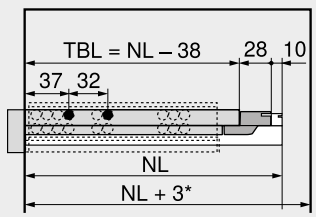

Sistema de bloqueo del entrepaño

TBL	Profundidad de la balda sin el frente
NL	Largo nominal
*	Adicionalmente +12 mm con estabilizadores laterales

Juego de estabilizadores laterales para extracción parcial

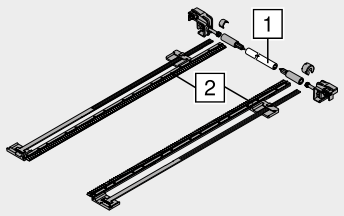

- Para cortar a medida
- Apto para anchos de cuerpo de mueble KB 1400 mm
- Adecuado para: TANDEM BLUMOTION 550H | 551H
- No es compatible con TIP-ON
- Color: RAL 7037 gris polvo
- Material: plástico

Información de pedido

Largo nominal NL (mm)	Ref.
Hasta 400	ZST.410TT
Hasta 650	ZST.650TT

Corte

1	Ancho interior cuerpo de mueble LW – 222 mm
2	Largo nominal NL + 12 mm

Planificación

Espacio ocupado en el cuerpo

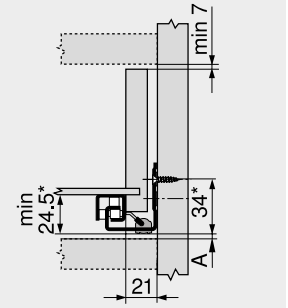

A	Distancia de 3 mm para intercambiar con la extracción total
*	+3 mm con estabilizadores laterales

Cajón

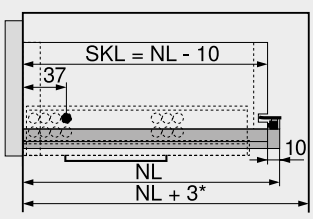

SKL	Largo de cajón
NL	Largo nominal
*	Adicionalmente +12 mm con estabilizadores laterales

Guardacuerpo longitudinal con adaptador trasera

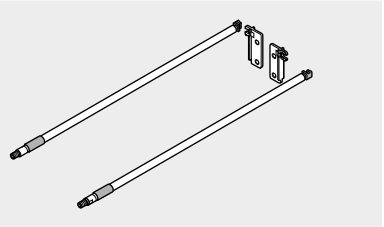

- Color: acero inoxidable anodizado
- Material: aluminio

Información de pedido

NL (mm)	Ref.	NL (mm)	Ref.
400	TEST	550	ZRE.513A.ID
450	TEST	580	TEST
480	TEST	600	TEST
500	ZRE.463A.ID	650	TEST
520	TEST		

NL Largo nominal

Planificación

Espacio ocupado en el cuerpo

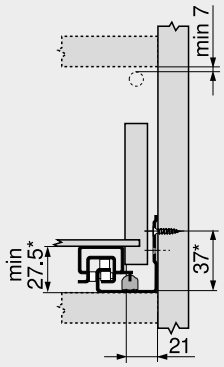

560H | 566H | 561H | 550H | 551H
* +1 mm con TIP-ON

Cotas de montaje – trasera

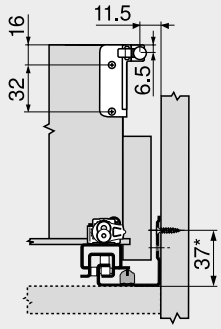

560H | 566H | 561H | 550H | 551H
* +1 mm con TIP-ON

Espacio ocupado en el cuerpo

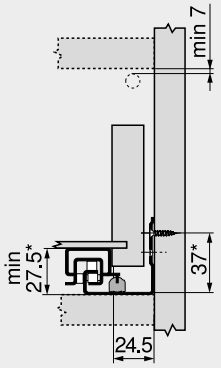

560F | 566F | 561F | 550F | 551F
* +1 mm con TIP-ON

Cotas de montaje – trasera

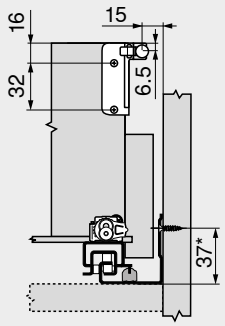

560F | 566F | 561F | 550F | 551F
* +1 mm con TIP-ON

Herraje de ajuste del frente

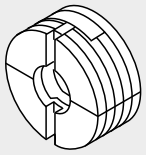

- Con tuerca de acero premontada
- Para cajones de 4 lados
- Ajuste bidimensional del frente (±2 mm)
- Color: blanco natural
- Material: plástico

Información de pedido

Descripción	Ref.
Herraje de ajuste del frente	295.1000

Planificación

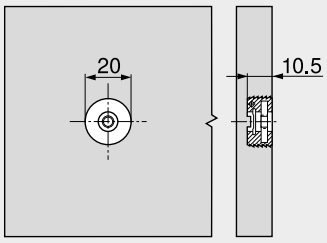

Matriz para MINIPRESS MZM.0095

Montaje

Montaje, desmontaje y ajuste

Short-URL
www.blum.com/a420

POSISTOP

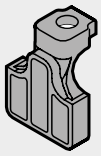

- Tope de profundidad
- Adecuado para:
  TANDEM plus BLUMOTION 560H | 566H | 560F | 566F
  TANDEM BLUMOTION 550H | 550F
- Solo para aplicaciones internas
- Color: RAL 7037 gris polvo
- Material: plástico

Información de pedido

Descripción	Ref.
POSISTOP	298.5500

Montaje, desmontaje y ajuste

Short-URL
www.blum.com/a420

Tornillos aglo — Ø 3.5 mm

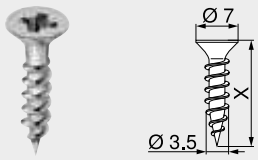

- Ø 3.5 mm
- Color: niquelado
- Material: acero

Información de pedido

X (mm)	Ref.
15.0	609.1500
17.0	609.1700

Tornillos Euro — Ø 6.0 mm

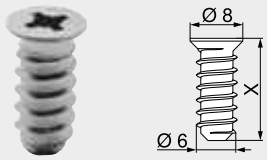

- Ø 6 mm
- Diámetro de taladrado Ø 5 mm
- Color: niquelado
- Material: acero

Información de pedido

X (mm)	Ref.
10.0	661.1000.HG
11.5	661.1150.HG
13.0	661.1300.HG
14.5	661.1450.HG
20.0	661.2000.HG

Broca de centrar



- Ø 2.7 mm, largo de la broca 70 mm
- Para el taladro previo de tornillos aglo Ø 3.5 mm
- Profundidad de taladrado hasta 8 mm
- Material: acero, templado

Información de pedido

Descripción	Ref.
Broca de centrar	M01.ZZ03.01
Broca de recambio	M01.ZZB3

Amortiguador autoadhesivo

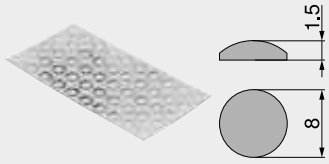

- Para armortiguar ruidos
- Color: blanco natural
- Material: plástico

Información de pedido

Descripción	Ref.
Amortiguador autoadhesivo	993.710

Amortiguador taladro

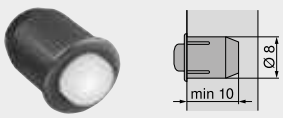

- Para armortiguar ruidos
- Juego del frente 2 mm
- En dos piezas
- Color: RAL 9006 gris
- Material: plástico

Información de pedido

Descripción	Ref.
Amortiguador taladro	993.706

Destornillador en cruz



- PZ (Pozi) tamaño 2
- Largo de hoja 100 mm
- Largo total 200 mm
- Mango de color naranja con impresión Blum
- Color: negro/naranja
- Material: plástico/acero

Información de pedido	
Descripción	**Ref.**
Destornillador en cruz	303.756.1

Destornillador plano



- Tamaño 1.0 x 5.5 mm
- Largo de hoja 125 mm
- Largo total 225 mm
- Mango de color naranja con impresión Blum
- Color: negro/naranja
- Material: plástico/acero

Información de pedido	
Descripción	**Ref.**
Destornillador plano	314.928.1

Guía 560H | 560F – 30 kg

NL 250–270

NL 300–380

NL 400–420

NL 450–480

NL 500–550

NL 600

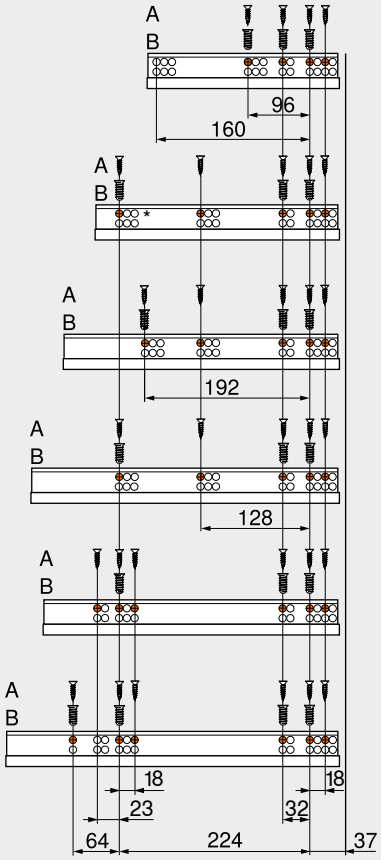

NL	Largo nominal
A	Tornillo aglo Ø 4 x 15 mm
B	Tornillos EURO, Art. Nr. 661.1450.HG
*	BLUMOTION

Guía 561H | 561F – 30 kg

NL 260

NL 285

NL 310–335

NL 360–385

NL 410

NL 435–485

NL 510–535

NL 560

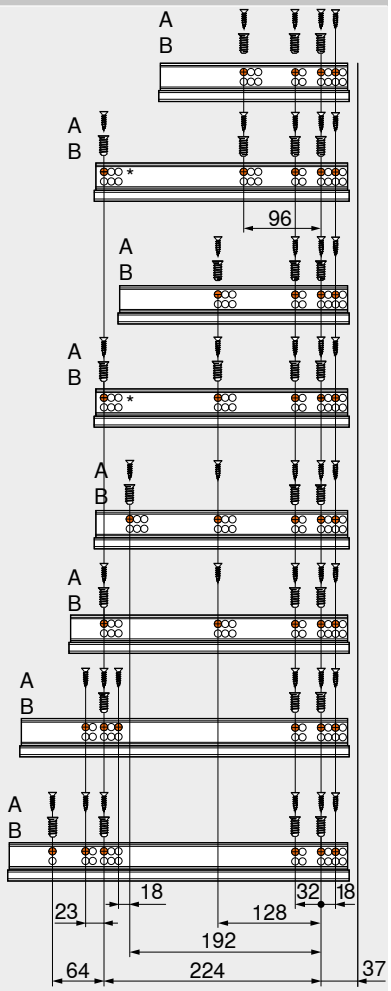

NL	Largo nominal
A	Tornillo aglo Ø 4 x 15 mm
B	Tornillos EURO, Art. Nr. 661.1450.HG
*	BLUMOTION

Guía 566H | 566F – 50 kg

NL 450
NL 500–550
NL 580–600
NL 650–750

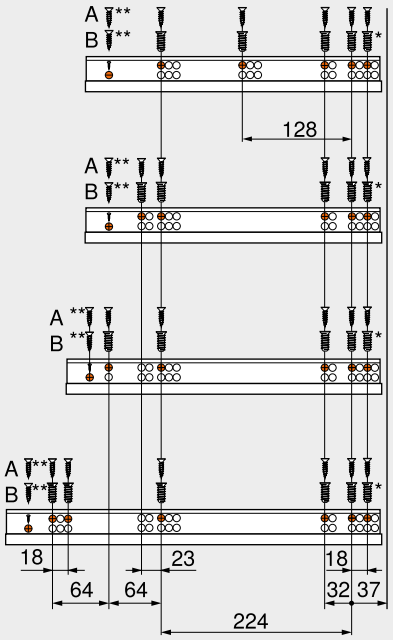

NL	Largo nominal
A	Tornillo aglo Ø 4 x 15 mm
B	Tornillos EURO, Art. Nr. 661.1450.HG
*	Puede reemplazarse por tornillo aglo Ø 4 x 15 mm
**	Opcional para más estabilidad

Guía 550H | 550F – 30 kg

NL 270
NL 300–450
NL 500–550
NL 600
NL 650

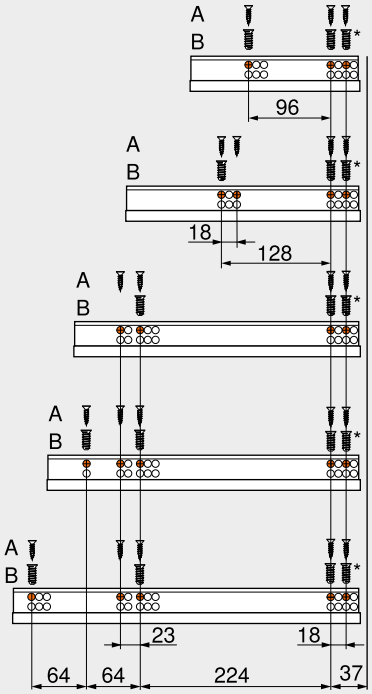

NL	Largo nominal
A	Tornillo aglo Ø 4 x 15 mm
B	Tornillos EURO, Art. Nr. 661.1450.HG
*	Puede reemplazarse por tornillo aglo Ø 4 x 15 mm

Guía 551H | 551F – 30 kg

NL 260–285
NL 310–435
NL 460–485
NL 510–535
NL 560

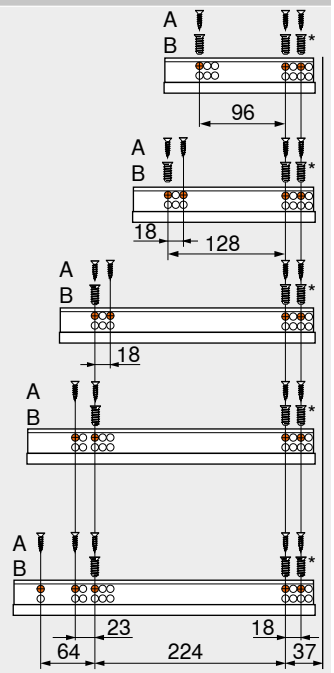

NL	Largo nominal
A	Tornillo aglo Ø 4 x 15 mm
B	Tornillos EURO, Art. Nr. 661.1450.HG
*	Puede reemplazarse por tornillo aglo Ø 4 x 15 mm

Mayor comodidad en la apertura para cada zona de su hogar



SERVO-DRIVE, el sistema eléctrico de apertura asistida, también está disponible para cajones y caceroleros de madera. De esta manera, sus clientes pueden disfrutar de una comodidad inigualable en todo el salón. BLUMOTION, el sistema de cierre suave y silencioso, completa la alta calidad del movimiento.

Basta una breve presión sobre el frente sin tirador o tirar suavemente del tirador para abrir automáticamente módulos extraíbles e incluso cajones pesados. No importa el lugar por el que se toque el frente para abrirlo. Tanto si los módulos extraíbles almacenan mucho o poco peso, si son anchos o estrechos, el sistema de apertura asistida proporciona un movimiento uniforme.

Así de fácil puede resultar la apertura y el cierre





Basta presionar ligeramente los frentes y cajones para que éstos se abran como por arte de magia. BLUMOTION proporciona un cierre suave y silencioso

Técnica de fácil integración y sólidas funciones



El equipo de accionamiento eléctrico se monta detrás del módulo extraíble



Cuando se utiliza SERVO-DRIVE no debe introducirse ningún cambio en la extensión



Los componentes más importantes de SERVO-DRIVE se instalan sin herramientas

Sistemas de guías


Foto simbólica

Visión general – sistemas de guías 377
► MOVENTO 378
► TANDEM 408

►► Aplicaciones


Foto simbólica

Cuerpo de mueble estándar 456
Mueble del fregadero 462
Dos cajones con frente continuo 466
Cuerpo de mueble con distintas profundidades de cajones | cajón interior 470
Cuerpo de mueble con cajón individual 476
Cuerpo de mueble con frentes interiores 480
SERVO-DRIVE uno para soluciones de cubos de basura estándar – MOVENTO | TANDEM 484

►► Accesorios

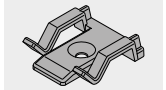
Foto simbólica

Soporte de cable 486
Cable de sincronización 486
Juego COMBOX 487

►► Montaje, desmontaje y ajuste


Foto simbólica

Montaje, desmontaje y ajuste

Short-URL
www.blum.com/a450

Directiva sobre maquinaria 665

Información detallada sobre las directivas de maquinaria

Short-URL
www.blum.com/sd/guideline

Pictogramas

Artículo disponible bajo petición

Cuerpo de mueble estándar



- Sistema eléctrico de apertura asistida en conexión con BLUMOTION – para un cierre suave y silencioso
- Con perfil de soporte vertical
- Sin conexión fija con el equipo de accionamiento
- Los módulos extraíbles se instalan sin modificaciones
- Montaje sin herramientas
- Cableado sencillo
- Poca profundidad en la instalación

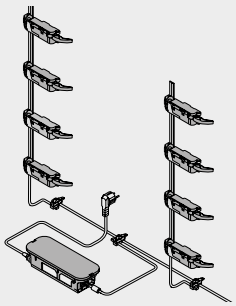

Información de pedido

1a Distanciador de amortiguación de Blum



Diámetro (mm)	Ref.
Ø 5	993.0530
Ø 8	993.0830.01

Hasta una altura del frente FH de 300 mm use 2 piezas
A partir de una altura del frente FH de 300 mm use 4 piezas

2 Perfil de soporte

Longitud (mm)	Material	Cable	Ref.
650	Aluminio	●	Z10T650AA
700	Aluminio	●	Z10T700AA
710	Aluminio	●	Z10T710AA
750	Aluminio	●	Z10T750AA
800	Aluminio	●	Z10T800AA
1170	Aluminio	–	Z10T1170A

Para cortar a medida
● Con cable
– Sin cable
Corte Altura interior de cuerpo de mueble LH – 10 mm

3a Fijación para perfil de soporte superior/inferior
Construcción transversal horizontal



Color	Material	Ref.
R7037	Plástico	Z10D01E0.01

Alternativa a 3a
3b Fijación para perfil de soporte inferior/posterior
Construcción transversal vertical



Color	Material	Ref.
R7037	Plástico	Z10D01EA.01

Incl. tapa del perfil de soporte

9 Equipo de accionamiento



Color	Material	Ref.
R7037	Plástico	Z10A3000.03

Incluye extensión de la palanca, premontada

11 El cable de distribución + protector del extremo del cable



Color	Largo (m)	Ref.
S	8	Z10K800AE

Consta de:
11a 1 x Cable de distribución
11b 5 x Protector de extremos de cable
Para cortar a medida
Se puede utilizar como cable de distribución, cable para el perfil de soporte o cable de comunicación

12 Empalme + protector de extremos de cable



Color	Material	Ref.
S	Plástico	Z10V100E.01

Consta de:
12a 1 x Empalme
11b 2 x Protector de extremos de cable



Cuerpo de mueble estándar

Información de pedido

13 Equipo de alimentación de Blum 24 W



Paquete de idiomas	Ref.	Paquete de idiomas	Ref.
A	Z10NE030A	F	Z10NE030F
B	Z10NE030B	G	Z10NE030G
C	Z10NE030C	H	Z10NE030H
D	Z10NE030D	J	Z10NE030J
E	Z10NE030E		

Incl. instrucciones de uso y montaje
Sin cable de alimentación eléctrico

Paquete de idiomas

A	DE | EN | FR | IT | NL	**F**	BG | ET | LT | LV | RO | RU
B	DA | EN | FI | NO | SV	**G**	EN | ES | FR
C	EL | EN | HR | SL | SR | TR	**H**	EN | ZH
D	EN | ES | FR | IT | PT	**J**	JA
E	CS | HU | PL | SK		

Nomenclaturas de idiomas conforme a la normativa ISO-639

14 Cable de alimentación eléctrico



Mercado	Ref.	Mercado	Ref.
AR	Z10M200A	JP	Z10M200J
UK	Z10M200B	AU	Z10M200K
CH	Z10M200C	CL	Z10M200L
DK	Z10M200D	CN	Z10M200N
Europa	Z10M200E	BR	Z10M200S.01
Europa [1]	Z10M200E.OS	TW	Z10M200T
IN	Z10M200H	US | CA	Z10M200U
IL	Z10M200I	ZA	Z10M200Z

[1] Sin conector

15a Sujeción del transformador

Montaje en la base



Color	Material	Ref.
R7037	Plástico	Z10NG000

Incl. tapa
Para transformador de Blum de 24 W

Alternativa a 15a

15b Sujeción del transformador

Montaje en la pared



Color	Material	Ref.
WGR	Plástico	Z10NG120

Para transformador de Blum de 24 W

Accesorios

– Soporte de cable



Color	Material	Ref.
W	Plástico	Z10K0009

Por ejemplo, para fijar el cable de distribución

– Cable de sincronización

Longitud (mm)	Ref.
80	Z10K008S
500	Z10K050S
1200	Z10K120S
1600	Z10K160S

Conecta dos equipos de accionamiento que deben activarse simultáneamente

– Juego COMBOX



Color	Material	Ref.
S	Plástico	Z10ZC00A

Para prevención de colisiones frontales en caso de emplear SERVO-DRIVE en esquinas
Apto a partir del equipo de accionamiento Z10A3000.**02**
Incluye todos los componentes de montaje y cableado

Color		Color	
R7037	RAL 7037 gris polvo	WGR	Gris claro
S	Negro	W	Blanco

Indicaciones en la página

Visión general – SERVO-DRIVE para MOVENTO | TANDEM	455	Visión general – ayudas de montaje	561
Visión general – MOVENTO	379	Directiva sobre maquinaria	665
Visión general – TANDEM	409	Para más información técnica	662
Planificación – travesaño horizontal	458		
Planificación – travesaño vertical	460		
Accesorios	486		

Montaje, desmontaje y ajuste

Short-URL
www.blum.com/a450

Cuerpo de mueble estándar

Planificación

Construcción transversal horizontal

Cuerpo

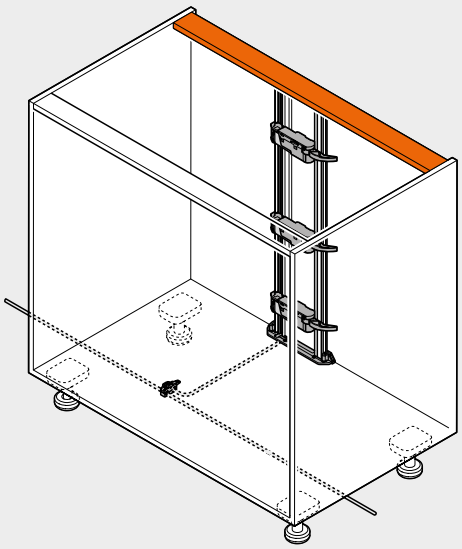

Posición – equipo de accionamiento

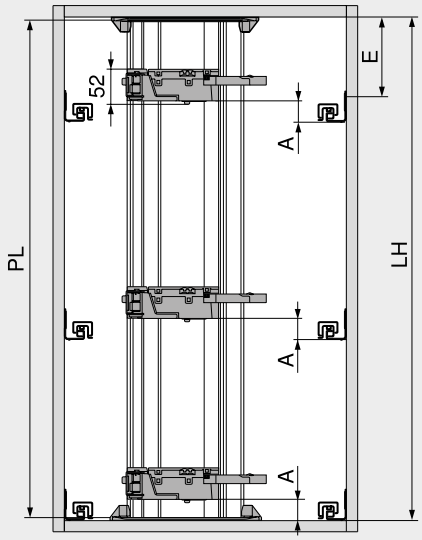

PL = LH – 10 mm
Redondear a la baja hasta la decena inferior más próxima

A	Distancia desde el canto inferior de la guía de cuerpo de mueble hasta el canto inferior del equipo de accionamiento
E	Distancia desde el canto inferior del panel superior hasta la posición de atornillado de la guía
LH	Altura interior de cuerpo de mueble
PL	Largo del perfil de soporte

Posición – equipo de accionamiento

Sistemas de guías	Altura de perfil SKH (mm)	Ancho interior cuerpo de mueble LW (mm)					
		224–234		235–428		≥ 429	
		A (mm)	E mín. (mm)	A (mm)	E mín. (mm)	A (mm)	E mín. (mm)
MOVENTO	≥ 79	–	–	60	74	35	49
TANDEM	≥ 79	55	71	55	71	35	51

A	Distancia desde el canto inferior de la guía de cuerpo de mueble hasta el canto inferior del equipo de accionamiento	– Imposible
E	Distancia desde el canto inferior del panel superior hasta la posición de atornillado de la guía	

Fondo – esquema de taladrado

Cableado inferior

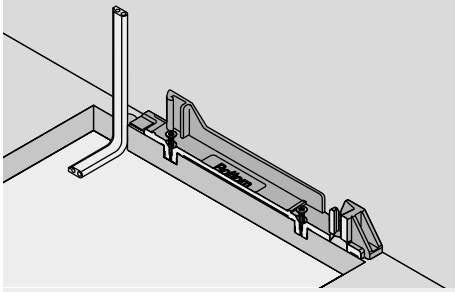

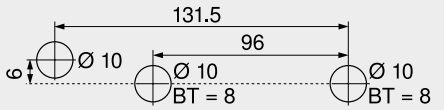

BT Profundidad de taladrado

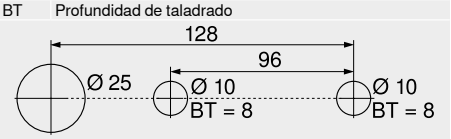

Esquema de taladrado alternativo para PRO-CENTER y MINIPRESS
BT Profundidad de taladrado

Cableado posterior

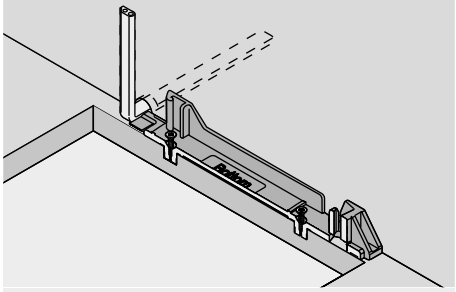

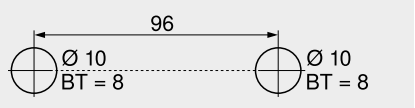

BT Profundidad de taladrado

Trabajo del frente – posición del distanciador de amortiguación de Blum

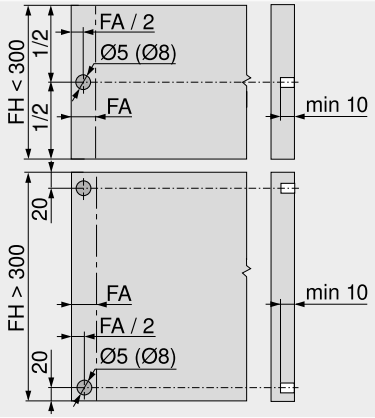

El distanciador de amortiguación garantiza un recorrido de activación necesario de 2 mm

FA	Recubrimiento del frente
FH	Altura del frente

Cuerpo de mueble estándar

Planificación

Construcción transversal horizontal

Cotas de taladrado – fondo | soporte transversal

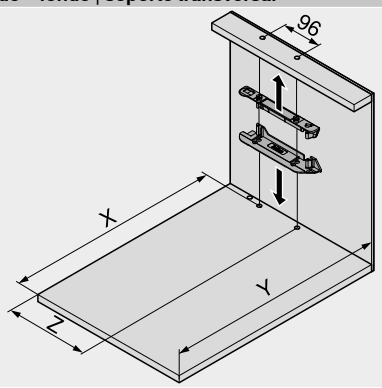

Altura de perfil SKH (mm)	X (mm)	Y (mm)
≥ 79	NL + 16	NL + 30

NL Largo nominal
X Posición de taladrado
Y Requerimiento mínimo de espacio
Z Medida de acoplamiento

Con esta posición de montaje para el perfil de soporte pueden abrirse tanto los elementos de extracción interiores como aquellos que disponen de frentes solapados mediante extracción y a presión

Sistemas de guías	Altura de perfil SKH (mm)	Ancho interior cuerpo de mueble LW (mm)							
		224–234		235–388		389–428		≥ 429	
		Z (mm)	Extensión de la palanca	Z (mm)	Extensión de la palanca	Z (mm)	Extensión de la palanca	Z (mm)	Extensión de la palanca
MOVENTO	≥ 79	–	–	164	●	164	●	LW / 2	●
TANDEM	≥ 79	164	–	164	●	LW / 2	●	LW / 2	●

LW Ancho interior cuerpo de mueble
Z Medida de acoplamiento
● Requerido
– Imposible

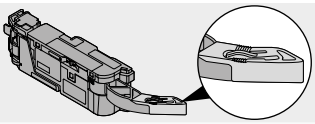

Extensión de la palanca

Espacio ocupado y distancia de seguridad – sujeción del transformador

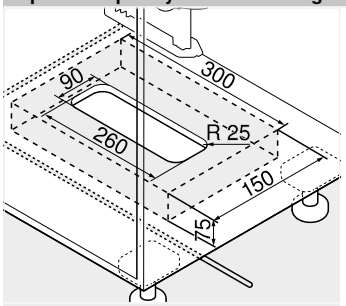

Montaje en la base

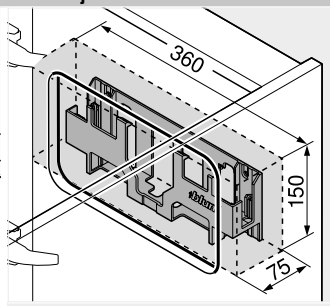

Montaje en la pared

Atención

Mantener una distancia de seguridad de 30 mm entre el canto inferior (montaje en la base) o el frente (montaje en la pared) y el borde lateral de la carcasa del transformador con cualquier objeto cercano

Facilitar la circulación de aire para que el transformador de Blum no se sobrecaliente

Indicaciones en la página

Visión general – SERVO-DRIVE para MOVENTO | TANDEM	455	Visión general – ayudas de montaje	561
Visión general – MOVENTO	379	Directiva sobre maquinaria	665
Visión general – TANDEM	409	Para más información técnica	662
Planificación – travesaño vertical	460		
Accesorios	486		

Montaje, desmontaje y ajuste

Short-URL
www.blum.com/a450

Cuerpo de mueble estándar

Planificación

Construcción transversal vertical

Cuerpo

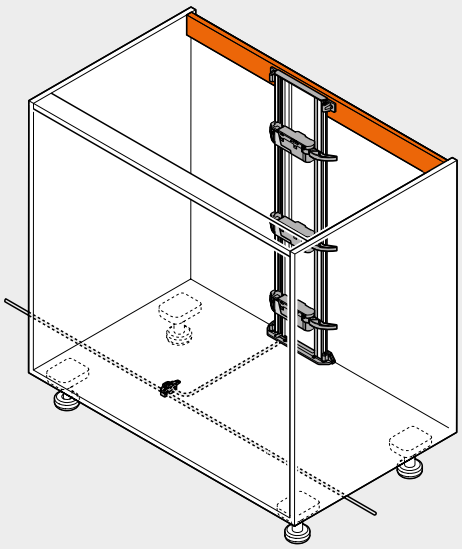

Posición – equipo de accionamiento

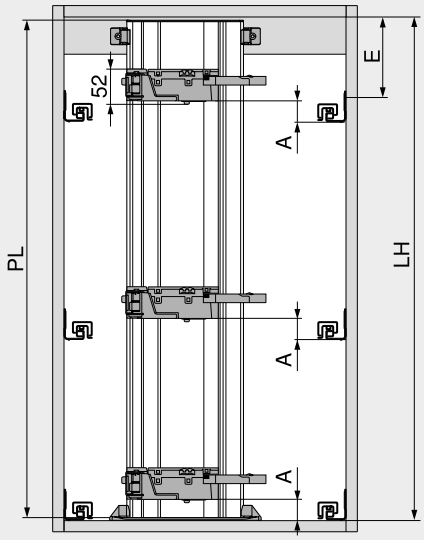

PL = LH – 10 mm
Redondear a la baja hasta la decena inferior más próxima

A	Distancia desde el canto inferior de la guía de cuerpo de mueble hasta el canto inferior del equipo de accionamiento
E	Distancia desde el canto inferior del panel superior hasta la posición de atornillado de la guía
LH	Altura interior de cuerpo de mueble
PL	Largo del perfil de soporte

Posición – equipo de accionamiento

Sistemas de guías	Altura de perfil SKH (mm)	Ancho interior cuerpo de mueble LW (mm)					
		224–234		235–428		≥ 429	
		A (mm)	E mín. (mm)	A (mm)	E mín. (mm)	A (mm)	E mín. (mm)
MOVENTO	≥ 79	–	–	60	84	35	54
TANDEM	≥ 79	55	81	55	81	35	61

A	Distancia desde el canto inferior de la guía de cuerpo de mueble hasta el canto inferior del equipo de accionamiento	– Imposible
E	Distancia desde el canto inferior del panel superior hasta la posición de atornillado de la guía	

Fondo – esquema de taladrado

Cableado inferior

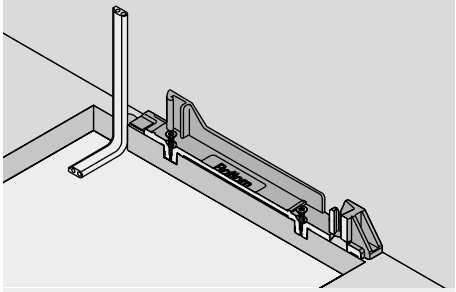

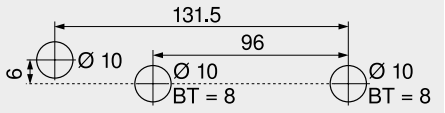

BT Profundidad de taladrado

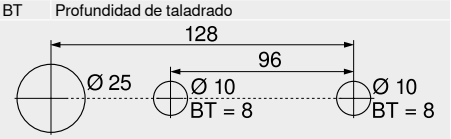

Esquema de taladrado alternativo para PRO-CENTER y MINIPRESS
BT Profundidad de taladrado

Cableado posterior

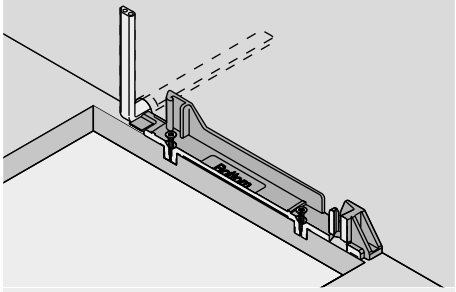

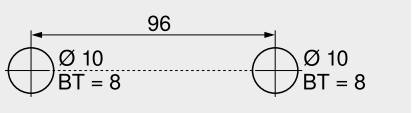

BT Profundidad de taladrado

Trabajo del frente – posición del distanciador de amortiguación de Blum

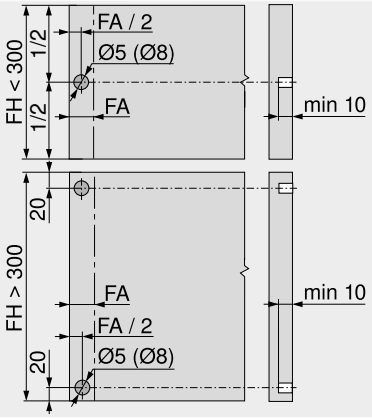

El distanciador de amortiguación garantiza un recorrido de activación necesario de 2 mm

FA	Recubrimiento del frente
FH	Altura del frente

Cuerpo de mueble estándar

Planificación

Construcción transversal vertical

Cotas de taladrado – fondo | soporte transversal

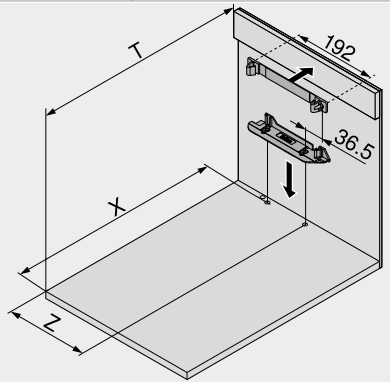

Altura de perfil SKH (mm)	X (mm)	T (mm)
≥ 79	NL + 16	NL + 31

NL Largo nominal
X Posición de taladrado
T Posición de travesaño de borde delantero
Z Medida de acoplamiento

Con esta posición de montaje para el perfil de soporte pueden abrirse tanto los elementos de extracción interiores como aquellos que disponen de frentes solapados mediante extracción y a presión

Sistemas de guías	Altura de perfil SKH (mm)	Ancho interior cuerpo de mueble LW (mm)							
		224–234		235–388		389–428		≥ 429	
		Z (mm)	Extensión de la palanca	Z (mm)	Extensión de la palanca	Z (mm)	Extensión de la palanca	Z (mm)	Extensión de la palanca
MOVENTO	≥ 79	–	–	164	●	164	●	LW / 2	●
TANDEM	≥ 79	164	–	164	●	LW / 2	●	LW / 2	●

LW Ancho interior cuerpo de mueble
Z Medida de acoplamiento
● Requerido
– Imposible

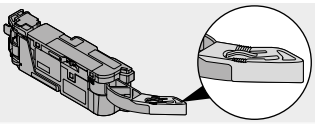

Extensión de la palanca

Espacio ocupado y distancia de seguridad – sujeción del transformador

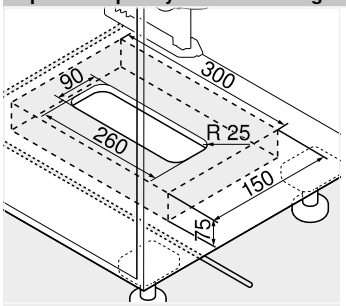

Montaje en la base

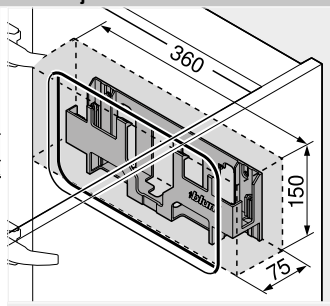

Montaje en la pared

Atención

Mantener una distancia de seguridad de 30 mm entre el canto inferior (montaje en la base) o el frente (montaje en la pared) y el borde lateral de la carcasa del transformador con cualquier objeto cercano

Facilitar la circulación de aire para que el transformador de Blum no se sobrecaliente

Indicaciones en la página

Visión general – SERVO-DRIVE para MOVENTO | TANDEM	455	Visión general – ayudas de montaje	561	**Montaje, desmontaje y ajuste**	
Visión general – MOVENTO	379	Directiva sobre maquinaria	665		
Visión general – TANDEM	409	Para más información técnica	662	Short-URL	
Planificación – travesaño horizontal	458			www.blum.com/a450	
Accesorios	486				

Mueble del fregadero



- Sistema eléctrico de apertura asistida en conexión con BLUMOTION – para un cierre suave y silencioso
- Con soporte de fijación
- Sin conexión fija con el equipo de accionamiento
- Los módulos extraíbles se instalan sin modificaciones
- Rápido montaje de las piezas premontadas

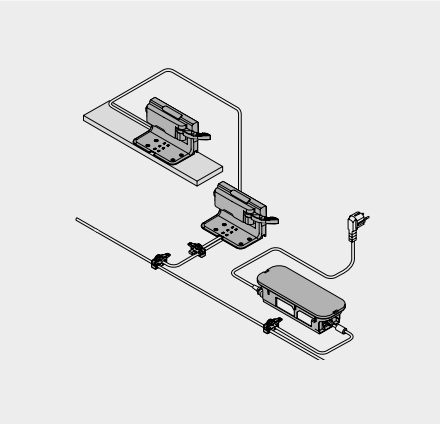

Información de pedido

1a Distanciador de amortiguación de Blum



Diámetro (mm)	Ref.
Ø 5	993.0530
Ø 8	993.0830.01

Hasta una altura del frente FH de 300 mm use 2 piezas
A partir de una altura del frente FH de 300 mm use 4 piezas

5 Soporte de fijación, individual



Color	Material	Ref.
R7037	Plástico	Z10D0311

9 Equipo de accionamiento



Color	Material	Ref.
R7037	Plástico	Z10A3000.03

Incluye extensión de la palanca, premontada

9a Protección contra goteo



Color	Material	Ref.
R7037	Plástico	Z10D0316

11 El cable de distribución + protector del extremo del cable



Color	Largo (m)	Ref.
S	8	Z10K800AE

Consta de:
11a 1 x Cable de distribución
11b 5 x Protector de extremos de cable
Para cortar a medida
Se puede utilizar como cable de distribución, cable para el perfil de soporte o cable de comunicación

12 Empalme + protector de extremos de cable



Color	Material	Ref.
S	Plástico	Z10V100E.01

Consta de:
12a 1 x Empalme
11b 2 x Protector de extremos de cable

13 Equipo de alimentación de Blum 24 W



Paquete de idiomas	Ref.	Paquete de idiomas	Ref.
A	Z10NE030A	F	Z10NE030F
B	Z10NE030B	G	Z10NE030G
C	Z10NE030C	H	Z10NE030H
D	Z10NE030D	J	Z10NE030J
E	Z10NE030E		

Incl. instrucciones de uso y montaje
Sin cable de alimentación eléctrico

Paquete de idiomas

A	DE | EN | FR | IT | NL	**F**	BG | ET | LT | LV | RO | RU
B	DA | EN | FI | NO | SV	**G**	EN | ES | FR
C	EL | EN | HR | SL | SR | TR	**H**	EN | ZH
D	EN | ES | FR | IT | PT	**J**	JA
E	CS | HU | PL | SK		

Nomenclaturas de idiomas conforme a la normativa ISO-639

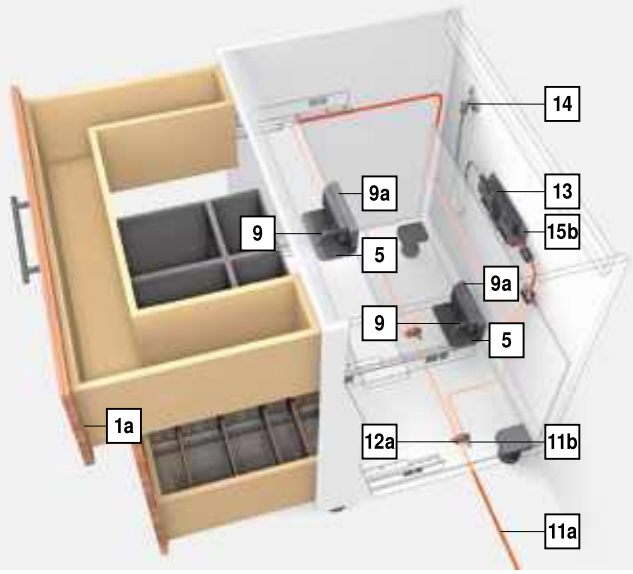

Mueble del fregadero

Información de pedido

14 Cable de alimentación eléctrico



Mercado	Ref.	Mercado	Ref.
AR	Z10M200A	JP	Z10M200J
UK	Z10M200B	AU	Z10M200K
CH	Z10M200C	CL	Z10M200L
DK	Z10M200D	CN	Z10M200N
Europa	Z10M200E	BR	Z10M200S.01
Europa [1]	Z10M200E.OS	TW	Z10M200T
IN	Z10M200H	US | CA	Z10M200U
IL	Z10M200I	ZA	Z10M200Z

[1] Sin conector

15a Sujeción del transformador

Montaje en la base



Color	Material	Ref.
R7037	Plástico	Z10NG000

Incl. tapa
Para transformador de Blum de 24 W

Alternativa a 15a

15b Sujeción del transformador

Montaje en la pared



Color	Material	Ref.
WGR	Plástico	Z10NG120

Para transformador de Blum de 24 W

Accesorios

– Soporte de cable



Color	Material	Ref.
W	Plástico	Z10K0009

Por ejemplo, para fijar el cable de distribución

Color		Color	
R7037	RAL 7037 gris polvo	W	Blanco
S	Negro	ZN	Cincado
WGR	Gris claro		

Indicaciones en la página

Visión general – SERVO-DRIVE para MOVENTO | TANDEM	455	Directiva sobre maquinaria	665	Montaje, desmontaje y ajuste	
Visión general – MOVENTO	379	Para más información técnica	662		
Visión general – TANDEM	409			Short-URL	
Planificación	464			www.blum.com/a450	
Accesorios	486				
Visión general – ayudas de montaje	561				

Mueble del fregadero

Planificación

Cuerpo

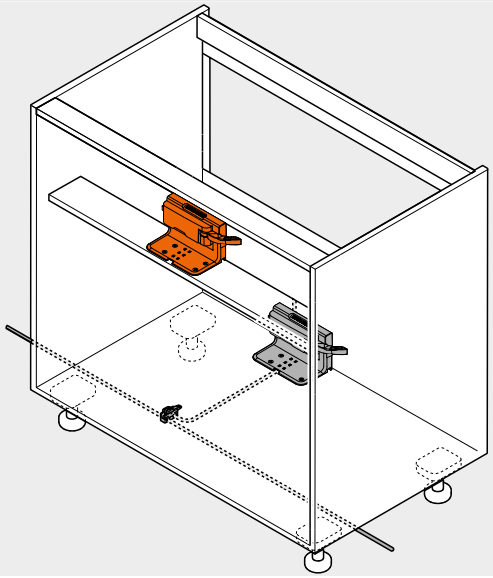

Travesaño diagonal – soporte de fijación individual

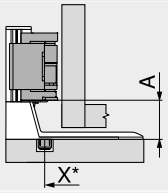

Adaptador
X Posición de taladrado
* Medido desde el canto frontal de cuerpo de mueble

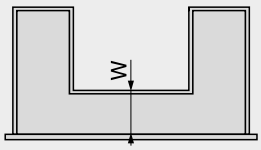

W Distancia desde el canto delantero del fondo del cajón hasta el adaptador
Mín. 100 mm

Sistemas de guías	Altura de perfil SKH (mm)	A (mm)
MOVENTO	≥ 79	35
TANDEM	≥ 79	35

A Distancia desde el canto inferior del soporte de fijación hasta el canto inferior del equipo de accionamiento

Travesaño diagonal – soporte de fijación individual

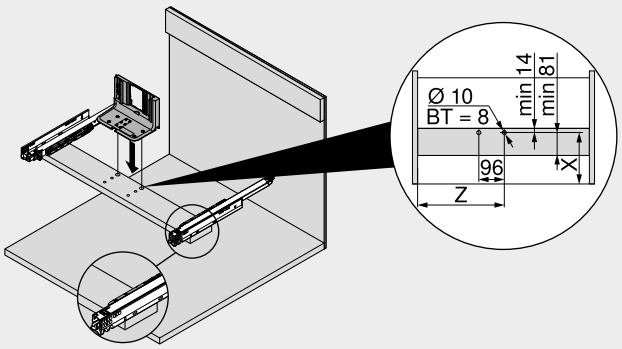

Sistemas de guías	Altura de perfil SKH (mm)	Ancho interior cuerpo de mueble LW (mm) ≥ 429	
		X (mm)	Z (mm)
MOVENTO	≥ 79	W + 24	LW / 2
TANDEM	≥ 79	W + 24	LW / 2

X Posición de taladrado
Z Medida de acoplamiento
W Distancia desde el canto delantero del fondo del cajón hasta el adaptador
BT Profundidad de taladrado

Fondo – esquema de taladrado

Cableado inferior

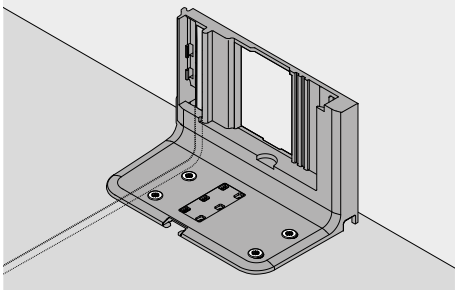

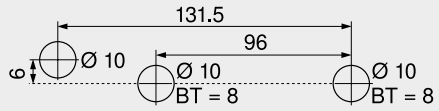

BT Profundidad de taladrado

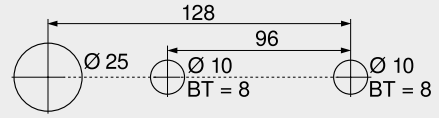

Esquema de taladrado alternativo para PRO-CENTER y MINIPRESS
BT Profundidad de taladrado

Trabajo del frente – posición del distanciador de amortiguación de Blum

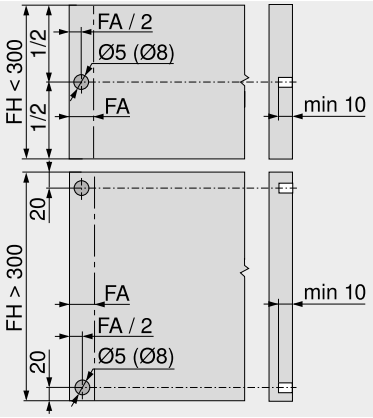

El distanciador de amortiguación garantiza un recorrido de activación necesario de 2 mm
FA Recubrimiento del frente
FH Altura del frente

Mueble del fregadero

Planificación

Cuerpo

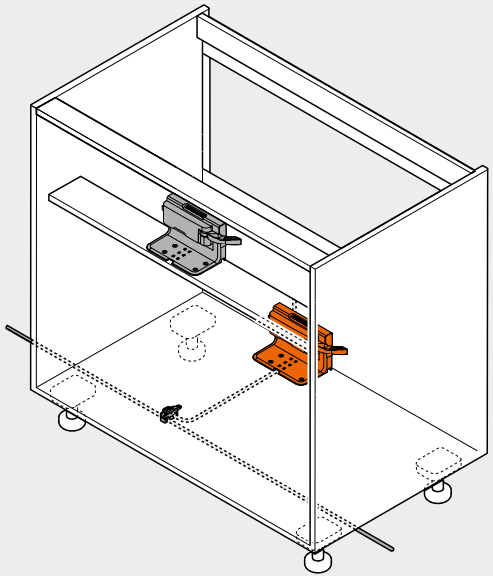

Fondo – soporte de fijación individual

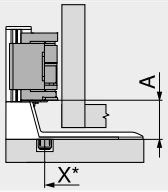

X	Posición de taladrado
*	Medido desde el canto frontal de cuerpo de mueble

Sistemas de guías	Altura de perfil SKH (mm)	Ancho interior cuerpo de mueble LW (mm)
		≥ 429
		A (mm)
MOVENTO	≥ 79	35
TANDEM	≥ 79	35

A Distancia desde el canto inferior del soporte de fijación hasta el canto inferior del equipo de accionamiento

Fondo – soporte de fijación individual

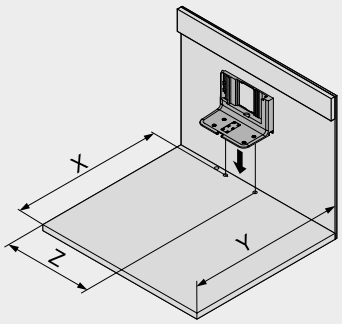

Altura de perfil SKH (mm)	X (mm)	Y (mm)	Z (mm)
≥ 79	NL + 16	NL + 30	LW / 2

LW	Ancho interior cuerpo de mueble
NL	Largo nominal
X	Posición de taladrado
Y	Requerimiento mínimo de espacio
Z	Medida de acoplamiento

Espacio ocupado y distancia de seguridad – sujeción del transformador

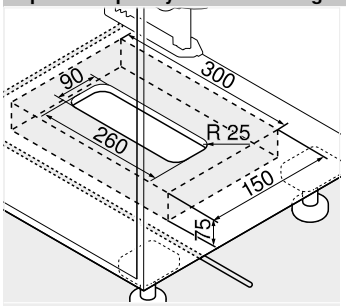

Montaje en la base

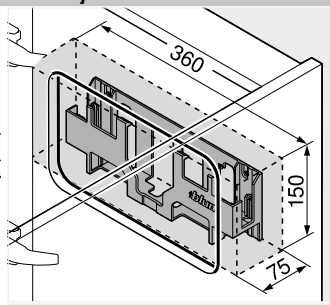

Montaje en la pared

Atención

Mantener una distancia de seguridad de 30 mm entre el canto inferior (montaje en la base) o el frente (montaje en la pared) y el borde lateral de la carcasa del transformador con cualquier objeto cercano

Facilitar la circulación de aire para que el transformador de Blum no se sobrecaliente

Indicaciones en la página

Visión general – SERVO-DRIVE para MOVENTO | TANDEM	455	Directiva sobre maquinaria	665
Visión general – MOVENTO	379	Para más información técnica	662
Visión general – TANDEM	409		
Accesorios	486		
Visión general – ayudas de montaje	561		

Montaje, desmontaje y ajuste

Short-URL
www.blum.com/a450

Dos cajones con frente continuo



- Sistema eléctrico de apertura asistida en conexión con BLUMOTION – para un cierre suave y silencioso
- Activación sincronizada de dos cajones y | o aplicaciones anchas
- Con soporte de fijación
- Sin conexión fija con el equipo de accionamiento
- Los módulos extraíbles se instalan sin modificaciones
- Rápido montaje de las piezas premontadas

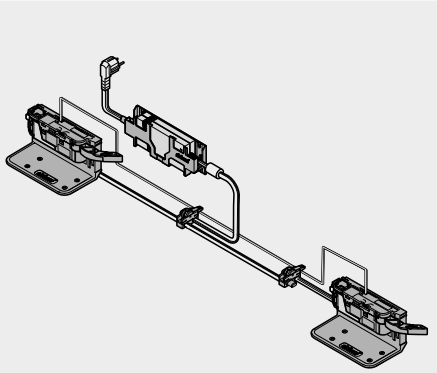

Información de pedido

1a Distanciador de amortiguación de Blum



Diámetro (mm)	Ref.
Ø 5	993.0530
Ø 8	993.0830.01

Hasta una altura del frente FH de 300 mm use 2 piezas
A partir de una altura del frente FH de 300 mm use 4 piezas

5 Soporte de fijación, individual



Color	Material	Ref.
R7037	Plástico	Z10D0311

9 Equipo de accionamiento



Color	Material	Ref.
R7037	Plástico	Z10A3000.03

Incluye extensión de la palanca, premontada

11 El cable de distribución + protector del extremo del cable



Color	Largo (m)	Ref.
S	8	Z10K800AE

Consta de:
11a 1 x Cable de distribución
11b 5 x Protector de extremos de cable
Para cortar a medida
Se puede utilizar como cable de distribución, cable para el perfil de soporte o cable de comunicación

12 Empalme + protector de extremos de cable



Color	Material	Ref.
S	Plástico	Z10V100E.01

Consta de:
12a 1 x Empalme
11b 2 x Protector de extremos de cable

13 Equipo de alimentación de Blum 24 W



Paquete de idiomas	Ref.	Paquete de idiomas	Ref.
A	Z10NE030A	F	Z10NE030F
B	Z10NE030B	G	Z10NE030G
C	Z10NE030C	H	Z10NE030H
D	Z10NE030D	J	Z10NE030J
E	Z10NE030E		

Incl. instrucciones de uso y montaje
Sin cable de alimentación eléctrico

Paquete de idiomas

A	DE | EN | FR | IT | NL	**F**	BG | ET | LT | LV | RO | RU
B	DA | EN | FI | NO | SV	**G**	EN | ES | FR
C	EL | EN | HR | SL | SR | TR	**H**	EN | ZH
D	EN | ES | FR | IT | PT	**J**	JA
E	CS | HU | PL | SK		

Nomenclaturas de idiomas conforme a la normativa ISO-639

14 Cable de alimentación eléctrico



Mercado	Ref.	Mercado	Ref.
AR	Z10M200A	JP	Z10M200J
UK	Z10M200B	AU	Z10M200K
CH	Z10M200C	CL	Z10M200L
DK	Z10M200D	CN	Z10M200N
Europa	Z10M200E	BR	Z10M200S.01
Europa [1]	Z10M200E.OS	TW	Z10M200T
IN	Z10M200H	US | CA	Z10M200U
IL	Z10M200I	ZA	Z10M200Z

[1] Sin conector

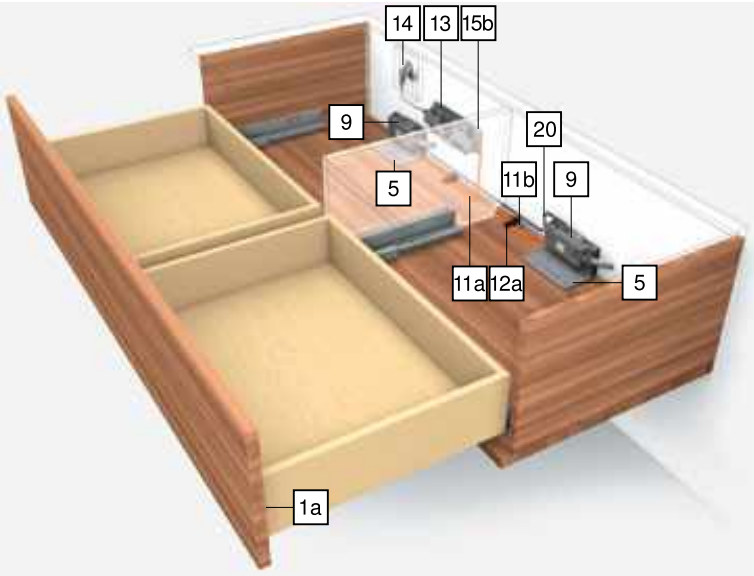

Dos cajones con frente continuo

Información de pedido

15a Sujeción del transformador

Montaje en la base



Color	Material	Ref.
R7037	Plástico	Z10NG000

Incl. tapa
Para transformador de Blum de 24 W

Alternativa a 15a

15b Sujeción del transformador

Montaje en la pared



Color	Material	Ref.
WGR	Plástico	Z10NG120

Para transformador de Blum de 24 W

20 Cable de sincronización



Longitud (mm)	Ref.
80	Z10K008S
500	Z10K050S
1200	Z10K120S
1600	Z10K160S

Conecta dos equipos de accionamiento que deben activarse simultáneamente

Accesorios

– Soporte de cable



Color	Material	Ref.
W	Plástico	Z10K0009

Por ejemplo, para fijar el cable de distribución

Color		Color	
R7037	RAL 7037 gris polvo	WGR	Gris claro
S	Negro	W	Blanco

Sistemas de guías

Indicaciones en la página

Visión general – SERVO-DRIVE para MOVENTO | TANDEM	455	Directiva sobre maquinaria	665	Montaje, desmontaje y ajuste	
Visión general – MOVENTO	379	Para más información técnica	662		
Visión general – TANDEM	409			Short-URL	
Planificación	468			www.blum.com/a450	
Accesorios	486				
Visión general – ayudas de montaje	561				

Dos cajones con frente continuo

Planificación

Cuerpo

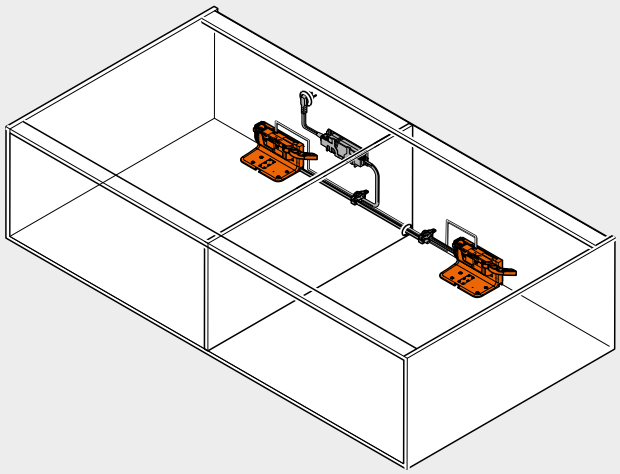

Fondo – soporte de fijación individual

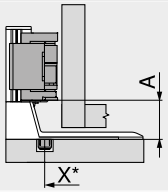

X	Posición de taladrado
*	Medido desde el canto frontal de cuerpo de mueble

Sistemas de guías	Altura de perfil SKH (mm)	Ancho interior cuerpo de mueble LW (mm)
		≥ 429
		A (mm)
MOVENTO	≥ 79	35
TANDEM	≥ 79	35

A Distancia desde el canto inferior del soporte de fijación hasta el canto inferior del equipo de accionamiento

Fondo – soporte de fijación individual

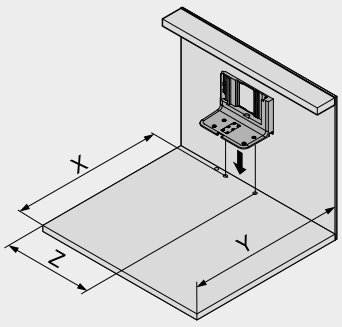

Altura de perfil SKH (mm)	X (mm)	Y (mm)	Z (mm)
≥ 79	NL + 16	NL + 30	LW / 2

LW Ancho interior cuerpo de mueble
NL Largo nominal
X Posición de taladrado
Y Requerimiento mínimo de espacio
Z Medida de acoplamiento

Fondo – esquema de taladrado

Cableado inferior

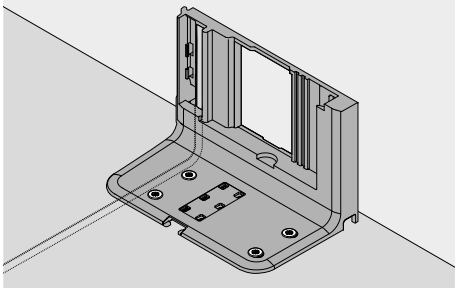

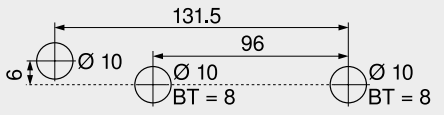

BT Profundidad de taladrado

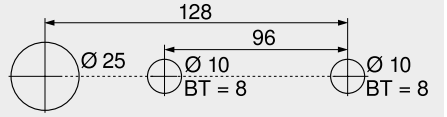

Esquema de taladrado alternativo para PRO-CENTER y MINIPRESS
BT Profundidad de taladrado

Cableado posterior

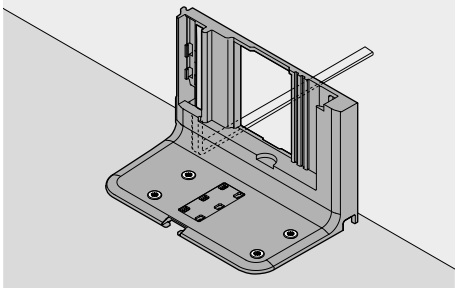

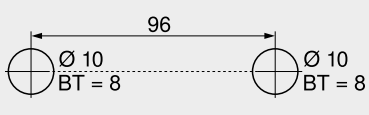

BT Profundidad de taladrado

Trabajo del frente – posición del distanciador de amortiguación de Blum

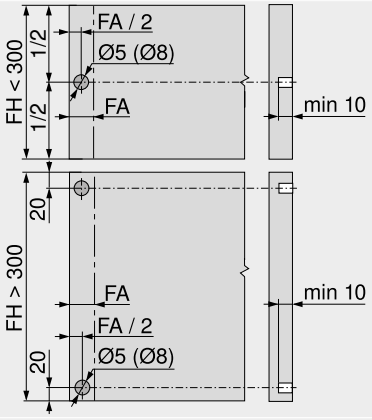

El distanciador de amortiguación garantiza un recorrido de activación necesario de 2 mm
FA Recubrimiento del frente
FH Altura del frente

Dos cajones con frente continuo

Planificación

Espacio ocupado y distancia de seguridad – sujeción del transformador

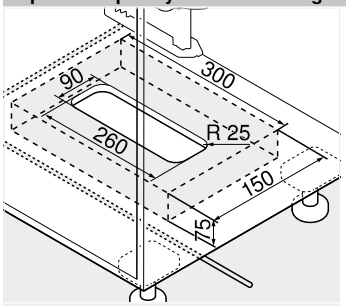

Montaje en la base

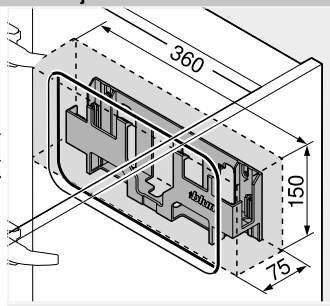

Montaje en la pared

Atención

Mantener una distancia de seguridad de 30 mm entre el canto inferior (montaje en la base) o el frente (montaje en la pared) y el borde lateral de la carcasa del transformador con cualquier objeto cercano

Facilitar la circulación de aire para que el transformador de Blum no se sobrecaliente

Indicaciones en la página

Visión general – SERVO-DRIVE para MOVENTO | TANDEM	455	Directiva sobre maquinaria	665
Visión general – MOVENTO	379	Para más información técnica	662
Visión general – TANDEM	409		
Accesorios	486		
Visión general – ayudas de montaje	561		

Montaje, desmontaje y ajuste

Short-URL
www.blum.com/a450

Cuerpo de mueble con distintas profundidades de cajones | cajón interior

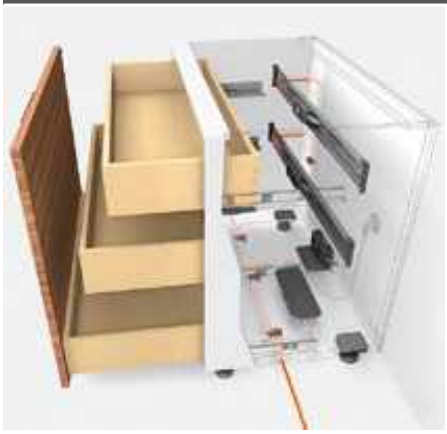

- Sistema eléctrico de apertura asistida en conexión con BLUMOTION – para un cierre suave y silencioso
- Con soporte de fijación y perfil de soporte horizontal
- Sin conexión fija con el equipo de accionamiento
- Los módulos extraíbles se instalan sin modificaciones
- Rápido montaje de las piezas premontadas

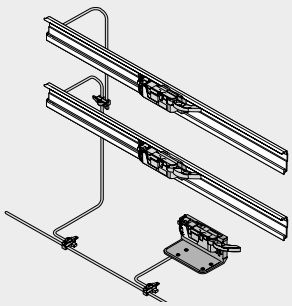

Información de pedido

1a Distanciador de amortiguación de Blum



Diámetro (mm)	Ref.
Ø 5	993.0530
Ø 8	993.0830.01

Hasta una altura del frente FH de 300 mm use 2 piezas
A partir de una altura del frente FH de 300 mm use 4 piezas

1b Distanciador de amortiguación de Blum – cajón interior



Sistemas de guías	Diámetro (mm)	Ref.
TANDEM	Ø 10	993.2000

Distanciador de amortiguación ajustable de Blum para cajones interiores y frentes internos con TANDEM

1b Ajuste en profundidad – cajón interior



Sistemas de guías	Color	Ref.
MOVENTO	R7037	298.7600

Solo para aplicaciones internas
Amortiguador SERVO-DRIVE integrado
Apto para acoplamiento T51.7601

5 Soporte de fijación, individual



Color	Material	Ref.
R7037	Plástico	Z10D0311

6 Perfil de soporte horizontal



Longitud (mm)	Material	Ref.
1143	Aluminio	Z10T1143B

Para ancho cuerpo de mueble KB 275–1200 mm
Corte Ancho interior cuerpo de mueble LW – 19 mm

7 Fijación para perfil de soporte horizontal



Color	Material	Ref.
R7037	Plástico	Z10D5210

Consta de:
7a 1 x Fijación para perfil de soporte izquierda/derecha
7b 1 x Adaptador de perfil de soporte para el equipo de accionamiento
Se pueden utilizar tornillos de aglomerado o tornillos EURO

9 Equipo de accionamiento



Color	Material	Ref.
R7037	Plástico	Z10A3000.03

Incluye extensión de la palanca, premontada

11 El cable de distribución + protector del extremo del cable



Color	Largo (m)	Ref.
S	8	Z10K800AE

Consta de:
11a 1 x Cable de distribución
11b 5 x Protector de extremos de cable
Para cortar a medida
Se puede utilizar como cable de distribución, cable para el perfil de soporte o cable de comunicación

12 Empalme + protector de extremos de cable



Color	Material	Ref.
S	Plástico	Z10V100E.01

Consta de:
12a 1 x Empalme
11b 2 x Protector de extremos de cable

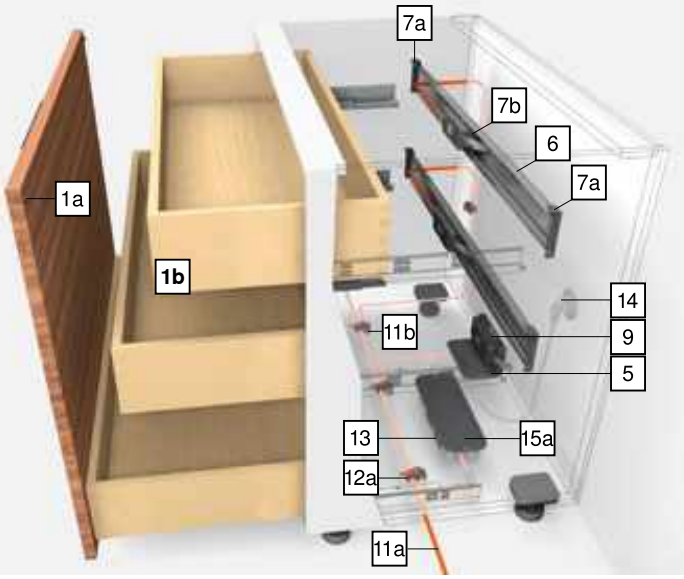

Cuerpo de mueble con distintas profundidades de cajones | cajón interior

Información de pedido

13 **Equipo de alimentación de Blum 24 W**



Paquete de idiomas	Ref.	Paquete de idiomas	Ref.
A	Z10NE030A	F	Z10NE030F
B	Z10NE030B	G	Z10NE030G
C	Z10NE030C	H	Z10NE030H
D	Z10NE030D	J	Z10NE030J
E	Z10NE030E		

Incl. instrucciones de uso y montaje
Sin cable de alimentación eléctrico

Paquete de idiomas

A	DE | EN | FR | IT | NL	**F**	BG | ET | LT | LV | RO | RU
B	DA | EN | FI | NO | SV	**G**	EN | ES | FR
C	EL | EN | HR | SL | SR | TR	**H**	EN | ZH
D	EN | ES | FR | IT | PT	**J**	JA
E	CS | HU | PL | SK		

Nomenclaturas de idiomas conforme a la normativa ISO-639

14 **Cable de alimentación eléctrico**



Mercado	Ref.	Mercado	Ref.
AR	Z10M200A	JP	Z10M200J
UK	Z10M200B	AU	Z10M200K
CH	Z10M200C	CL	Z10M200L
DK	Z10M200D	CN	Z10M200N
Europa	Z10M200E	BR	Z10M200S.01
Europa [1]	Z10M200E.OS	TW	Z10M200T
IN	Z10M200H	US | CA	Z10M200U
IL	Z10M200I	ZA	Z10M200Z

[1] Sin conector

15a **Sujeción del transformador**

Montaje en la base



Color	Material	Ref.
R7037	Plástico	Z10NG000

Incl. tapa
Para transformador de Blum de 24 W

Alternativa a 15a

15b **Sujeción del transformador**

Montaje en la pared



Color	Material	Ref.
WGR	Plástico	Z10NG120

Para transformador de Blum de 24 W

Accesorios

– **Soporte de cable**



Color	Material	Ref.
W	Plástico	Z10K0009

Por ejemplo, para fijar el cable de distribución

Color		Color	
R7037	RAL 7037 gris polvo	W	Blanco
S	Negro	ZN	Cincado
WGR	Gris claro		

Sistemas de guías

Indicaciones en la página

Visión general – SERVO-DRIVE para MOVENTO | TANDEM	455	Directiva sobre maquinaria	665	**Montaje, desmontaje y ajuste**	
Visión general – MOVENTO	379	Para más información técnica	662		
Visión general – TANDEM	409			Short-URL	
Planificación	472			www.blum.com/a450	
Accesorios	486				
Visión general – ayudas de montaje	561				

Cuerpo de mueble con distintas profundidades de cajones | cajón interior

Planificación

Perfil de soporte horizontal

Cuerpo

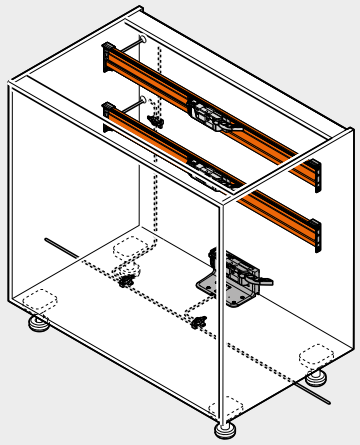

Posición – equipo de accionamiento

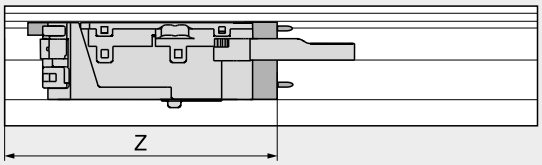

Z Medida de acoplamiento

Posición – equipo de accionamiento

Sistemas de guías	Altura de perfil SKH (mm)	Ancho interior cuerpo de mueble LW (mm)							
		224–234		235–388		389–428		≥ 429	
		Z (mm)	Extensión de la palanca	Z (mm)	Extensión de la palanca	Z (mm)	Extensión de la palanca	Z (mm)	Extensión de la palanca
MOVENTO	≥ 79	167	–	167	●	167	●	LW / 2	●
TANDEM	≥ 79	167	–	167	●	LW / 2	●	LW / 2	●

LW Ancho interior cuerpo de mueble
Z Medida de acoplamiento
● Requerido
– Imposible

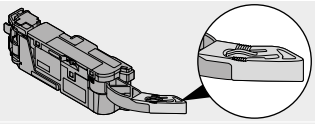

Extensión de la palanca

Trabajo del frente – posición del distanciador de amortiguación de Blum

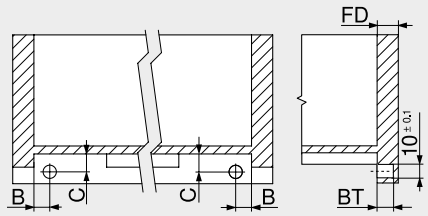

TANDEM
Cajón interior
El distanciador de amortiguación garantiza un recorrido de activación necesario de 2 mm

Guías	Tipo de módulo extraíble	B (mm)	C (mm)
56XH | 56XF	Extracción total	16.5 ±1	12.0 ±1
55XH | 55XF	Extracción parcial	18.5 ±0.5	13.5 ±0.5

Espesor del frente FD (mm)	Profundidad de taladrado BT (mm)	Alcance de ajuste (mm)
13.0	10.0	+1.75 / –0.25
A partir de 14.5	11.5	±1.75

Cuerpo de mueble con distintas profundidades de cajones | cajón interior

Planificación

Perfil de soporte horizontal

Cotas de taladrado

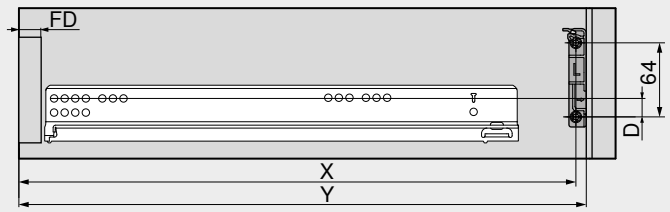

MOVENTO

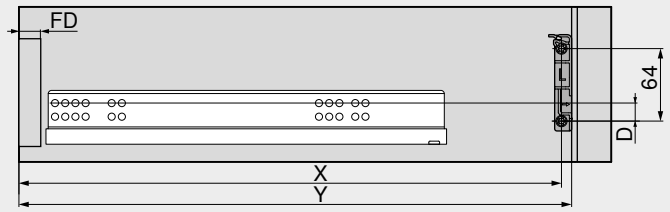

TANDEM

Altura de perfil SKH (mm)	X (mm)	Y (mm)
≥ 79	NL + FD + 26	NL + FD + 36

FD Espesor del frente
NL Largo nominal
X Posición de taladrado
Y Requerimiento mínimo de espacio

Con esta posición de montaje para el perfil de soporte pueden abrirse tanto los elementos de extracción interiores como aquellos que disponen de frentes solapados mediante extracción y a presión

Sistemas de guías	Altura de perfil SKH (mm)	Ancho interior cuerpo de mueble LW (mm)	
		224–428	≥ 429
		D (mm)	D (mm)
MOVENTO	≥ 79	–5	19
TANDEM	≥ 79	–5	19

D Distancia de posición de fijación de guía de cuerpo hasta la posición de fijación de la fijación para perfil de soporte

Indicaciones en la página

Visión general – SERVO-DRIVE para MOVENTO | TANDEM	455	Directiva sobre maquinaria	665
Visión general – MOVENTO	379	Para más información técnica	662
Visión general – TANDEM	409		
Accesorios	486		
Visión general – ayudas de montaje	561		

Montaje, desmontaje y ajuste

Short-URL
www.blum.com/a450

Cuerpo de mueble con distintas profundidades de cajones | cajón interior

Planificación

Soporte de fijación, individual

Cuerpo

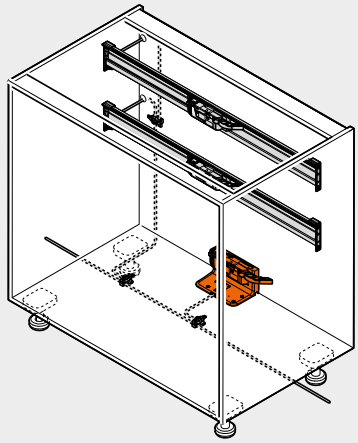

Fondo – soporte de fijación individual

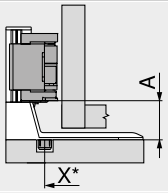

X	Posición de taladrado
*	Medido desde el canto frontal de cuerpo de mueble

Sistemas de guías	Altura de perfil SKH (mm)	Ancho interior cuerpo de mueble LW (mm)
		≥ 429
		A (mm)
MOVENTO	≥ 79	35
TANDEM	≥ 79	35

A Distancia desde el canto inferior del soporte de fijación hasta el canto inferior del equipo de accionamiento

Fondo – soporte de fijación individual

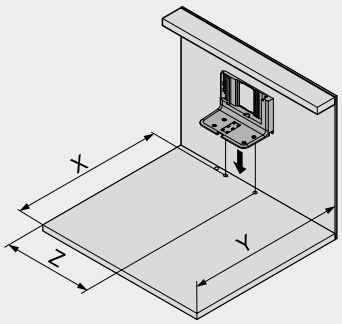

Altura de perfil SKH (mm)	X (mm)	Y (mm)	Z (mm)
≥ 79	NL + 16	NL + 30	LW / 2

LW	Ancho interior cuerpo de mueble
NL	Largo nominal
X	Posición de taladrado
Y	Requerimiento mínimo de espacio
Z	Medida de acoplamiento

Fondo – esquema de taladrado

Cableado inferior

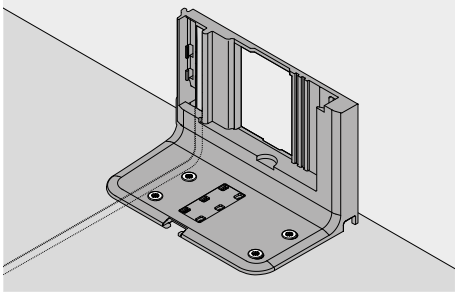

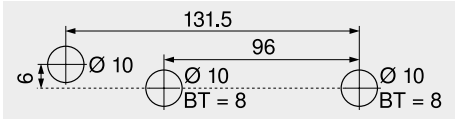

BT Profundidad de taladrado



Esquema de taladrado alternativo para PRO-CENTER y MINIPRESS

BT Profundidad de taladrado

Cableado posterior

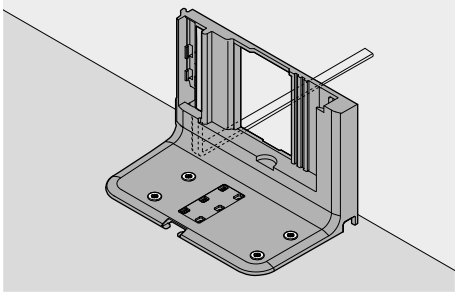

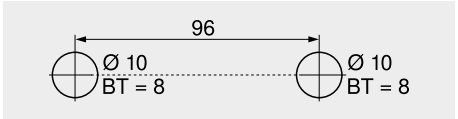

BT Profundidad de taladrado

Cuerpo de mueble con distintas profundidades de cajones | cajón interior

Planificación

Espacio ocupado y distancia de seguridad – sujeción del transformador

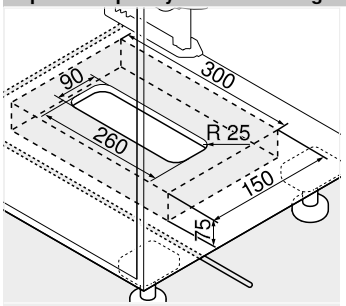

Montaje en la base

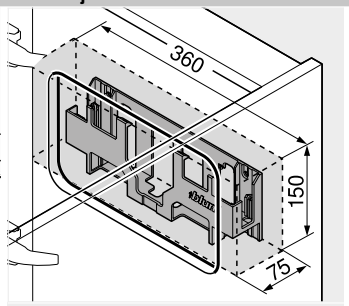

Montaje en la pared

Atención

Mantener una distancia de seguridad de 30 mm entre el canto inferior (montaje en la base) o el frente (montaje en la pared) y el borde lateral de la carcasa del transformador con cualquier objeto cercano

Facilitar la circulación de aire para que el transformador de Blum no se sobrecaliente

Indicaciones en la página

Visión general – SERVO-DRIVE para MOVENTO | TANDEM	455	Directiva sobre maquinaria	665
Visión general – MOVENTO	379	Para más información técnica	662
Visión general – TANDEM	409		
Accesorios	486		
Visión general – ayudas de montaje	561		

Montaje, desmontaje y ajuste

Short-URL
www.blum.com/a450

Cuerpo de mueble con cajón individual



- Sistema eléctrico de apertura asistida en conexión con BLUMOTION – para un cierre suave y silencioso
- Con soporte de fijación superior
- Sin conexión fija con el equipo de accionamiento
- Los módulos extraíbles se instalan sin modificaciones
- Rápido montaje de las piezas premontadas

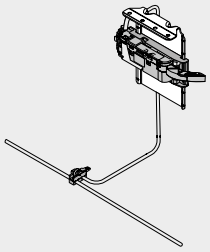

Información de pedido

1a Distanciador de amortiguación de Blum



Diámetro (mm)	Ref.
Ø 5	993.0530
Ø 8	993.0830.01

Hasta una altura del frente FH de 300 mm use 2 piezas
A partir de una altura del frente FH de 300 mm use 4 piezas

8 Soporte de fijación superior



Color	Material	Ref.
R7037/ZN	Acero	Z10D6252

Incl. adaptador premontado para el equipo de accionamiento

9 Equipo de accionamiento



Color	Material	Ref.
R7037	Plástico	Z10A3000.03

Incluye extensión de la palanca, premontada

11 El cable de distribución + protector del extremo del cable



Color	Largo (m)	Ref.
S	8	Z10K800AE

Consta de:
11a 1 x Cable de distribución
11b 5 x Protector de extremos de cable
Para cortar a medida
Se puede utilizar como cable de distribución, cable para el perfil de soporte o cable de comunicación

12 Empalme + protector de extremos de cable



Color	Material	Ref.
S	Plástico	Z10V100E.01

Consta de:
12a 1 x Empalme
11b 2 x Protector de extremos de cable

13 Equipo de alimentación de Blum 24 W



Paquete de idiomas	Ref.	Paquete de idiomas	Ref.
A	Z10NE030A	F	Z10NE030F
B	Z10NE030B	G	Z10NE030G
C	Z10NE030C	H	Z10NE030H
D	Z10NE030D	J	Z10NE030J
E	Z10NE030E		

Incl. instrucciones de uso y montaje
Sin cable de alimentación eléctrico

Paquete de idiomas

A	DE | EN | FR | IT | NL	**F**	BG | ET | LT | LV | RO | RU
B	DA | EN | FI | NO | SV	**G**	EN | ES | FR
C	EL | EN | HR | SL | SR | TR	**H**	EN | ZH
D	EN | ES | FR | IT | PT	**J**	JA
E	CS | HU | PL | SK		

Nomenclaturas de idiomas conforme a la normativa ISO-639

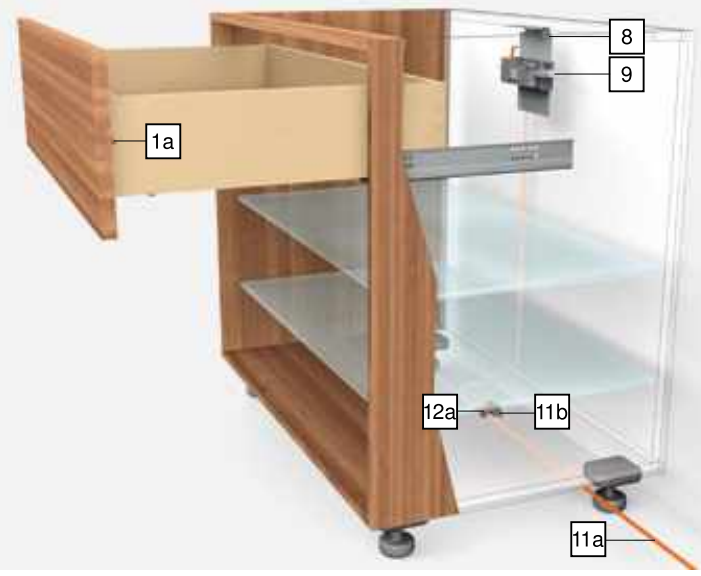

Cuerpo de mueble con cajón individual

Información de pedido

14 Cable de alimentación eléctrico



Mercado	Ref.	Mercado	Ref.
AR	Z10M200A	JP	Z10M200J
UK	Z10M200B	AU	Z10M200K
CH	Z10M200C	CL	Z10M200L
DK	Z10M200D	CN	Z10M200N
Europa	Z10M200E	BR	Z10M200S.01
Europa [1]	Z10M200E.OS	TW	Z10M200T
IN	Z10M200H	US | CA	Z10M200U
IL	Z10M200I	ZA	Z10M200Z

[1] Sin conector

15a Sujeción del transformador

Montaje en la base



Color	Material	Ref.
R7037	Plástico	Z10NG000

Incl. tapa
Para transformador de Blum de 24 W

Alternativa a 15a

15b Sujeción del transformador

Montaje en la pared



Color	Material	Ref.
WGR	Plástico	Z10NG120

Para transformador de Blum de 24 W

Accesorios

– Soporte de cable



Color	Material	Ref.
W	Plástico	Z10K0009

Por ejemplo, para fijar el cable de distribución

Color		Color	
R7037	RAL 7037 gris polvo	W	Blanco
S	Negro	ZN	Cincado
WGR	Gris claro		

Sistemas de guías

Indicaciones en la página

Visión general – SERVO-DRIVE para MOVENTO | TANDEM	455	Directiva sobre maquinaria	665	**Montaje, desmontaje y ajuste**	
Visión general – MOVENTO	379	Para más información técnica	662		
Visión general – TANDEM	409			Short-URL	
Planificación	478			www.blum.com/a450	
Accesorios	486				
Visión general – ayudas de montaje	561				

Cuerpo de mueble con cajón individual

Planificación

Cuerpo

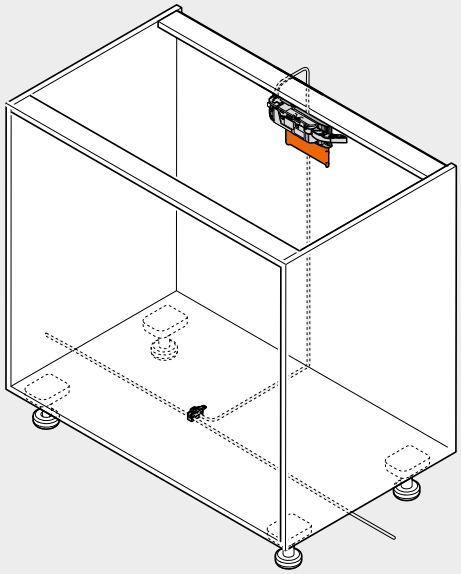

Posición – equipo de accionamiento

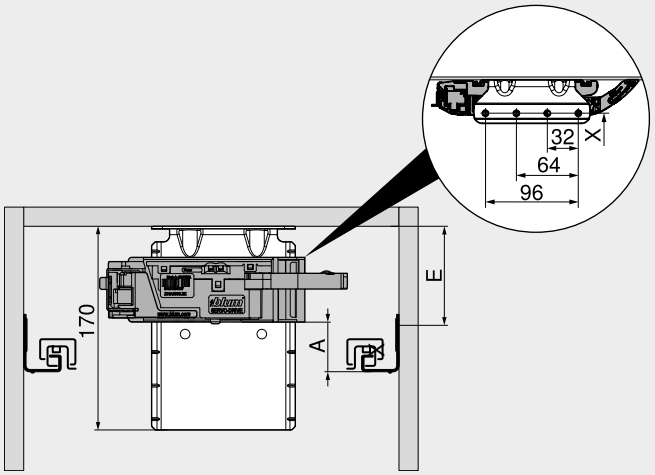

A	Distancia desde el canto inferior de la guía de cuerpo de mueble hasta el canto inferior del equipo de accionamiento
E	Distancia desde el canto inferior del panel superior hasta la posición de atornillado de la guía
X	Posición de taladrado

Por razones de seguridad, el travesaño debe estar fijado a la mesa de trabajo

Posición – equipo de accionamiento

Sistemas de guías	Altura de perfil SKH (mm)	Ancho interior cuerpo de mueble LW (mm)								
		224–234			235–428			≥ 429		
		A (mm)	E mín. (mm)	E máx. (mm)	A (mm)	E mín. (mm)	E máx. (mm)	A (mm)	E mín. (mm)	E máx. (mm)
MOVENTO	≥ 79	–	–	–	60	100	190	35	75	165
TANDEM	≥ 79	55	96	187	55	96	187	35	76	167

A	Distancia desde el canto inferior de la guía de cuerpo de mueble hasta el canto inferior del equipo de accionamiento	–	Imposible
E	Distancia desde el canto inferior del panel superior hasta la posición de atornillado de la guía		

Trabajo del frente – posición del distanciador de amortiguación de Blum

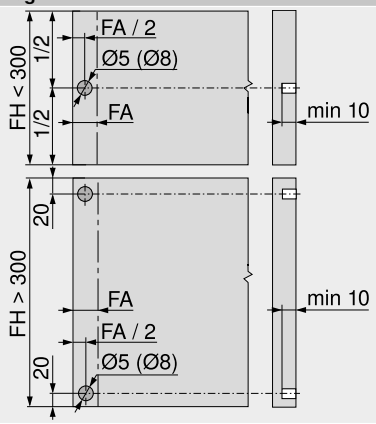

El distanciador de amortiguación garantiza un recorrido de activación necesario de 2 mm

FA	Recubrimiento del frente
FH	Altura del frente

Cuerpo de mueble con cajón individual

Planificación

Cotas de taladrado

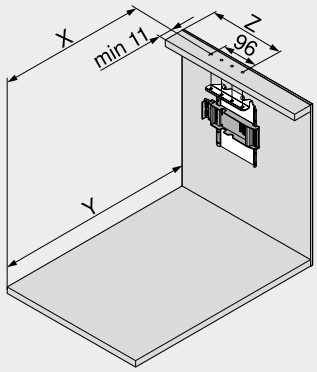

Altura de perfil SKH (mm)	X (mm)	Y (mm)
≥ 79	NL – 5	NL + 30

NL Largo nominal
X Posición de taladrado
Y Requerimiento mínimo de espacio

Con esta posición de montaje para el perfil de soporte pueden abrirse tanto los elementos de extracción interiores como aquellos que disponen de frentes solapados mediante extracción y a presión

Sistemas de guías	Altura de perfil SKH (mm)	Ancho interior cuerpo de mueble LW (mm)							
		224–234		235–388		389–428		≥ 429	
		Z (mm)	Extensión de la palanca	Z (mm)	Extensión de la palanca	Z (mm)	Extensión de la palanca	Z (mm)	Extensión de la palanca
MOVENTO	≥ 79	–	–	164	●	164	●	LW / 2	●
TANDEM	≥ 79	164	–	164	●	LW / 2	●	LW / 2	●

LW Ancho interior cuerpo de mueble
Z Medida de acoplamiento
● Requerido
– Imposible

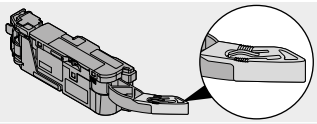

Extensión de la palanca

Espacio ocupado y distancia de seguridad – sujeción del transformador

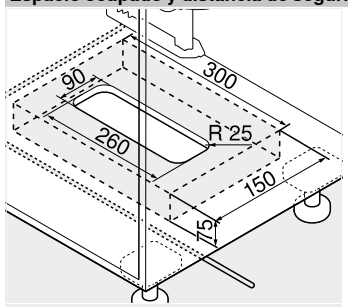

Montaje en la base

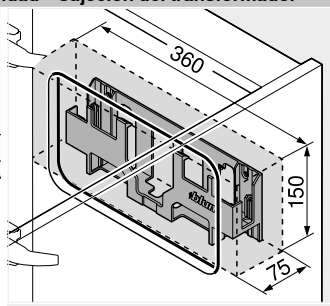

Montaje en la pared

Atención

Mantener una distancia de seguridad de 30 mm entre el canto inferior (montaje en la base) o el frente (montaje en la pared) y el borde lateral de la carcasa del transformador con cualquier objeto cercano

Facilitar la circulación de aire para que el transformador de Blum no se sobrecaliente

Indicaciones en la página

Visión general – SERVO-DRIVE para MOVENTO | TANDEM	455	Directiva sobre maquinaria	665
		Para más información técnica	662
Visión general – MOVENTO	379		
Visión general – TANDEM	409		
Accesorios	486		
Visión general – ayudas de montaje	561		

Montaje, desmontaje y ajuste

Short-URL
www.blum.com/a450

Cuerpo de mueble con frentes interiores



- Sistema eléctrico de apertura asistida en conexión con BLUMOTION – para un cierre suave y silencioso
- Con perfil de soporte vertical
- Sin conexión fija con el equipo de accionamiento
- Los módulos extraíbles se instalan sin modificaciones
- Montaje sin herramientas
- Cableado sencillo

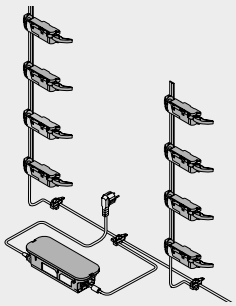

Información de pedido

1b **Distanciador de amortiguación de Blum – cajón interior**



Sistemas de guías	Diámetro (mm)	Ref.
TANDEM	Ø 10	993.2000

Distanciador de amortiguación ajustable de Blum para cajones interiores y frentes internos con TANDEM

1b **Ajuste en profundidad – cajón interior**



Sistemas de guías	Color	Ref.
MOVENTO	R7037	298.7600

Solo para aplicaciones internas
Amortiguador SERVO-DRIVE integrado
Apto para acoplamiento T51.7601

2 **Perfil de soporte**



Longitud (mm)	Material	Cable	Ref.
650	Aluminio	●	Z10T650AA
700	Aluminio	●	Z10T700AA
710	Aluminio	●	Z10T710AA
750	Aluminio	●	Z10T750AA
800	Aluminio	●	Z10T800AA
1170	Aluminio	–	Z10T1170A

Para cortar a medida
● Con cable
– Sin cable
Corte Altura interior de cuerpo de mueble LH – 10 mm

3a **Fijación para perfil de soporte superior/inferior**
Construcción transversal horizontal



Color	Material	Ref.
R7037	Plástico	Z10D01E0.01

Alternativa a 3a
3b **Fijación para perfil de soporte inferior/posterior**
Construcción transversal vertical



Color	Material	Ref.
R7037	Plástico	Z10D01EA.01

Incl. tapa del perfil de soporte

9 **Equipo de accionamiento**



Color	Material	Ref.
R7037	Plástico	Z10A3000.03

Incluye extensión de la palanca, premontada

11 **El cable de distribución + protector del extremo del cable**



Color	Largo (m)	Ref.
S	8	Z10K800AE

Consta de:
11a 1 x Cable de distribución
11b 5 x Protector de extremos de cable
Para cortar a medida
Se puede utilizar como cable de distribución, cable para el perfil de soporte o cable de comunicación



Cuerpo de mueble con frentes interiores

Información de pedido

12 **Empalme + protector de extremos de cable**



Color	Material	Ref.
S	Plástico	Z10V100E.01

Consta de:
12a 1 x Empalme
11b 2 x Protector de extremos de cable

13 **Equipo de alimentación de Blum 24 W**



Paquete de idiomas	Ref.	Paquete de idiomas	Ref.
A	Z10NE030A	F	Z10NE030F
B	Z10NE030B	G	Z10NE030G
C	Z10NE030C	H	Z10NE030H
D	Z10NE030D	J	Z10NE030J
E	Z10NE030E		

Incl. instrucciones de uso y montaje
Sin cable de alimentación eléctrico

Paquete de idiomas

A	DE | EN | FR | IT | NL	**F**	BG | ET | LT | LV | RO | RU
B	DA | EN | FI | NO | SV	**G**	EN | ES | FR
C	EL | EN | HR | SL | SR | TR	**H**	EN | ZH
D	EN | ES | FR | IT | PT	**J**	JA
E	CS | HU | PL | SK		

Nomenclaturas de idiomas conforme a la normativa ISO-639

14 **Cable de alimentación eléctrico**



Mercado	Ref.	Mercado	Ref.
AR	Z10M200A	JP	Z10M200J
UK	Z10M200B	AU	Z10M200K
CH	Z10M200C	CL	Z10M200L
DK	Z10M200D	CN	Z10M200N
Europa	Z10M200E	BR	Z10M200S.01
Europa [1]	Z10M200E.OS	TW	Z10M200T
IN	Z10M200H	US | CA	Z10M200U
IL	Z10M200I	ZA	Z10M200Z

[1] Sin conector

15a **Sujeción del transformador**

Montaje en la base



Color	Material	Ref.
R7037	Plástico	Z10NG000

Incl. tapa
Para transformador de Blum de 24 W

Alternativa a 15a

15b **Sujeción del transformador**

Montaje en la pared



Color	Material	Ref.
WGR	Plástico	Z10NG120

Para transformador de Blum de 24 W

Accesorios

– **Soporte de cable**



Color	Material	Ref.
W	Plástico	Z10K0009

Por ejemplo, para fijar el cable de distribución

Color		Color	
R7037	RAL 7037 gris polvo	WGR	Gris claro
S	Negro	W	Blanco

Sistemas de guías

Indicaciones en la página

Visión general – SERVO-DRIVE para MOVENTO | TANDEM	455	Directiva sobre maquinaria	665
Visión general – MOVENTO	379	Para más información técnica	662
Visión general – TANDEM	409		
Planificación	482		
Accesorios	486		
Visión general – ayudas de montaje	561		

Montaje, desmontaje y ajuste

Short-URL
www.blum.com/a450

Cuerpo de mueble con frentes interiores

Planificación

Cuerpo

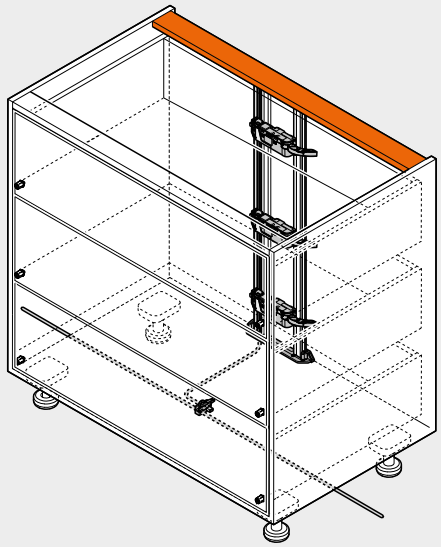

Posición – equipo de accionamiento

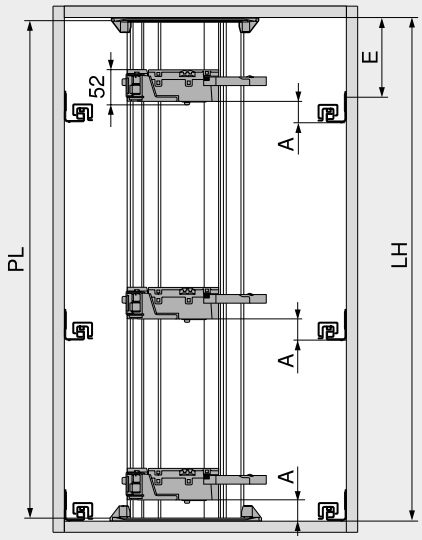

PL = LH – 10 mm
Redondear a la baja hasta la decena inferior más próxima

LH	Altura interior de cuerpo de mueble
PL	Largo del perfil de soporte

Posición – equipo de accionamiento

Sistemas de guías	Altura de perfil SKH (mm)	Ancho interior cuerpo de mueble LW (mm)					
		224–234		235–428		≥ 429	
		A (mm)	E mín. (mm)	A (mm)	E mín. (mm)	A (mm)	E mín. (mm)
MOVENTO	≥ 79	–	–	60	74	35	49
TANDEM	≥ 79	55	71	55	71	35	51

A	Distancia desde el canto inferior de la guía de cuerpo de mueble hasta el canto inferior del equipo de accionamiento	– Imposible
E	Distancia desde el canto inferior del panel superior hasta la posición de atornillado de la guía	

Fondo – esquema de taladrado

Cableado inferior

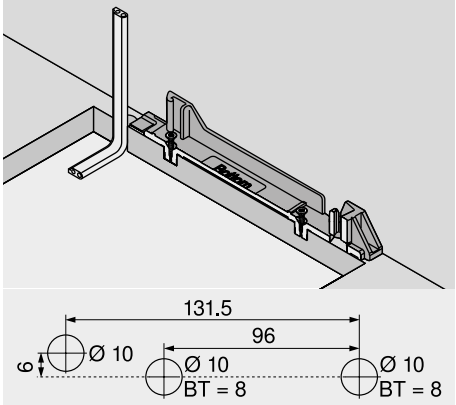

BT Profundidad de taladrado

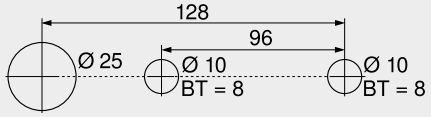

Esquema de taladrado alternativo para PRO-CENTER y MINIPRESS
BT Profundidad de taladrado

Cableado posterior

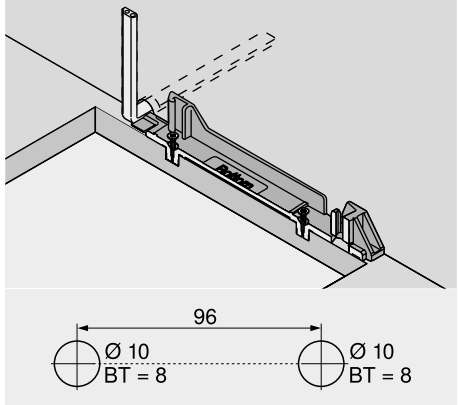

BT Profundidad de taladrado

Trabajo del frente – posición del distanciador de amortiguación de Blum

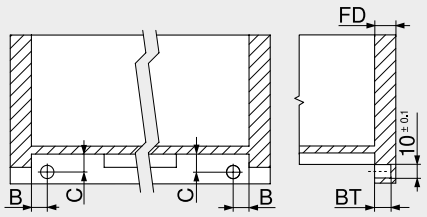

TANDEM
Cajón interior
El distanciador de amortiguación garantiza un recorrido de activación necesario de 2 mm

Guías	Tipo de módulo extraíble	B (mm)	C (mm)
56XH | 56XF	Extracción total	16.5 ±1	12.0 ±1
55XH | 55XF	Extracción parcial	18.5 ±0.5	13.5 ±0.5

Espesor del frente FD (mm)	Profundidad de taladrado BT (mm)	Alcance de ajuste (mm)
13.0	10.0	+1.75 / –0.25
A partir de 14.5	11.5	±1.75

Cuerpo de mueble con frentes interiores

Planificación

Cotas de taladrado – fondo | soporte transversal

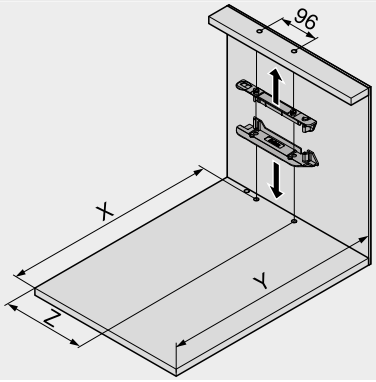

Altura de perfil SKH (mm)	X (mm)	Y (mm)
≥ 79	NL + FD + 18	NL + FD + 34

FD	Espesor del frente
NL	Largo nominal
X	Posición de taladrado
Y	Requerimiento mínimo de espacio

Con esta posición de montaje para el perfil de soporte pueden abrirse tanto los elementos de extracción interiores como aquellos que disponen de frentes solapados mediante extracción y a presión

Sistemas de guías	Altura de perfil SKH (mm)	Ancho interior cuerpo de mueble LW (mm)							
		224–234		235–388		389–428		≥ 429	
		Z (mm)	Extensión de la palanca	Z (mm)	Extensión de la palanca	Z (mm)	Extensión de la palanca	Z (mm)	Extensión de la palanca
MOVENTO	≥ 79	–	–	164	●	164	●	LW / 2	●
TANDEM	≥ 79	164	–	164	●	LW / 2	●	LW / 2	●

LW	Ancho interior cuerpo de mueble	●	Requerido
Z	Medida de acoplamiento	–	Imposible

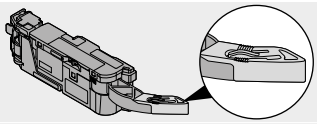

Extensión de la palanca

Espacio ocupado y distancia de seguridad – sujeción del transformador

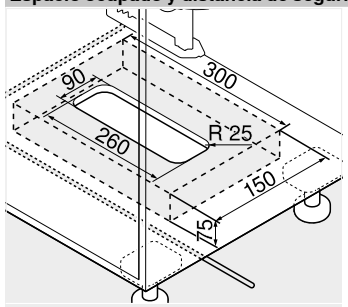

Montaje en la base

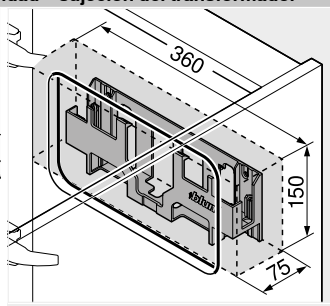

Montaje en la pared

Atención

Mantener una distancia de seguridad de 30 mm entre el canto inferior (montaje en la base) o el frente (montaje en la pared) y el borde lateral de la carcasa del transformador con cualquier objeto cercano

Facilitar la circulación de aire para que el transformador de Blum no se sobrecaliente

Indicaciones en la página

Visión general – SERVO-DRIVE para MOVENTO | TANDEM	455	Directiva sobre maquinaria	665
		Para más información técnica	662
Visión general – MOVENTO	379		
Visión general – TANDEM	409		
Accesorios	486		
Visión general – ayudas de montaje	561		

Montaje, desmontaje y ajuste

Short-URL
www.blum.com/a450

SERVO-DRIVE uno para soluciones de cubos de basura estándar – MOVENTO | TANDEM

Webcode DQE7FY



- Sistema eléctrico de apertura asistida en conexión con BLUMOTION – para un cierre suave y silencioso
- Apropiado para aplicaciones individuales
- Para soluciones de cubos de basura estándar
- Posible instalar en cualquier momento
- Sin conexión fija con el equipo de accionamiento
- Los módulos extraíbles se instalan sin modificaciones
- Montaje simple y rápido de las piezas premontadas



Información de pedido

18 Juego SERVO-DRIVE



Adaptador	Paquete de idiomas	Ref.	Adaptador	Paquete de idiomas	Ref.
E	A	Z10NA30EA	B	A	Z10NA30BA
E	B	Z10NA30EB	K	D	Z10NA30KD
E	C	Z10NA30EC	U	G	Z10NA30UG
E	D	Z10NA30ED	U	J	Z10NA30UJ
E	E	Z10NA30EE	H	D	Z10NA30HD
E	F	Z10NA30EF			

Adaptador [1]

E  B  K  U  H 

Paquete de idiomas

A	DE | EN | FR | IT | NL	**E**	CS | HU | PL | SK
B	DA | EN | FI | NO | SV	**F**	BG | ET | LT | LV | RO | RU
C	EL | EN | HR | SL | SR | TR	**G**	EN | ES | FR
D	EN | ES | FR | IT | PT	**J**	JA

Otras combinaciones a petición
Juego premontado

[1] Para obtener una lista detallada de mercados consulte la información del apartado

Consta de:

1	2 x	Distanciador de amortiguación de Blum
4	1 x	Soporte de fijación, individual
9	1 x	Equipo de accionamiento
18a	1 x	Protección de transporte
18b	1 x	Protección contra goteo
18c	1 x	Transformador de Blum de 12 W
18d	1 x	Ayuda de montaje
–	7 x	Tornillos para soporte de fijación y distanciador de amortiguación de Blum
–	1 x	Instrucciones de montaje
–	1 x	Manual de usuario

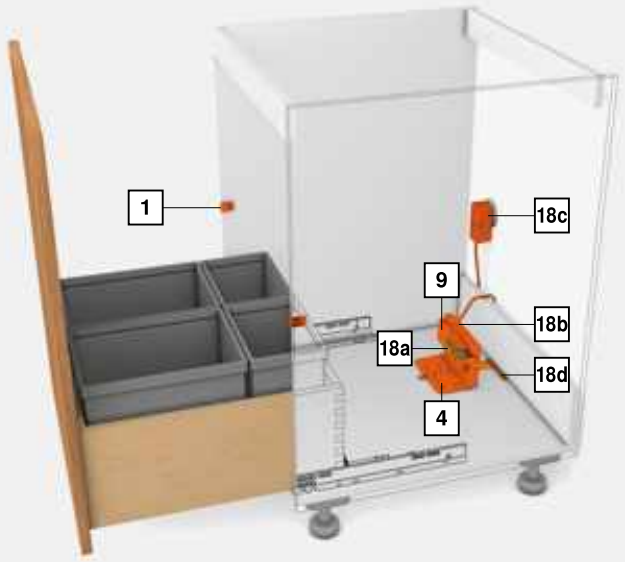

SERVO-DRIVE uno para soluciones de cubos de basura estándar – MOVENTO | TANDEM

Webcode DQE7FY

Planificación

Cuerpo

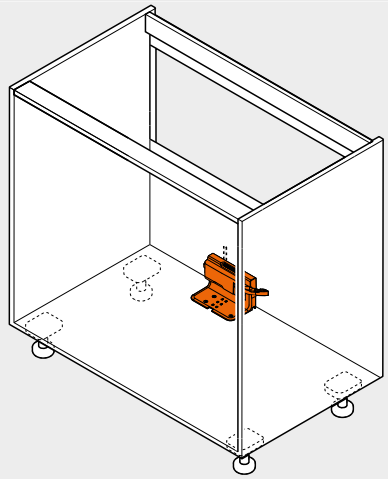

Posición – equipo de accionamiento

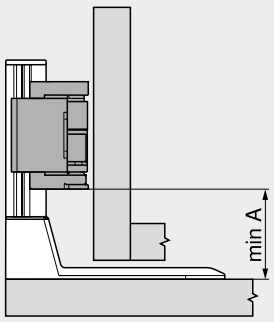

Sistemas de guías	Ancho interior cuerpo de mueble LW (mm) ≥ 429
	A (mm)
MOVENTO	35
TANDEM	35

A Distancia desde el canto inferior del soporte de fijación hasta el canto inferior del equipo de accionamiento

Cotas de taladrado – fondo

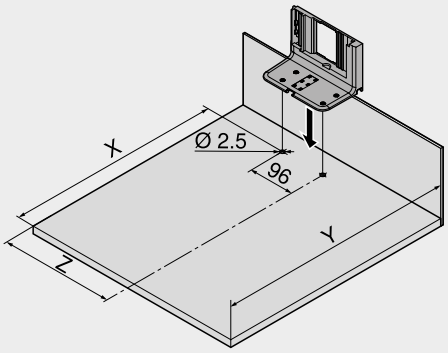

Sistemas de guías	Ancho interior cuerpo de mueble LW (mm) ≥ 429		
	X (mm)	Y (mm)	Z (mm)
MOVENTO	NL – 48	NL + 32	LW / 2
TANDEM	NL – 48	NL + 32	LW / 2

NL Largo nominal
X Posición de taladrado
Y Requerimiento mínimo de espacio
Z Medida de acoplamiento

Posición – distanciador de amortiguación de Blum

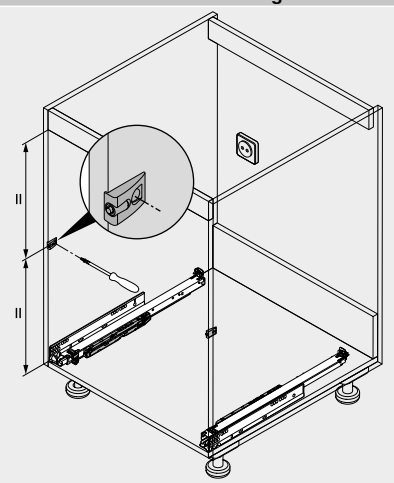

El distanciador de amortiguación garantiza un recorrido de activación necesario de 2 mm

Indicaciones en la página

Visión general – SERVO-DRIVE para MOVENTO | TANDEM	455	Directiva sobre maquinaria	665
Visión general – MOVENTO	379	Para más información técnica	662
Visión general – TANDEM	409		
SERVO-DRIVE uno – lista de mercados	682		
Visión general – ayudas de montaje	561		

Montaje, desmontaje y ajuste

Short-URL
www.blum.com/a450

Soporte de cable

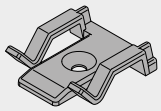

- Color: blanco
- Material: plástico

Información de pedido	
Descripción	**Ref.**
Soporte de cable	Z10K0009

Cable de sincronización



- Conecta dos equipos de accionamiento que deben activarse simultáneamente

Información de pedido	
Longitud (mm)	**Ref.**
80	Z10K008S
500	Z10K050S
1200	Z10K120S
1600	Z10K160S

Juego COMBOX

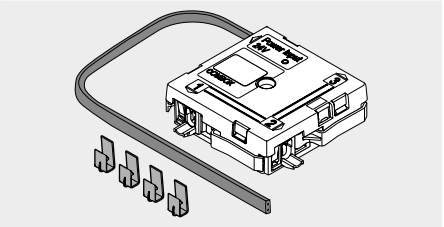

- Juego COMBOX
- Para prevención de colisiones frontales en caso de emplear SERVO-DRIVE en esquinas
- Incluye todos los componentes de montaje y cableado

Información de pedido

Descripción	Ref.
Juego COMBOX	Z10ZC00A

Aplicación



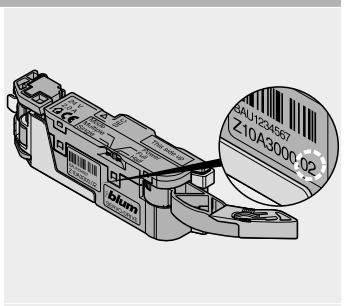

Apto a partir del equipo de accionamiento Z10A3000.**02**

Sencillo. Auténtico. Económico.



La técnica de las guías STANDARD está respaldada por varias décadas de experiencia. Se trata de un producto óptimo para el segmento básico de construcción de muebles funcionales en madera.







El éxito de STANDARD se basa en un concepto sencillo:

- Buenas propiedades de deslizamiento
- Alta estabilidad lateral
- Extracción total o parcial

Calidad durante toda la vida del mueble

Como todos los productos de Blum, STANDARD también satisface las más altas exigencias, establecidas por nosotros mismos





STANDARD con BLUMOTION

Guía de rodamientos acreditada y técnica comprobada. Con la fiable amortiguación BLUMOTION, el cierre es suave y silencioso

Gracias a sus pocos componentes, el sistema de guías STANDARD se monta con rapidez y facilidad. Nuestra gama de ayudas de montaje permite la puesta en práctica simple y precisa de la planificación

Sistemas de guías


Foto simbólica

Visión general – sistemas de guías	377
► MOVENTO	378
► TANDEM	408

Aplicaciones	kg	Webcode	Página
►► Extracción total			
STANDARD 430E	30	DQD7JY	490
►► Extensión parcial			
STANDARD 230M | 230E	25	DQD89A	492

Foto simbólica

kg Capacidad de carga dinámica

►► Accesorios

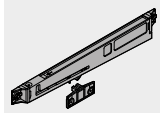
Foto simbólica

Juego BLUMOTION para STANDARD 230M	494	Tornillos	496
Herraje de ajuste del frente	494	Broca de centrar	497
Soporte de esquina	495	Amortiguador	497
Guardacuerpo para soportes de esquina	495	Destornillador	497
Elemento de ajuste del frente	496		
Tope de puerta	496		

►► Fijación de las guías

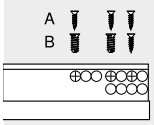

Foto simbólica

Guía 430E – 30 kg	498
Guía 230M | 230E – 25 kg	498

►► Montaje, desmontaje y ajuste


Foto simbólica

Montaje, desmontaje y ajuste

Short-URL
www.blum.com/a470

Pictogramas

Artículo disponible bajo petición

STANDARD 430E

Webcode
DQD7JY



- Mecanismo de autocierre **BLUMATIC** con parada de retención
- Carga dinámica 30 kg
- Tope de enganche integrado
- Seguro antidesenganche integrado (a partir de un largo nominal NL de 300 mm)
- Conducción bilateral reforzada
- Revestimiento de plástico, blanco crema (RAL 9001)

Espacio ocupado

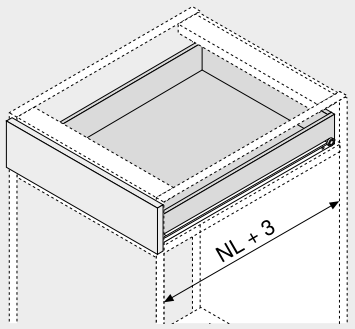

NL Largo nominal

Información de pedido

1 

Guía cuerpo de mueble, guía elemento intermedio y guía del cajón izquierda/derecha

Largo nominal NL (mm)	Color R9001
250	430E2500
300	430E3000V
350	430E3500V
400	430E4000V
450	430E4500V
500	430E5000V
550	430E5500V
600	430E6000V
650	430E6500V
700	430E7000V
750	430E7500V
800	430E8000V

Cajón

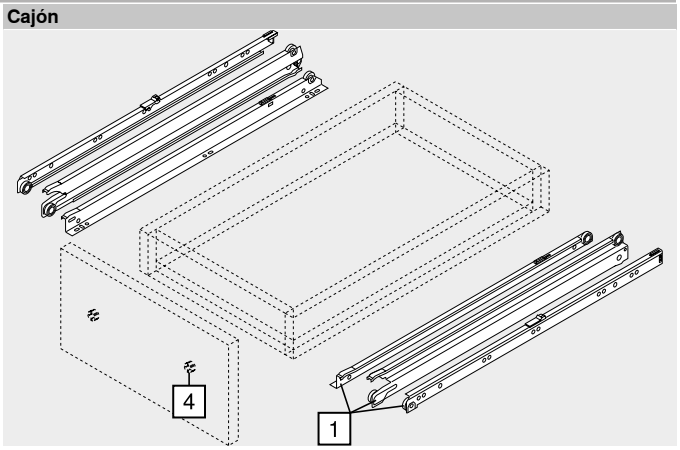

Accesorios

4 

Herraje de ajuste del frente

Color	Material	Ref.
Color natural	Plástico	295.1000

Color

R9001 RAL 9001 blanco crema

STANDARD 430E

Webcode
DQD7JY

Planificación

Espacio ocupado en el cuerpo

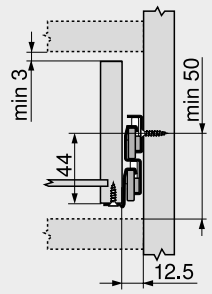

Distancia de taladrado de las guías

Largo nominal NL (mm)

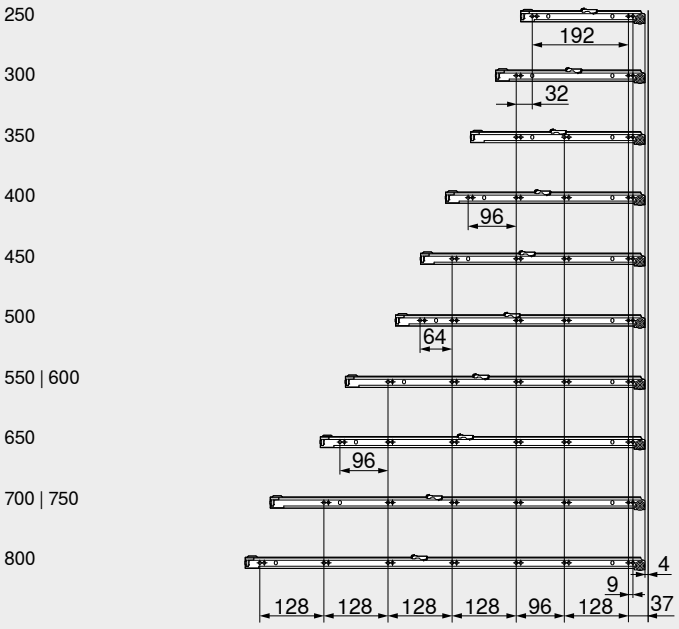

Prof. interior cuerpo del mueble LT mín. = largo nominal NL + 3 mm

Corte – tableros aglo de 16 mm

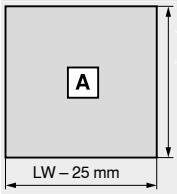

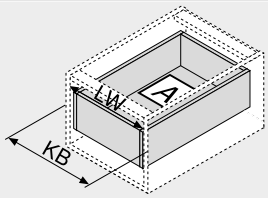

KB	Ancho de cuerpo de mueble
LW	Ancho interior cuerpo de mueble
NL	Largo nominal

Indicaciones en la página

Visión general – STANDARD	489
Accesorios	494
Fijación de las guías	498
Visión general – ayudas de montaje	561
Para más información técnica	662

Montaje, desmontaje y ajuste

Short-URL
www.blum.com/a470

STANDARD 230M | 230E

Webcode
DQD89A



- Mecanismo de autocierre **BLUMATIC** (230M) o parada de retención (230E)
- Opcional con **BLUMOTION** para cierre suave y silencioso (230M, largo nominal NL 250–650 mm)
- Carga dinámica 25 kg
- Inmovilización del módulo extraíble (a partir de un largo nominal NL de 300 mm)
- Conducción unilateral reforzada
- Revestimiento de plástico, blanco crema (RAL 9001)

Espacio ocupado

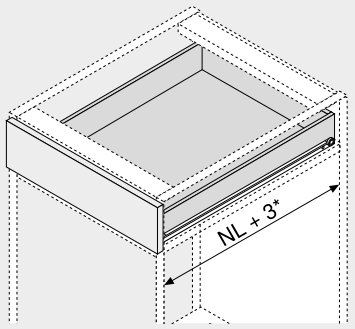

NL	Largo nominal
*	Largo nominal NL 250 mm con BLUMOTION = NL + 22 mm

Información de pedido

1 — **Guía cuerpo de mueble y guía del cajón izquierda/derecha**



Color R9001

Largo nominal NL (mm)	Versión BLUMATIC	Versión Parada de retención
250	230M2500	
300	230M3000	
350	230M3500	
400	230M4000	
450	230M4500	
500	230M5000	
550	230M5500	
600	230M6000	
650	230M6500	
700		230E7000
750		230E7500
800		230E8000

Cajón

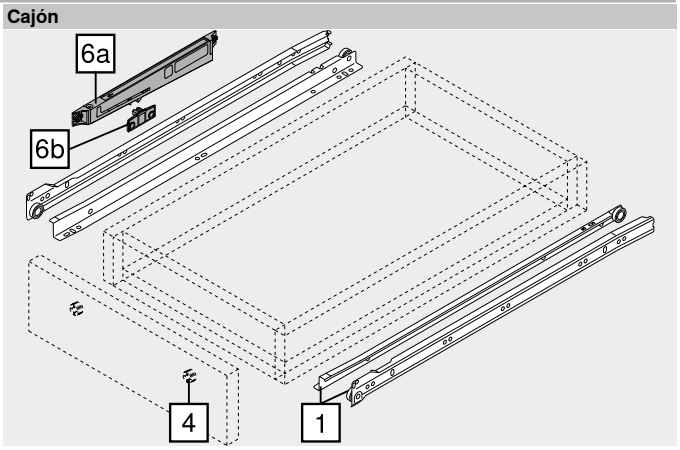

Accesorios

4 — **Herraje de ajuste del frente**



Color	Material	Ref.
Color natural	Plástico	295.1000

6 — **Juego BLUMOTION para STANDARD 230M**



Color	Material	Ref.
WGR/R9001	Plástico	Z70.1320

Consta de:

6a	1 x	Unidad BLUMOTION WGR
6b	1 x	Tope de arrastre R9001

– — **Calibre de posicionamiento y atornillado para tope de arrastre**



Color	Material	Ref.
Naranja	Plástico	65.3400

Color		Color	
R9001	RAL 9001 blanco crema	WGR	Gris claro

STANDARD 230M | 230E

Webcode
DQD89A

Planificación

Espacio ocupado en el cuerpo

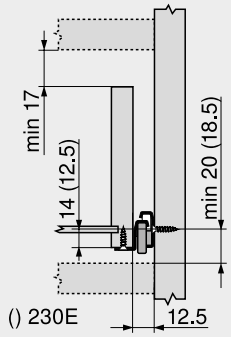

Cotas de montaje – unidad BLUMOTION

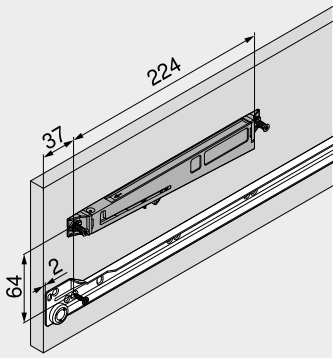

Tornillo Euro, referencia de artículo 661.1450.HG o tornillo aglo Ø 3.5 x 15 mm, referencia de artículo 609.1500

Cotas de montaje – tope de arrastre

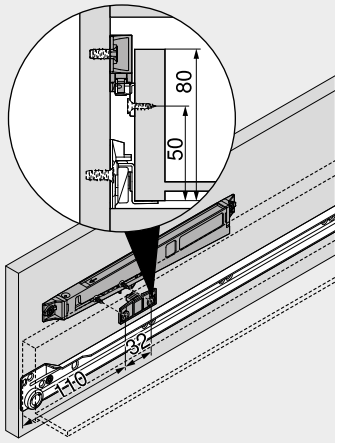

Tornillo aglo Ø 3.5 x 15 mm, Art. Nr. 609.1500

Distancia de taladrado de las guías

Largo nominal NL (mm)

250 [1]
300 | 350
400
450
500
550 | 600
650
700 | 750
800

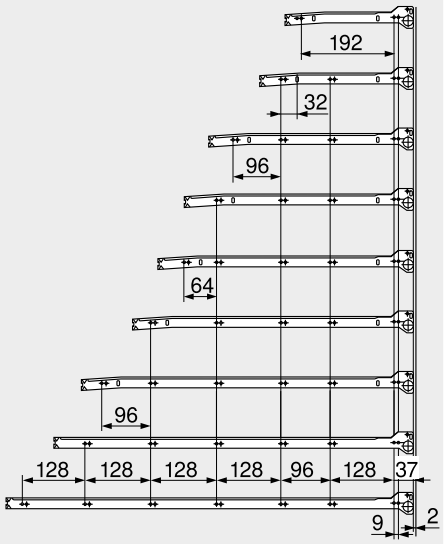

Prof. interior cuerpo del mueble LT mín. = largo nominal NL + 3 mm

[1] Largo nominal NL 250 mm con BLUMOTION
Prof. interior cuerpo del mueble LT mín. = largo nominal NL + 22 mm

Corte – tableros aglo de 16 mm

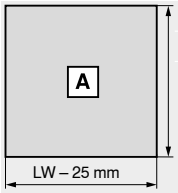

Fondo
NL

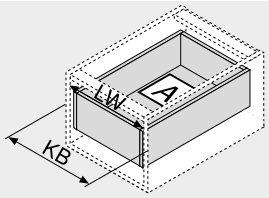

KB	Ancho de cuerpo de mueble
LW	Ancho interior cuerpo de mueble
NL	Largo nominal

Indicaciones en la página

Visión general – STANDARD	489
Accesorios	494
Accesorios – juego BLUMOTION para STANDARD 230M	494
Fijación de las guías	498
Visión general – ayudas de montaje	561
Para más información técnica	662

Montaje, desmontaje y ajuste

Short-URL
www.blum.com/a470

Juego BLUMOTION para STANDARD 230M

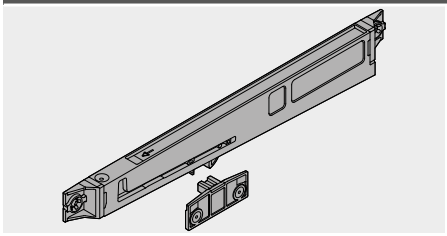

- Extensión parcial (230M, largo nominal NL 250–650 mm)
- Carga dinámica 25 kg
- Si usa cuerpos con un ancho que no sobrepasa los 900 mm, sólo es necesaria una unidad de BLUMOTION
- Color: BLUMOTION: bl. grisáceo; tope de arrastre: RAL 9001 bl. crema
- Material: plástico

Información de pedido

Descripción	Ref.
Juego BLUMOTION para STANDARD 230M	Z70.1320

Planificación

Cotas de montaje – unidad BLUMOTION

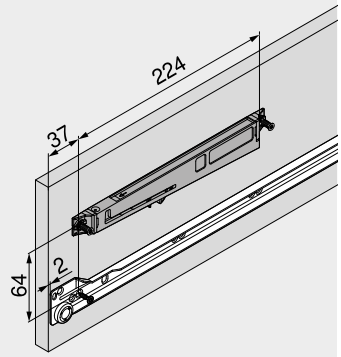

Tornillo Euro, referencia de artículo 661.1450.HG o tornillo aglo Ø 3.5 x 15 mm, referencia de artículo 609.1500

Cotas de montaje – tope de arrastre

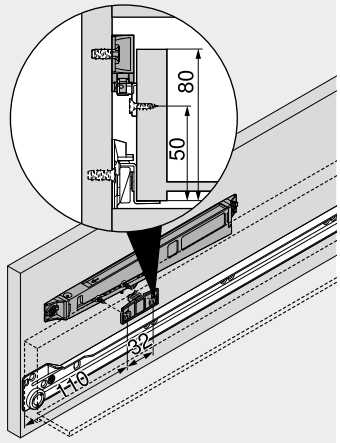

Tornillo aglo Ø 3.5 x 15 mm, Art. Nr. 609.1500

Herraje de ajuste del frente

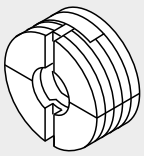

- Con tuerca de acero premontada
- Para cajones de 4 lados
- Ajuste bidimensional del frente (±2 mm)
- Después del ajuste correcto del frente, recomendamos (para una mejor fijación en frentes altos) el uso de dos tornillos aglo adicionales
- Color: blanco natural
- Material: plástico

Información de pedido

Descripción	Ref.
Herraje de ajuste del frente	295.1000

Planificación

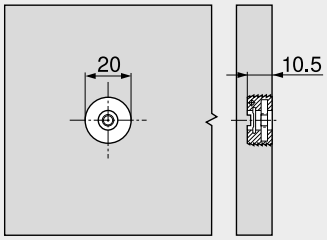

Matriz para MINIPRESS MZM.0095

Montaje

Montaje, desmontaje y ajuste

Short-URL
www.blum.com/a470

Soporte de esquina

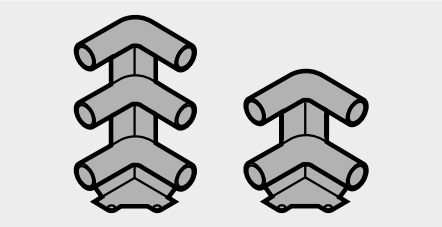

- Color: RAL 9001 blanco crema
- Color: RAL 7037 gris polvo
- Material: plástico

Información de pedido

Soporte de esquina	Ref.
Doble	ZTU.00Z0
Triple	ZTU.00D0

Planificación

Espacio ocupado en el cuerpo
Con guardacuerpo doble

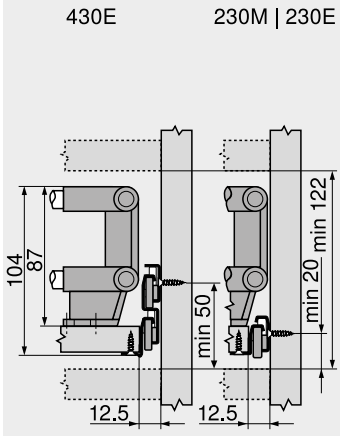

Espacio ocupado en el cuerpo
Con guardacuerpo triple

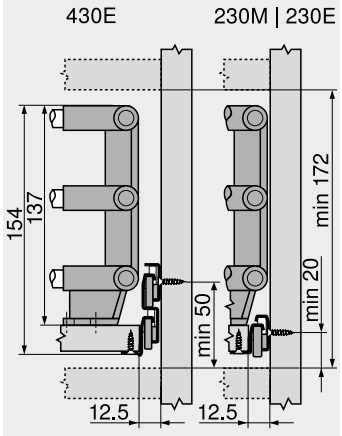

Cotas de montaje – soportes de esquina

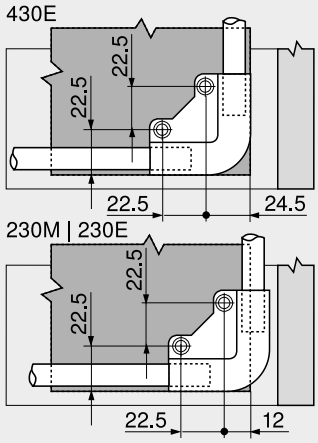

Guardacuerpo para soportes de esquina

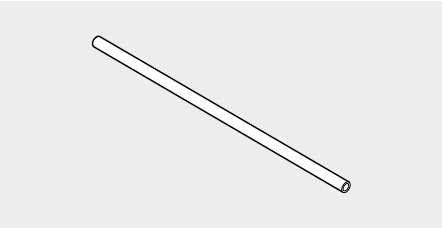

- Para cortar a medida
- Material: aluminio

Información de pedido

Color	Ref.
RAL 9001 blanco crema	ZRG.1104U
Acero inoxidable anodizado	ZRG.1094U

Corte

Guardacuerpo longitudinal	Largo nominal NL – 51 mm
Guardacuerpo transversal 430E	Ancho interior cuerpo de mueble LW – 87 mm
Guardacuerpo transversal 230M | 230E	Ancho interior cuerpo de mueble LW – 63 mm

Elemento de ajuste del frente

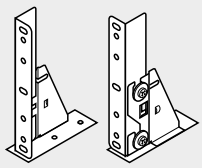

- Izquierda/derecha
- Ajuste tridimensional del frente
- Para entrepaños extraíbles con frente
- Color: RAL 9001 blanco crema
- Material: acero

Información de pedido

Descripción	Ref.
Elemento de ajuste del frente	296.4500

Montaje, desmontaje y ajuste

Short-URL
www.blum.com/a470

Planificación

Espacio ocupado en el cuerpo

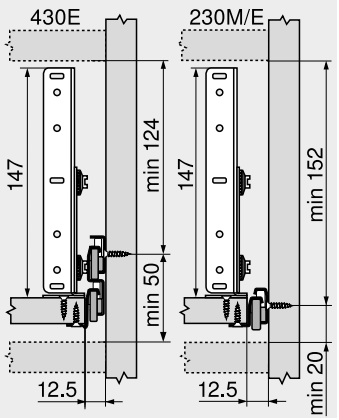

Cotas de montaje – frente

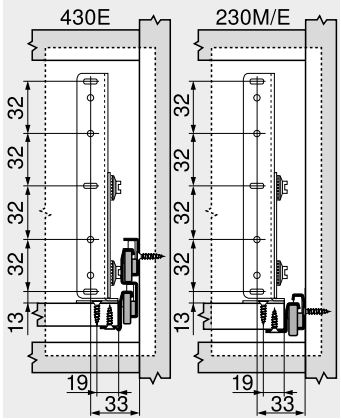

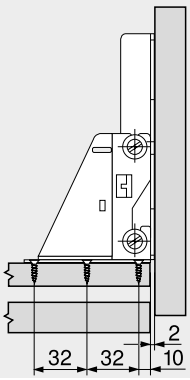

Tope de puerta

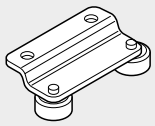

- Solo para aplicaciones internas
- Simétrico, aplicable a izquierda o derecha
- Color: RAL 9001 blanco crema
- Material: acero

Información de pedido

Descripción	Ref.
Tope de puerta	298.2200

Montaje, desmontaje y ajuste

Short-URL
www.blum.com/a470

Tornillos aglo — Ø 3.5 mm

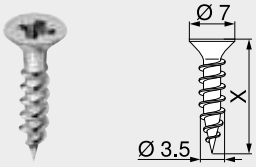

- Ø 3.5 mm
- Color: niquelado
- Material: acero

Información de pedido

X (mm)	Ref.
15.0	609.1500
17.0	609.1700

Tornillos Euro — Ø 6.0 mm

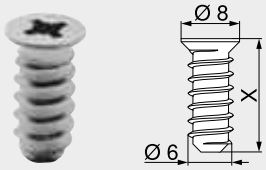

- Ø 6 mm
- Diámetro de taladrado Ø 5 mm
- Color: niquelado
- Material: acero

Información de pedido

X (mm)	Ref.
10.0	661.1000.HG
11.5	661.1150.HG
13.0	661.1300.HG
14.5	661.1450.HG
20.0	661.2000.HG

Tornillos Euro especiales — Ø 6.0 mm

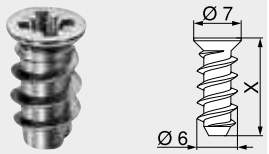

- Ø 6 mm
- Diámetro de taladrado Ø 5 mm
- Color: niquelado
- Material: acero

Información de pedido

X (mm)	Ref.
11.5	662.1150.HG
13.0	662.1300.HG
14.5	662.1450.HG

Broca de centrar



- Ø 2.7 mm, largo de la broca 70 mm
- Para el taladro previo de tornillos aglo Ø 3.5 mm
- Profundidad de taladrado hasta 8 mm
- Material: acero, templado

Información de pedido

Descripción	Ref.
Broca de centrar	M01.ZZ03.01
Broca de recambio	M01.ZZB3

Amortiguador autoadhesivo

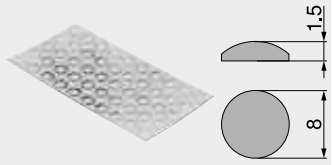

- Para armortiguar ruidos
- Color: blanco natural
- Material: plástico

Información de pedido

Descripción	Ref.
Amortiguador autoadhesivo	993.710

Amortiguador taladro

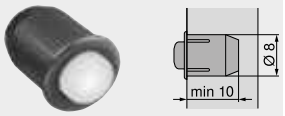

- Para armortiguar ruidos
- Juego del frente 2 mm
- En dos piezas
- Color: RAL 9006 gris
- Material: plástico

Información de pedido

Descripción	Ref.
Amortiguador taladro	993.706

Destornillador en cruz



- PZ (Pozi) tamaño 2
- Largo de hoja 100 mm
- Largo total 200 mm
- Mango de color naranja con impresión Blum
- Color: negro/naranja
- Material: plástico/acero

Información de pedido

Descripción	Ref.
Destornillador en cruz	303.756.1

Destornillador plano



- Tamaño 1.0 x 5.5 mm
- Largo de hoja 125 mm
- Largo total 225 mm
- Mango de color naranja con impresión Blum
- Color: negro/naranja
- Material: plástico/acero

Información de pedido

Descripción	Ref.
Destornillador plano	314.928.1

Guía 430E – 30 kg

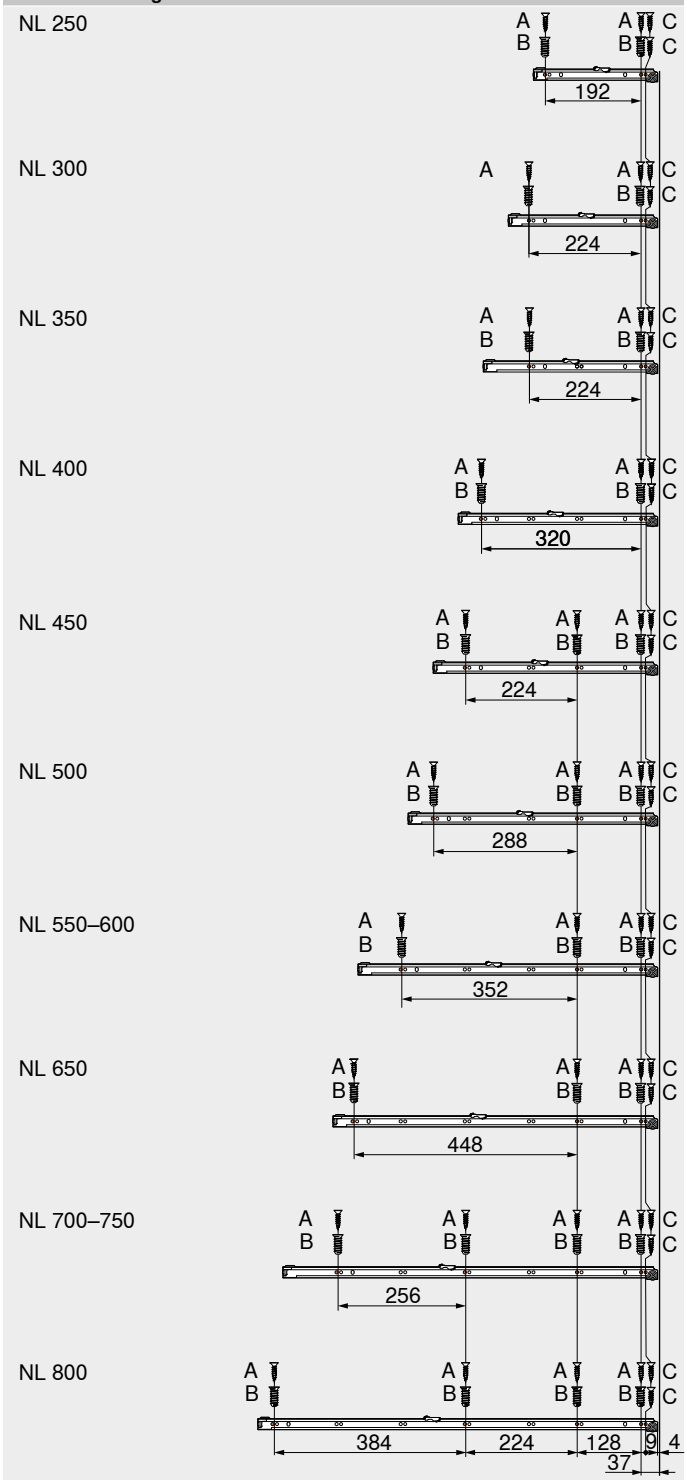

NL	Largo nominal
A	Tornillo aglo Ø 4 x 15 mm
B	Tornillos EURO, Art. Nr. 661.1450.HG
C	Tornillo aglo Ø 3.5 x 15 mm para cacerolero extraíble

Guía 230M | 230E – 25 kg

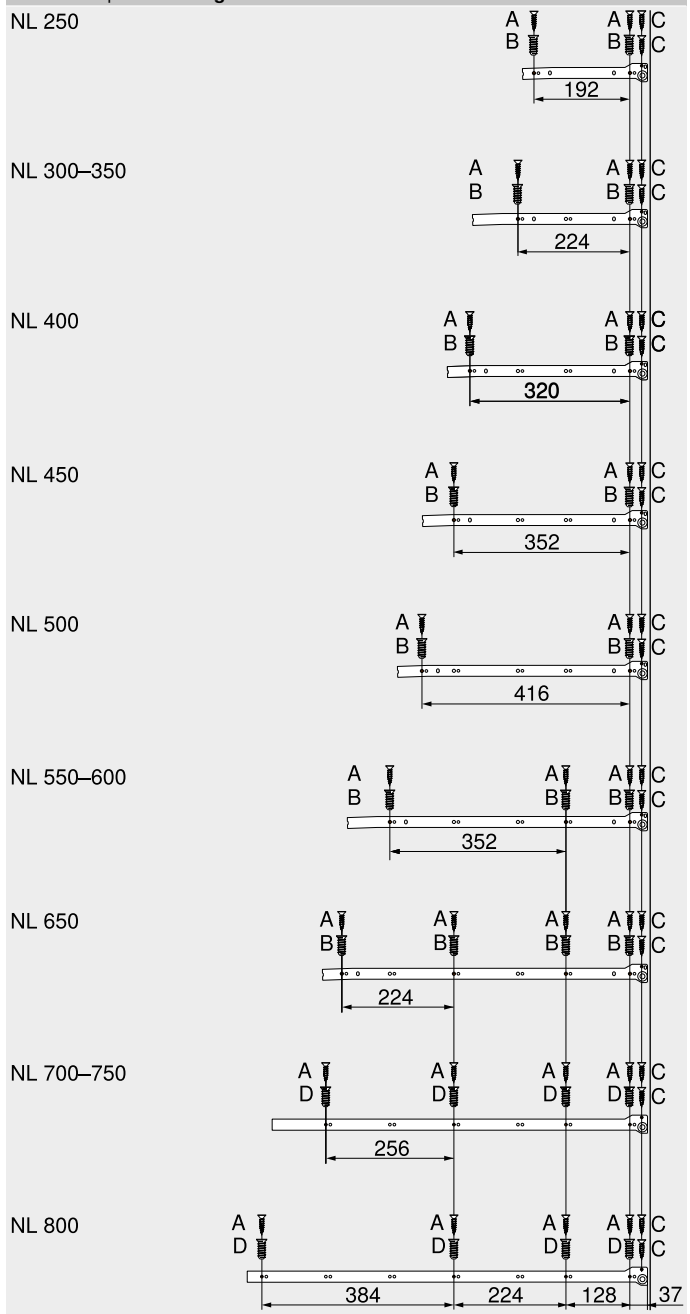

NL	Largo nominal
A	Tornillo aglo Ø 4 x 15 mm
B	Tornillos EURO, Art. Nr. 661.1450.HG
C	Tornillo aglo Ø 3.5 x 15 mm, Art. Nr. 609.1500
D	Tornillos EURO especiales, Art. Nr. 662.1450.HG

Sistemas de divisiones internas



Con los prácticos sistemas de divisiones internas de Blum podrá establecer el orden en todos los cajones y módulos extraíbles.

Desde artículos como cacerolas y cubiertos hasta artículos y accesorios para el cuarto de baño, todo tiene un lugar fijo y se puede guardar de manera segura y fácil de ver.

Esto permite un aprovechamiento óptimo e individual del espacio de almacenamiento.

AMBIA-LINE para LEGRABOX



Los elegantes marcos son de uso versátil e introducen un perfecto orden en cualquier área del hogar

AMBIA-LINE-accesorio de cocina



Los prácticos accesorios unifican un hermoso diseño con un funcionamiento práctico

ORGA-LINE para TANDEMBOX



ORGA-LINE establece un orden fascinante en cada cajón y cacerolero

ORGA-LINE-accesorio de cocina



Con el especiero, el cortador de papel y demás, usted cuenta con todos los elementos necesarios al alcance de la mano. Después de cocinar, los accesorios se guardan muy fácilmente

► AMBIA-LINE para LEGRABOX


Foto simbólica

► AMBIA-LINE para LEGRABOX 502
►► Visión general 503

► AMBIA-LINE-accesorio de cocina


Foto simbólica

► AMBIA-LINE-accesorio de cocina 512
►► Información de pedido 513

► ORGA-LINE para TANDEMBOX


Foto simbólica

► ORGA-LINE para TANDEMBOX 514
►► Visión general 515

► ORGA-LINE-accesorio de cocina


Foto simbólica

► ORGA-LINE-accesorio de cocina 528
►► Información de pedido 529

Organización con máxima elegancia



El elegante sistema de divisiones internas traslada las formas minimalistas de LEGRABOX al interior del mueble y garantiza el más perfecto orden en todas las áreas del hogar.

Los marcos pueden posicionarse a gusto del cliente, son fáciles de manipular y están disponibles en materiales de alta calidad tales como acero y madera.

Esta gama compacta se completa con refinados accesorios de cocina tales como especieros o soportes para platos.

AMBIA-LINE para LEGRABOX – cajón



Diseño en acero



Diseño en madera



Los marcos de cajón AMBIA-LINE pueden complementarse con cortador de papel y con portacuchillos

AMBIA-LINE para LEGRABOX – cacerolero



Diseño en acero



Diseño en madera



El soporte para platos y el especiero de Blum son ideales para AMBIA-LINE con diseño en acero o en madera

►► AMBIA-LINE para LEGRABOX – cajón


Foto simbólica

Diseño en acero – marco	504
Diseño en madera – marco	505
Recomendación para cajón | cajón interior	506

►► AMBIA-LINE para LEGRABOX – cacerolero


Foto simbólica

Diseño en acero – marco	507
Diseño en acero – botellas	508
Diseño en acero – guardacuerpo transversal	509
Diseño en madera – marco	510
Recomendación para módulo extraíble frontal | módulo extraíble interior	511

►► Montaje, desmontaje y ajuste


Foto simbólica

Montaje, desmontaje y ajuste

Short-URL
www.blum.com/a510

Pictogramas

Artículo disponible bajo petición

Diseño en acero – marco



- Prácticos para su aplicación en la cocina y en otras zonas del hogar
- Diseño elegante y atractivo
- Adecuado para cajones y cajones interiores LEGRABOX de altura M y K
- Se posiciona a voluntad y se fija firmemente
- Bandeja-cubertero con superficie Softtouch
- El cortador de papel y el soporte para cuchillos se pueden instalar opcionalmente
- Altura del marco 50 mm
- Material: acero, recubrimiento en polvo



Información de pedido

A Bandeja-cubertero

	Largo nominal NL (mm)	Ancho (mm)	Color	Ref.
	450	300	TS-M | OG-M | SW-M/OG-M	ZC7S450BS3
	500	300	TS-M | OG-M | SW-M/OG-M	ZC7S500BS3
	550	300	TS-M | OG-M | SW-M/OG-M	ZC7S550BS3
	600	300	TS-M | OG-M | SW-M/OG-M	ZC7S600BS3
	650	300	TS-M | OG-M | SW-M/OG-M	ZC7S650BS3

B1 Marco de cacerolero – 242 mm

	Largo nominal NL (mm)	Ancho (mm)	Color	Ref.
	270–400	242	TS-M | OG-M | SW-M	ZC7S300RSU

Incl. imán para acoplamiento al perfil o a la trasera de acero

B2 Perfil adaptador – acoplamiento a la trasera de madera

	Altura	Ancho (mm)	Color	Ref.
	M	242	TS-M | OG-M | SW-M	ZC7A0U0M
	K	242	TS-M | OG-M | SW-M	ZC7A0U0K

Recomendación
A partir de un largo nominal NL de 350 mm

C Marco de cacerolero – 100 mm

	Largo nominal NL (mm)	Ancho (mm)	Color	Ref.
	450	100	TS-M | OG-M | SW-M	ZC7S450RS1
	500	100	TS-M | OG-M | SW-M	ZC7S500RS1
	550	100	TS-M | OG-M | SW-M	ZC7S550RS1
	600	100	TS-M | OG-M | SW-M	ZC7S600RS1
	650	100	TS-M | OG-M | SW-M	ZC7S650RS1

D Marco de cacerolero – 200 mm

	Largo nominal NL (mm)	Ancho (mm)	Color	Ref.
	450	200	TS-M | OG-M | SW-M	ZC7S450RS2
	500	200	TS-M | OG-M | SW-M	ZC7S500RS2
	550	200	TS-M | OG-M | SW-M	ZC7S550RS2
	600	200	TS-M | OG-M | SW-M	ZC7S600RS2
	650	200	TS-M | OG-M | SW-M	ZC7S650RS2

Accesorios

Z1 Separador transversal

	Ancho (mm)	Altura (mm)	Color	Ref.
	100	50	TS-M | OG-M | SW-M	ZC7Q010SS
	200	50	TS-M | OG-M | SW-M	ZC7Q020SS
	242	50	TS-M | OG-M | SW-M	ZC7Q0U0SS

Recomendaciones – combinación de colores de los componentes

N.º	Descripción	Color				
		TS-M	OG-M	PS-M	SW-M	INGL
A	Bandeja-cubertero	TS-M	OG-M	OG-M	SW-M/ OG-M	TS-M
B1	Marco de cacerolero – 242 mm	TS-M	OG-M	OG-M	SW-M	TS-M
B2	Perfil adaptador – acoplamiento a la trasera de madera	TS-M	OG-M	OG-M	SW-M	TS-M
C	Marco de cacerolero – 100 mm	TS-M	OG-M	OG-M	SW-M	TS-M
D	Marco de cacerolero – 200 mm	TS-M	OG-M	OG-M	SW-M	TS-M
Z1	Separador transversal	TS-M	OG-M	OG-M	SW-M	TS-M

Color	
TS-M	Negro terra mate
OG-M	Gris orión mate
PS-M	Plata polar mate

Color	
SW-M	Blanco seda mate
INGL	Acero inoxidable (inox) antihuellas

Indicaciones en la página

Visión general – AMBIA-LINE para LEGRABOX	503
Diseño en madera – marco	505
Recomendación para cajón | cajón interior	506
AMBIA-LINE-accesorio de cocina	512
Para más información técnica	662

Montaje, desmontaje y ajuste

Short-URL
www.blum.com/a510

Diseño en madera – marco



- Prácticos para su aplicación en la cocina y en otras zonas del hogar
- Diseño elegante y atractivo
- Adecuado para cajones y cajones interiores LEGRABOX de altura M y K
- Se posiciona a voluntad y se fija firmemente
- El cortador de papel y el soporte para cuchillos se pueden instalar opcionalmente
- Altura del marco 50 mm
- Material: decoración en madera/acero



Información de pedido

A Bandeja-cubertero

	Largo nominal NL (mm)	Ancho (mm)	Color	Ref.
	450	300	N01T | E02G | E01S	ZC7S450BH3
	500	300	N01T | E02G | E01S	ZC7S500BH3
	550	300	N01T | E02G | E01S	ZC7S550BH3
	600	300	N01T | E02G | E01S	ZC7S600BH3
	650	300	N01T | E02G | E01S	ZC7S650BH3

B Marco de cacerolero – 242 mm

	Largo nominal NL (mm)	Ancho (mm)	Color	Ref.
	270–400	242	N01T | E02G | E01S	ZC7S300RHU

C Marco de cacerolero – 100 mm

	Largo nominal NL (mm)	Ancho (mm)	Color	Ref.
	450	100	N01T | E02G | E01S	ZC7S450RH1
	500	100	N01T | E02G | E01S	ZC7S500RH1
	550	100	N01T | E02G | E01S	ZC7S550RH1
	600	100	N01T | E02G | E01S	ZC7S600RH1
	650	100	N01T | E02G | E01S	ZC7S650RH1

D Marco de cacerolero – 200 mm

	Largo nominal NL (mm)	Ancho (mm)	Color	Ref.
	450	200	N01T | E02G | E01S	ZC7S450RH2
	500	200	N01T | E02G | E01S	ZC7S500RH2
	550	200	N01T | E02G | E01S	ZC7S550RH2
	600	200	N01T | E02G | E01S	ZC7S600RH2
	650	200	N01T | E02G | E01S	ZC7S650RH2

Accesorios

Z1 Separador transversal con estribo elástico

	Ancho (mm)	Altura (mm)	Color	Ref.
	100	50	NU01 | EC02 | EC01	ZC7Q010SH
	200	50	NU01 | EC02 | EC01	ZC7Q020SH
	242	50	NU01 | EC02 | EC01	ZC7Q0U0SH

Recomendaciones – combinación de colores de los componentes

N.º	Descripción	Color				
		TS-M	OG-M	PS-M	SW-M	INGL
A	Bandeja-cubertero	N01T	E02G	E02G	E01S	N01T
B	Marco de cacerolero – 242 mm	N01T	E02G	E02G	E01S	N01T
C	Marco de cacerolero – 100 mm	N01T	E02G	E02G	E01S	N01T
D	Marco de cacerolero – 200 mm	N01T	E02G	E02G	E01S	N01T
Z1	Separador transversal	NU01	EC02	EC02	EC01	NU01

Color		Color	
TS-M	Negro terra mate	NU01	Nogal Tennessee
OG-M	Gris orión mate	E02G	Roble Nebraska/OG-M
PS-M	Plata polar mate	EC02	Roble Nebraska
SW-M	Blanco seda mate	E01S	Roble Bardolino/SW-M
INGL	Acero inoxidable (inox) antihuellas	EC01	Roble Bardolino
N01T	Nogal Tennessee/TS-M		

Indicaciones en la página

Visión general – AMBIA-LINE para LEGRABOX	503
Diseño en acero – marco	504
Recomendación para cajón | cajón interior	506
AMBIA-LINE-accesorio de cocina	512
Para más información técnica	662

Montaje, desmontaje y ajuste

Short-URL
www.blum.com/a510

Recomendación para cajón | cajón interior



Bandeja-cubertero y marco de cajón

Ancho cuerpo de mueble KB (mm)	Largo nominal NL (mm) 450	500	550	600	650
400					
450	1 x Bandeja-cubertero				
500					
550	1 x Bandeja-cubertero				
600	1 x Marco de cacerolero – 100 mm				
800	2 x Bandeja-cubertero				
900	2 x Bandeja-cubertero 1 x Marco de cacerolero – 100 mm				
1000	2 x Bandeja-cubertero 2 x Marco de cacerolero – 100 mm				
1100	2 x Bandeja-cubertero 1 x Marco de cacerolero – 100 mm				
1200	1 x Marco de cacerolero – 200 mm				



Marco de cajón – largo nominal NL 270–400 mm

Ancho cuerpo de mueble KB (mm)	Largo nominal NL (mm) 270	300	350	400
275	–	–		
300				
350				
400	1 x Marco de cacerolero – 242 mm	1 x Marco de cacerolero – 242 mm		
450				
500				
550				
600				
800	2 x Marco de cacerolero – 242 mm	2 x Marco de cacerolero – 242 mm		
900	3 x Marco de cacerolero – 242 mm			
1000				
1200	4 x Marco de cacerolero – 242 mm			



Marco de cajón – largo nominal NL 450–650 mm

Ancho cuerpo de mueble KB (mm)	Largo nominal NL (mm) 450	500	550	600	650
275	1 x Marco de cacerolero – 100 mm				
300					
350	1 x Marco de cacerolero – 200 mm				
400					
450	1 x Marco de cacerolero – 100 mm 1 x Marco de cacerolero – 200 mm				
500					
550					
600	2 x Marco de cacerolero – 100 mm 1 x Marco de cacerolero – 200 mm				
800	2 x Marco de cacerolero – 100 mm 2 x Marco de cacerolero – 200 mm				
900					
1000					
1100	2 x Marco de cacerolero – 100 mm				
1200	3 x Marco de cacerolero – 200 mm				

Indicaciones en la página

Visión general – AMBIA-LINE para LEGRABOX	503
Diseño en acero – marco	504
Diseño en madera – marco	505
AMBIA-LINE-accesorio de cocina	512
Para más información técnica	662

Montaje, desmontaje y ajuste

Short-URL
www.blum.com/a510

Diseño en acero – marco

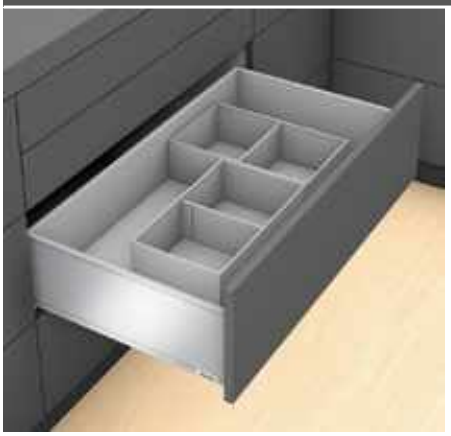

- Prácticos para su aplicación en la cocina y en otras zonas del hogar
- Diseño elegante y atractivo
- Adecuado para cacerolero y cacerolero interior LEGRABOX de altura C y F
- Se posiciona a voluntad y se fija firmemente
- El soporte para platos y el especiero se pueden utilizar opcionalmente
- Altura del marco 110 mm
- Material: acero, recubrimiento en polvo



Información de pedido

B1 Marco de cacerolero

	Largo nominal NL (mm)	Ancho (mm)	Color	Ref.
	270–650	242	TS-M | OG-M | SW-M	ZC7F300RSU
	400–650	218	TS-M | OG-M | SW-M	ZC7F400RSP

Incl. imán para acoplamiento al perfil o a la trasera de acero

B2 Perfil adaptador – acoplamiento a la trasera de madera

	Altura	Ancho (mm)	Color	Ref.
	C	242	TS-M | OG-M | SW-M	ZC7A0U0C
	F	242	TS-M | OG-M | SW-M	ZC7A0U0F
	C	218	TS-M | OG-M | SW-M	ZC7A0P0C
	F	218	TS-M | OG-M | SW-M	ZC7A0P0F

Recomendación
A partir de un largo nominal NL de 350 mm

Accesorios

Z1 Separador transversal

	Ancho (mm)	Altura (mm)	Color	Ref.
	242	110	TS-M | OG-M | SW-M	ZC7Q0U0FS
	218	110	TS-M | OG-M | SW-M	ZC7Q0P0FS

Recomendaciones – combinación de colores de los componentes

N.º	Descripción	Color				
		TS-M	OG-M	PS-M	SW-M	INGL
B1	Marco de cacerolero	TS-M	OG-M	OG-M	SW-M	TS-M
B2	Perfil adaptador – acoplamiento a la trasera de madera	TS-M	OG-M	OG-M	SW-M	TS-M
Z1	Separador transversal	TS-M	OG-M	OG-M	SW-M	TS-M

Color		Color	
TS-M	Negro terra mate	SW-M	Blanco seda mate
OG-M	Gris orión mate	INGL	Acero inoxidable (inox) antihuellas
PS-M	Plata polar mate		

Indicaciones en la página

Visión general – AMBIA-LINE para LEGRABOX	503	Para más información técnica	662	**Montaje, desmontaje y ajuste**	
Diseño en acero – botellas	508				
Diseño en acero – guardacuerpo transversal	509				
Diseño en madera – marco	510			Short-URL	
Recomendación para módulo extraíble frontal | módulo extraíble interior	511			www.blum.com/a510	
AMBIA-LINE-accesorio de cocina	512				

Diseño en acero – botellas



- Prácticos para su utilización en la cocina
- Diseño elegante y atractivo
- Adecuado para cacerolero LEGRABOX de altura C y F
- Se posiciona a voluntad y se fija firmemente
- Altura de montaje 140 mm (marco de cajón con botellero)
- Material: acero, recubrimiento en polvo

Información de pedido

C Marco de cacerolero – 100 mm

	Largo nominal NL (mm)	Ancho (mm)	Color	Ref.
	450	100	TS-M | OG-M | SW-M	ZC7S450RS1
	500	100	TS-M | OG-M | SW-M	ZC7S500RS1
	550	100	TS-M | OG-M | SW-M	ZC7S550RS1
	600	100	TS-M | OG-M | SW-M	ZC7S600RS1
	650	100	TS-M | OG-M | SW-M	ZC7S650RS1

D Marco de cacerolero – 200 mm

	Largo nominal NL (mm)	Ancho (mm)	Color	Ref.
	450	200	TS-M | OG-M | SW-M	ZC7S450RS2
	500	200	TS-M | OG-M | SW-M	ZC7S500RS2
	550	200	TS-M | OG-M | SW-M	ZC7S550RS2
	600	200	TS-M | OG-M | SW-M	ZC7S600RS2
	650	200	TS-M | OG-M | SW-M	ZC7S650RS2

E Conjunto botellero

	Largo nominal NL (mm)	Ancho (mm)	Color	Ref.
	450–650	100	TS-M | OG-M | SW-M	ZC7B0100S
	450–650	200	TS-M | OG-M | SW-M	ZC7B0200S

Consta de:
– 2 x Adaptador
– 3 x Separador transversal

¡No aptos para cajones interiores!
Pida el marco de cacerolero por separado

Recomendaciones – combinación de colores de los componentes

N.º	Descripción	Color				
		TS-M	OG-M	PS-M	SW-M	INGL
C	Marco de cacerolero – 100 mm	TS-M	OG-M	OG-M	SW-M	TS-M
D	Marco de cacerolero – 200 mm	TS-M	OG-M	OG-M	SW-M	TS-M
E	Conjunto botellero	TS-M	OG-M	OG-M	SW-M	TS-M

Color		Color	
TS-M	Negro terra mate	SW-M	Blanco seda mate
OG-M	Gris orión mate	INGL	Acero inoxidable (inox) antihuellas
PS-M	Plata polar mate		

Indicaciones en la página

Visión general – AMBIA-LINE para LEGRABOX	503	Para más información técnica	662	**Montaje, desmontaje y ajuste**	
Diseño en acero – marco	507				
Diseño en acero – guardacuerpo transversal	509				
Diseño en madera – marco	510			Short-URL	
Recomendación para módulo extraíble frontal | módulo extraíble interior	511			www.blum.com/a510	
AMBIA-LINE-accesorio de cocina	512				

Diseño en acero – guardacuerpo transversal

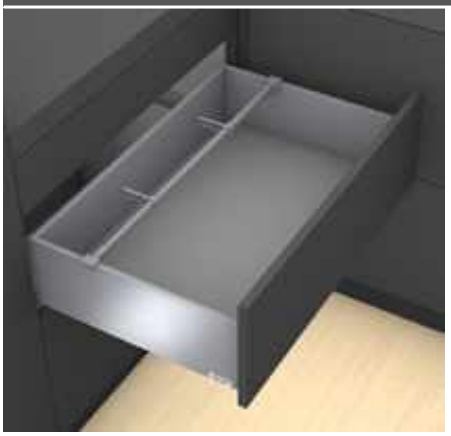

- Prácticos para su utilización en la cocina
- Con guardacuerpo transversal para tronzar
- Adecuado para cacerolero y cacerolero interior LEGRABOX de altura C y F
- Se posiciona a voluntad y se fija firmemente

Información de pedido

A1 Guardacuerpo transversal para tronzar



Longitud (mm)	Color	Material	Ref.
1080	TS-M | OG-M | PS-M | SW-M	Aluminio	ZR7.1080U

Corte Ancho interior cuerpo de mueble LW – 90 mm

A3 Alojamiento de guardacuerpo transversal



Sistemas box	Color	Ref.
LEGRABOX pure	TS-M | OG-M | PS-M | SW-M	ZC7U10E0
LEGRABOX free	TS-M | OG-M | PS-M | SW-M	ZC7U11E0

Pedir 2 por cada guardacuerpo transversal

B Separador longitudinal



Longitud (mm)	Color	Ref.
84	TS-M | OG-M | PS-M | SW-M	ZC7U10F0

Recomendaciones – combinación de colores de los componentes

N.º	Descripción	Color				
		TS-M	OG-M	PS-M	SW-M	INGL
A1	Guardacuerpo transversal para tronzar	TS-M	OG-M	PS-M	SW-M	TS-M
A3	Alojamiento de guardacuerpo transversal	TS-M	OG-M	PS-M	SW-M	TS-M
B	Separador longitudinal	TS-M	OG-M	PS-M	SW-M	TS-M

Color		Color	
TS-M	Negro terra mate	SW-M	Blanco seda mate
OG-M	Gris orión mate	INGL	Acero inoxidable (inox) antihuellas
PS-M	Plata polar mate		

Indicaciones en la página

Visión general – AMBIA-LINE para LEGRABOX	503	Para más información técnica	662	**Montaje, desmontaje y ajuste**	
AMBIA-LINE-accesorio de cocina	512				
Recomendación para módulo extraíble frontal | módulo extraíble interior	511				
Diseño en acero – marco	507			Short-URL	
Diseño en acero – botellas	508			www.blum.com/a510	
Diseño en madera – marco	510				

Diseño en madera – marco

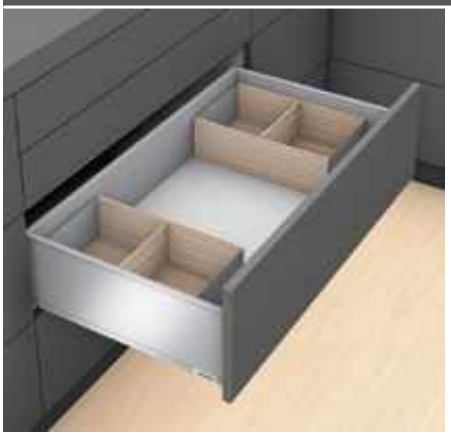

- Prácticos para su aplicación en la cocina y en otras zonas del hogar
- Diseño elegante y atractivo
- Adecuado para cacerolero y cacerolero interior LEGRABOX de altura C y F
- Se posiciona a voluntad y se fija firmemente
- El soporte para platos y el especiero se pueden utilizar opcionalmente
- Altura del marco 110 mm
- Material: decoración en madera/acero



Información de pedido

B **Marco de cacerolero**

	Largo nominal NL (mm)	Ancho (mm)	Color	Ref.
	270–650	242	N01T | E02G | E01S	ZC7F300RHU
	400–650	218	N01T | E02G | E01S	ZC7F400RHP

Accesorios

Z1 **Separador transversal con estribo elástico**

	Ancho (mm)	Altura (mm)	Color	Ref.
	242	100	NU01 | EC02 | EC01	ZC7Q0U0FH
	218	100	NU01 | EC02 | EC01	ZC7Q0P0FH

Recomendaciones – combinación de colores de los componentes

N.º	Descripción	Color				
		TS-M	OG-M	PS-M	SW-M	INGL
B	Marco de cacerolero	N01T	E02G	E02G	E01S	N01T
Z1	Separador transversal	NU01	EC02	EC02	EC01	NU01

Color	
TS-M	Negro terra mate
OG-M	Gris orión mate
PS-M	Plata polar mate
SW-M	Blanco seda mate
INGL	Acero inoxidable (inox) antihuellas
N01T	Nogal Tennessee/TS-M

Color	
NU01	Nogal Tennessee
E02G	Roble Nebraska/OG-M
EC02	Roble Nebraska
E01S	Roble Bardolino/SW-M
EC01	Roble Bardolino

Indicaciones en la página

Visión general – AMBIA-LINE para LEGRABOX	503	Para más información técnica	662
Diseño en acero – marco	507		
Diseño en acero – botellas	508		
Diseño en acero – guardacuerpo transversal	509		
Recomendación para módulo extraíble frontal | módulo extraíble interior	511		
AMBIA-LINE-accesorio de cocina	512		

Montaje, desmontaje y ajuste

Short-URL
www.blum.com/a510

Recomendación para módulo extraíble frontal | módulo extraíble interior





Marco de cacerolero – largo nominal NL 270–400 mm

Ancho cuerpo de mueble KB (mm)	Largo nominal NL (mm) 270	300	350	400
275	–			
300				
350				
400	1 x Marco de cacerolero – 242 mm			
450				
500				
550				
600				
800	2 x Marco de cacerolero – 242 mm			
900				
1000	3 x Marco de cacerolero – 242 mm			
1200				

Marco de cacerolero – largo nominal NL 450–650 mm

Ancho cuerpo de mueble KB (mm)	Largo nominal NL (mm) 450	500	550	600	650
275	–				
300	1 x Marco de cacerolero – 218 mm				
350					
400					
450					
500					
550					
600					
800	2 x Marco de cacerolero – 218 mm				
900					
1000					
1200	3 x Marco de cacerolero – 218 mm				

Indicaciones en la página

Visión general – AMBIA-LINE para LEGRABOX	503
Diseño en acero – marco	507
Diseño en acero – botellas	508
Diseño en acero – guardacuerpo transversal	509
Diseño en madera – marco	510
AMBIA-LINE-accesorio de cocina	512
Para más información técnica	662

Montaje, desmontaje y ajuste

Short-URL
www.blum.com/a510

Organización con máxima elegancia



Los elegantes accesorios de cocina AMBIA-LINE combinan el diseño de alta calidad con una estudiada funcionalidad. Gracias al portacuchillos, al especiero, al soporte para platos y a los cortadores de papel para film transparente o papel aluminio se obtiene un orden elegante en la cocina. Y todo movimiento es perfecto debido a que sus utensilios de cocina quedan guardados de manera ordenada en el módulo extraíble y por lo tanto están siempre a mano.



Cortador de papel
Los cortadores de papel permiten extraer el film transparente y el papel aluminio sin arrugas y cortarlo limpiamente



Portacuchillos
El portacuchillos permite guardar hasta nueve cuchillos de modo seguro, visible y al alcance de la mano



Soporte para platos de Blum
El soporte para platos ajustable sin niveles de Blum permite guardar sin riesgo de que se resbalen hasta 12 platos en el módulo extraíble y transportarlos con total comodidad



Especiero
El especiero permite guardar envases de especias de diferentes tamaños a la vista y sin riesgo de que se vuelquen

Cortador de papel

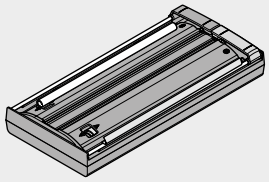

- Cortador de papel film y papel aluminio
- Soporte para extraer el papel film sin formar arrugas
- Seguro antideslizamiento mediante fijación flexible en la base
- Extraíble
- Adecuado para cajones y cajones interiores LEGRABOX de altura M y K
- En combinación con marcos de cajón AMBIA-LINE con un ancho de 200 mm
- Color: gris orión mate
- Material: plástico/acero inoxidable (Inox)

Información de pedido

Versión	Ref.
Con papel	ZC7C0000
Sin papel	ZC7C0001
Longitud (mm)	409
Ancho (mm)	187

Indicaciones en la página

Montaje, desmontaje y ajuste

Short-URL
www.blum.com/a520

Portacuchillos

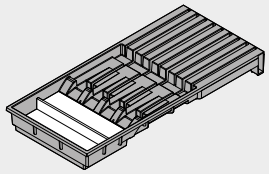

- Para guardar de modo seguro cuatro cuchillos grandes y cinco pequeños
- Incl. base para cuchillos largos
- Seguro antideslizamiento mediante fijación en la base
- Adecuado para cajones y cajones interiores LEGRABOX de altura M y K
- En combinación con marcos de cajón AMBIA-LINE con un ancho de 200 mm
- Color: gris orión mate
- Material: plástico/acero inoxidable (Inox)

Información de pedido

Descripción	Ref.
Portacuchillos	ZC7M0200
Longitud (mm)	409
Ancho (mm)	187

Indicaciones en la página

Montaje, desmontaje y ajuste

Short-URL
www.blum.com/a520

Soportes para platos de Blum

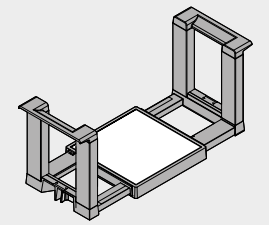

- Para guardar de modo seguro hasta 12 platos
- Se ajusta sin niveles al tamaño de los platos
- Extraíble
- Adecuado para cacerolero y cacerolero interior LEGRABOX de altura C y F
- Color: gris orión mate
- Material: plástico/acero inoxidable (Inox)

Información de pedido

Descripción	Ref.
Soportes para platos de Blum	ZC7T0350
Diámetro de los platos (mm)	186–322
Altura apilamiento de los platos (mm)	146
Altura total (mm)	170

Indicaciones en la página

Montaje, desmontaje y ajuste

Short-URL
www.blum.com/a520

Especiero

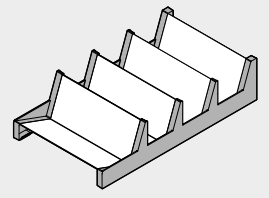

- Almacenamiento ordenado de frascos de diversos tamaños con especias
- Adecuado para cacerolero y cacerolero interior LEGRABOX de altura C y F
- En combinación con marcos de cacerolero AMBIA-LINE con un ancho de 218 mm
- Color: gris orión mate
- Material: plástico/acero inoxidable (Inox)

Información de pedido

Descripción	Ref.
Especiero	ZC7G0P0I
Longitud (mm)	356
Ancho (mm)	205

Indicaciones en la página

Montaje, desmontaje y ajuste

Short-URL
www.blum.com/a520

Todo a la vista, todo a mano



ORGA-LINE para TANDEMBOX es un sistema de divisiones internas de alta calidad con un diseño especial para cajones y módulos extraíbles.

Ya se trate de cubertería, botellas o cacerolas, todos los artículos se pueden guardar de forma flexible y funcional. Todas las subdivisiones se ajustan a las características de los artículos según sea necesario. De este modo, ORGA-LINE introduce una mayor visibilidad y orden en los cajones y módulos extraíble.

Por otra parte, los prácticos accesorios de cocina ORGA-LINE facilitan muchas tareas en la cocina y ayudan a mantener el orden de manera discreta.

ORGA-LINE para TANDEMBOX – cajón



Juegos de cubetas



Juegos de divisiones en compartimentos



Juegos de combinación



Los juegos ORGA-LINE para cajones pueden complementarse con cortadores de papel y con portacuchillos

ORGA-LINE para TANDEMBOX – cacerolero



TANDEMBOX intivo



TANDEMBOX antaro



TANDEMBOX plus



Los juegos ORGA-LINE para módulos extraíbles frontales pueden complementarse con especieros y soportes para platos

►► ORGA-LINE para TANDEMBOX – cajón


Foto simbólica

Juegos de cubetas	516
Juegos de divisiones en compartimentos	518
Juegos de combinación	520
Juegos individuales	522

►► ORGA-LINE para TANDEMBOX – cacerolero


Foto simbólica

ORGA-LINE para TANDEMBOX intivo – separador transversal	☎
ORGA-LINE para TANDEMBOX antaro – separador transversal	524
ORGA-LINE para TANDEMBOX antaro – guardacuerpo transversal	525
ORGA-LINE para TANDEMBOX plus – separador transversal	☎
ORGA-LINE para TANDEMBOX plus – guardacuerpo transversal	☎
Recomendación para módulo extraíble frontal | módulo extraíble interior	526

►► Montaje, desmontaje y ajuste


Foto simbólica

Montaje, desmontaje y ajuste

Short-URL
www.blum.com/a530

Pictogramas

☎	Artículo disponible bajo petición
65°C	Apto para el lavavajillas hasta 65°C

Juegos de cubetas



- Prácticos para su utilización en la cocina
- Muy bien adecuados para cubertería
- Para cajones y cajones interiores
- Cubetas inoxidables – aptas para el lavavajillas
- El cortador de papel y el soporte para cuchillos se pueden instalar opcionalmente
- Largo nominal NL 450–650 mm
- Recomendación: ancho cuerpo de mueble KB 275–1200 mm

Espacio ocupado

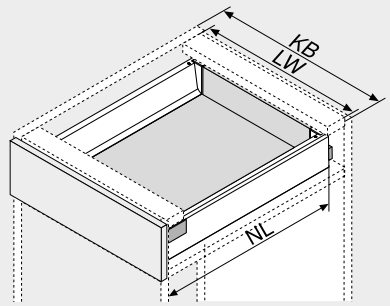

NL	Largo nominal
KB	Ancho de cuerpo de mueble
LW	Ancho interior cuerpo de mueble

Información de pedido

KB (mm)	275–299
Foto simbólica, NL 500 mm	
NL (mm)	Ref.
450	ZSI.450BI1N
500	ZSI.500BI1N
550	ZSI.550BI1N
600	ZSI.600BI1N
650	ZSI.650BI1N

KB (mm)	300–399
Foto simbólica, NL 500 mm	
NL (mm)	Ref.
450	ZSI.450BI2N
500	ZSI.500BI2N
550	ZSI.550BI2N
600	ZSI.600BI2N
650	ZSI.650BI2N

KB (mm)	400–549
Foto simbólica, NL 500 mm	
NL (mm)	Ref.
450	ZSI.450BI3N
500	ZSI.500BI3
550	ZSI.550BI3
600	ZSI.600BI3
650	ZSI.650BI3

KB (mm)	550–599		
Foto simbólica, NL 500 mm			
NL (mm)	Ref.		Ref.
450	ZSI.450BI1N	+	ZSI.450BI3N
500	ZSI.500BI1N	+	ZSI.500BI3
550	ZSI.550BI1N	+	ZSI.550BI3
600	ZSI.600BI1N	+	ZSI.600BI3
650	ZSI.650BI1N	+	ZSI.650BI3

KB (mm)	600		
Foto simbólica, NL 500 mm			
NL (mm)	Ref.		Ref.
450 [1]	ZSI.60VEI4		
500 [1]	ZSI.60VEI6		
550 [1]	ZSI.60VEI7		
600	ZSI.600BI1N	+	ZSI.600BI3
650	ZSI.650BI1N	+	ZSI.650BI3

[1] Juego de ocupación total

KB (mm)	601–699		
Foto simbólica, NL 500 mm			
NL (mm)	Ref.		Ref.
450	ZSI.450BI1N	+	ZSI.450BI3N
500	ZSI.500BI1N	+	ZSI.500BI3
550	ZSI.550BI1N	+	ZSI.550BI3
600	ZSI.600BI1N	+	ZSI.600BI3
650	ZSI.650BI1N	+	ZSI.650BI3

KB (mm)	700–799		
Foto simbólica, NL 500 mm			
NL (mm)	Ref.		Ref.
450	ZSI.450BI2N	+	ZSI.450BI3N
500	ZSI.500BI2N	+	ZSI.500BI3
550	ZSI.550BI2N	+	ZSI.550BI3
600	ZSI.600BI2N	+	ZSI.600BI3
650	ZSI.650BI2N	+	ZSI.650BI3

KB (mm)	800–899	
Foto simbólica, NL 500 mm		
NL (mm)		Ref.
450	2 x	ZSI.450BI3N
500	2 x	ZSI.500BI3
550	2 x	ZSI.550BI3
600	2 x	ZSI.600BI3
650	2 x	ZSI.650BI3

KB (mm)	900		
Foto simbólica, NL 500 mm			
NL (mm)	Ref.		Ref.
450 [1]	ZSI.90VEI4		
500 [1]	ZSI.90VEI6		
550 [1]	ZSI.90VEI7		
600	ZSI.600BI3	+	ZSI.600KI4
650	ZSI.650BI3	+	ZSI.650KI4

[1] Juego de ocupación total

KB (mm)	901–999		
Foto simbólica, NL 500 mm			
NL (mm)	Ref.		Ref.
450	ZSI.450BI3N	+	ZSI.450KI4N
500	ZSI.500BI3	+	ZSI.500KI4
550	ZSI.550BI3	+	ZSI.550KI4
600	ZSI.600BI3	+	ZSI.600KI4
650	ZSI.650BI3	+	ZSI.650KI4

KB (mm)	1000–1099	
Foto simbólica, NL 500 mm		
NL (mm)		Ref.
450	2 x	ZSI.450KI4N
500	2 x	ZSI.500KI4
550	2 x	ZSI.550KI4
600	2 x	ZSI.600KI4
650	2 x	ZSI.650KI4

KB (mm)	1100–1199		
Foto simbólica, NL 500 mm			
NL (mm)	Ref.		Ref.
450	2 x ZSI.450BI3N	+	ZSI.450FI2N
500	2 x ZSI.500BI3	+	ZSI.500FI2N
550	2 x ZSI.550BI3	+	ZSI.550FI2N
600	2 x ZSI.600BI3	+	ZSI.600FI2N
650	2 x ZSI.650BI3	+	ZSI.650FI2N

Juegos de cubetas

Información de pedido

KB (mm)		1200		
				
Foto simbólica, NL 500 mm				
NL (mm)		Ref.		Ref.
450	[1]	ZSI.12VEI4		
500	[1]	ZSI.12VEI6		
550	[1]	ZSI.12VEI7		
600	2 x	ZSI.600BI3	+	ZSI.600FI2N
650	2 x	ZSI.650BI3	+	ZSI.650FI2N
[1]	Juego de ocupación total			

SPACE CORNER	
	
Foto simbólica, NL 650 mm	
NL (mm)	Ref.
600	ZSI.450BI3E
650	ZSI.500BI3E

ORGA-LINE-accesorio de cocina	
Ubicación en el juego	
1	1 x ZSZ.01Fx
1	1 x ZSZ.02Fx
2	1 x ZSZ.01Fx + 1 x ZSZ.02Fx
2	1 x ZSZ.02M0

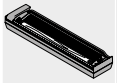 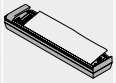 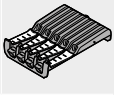

ZSZ.01Fx	ZSZ.02Fx	ZSZ.02M0
x	0 = con papel	
x	1 = sin papel	

Indicaciones en la página

Visión general – ORGA-LINE para TANDEMBOX	515	Para más información técnica	662	Montaje, desmontaje y ajuste	
Juegos de divisiones en compartimentos	518				
Juegos de combinación	520				
Juegos individuales	522			Short-URL	
ORGA-LINE-accesorio de cocina	528			www.blum.com/a530	
Accesorios	523				
Planificación	523				

Juegos de divisiones en compartimentos



- Prácticos para su aplicación en la cocina y en otras zonas del hogar
- Para cajones y cajones interiores
- Cubetas inoxidables – aptas para el lavavajillas
- El cortador de papel y el soporte para cuchillos se pueden instalar opcionalmente
- Largo nominal NL 450–650 mm
- Recomendación: ancho cuerpo de mueble KB 275–1200 mm

Espacio ocupado

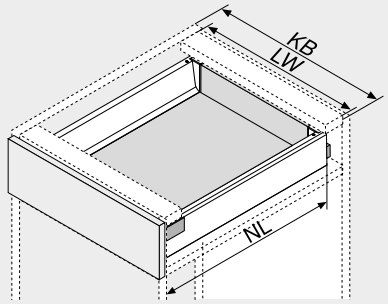

NL	Largo nominal
KB	Ancho de cuerpo de mueble
LW	Ancho interior cuerpo de mueble

Información de pedido

KB (mm) 275–349



Foto simbólica, NL 500 mm

NL (mm)	Ref.
450	ZSI.450BI1N
500	ZSI.500BI1N
550	ZSI.550BI1N
600	ZSI.600BI1N
650	ZSI.650BI1N

KB (mm) 350–449



Foto simbólica, NL 500 mm

NL (mm)	Ref.
450	ZSI.450KI2N
500	ZSI.500KI2N
550	ZSI.550KI2N
600	ZSI.600KI2N
650	ZSI.650KI2N

KB (mm) 450–599



Foto simbólica, NL 500 mm

NL (mm)	Ref.
450	ZSI.450FI2N
500	ZSI.500FI2N
550	ZSI.550FI2N
600	ZSI.600FI2N
650	ZSI.650FI2N

KB (mm) 600



Foto simbólica, NL 500 mm

NL (mm)		Ref.		Ref.
450	[1]	ZSI.60VUI4		
500	[1]	ZSI.60VUI6		
550	[1]	ZSI.60VUI7		
600		ZSI.600BI1N	+	ZSI.600KI3N
650		ZSI.650BI1N	+	ZSI.650KI3N

[1] Juego de ocupación total

KB (mm) 601–699



Foto simbólica, NL 500 mm

NL (mm)	Ref.		Ref.
450	ZSI.450BI1N	+	ZSI.450KI3N
500	ZSI.500BI1N	+	ZSI.500KI3N
550	ZSI.550BI1N	+	ZSI.550KI3N
600	ZSI.600BI1N	+	ZSI.600KI3N
650	ZSI.650BI1N	+	ZSI.650KI3N

KB (mm) 700–799



Foto simbólica, NL 500 mm

NL (mm)	Ref.		Ref.
450	ZSI.450KI2N	+	ZSI.450KI3N
500	ZSI.500KI2N	+	ZSI.500KI3N
550	ZSI.550KI2N	+	ZSI.550KI3N
600	ZSI.600KI2N	+	ZSI.600KI3N
650	ZSI.650KI2N	+	ZSI.650KI3N

KB (mm) 800–899



Foto simbólica, NL 500 mm

NL (mm)		Ref.
450	2 x	ZSI.450KI3N
500	2 x	ZSI.500KI3N
550	2 x	ZSI.550KI3N
600	2 x	ZSI.600KI3N
650	2 x	ZSI.650KI3N

KB (mm) 900



Foto simbólica, NL 500 mm

NL (mm)		Ref.
450	[1]	ZSI.90VUI4
500	[1]	ZSI.90VUI6
550	[1]	ZSI.90VUI7
600	2 x	ZSI.600KI3N
650	2 x	ZSI.650KI3N

[1] Juego de ocupación total

KB (mm) 901–999



Foto simbólica, NL 500 mm

NL (mm)		Ref.
450	2 x	ZSI.450KI3N
500	2 x	ZSI.500KI3N
550	2 x	ZSI.550KI3N
600	2 x	ZSI.600KI3N
650	2 x	ZSI.650KI3N

KB (mm) 1000–1099



Foto simbólica, NL 500 mm

NL (mm)		Ref.		Ref.
450	2 x	ZSI.450KI2N	+	ZSI.450FI3
500	2 x	ZSI.500KI2N	+	ZSI.500FI3
550	2 x	ZSI.550KI2N	+	ZSI.550FI3
600	2 x	ZSI.600KI2N	+	ZSI.600FI3
650	2 x	ZSI.650KI2N	+	ZSI.650FI3

KB (mm) 1100–1199



Foto simbólica, NL 500 mm

NL (mm)		Ref.		Ref.
450	2 x	ZSI.450KI3N	+	ZSI.450FI2N
500	2 x	ZSI.500KI3N	+	ZSI.500FI2N
550	2 x	ZSI.550KI3N	+	ZSI.550FI2N
600	2 x	ZSI.600KI3N	+	ZSI.600FI2N
650	2 x	ZSI.650KI3N	+	ZSI.650FI2N

KB (mm) 1200

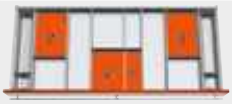

Foto simbólica, NL 500 mm

NL (mm)		Ref.		Ref.
450	[1]	ZSI.12VUI4		
500	[1]	ZSI.12VUI6		
550	[1]	ZSI.12VUI7		
600	2 x	ZSI.600KI3N	+	ZSI.600FI3
650	2 x	ZSI.650KI3N	+	ZSI.650FI3

[1] Juego de ocupación total

Juegos de divisiones en compartimentos

Información de pedido

SPACE CORNER



Foto simbólica, NL 650 mm

NL (mm)	Ref.
600	ZSI.450FI3
650	ZSI.500FI3

ORGA-LINE-accesorio de cocina

Ubicación en el juego	
1	1 x ZSZ.01Fx
1	1 x ZSZ.02Fx
2	1 x ZSZ.01Fx + 1 x ZSZ.02Fx
2	1 x ZSZ.02M0

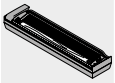
ZSZ.01Fx

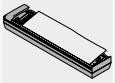
ZSZ.02Fx

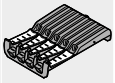
ZSZ.02M0

x	0 = con papel
x	1 = sin papel

Indicaciones en la página

Visión general – ORGA-LINE para TANDEMBOX	515	Para más información técnica	662	**Montaje, desmontaje y ajuste**	
Juegos de cubetas	516				
Juegos de combinación	520				
Juegos individuales	522			Short-URL	
ORGA-LINE-accesorio de cocina	528			www.blum.com/a530	
Accesorios	523				
Planificación	523				

Juegos de combinación



- Prácticos para su aplicación en la cocina y en otras zonas del hogar
- Para cajones y cajones interiores
- Cubetas inoxidables – aptas para el lavavajillas
- El cortador de papel y el soporte para cuchillos se pueden instalar opcionalmente
- Largo nominal NL 450–650 mm
- Recomendación: ancho cuerpo de mueble KB 275–1200 mm

Espacio ocupado

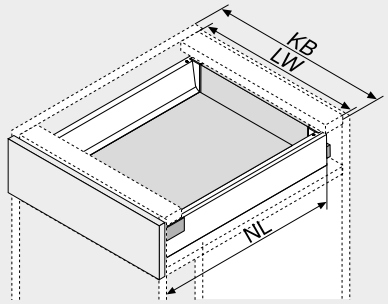

NL	Largo nominal
KB	Ancho de cuerpo de mueble
LW	Ancho interior cuerpo de mueble

Información de pedido

KB (mm)	275–349
Foto simbólica, NL 500 mm	
NL (mm)	Ref.
450	ZSI.450BI1N
500	ZSI.500BI1N
550	ZSI.550BI1N
600	ZSI.600BI1N
650	ZSI.650BI1N

KB (mm)	350–449
Foto simbólica, NL 500 mm	
NL (mm)	Ref.
450	ZSI.450KI2N
500	ZSI.500KI2N
550	ZSI.550KI2N
600	ZSI.600KI2N
650	ZSI.650KI2N

KB (mm)	450–600
Foto simbólica, NL 500 mm	
NL (mm)	Ref.
450	ZSI.450MI3
500	ZSI.500MI3
550	ZSI.550MI3
600	ZSI.600MI3
650	ZSI.650MI3

KB (mm)	601–649	
Foto simbólica, NL 500 mm		
NL (mm)	Ref.	Ref.
450	ZSI.450BI1N +	ZSI.450MI3
500	ZSI.500BI1N +	ZSI.500MI3
550	ZSI.550BI1N +	ZSI.550MI3
600	ZSI.600BI1N +	ZSI.600MI3
650	ZSI.650BI1N +	ZSI.650MI3

KB (mm)	650–750	
Foto simbólica, NL 500 mm		
NL (mm)	Ref.	Ref.
450	ZSI.450KI2N +	ZSI.450MI3
500	ZSI.500KI2N +	ZSI.500MI3
550	ZSI.550KI2N +	ZSI.550MI3
600	ZSI.600KI2N +	ZSI.600MI3
650	ZSI.650KI2N +	ZSI.650MI3

KB (mm)	751–899	
Foto simbólica, NL 500 mm		
NL (mm)	Ref.	Ref.
450	ZSI.450KI3N +	ZSI.450BI3N
500	ZSI.500KI3N +	ZSI.500BI3
550	ZSI.550KI3N +	ZSI.550BI3
600	ZSI.600KI3N +	ZSI.600BI3
650	ZSI.650KI3N +	ZSI.650BI3

KB (mm)	900–1200	
Foto simbólica, NL 500 mm		
NL (mm)	Ref.	Ref.
450	ZSI.450KI3N +	ZSI.450KI4N
500	ZSI.500KI3N +	ZSI.500KI4
550	ZSI.550KI3N +	ZSI.550KI4
600	ZSI.600KI3N +	ZSI.600KI4
650	ZSI.650KI3N +	ZSI.650KI4

SPACE CORNER	
Foto simbólica, NL 650 mm	
NL (mm)	Ref.
600	ZSI.450FI3
650	ZSI.500FI3

ORGA-LINE-accesorio de cocina	
Ubicación en el juego	
1	1 x ZSZ.01Fx
1	1 x ZSZ.02Fx
2	1 x ZSZ.01Fx + 1 x ZSZ.02Fx
2	1 x ZSZ.02M0

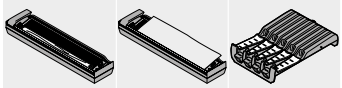

ZSZ.01Fx | ZSZ.02Fx | ZSZ.02M0

x	0 = con papel
x	1 = sin papel

Juegos de combinación

Indicaciones en la página

Visión general – ORGA-LINE para TANDEMBOX	515	Para más información técnica	662
Juegos de cubetas	516		
Juegos de divisiones en compartimentos	518		
Juegos individuales	522		
ORGA-LINE-accesorio de cocina	528		
Accesorios	523		
Planificación	523		

Montaje, desmontaje y ajuste

Short-URL
www.blum.com/a530

Juegos individuales



- Juegos flexibles de ocupación parcial
- Prácticos para su aplicación en la cocina y en otras zonas del hogar
- Para cajones y cajones interiores
- Cubetas inoxidables – aptas para el lavavajillas
- El cortador de papel y el soporte para cuchillos se pueden instalar opcionalmente
- Largo nominal NL 450–650 mm
- Recomendación: ancho cuerpo de mueble KB 275–1200 mm

Espacio ocupado

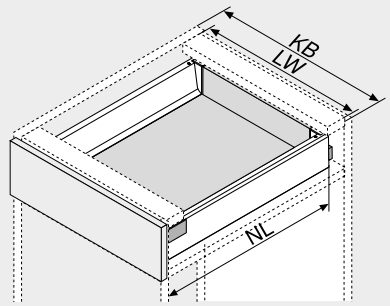

NL	Largo nominal
KB	Ancho de cuerpo de mueble
LW	Ancho interior cuerpo de mueble

Información de pedido

Juego de BI1

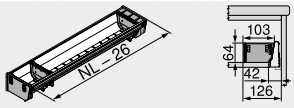

Foto simbólica, NL 500 mm

NL (mm)	Ref.
450	ZSI.450BI1N
500	ZSI.500BI1N
550	ZSI.550BI1N
600	ZSI.600BI1N
650	ZSI.650BI1N

Juego de BI2

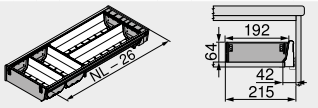

Foto simbólica, NL 500 mm

NL (mm)	Ref.
450	ZSI.450BI2N
500	ZSI.500BI2N
550	ZSI.550BI2N
600	ZSI.600BI2N
650	ZSI.650BI2N

Juego de BI3

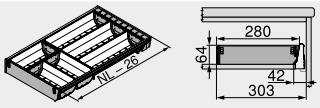

Foto simbólica, NL 500 mm

NL (mm)	Ref.
450	ZSI.450BI3N
500	ZSI.500BI3
550	ZSI.550BI3
600	ZSI.600BI3
650	ZSI.650BI3

Juego de KI2

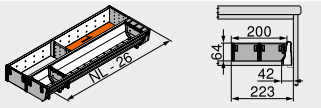

Foto simbólica, NL 500 mm

NL (mm)	Ref.
450	ZSI.450KI2N
500	ZSI.500KI2N
550	ZSI.550KI2N
600	ZSI.600KI2N
650	ZSI.650KI2N

Juego de KI3

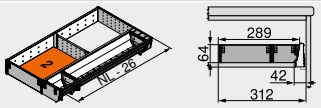

Foto simbólica, NL 500 mm

NL (mm)	Ref.
450	ZSI.450KI3N
500	ZSI.500KI3N
550	ZSI.550KI3N
600	ZSI.600KI3N
650	ZSI.650KI3N

Juego de KI4

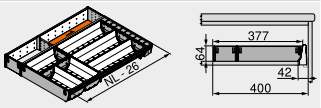

Foto simbólica, NL 500 mm

NL (mm)	Ref.
450	ZSI.450KI4N
500	ZSI.500KI4
550	ZSI.550KI4
600	ZSI.600KI4
650	ZSI.650KI4

Juego de MI3

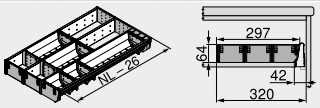

Foto simbólica, NL 500 mm

NL (mm)	Ref.
450	ZSI.450MI3
500	ZSI.500MI3
550	ZSI.550MI3
600	ZSI.600MI3
650	ZSI.650MI3

Juego de FI1

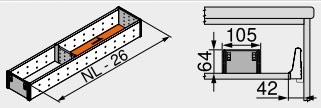

Foto simbólica, NL 500 mm

NL (mm)	Ref.
450	ZSI.450FI1
500	ZSI.500FI1
550	ZSI.550FI1
600	ZSI.600FI1
650	ZSI.650FI1

Juego de FI2

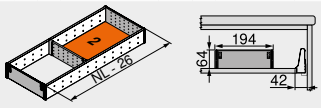

Foto simbólica, NL 500 mm

NL (mm)	Ref.
450	ZSI.450FI2N
500	ZSI.500FI2N
550	ZSI.550FI2N
600	ZSI.600FI2N
650	ZSI.650FI2N

Juego de FI3

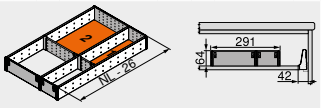

Foto simbólica, NL 500 mm

NL (mm)	Ref.
450	ZSI.450FI3
500	ZSI.500FI3
550	ZSI.550FI3
600	ZSI.600FI3
650	ZSI.650FI3

Juego de BI3E
SPACE CORNER

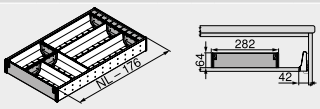

Foto simbólica, NL 650 mm

NL (mm)	Ref.
600	ZSI.450BI3E
650	ZSI.500BI3E

Juegos individuales

Información de pedido

Accesorios

Cubetas inox

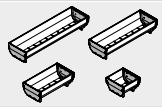

Ancho x largo (mm)	Ref.
88 x 88	ZSI.010SI
88 x 176	ZSI.020SI
88 x 264	ZSI.030SI
88 x 352	ZSI.040SI

Separadores transversales flexibles

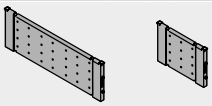

Ancho (mm)	Ref.
88	ZSI.010Q
176	ZSI.020Q

ORGA-LINE-accesorio de cocina

Cortador de papel film

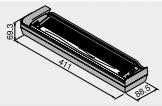

Descripción	Ref.
Con papel	ZSZ.01F0
Sin papel	ZSZ.01F1

Ubicación en el juego

1	1 x ZSZ.01Fx
2	1 x ZSZ.01Fx + 1 x ZSZ.02Fx

Cortador de papel aluminio

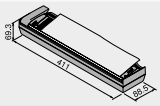

Descripción	Ref.
Con papel	ZSZ.02F0
Sin papel	ZSZ.02F1

Ubicación en el juego

1	1 x ZSZ.02Fx
2	1 x ZSZ.01Fx + 1 x ZSZ.02Fx

Portacuchillos

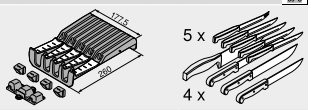

Descripción	Ref.
Portacuchillos	ZSZ.02M0
Incl. base para el mango	

Ubicación en el juego

2	1 x ZSZ.02M0

Planificación

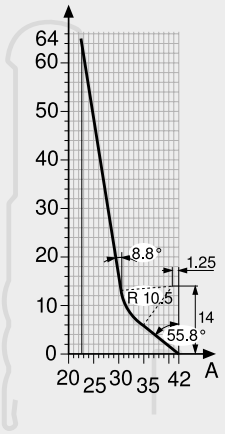

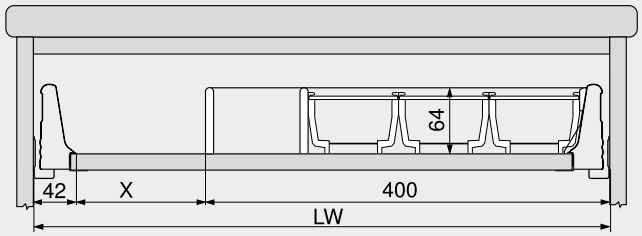

Para otros elementos:
P.ej. portacuchillos en madera

Ejemplo:
Ancho cuerpo de mueble 600 mm
Bandeja-cubertero con subdivisión ZSI.500KI4

X = ancho interior cuerpo de mueble LW – 400 mm – 42 mm

Indicaciones en la página

Visión general – ORGA-LINE para TANDEMBOX	515
Juegos de cubetas	516
Juegos de divisiones en compartimentos	518
Juegos de combinación	520
ORGA-LINE-accesorio de cocina	528
Para más información técnica	662

Montaje, desmontaje y ajuste

Short-URL
www.blum.com/a530

ORGA-LINE para TANDEMBOX antaro – separador transversal



- Sistema flexible de subdivisiones ORGA-LINE
- Con separador transversal para cortar a medida
- Para TANDEMBOX antaro módulo extraíble frontal, altura C y D con guardacuerpo
- Largo nominal NL 270–650 mm
- Recomendación: ancho cuerpo de mueble KB 275–1200 mm

Espacio ocupado

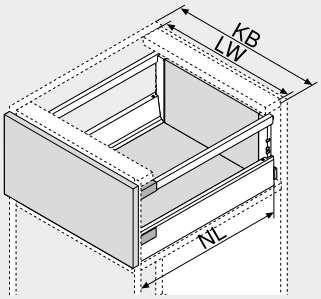

NL	Largo nominal
KB	Ancho de cuerpo de mueble
LW	Ancho interior cuerpo de mueble

Información de pedido

A1 Separador transversal para cortar a medida



Ancho cuerpo de mueble KB (mm)	Color		Ref.
275	SW | TS | R9006	[1]	Z40L152A
300	SW | TS | R9006	[1]	Z40L177A
550	SW | TS | R9006	[1]	Z40L427A
600	SW | TS | R9006	[1]	Z40L477A
900	SW | TS | R9006	[1]	Z40L777A
1200	SW | TS | R9006	[1]	Z40L1077A

[1] Aluminio

Corte

X	Ancho interior cuerpo de mueble LW – 91 mm
Y	Ancho interior cuerpo de mueble LW – 295 mm (KB 275 mm)
Y	Ancho interior cuerpo de mueble LW – 320 mm (KB 300 mm)
Z	152 mm (KB 275 mm)
Z	177 mm (KB 300 mm)

A2 Alojamiento de separador transversal – tabique de separación



Color	Material	Ref.
SW | TS | WGR	Plástico	Z40L0002

Pedir 1 por cada separador transversal; Y | Z

A3 Alojamiento de separador transversal – guardacuerpo



Altura	Color	Ref.
C	SW | TS | WGR	Z40C0002Z
D	SW | TS | WGR	Z40D0002Z

Pedir 2 por cada separador transversal; X
Pedir 1 por cada separador transversal; Y | Z

B Separador longitudinal



Color	Material	Ref.
SW | TS | R9006	Acero	Z43L100S

D Espacio para botellas



Largo nominal NL (mm)	Ancho cuerpo de mueble KB (mm) 275	300
450		Z48.30B0I4
500	☎ Z48.27B0I6	Z48.30B0I6
550	☎ Z48.27B0I7	Z48.30B0I7
600		Z48.30B0I8
650		Z48.30B0I9

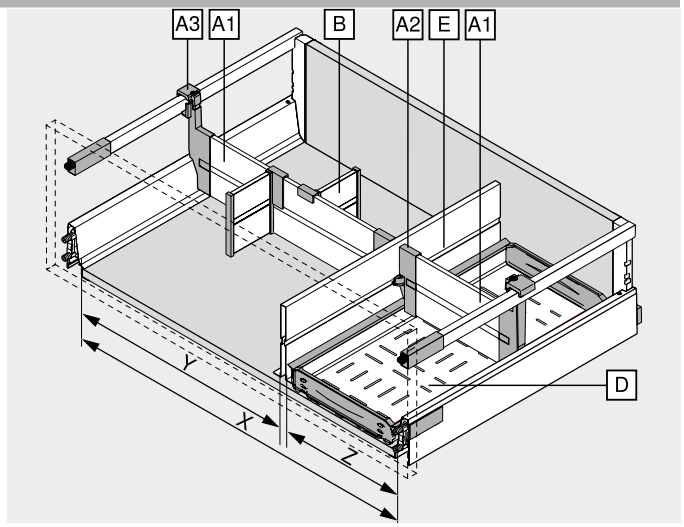

E Tabique de separación



Largo nominal NL (mm)	Color SW | TS | R9006
450	Z46L420S
500	Z46L470S
550	Z46L520S
600	Z46L570S
650	Z46L620S

¡No aptos para cajones interiores!

Color		Color	
SW	Blanco seda	R9006	RAL 9006 gris (aluminio blanco)
TS	Negro terra	WGR	Gris claro

Indicaciones en la página

Visión general – ORGA-LINE para TANDEMBOX	515
Recomendación para módulo extraíble frontal | módulo extraíble interior	526
Recomendaciones – combinación de colores de los componentes	525
ORGA-LINE-accesorio de cocina	528

Montaje, desmontaje y ajuste

Short-URL
www.blum.com/a530

ORGA-LINE para TANDEMBOX antaro – guardacuerpo transversal



- Sistema flexible de subdivisiones ORGA-LINE
- Con guardacuerpo transversal para tronzar
- Para TANDEMBOX antaro módulo extraíble frontal, altura C y D con guardacuerpo
- Largo nominal NL 270–650 mm
- Recomendación: ancho cuerpo de mueble KB 275–1200 mm

Espacio ocupado

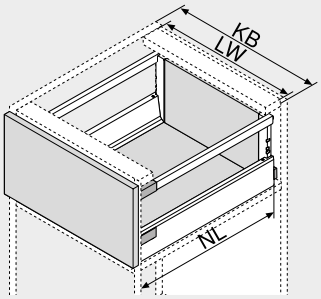

NL	Largo nominal
KB	Ancho de cuerpo de mueble
LW	Ancho interior cuerpo de mueble

Información de pedido

A1 Guardacuerpo transversal para tronzar



Ancho cuerpo de mueble KB (mm)	Color		Ref.
275	SW | TS | R9006	[1]	ZRG.179Q
300	SW | TS | R9006	[1]	ZRG.204Q
550	SW | TS | R9006	[1]	ZRG.454Q
600	SW | TS | R9006	[1]	ZRG.504Q
900	SW | TS | R9006	[1]	ZRG.804Q
1200	SW | TS | R9006	[1]	ZRG.1104Q

[1] Aluminio

Corte

Ancho interior cuerpo de mueble LW – 63 mm

A3 Alojamiento de guardacuerpo transversal



Color	Material	Ref.
SW | S | WGR	Plástico	ZRU.01E0

Pedir 2 por cada guardacuerpo transversal

B Separador longitudinal



Color	Material	Ref.
SW | S | WGR	Plástico	ZRU.11F0

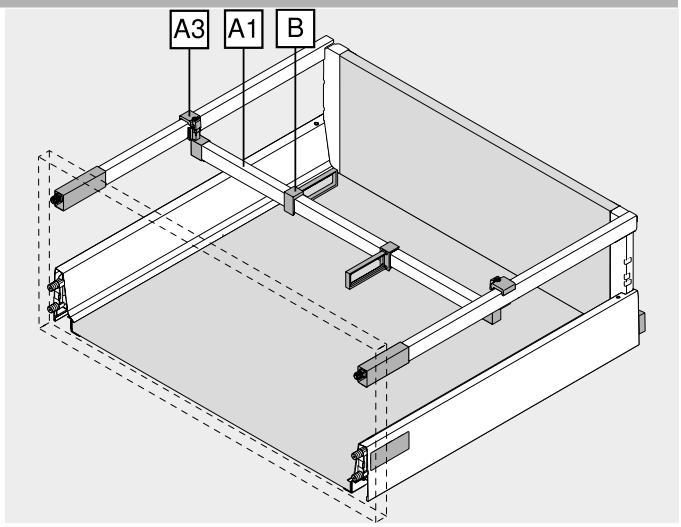

Recomendaciones – combinación de colores de los componentes

ORGA-LINE para TANDEMBOX antaro – separador transversal

N.º	Descripción	Color		
		SW	TS	R9006
A1	Separador transversal para cortar a medida	SW	TS	R9006
A2	Alojamiento de separador transversal – tabique de separación	SW	TS	WGR
A3	Alojamiento de separador transversal – guardacuerpo	SW	TS	WGR
B	Separador longitudinal	SW	TS	R9006
D	Espacio para botellas	INGL	INGL	INGL
E	Tabique de separación	SW	TS	R9006

ORGA-LINE para TANDEMBOX antaro – guardacuerpo transversal

N.º	Descripción	Color		
		SW	TS	R9006
A1	Guardacuerpo transversal para tronzar	SW	TS	R9006
A3	Alojamiento de guardacuerpo transversal	SW	S	WGR
B	Separador longitudinal	SW	S	WGR

Color		Color	
SW	Blanco seda	S	Negro
TS	Negro terra	WGR	Gris claro
R9006	RAL 9006 gris (aluminio blanco)		

Indicaciones en la página

Visión general – ORGA-LINE para TANDEMBOX	515
Recomendación para módulo extraíble frontal | módulo extraíble interior	526
ORGA-LINE-accesorio de cocina	528

Montaje, desmontaje y ajuste

Short-URL
www.blum.com/a530

Recomendación para módulo extraíble frontal | módulo extraíble interior



Aplicación – provisiones

Aplicación – provisiones abiertas

Ancho cuerpo de mueble KB (mm)	Largo nominal NL (mm) 450	500	550	600	650
275	1 separador transversal	2 separadores transversales			
300					
400					
450	1 separador transversal, 2 separadores longitudinales	2 separadores transversales, 3 separadores longitudinales			
500					
550					
600					
800	1 separador transversal, 3 separadores longitudinales	2 separadores transversales, 6 separadores longitudinales			
900					
1000					
1200					

Aplicación	Largo nominal NL (mm) 600	650
SPACE CORNER	1 separador transversal, 2 separadores longitudinales	



Aplicación – platos

Ancho cuerpo de mueble KB (mm)	Largo nominal NL (mm) 450	500	550	600	650
De 400	2 soportes para platos de Blum				
De 800	4 soportes para platos de Blum				
De 1000	6 soportes para platos de Blum				

SPACE CORNER

Cota de trabajo PM (mm)	Largo nominal NL (mm) 600	650
Hasta 1050	2 soportes para platos de Blum	
De 1050	3 soportes para platos de Blum	



Aplicación – envases de plástico

Ancho cuerpo de mueble KB (mm)	Largo nominal NL (mm) 450	500	550	600	650
275	1 separador transversal				
300					
400					
450	1 separador transversal, 2 separadores longitudinales				
500					
550					
600					
800	1 separador transversal, 3 separadores longitudinales				
900					
1000					
1200					

Aplicación	Largo nominal NL (mm) 600	650
SPACE CORNER	1 separador transversal, 2 separadores longitudinales	



Aplicación – cubo de la basura extraíble | productos de limpieza

Ancho cuerpo de mueble KB (mm)	Largo nominal NL (mm) 450	500	550	600	650
900–1200	1 espac. para botellas, 2 pared intermedia, 3 separadores transversales	1 espac. para botellas, 2 pared intermedia, 4 separadores transversales		1 espac. para botellas, 2 pared intermedia, 5 separadores transversales	



Aplicación – especias

Ancho cuerpo de mueble KB (mm)	Largo nominal NL (mm) 450	500	550	600	650
300	2 especieros, 1 separador transversal			2 especieros, 2 separadores transversales	
400					
450	2 especieros, 1 separador transversal, 2 separadores longitudinales			2 especieros, 2 separadores transversales, 3 separadores longitudinales	



Aplicación – botellas

Ancho cuerpo de mueble KB (mm)	Largo nominal NL (mm) 450	500	550	600	650
275	–	1 espac. para botellas, 4 separadores transversales		1 espac. para botellas, 5 separadores transversales	
300	1 espac. para botellas, 3 separadores transversales				

Recomendación para módulo extraíble frontal | módulo extraíble interior



Aplicación – botellas | tablas de cortar

Ancho cuerpo de mueble KB (mm)	Largo nominal NL (mm) 450	500	550	600	650
400	1 espac. para botellas, 1 pared intermedia, 3 separadores transversales	1 espac. para botellas, 1 pared intermedia, 4 separadores transversales		1 espac. para botellas, 1 pared intermedia, 5 separadores transversales	
450					
500					
550	1 espac. para botellas, 2 pared intermedia, 3 separadores transversales	1 espac. para botellas, 2 pared intermedia, 4 separadores transversales		1 espac. para botellas, 2 pared intermedia, 5 separadores transversales	
600					
800					
900					
1000					
1200					

¡No aptos para cajones interiores!



Aplicación – cacerolas | tapas | sartenes | cubertería de cocina

Ancho cuerpo de mueble KB (mm)	Largo nominal NL (mm) 450	500	550	600	650
600	1 separador transversal, 2 separadores longitudinales	2 separadores transversales, 3 separadores longitudinales			
800	1 separador transversal, 3 separadores longitudinales	2 separadores transversales, 6 separadores longitudinales			
900					
1000					
1200					



Aplicación – bandejas | moldes para hornear

Ancho cuerpo de mueble KB (mm)	Largo nominal NL (mm) 450	500	550	600	650
300	1 pared intermedia				
400	2 paredes intermedias				
450					
De 500	3 paredes intermedias				

¡No aptos para cajones interiores!

Indicaciones en la página

Visión general – ORGA-LINE para TANDEMBOX	515
ORGA-LINE para TANDEMBOX antaro – separador transversal	524
ORGA-LINE para TANDEMBOX antaro – guardacuerpo transversal	525
ORGA-LINE-accesorio de cocina	528

Montaje, desmontaje y ajuste

Short-URL
www.blum.com/a530

Pequeñas ayudas, gran resultado



Los prácticos accesorios de cocina ORGA-LINE facilitan muchas tareas en la cocina y ayudan a mantener el orden de manera discreta. Con el especiero, el cortador de papel, etc., cuenta con todos los elementos necesarios al alcance de la mano. Después de cocinar, los accesorios se guardan muy fácilmente. Para el orden de ORGA-LINE que también presenta un aspecto agradable.



Cortador de papel
Extraiga el papel film sin un solo pliegue o arruga: esto resulta extremadamente fácil con nuestro cortador de papel. El secreto: el soporte para papel film de Blum



Portacuchillos
Ya sean grandes o pequeños, en el portacuchillos hay lugar para guardar de manera segura hasta 9 cuchillos



Soporte para platos de Blum
El soporte para platos ajustable sin niveles de Blum permite guardar sin riesgo de que se resbalen hasta 12 platos en el módulo extraíble y transportarlos con total comodidad



Especiero
En el especiero ORGA-LINE se pueden guardar de manera segura todos los recipientes con especias y al mismo tiempo presentarse de forma visible

Cortador de papel film

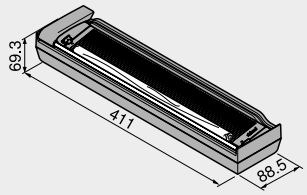

- Cortador de papel film
- Soporte del rollo de papel para extraerlo sin formar arrugas
- El papel film se guarda ordenadamente
- Seguro antideslizamiento mediante fijación flexible en la base
- Extraíble
- Color: RAL 7037 gris polvo
- Material: plástico/acero/aluminio

Información de pedido	
Versión	**Ref.**
Con papel	ZSZ.01F0
Sin papel	ZSZ.01F1

Indicaciones en la página

Montaje, desmontaje y ajuste

Short-URL

www.blum.com/a540

Cortador de papel aluminio

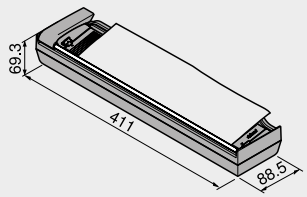

- Cortador de papel aluminio
- El papel aluminio se guarda ordenadamente
- Seguro antideslizamiento mediante fijación flexible en la base
- Extraíble
- Color: RAL 7037 gris polvo
- Material: plástico/acero

Información de pedido	
Versión	**Ref.**
Con papel	ZSZ.02F0
Sin papel	ZSZ.02F1

Indicaciones en la página

Montaje, desmontaje y ajuste

Short-URL

www.blum.com/a540

Portacuchillos

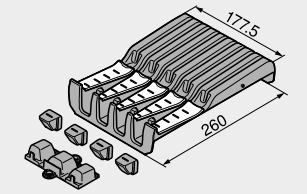

- Para guardar de modo seguro cuatro cuchillos grandes y cinco pequeños
- Incl. base para cuchillos largos
- Seguro antideslizamiento mediante fijación en la base
- Apto para el lavavajillas hasta +65°C
- Color: RAL 7037 gris polvo
- Material: plástico/acero inoxidable (Inox)

Información de pedido	
Descripción	**Ref.**
Portacuchillos	ZSZ.02M0

Indicaciones en la página

Montaje, desmontaje y ajuste

Short-URL

www.blum.com/a540

Soportes para platos de Blum

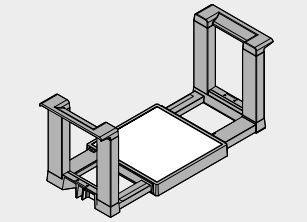

- Para guardar de modo seguro hasta 12 platos
- Se ajusta sin niveles al tamaño de los platos
- Extraíble
- Color: gris orión mate
- Material: plástico/acero inoxidable (Inox)

Información de pedido	
Descripción	**Ref.**
Soportes para platos de Blum	ZC7T0350
Diámetro de los platos (mm)	186–322
Altura apilamiento de los platos (mm)	146
Altura total (mm)	170

Indicaciones en la página

Montaje, desmontaje y ajuste

Short-URL

www.blum.com/a540

Especiero

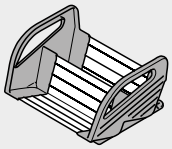

- Seguro antideslizamiento mediante fijación flexible en la base
- Extraíble
- Para recipientes de especias de distintos tamaños
- Color: RAL 7037 gris polvo
- Material: plástico/acero inoxidable (Inox)

Información de pedido

KB (mm)	Ancho (mm)	Ref.
300	212	TEST
400	312	ZFZ.40G0I
450	362	TEST

KB Ancho de cuerpo de mueble

Indicaciones en la página

Montaje, desmontaje y ajuste

Short-URL

www.blum.com/a540

Juego de accesorios de cocina



Juego de accesorios de cocina, que consta de:

- 1 x cortador de papel para papel film
- 1 x cortador de papel para papel aluminio
- 1 x soporte para cuchillos
- 2 soportes para platos de Blum
- 2 x especieros para un ancho de cuerpo KB de 300 mm

Información de pedido

Descripción	Ref.
Juego de accesorios de cocina	ZOU.30U1I
Incluyendo el papel film	
Incluyendo el papel aluminio	

Sistemas de divisiones internas

Tecnologías de movimiento



Frentes que se cierran de modo suave y silencioso y que se abren cómodamente mediante una simple presión; esta enorme libertad por partida doble también permite poner en práctica los diseños más exigentes: las tecnologías de movimiento de Blum lo hacen posible.

Cuatro tecnologías ofrecen un abanico de posibilidades casi interminable para muebles bonitos y prácticos en la cocina y en muchas otras áreas del hogar. De este modo siempre se obtienen muebles para el hogar hechos a medida, con o sin tiradores.

Su apertura fácil y su cierre silencioso otorgan a los productos de Blum una fascinante calidad de movimiento. Las innovadoras tecnologías de movimiento de Blum proporcionan a los usuarios una gran comodidad de movimiento en todas las áreas del hogar, durante toda la vida útil del mueble.

6

BLUMOTION



Sistema mecánico – cierre amortiguado
Con BLUMOTION, los muebles se cierran de modo suave y silencioso, independientemente del impulso y del peso del abatible, de la puerta o del módulo extraíble

SERVO-DRIVE



Sistema eléctrico – apertura y cierre amortiguado
Respalda la apertura con un simple toque en el frente. El resto del proceso de movimiento tiene lugar de manera completamente independiente. BLUMOTION proporciona un cierre suave y silencioso

TIP-ON BLUMOTION



Sistema mecánico – apertura y cierre amortiguado
Al presionarse el frente abre el módulo extraíble hasta tal punto que se deja abrir por completo. Cierre suave y silencioso mediante un ligero impulso, gracias al sistema integrado BLUMOTION

TIP-ON



Sistema mecánico – apertura
Con TIP-ON, los muebles sin tiradores se abren con un ligero contacto. Los compases abatibles, las puertas o los módulos extraíbles vuelven a cerrarse mediante una suave presión

Visión general – aplicaciones


Foto simbólica

Visión general – aplicaciones 534

► Aplicaciones individuales SERVO-DRIVE


Foto simbólica

► Aplicaciones individuales SERVO-DRIVE 536
►► Visión general 537

Tecnologías de movimiento	BLUMOTION		SERVO-DRIVE		TIP-ON BLUMOTION		TIP-ON	
	BLUMOTION by Blum		SERVO-DRIVE by Blum		TIP-ON BLUMOTION by Blum		TIP-ON by Blum	
								
Sistemas de compases abatibles								
► AVENTOS HF	●	23	○	23	–		–	
► AVENTOS HS	●	35	○	35	–		–	
► AVENTOS HL	●	41	○	41	–		–	
► AVENTOS HK top	●	47	○	47	–		○	47
► AVENTOS HK-S	●	57	–		–		○	57
► AVENTOS HK-XS	●	63	–		–		○	63
Sistemas de bisagras								
► CLIP top BLUMOTION | CLIP top								
CLIP top BLUMOTION	●	75	–		–		–	
CLIP top	○	171	–		–		○	185
► MODUL								
MODUL BLUMOTION	●	189	–		–		–	
MODUL	–		–		–		–	
Sistemas box								
► LEGRABOX	●	205	○	321	○	249	●	255
► TANDEMBOX intivo	●	261	○	321	○	313	–	
► TANDEMBOX antaro	●	263	○	321	○	313	–	
► TANDEMBOX plus	●	311	○	321	○	313	–	
► METABOX	○	371	–		–		–	
Sistemas de guías								
► MOVENTO	●	379	○	455	○	397	●	403
► TANDEM	●	409	○	455	–		○	409

● Integrado ○ Posible – Imposible

La comodidad de uso SERVO-DRIVE también puede ponerse en práctica de modo individual

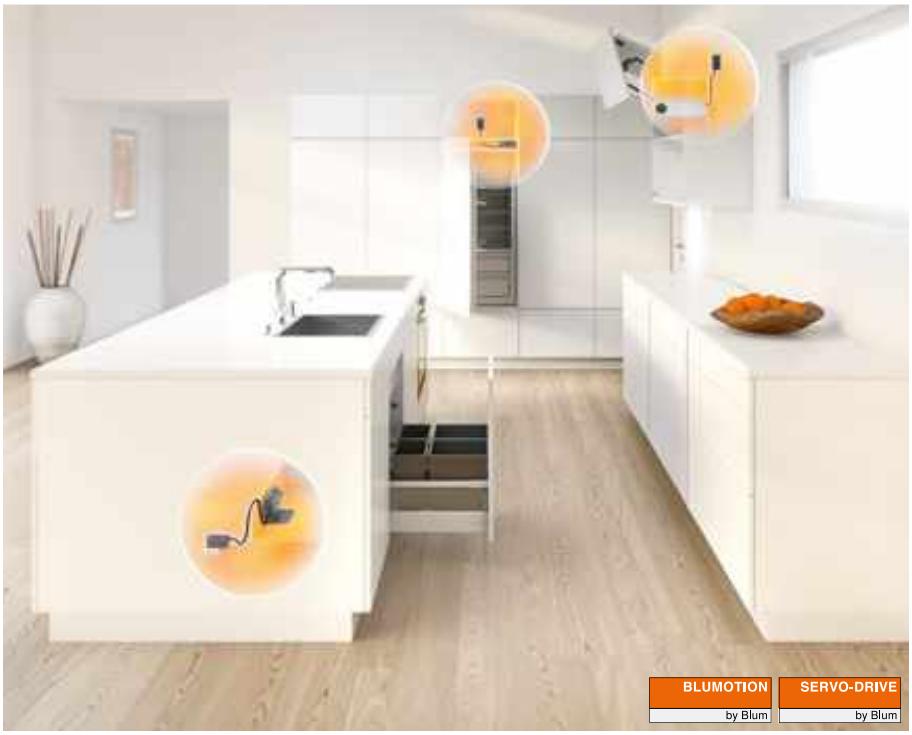

Ya sea para el refrigerador, el cubo de la basura o una puerta individual en un armario colgante: con el sistema eléctrico de movimiento asistido SERVO-DRIVE la apertura es fascinantemente sencilla.



SERVO-DRIVE flex para refrigeradores/congeladores y para lavavajillas



El equipo de accionamiento SERVO-DRIVE flex es adecuado para diferentes dispositivos



SERVO-DRIVE uno para el cubo de la basura



SERVO-DRIVE uno para el cubo de la basura puede instalarse en cualquier momento y se monta en muy pocos pasos



SERVO-DRIVE uno para AVENTOS



Si es necesario equipar eléctricamente una sola puerta, SERVO-DRIVE uno para AVENTOS es el sistema de movimiento asistido ideal

►► SERVO-DRIVE flex


Foto simbólica

SERVO-DRIVE flex para refrigeradores y congeladores 538
SERVO-DRIVE flex para lavavajillas 542

►► Montaje, desmontaje y ajuste


Foto simbólica

Montaje, desmontaje y ajuste

Short-URL
www.blum.com/a610

Directiva sobre maquinaria 665
Información detallada sobre las directivas de maquinaria

Short-URL
www.blum.com/sd/guideline

SERVO-DRIVE uno


Foto simbólica

SERVO-DRIVE uno para soluciones de cubos de basura estándar – LEGRABOX | TANDEMBOX 346
SERVO-DRIVE uno para soluciones de cubos de basura colgantes – TANDEMBOX 348
SERVO-DRIVE uno para soluciones de cubos de basura estándar – MOVENTO | TANDEM 484
SERVO-DRIVE uno para AVENTOS 25

Pictogramas

Artículo disponible bajo petición

SERVO-DRIVE flex para refrigeradores y congeladores

Webcode DQE85A



- Para todos los congeladores y refrigeradores integrados de uso habitual
- Altura de hueco NH reducida para equipo de accionamiento de 60 mm como mín.
- Sistema adaptable
- Cierre automático en caso de apertura involuntaria
- Mecanismo antiapoyo
- Seguro de activación
- Montaje e instalación simples
- No apto para: congeladores y refrigeradores sin cuerpo propio; congeladores con agregado de zócalo (altura de hueco NH ≥ 1780 mm); refrigeradores de módulo extraíble

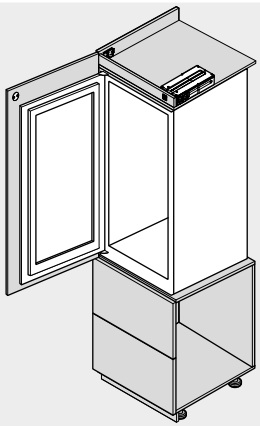

Información de pedido

Refrigerador – altura de hueco NH ≤ 1780 mm
Congelador – altura de hueco NH < 1780 mm

17 Juego SERVO-DRIVE flex



Color	Ref.
R7035	Z10C500A

Consta de:

9	1 x	Equipo de accionamiento
17a	2 x	Base
17b	2 x	Fijación del frente
17c	1 x	Recubrimiento del frente
17d	1 x	Placa adhesiva
1	3 x	Distanciador de amortiguación de Blum
12a	1 x	Empalme
17e	11 x	Tornillo aglomerado
17f	1 x	Calibre de montaje

16 Transformador de Blum de 12 W

Solo apto para una unidad de accionamiento



Adaptador	Paquete de idiomas	Ref.	Adaptador	Paquete de idiomas	Ref.
E	A	☎ Z10NA30EAF	E	F	☎ Z10NA30EFF
E	B	☎ Z10NA30EBF	B	A	☎ Z10NA30BAF
E	C	☎ Z10NA30ECF	K	D	☎ Z10NA30KDF
E	D	☎ Z10NA30EDF	U	G	☎ Z10NA30UGF
E	E	☎ Z10NA30EEF			

Adaptador [1]

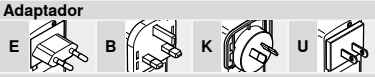

E B K U

Paquete de idiomas

A	DE | EN | FR | IT | NL	F	BG | ET | LT | LV | RO | RU
B	DA | EN | FI | NO | SV	G	EN | ES | FR
C	EL | EN | HR | SL | SR | TR	H	EN | ZH
D	EN | ES | FR | IT | PT	J	JA
E	CS | HU | PL | SK		

Nomenclaturas de idiomas conforme a la normativa ISO-639

Consta de:

16	1 x	Transformador de Blum de 12 W
		Incl. cable, 1120 mm (no extensible)

Otras combinaciones a petición

[1] Para obtener una lista detallada de mercados consulte la información del apartado

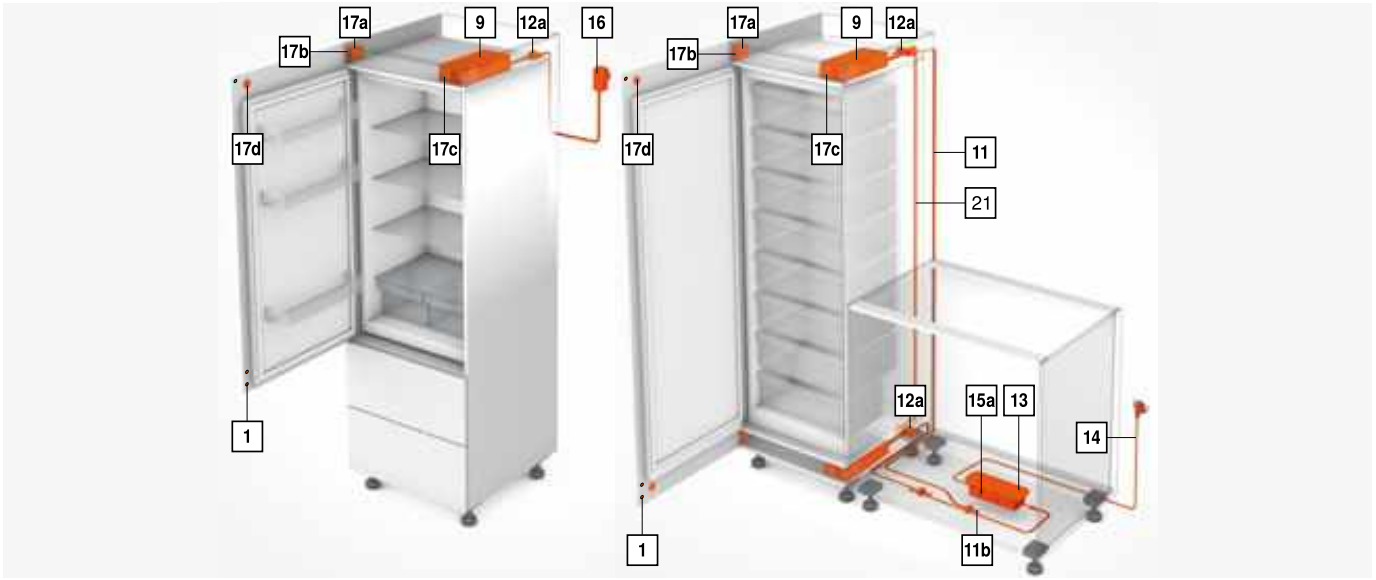

SERVO-DRIVE flex para refrigeradores y congeladores

Webcode DQE85A

Información de pedido

Congelador – altura de hueco NH ≥ 1780 mm

Combinación de frigorífico y congelador

17 Juego SERVO-DRIVE flex



Color		Ref.
R7035	2 x	Z10C500A

Consta de:

9	1 x	Equipo de accionamiento
17a	2 x	Base
17b	2 x	Fijación del frente
17c	1 x	Recubrimiento del frente
17d	1 x	Placa adhesiva
1	3 x	Distanciador de amortiguación de Blum
12a	1 x	Empalme
17e	11 x	Tornillo aglomerado
17f	1 x	Calibre de montaje

Pida el cable de sincronización [21] por separado

11 Cable de distribución



Color	Longitud (mm)	Ref.
S	3000	Z10K300A

Para cortar a medida

12 Empalme + protector de extremos de cable



Color	Material	Ref.
S	Plástico	Z10V100E.01

Consta de:

12a	1 x	Empalme
11b	2 x	Protector de extremos de cable

13 Equipo de alimentación de Blum 24 W



Paquete de idiomas	Ref.	Paquete de idiomas	Ref.
A	Z10NE030A	F	Z10NE030F
B	Z10NE030B	G	Z10NE030G
C	Z10NE030C	H	Z10NE030H
D	Z10NE030D	J	Z10NE030J
E	Z10NE030E		

Se requiere para dos y más equipos de accionamiento
Incl. instrucciones de uso y montaje
Sin cable de alimentación eléctrico

Paquete de idiomas

A	DE | EN | FR | IT | NL	F	BG | ET | LT | LV | RO | RU
B	DA | EN | FI | NO | SV	G	EN | ES | FR
C	EL | EN | HR | SL | SR | TR	H	EN | ZH
D	EN | ES | FR | IT | PT	J	JA
E	CS | HU | PL | SK		

Nomenclaturas de idiomas conforme a la normativa ISO-639

14 Cable de alimentación eléctrico



Mercado	Ref.	Mercado	Ref.
AR	Z10M200A	JP	Z10M200J
UK	Z10M200B	AU	Z10M200K
CH	Z10M200C	CL	Z10M200L
DK	Z10M200D	CN	Z10M200N
Europa	Z10M200E	BR	Z10M200S.01
Europa [1]	Z10M200E.OS	TW	Z10M200T
IN	Z10M200H	US | CA	Z10M200U
IL	Z10M200I	ZA	Z10M200Z

[1] Sin conector

15a Sujeción del transformador

Montaje en la base



Color	Material	Ref.
R7037	Plástico	Z10NG000

Incl. tapa
Para transformador de Blum de 24 W

Alternativa a 15a

15b Sujeción del transformador

Montaje en la pared



Color	Material	Ref.
WGR	Plástico	Z10NG120

Para transformador de Blum de 24 W

Congelador – altura de hueco NH ≥ 1780 mm

21 Cable de sincronización



Color	Longitud (mm)	Ref.
R7035	3000	Z10K300A

Para cortar a medida
Conecta dos equipos de accionamiento que deben activarse simultáneamente

Accesorios

– Soporte de cable



Color	Material	Ref.
W	Plástico	Z10K0009

Por ejemplo, para fijar el cable de distribución

24 Interruptor de SERVO-DRIVE



Color	Ref.
HGR | SW | TGR	23P5020

25 Receptor inalámbrico



Color	Ref.
R7035	Z10C5007

Color		Color	
R7035	RAL 7035 gris luminoso	HGR	Gris claro
R7037	RAL 7037 gris polvo	SW	Blanco seda
S	Negro	TGR	Gris oscuro
W	Blanco	WGR	Gris claro

Indicaciones en la página

Visión general – aplicaciones individuales SERVO-DRIVE	537
SERVO-DRIVE uno – lista de mercados	682
Planificación	540
Visión general – ayudas de montaje	561
Directiva sobre maquinaria	665
Para más información técnica	662

Montaje, desmontaje y ajuste

Short-URL
www.blum.com/a610

SERVO-DRIVE flex para refrigeradores y congeladores

Webcode DQE85A

Planificación

Base

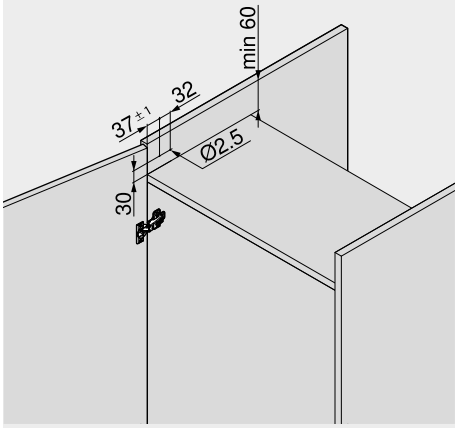

Frente – equipo de accionamiento

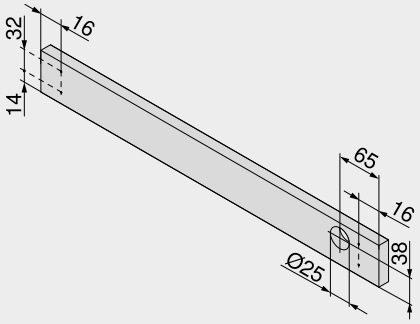

Distanciador de amortiguación de Blum

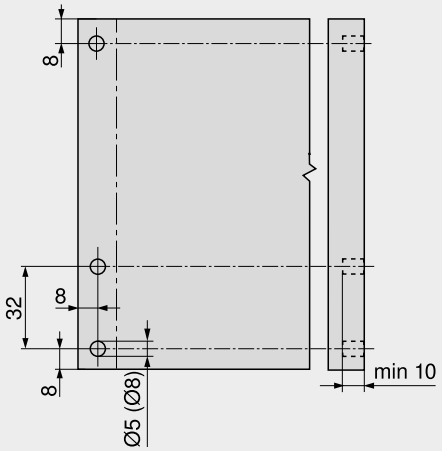

Para las puertas de congeladores y refrigeradores se requiere el distanciador de amortiguación de Blum
El distanciador de amortiguación garantiza un recorrido de activación necesario de 2 mm

Abertura de acceso

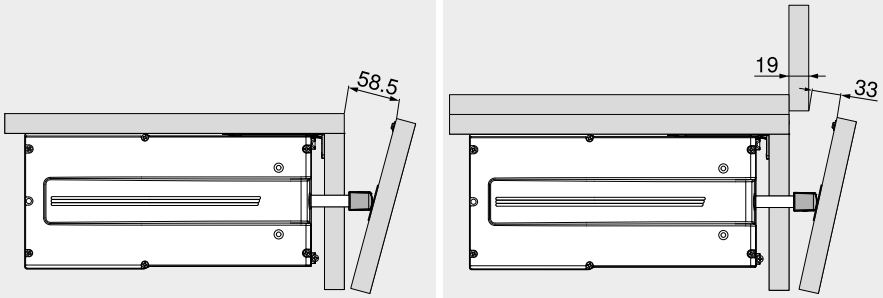

Interruptor de SERVO-DRIVE

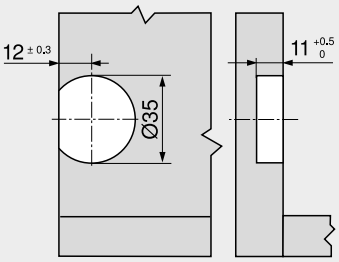

Posicionar en el área de la encimera

Espacio ocupado y distancia de seguridad – sujeción del transformador

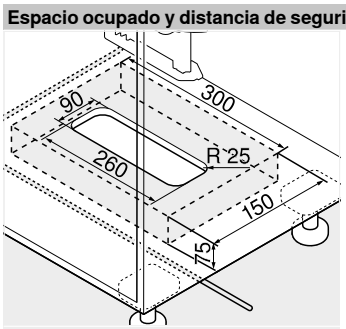

Montaje en la base

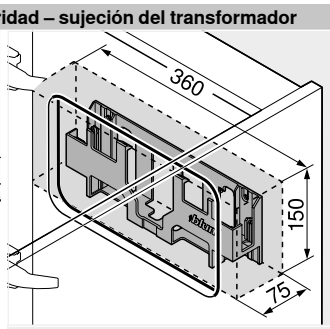

Montaje en la pared

Atención
Mantener una distancia de seguridad de 30 mm entre el canto inferior (montaje en la base) o el frente (montaje en la pared) y el borde lateral de la carcasa del transformador con cualquier objeto cercano

Facilitar la circulación de aire para que el transformador de Blum no se sobrecaliente

Indicaciones en la página

Visión general – aplicaciones individuales SERVO-DRIVE	537
SERVO-DRIVE uno – lista de mercados	682
Información de pedido	538
Visión general – ayudas de montaje	561
Directiva sobre maquinaria	665
Para más información técnica	662

Montaje, desmontaje y ajuste

Short-URL
www.blum.com/a610

SERVO-DRIVE flex para lavavajillas

Webcode
DQE8UM



- Para todos los lavavajillas integrados de uso habitual
- Altura de hueco NH reducida para equipo de accionamiento de 60 mm como mín.
- Sistema adaptable
- Mecanismo antiapoyo
- Seguro de activación
- Montaje e instalación simples
- Su posibilidad de uso depende del tipo de aparato y de la altura de la encimera y el zócalo: véase la planificación

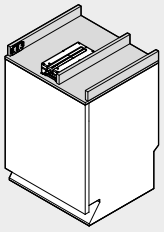

Información de pedido

17 Juego SERVO-DRIVE flex



Color	Ref.
R7035	Z10C500A

Consta de:

9	1 x	Equipo de accionamiento
17a	2 x	Base
17b	2 x	Fijación del frente
17c	1 x	Recubrimiento del frente
17d	1 x	Placa adhesiva
1	3 x	Distanciador de amortiguación de Blum
12a	1 x	Empalme
17e	11 x	Tornillo aglomerado
17f	1 x	Calibre de montaje

17a Base



Color	Ref.
R7035	Z10C5005

Adicionalmente necesario

Color

R7035 RAL 7035 gris luminoso

16 Transformador de Blum de 12 W

Solo apto para una unidad de accionamiento



Adaptador	Paquete de idiomas	Ref.	Adaptador	Paquete de idiomas	Ref.
E	A	☎ Z10NA30EAF	E	F	☎ Z10NA30EFF
E	B	☎ Z10NA30EBF	B	A	☎ Z10NA30BAF
E	C	☎ Z10NA30ECF	K	D	☎ Z10NA30KDF
E	D	☎ Z10NA30EDF	U	G	☎ Z10NA30UGF
E	E	☎ Z10NA30EEF			

Adaptador [1]

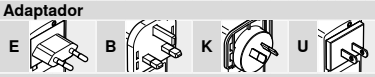

Paquete de idiomas

A	DE | EN | FR | IT | NL	**F**	BG | ET | LT | LV | RO | RU
B	DA | EN | FI | NO | SV	**G**	EN | ES | FR
C	EL | EN | HR | SL | SR | TR	**H**	EN | ZH
D	EN | ES | FR | IT | PT	**J**	JA
E	CS | HU | PL | SK		

Nomenclaturas de idiomas conforme a la normativa ISO-639

Consta de:

16	1 x	Transformador de Blum de 12 W Incl. cable, 1120 mm (no extensible)

Otras combinaciones a petición

[1] Para obtener una lista detallada de mercados consulte la información del apartado

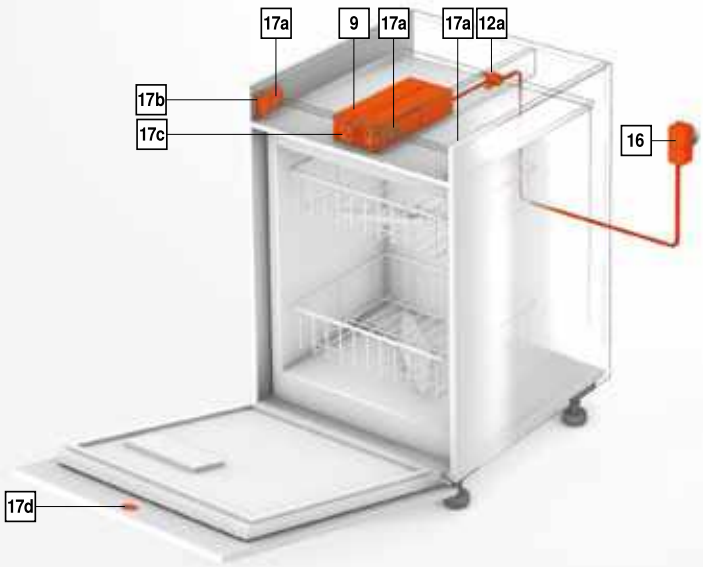

SERVO-DRIVE flex para lavavajillas

Webcode
DQE8UM

Planificación

Base

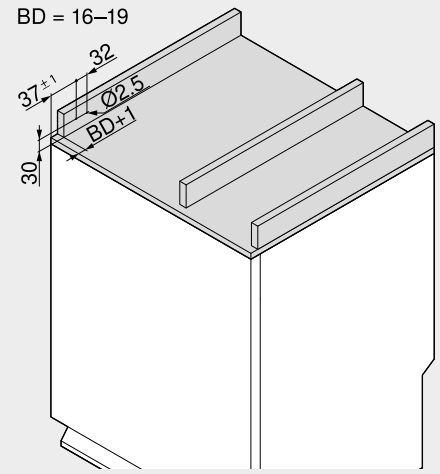

BD Espesor de frente
Máx. 19 mm

Frente – equipo de accionamiento

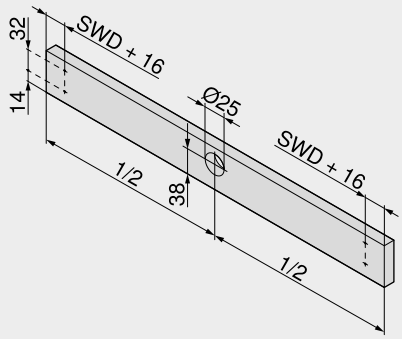

SWD Espesor de lateral de cuerpo

Equipo de accionamiento

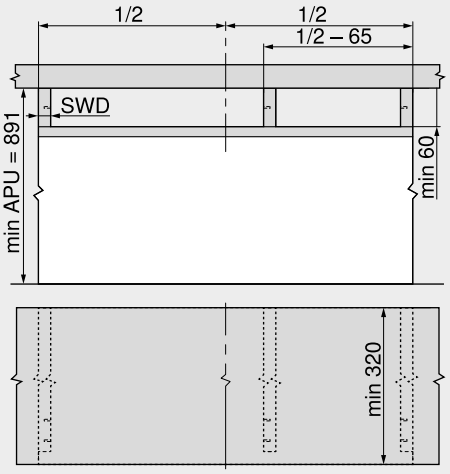

SWD Espesor de lateral de cuerpo
APU Canto inferior de encimera

Abertura de acceso

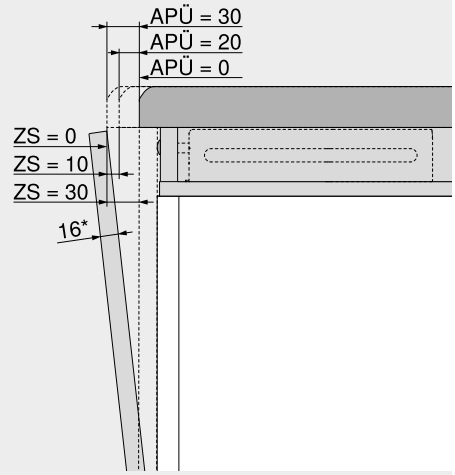

APÜ (mm)	ZS (mm)
0	30
20	10
30	0

APÜ Distancia de encimera
ZS Abertura de acceso
* En el caso de frentes gruesos se reduce la apertura de acceso ZS

Indicaciones en la página

Visión general – aplicaciones individuales SERVO-DRIVE	537
SERVO-DRIVE uno – lista de mercados	682
Visión general – ayudas de montaje	561
Directiva sobre maquinaria	665
Para más información técnica	662

Montaje, desmontaje y ajuste

Short-URL
www.blum.com/a610

Otros productos

Aplicaciones para armarios



SPACE STEP proporciona espacio de almacenaje adicional en el área del zócalo y posibilita el acceso al próximo nivel de almacenaje más alto en el armario elevado

Sistemas de cierre



CABLOXX aporta seguridad adicional a los muebles de alta calidad y ofrece al mismo tiempo una gran libertad de diseño

Sistemas de fijación



El sistema de fijación **EXPANDO T** es adecuado para el uso de frentes delgados de los más diversos materiales para compases abatibles, puertas y módulos extraíbles

Herraje de suspensión | conectores para muebles



Los **herrajes de suspensión de Blum** soportan las cargas con seguridad. Esta fiabilidad es muy importante con muebles a plena carga. En el programa de Blum se hallan **conectores para muebles** para diferentes tipos de muebles

Otros productos

► Aplicaciones para armarios


Foto simbólica

SPACE STEP 546

► Sistemas de cierre


Foto simbólica

CABLOXX 552

► Sistemas de fijación


Foto simbólica

Sistema de fijación para frentes delgados – EXPANDO T 554

► Herraje de suspensión


Foto simbólica

Herraje de suspensión para atornillar 556
Herraje de suspensión para encajar a presión 556

► Conectores para muebles


Foto simbólica

Conectores para muebles para atornillar 557
Conectores para muebles para prensar 557
Conectores para muebles con tornillo premontado 558
Conectores para muebles con tetón y clavija extensible 559
Conectores para muebles con pieza de conexión System 32 559

Pictogramas

Artículo disponible bajo petición

SPACE STEP

Webcode
DQHKHA



- Posibilita el acceso al nivel de almacenaje más alto en el armario elevado
- Proporciona espacio de almacenaje adicional en el módulo extraíble de SPACE STEP
- Se puede combinar con todos los sistemas de guías y box de Blum
- Se puede combinar con todas las tecnologías de movimiento de Blum
- Alta flexibilidad: SPACE STEP se puede utilizar en todas las áreas del hogar

Información de pedido

1 Juego SPACE STEP



Largo nominal NL (mm)	Color	Ref.
410	Gris orión mate	Z95.4100
460	Gris orión mate	Z95.4600

1a	1 x	TANDEM 561Hxxx1B95 izquierda/derecha
1b	2 x	Perfil de soporte
1c	2 x	Empalme angular
1d	2 x	Pies de soporte
1e	2 x	Soporte de entrepaño atrás
1f	1 x	Empalme frontal (imán y placa adhesiva)
1g	4 x	Distanciador de amortiguación A partir de un ancho de cuerpo KB > 900 mm utilizar 4 distanciadores de amortiguación
1h	2 x	Adhesivos (aviso de seguridad y justificante de fabricante)
–	14 x	Tornillos de cabeza plana Ø 4 x 15 mm
–	1 x	Instrucciones de montaje

2 Perfil transversal



Material	Longitud (mm)	Ref.
Aluminio	1040	Z95Q1040A

Para cortar a medida

Recomendación

Ancho de cuerpo KB 1200 mm, utilizar 2 unidades para evitar una flexión demasiado fuerte

Corte Ancho interior cuerpo de mueble LW – 130 mm

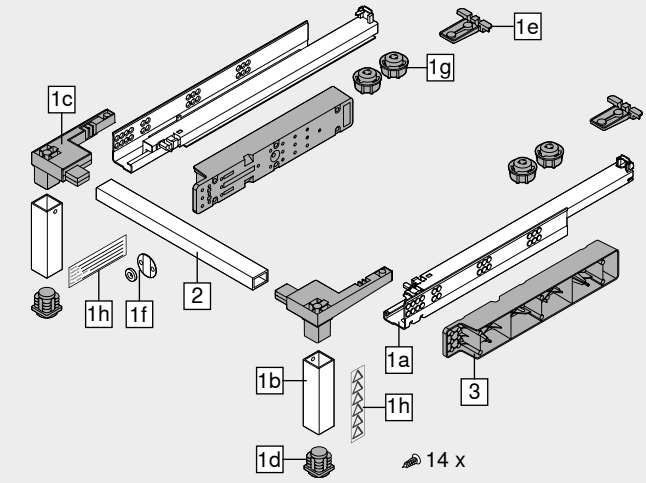

Accesorios

3 Regla distanciadora Blum



Material	Color	Ref.
Plástico	Gris orión mate	Z95D4100

Para montaje de las guías del módulo extraíble, adecuadas para todos los sistemas box y de guías de Blum

Planificación

Advertencia



Carga máxima 150 kg

La autorización de la capacidad de carga real del mueble que incorpore con SPACE STEP debe ser realizada por usted como fabricante conforme a la norma EN-14183 y se debe indicar en el adhesivo justificante del fabricante

Recomendación de material

Para el peldaño de zócalo se recomienda una plancha de 3 capas (3S) con un espesor mínimo de 21 mm

Recomendación de superficie del peldaño

La superficie del peldaño debe ser antideslizante

Esto puede realizarse mediante el uso de una esterilla antideslizante unida de manera directa con la superficie del peldaño o mediante el uso de un material antideslizante

Para poder garantizar el mejor agarre posible en SPACE STEP, tanto el fondo como la superficie del peldaño deben estar limpios y secos

A partir de un ancho de cuerpo KB > 900 mm utilizar 4 distanciadores de amortiguación

Colocación de la etiqueta adhesiva

La norma EN-14183 establece la colocación a la vista de ambas etiquetas adhesivas

Módulo extraíble de SPACE STEP

Solo se pueden usar guías con capacidad para 30 o 40 kg

La capacidad de carga dinámica del módulo extraíble de SPACE STEP es de 20 kg

SPACE STEP

Webcode
DQHKHA

Planificación

LEGRABOX

Altura N

Espacio ocupado en el cuerpo

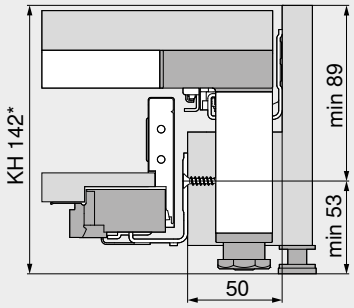

KH Altura del cuerpo del mueble
* Con el uso de la regla distanciadora de Blum, mín. altura del cuerpo de mueble KH 148 mm
Mín. ancho de cuerpo de mueble KB 400 mm

Cotas de montaje – frente – versión para atornillar

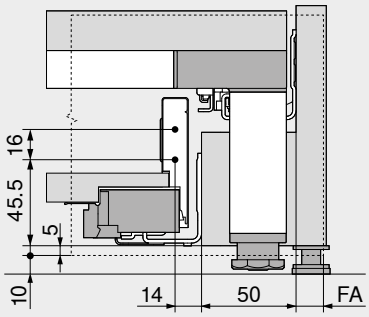

FA Recubrimiento del frente

Cotas de taladrado – frente – montaje EXPANDO

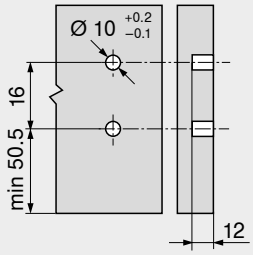

Altura M

Espacio ocupado en el cuerpo

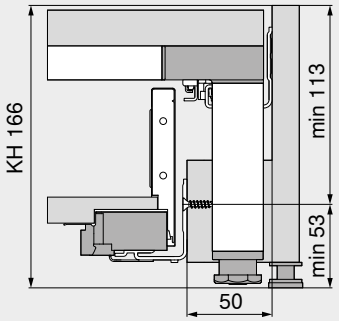

KH Altura del cuerpo del mueble
Mín. ancho de cuerpo de mueble KB 400 mm

Cotas de montaje – frente – versión para atornillar

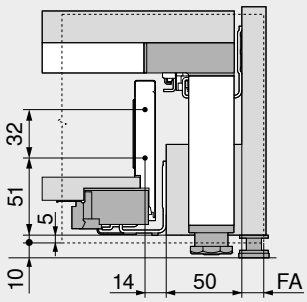

FA Recubrimiento del frente

Cotas de taladrado – frente – montaje EXPANDO

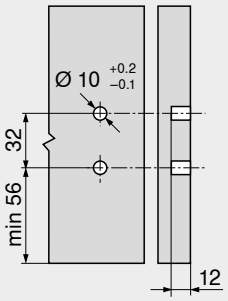

Altura K

Espacio ocupado en el cuerpo

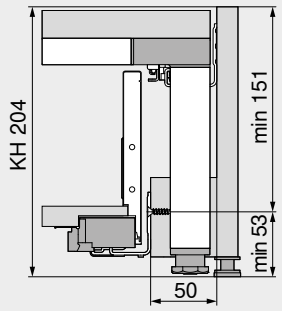

KH Altura del cuerpo del mueble
Mín. ancho de cuerpo de mueble KB 400 mm

Cotas de montaje – frente – versión para atornillar

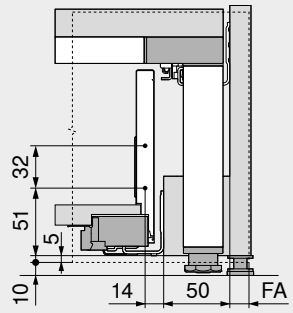

FA Recubrimiento del frente

Cotas de taladrado – frente – montaje EXPANDO

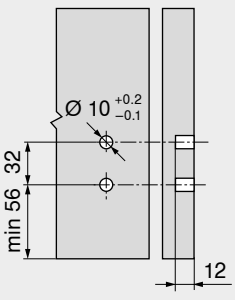

Indicaciones en la página

Visión general – otros productos	545
Visión general – LEGRABOX	205
Visión general – ayudas de montaje	561

SPACE STEP
Short-URL
www.blum.com/i009

Montaje, desmontaje y ajuste
Short-URL
www.blum.com/a730

SPACE STEP

Webcode
DQHKHA

Planificación

TANDEMBOX

Altura N

Espacio ocupado en el cuerpo

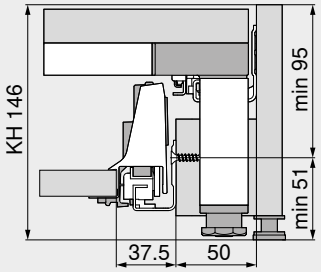

KH Altura del cuerpo del mueble
Mín. ancho de cuerpo de mueble KB 400 mm

Cotas de montaje – frente – versión para atornillar

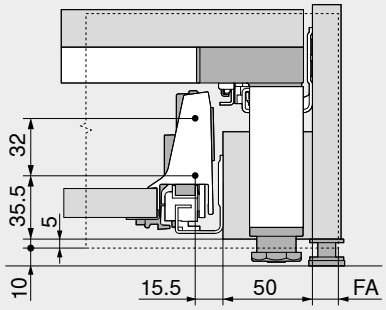

FA Recubrimiento del frente

Cotas de taladrado – frente – montaje EXPANDO

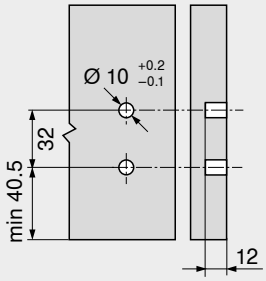

Altura M

Espacio ocupado en el cuerpo

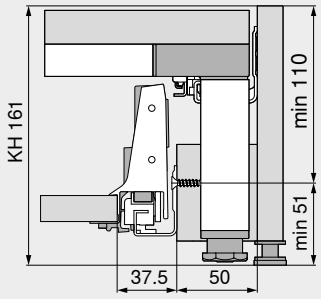

KH Altura del cuerpo del mueble
Mín. ancho de cuerpo de mueble KB 400 mm

Cotas de montaje – frente – versión para atornillar

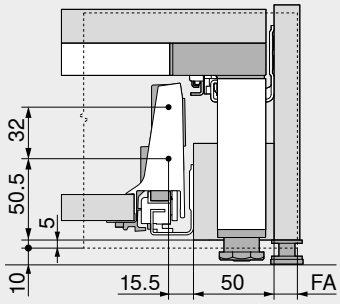

FA Recubrimiento del frente

Cotas de taladrado – frente – montaje EXPANDO

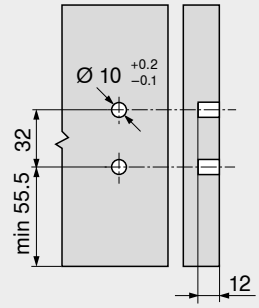

Altura K

Espacio ocupado en el cuerpo

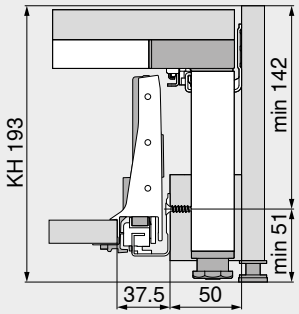

KH Altura del cuerpo del mueble
Mín. ancho de cuerpo de mueble KB 400 mm

Cotas de montaje – frente – versión para atornillar

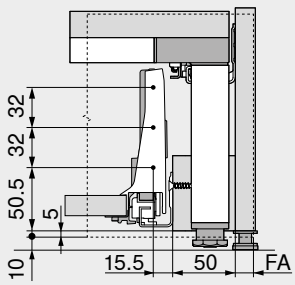

FA Recubrimiento del frente

Cotas de taladrado – frente – montaje EXPANDO

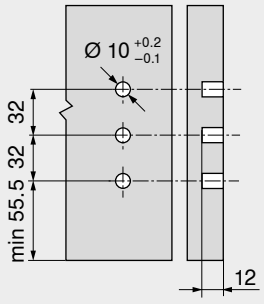

Indicaciones en la página

Visión general – otros productos	545
Visión general – TANDEMBOX intivo	261
Visión general – TANDEMBOX antaro	263
Visión general – TANDEMBOX plus	311
Visión general – ayudas de montaje	561

SPACE STEP

Short-URL
www.blum.com/i009

Montaje, desmontaje y ajuste

Short-URL
www.blum.com/a730

SPACE STEP

Webcode
DQHKHA

Planificación

MOVENTO

Espacio ocupado en el cuerpo

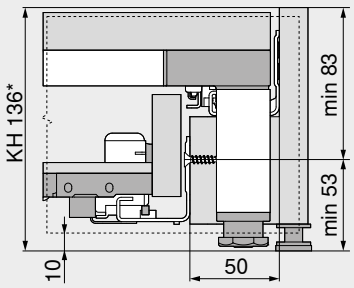

KH	Altura del cuerpo del mueble
*	Con el uso de la regla distanciadora de Blum, mín. altura del cuerpo de mueble KH 148 mm
Mín. ancho de cuerpo de mueble KB 400 mm	
Mín. ancho de cuerpo de mueble KB 450 mm con SERVO-DRIVE	

TANDEM

Espacio ocupado en el cuerpo

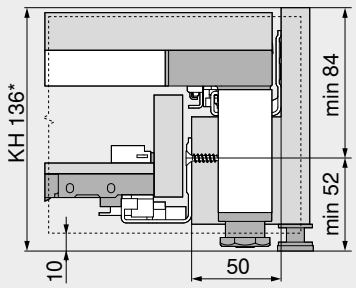

KH	Altura del cuerpo del mueble
*	Con el uso de la regla distanciadora de Blum, mín. altura del cuerpo de mueble KH 148 mm
Mín. ancho de cuerpo de mueble KB 400 mm	
Mín. ancho de cuerpo de mueble KB 450 mm con SERVO-DRIVE	

Espacio ocupado – retroceso | frente al ras

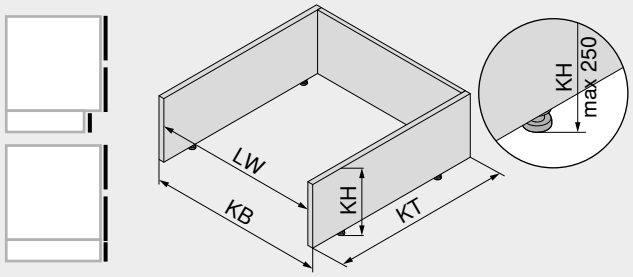

KB	Ancho de cuerpo de mueble
KH	Altura del cuerpo del mueble Inclusive pie de cuerpo
KT	Profundidad de cuerpo
LW	Ancho interior cuerpo de mueble

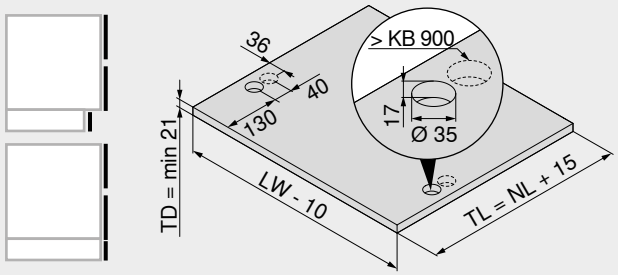

KB	Ancho de cuerpo de mueble
LW	Ancho interior cuerpo de mueble
NL	Largo nominal
TD	Espesor de fondo de entrepaño
TL	Largo de la repisa

Espacio ocupado – retroceso – zócalo bajo

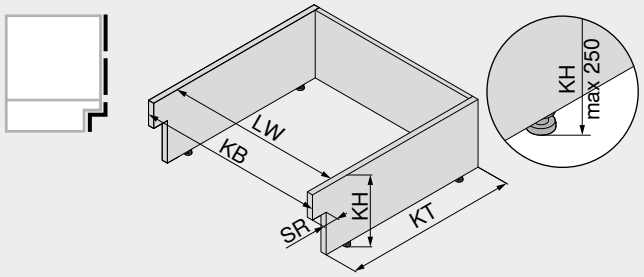

KB	Ancho de cuerpo de mueble
KH	Altura del cuerpo del mueble Inclusive pie de cuerpo
KT	Profundidad de cuerpo
LW	Ancho interior cuerpo de mueble
SR	Retroceso de zócalo Máx. 100 mm

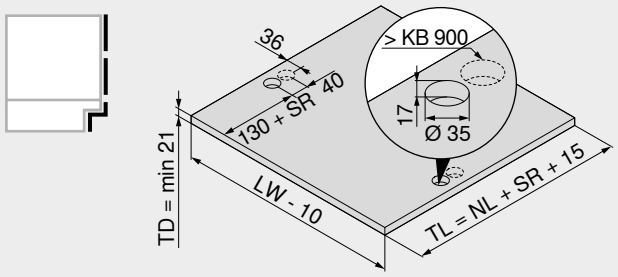

KB	Ancho de cuerpo de mueble
LW	Ancho interior cuerpo de mueble
NL	Largo nominal
SR	Retroceso de zócalo
TD	Espesor de fondo de entrepaño
TL	Largo de la repisa

Indicaciones en la página

Visión general – otros productos	545
Visión general – MOVENTO	379
Visión general – TANDEM	409
Visión general – ayudas de montaje	561

SPACE STEP

Short-URL
www.blum.com/i009

Montaje, desmontaje y ajuste

Short-URL
www.blum.com/a730

SPACE STEP

Webcode
DQHKHA

Planificación

Esquema de taladrado – travesaño transversal para cuerpo de zócalo

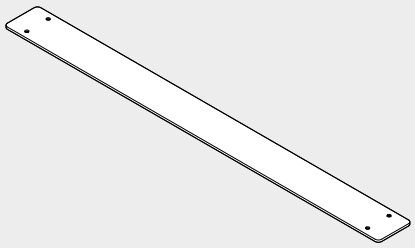

Dimensiones de instalación – panel lateral izquierda/derecha

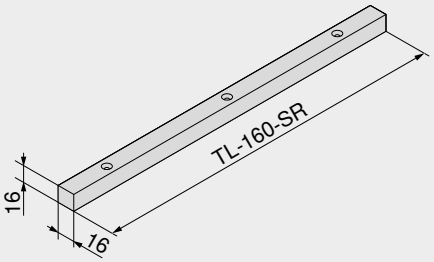

SR	Retroceso de zócalo
TL	Largo de la repisa

Corte – Perfil transversal

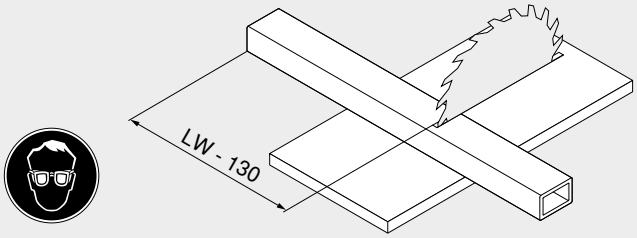

LW	Ancho interior cuerpo de mueble

Corte – Perfil de soporte

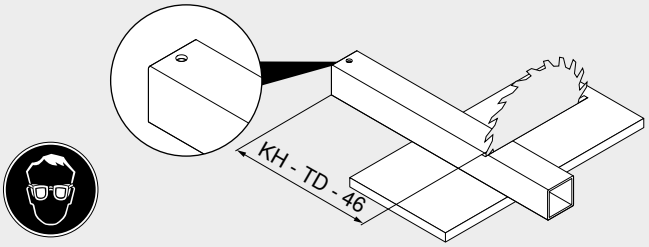

KH	Altura del cuerpo del mueble
TD	Espesor de fondo de entrepaño

Dimensiones de instalación de la regla distanciadora de madera

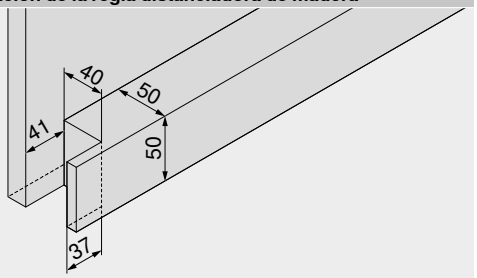

Producción propia

Dimensiones de instalación – regla distanciadora Blum

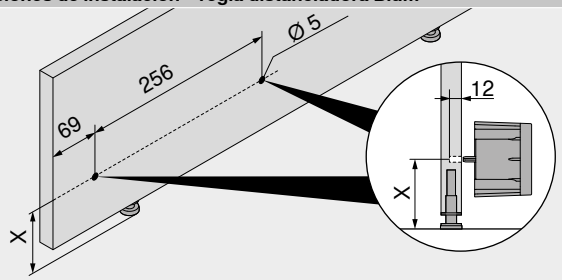

Sistemas de extensiónes	X (mm)
LEGRABOX	53
TANDEMBOX	51
MOVENTO | TANDEM	53

Tornillo aglo Ø 3.5 x 60 mm o Ø 4 x 60 mm

Guía – SPACE STEP – 561Hxxx1B95

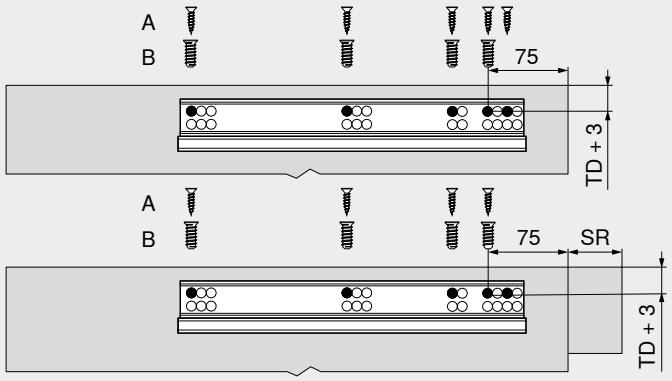

Largo nominal NL (mm)	
Sistemas de extensiónes	**SPACE STEP**
≤ 450	410
> 450	460
TD	Espesor de fondo de entrepaño
SR	Retroceso de zócalo
A	Tornillo aglo Ø 4 x 15 mm
B	Tornillos EURO, Art. Nr. 661.1450.HG

Guía de cuerpo de mueble 750 – 40 kg | 578 – 30 kg

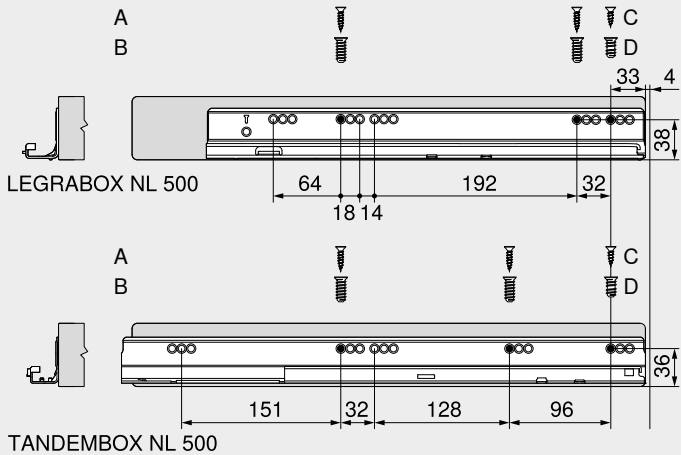

NL	Largo nominal
A	Tornillo aglo Ø 4 x 15 mm
B	Tornillos EURO, Art. Nr. 661.1450.HG
C	Tornillo aglo Ø 4 x 12 mm
D	Tornillos EURO, Art. Nr. 661.1150.HG

Guía 760H – 40 kg | 560H – 30 kg

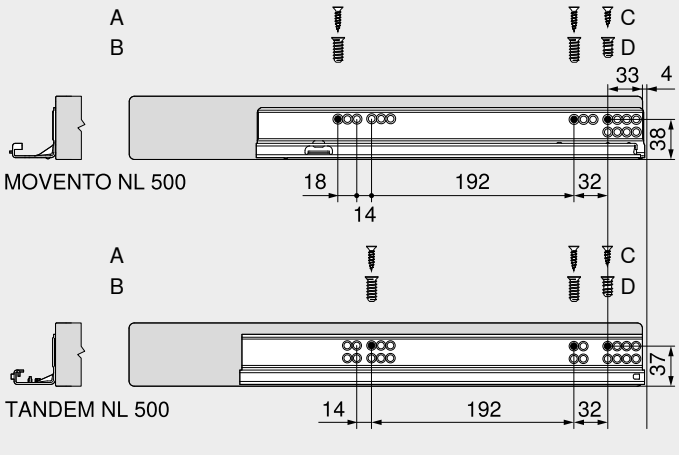

NL	Largo nominal
A	Tornillo aglo Ø 4 x 15 mm
B	Tornillos EURO, Art. Nr. 661.1450.HG
C	Tornillo aglo Ø 4 x 12 mm
D	Tornillos EURO, Art. Nr. 661.1150.HG

CABLOXX



- Con una gama compacta, **CABLOXX** ofrece seguridad adicional y al mismo tiempo una gran libertad de diseño
- Solución independiente del sistema: se puede combinar con diferentes sistemas de guías y box
- Gran flexibilidad: se puede utilizar para diferentes dimensiones de armarios
- Por cada varilla de cierre se pueden realizar hasta cinco módulos extraíbles
- Se puede combinar con todas las tecnologías de movimiento
- Comodidad de ajuste ilimitada

Planificación y cálculo de distanciador

Short-URL
www.blum.com/configurator

Información de pedido

Juego de varillas de cierre para cortar a medida de manera flexible

1 Juego de varillas de cierre

Altura del cuerpo KH (mm)	Material	Ref.
Hasta 600	Acero	Z80S0560
Hasta 800	Acero	Z80S0760
Hasta 1300	Acero	Z80S1260

Consta de:
1a 1 x Varilla de cierre
1b 1 x Distanciador para cortar a la medida
1c 1 x Pieza de cierre
1d 1 x Soporte para cerradura
– 1 x Plantilla de taladrar para pieza de cierre
– 1 x Instrucciones de montaje
Corte para 1a Altura interior de cuerpo de mueble LH – 2 mm

2 Unidades de bloqueo

Versión	Material	Ref.
Derecha	Plástico	Z80.000V
Izquierda	Plástico	Z80.000V

Juegos de varillas de cierre derecha - preconfeccionados

– Juego de varillas de cierre derecha – M | M | M

Longitud (mm)	Material	Ref.
542	Acero	Z80S0542CA

Consta de:
1a 1 x Varilla de cierre
1b 3 x Distanciador, premontado
1d 1 x Soporte para cerradura premontado
2 3 x Unidad de bloqueo derecha, premontada
Adecuado para 3 cajones – M
Adecuado para LEGRABOX y TANDEMBOX en tramo de 32, altura interior de cuerpo de mueble LH 544 mm

– Juego de varillas de cierre derecha – C | M

Longitud (mm)	Material	Ref.
542	Acero	Z80S0542BA

Consta de:
1a 1 x Varilla de cierre
1b 2 x Distanciador, premontado
1d 1 x Soporte para cerradura premontado
2 2 x Unidad de bloqueo derecha, premontada
Adecuado para 1 cajón – M y 1 cacerolero – C
Adecuado para LEGRABOX y TANDEMBOX en tramo de 32, altura interior de cuerpo de mueble LH 544 mm

3 Juego de caja de cierre

Color	Material	Ref.
SW-M	Plástico/cinc	Z80.000S
WGR	Plástico/cinc	Z80.000S
OG-M	Plástico/cinc	Z80.000S
TS-M	Plástico/cinc	Z80.000S

Consta de:
3a 1 x Caja de cierre
3b 1 x Pieza frontal de caja de cierre
3c 1 x Tapa para caja de cierre

Accesorios

– Juego de sincronización

Color	Material	Ref.
S	Plástico	Z80V000A

Consta de:
– 2 x Soporte para sincronización
– 2 x Palanca para sincronización
Recomendado para anchos de cuerpo de mueble KB > 600 mm en combinación con función de cierre
En caso de utilizarse una sincronización se requieren dos juegos de varillas de cierre

– Varilla de sincronización

Longitud (mm)	Material	Ref.
1163	Aluminio	Z80V1163W

Para cortar a medida
En caso de utilizarse una sincronización se requieren dos juegos de varillas de cierre
Corte Ancho interior cuerpo de mueble LW – 7 mm

Color		Color	
SW-M	Blanco seda mate	TS-M	Negro terra mate
WGR	Gris claro	S	Negro
OG-M	Gris orión mate		

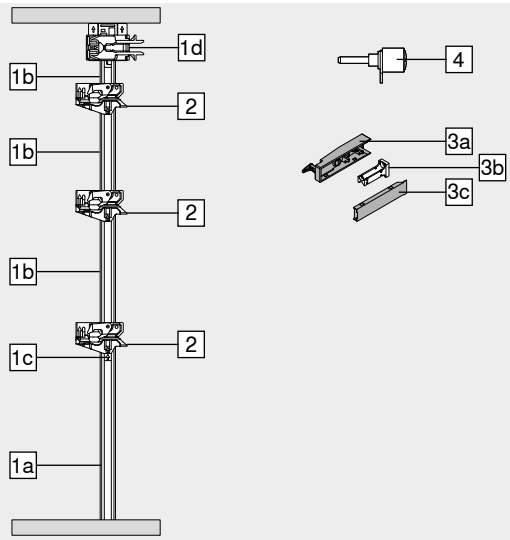

4 Cilindro no incluido en el volumen de entrega

CABLOXX

Planificación

Espacio ocupado – varilla de cierre y sincronización

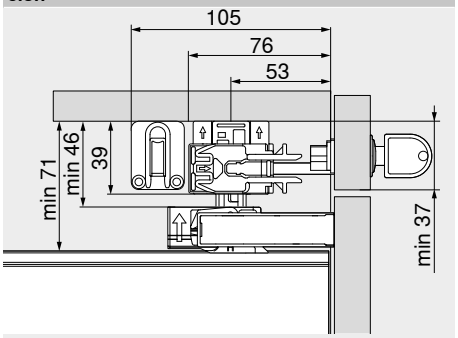

Cota de fresado – varilla de cierre

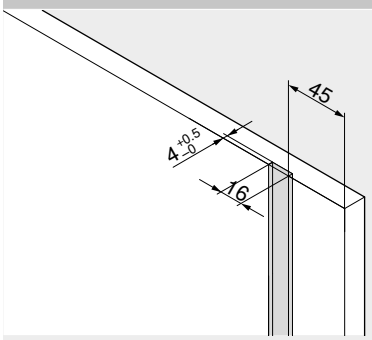

Cota de taladrado – varilla de cierre

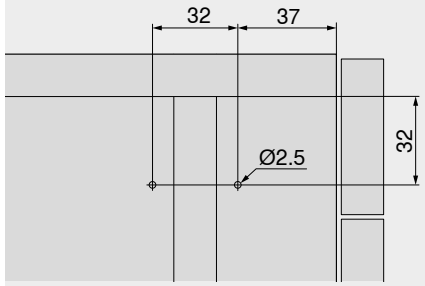

Especificaciones – cilindro

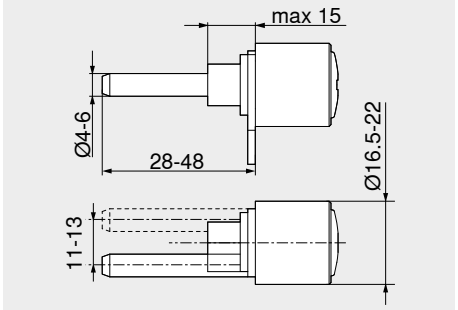

Cilindro no incluido en el volumen de entrega

Cota de taladrado – cilindro

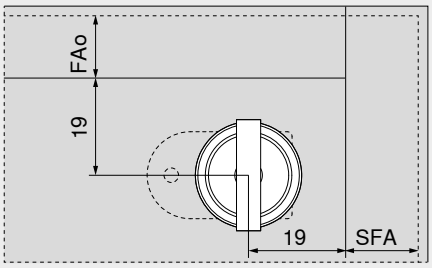

FAo Recubrimiento del frente en la parte superior
SFA Recubrimiento lateral de los frentes

Cota de taladrado – soporte de sincronización

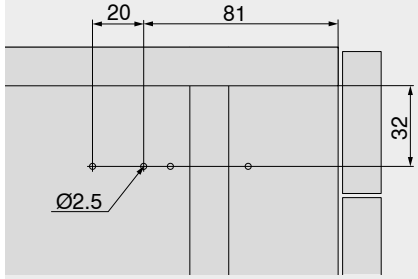

Cota de taladrado – soporte de frente de la caja de cierre

LEGRABOX | TANDEMBOX

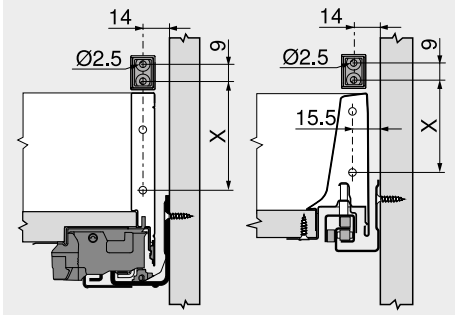

Sistemas box	X (mm)						
	Cajón			Cacerolero			
	N	M	K	B	C	D	F
LEGRABOX	40	59	97	–	148 [1]	–	212 [1]
TANDEMBOX intivo	57	57	87	114	146	171	–
TANDEMBOX antaro	57	57	87	114	146	178	–

Taladrar previamente Ø 2.5 mm el soporte de frente de la caja de cierre
[1] +4 mm en el caso de LEGRABOX con separador transversal AMBIA-LINE

MOVENTO | TANDEM

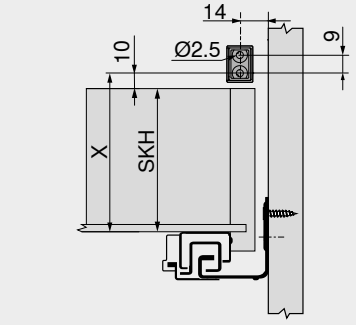

X = SKH + 10 mm
SKH Altura de cajón

Altura mínima del frente FH

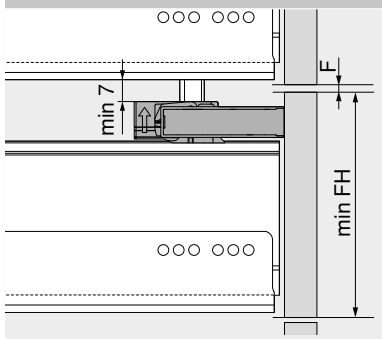

Sistemas box	Altura mínima del frente FH						
	Cajón			Cacerolero			
	N	M	K	B	C	D	F
LEGRABOX	107	132	170	–	221	–	285
TANDEMBOX intivo	111	126	156	183	215	240	–
TANDEMBOX antaro	111	126	156	183	215	247	–

Válido para guías BLUMOTION
F Juego 2 mm

Indicaciones en la página

Visión general – otros productos	545
Visión general – LEGRABOX	205
Visión general – TANDEMBOX intivo	261
Visión general – TANDEMBOX antaro	263
Visión general – MOVENTO	379
Visión general – TANDEM	409
Visión general – ayudas de montaje	561
Para más información técnica	662

Montaje, desmontaje y ajuste

Short-URL
www.blum.com/a710

Sistema de fijación para frentes delgados – EXPANDO T



- **EXPANDO T** – Sistema de fijación premontado
- Frentes delgados a partir de 8 mm
- Diferentes materiales de frente
- 3 aplicaciones distintas – sistemas de compases abatibles | sistemas de bisagras | sistemas box

Información de pedido

Sistemas de compases abatibles

AVENTOS HS | HL | HK top

– Fijación frontal

	Versión	Material	Ref.
	Simétrico	Acero	20S42T1

Posiciones de fijación conforme a los datos en el apartado de sistemas de compases abatibles

Sistemas de bisagras

CLIP top BLUMOTION | CLIP top

– Bisagra para puertas delgadas

	Bisagra	Muelle	Color	Ref.
	CLIP top BLUMOTION	●	NI | ONS	71B453T
	CLIP top	●	NI	71T453T
	CLIP top	○	NI	70T453T.TL

Las diferentes situaciones de montaje solapadas se consiguen mediante las respectivas posiciones de atornillado

● Con muelle

○ Sin muelle

Sistemas box

LEGRABOX

– Fijación frontal

	Altura	Ref.
	N	ZF7N70T2
	M	ZF7M70T2
	K	ZF7K70T2
	C	ZF7C70T2

Altura F y posiciones de fijación conforme a los datos en el apartado de sistemas box – LEGRABOX

LEGRABOX

– Estabilizador del fondo/frente para frentes delgados

	Color	Material	Ref.
	R7037	Plástico	Z96.00T1

Posiciones de fijación conforme a los datos en el capítulo Sistemas box – LEGRABOX

Recomendación:
Ancho de cuerpo KB > 600 mm: 1 pieza
Ancho de cuerpo KB > 900 mm: 2 piezas
Altura del frente FH > 380 mm: 1 pieza

Otros productos

– EXPANDO T – individual

	Color	Material	Ref.
	TGR	Plástico/acero	70T4532T

Color		Color	
NI	Niquelado	TGR	Gris oscuro
ONS	Negro ónix	R7037	RAL 7037 gris polvo

Sistema de fijación para frentes delgados – EXPANDO T

Planificación

Campo de aplicación – EXPANDO T

EXPANDO T es adecuado para la fijación de herrajes de Blum sobre materiales de frente para la fabricación de muebles
Si se cuenta con la estabilidad y la firmeza suficiente se pueden emplear materiales de frente a partir de un espesor de 8 mm

Campo de aplicación y recomendación de montaje

Materiales probados por Blum	Firmeza ante tracción transversal (N/mm²)	Par de apriete mínimo (Nm)
Tablero aglo	> 0.40	1.5
MDF	> 0.60	1.5
HDF		2
HPL		2
Materiales minerales		2
Piedra natural granito negro absoluto		3
Piedra artificial compuesto de cuarzo		3
Placas de cerámica		3

Profundidad de taladrado | surtido de tornillos – EXPANDO T

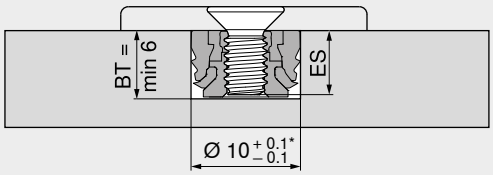

Para EXPANDO T individual deben usarse tornillos con rosca M4
En el caso de tetones individuales, la profundidad de taladrado seleccionada debe ser lo más reducida posible conforme a la longitud de los tornillos

BT	Profundidad de taladrado
ES	Profundidad de penetración de tornillo

ES mín. = 4 mm
ES max. = BT – 0.5 mm
* Piedra y cerámica +0.2/–0.1 mm

Montaje – EXPANDO T

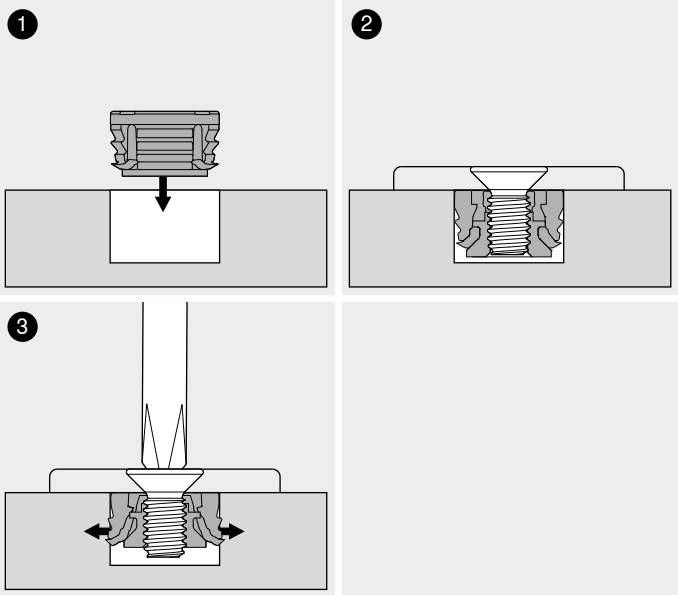

Exención de responsabilidad

Blum no asume ningún tipo de responsabilidad por el uso de EXPANDO T en combinación con materiales no mencionados o en combinación con herrajes de otros fabricantes

Se recomienda que el montaje sea realizado por un fabricante de muebles experimentado

Indicaciones en la página

Visión general – otros productos	545
Visión general – AVENTOS HS	35
Visión general – AVENTOS HL	41
Visión general – AVENTOS HK top	47
Visión general – CLIP top BLUMOTION | CLIP top – bisagras	75
Visión general – LEGRABOX	205
Estabilizador del fondo/frente para frentes delgados	244

Más acerca de nuestro nuevo sistema de fijación EXPANDO T

Short-URL
www.blum.com/EXPANDO_T_3

Montaje, desmontaje y ajuste

Short-URL
www.blum.com/a720

Herraje de suspensión para atornillar

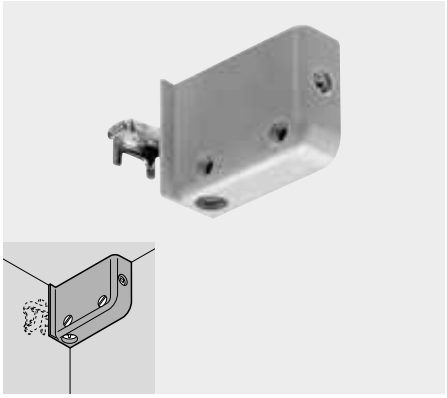

- Envoltura de plástico con soporte de acero cincado
- Ajuste tridimensional
- Carga 130 kg por par según DIN EN 15939 (marco de ensayos A)
- Color: blanco | marrón | RAL 9001

Información de pedido	
Versión	**Ref.**
Derecha	48N0510.02
Izquierda	48N0510.03

Indicaciones en la página	
Prescripciones relativas al ensayo	666

Planificación

Espacio ocupado

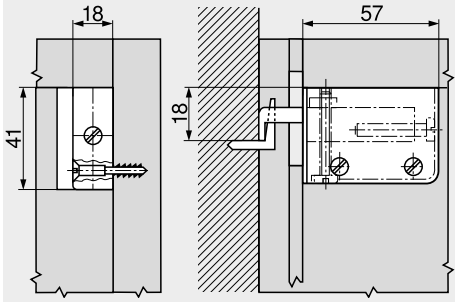

Posiciones de fijación

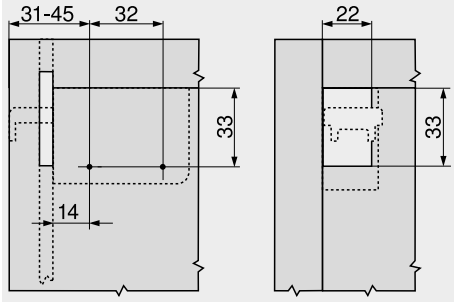

En el lado de cuerpo de mueble y en la trasera

Herraje de suspensión para encajar a presión

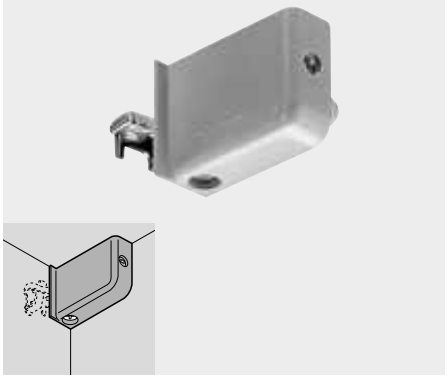

- Envoltura de plástico con soporte de acero cincado
- Ajuste tridimensional
- Carga 130 kg por par según DIN EN 15939 (marco de ensayos A)
- Color: blanco | marrón | RAL 9001

Información de pedido	
Versión	**Ref.**
Derecha	48N0610.02
Izquierda	48N0610.03

Accesorios

Matriz para encajar a presión

	Montaje [1]	Ref.
	Herraje de suspensión	MZM.0078

[1] MINIPRESS

Indicaciones en la página	
Prescripciones relativas al ensayo	666

Planificación

Espacio ocupado

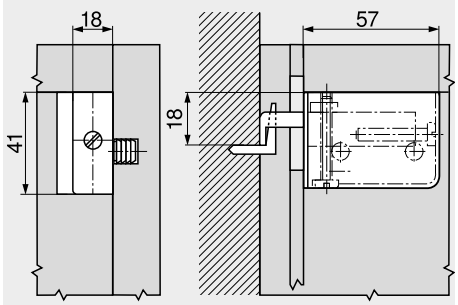

Posiciones de fijación

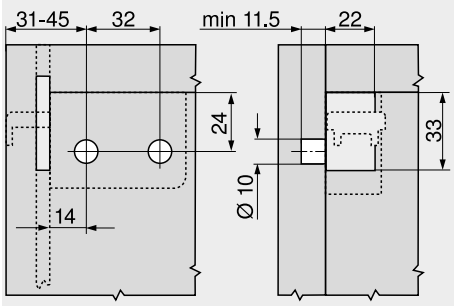

En el lado de cuerpo de mueble y en la trasera

Conectores para muebles para atornillar

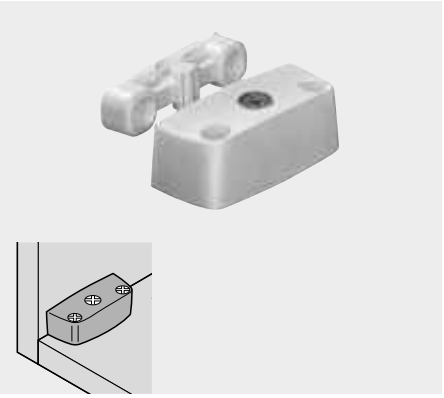

- Envoltura de plástico con excéntrica premontada de cinc
- Pieza de conexión de plástico

Información de pedido	
Color	**Ref.**
Blanco | marrón	40.2000

Planificación

Fondo

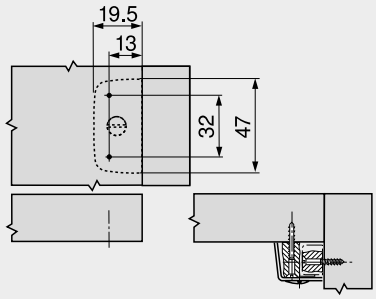

Lado de cuerpo de mueble

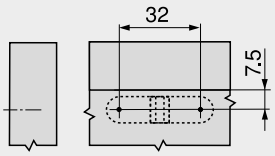

Conectores para muebles para prensar

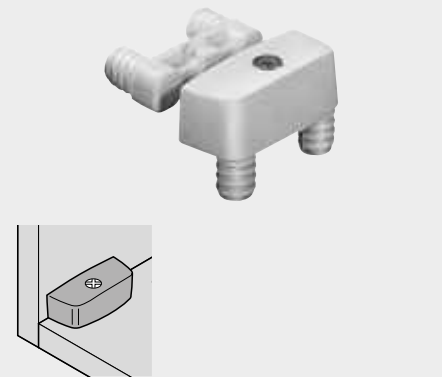

- Envoltura de plástico con excéntrica premontada de cinc
- Pieza de conexión de plástico

Información de pedido	
Envoltura de conector	
Color	**Ref.**
Blanco | marrón	40.2110
Pieza de conexión	
Color	**Ref.**
Color natural	40.2120.02

Planificación

Fondo

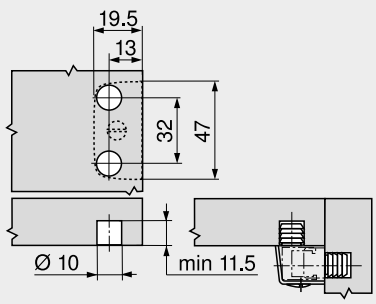

Lado de cuerpo de mueble

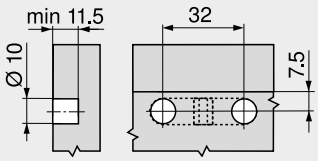

Conectores para muebles con tornillo premontado

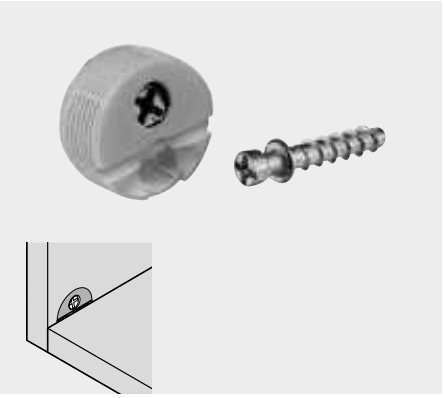

- Envoltura de plástico con excéntrica premontada de cinc
- Tornillo de conector de cinc fundido a presión

Información de pedido

Color	Ref.
Blanco | marrón	42.0700.01

Accesorios

Matriz para encajar a presión

	Montaje [1]	Ref.
	Envoltura de conector	MZM.0077

[1] MINIPRESS

Planificación

Fondo

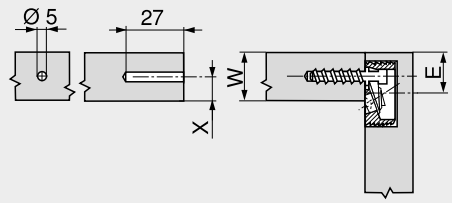

E = W – X + 8 mm
X max. = 9.5 mm

Lado de cuerpo de mueble

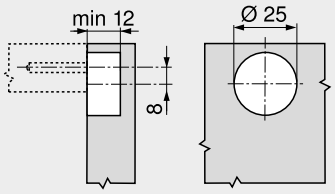

Conectores para muebles con tornillo premontado

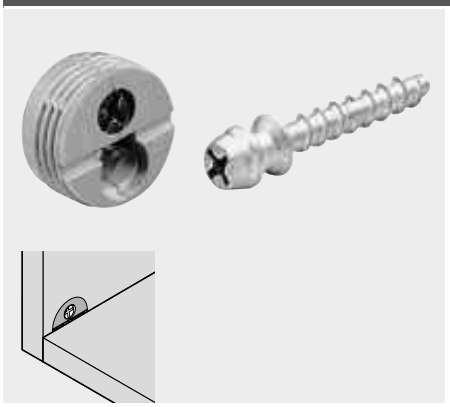

- Envoltura de plástico con excéntrica premontada de cinc
- Tornillo de conector de cinc fundido a presión

Información de pedido

Envoltura de conector

Color	Ref.
Blanco | marrón	40.0110N

Tornillo ensamblado

Material	Ref.
Cinc	40.0720

Accesorios

Matriz para encajar a presión

	Montaje [1]	Ref.
	Envoltura de conector	MZM.0070

[1] MINIPRESS

Planificación

Fondo

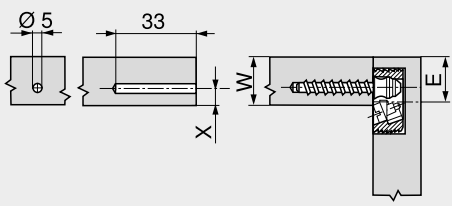

E = W – X + 5.8 mm
X max. = 8 mm

Lado de cuerpo de mueble

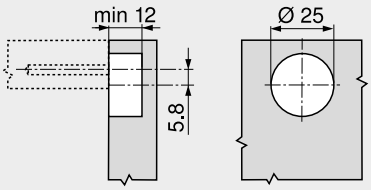

Conectores para muebles con tetón y clavija extensible

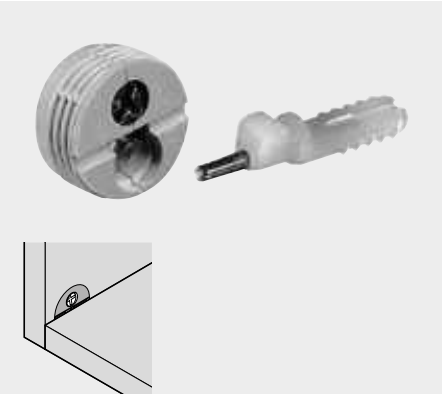

- Envoltura de plástico con excéntrica premontada de cinc
- Téton de conexión de plástico con clavija extensible de acero

Información de pedido

Color	Ref.
Blanco | marrón	40.0200N

Accesorios

Matriz para encajar a presión

	Montaje [1]	Ref.
	Envoltura de conector	MZM.0070

[1] MINIPRESS

Planificación

Fondo

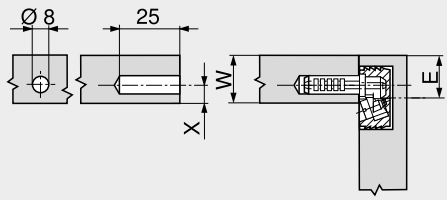

E = W – X + 7.4 mm
X max. = 9 mm

Lado de cuerpo de mueble

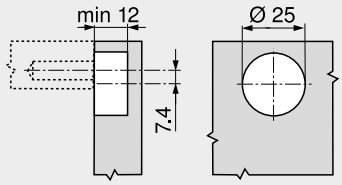

Conectores para muebles con pieza de conexión System 32

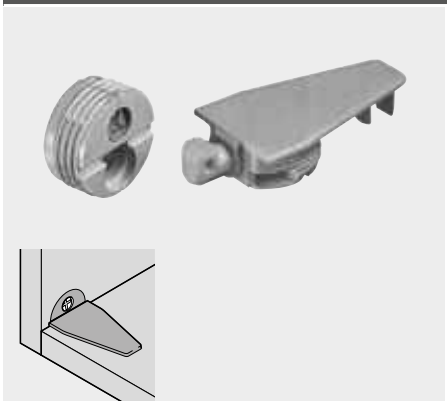

- Envoltura de plástico con excéntrica premontada de cinc
- Pieza de conexión de plástico

Información de pedido

Envoltura de conector

Color	Ref.
Blanco | marrón	40.0110N

Pieza de conexión

Color	Ref.
Blanco | marrón	40.0620

Accesorios

Matriz para encajar a presión

	Montaje [1]	Ref.
	Envoltura de conector	MZM.0070
	Pieza de conexión	MZM.0071

[1] MINIPRESS

Planificación

Fondo

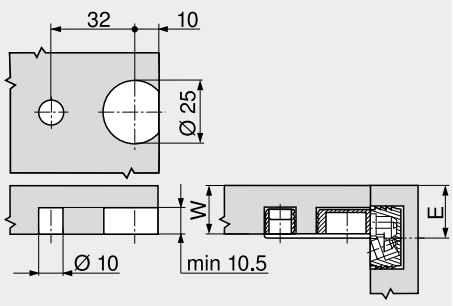

E = W + 1.5 mm

Lado de cuerpo de mueble

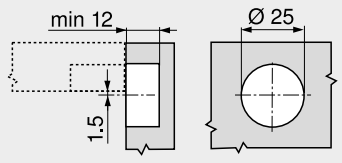

E-SERVICES y ayudas de montaje



En Blum deseamos que el montaje de nuestros productos le resulte tan sencillo y eficaz como sea posible, puesto que el movimiento perfecto requiere un ajuste preciso.

Nuestros E-SERVICES y nuestras ayudas de montaje le brindan una óptima asistencia para la planificación y el montaje de nuestros productos: mediante una aplicación sencilla, la máxima comodidad de uso y una larga vida útil. Además, nuestros E-SERVICES están a su disposición de manera gratuita y en todo momento.

Ponemos mucho énfasis en la seguridad: Nuestras ayudas de montaje son comprobadas y por ello cumplen con los exigentes requerimientos de seguridad establecidos por la normativa europea.

E-SERVICES



Con los E-SERVICES de Blum le ofrecemos apoyo en línea, en todo momento y en cualquier lugar. Nuestros servicios se basan directamente en su trabajo cotidiano. De esta manera, usted obtendrá un resultado óptimo de manera más rápida y sencilla

Máquinas para taladrar y de instalación de herrajes



Con nuestra gama de máquinas para taladrar e instalar herrajes estará perfectamente preparado para cualquier situación de montaje

Dispositivos de montaje



Nuestros dispositivos de montaje le ayudan a ensamblar con precisión los sistemas box de Blum

Calibres



Con nuestros calibres podrá montar nuestros productos fácilmente, manteniendo la exactitud en el montaje

E-SERVICES y ayudas de montaje

► E-SERVICES



► E-SERVICES 562
►► Visión general 563

► Máquinas para taladrar y de instalación de herrajes


Foto simbólica

► Máquinas para taladrar y de instalación de herrajes 570
►► Visión general 571
►► Visión general – posibilidades de montaje 572

► Dispositivos de montaje


Foto simbólica

► Dispositivos de montaje 610
►► Visión general 611

► Calibres


Foto simbólica

► Calibres 616
►► Visión general 617
►► Visión general – calibres 618
►► Visión general – posibilidades de montaje 620

E-SERVICES – soporte eficiente para cada paso de trabajo



Los E-SERVICES de Blum son servicios digitales para nuestros clientes y socios. Están disponibles en línea, en todo momento y en cualquier lugar. Además, son gratuitos para nuestros clientes. El mejor servicio siempre disponible. Por eso, nuestros servicios se basan directamente en su trabajo cotidiano. Algunos facilitan ciertas tareas individuales, mientras que otros le acompañan a lo largo de varios pasos del proceso. Cada E-SERVICE le lleva de manera más rápida y sencilla a obtener un resultado óptimo.

Configurador de productos



Seleccione sus herrajes, configúrelos, pídalos, ¡y listo!

Configurador de muebles



Apoyo desde la planificación hasta la producción

Servicio de datos CAD/CAM



El camino directo a los datos más actuales

Base de datos de productos



Información técnica acerca de los productos de Blum

Aplicación EASY ASSEMBLY



La herramienta digital para sus montajes

Mediateca de marketing



Múltiples opciones para facilitar la labor de comercialización

E-SERVICES y ayudas de montaje

Descripción	Página	Pasos de trabajo				
		Planificación | Construcción | Selección de producto	Compra | Pedido	Producción | Fabricación	Montaje | Ajuste	Comercialización
►► Aplicaciones						
Configurador de productos	564	●	●	●		
Configurador de muebles	565	●	●	●		
Servicio de datos CAD/CAM	566	●		●		
Base de datos de productos	567	●				
Aplicación EASY ASSEMBLY	568				●	
Mediateca de marketing	569					●

Configurador de productos



Seleccione sus herrajes, configúrelos, pídalos, ¡y listo!
Así de sencilla es la planificación de sus muebles con el configurador de productos de Blum. Siempre actualizado con los herrajes más recientes y disponible en línea en todo momento. Cree información de planificación sin complicaciones, como, por ejemplo, listas de cortes, diagramas de producción y datos CAD. El extenso resultado de planificación le ayudará de forma óptima en su proceso de producción: los datos se pueden cargar y seguir procesando en otros programas CAD, así como transferir mediante el formato BXF[1] a MINIPRESS con EASYSTICK. Realice las configuraciones de manera incluso más clara e intuitiva, también desde teléfonos o tablets.

- Configuración sin instalación de software
- Lista de piezas completa y comprobada para un pedido sin errores
- Extenso resultado de planificación con información para la construcción, el montaje y el ajuste
- Todos los resultados de planificación listos para ser descargados en diferentes formatos

Pasos de trabajo

Planificación | Construcción | Selección de producto → Compra | Pedido → Producción | Fabricación → Montaje | Ajuste → Comercialización

Funciones

Mi biblioteca

En «Mi biblioteca», puede guardar configuraciones completas o parciales para utilizarlas como plantillas

Mis proyectos

Con la función «Mis proyectos» usted puede guardar y gestionar sus propias configuraciones desde el configurador de productos para volver a utilizarlas en cualquier momento. De este modo, puede conservar de manera permanente sus listas de piezas, cortes, datos CAD/CAM y otras configuraciones de productos para sus proyectos de muebles

Mis listas de pedidos

Mediante «Mis listas de pedidos», realice sus pedidos y envíe las listas de artículos comprobadas al proveedor elegido a través de Internet

Interfaz de proveedor

Después de configurar los productos o muebles, transfiera su lista de piezas comprobada y sin errores a la tienda en línea del proveedor elegido de manera rápida y sencilla. El configurador de muebles y productos de Blum ya se encuentra conectado a más de 190 tiendas en línea y le permite realizar una transferencia rápida y sencilla con unos pocos clics. Puede enviar la lista de piezas generada directamente después de la configuración o almacenarla, en primer lugar, en «Mis listas de pedidos» y, a continuación, transferir todas las listas juntas

[1] El archivo BXF (Blum eXchange-Format) no solo contiene la información acerca del herraje, sino también información de producción para piezas de madera como, por ej., cortes y posiciones de taladrado

Indicaciones en la página

Visión general – E-SERVICES 563

Configurador de productos

Short-URL
www.blum.com/s002

E-SERVICES y ayudas de montaje

Configurador de muebles



Apoyo desde la planificación hasta la producción

Con el configurador de muebles, Blum ofrece un servicio gratuito para planificar cuerpos de muebles con visualización en 3D. Configure herrajes de Blum a prueba de colisiones y transfiera sus datos directamente a la tienda en línea del proveedor elegido para realizar su pedido. El extenso resultado de planificación le ayudará de forma óptima en su proceso de producción: los datos se pueden cargar y seguir procesando en otros programas CAD, así como transferir mediante el formato BXF[1] a MINIPRESS con EASYSTICK.

- Soporte en línea para la construcción del cuerpo en 3D, sin actualizaciones
- Construcción de cuerpos de mueble con herrajes a prueba de colisión y ahorro de tiempo valioso
- Procesamiento de los proyectos planeados en su software CAD
- Suministro sencillo de toda la información relevante en cuanto a la planificación, el pedido y la producción, como, por ejemplo, listas de artículos y de cortes, diagramas de producción, datos CAD/CAM, BXF[1] en formato digital o analógico para imprimir

Pasos de trabajo

Planificación | Construcción | Selección de producto → Compra | Pedido → Producción | Fabricación → Montaje | Ajuste → Comercialización

Funciones

Mis proyectos

Con la función «Mis proyectos» usted puede guardar y gestionar sus propias configuraciones desde el configurador de muebles para volver a utilizarlas en cualquier momento. De este modo, puede conservar de manera permanente sus listas de piezas, cortes, datos CAD/CAM y otras configuraciones de productos para sus proyectos de muebles

Mis listas de pedidos

Mediante «Mis listas de pedidos», realice sus pedidos y envíe las listas de artículos comprobadas al proveedor elegido a través de Internet

Interfaz de proveedor

Después de configurar los productos o muebles, transfiera su lista de piezas comprobada y sin errores a la tienda en línea del proveedor elegido de manera rápida y sencilla. El configurador de muebles y productos de Blum ya se encuentra conectado a más de 190 tiendas en línea y le permite realizar una transferencia rápida y sencilla con unos pocos clics. Puede enviar la lista de piezas generada directamente después de la configuración o almacenarla, en primer lugar, en «Mis listas de pedidos» y, a continuación, transferir todas las listas juntas

Resultado de planificación



El extenso resultado de la planificación le ayudará en los procesos de

- Planificación: procesamiento de los datos CAD en su software CAD
- Pedido: transmisión directa de los herrajes al proveedor elegido
- Producción: impresión de la información de producción, transferencia de los datos CAM a la máquina CNC, transferencia de los datos BXF[1] a MINIPRESS con EASYSTICK

[1] El archivo BXF (Blum eXchange-Format) no solo contiene la información acerca del herraje, sino también información de producción para piezas de madera como, por ej., cortes y posiciones de taladrado

Indicaciones en la página

Visión general – E-SERVICES 563

Configurador de muebles

Short-URL
www.blum.com/s003

Servicio de datos CAD/CAM



El camino directo a los datos más actuales

Para poder brindarle una asistencia óptima en la planificación y la producción, Blum le ofrece una variedad de formatos CAD/CAM diferentes. El servicio de datos CAD/CAM ofrece una visión general sobre los datos disponibles de forma centralizada. Además de nuestros datos CAD en 2D y 3D, también le ofrecemos datos de fabricación en forma de datos CAM/BXF[1] para descargar de forma rápida y en todo momento.

- Visión general centralizada de todos los datos CAD/CAM
- Descarga de datos CAD como geometría individual, como unidad de función completa o como paquete de datos (2D/3D)
- Disponibilidad de los formatos CAM más usuales para máquinas CNC
- Solicitud rápida y sencilla de los datos que faltan a través de una consulta de cliente

Pasos de trabajo

Planificación | Construcción | Selección de producto → Compra | Pedido → Producción | Fabricación → Montaje | Ajuste → Comercialización

Contenidos para descargar en el servicio de datos CAD/CAM

	Paquetes CAD/CAM
	Producto individual CAD (3D)
	Recopilación CAD (3D)
	Situación de montaje CAD (2D)
	Diagramas de producción (2D)
	Datos CAM para el procesamiento en la máquina CNC
	Datos BXF[1] (Blum eXchange-Format)
	Consultas de cliente personalizadas para situaciones de montaje especiales o dudas pendientes

[1] El archivo BXF (Blum eXchange-Format) no solo contiene la información acerca del herraje, sino también información de producción para piezas de madera como, por ej., cortes y posiciones de taladrado

Indicaciones en la página

Visión general – E-SERVICES 563

Servicio de datos CAD/CAM
Short-URL
www.blum.com/s004

Base de datos de productos

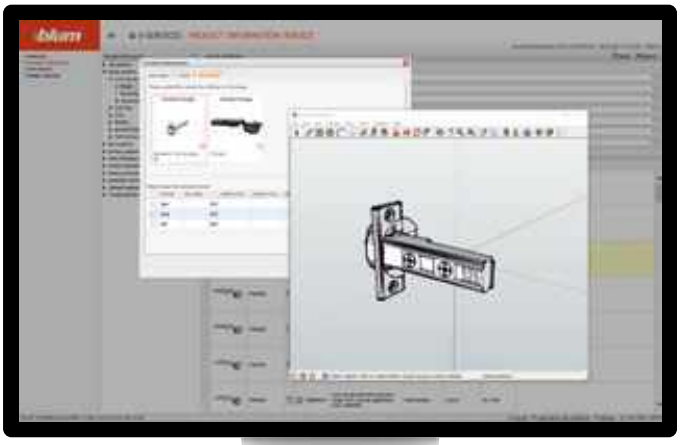

Información técnica acerca de los productos de Blum

En la base de datos de productos se encuentra todo lo necesario acerca de cada producto Blum. Es posible descargar descripciones de los productos, información técnica, diagramas de productos, datos CAD y más información detallada, y continuar directamente con su procesamiento.

- Visión general de todos los artículos de Blum disponibles en el mercado
- Descripciones detalladas de productos individuales inclusive características técnicas
- Datos correctos directamente derivados del fabricante de herrajes para uso libre
- Descarga directa de diversos datos de productos: Imágenes, gráficos, dibujos y datos CAD (3D) para la planificación y la construcción de soluciones de herrajes de Blum

Pasos de trabajo

Planificación | Construcción | Selección de producto | Compra | Pedido | Producción | Fabricación | Montaje | Ajuste | Comercialización

Funciones

Información sobre los productos



Seleccione una categoría de productos o utilice la búsqueda libre para recibir, de forma rápida, toda la información básica acerca de un producto determinado. Usted recibirá información, como, por ejemplo, referencias de artículos y códigos, peso, códigos EAN y otros detalles respecto al empaque y el material del artículo

Características detalladas de los productos



Además de los múltiples detalles técnicos respecto al producto individual, usted también dispondrá de imágenes, gráficos, dibujos y datos CAD (3D) para su descarga

Indicaciones en la página

Visión general – E-SERVICES 563

Base de datos de productos

Short-URL
www.blum.com/s001

Aplicación EASY ASSEMBLY



La herramienta digital para sus montajes

Desea montar y ajustar de manera correcta bisagras, puertas, módulos extraíbles u otros herrajes de Blum. La aplicación de montaje EASY ASSEMBLY para teléfonos inteligentes y tabletas responde sus preguntas acerca del montaje y el ajuste de herrajes de Blum. La aplicación incluye instrucciones de montaje y vídeos de montaje acerca de todos los productos de Blum.

Pasos de trabajo

Planificación | Construcción | Selección de producto | Compra | Pedido | Producción | Fabricación | **Montaje | Ajuste** | Comercialización

Funciones



EASY ASSEMBLY incluye un resumen de todas las instrucciones de montaje clasificadas por grupos de productos. La aplicación de montaje posee una estructura intuitiva y, por lo tanto, fácil de usar



Las aplicaciones interactivas le muestran de manera clara la posición exacta del taladrado y el ajuste de los herrajes de Blum

Indicaciones en la página

Visión general – E-SERVICES 563

Aplicación EASY ASSEMBLY

Short-URL
www.blum.com/s015

Mediateca de marketing



Múltiples opciones para facilitar la labor de comercialización

En nuestra mediateca de marketing, usted encontrará contenidos profesionales para crear sus propios documentos de comercialización sin cargo y en todo momento. Descargue imágenes de alta resolución, vídeos o folletos y comercialice sus productos con atractivos materiales publicitarios.

- Acceso directo a más de 17000 materiales de comercialización de Blum en muchos idiomas
- Descarga gratuita de folletos, prospectos, fotos, logotipos, vídeos, instrucciones de montaje, presentaciones, hojas de datos técnicos, certificados, etc.
- Comercialización de sus productos Blum y muebles con herrajes Blum de manera aún más eficiente, en su tienda en línea, salón de exposiciones o en charlas de ventas

Pasos de trabajo

Planificación | Construcción | Selección de producto → Compra | Pedido → Producción | Fabricación → Montaje | Ajuste → **Comercialización**

Funciones



Comparta tipos de recursos específicos o una colección de recursos completa con sus colegas y socios de manera sencilla. Para ello, simplemente copie el enlace generado en el servicio de mensajería deseado o abra y envíe un correo electrónico con el enlace correspondiente



A través de la búsqueda en texto completo, usted encontrará los documentos que busca con apenas unos clics. La búsqueda en texto completo le ayuda a lograr una búsqueda rápida de los archivos de recursos en la mediateca de marketing. Las frases propuestas simplifican aún más la búsqueda mediante palabras clave



La mediateca de marketing ofrece acceso, a toda hora, al material de comercialización profesional, como, por ejemplo, fotos de alta resolución de aplicaciones de productos y otros contenidos de recursos. Ponemos a su disposición nuestros documentos de comercialización de manera completamente gratis

Indicaciones en la página

Visión general – E-SERVICES 563

Mediateca de marketing

Short-URL
www.blum.com/s017

Montaje eficiente de la mayor calidad



Las máquinas para taladrar y de instalación de herrajes de Blum están diseñadas para el montaje de productos Blum. Permiten realizar un trabajo preciso de taladrado y encaje a presión de herrajes.

La amplia gama de máquinas de taladrar y de instalación de herrajes ofrece la solución para cada caso. El ajuste rápido y el uso sencillo garantizan el montaje eficiente de todos los herrajes de Blum.

Máquinas para taladrar y de instalación de herrajes



MINIPRESS top para EASYSTICK
- Taladrado vertical y taladrado horizontal opcional
- Cambio sin herramientas del cabezal portabrocas



MINIPRESS top
- Taladrado vertical y taladrado horizontal opcional
- Cambio sin herramientas del cabezal portabrocas y cambio de la regla



MINIPRESS P
- Taladrado vertical y colocación de herrajes Blum
- Los cabezales portabrocas pueden cambiarse sin herramientas



MINIPRESS M
- Apto para usar en obras (móvil)
- Taladrado vertical y colocación de herrajes Blum



EASYSTICK, regla con desplazamiento automático (eje X)



Montaje sin herramientas de los cabezales portabrocas



Empleo de herrajes Blum (opcional)



Taladrado horizontal (solo posible con MINIPRESS top)

►► Visión general – posibilidades de montaje

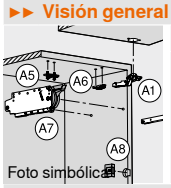

Foto simbólica

►► Visión general – posibilidades de montaje 572

►► El equipo básico


Foto simbólica

MINIPRESS top para EASYSTICK 576
MINIPRESS top 580
MINIPRESS P 592
MINIPRESS M 596

►► Posibilidades de montaje

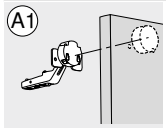

Foto simbólica

MINIPRESS top 584
MINIPRESS P | MINIPRESS M 600

►► Accesorios


Foto simbólica

EASYSTICK 606
Matriz para encajar a presión 608
Taladro 608

Pictogramas

Artículo disponible bajo petición	Máquinas para taladrar y de instalación de herrajes, taladrado vertical
Máquinas para taladrar y de instalación de herrajes – taladros horizontales	Máquinas para taladrar y de instalación de herrajes – colocación de herrajes

Posibilidades de montaje

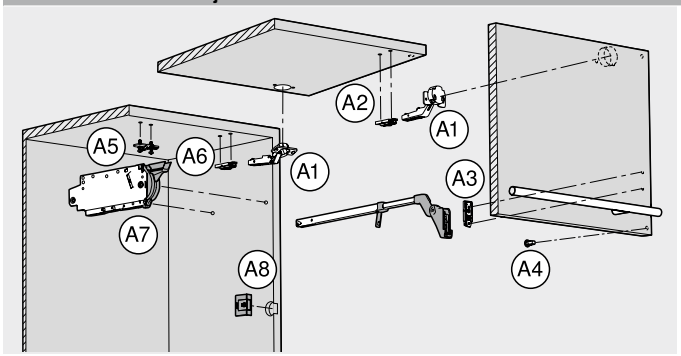

Montaje – sistemas de compases abatibles (AVENTOS HF | HK-XS)

Trabajo del frente

- (A1) Bisagra
- (A2) Base recta
- (A3) Base recta | palanca telescópica | fijación frontal
- (A4) Distanciador de amortiguación de Blum

Montaje del cuerpo del mueble

- (A5) Base en cruz
- (A6) Base recta
- (A7) Mecanismo de elevación – fijación del cuerpo
- (A8) Interruptor de SERVO-DRIVE

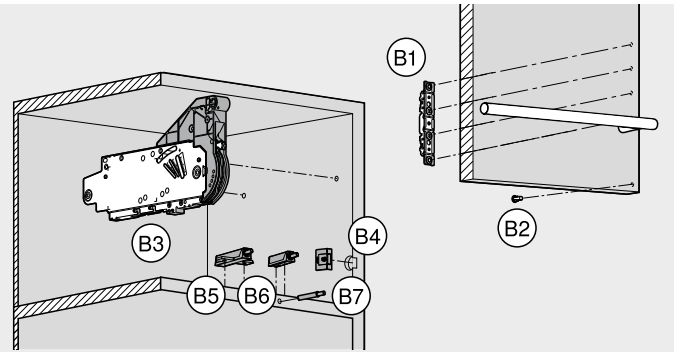

Montaje – sistemas de compases abatibles (AVENTOS HS | HL | HK top | HK-S)

Trabajo del frente

- (B1) Fijación frontal
- (B2) Distanciador de amortiguación de Blum

Montaje del cuerpo del mueble

- (B3) Mecanismo de elevación
- (B4) Interruptor de SERVO-DRIVE
- (B5) TIP-ON – placa soporte en cruz
- (B6) TIP-ON – placa soporte recta
- (B7) TIP-ON – para taladrar

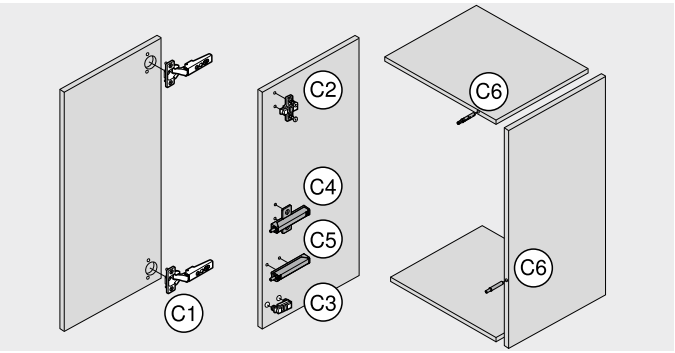

Montaje – sistemas de bisagras

Trabajo del frente

- (C1) Bisagra

Montaje del cuerpo del mueble

- (C2) Base en cruz
- (C3) Base recta
- (C4) BLUMOTION | TIP-ON – base en cruz
- (C5) BLUMOTION | TIP-ON – placa soporte recta
- (C6) BLUMOTION | TIP-ON – para taladrar

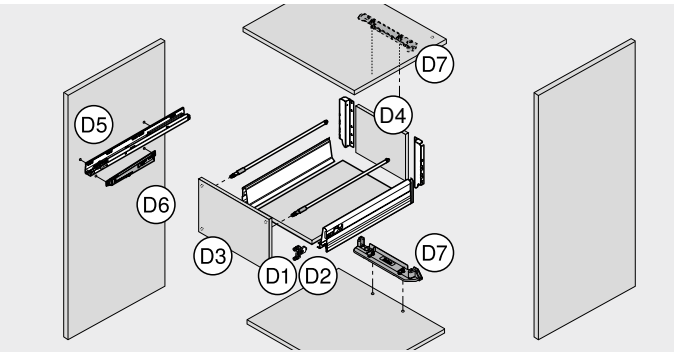

Montaje – sistemas de extensiones

Trabajo del frente

- (D1) Fijación frontal LEGRABOX | TANDEMBOX | METABOX
- (D2) MOVENTO- | TANDEM-herraje de ajuste del frente
- (D3) Distanciador de amortiguación de Blum

Trabajo del cajón

- (D4) Fondo | trasera

Montaje del cuerpo del mueble

- (D5) Guías de cuerpo de mueble
- (D6) BLUMOTION para METABOX
- (D7) Alojamiento del perfil de soporte SERVO-DRIVE

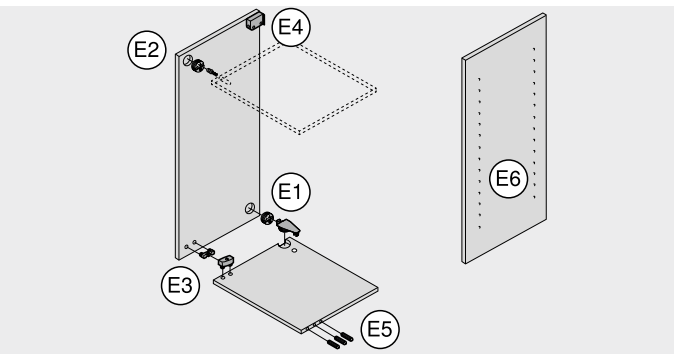

Montaje – otros productos

Montaje del cuerpo del mueble

- (E1) Conectores verticales para cuerpos de mueble
- (E2) Conectores para muebles frontales
- (E3) Conectores verticales para cuerpos de mueble
- (E4) Herraje de suspensión

Montaje del cuerpo del mueble

- (E5) Taladrado de tacos de madera en el lado del frente
- (E6) Taladrado en línea

Tipo de montaje	MINIPRESS top para EASYSTICK				MINIPRESS P		MINIPRESS M	
	MINIPRESS top							
	Vertical | horizontal		Vertical					
								
El equipo básico		576		580		592		596
Accesorios		577		581		593		597
Montaje – sistemas de compases abatibles (AVENTOS HF | HK-XS)								
Trabajo del frente								
A1 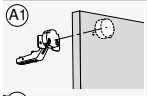 Bisagra								
	●		●		●		●	
AVENTOS HF | HK-XS		584		584		600		600
A2 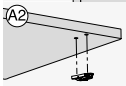 Base recta								
	●		●		●		●	
AVENTOS HF | HK-XS		584		584		600		600
A3 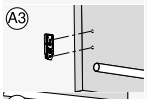 Base recta | palanca telescópica | fijación frontal								
	●		●		○		○	
AVENTOS HF | HK-XS		584		584		600		600
A4  Distanciador de amortiguación de Blum								
	●		●		●		●	
AVENTOS HF		584		584		600		600
Montaje del cuerpo del mueble								
A5 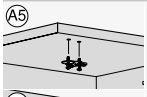 Base en cruz								
	●		●		●		●	
AVENTOS HF | HK-XS		584		584		600		600
A6 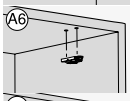 Base recta								
	●		●		●		●	
AVENTOS HF | HK-XS		585		585		600		600
A7 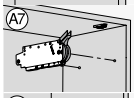 Mecanismo de elevación – fijación del cuerpo								
	●		●		○		○	
AVENTOS HF | HK-XS		585		585		601		601
A8 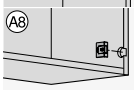 Interruptor de SERVO-DRIVE								
	●		●		●		●	
AVENTOS HF		585		585		601		601
Montaje – sistemas de compases abatibles (AVENTOS HS | HL | HK top | HK-S)								
Trabajo del frente								
B1  Fijación frontal								
	●		●		○		○	
AVENTOS HS | HL | HK top		585		585		601		601
B1 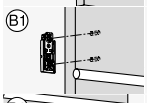 Fijación frontal								
	●		●		○		○	
AVENTOS HK-S		585		585		601		601
B2  Distanciador de amortiguación de Blum								
	●		●		●		●	
AVENTOS HS | HL | HK top		586		586		601		601
Montaje del cuerpo del mueble								
B3 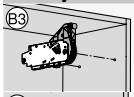 Mecanismo de elevación								
	●		●		○		○	
AVENTOS HS | HL | HK top | HK-S		586		586		601		601
B4 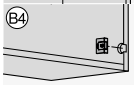 Interruptor de SERVO-DRIVE								
	●		●		●		●	
AVENTOS HS | HL | HK top		586		586		601		601
B5 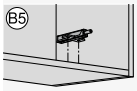 TIP-ON – placa soporte en cruz								
	●		●		●		●	
AVENTOS HK top | HK-S		586		586		602		602
B6 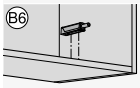 TIP-ON – placa soporte recta								
	●		●		●		●	
AVENTOS HK top | HK-S		586		586		602		602
B7 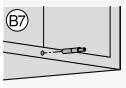 TIP-ON – para taladrar								
	●		–		–		–	
AVENTOS HK top | HK-S		586						

● Recomendado □ Posible – Imposible

Tipo de montaje		MINIPRESS top para EASYSTICK				MINIPRESS P		MINIPRESS M	
		MINIPRESS top							
		Vertical | horizontal		Vertical					
		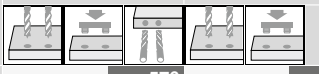							
El equipo básico			576		580		592		596
Accesorios			577		581		593		597
Montaje – sistemas de bisagras									
Trabajo del frente									
C1	Bisagra	●	587	●	587	●	602	●	602
Montaje del cuerpo del mueble									
C2	Base en cruz	●	587	●	587	●	602	●	602
C3	Base recta	●	587	●	587	●	602	●	602
C4	BLUMOTION | TIP-ON Placa soporte en cruz	●	587	●	587	●	602	●	602
C5	BLUMOTION | TIP-ON Placa soporte recta	●	587	●	587	●	602	●	602
C6	BLUMOTION | TIP-ON Para taladrar	●	587	–		–		–	
Montaje – sistemas de extensiones									
Trabajo del frente									
D1	Fijación frontal LEGRABOX | TANDEMBOX intivo	●	588	●	588	○	603	○	603
D1	TANDEMBOX antaro- | TANDEMBOX plus-fijación frontal	●	588	●	588	○	603	○	603
D1	METABOX-fijación frontal	●	588	●	588	○	603	○	603
D2	MOVENTO- | TANDEM-herraje de ajuste del frente 295.1000	●	588	●	588	●	603	●	603
D3	Distanciador de amortiguación de Blum	●	588	●	588	●	604	●	604
Trabajo del cajón									
D4	Fondo | trasera	●	589	●	589	○	604	○	604
Montaje del cuerpo del mueble									
D5	Guías de cuerpo de mueble	●	589	●	589	○	604	○	604
D6	BLUMOTION para METABOX	●	589	●	589	○	604	○	604
D7	Alojamiento del perfil de soporte SERVO-DRIVE	●	589	●	589	○	604	○	604

● Recomendado □ Posible – Imposible

Tipo de montaje	MINIPRESS top para EASYSTICK				MINIPRESS P		MINIPRESS M	
	MINIPRESS top							
	Vertical | horizontal		Vertical					
								
El equipo básico		576		580		592		596
Accesorios		577		581		593		597
Montaje – otros productos								
Montaje del cuerpo del mueble								
E1  Conectores verticales para cuerpos de mueble	●		●		●		●	
40.0110N | 40.0620		589		589		604		604
E2 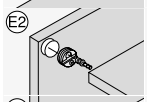 Conectores para muebles frontales	●		–		–		–	
40.0200N | 42.0700.01		590						
E3 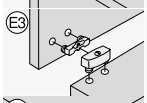 Conectores verticales para cuerpos de mueble	●		●		●		●	
40.2110 | 40.2120.02		590		590		604		604
E4 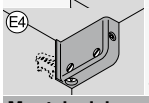 Herraje de suspensión	●		●		●		●	
48N0610.02 | 48N0610.03		590		590		605		605
Montaje del cuerpo del mueble								
E5 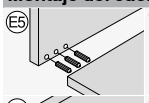 Taladrado de tacos de madera	●		–		–		–	
		590						
E6 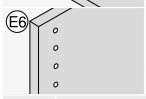 Taladrado en línea	●		●		○		○	
		591		591		605		605

● Recomendado □ Posible – Imposible

MINIPRESS top para EASYSTICK


Foto simbólica

MINIPRESS top para EASYSTICK vertical | horizontal y vertical
Mediante el sistema de topes EASYSTICK, MINIPRESS top se convierte en un todoterreno para el trabajo del frente y del cuerpo del mueble.
El ordenador EASYSTICK le permite realizar los ajustes respecto a la producción directamente en MINIPRESS top. EASYSTICK calcula de manera automática las posiciones del taladrado exactas. La regla se desplaza automáticamente a la posición correcta. Se coloca la pieza de trabajo, se taladra y listo.

- Taladrado vertical y colocación opcional de herrajes Blum
- Taladrado horizontal opcional
- Cambio rápido de los cabezales portabrocas ya equipados con brocas
- Desplazamiento automático del cabezal portabrocas (eje Y) de hasta 350 mm
- Regla con desplazamiento automático (eje X) para piezas de trabajo con dimensiones de hasta 2681 mm
- Ajuste sencillo de las medidas mediante elementos de mando de fácil acceso con visualizaciones exactas

Ejemplos de aplicación



Sujeción del cabezal portabrocas
El cabezal portabrocas (marcado por colores) equipado con brocas y matrices (opcional), puede fijarse de manera rápida y sin herramientas mediante la palanca de sujeción



Trabajo de precisión garantizado: visualizaciones exactas en la máquina
Los elementos de mando de fácil acceso con visualizaciones exactas facilitan el ajuste de todas las medidas y aumentan la precisión. De esta forma, su proceso de trabajo se vuelve más rápido y no presenta errores



Proceso de trabajo digitalizado: planificación directa en la máquina
Con EASYSTICK se digitaliza la planificación y el ensamblaje. O bien se planifica directamente en la máquina o se transfieren los datos desde el configurador de muebles



Uso eficiente y múltiple
Los carros de taladrado (eje Y) equipados con EASYSTICK se desplazan automáticamente hasta 350 mm. Esto aumenta los anchos de banda de las posibilidades de ensamblaje y admite la disposición de taladrados en línea medios en grandes profundidades del cuerpo de mueble

MINIPRESS top para EASYSTICK



Foto simbólica

MINIPRESS top para EASYSTICK vertical | horizontal y vertical

- Con mesa de trabajo y juego de herramientas
- Incl. carros de taladrado con desplazamiento automático (eje Y)
- El ordenador EASYSTICK, la regla EASYSTICK, los cabezales portabrocas y los demás accesorios no se incluyen en el volumen de entrega del equipo básico
- Opcional con unidad taladradora horizontal (3 husillos)

Advertencia

Las máquinas se pueden agrupar con el configurador de productos

Short-URL
www.blum.com/configurator

Información de pedido

F1	MINIPRESS top para EASYSTICK – vertical | horizontal		
	Voltaje (V)	Frecuencia (Hz)	Ref.
	3 x 400	50 | 60	M75E2000

Consta de:

F1	1 x MINIPRESS top para EASYSTICK – vertical | horizontal
–	1 x Juego de herramientas
–	1 x Mesa de trabajo
–	1 x Mantenga presionada la pinza (neumático) izquierda/derecha
–	1 x Unidad taladradora horizontal de 3 husillos

El ordenador EASYSTICK y la regla EASYSTICK no se incluyen en el volumen de entrega

El ordenador EASYSTICK y la regla EASYSTICK no se incluyen en el volumen de entrega

F2	MINIPRESS top para EASYSTICK – vertical		
	Voltaje (V)	Frecuencia (Hz)	Ref.
	3 x 400	50 | 60	M70E2000

Consta de:

F2	1 x MINIPRESS top para EASYSTICK – vertical
–	1 x Juego de herramientas
–	1 x Mesa de trabajo
–	1 x Mantenga presionada la pinza (neumático) izquierda/derecha

El ordenador EASYSTICK y la regla EASYSTICK no se incluyen en el volumen de entrega

		Descripción	Longitud (mm)	Escala (mm)	Ref.	Uso
I1		Ordenador EASYSTICK			MZD.5700	MINIPRESS top para EASYSTICK
H1		Regla EASYSTICK	1700	6–953	MZD.2700	MINIPRESS top para EASYSTICK: Para todas las posibilidades de ensamblaje verticales y horizontales

Accesorios

Cabezales portabrocas sin estribo oscilante

		Número de husillos (pzas.)	Distancia entre husillos (mm)	Mandril de sujeción rápida [1]	Estribo oscilante [2]	Ref.	Uso	Taladrado	Encaje (opcional)
G1		3	9.5 | 45	□	I23	MZK.2000.01	Bisagra	●	●
G2		2	32	■	I23	MZK.210S	Base recta Fijación frontal Conectores para muebles Herraje de suspensión	● ● ● ●	● ● ● ●
G3		2	32	■	I23	MZK.211S	Base en cruz	●	●
G4		8	32	■	☎	MZK.220S	Fijación frontal Guía de cuerpo de mueble Mecanismo de elevación	● ● ●	●
G6		3	32	■	–	MZK.240S	Taco de madera Conectores para muebles	● ●	
G7		9	32	■	–	MZK.281S	Taladrado en línea	●	
G8		11	32	■	–	MZK.224S	Fijación frontal Guía de cuerpo de mueble Mecanismo de elevación	● ● ●	

■ Con mandril de sujeción rápida □ Sin mandril de sujeción rápida ● Posible

[1] En el cabezal portabrocas con mandril de sujeción rápida, no deben utilizarse brocas con un diámetro mayor a 10 mm

[2] Pedir por separado el estribo oscilante para colocación de herrajes

Indicaciones en la página

Visión general – máquinas para taladrar y de instalación de herrajes	571	Accesorios – matrices para encajar a presión	608
Visión general – posibilidades de montaje	572	Accesorios – broca	608
Posibilidades de montaje	584		
Accesorios – EASYSTICK	606		

MINIPRESS top

Short-URL
www.blum.com/i012

MINIPRESS top para EASYSTICK

Información de pedido

Accesorios

Reglas

		Descripción	Longitud (mm)	Escala (mm)	Ref.	Uso
H3		EASYSTICK guía de extensión izquierda/derecha	1700	953–2681	MZD.2V00	MINIPRESS top para EASYSTICK | MINIPRESS PRO | MINIPRESS P

		Descripción	Ref.	Uso
H13		Soporte para regla prolongadora	MZV.2E00	También se puede utilizar para reglas de prolongación EASYSTICK

Generalidades

		Descripción	Ref.	Uso
I4		Mandril de sujeción rápida, izquierda	MZK.2023	Para diámetros de taladrado de hasta 10 mm
I5		Mandril de sujeción rápida, derecha	MZK.2024	Para diámetros de taladrado de hasta 10 mm
I6		Mandril de sujeción rápida, izquierda	MZF.2000	Para diámetros de taladrado mayores a 10 mm
I7		Mandril de sujeción rápida, derecha	MZF.2000	Para diámetros de taladrado mayores a 10 mm
I10		Mandril de sujeción rápida, portabroca	MZF.1030	
I11		Mandril de sujeción rápida, caperuza	MZF.1050	
I20		Bandeja para cabezales portabrocas y reglas de MINIPRESS top	MZA.2600	
I23		Estribo oscilante pequeño	MZK.2008.02	

Indicaciones en la página

Visión general – máquinas para taladrar y de instalación de herrajes	571	Accesorios – matrices para encajar a presión	608
		Accesorios – broca	608
Visión general – posibilidades de montaje	572		
Posibilidades de montaje	584		
Accesorios – EASYSTICK	606		

MINIPRESS top para EASYSTICK

Posibilidades de montaje

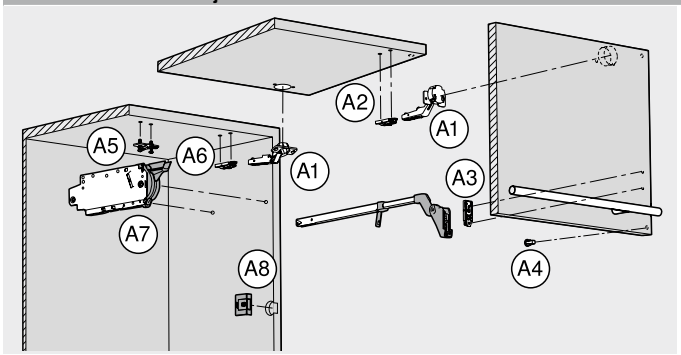

Montaje – sistemas de compases abatibles (AVENTOS HF | HK-XS)	v | h	v
Trabajo del frente		
A1 Bisagra	●	●
A2 Base recta	●	●
A3 Base recta | palanca telescópica | fijación frontal	●	●
A4 Distanciador de amortiguación de Blum	●	●
Montaje del cuerpo del mueble		
A5 Base en cruz	●	●
A6 Base recta	●	●
A7 Mecanismo de elevación – fijación del cuerpo	●	●
A8 Interruptor de SERVO-DRIVE	●	●

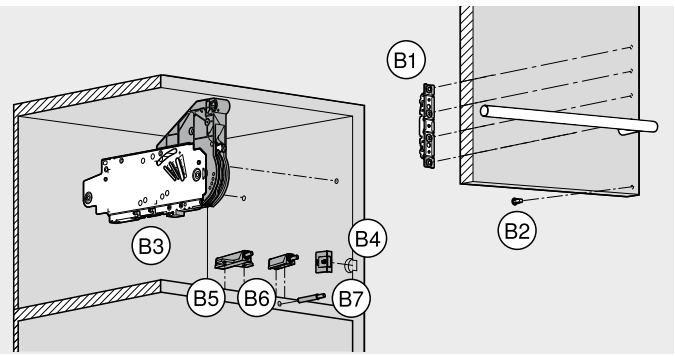

Montaje – sistemas de compases abatibles (AVENTOS HS | HL | HK top | HK-S)		
Trabajo del frente		
B1 Fijación frontal	●	●
B2 Distanciador de amortiguación de Blum	●	●
Montaje del cuerpo del mueble		
B3 Mecanismo de elevación	●	●
B4 Interruptor de SERVO-DRIVE	●	●
B5 TIP-ON – placa soporte en cruz	●	●
B6 TIP-ON – placa soporte recta	●	●
B7 TIP-ON – para taladrar	●	–

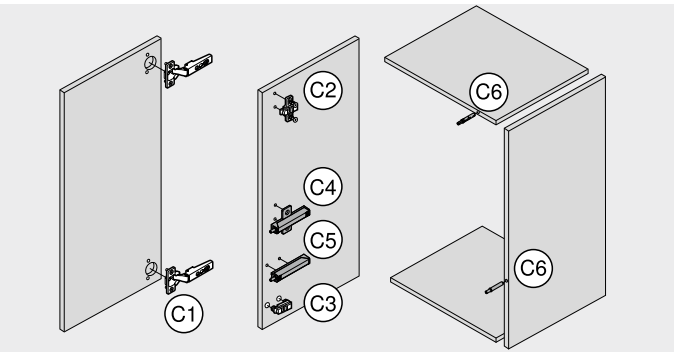

Montaje – sistemas de bisagras		
Trabajo del frente		
C1 Bisagra	●	●
Montaje del cuerpo del mueble		
C2 Base en cruz	●	●
C3 Base recta	●	●
C4 BLUMOTION | TIP-ON – base en cruz	●	●
C5 BLUMOTION | TIP-ON – placa soporte recta	●	●
C6 BLUMOTION | TIP-ON – para taladrar	●	–

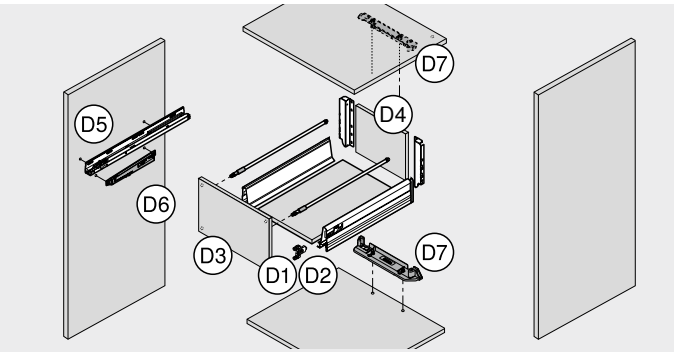

Montaje – sistemas de extensiones		
Montaje del cuerpo del mueble		
D1 Fijación frontal LEGRABOX | TANDEMBOX | METABOX	●	●
D2 MOVENTO- | TANDEM-herraje de ajuste del frente	●	●
D3 Distanciador de amortiguación de Blum	●	●
Trabajo del cajón		
D4 Fondo | trasera	●	●
Montaje del cuerpo del mueble		
D5 Guías de cuerpo de mueble	●	●
D6 BLUMOTION para METABOX	●	●
D7 Alojamiento del perfil de soporte SERVO-DRIVE	●	●

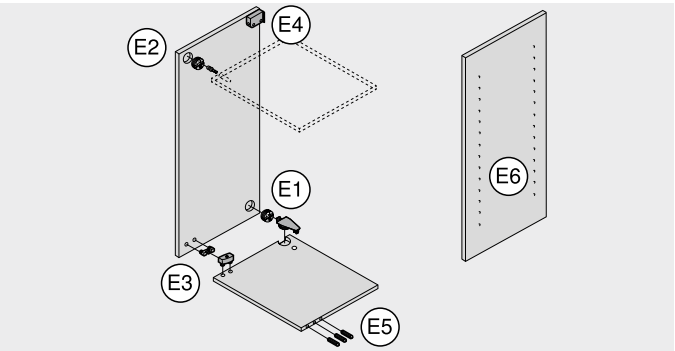

Montaje – otros productos		
Montaje del cuerpo del mueble		
E1 Conectores verticales para cuerpos de mueble	●	●
E2 Conectores para muebles frontales	●	–
E3 Conectores verticales para cuerpos de mueble	●	●
E4 Herraje de suspensión	●	●
Montaje del cuerpo del mueble		
E5 Taladrado de tacos de madera en el lado del frente	●	–
E6 Taladrado en línea	●	●

●	Recomendado	v | h	Vertical | horizontal
○	Posible	v	Vertical
–	Imposible		

MINIPRESS top


Foto simbólica

MINIPRESS top vertical | horizontal y vertical

MINIPRESS top hace más sencillos y precisos el manejo y los ajustes en la máquina. Mediante MINIPRESS top se pueden realizar múltiples taladrados verticales o, de manera opcional, horizontales de forma sencilla. También permite instalar, de manera opcional, los herrajes de Blum en posición vertical. Un sistema modular integral (planos de ajuste | cabezales portabrocas | reglas) permite adaptar el MINIPRESS top a las necesidades de montaje individuales.

- Taladrado vertical y colocación opcional de herrajes Blum
- Taladrado horizontal opcional
- Cambio rápido de los cabezales portabrocas ya equipados con brocas
- Colocación rápida gracias al cambio sin herramientas de las reglas preajustadas
- Ajuste manual del cabezal portabrocas (eje Y) de hasta 350 mm
- Ajuste sencillo de las medidas mediante elementos de mando de fácil acceso con visualizaciones exactas

Ejemplos de aplicación



Sujeción del cabezal portabrocas

El cabezal portabrocas (marcado por colores) equipado con brocas y matrices (opcional), puede fijarse de manera rápida y sin herramientas mediante la palanca de sujeción



Trabajo de precisión garantizado: visualizaciones exactas en la máquina

Los elementos de mando de fácil acceso con visualizaciones exactas facilitan el ajuste de todas las medidas y aumentan la precisión. De esta forma, su proceso de trabajo se vuelve más rápido y no presenta errores



Topes precisos: ajuste del eje Y en el carro de taladrado

Es posible ajustar todas las posiciones de tope de manera exacta gracias al confortable ajuste del carro de taladrado (eje Y) mediante la rueda de mano. La mesa de trabajo y la regla permanecen en la misma posición. Preciso y fácil de manejar



Cambio de la regla

La regla con los topes preajustables marcados por colores se puede cambiar sin herramientas con pocos movimientos

MINIPRESS top



Foto simbólica

MINIPRESS top vertical | horizontal y vertical

- Con sistema de topes, mesa de trabajo y juego de herramientas
- Las reglas, los cabezales portabrocas y los demás accesorios no se incluyen en el volumen de suministro del equipo básico
- Opcional con unidad taladradora horizontal (3 husillos)

Advertencia

Las máquinas se pueden agrupar con el configurador de productos

Short-URL
www.blum.com/configurator

Información de pedido

F1	MINIPRESS top – vertical | horizontal		
	Voltaje (V)	Frecuencia (Hz)	Ref.
	3 x 400	50 | 60	M75.2000

Consta de:

F1	1 x MINIPRESS top – vertical | horizontal
–	1 x Juego de herramientas
–	1 x Mesa de trabajo
–	1 x Mantenga presionada la pinza (neumático) izquierda/derecha
–	1 x Unidad taladradora horizontal de 3 husillos
–	1 x Área del plano de ajuste

F2	MINIPRESS top – vertical		
	Voltaje (V)	Frecuencia (Hz)	Ref.
	3 x 400	50 | 60	M70.2000

Consta de:

F2	1 x MINIPRESS top – vertical
–	1 x Juego de herramientas
–	1 x Mesa de trabajo
–	1 x Mantenga presionada la pinza (neumático) izquierda/derecha
–	1 x Área del plano de ajuste

Accesorios

Cabezales portabrocas sin estribo oscilante

		Número de husillos (pzas.)	Distancia entre husillos (mm)	Mandril de sujeción rápida [1]	Estribo oscilante [2]	Ref.	Uso	Taladrado	Encaje (opcional)
G1		3	9.5 | 45	□	I23	MZK.2000.01	Bisagra	●	●
G2		2	32	■	I23	MZK.210S	Base recta Fijación frontal Conectores para muebles Herraje de suspensión	● ● ● ●	● ● ● ●
G3		2	32	■	I23	MZK.211S	Base en cruz	●	●
G4		8	32	■	☎	MZK.220S	Fijación frontal Guía de cuerpo de mueble Mecanismo de elevación	● ● ●	●
G6		3	32	■	–	MZK.240S	Taco de madera Conectores para muebles	● ●	
G7		9	32	■	–	MZK.281S	Taladrado en línea	●	
G8		11	32	■	–	MZK.224S	Fijación frontal Guía de cuerpo de mueble Mecanismo de elevación	● ● ●	

■ Con mandril de sujeción rápida □ Sin mandril de sujeción rápida ● Posible

[1] En el cabezal portabrocas con mandril de sujeción rápida, no deben utilizarse brocas con un diámetro mayor a 10 mm

[2] Pedir por separado el estribo oscilante para colocación de herrajes

Indicaciones en la página

Visión general – máquinas para taladrar y de instalación de herrajes	571	Accesorios – broca	608
Visión general – posibilidades de montaje	572		
Posibilidades de montaje	584		
Accesorios – matrices para encajar a presión	608		

MINIPRESS top

Short-URL
www.blum.com/i012

MINIPRESS top

Información de pedido

Accesorios

Reglas

		Descripción	Longitud (mm)	Escala (mm)	Ref.	Uso
H5		Regla estándar	1700	850–0–850	MZL.2000	Para todas las posibilidades de ensamblaje vertical
H6		Regla horizontal	1700	850–0–850	MZL.2060	Para todas las posibilidades de ensamblaje horizontal
H7		Guía para perforaciones en línea izquierda/derecha	953	0–832	MZL.2080	Para un taladrado más fácil de perforaciones en línea
H8		Guía para remangar	1250	0–850	MZL.2010	Para un taladrado más preciso sobre pliegues
H9		Guía de extensión izquierda/derecha	1700	850–2550	MZL.2090	Alargamiento para regla estándar o guía horizontal
H10		Guía de extensión izquierda	1700	850–2550	MZL.2090.03	Alargamiento para regla estándar o guía horizontal

		Descripción	Ref.	Uso
H13		Soporte para regla prolongadora	MZV.2E00	También se puede utilizar para reglas de prolongación EASYSTICK
H14		Tope giratorio	MZS.1000	
H15		Tope giratorio estrecho para piezas ranuradas, izquierda	MZS.2000	
H16		Tope giratorio estrecho para piezas ranuradas, derecha	MZS.2000	
H17		Tope central	MZR.1200	
H18		Tope central láser	MZR.5700	

Generalidades

		Descripción	Ref.	Uso
I4		Mandril de sujeción rápida, izquierda	MZK.2023	Para diámetros de taladrado de hasta 10 mm
I5		Mandril de sujeción rápida, derecha	MZK.2024	Para diámetros de taladrado de hasta 10 mm
I6		Mandril de sujeción rápida, izquierda	MZF.2000	Para diámetros de taladrado mayores a 10 mm
I7		Mandril de sujeción rápida, derecha	MZF.2000	Para diámetros de taladrado mayores a 10 mm
I10		Mandril de sujeción rápida, portabroca	MZF.1030	
I11		Mandril de sujeción rápida, caperuza	MZF.1050	
I20		Bandeja para cabezales portabrocas y reglas de MINIPRESS top	MZA.2600	
I23		Estribo oscilante pequeño	MZK.2008.02	

Indicaciones en la página

Visión general – máquinas para taladrar y de instalación de herrajes	571	Accesorios – broca	608
Visión general – posibilidades de montaje	572		
Posibilidades de montaje	584		
Accesorios – matrices para encajar a presión	608		

MINIPRESS top

Posibilidades de montaje

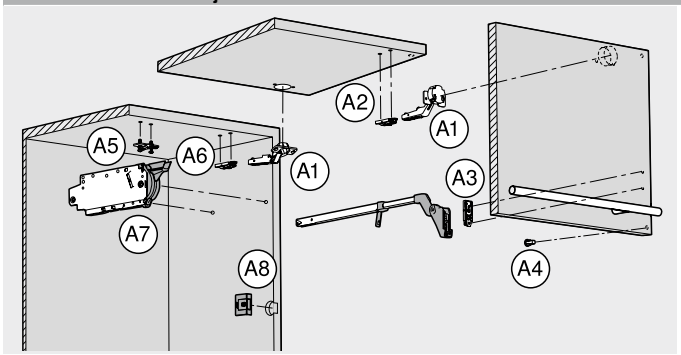

Montaje – sistemas de compases abatibles (AVENTOS HF | HK-XS)	v | h	v
Trabajo del frente		
A1 Bisagra	●	●
A2 Base recta	●	●
A3 Base recta | palanca telescópica | fijación frontal	●	●
A4 Distanciador de amortiguación de Blum	●	●
Montaje del cuerpo del mueble		
A5 Base en cruz	●	●
A6 Base recta	●	●
A7 Mecanismo de elevación – fijación del cuerpo	●	●
A8 Interruptor de SERVO-DRIVE	●	●

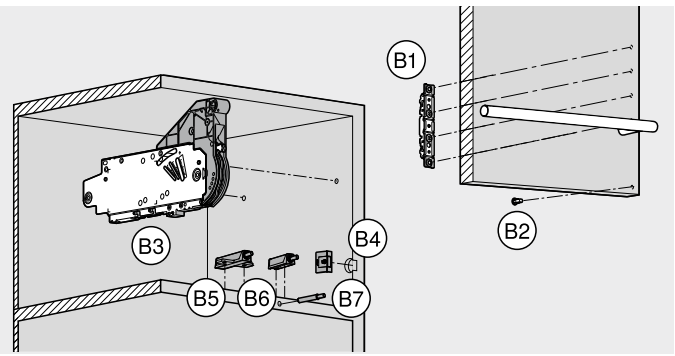

Montaje – sistemas de compases abatibles (AVENTOS HS | HL | HK top | HK-S)		
Trabajo del frente		
B1 Fijación frontal	●	●
B2 Distanciador de amortiguación de Blum	●	●
Montaje del cuerpo del mueble		
B3 Mecanismo de elevación	●	●
B4 Interruptor de SERVO-DRIVE	●	●
B5 TIP-ON – placa soporte en cruz	●	●
B6 TIP-ON – placa soporte recta	●	●
B7 TIP-ON – para taladrar	●	–

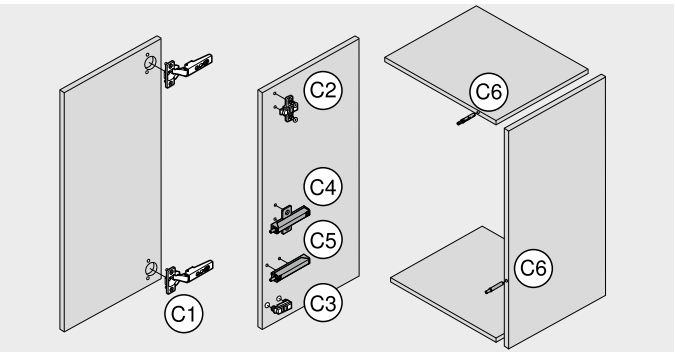

Montaje – sistemas de bisagras		
Trabajo del frente		
C1 Bisagra	●	●
Montaje del cuerpo del mueble		
C2 Base en cruz	●	●
C3 Base recta	●	●
C4 BLUMOTION | TIP-ON – base en cruz	●	●
C5 BLUMOTION | TIP-ON – placa soporte recta	●	●
C6 BLUMOTION | TIP-ON – para taladrar	●	–

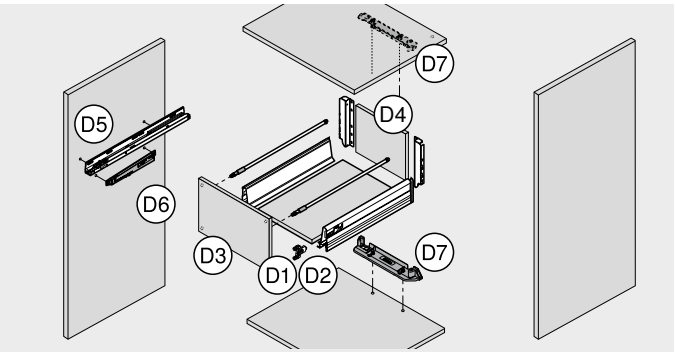

Montaje – sistemas de extensiones		
Montaje del cuerpo del mueble		
D1 Fijación frontal LEGRABOX | TANDEMBOX | METABOX	●	●
D2 MOVENTO- | TANDEM-herraje de ajuste del frente	●	●
D3 Distanciador de amortiguación de Blum	●	●
Trabajo del cajón		
D4 Fondo | trasera	●	●
Montaje del cuerpo del mueble		
D5 Guías de cuerpo de mueble	●	●
D6 BLUMOTION para METABOX	●	●
D7 Alojamiento del perfil de soporte SERVO-DRIVE	●	●

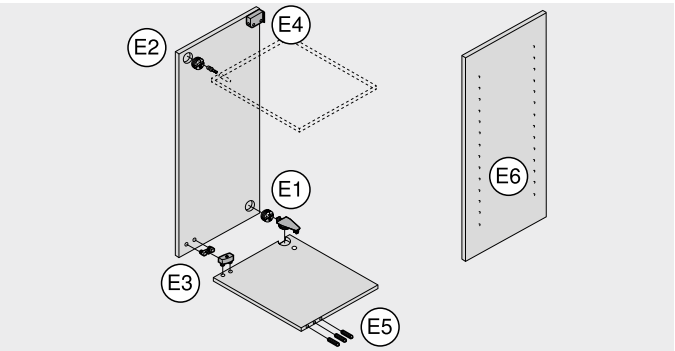

Montaje – otros productos		
Montaje del cuerpo del mueble		
E1 Conectores verticales para cuerpos de mueble	●	●
E2 Conectores para muebles frontales	●	–
E3 Conectores verticales para cuerpos de mueble	●	●
E4 Herraje de suspensión	●	●
Montaje del cuerpo del mueble		
E5 Taladrado de tacos de madera en el lado del frente	●	–
E6 Taladrado en línea	●	●

●	Recomendado	v | h	Vertical | horizontal
○	Posible	v	Vertical
–	Imposible		

MINIPRESS top para EASYSTICK | MINIPRESS top

Montaje – sistemas de compases abatibles (AVENTOS HF | HK-XS)

Trabajo del frente

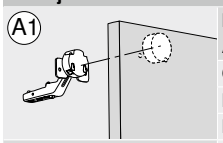

	Bisagra AVENTOS HF | HK-XS	Cantidad requerida	Ref.
	Cabezal portabrocas, número de husillos 3, taladrar y opcionalmente encajar a presión (pedir estribo oscilante)	1 x	MZK.2000.01
	Broca tala. herrajes, 35 x 57 mm, derecha	1 x	M01.ZB35.02
	Broca para tetones, 8 x 57 mm, izquierda	2 x	M01.ZB08.03
Vertical | horizontal	Broca para tetones en forma de remate, 2.5 x 57 mm, izquierda	2 x	M01.ZB02.D3
	Regla reversible, 1250 mm (1 pieza, escala de 0–850 mm)	1 x [1]	MZL.2010
Vertical	Regla estándar, 1700 mm (1 pieza, escala de 850–0–850 mm)	1 x [1]	MZL.2000
	Tope giratorio	4 x [1]	MZS.1000

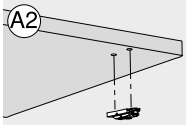

	Base recta AVENTOS HF	Cantidad requerida	Ref.
	Cabezal portabrocas, número de husillos 2, taladrar y opcionalmente encajar a presión (pedir estribo oscilante)	1 x	MZK.210S
	Broca para tetones, 10 x 57 mm, derecha	1 x	M01.ZB10.02
	Broca para tetones, 10 x 57 mm, izquierda	1 x	M01.ZB10.03
Vertical | horizontal	Broca para tetones, 5 x 57 mm, derecha	1 x	M01.ZB05.02
	Broca para tetones, 5 x 57 mm, izquierda	1 x	M01.ZB05.03
Vertical	Broca para tetones en forma de remate, 2.5 x 57 mm, derecha	1 x	M01.ZB02.D2
	Broca para tetones en forma de remate, 2.5 x 57 mm, izquierda	1 x	M01.ZB02.D3
	Regla reversible, 1250 mm (1 pieza, escala de 0–850 mm)	1 x [1]	MZL.2010
	Regla estándar, 1700 mm (1 pieza, escala de 850–0–850 mm)	1 x [1]	MZL.2000
	Tope giratorio	4 x [1]	MZS.1000
	Estribo oscilante para encaje a presión de bases	1 x	MZK.2008.02
	Matriz para encajar a presión, bases rectas de cinc 177H51x0	1 x	MZM.0050
	Matriz para encajar a presión, bases rectas de acero 177H31x0	1 x	MZM.0053

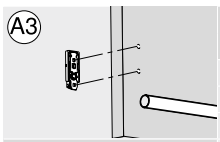

	Base recta | palanca telescópica | fijación frontal AVENTOS HF | HK-XS	Cantidad requerida	Ref.
	Cabezal portabrocas, número de husillos 2, taladrar	1 x	MZK.211S
	Broca para tetones, 5 x 57 mm, izquierda	2 x	M01.ZB05.03
	Broca para tetones en forma de remate, 2.5 x 57 mm, izquierda	2 x	M01.ZB02.D3
Vertical | horizontal	Regla estándar, 1700 mm (1 pieza, escala de 850–0–850 mm)	1 x [1]	MZL.2000
	Tope giratorio	2 x [1]	MZS.1000
Vertical			

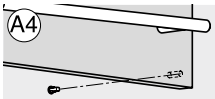

	Distanciador de amortiguación de Blum AVENTOS HF	Cantidad requerida	Ref.
	Cabezal portabrocas, número de husillos 2, taladrar	1 x	MZK.210S
	Broca para tetones, 8 x 57 mm, derecha	1 x	M01.ZB08.02
	Broca para tetones, 5 x 57 mm, derecha	1 x	M01.ZB05.02
Vertical | horizontal	Regla estándar, 1700 mm (1 pieza, escala de 850–0–850 mm)	1 x [1]	MZL.2000
	Tope giratorio	2 x [1]	MZS.1000
Vertical			

Montaje del cuerpo del mueble

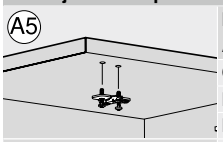

	Base en cruz AVENTOS HF | HK-XS	Cantidad requerida	Ref.
	Cabezal portabrocas, número de husillos 2, taladrar y opcionalmente encajar a presión (pedir estribo oscilante)	1 x	MZK.211S
	Broca para tetones, 5 x 57 mm, izquierda	2 x	M01.ZB05.03
	Broca para tetones en forma de remate, 2.5 x 57 mm, izquierda	2 x	M01.ZB02.D3
Vertical | horizontal	Broca para tetones, 10 x 57 mm, izquierda	2 x	M01.ZB10.03
	Regla reversible, 1250 mm (1 pieza, escala de 0–850 mm)	1 x [1]	MZL.2010
Vertical	Regla estándar, 1700 mm (1 pieza, escala de 850–0–850 mm)	1 x [1]	MZL.2000
	Tope giratorio	4 x [1]	MZS.1000
	Estribo oscilante para encaje a presión de bases	1 x	MZK.2008.02
	Matriz para encajar a presión, bases 174H71xx	1 x	MZM.0061.01

[1] Al utilizar MINIPRESS top para EASYSTICK, no se necesitan reglas ni topes giratorios

MINIPRESS top para EASYSTICK | MINIPRESS top

	Base recta AVENTOS HF | HK-XS	Cantidad requerida	Ref.
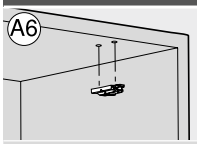	Cabezal portabrocas, número de husillos 2, taladrar y opcionalmente encajar a presión (pedir estribo oscilante)	1 x	MZK.210S
	Broca para tetones, 10 x 57 mm, derecha	1 x	M01.ZB10.02
	Broca para tetones, 10 x 57 mm, izquierda	1 x	M01.ZB10.03
Vertical | horizontal	Broca para tetones, 5 x 57 mm, derecha	1 x	M01.ZB05.02
	Broca para tetones, 5 x 57 mm, izquierda	1 x	M01.ZB05.03
Vertical	Broca para tetones en forma de remate, 2.5 x 57 mm, derecha	1 x	M01.ZB02.D3
	Broca para tetones en forma de remate, 2.5 x 57 mm, izquierda	1 x	M01.ZB02.D2
	Regla reversible, 1250 mm (1 pieza, escala de 0–850 mm)	1 x [1]	MZL.2010
	Regla estándar, 1700 mm (1 pieza, escala de 850–0–850 mm)	1 x [1]	MZL.2000
	Tope giratorio	4 x [1]	MZS.1000
	Estribo oscilante para encaje a presión de bases	1 x	MZK.2008.02
	Matriz para encajar a presión, bases rectas de cinc 177H51x0	1 x	MZM.0050
	Matriz para encajar a presión, bases rectas de acero 177H31x0	1 x	MZM.0053

	Mecanismo de elevación AVENTOS HF	Cantidad requerida	Ref.
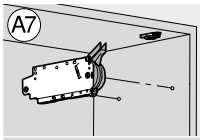	Cabezal portabrocas, número de husillos 8, taladrar	1 x	MZK.220S
	Broca para tetones, 5 x 57 mm, derecha	2 x	M01.ZB05.02
	Regla estándar, 1700 mm (1 pieza, escala de 850–0–850 mm)	1 x [1]	MZL.2000
Vertical | horizontal	Tope giratorio	2 x [1]	MZS.1000
Vertical			

	Interruptor de SERVO-DRIVE AVENTOS HF	Cantidad requerida	Ref.
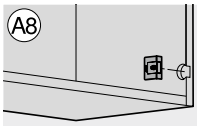	Cabezal portabrocas, número de husillos 2, taladrar	1 x	MZK.210S
	Broca tala. herrajes, 35 x 57 mm, derecha	1 x	M01.ZB35.02
	Broca tala. herrajes sin punta, 35 x 57 mm, derecha	1 x	M01.ZB35.OS
Vertical | horizontal	Portabroca para diámetro de taladrado mayor a 10 mm, derecha	1 x	MZK.2124
	Regla estándar, 1700 mm (1 pieza, escala de 850–0–850 mm)	1 x [1]	MZL.2000
Vertical	Tope giratorio	2 x [1]	MZS.1000

	Fijación de cuerpo de mueble AVENTOS HK-XS	Cantidad requerida	Ref.
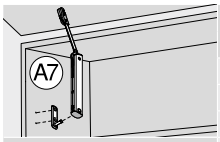	Cabezal portabrocas, número de husillos 2, taladrar	1 x	MZK.211S
	Broca para tetones en forma de remate, 2.5 x 57 mm, izquierda	2 x	M01.ZB02.D3
	Broca para tetones, 5 x 57 mm, izquierda	2 x	M01.ZB05.03
Vertical | horizontal	Regla estándar, 1700 mm (1 pieza, escala de 850–0–850 mm)	1 x [1]	MZL.2000
	Tope giratorio	2 x [1]	MZS.1000
Vertical			

Montaje – sistemas de compases abatibles (AVENTOS HS | HL | HK top | HK-S)

Trabajo del frente

	Fijación frontal AVENTOS HS | HL | HK top	Cantidad requerida	Ref.
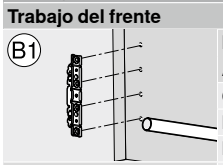	Cabezal portabrocas, número de husillos 9, taladrar	1 x	MZK.281S
	Broca para tetones en forma de remate, 2.5 x 57 mm, derecha	2 x	M01.ZB02.D2
	Broca para tetones en forma de remate, 2.5 x 57 mm, izquierda	2 x	M01.ZB02.D3
Vertical | horizontal	Regla estándar, 1700 mm (1 pieza, escala de 850–0–850 mm)	1 x [1]	MZL.2000
	Tope giratorio	2 x [1]	MZS.1000
Vertical			

	Fijación frontal AVENTOS HK-S	Cantidad requerida	Ref.
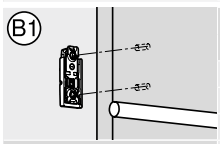	Cabezal portabrocas, número de husillos 2, taladrar	1 x	MZK.211S
	Broca para tetones en forma de remate, 2.5 x 57 mm, izquierda	2 x	M01.ZB02.D3
	Regla estándar, 1700 mm (1 pieza, escala de 850–0–850 mm)	1 x [1]	MZL.2000
Vertical | horizontal	Tope giratorio	2 x [1]	MZS.1000
	Estribo oscilante para encaje a presión de bases	1 x	MZK.2008.02
Vertical	Matriz para encajar a presión, bases rectas de acero 177H31x0	1 x	MZM.0053

[1] Al utilizar MINIPRESS top para EASYSTICK, no se necesitan reglas ni topes giratorios

MINIPRESS top para EASYSTICK | MINIPRESS top

	Distanciador de amortiguación de Blum AVENTOS HS | HL | HK top	Cantidad requerida	Ref.
B2 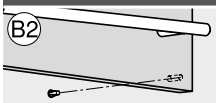	Cabezal portabrocas, número de husillos 2, taladrar	1 x	MZK.210S
	Broca para tetones, 8 x 57 mm, derecha	1 x	M01.ZB08.02
	Broca para tetones, 5 x 57 mm, derecha	1 x	M01.ZB05.02
Vertical | horizontal	Regla estándar, 1700 mm (1 pieza, escala de 850–0–850 mm)	1 x [1]	MZL.2000
	Tope giratorio	2 x [1]	MZS.1000
Vertical			

Montaje del cuerpo del mueble

	Mecanismo de elevación AVENTOS HS | HL | HK top | HK-S	Cantidad requerida	Ref.
B3 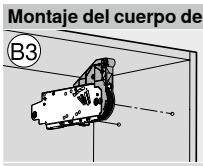	Cabezal portabrocas, número de husillos 8, taladrar	1 x	MZK.220S
	Broca para tetones, 5 x 57 mm, derecha	2 x	M01.ZB05.02
	Regla estándar, 1700 mm (1 pieza, escala de 850–0–850 mm)	1 x [1]	MZL.2000
Vertical | horizontal	Tope giratorio	2 x [1]	MZS.1000
Vertical			

	Interruptor de SERVO-DRIVE AVENTOS HS | HL | HK top	Cantidad requerida	Ref.
B4 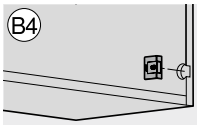	Cabezal portabrocas, número de husillos 2, taladrar	1 x	MZK.210S
	Broca tala. herrajes, 35 x 57 mm, derecha	1 x	M01.ZB35.02
	Broca tala. herrajes sin punta, 35 x 57 mm, derecha	1 x	M01.ZB35.OS
Vertical | horizontal	Portabroca para diámetro de taladrado mayor a 10 mm, derecha	1 x	MZK.2124
	Regla estándar, 1700 mm (1 pieza, escala de 850–0–850 mm)	1 x [1]	MZL.2000
Vertical	Tope giratorio	2 x [1]	MZS.1000

	TIP-ON – placa soporte en cruz AVENTOS HK top | HK-S	Cantidad requerida	Ref.
B5 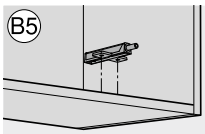	Cabezal portabrocas, número de husillos 2, taladrar	1 x	MZK.211S
	Broca para tetones en forma de remate, 2.5 x 57 mm, izquierda	2 x	M01.ZB02.D3
	Broca para tetones, 5 x 57 mm, izquierda	2 x	M01.ZB05.03
Vertical | horizontal	Regla estándar, 1700 mm (1 pieza, escala de 850–0–850 mm)	1 x [1]	MZL.2000
	Tope giratorio	2 x [1]	MZS.1000
Vertical			

	TIP-ON – placa soporte recta AVENTOS HK top | HK-S	Cantidad requerida	Ref.
B6 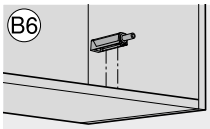	Cabezal portabrocas, número de husillos 2, taladrar	1 x	MZK.210S
	Broca para tetones en forma de remate, 2.5 x 57 mm, derecha	1 x	M01.ZB02.D2
	Broca para tetones en forma de remate, 2.5 x 57 mm, izquierda	1 x	M01.ZB02.D3
Vertical | horizontal	Regla estándar, 1700 mm (1 pieza, escala de 850–0–850 mm)	1 x [1]	MZL.2000
	Tope giratorio	2 x [1]	MZS.1000
Vertical			

	TIP-ON – para taladrar AVENTOS HK top | HK-S	Cantidad requerida	Ref.
B7 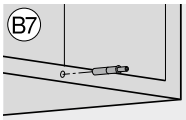	Broca para tetones, 10 x 114.5 mm, derecha	1 x	M75.ZB10.02
	Regla horizontal, 1700 mm (1 pieza, escala de 850–0–850 mm)	1 x	MZL.2060
	Tope giratorio	2 x [1]	MZS.1000
Vertical | horizontal			

[1] Al utilizar MINIPRESS top para EASYSTICK, no se necesitan reglas ni topes giratorios

MINIPRESS top para EASYSTICK | MINIPRESS top

Montaje – sistemas de bisagras

Trabajo del frente

C1

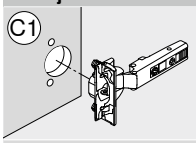

	Bisagra	Cantidad requerida		Ref.
	Cabezal portabrocas, número de husillos 3, taladrar y opcionalmente encajar a presión (pedir estribo oscilante)	1 x		MZK.2000.01
	Broca tala. herrajes, 35 x 57 mm, derecha	1 x		M01.ZB35.02
	Broca para tetones, 8 x 57 mm, izquierda	2 x		M01.ZB08.03
Vertical | horizontal	Broca para tetones en forma de remate, 2.5 x 57 mm, izquierda	2 x		M01.ZB02.D3
	Broca tala. herrajes, 26 x 57 mm, derecha	1 x		M01.ZB26.02
Vertical	Regla reversible, 1250 mm (1 pieza, escala de 0–850 mm)	1 x	[1]	MZL.2010
	Regla estándar, 1700 mm (1 pieza, escala de 850–0–850 mm)	1 x	[1]	MZL.2000
	Tope giratorio	4 x	[1]	MZS.1000
	Estribo oscilante para encaje a presión de bisagras	1 x		MZK.2008.02
	Matriz para encajar a presión, bisagras, todos los ángulos de apertura, salvo minibisagra	1 x		MZM.0040

Montaje del cuerpo del mueble

C2

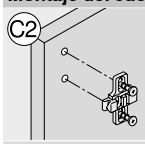

	Base en cruz	Cantidad requerida		Ref.
	Cabezal portabrocas, número de husillos 2, taladrar y opcionalmente encajar a presión (pedir estribo oscilante)	1 x		MZK.211S
	Broca para tetones, 5 x 57 mm, izquierda	2 x		M01.ZB05.03
	Broca para tetones en forma de remate, 2.5 x 57 mm, izquierda	2 x		M01.ZB02.D3
Vertical | horizontal	Broca para tetones, 10 x 57 mm, izquierda	2 x		M01.ZB10.03
	Regla reversible, 1250 mm (1 pieza, escala de 0–850 mm)	1 x	[1]	MZL.2010
Vertical	Regla estándar, 1700 mm (1 pieza, escala de 850–0–850 mm)	1 x	[1]	MZL.2000
	Tope giratorio	4 x	[1]	MZS.1000
	Estribo oscilante para encaje a presión de bases	1 x		MZK.2008.02
	Matriz para encajar a presión, bases 174H71xx	1 x		MZM.0061.01

C3

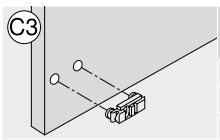

	Base recta	Cantidad requerida		Ref.
	Cabezal portabrocas, número de husillos 2, taladrar y opcionalmente encajar a presión (pedir estribo oscilante)	1 x		MZK.210S
	Broca para tetones, 10 x 57 mm, derecha	1 x		M01.ZB10.02
	Broca para tetones, 10 x 57 mm, izquierda	1 x		M01.ZB10.03
Vertical | horizontal	Broca para tetones, 5 x 57 mm, derecha	1 x		M01.ZB05.02
	Broca para tetones, 5 x 57 mm, izquierda	1 x		M01.ZB05.03
Vertical	Broca para tetones en forma de remate, 2.5 x 57 mm, derecha	1 x		M01.ZB02.D2
	Broca para tetones en forma de remate, 2.5 x 57 mm, izquierda	1 x		M01.ZB02.D3
	Regla reversible, 1250 mm (1 pieza, escala de 0–850 mm)	1 x	[1]	MZL.2010
	Regla estándar, 1700 mm (1 pieza, escala de 850–0–850 mm)	1 x	[1]	MZL.2000
	Tope giratorio	4 x	[1]	MZS.1000
	Estribo oscilante para encaje a presión de bases	1 x		MZK.2008.02
	Matriz para encajar a presión, bases rectas de cinc 177H51x0	1 x		MZM.0050
	Matriz para encajar a presión, bases rectas de acero 177H31x0	1 x		MZM.0053

C4

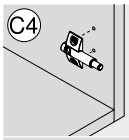

	BLUMOTION | TIP-ON Placa soporte en cruz	Cantidad requerida		Ref.
	Cabezal portabrocas, número de husillos 2, taladrar	1 x		MZK.211S
	Broca para tetones, 5 x 57 mm, izquierda	2 x		M01.ZB05.03
	Broca para tetones en forma de remate, 2.5 x 57 mm, izquierda	2 x		M01.ZB02.D3
Vertical | horizontal	Regla estándar, 1700 mm (1 pieza, escala de 850–0–850 mm)	1 x	[1]	MZL.2000
	Tope giratorio	2 x	[1]	MZS.1000
Vertical				

C5

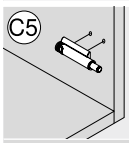

	BLUMOTION | TIP-ON Placa soporte recta	Cantidad requerida		Ref.
	Cabezal portabrocas, número de husillos 2, taladrar	1 x		MZK.210S
	Broca para tetones en forma de remate, 2.5 x 57 mm, derecha	1 x		M01.ZB02.D2
	Broca para tetones en forma de remate, 2.5 x 57 mm, izquierda	1 x		M01.ZB02.D3
Vertical | horizontal	Regla estándar, 1700 mm (1 pieza, escala de 850–0–850 mm)	1 x	[1]	MZL.2000
	Tope giratorio	2 x	[1]	MZS.1000
Vertical				

C6

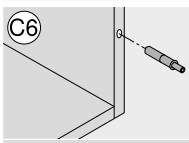

	BLUMOTION | TIP-ON Para taladrar	Cantidad requerida		Ref.
	Broca para tetones, 10 x 114.5 mm, derecha	1 x		M75.ZB10.02
	Regla horizontal, 1700 mm (1 pieza, escala de 850–0–850 mm)	1 x	[1]	MZL.2060
	Tope giratorio	2 x	[1]	MZS.1000
Vertical | horizontal				

[1] Al utilizar MINIPRESS top para EASYSTICK, no se necesitan reglas ni topes giratorios

MINIPRESS top para EASYSTICK | MINIPRESS top

Montaje – sistemas de extensiones

Trabajo del frente

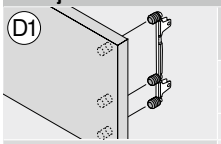 D1	**Fijación frontal LEGRABOX**	**Cantidad requerida**	**Ref.**
	Cabezal portabrocas, número de husillos 8, taladrar	1 x	MZK.220S
	Broca para tetones, 10 x 57 mm, derecha	3 x	M01.ZB10.02
	Broca para tetones, 10 x 57 mm, izquierda	3 x	M01.ZB10.03
Vertical | horizontal	Broca para tetones en forma de remate, 2.5 x 57 mm, derecha	3 x	M01.ZB02.D2
	Broca para tetones en forma de remate, 2.5 x 57 mm, izquierda	3 x	M01.ZB02.D3
Vertical	Regla estándar, 1700 mm (1 pieza, escala de 850–0–850 mm)	1 x [1]	MZL.2000
	Tope giratorio	2 x [1]	MZS.1000
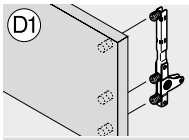 D1	**TANDEMBOX intivo-fijación frontal**	**Cantidad requerida**	**Ref.**
	Cabezal portabrocas, número de husillos 8, taladrar	1 x	MZK.220S
	Broca para tetones, 10 x 57 mm, derecha	1 x	M01.ZB10.02
	Broca para tetones, 10 x 57 mm, izquierda	2 x	M01.ZB10.03
Vertical | horizontal	Broca para tetones en forma de remate, 2.5 x 57 mm, derecha	1 x	M01.ZB02.D2
	Broca para tetones en forma de remate, 2.5 x 57 mm, izquierda	2 x	M01.ZB02.D3
Vertical	Regla estándar, 1700 mm (1 pieza, escala de 850–0–850 mm)	1 x [1]	MZL.2000
	Tope giratorio	2 x [1]	MZS.1000
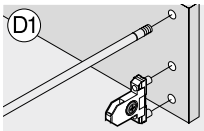 D1	**TANDEMBOX antaro- | TANDEMBOX plus-fijación frontal**	**Cantidad requerida**	**Ref.**
	Cabezal portabrocas, número de husillos 8, taladrar	1 x	MZK.220S
	Broca para tetones, 10 x 57 mm, derecha	1 x	M01.ZB10.02
	Broca para tetones, 10 x 57 mm, izquierda	3 x	M01.ZB10.03
Vertical | horizontal	Broca para tetones en forma de remate, 2.5 x 57 mm, derecha	1 x	M01.ZB02.D2
	Broca para tetones en forma de remate, 2.5 x 57 mm, izquierda	1 x	M01.ZB02.D3
Vertical	Regla estándar, 1700 mm (1 pieza, escala de 850–0–850 mm)	1 x [1]	MZL.2000
	Tope giratorio	2 x [1]	MZS.1000
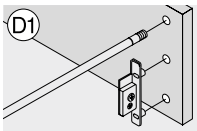 D1	**METABOX-fijación frontal**	**Cantidad requerida**	**Ref.**
	Cabezal portabrocas, número de husillos 8, taladrar	1 x	MZK.220S
	Broca para tetones, 10 x 57 mm, derecha	4 x	M01.ZB10.02
	Broca para tetones, 10 x 57 mm, izquierda	1 x	M01.ZB10.03
Vertical | horizontal	Broca para tetones en forma de remate, 2.5 x 57 mm, derecha	2 x	M01.ZB02.D2
	Broca para tetones en forma de remate, 2.5 x 57 mm, izquierda	1 x	M01.ZB02.D3
Vertical	Regla estándar, 1700 mm (1 pieza, escala de 850–0–850 mm)	1 x [1]	MZL.2000
	Tope giratorio	2 x [1]	MZS.1000
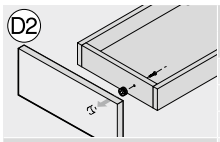 D2	**MOVENTO- | TANDEM-herraje de ajuste del frente 295.1000**	**Cantidad requerida**	**Ref.**
	Cabezal portabrocas, número de husillos 2, taladrar y opcionalmente encajar a presión (pedir estribo oscilante)	1 x	MZK.210S
	Broca tala. herrajes, 20 x 57 mm, derecha	1 x	M01.ZB20.02
	Portabroca para diámetro de taladrado mayor a 10 mm, derecha	1 x	MZK.2124
Vertical | horizontal	Regla estándar, 1700 mm (1 pieza, escala de 850–0–850 mm)	1 x [1]	MZL.2000
	Tope giratorio	2 x [1]	MZS.1000
Vertical	Estribo oscilante para encaje a presión de herraje de ajuste del frente	1 x	MZK.2008.02
	Matriz para encajar a presión, herraje de ajuste de frente 295.1000	1 x	MZM.0095
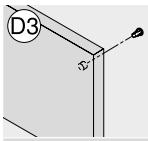 D3	**Distanciador de amortiguación de Blum**	**Cantidad requerida**	**Ref.**
	Cabezal portabrocas, número de husillos 2, taladrar	1 x	MZK.210S
	Broca para tetones, 8 x 57 mm, derecha	1 x	M01.ZB08.02
	Broca para tetones, 5 x 57 mm, derecha	1 x	M01.ZB05.02
Vertical | horizontal	Regla estándar, 1700 mm (1 pieza, escala de 850–0–850 mm)	1 x [1]	MZL.2000
	Tope giratorio	2 x [1]	MZS.1000
Vertical			

[1] Al utilizar MINIPRESS top para EASYSTICK, no se necesitan reglas ni topes giratorios

MINIPRESS top para EASYSTICK | MINIPRESS top

Trabajo del cajón

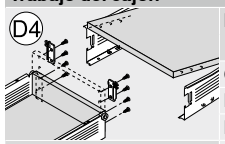

	Fondo | trasera	Cantidad requerida	Ref.
	Cabezal portabrocas, número de husillos 8, taladrar	1 x	MZK.220S
	Broca para tetones, 5 x 57 mm, derecha	2 x	M01.ZB05.02
	Broca para tetones, 5 x 57 mm, izquierda	2 x	M01.ZB05.03
Vertical | horizontal	Broca para tetones en forma de remate, 2.5 x 57 mm, derecha	2 x	M01.ZB02.D2
	Broca para tetones en forma de remate, 2.5 x 57 mm, izquierda	2 x	M01.ZB02.D3
Vertical	Regla estándar, 1700 mm (1 pieza, escala de 850–0–850 mm)	1 x [1]	MZL.2000
	Tope giratorio	2 x [1]	MZS.1000

Montaje del cuerpo del mueble

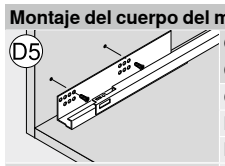

	Guías de cuerpo de mueble Cabezal portabrocas de 11 husillos	Cantidad requerida	Ref.
	Cabezal portabrocas, número de husillos 11, taladrar	1 x	MZK.224S
	Broca para tetones, 5 x 57 mm, derecha	2 x	M01.ZB05.02
	Broca para tetones, 5 x 57 mm, izquierda	2 x	M01.ZB05.03
Vertical | horizontal	Broca para tetones en forma de remate, 2.5 x 57 mm, derecha	2 x	M01.ZB02.D2
	Broca para tetones en forma de remate, 2.5 x 57 mm, izquierda	2 x	M01.ZB02.D3
Vertical	Regla estándar, 1700 mm (1 pieza, escala de 850–0–850 mm)	1 x [1]	MZL.2000
	Regla reversible, 1250 mm (1 pieza, escala de 0–850 mm)	1 x [1]	MZL.2010
	Tope giratorio	10 x [1]	MZS.1000

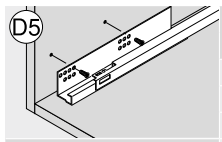

	Guías de cuerpo de mueble Cabezal portabrocas de 8 husillos	Cantidad requerida	Ref.
	Cabezal portabrocas, número de husillos 8, taladrar	1 x	MZK.220S
	Broca para tetones, 5 x 57 mm, derecha	2 x	M01.ZB05.02
	Broca para tetones, 5 x 57 mm, izquierda	2 x	M01.ZB05.03
Vertical | horizontal	Broca para tetones en forma de remate, 2.5 x 57 mm, derecha	2 x	M01.ZB02.D2
	Broca para tetones en forma de remate, 2.5 x 57 mm, izquierda	2 x	M01.ZB02.D3
Vertical	Regla estándar, 1700 mm (1 pieza, escala de 850–0–850 mm)	1 x [1]	MZL.2000
	Regla reversible, 1250 mm (1 pieza, escala de 0–850 mm)	1 x [1]	MZL.2010
	Tope giratorio	10 x [1]	MZS.1000

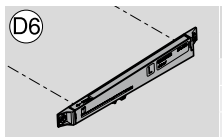

	BLUMOTION para METABOX	Cantidad requerida	Ref.
	Cabezal portabrocas, número de husillos 8, taladrar	1 x	MZK.220S
	Broca para tetones, 5 x 57 mm, derecha	1 x	M01.ZB05.02
	Broca para tetones, 5 x 57 mm, izquierda	1 x	M01.ZB05.03
Vertical | horizontal	Broca para tetones en forma de remate, 2.5 x 57 mm, derecha	1 x	M01.ZB02.D2
	Broca para tetones en forma de remate, 2.5 x 57 mm, izquierda	1 x	M01.ZB02.D3
Vertical	Regla estándar, 1700 mm (1 pieza, escala de 850–0–850 mm)	1 x [1]	MZL.2000
	Tope giratorio	2 x [1]	MZS.1000

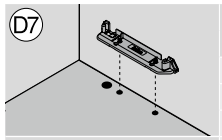

	Alojamiento del perfil de soporte SERVO-DRIVE	Cantidad requerida	Ref.
	Cabezal portabrocas, número de husillos 9, taladrar	1 x	MZK.281S
	Broca para tetones, 10 x 57 mm, derecha	1 x	M01.ZB10.02
	Broca para tetones, 10 x 57 mm, izquierda	1 x	M01.ZB10.03
Vertical | horizontal	Broca tala. herrajes, 25 x 57 mm, derecha	1 x	M01.ZB25.02
	Portabroca para diámetro de taladrado mayor a 10 mm, derecha	1 x	MZK.2124
Vertical	Regla estándar, 1700 mm (1 pieza, escala de 850–0–850 mm)	1 x [1]	MZL.2000
	Tope giratorio	2 x [1]	MZS.1000

Montaje – otros productos

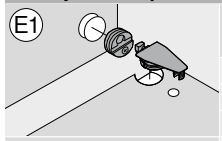

	Conectores verticales para cuerpos de mueble 40.0110N | 40.0620	Cantidad requerida	Ref.
	Cabezal portabrocas, número de husillos 2, taladrar y opcionalmente encajar a presión (pedir estribo oscilante)	1 x	MZK.210S
	Broca tala. herrajes, 28 x 57 mm, derecha	1 x	M01.ZB28.02
	Broca tala. herrajes, 25 x 57 mm, derecha	1 x	M01.ZB25.02
Vertical | horizontal	Portabroca para diámetro de taladrado mayor a 10 mm, derecha	1 x	MZK.2124
	Broca para tetones, 10 x 57 mm, izquierda	1 x	M01.ZB10.03
Vertical	Broca para tetones, 5 x 57 mm, derecha	1 x	M01.ZB05.02
	Tope giratorio estrecho para piezas ranuradas, derecha	2 x [1]	MZS.2000
	Tope giratorio estrecho para piezas ranuradas, izquierda	2 x [1]	MZS.2000
	Estribo oscilante pequeño	1 x	MZK.2008.02
	Matriz para encajar a presión, envoltura de conectores 40.0110N | 40.0200N	1 x	MZM.0070
	Matriz para encajar a presión, conector 40.0620	1 x	MZM.0071

[1] Al utilizar MINIPRESS top para EASYSTICK, no se necesitan reglas ni topes giratorios

MINIPRESS top para EASYSTICK | MINIPRESS top

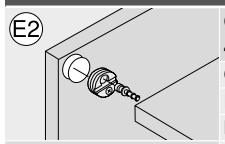

	Conectores para muebles frontales 40.0200N | 42.0700.01	Cantidad requerida	Ref.
	Cabezal portabrocas, número de husillos 2, taladrar y opcionalmente encajar a presión (pedir estribo oscilante)	1 x	MZK.210S
	Portabroca para diámetro de taladrado mayor a 10 mm, derecha	1 x	MZK.2124
	Broca tala. herrajes, 25 x 57 mm, derecha	1 x	M01.ZB25.02
Vertical | horizontal	Broca para tetones, 5 x 114.5 mm, derecha	1 x	M75.ZB05.02
	Regla horizontal, 1700 mm (1 pieza, escala de 850–0–850 mm)	1 x [1]	MZL.2060
	Tope giratorio	4 x [1]	MZS.1000
	Estribo oscilante pequeño	1 x	MZK.2008.02
	Matriz para encajar a presión, envoltura de conectores 40.0110N | 40.0200N	1 x	MZM.0070
	Matriz para encajar a presión, conector 42.0700.01	1 x	MZM.0077

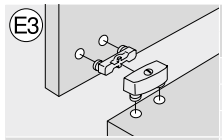

	Conectores verticales para cuerpos de mueble 40.2110 | 40.2120.02	Cantidad requerida	Ref.
	Cabezal portabrocas, número de husillos 2, taladrar	1 x	MZK.211S
	Broca para tetones, 10 x 57 mm, izquierda	2 x	M01.ZB10.03
	Regla estándar, 1700 mm (1 pieza, escala de 850–0–850 mm)	1 x [1]	MZL.2000
Vertical | horizontal	Tope giratorio	4 x [1]	MZS.1000
Vertical			

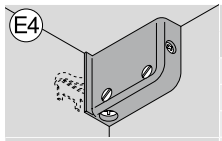

	Herraje de suspensión 48N0610.02 | 48N0610.03	Cantidad requerida	Ref.
	Cabezal portabrocas, número de husillos 2, taladrar y opcionalmente encajar a presión (pedir estribo oscilante)	1 x	MZK.210S
	Broca para tetones, 10 x 57 mm, derecha	1 x	M01.ZB10.02
	Broca para tetones, 10 x 57 mm, izquierda	1 x	M01.ZB10.03
Vertical | horizontal	Regla estándar, 1700 mm (1 pieza, escala de 850–0–850 mm)	1 x [1]	MZL.2000
	Tope giratorio	2 x [1]	MZS.1000
Vertical	Estribo oscilante pequeño	1 x	MZK.2008.02
	Matriz para encajar a presión, herraje de suspensión 48N0610.02 | 48N0610.03	1 x	MZM.0078

Montaje del cuerpo del mueble



	Taladrado de tacos de madera Cabezal portabrocas de 9 husillos	Cantidad requerida	Ref.
	Cabezal portabrocas, número de husillos 9, taladrar	1 x	MZK.281S
	Broca para tetones, 8 x 57 mm, derecha	5 x	M01.ZB08.02
	Broca para tetones, 8 x 57 mm, izquierda	4 x	M01.ZB08.03
Vertical | horizontal	Broca para tetones, 10 x 57 mm, derecha	5 x	M01.ZB10.02
	Broca para tetones, 10 x 57 mm, izquierda	4 x	M01.ZB10.03
	Broca para tetones, 8 x 114.5 mm, derecha	1 x	M75.ZB08.02
	Broca para tetones, 8 x 114.5 mm, izquierda	2 x	M75.ZB08.03
	Broca para tetones, 10 x 114.5 mm, derecha	1 x	M75.ZB10.02
	Broca para tetones, 10 x 114.5 mm, izquierda	2 x	M75.ZB10.03
	Regla horizontal, 1700 mm (1 pieza, escala de 850–0–850 mm)	1 x [1]	MZL.2060
	Tope giratorio	8 x [1]	MZS.1000

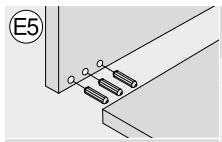

	Taladrado de tacos de madera Cabezal portabrocas de 3 husillos	Cantidad requerida	Ref.
	Cabezal portabrocas, número de husillos 3, taladrar	1 x	MZK.240S
	Broca para tetones, 8 x 57 mm, derecha	1 x	M01.ZB08.02
	Broca para tetones, 8 x 57 mm, izquierda	2 x	M01.ZB08.03
Vertical | horizontal	Broca para tetones, 10 x 57 mm, derecha	1 x	M01.ZB10.02
	Broca para tetones, 10 x 57 mm, izquierda	2 x	M01.ZB10.03
	Broca para tetones, 8 x 114.5 mm, derecha	1 x	M75.ZB08.02
	Broca para tetones, 8 x 114.5 mm, izquierda	2 x	M75.ZB08.03
	Broca para tetones, 10 x 114.5 mm, derecha	1 x	M75.ZB10.02
	Broca para tetones, 10 x 114.5 mm, izquierda	2 x	M75.ZB10.03
	Regla horizontal, 1700 mm (1 pieza, escala de 850–0–850 mm)	1 x [1]	MZL.2060
	Tope giratorio	6 x [1]	MZS.1000

[1] Al utilizar MINIPRESS top para EASYSTICK, no se necesitan reglas ni topes giratorios

MINIPRESS top para EASYSTICK | MINIPRESS top

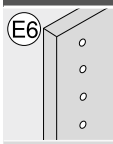	**Taladrado en línea** **Cabezal portabrocas de 9 husillos**	**Cantidad requerida**	**Ref.**
	Cabezal portabrocas, número de husillos 9, taladrar	1 x	MZK.281S
	Broca para tetones, 5 x 57 mm, derecha	5 x	M01.ZB05.02
	Broca para tetones, 5 x 57 mm, izquierda	4 x	M01.ZB05.03
Vertical | horizontal	Broca para tetones, 3 x 57 mm, derecha	5 x	M01.ZB03.02
	Broca para tetones, 3 x 57 mm, izquierda	4 x	M01.ZB03.03
Vertical	Regla para taladrado en línea, 953 mm (a la dcha. e izqda., escala 0–832 mm)	1 x [1]	MZL.2080
	Regla estándar, 1700 mm (1 pieza, escala de 850–0–850 mm)	1 x [1]	MZL.2000
	Tope giratorio	14 x [1]	MZS.1000

[1] Al utilizar MINIPRESS top para EASYSTICK, no se necesitan reglas ni topes giratorios

MINIPRESS P



Foto simbólica

La especialista

MINIPRESS P es la especialista para los trabajos del frente. Una vez ajustada la máquina, realiza trabajos especializados de forma impecable y precisa. Trabajos tales como el avance neumático en el taladrado y en el encaje a presión, así como el ajuste de la distancia del taladrado mediante husillo, hacen que el trabajo con MINIPRESS P resulte seguro y preciso.

- Taladrado vertical y colocación de herrajes Blum
- Ajuste de la distancia de taladrado mediante husillo
- Avance neumático
- Adaptable con EASYSTICK de manera opcional
- Topes con desplazamiento automático en el eje X con EASYSTICK de manera opcional

Ejemplos de aplicación



Taladrado de diferentes esquemas de taladrado

Con el engranaje giratorio múltiple podrá efectuar diferentes esquemas de taladrado para herrajes para muebles de manera rápida, precisa y sin herramientas



Encaje a presión de herrajes Blum

MINIPRESS P permite la colocación eficiente y fácil de herrajes Blum



Sistema de topes preciso y práctico

El ajuste de la distancia del taladrado se realiza fácilmente desde la parte delantera mediante husillo



Mandril de sujeción rápida

Para cambiar las brocas de forma rápida y cómoda. Recambio individual de cada mandril



Cabezal portabrocas de 9 husillos

Para un taladrado eficiente en línea en distancia 32 mm. El cabezal portabrocas viene equipado de manera estándar con mandriles de sujeción rápida



Cabezal portabrocas de 8 husillos

Para el montaje de mecanismos de elevación AVENTOS, fijaciones frontales box y guías de cuerpo de mueble. El cabezal portabrocas viene equipado de manera estándar con mandriles de sujeción rápida

MINIPRESS P


Foto simbólica

- Incl. engranaje giratorio múltiple (5 husillos)
- Con sistema de topes inclusive regla estándar (600 mm) y juego de herramientas
- Otros voltajes de conexión sobre demanda
- Las reglas, los cabezales portabrocas y los demás accesorios no se incluyen en el volumen de suministro del equipo básico
- Adaptable con EASYSTICK de manera opcional

Indicaciones en la página

Vídeo de aplicación

Short-URL
www.blum.com/gmSum

Información de pedido

F1 **MINIPRESS P**

Voltaje (V)	Frecuencia (Hz)	Ref.
1 x 230	50	M53.1050*
3 x 400	50 | 60	☎ M53.1000*

Consta de:

F	1 x MINIPRESS P
I14	1 x Tope de profundidad de taladrado para MINIPRESS P | M 2010
–	1 x Calibre para taladrado en línea
–	4 x Caperuza de portabrocas
–	1 x Acoplamiento de recambio
–	1 x Juego de herramientas
–	1 x Regla estándar

F2 **MINIPRESS P**

Voltaje (V)	Frecuencia (Hz)	Ref.
1 x 230	50	M53.1050.01
3 x 400	50 | 60 [1]	M53.1000.01

Consta de:

F	1 x MINIPRESS P
–	1 x Calibre para taladrado en línea
–	4 x Caperuza de portabrocas
–	1 x Acoplamiento de recambio
–	1 x Juego de herramientas
–	1 x Regla estándar
H11	1 x Guía de extensión simétrica
H13	1 x Soporte para regla prolongadora
H18	1 x Tope central láser
I14	1 x Tope de profundidad de taladrado para MINIPRESS P | M 2010
I16	1 x Indicador de posición para MINIPRESS P
I17	1 x Mantenga presionada la pinza (neumático) izquierda/derecha
I18	1 x Mesa de trabajo para MINIPRESS P
K9	2 x Broca para tetones, 8 x 57 mm, izquierda
K19	1 x Broca tala. herrajes, 35 x 57 mm, derecha

[1] H18 no se incluye en el volumen de entrega

Accesorios

Cabezales portabrocas sin estribo oscilante

		Número de husillos (pzas.)	Distancia entre husillos (mm)	Mandril de sujeción rápida [1]	Estribo oscilante [2]	Ref.	Uso	Taladrado	Encaje (opcional)
G9		9	32	■	–	MZK.190S	Taladrado en línea	●	
G10		8	32	■	–	MZK.880S	Guía de cuerpo de mueble Fijación frontal Mecanismo de elevación	● ● ●	

■ Con mandril de sujeción rápida □ Sin mandril de sujeción rápida ● Posible

[1] En el cabezal portabrocas con mandril de sujeción rápida, no deben utilizarse brocas con un diámetro mayor a 10 mm

[2] Pedir por separado el estribo oscilante para colocación de herrajes

Generalidades

		Descripción	Ref.	Uso
I2		Ordenador EASYSTICK	MZD.5000	MINIPRESS PRO | MINIPRESS P

Reglas

		Descripción	Longitud (mm)	Escala (mm)	Ref.	Uso
H2		Regla EASYSTICK	1700	6–953	MZD.2000	MINIPRESS PRO | MINIPRESS P
H3		EASYSTICK guía de extensión izquierda/derecha	1700	953–2681	MZD.2V00	MINIPRESS top para EASYSTICK | MINIPRESS PRO | MINIPRESS P

		Descripción	Ref.	Uso
H13		Soporte para regla prolongadora	MZV.2E00	También se puede utilizar para reglas de prolongación EASYSTICK

Indicaciones en la página

Visión general – máquinas para taladrar y de instalación de herrajes	571	Accesorios – matrices para encajar a presión	608
Visión general – posibilidades de montaje	572	Accesorios – broca	608
Posibilidades de montaje	600		
Accesorios – EASYSTICK	606		

MINIPRESS P

Información de pedido

Accesorios

Reglas

		Descripción	Longitud (mm)	Escala (mm)		Ref.	Uso
H11		Guía de extensión simétrica	1250	300–1550	1	MZL.1250	Alargamiento para regla estándar
H12		Guía de extensión simétrica	1250	1550–2800	1	MZL.2500	Alargamiento para guía de extensión

		Descripción		Ref.	
H14		Tope giratorio	1	MZS.1000	
H15		Tope giratorio estrecho para piezas ranuradas, izquierda	1	MZS.2000	
H16		Tope giratorio estrecho para piezas ranuradas, derecha	1	MZS.2000	
H17		Tope central		MZR.1000	
H18		Tope central láser		MZR.5300.02	
H19		MINIPRESS tope de tres marcas		MZR.2000	
H20		Engatillado (ajuste de regla de 16 mm)		MZE.1300	

1 Al utilizar MINIPRESS P con EASYSTICK, no se necesitan reglas ni topes giratorios

Generalidades

		Descripción	Ref.
I3		Juego de mandril de sujeción rápida (5 pzs, mandril, portabr. y cap.), derecha i izquierda	MZF.1000.01
I8		Mandril de sujeción rápida, izquierda	MZF.1010
I9		Mandril de sujeción rápida, derecha	MZF.1020
I10		Mandril de sujeción rápida, portabroca	MZF.1030
I11		Mandril de sujeción rápida, caperuza	MZF.1050
I12		Acoplamiento para MZK.1900 | MZK.8800 | MZK.190S | MZK.880S	MZK.1120
I13		Mandril de sujeción rápida, acoplamiento MZK.1900 | MZK.8800 | MZK.190S | MZK.880S	MZK.1130
I14		Tope de profundidad de taladrado para MINIPRESS P | M 2010	M30.1304.02
I15		Kit de transformación para cabezal portabrocas – MINIPRESS P | M hasta año de constr. 2010	M30.1313.UM
I16		Indicador de posición para MINIPRESS P (ajuste digital de distancia de taladrado)	MZE.2110
I17		Mantenga presionada la pinza (neumático) izquierda/derecha	M53.0720
I18		Mesa de trabajo para MINIPRESS P	MZA.5300
I21		Soporte de herramientas	M51.0802
I22		Área del plano de ajuste	M54.2117

Indicaciones en la página

Visión general – máquinas para taladrar y de instalación de herrajes	571	Accesorios – matrices para encajar a presión	608
Visión general – posibilidades de montaje	572	Accesorios – broca	608
Posibilidades de montaje	600		
Accesorios – EASYSTICK	606		

MINIPRESS P

Posibilidades de montaje

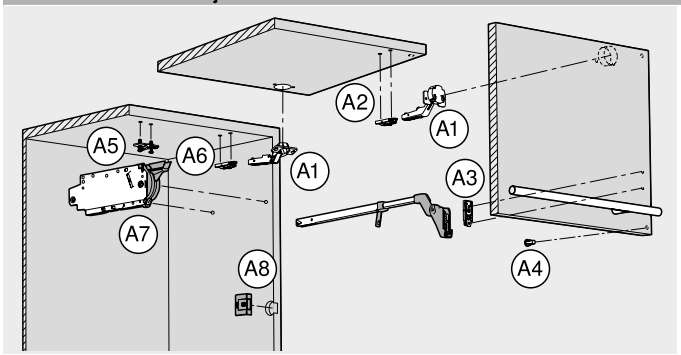

Montaje – sistemas de compases abatibles (AVENTOS HF | HK-XS)	
Trabajo del frente	
A1 Bisagra	●
A2 Base recta	●
A3 Base recta | palanca telescópica | fijación frontal	○
A4 Distanciador de amortiguación de Blum	●
Montaje del cuerpo del mueble	
A5 Base en cruz	●
A6 Base recta	●
A7 Mecanismo de elevación – fijación del cuerpo	○
A8 Interruptor de SERVO-DRIVE	●

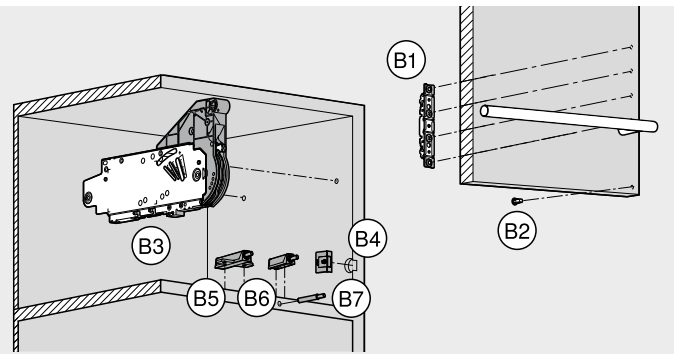

Montaje – sistemas de compases abatibles (AVENTOS HS | HL | HK top | HK-S)	
Trabajo del frente	
B1 Fijación frontal	○
B2 Distanciador de amortiguación de Blum	●
Montaje del cuerpo del mueble	
B3 Mecanismo de elevación	○
B4 Interruptor de SERVO-DRIVE	●
B5 TIP-ON – placa soporte en cruz	●
B6 TIP-ON – placa soporte recta	●
B7 TIP-ON – para taladrar	–

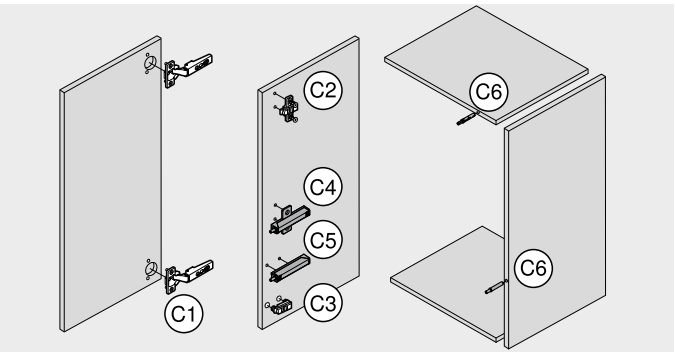

Montaje – sistemas de bisagras	
Trabajo del frente	
C1 Bisagra	●
Montaje del cuerpo del mueble	
C2 Base en cruz	●
C3 Base recta	●
C4 BLUMOTION | TIP-ON – base en cruz	●
C5 BLUMOTION | TIP-ON – placa soporte recta	●
C6 BLUMOTION | TIP-ON – para taladrar	–

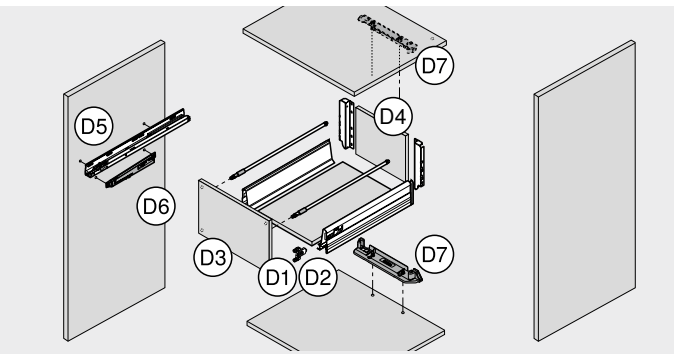

Montaje – sistemas de extensiones	
Trabajo del frente	
D1 Fijación frontal LEGRABOX | TANDEMBOX | METABOX	○
D2 MOVENTO- | TANDEM-herraje de ajuste del frente	●
D3 Distanciador de amortiguación de Blum	●
Trabajo del cajón	
D4 Fondo | trasera	○
Montaje del cuerpo del mueble	
D5 Guías de cuerpo de mueble	○
D6 BLUMOTION para METABOX	○
D7 Alojamiento del perfil de soporte SERVO-DRIVE	○

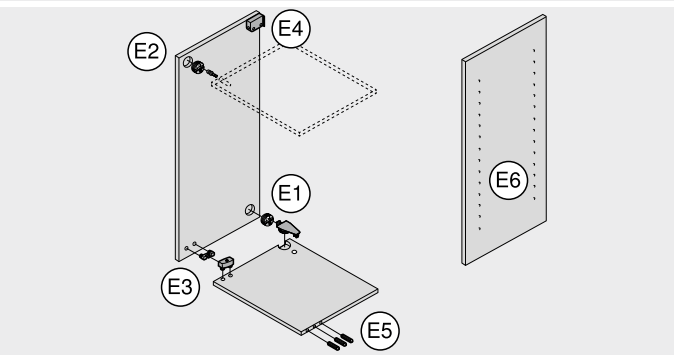

Montaje – otros productos	
Montaje del cuerpo del mueble	
E1 Conectores verticales para cuerpos de mueble	●
E2 Conectores para muebles frontales	–
E3 Conectores verticales para cuerpos de mueble	●
E4 Herraje de suspensión	●
Montaje del cuerpo del mueble	
E5 Taladrado de tacos de madera en el lado del frente	–
E6 Taladrado en línea	○

● Recomendado
○ Posible
– Imposible

MINIPRESS M



Foto simbólica

La solución móvil

Con MINIPRESS M, Blum ofrece un ayudante compacto, aumentando su flexibilidad de uso tanto en la obra como en el taller. MINIPRESS M no requiere el uso de aire comprimido ni corriente para fuerza motriz, sino que funciona con corriente eléctrica.

- Taladrado vertical y colocación de herrajes Blum
- Avance manual para taladrado y encaje a presión

Ejemplos de aplicación



Taladrado de diferentes esquemas de taladrado

Con el engranaje giratorio múltiple podrá efectuar diferentes esquemas de taladrado para herrajes para muebles de manera rápida, precisa y sin herramientas



Encaje a presión de herrajes Blum

MINIPRESS M permite la colocación eficiente y fácil de herrajes Blum



Taladrado y colocación

La palanca se mueve manualmente hacia abajo para taladrar o para la colocación de herrajes



Mandril de sujeción rápida

Para cambiar las brocas de forma rápida y cómoda. Recambio individual de cada mandril



Cabezal portabrocas de 9 husillos

Para un taladrado eficiente en línea en distancia 32 mm. El cabezal portabrocas viene equipado de manera estándar con mandriles de sujeción rápida



Cabezal portabrocas de 8 husillos

Para el montaje de mecanismos de elevación AVENTOS, fijaciones frontales box y guías de cuerpo de mueble. El cabezal portabrocas viene equipado de manera estándar con mandriles de sujeción rápida

MINIPRESS M


Foto simbólica

- Incl. engranaje giratorio múltiple (5 husillos)
- Con sistema de topes inclusive regla estándar (600 mm) y juego de herramientas
- Otros voltajes de conexión sobre demanda
- Las reglas, los cabezales portabrocas y los demás accesorios no se incluyen en el volumen de suministro del equipo básico

Indicaciones en la página

Vídeo de aplicación

Short-URL
www.blum.com/1nenDA

Información de pedido

F1	MINIPRESS M		
	Voltaje (V)	Frecuencia (Hz)	Ref.
	1 x 230	50	M52.1050*

Consta de:

F	1 x MINIPRESS M
I14	1 x Tope de profundidad de taladrado para MINIPRESS P | M 2010
–	1 x Calibre para taladrado en línea
–	4 x Caperuza de portabrocas
–	1 x Acoplamiento de recambio
–	1 x Juego de herramientas
–	1 x Regla estándar

F2	MINIPRESS M		
	Voltaje (V)	Frecuencia (Hz)	Ref.
	1 x 230	50	☎ M52.1050*

Consta de:

F	1 x MINIPRESS M
I14	1 x Tope de profundidad de taladrado para MINIPRESS P | M 2010
I19	1 x Mesa de trabajo para MINIPRESS M
–	1 x Calibre para taladrado en línea
–	4 x Caperuza de portabrocas
–	1 x Acoplamiento de recambio
–	1 x Juego de herramientas
–	1 x Regla estándar

Accesorios

Cabezales portabrocas sin estribo oscilante

		Número de husillos (pzas.)	Distancia entre husillos (mm)	Mandril de sujeción rápida [1]	Estribo oscilante [2]	Ref.	Uso	Taladrado	Encaje (opcional)
G9		9	32	■	–	MZK.190S	Taladrado en línea	●	
G10		8	32	■	–	MZK.880S	Guía de cuerpo de mueble Fijación frontal Mecanismo de elevación	● ● ●	

■ Con mandril de sujeción rápida □ Sin mandril de sujeción rápida ● Posible

[1] En el cabezal portabrocas con mandril de sujeción rápida, no deben utilizarse brocas con un diámetro mayor a 10 mm

[2] Pedir por separado el estribo oscilante para colocación de herrajes

Indicaciones en la página

Visión general – máquinas para taladrar y de instalación de herrajes	571	Accesorios – broca	608
Visión general – posibilidades de montaje	572		
Posibilidades de montaje	600		
Accesorios – matrices para encajar a presión	608		

MINIPRESS M

Información de pedido

Accesorios

Reglas

		Descripción	Longitud (mm)	Escala (mm)	Ref.	Uso
H11		Guía de extensión simétrica	1250	300–1550	MZL.1250	Alargamiento para regla estándar
H12		Guía de extensión simétrica	1250	1550–2800	MZL.2500	Alargamiento para guía de extensión

		Descripción	Ref.	Uso
H13		Soporte para regla prolongadora	MZV.2E00	También se puede utilizar para reglas de prolongación EASYSTICK
H14		Tope giratorio	MZS.1000	
H15		Tope giratorio estrecho para piezas ranuradas, izquierda	MZS.2000	
H16		Tope giratorio estrecho para piezas ranuradas, derecha	MZS.2000	
H17		Tope central	MZR.1000	
H19		MINIPRESS tope de tres marcas	MZR.2000	
H21		Tope (ajuste de distancia de taladrado)	MZS.1020	

Generalidades

		Descripción	Ref.
I3		Juego de mandril de sujeción rápida (5 pzs, mandril, portabr. y cap.), derecha i izquierda	MZF.1000.01
I8		Mandril de sujeción rápida, izquierda	MZF.1010
I9		Mandril de sujeción rápida, derecha	MZF.1020
I10		Mandril de sujeción rápida, portabroca	MZF.1030
I11		Mandril de sujeción rápida, caperuza	MZF.1050
I12		Acoplamiento para MZK.1900 | MZK.8800 | MZK.190S | MZK.880S	MZK.1120
I13		Mandril de sujeción rápida, acoplamiento MZK.1900 | MZK.8800 | MZK.190S | MZK.880S	MZK.1130
I14		Tope de profundidad de taladrado para MINIPRESS P | M 2010	M30.1304.02
I15		Kit de transformación para cabezal portabrocas – MINIPRESS P | M hasta año de constr. 2010	M30.1313.UM
I19		Mesa de trabajo para MINIPRESS M	MZA.5200

Indicaciones en la página

Visión general – máquinas para taladrar y de instalación de herrajes	571	Accesorios – broca	608
Visión general – posibilidades de montaje	572		
Posibilidades de montaje	600		
Accesorios – matrices para encajar a presión	608		

MINIPRESS M

Posibilidades de montaje

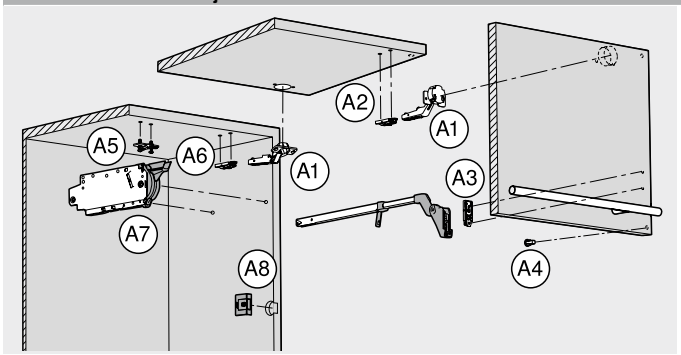

Montaje – sistemas de compases abatibles (AVENTOS HF | HK-XS)	
Trabajo del frente	
A1 Bisagra	●
A2 Base recta	●
A3 Base recta | palanca telescópica | fijación frontal	○
A4 Distanciador de amortiguación de Blum	●
Montaje del cuerpo del mueble	
A5 Base en cruz	●
A6 Base recta	●
A7 Mecanismo de elevación – fijación del cuerpo	○
A8 Interruptor de SERVO-DRIVE	●

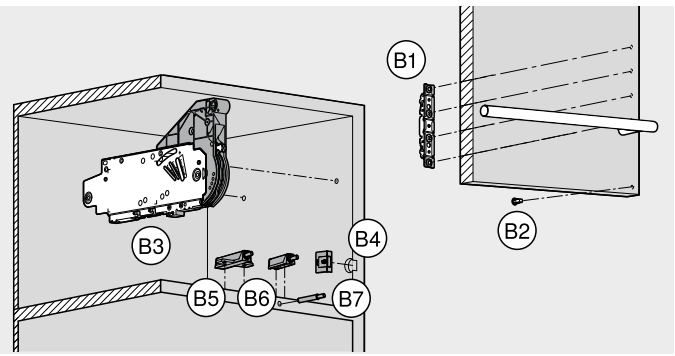

Montaje – sistemas de compases abatibles (AVENTOS HS | HL | HK top | HK-S)	
Trabajo del frente	
B1 Fijación frontal	○
B2 Distanciador de amortiguación de Blum	●
Montaje del cuerpo del mueble	
B3 Mecanismo de elevación	○
B4 Interruptor de SERVO-DRIVE	●
B5 TIP-ON – placa soporte en cruz	●
B6 TIP-ON – placa soporte recta	●
B7 TIP-ON – para taladrar	–

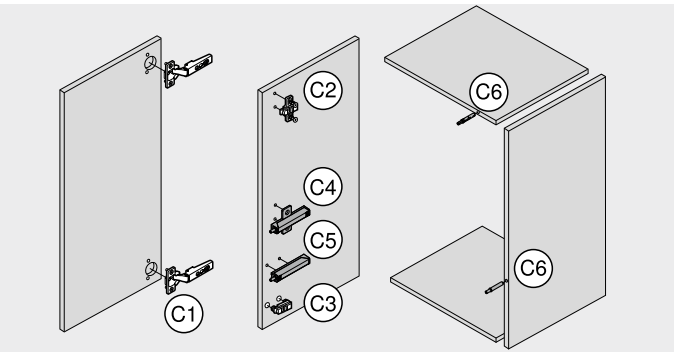

Montaje – sistemas de bisagras	
Trabajo del frente	
C1 Bisagra	●
Montaje del cuerpo del mueble	
C2 Base en cruz	●
C3 Base recta	●
C4 BLUMOTION | TIP-ON – base en cruz	●
C5 BLUMOTION | TIP-ON – placa soporte recta	●
C6 BLUMOTION | TIP-ON – para taladrar	–

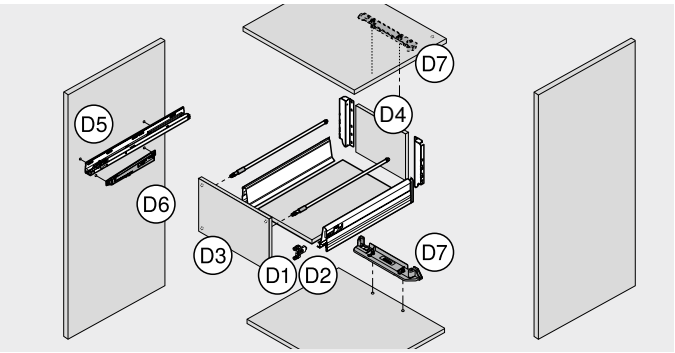

Montaje – sistemas de extensiones	
Trabajo del frente	
D1 Fijación frontal LEGRABOX | TANDEMBOX | METABOX	○
D2 MOVENTO- | TANDEM-herraje de ajuste del frente	●
D3 Distanciador de amortiguación de Blum	●
Trabajo del cajón	
D4 Fondo | trasera	○
Montaje del cuerpo del mueble	
D5 Guías de cuerpo de mueble	○
D6 BLUMOTION para METABOX	○
D7 Alojamiento del perfil de soporte SERVO-DRIVE	○

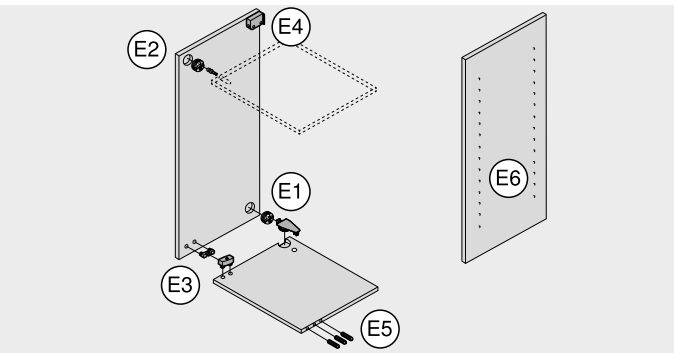

Montaje – otros productos	
Montaje del cuerpo del mueble	
E1 Conectores verticales para cuerpos de mueble	●
E2 Conectores para muebles frontales	–
E3 Conectores verticales para cuerpos de mueble	●
E4 Herraje de suspensión	●
Montaje del cuerpo del mueble	
E5 Taladrado de tacos de madera en el lado del frente	–
E6 Taladrado en línea	○

● Recomendado
○ Posible
– Imposible

MINIPRESS P | MINIPRESS M

Montaje – sistemas de compases abatibles (AVENTOS HF | HK-XS)

Trabajo del frente

A1

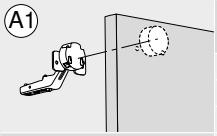

	Bisagra AVENTOS HF | HK-XS	Cantidad requerida	Ref.
	Broca tala. herrajes, 35 x 57 mm, derecha	1 x	M01.ZB35.02
	Broca para tetones, 8 x 57 mm, izquierda	2 x	M01.ZB08.03
	Broca para tetones en forma de remate, 2.5 x 57 mm, izquierda	2 x	M01.ZB02.D3
MINIPRESS P	Tope giratorio estrecho para piezas ranuradas, derecha	2 x [1]	MZS.2000
MINIPRESS M	Tope giratorio estrecho para piezas ranuradas, izquierda	2 x [1]	MZS.2000

A2

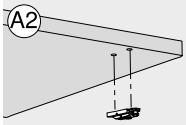

	Base recta AVENTOS HF	Cantidad requerida	Ref.
	Broca para tetones, 10 x 57 mm, derecha	1 x	M01.ZB10.02
	Broca para tetones, 10 x 57 mm, izquierda	1 x	M01.ZB10.03
	Broca para tetones, 5 x 57 mm, derecha	1 x	M01.ZB05.02
MINIPRESS P	Broca para tetones, 5 x 57 mm, izquierda	1 x	M01.ZB05.03
MINIPRESS M	Broca para tetones en forma de remate, 2.5 x 57 mm, derecha	1 x	M01.ZB02.D2
	Broca para tetones en forma de remate, 2.5 x 57 mm, izquierda	1 x	M01.ZB02.D3
	Tope giratorio estrecho para piezas ranuradas, derecha	2 x [1]	MZS.2000
	Tope giratorio estrecho para piezas ranuradas, izquierda	2 x [1]	MZS.2000
	Matriz para encajar a presión, bases rectas de cinc 177H51x0	1 x	MZM.0050
	Matriz para encajar a presión, bases rectas de acero 177H31x0	1 x	MZM.0053

A3

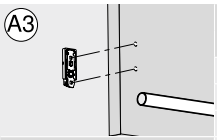

	Base recta | palanca telescópica | fijación frontal AVENTOS HF | HK-XS	Cantidad requerida	Ref.
	Broca para tetones, 5 x 57 mm, derecha	1 x	M01.ZB05.02
	Broca para tetones, 5 x 57 mm, izquierda	1 x	M01.ZB05.03
	Broca para tetones en forma de remate, 2.5 x 57 mm, derecha	1 x	M01.ZB02.D2
MINIPRESS P	Broca para tetones en forma de remate, 2.5 x 57 mm, izquierda	1 x	M01.ZB02.D3
MINIPRESS M	Tope giratorio estrecho para piezas ranuradas, derecha	1 x [1]	MZS.2000
	Tope giratorio estrecho para piezas ranuradas, izquierda	1 x [1]	MZS.2000

A4

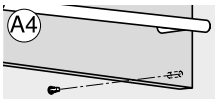

	Distanciador de amortiguación de Blum AVENTOS HF	Cantidad requerida	Ref.
	Broca para tetones, 8 x 57 mm, derecha	1 x	M01.ZB08.02
	Broca para tetones, 5 x 57 mm, derecha	1 x	M01.ZB05.02
	Tope giratorio estrecho para piezas ranuradas, derecha	1 x [1]	MZS.2000
MINIPRESS P	Tope giratorio estrecho para piezas ranuradas, izquierda	1 x [1]	MZS.2000
MINIPRESS M			

Montaje del cuerpo del mueble

A5

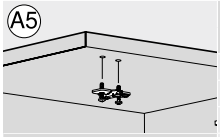

	Base en cruz AVENTOS HF | HK-XS	Cantidad requerida	Ref.
	Broca para tetones, 5 x 57 mm, derecha	1 x	M01.ZB05.02
	Broca para tetones, 5 x 57 mm, izquierda	1 x	M01.ZB05.03
	Broca para tetones en forma de remate, 2.5 x 57 mm, derecha	1 x	M01.ZB02.D2
MINIPRESS P	Broca para tetones en forma de remate, 2.5 x 57 mm, izquierda	1 x	M01.ZB02.D3
MINIPRESS M	Broca para tetones, 10 x 57 mm, derecha	1 x	M01.ZB10.02
	Broca para tetones, 10 x 57 mm, izquierda	1 x	M01.ZB10.03
	Tope giratorio estrecho para piezas ranuradas, derecha	2 x [1]	MZS.2000
	Tope giratorio estrecho para piezas ranuradas, izquierda	2 x [1]	MZS.2000
	Matriz para encajar a presión, bases 174H71xx	1 x	MZM.0061.01

A6

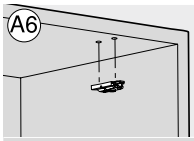

	Base recta AVENTOS HF | HK-XS	Cantidad requerida	Ref.
	Broca para tetones, 10 x 57 mm, derecha	1 x	M01.ZB10.02
	Broca para tetones, 10 x 57 mm, izquierda	1 x	M01.ZB10.03
	Broca para tetones, 5 x 57 mm, derecha	1 x	M01.ZB05.02
MINIPRESS P	Broca para tetones, 5 x 57 mm, izquierda	1 x	M01.ZB05.03
MINIPRESS M	Broca para tetones en forma de remate, 2.5 x 57 mm, derecha	1 x	M01.ZB02.D2
	Broca para tetones en forma de remate, 2.5 x 57 mm, izquierda	1 x	M01.ZB02.D3
	Tope giratorio estrecho para piezas ranuradas, derecha	2 x [1]	MZS.2000
	Tope giratorio estrecho para piezas ranuradas, izquierda	2 x [1]	MZS.2000
	Matriz para encajar a presión, bases rectas de cinc 177H51x0	1 x	MZM.0050
	Matriz para encajar a presión, bases rectas de acero 177H31x0	1 x	MZM.0053

[1] Al utilizar MINIPRESS P con EASYSTICK, no se necesitan reglas ni topes giratorios

MINIPRESS P | MINIPRESS M

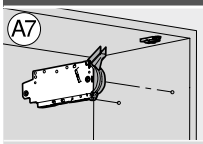 A7	**Mecanismo de elevación AVENTOS HF**	**Cantidad requerida**	**Ref.**
	Cabezal portabrocas, número de husillos 8, taladrar	1 x	MZK.880S
	Broca para tetones, 5 x 57 mm, derecha	2 x	M01.ZB05.02
	Tope giratorio estrecho para piezas ranuradas, derecha	1 x [1]	MZS.2000
MINIPRESS P	Tope giratorio estrecho para piezas ranuradas, izquierda	1 x [1]	MZS.2000
MINIPRESS M			

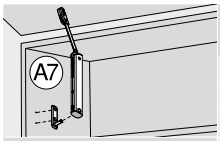 A7	**Fijación de cuerpo de mueble AVENTOS HK-XS**	**Cantidad requerida**	**Ref.**
	Broca para tetones, 5 x 57 mm, derecha	1 x	M01.ZB05.02
	Broca para tetones, 5 x 57 mm, izquierda	1 x	M01.ZB05.03
	Broca para tetones en forma de remate, 2.5 x 57 mm, derecha	1 x	M01.ZB02.D2
MINIPRESS P	Broca para tetones en forma de remate, 2.5 x 57 mm, izquierda	1 x	M01.ZB02.D3
MINIPRESS M	Tope giratorio estrecho para piezas ranuradas, derecha	1 x [1]	MZS.2000
	Tope giratorio estrecho para piezas ranuradas, izquierda	1 x [1]	MZS.2000

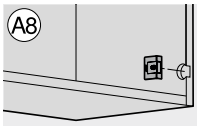 A8	**Interruptor de SERVO-DRIVE AVENTOS HF**	**Cantidad requerida**	**Ref.**
	Broca tala. herrajes, 35 x 57 mm, derecha	1 x	M01.ZB35.02
	Broca tala. herrajes sin punta, 35 x 57 mm, derecha	1 x	M01.ZB35.OS
	Tope giratorio estrecho para piezas ranuradas, derecha	1 x [1]	MZS.2000
MINIPRESS P	Tope giratorio estrecho para piezas ranuradas, izquierda	1 x [1]	MZS.2000
MINIPRESS M			

Montaje – sistemas de compases abatibles (AVENTOS HS | HL | HK top | HK-S)

Trabajo del frente

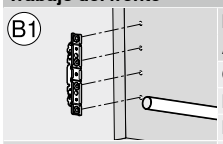 B1	**Fijación frontal AVENTOS HS	HL	HK top**	**Cantidad requerida**	**Ref.**
	Cabezal portabrocas, número de husillos 9, taladrar	1 x	MZK.190S
	Broca para tetones en forma de remate, 2.5 x 57 mm, derecha	2 x	M01.ZB02.D2
	Broca para tetones en forma de remate, 2.5 x 57 mm, izquierda	2 x	M01.ZB02.D3
MINIPRESS P	Tope giratorio estrecho para piezas ranuradas, derecha	2 x [1]	MZS.2000
MINIPRESS M	Tope giratorio estrecho para piezas ranuradas, izquierda	2 x [1]	MZS.2000

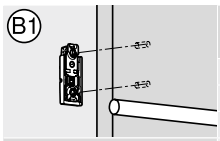 B1	**Fijación frontal AVENTOS HK-S**	**Cantidad requerida**	**Ref.**
	Broca para tetones en forma de remate, 2.5 x 57 mm, derecha	1 x	M01.ZB02.D2
	Broca para tetones en forma de remate, 2.5 x 57 mm, izquierda	1 x	M01.ZB02.D3
	Tope giratorio estrecho para piezas ranuradas, derecha	1 x [1]	MZS.2000
MINIPRESS P	Tope giratorio estrecho para piezas ranuradas, izquierda	1 x [1]	MZS.2000
MINIPRESS M			

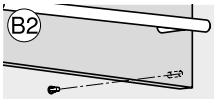 B2	**Distanciador de amortiguación de Blum AVENTOS HS	HL	HK top**	**Cantidad requerida**	**Ref.**
	Broca para tetones, 8 x 57 mm, derecha	1 x	M01.ZB08.02
	Broca para tetones, 5 x 57 mm, derecha	1 x	M01.ZB05.02
	Tope giratorio estrecho para piezas ranuradas, derecha	1 x [1]	MZS.2000
MINIPRESS P	Tope giratorio estrecho para piezas ranuradas, izquierda	1 x [1]	MZS.2000
MINIPRESS M			

Montaje del cuerpo del mueble

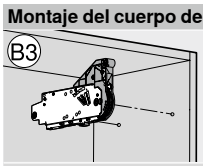 B3	**Mecanismo de elevación AVENTOS HS	HL	HK top	HK-S**	**Cantidad requerida**	**Ref.**
	Cabezal portabrocas, número de husillos 8, taladrar	1 x	MZK.880S
	Broca para tetones, 5 x 57 mm, derecha	2 x	M01.ZB05.02
	Tope giratorio estrecho para piezas ranuradas, derecha	1 x [1]	MZS.2000
MINIPRESS P	Tope giratorio estrecho para piezas ranuradas, izquierda	1 x [1]	MZS.2000
MINIPRESS M			

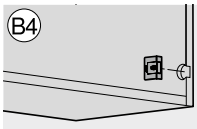 B4	**Interruptor de SERVO-DRIVE AVENTOS HS	HL	HK top**	**Cantidad requerida**	**Ref.**
	Broca tala. herrajes, 35 x 57 mm, derecha	1 x	M01.ZB35.02
	Tope giratorio estrecho para piezas ranuradas, derecha	1 x [1]	MZS.2000
	Tope giratorio estrecho para piezas ranuradas, izquierda	1 x [1]	MZS.2000
MINIPRESS P			
MINIPRESS M			

[1] Al utilizar MINIPRESS P con EASYSTICK, no se necesitan reglas ni topes giratorios

MINIPRESS P | MINIPRESS M

B5

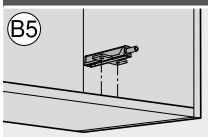

	TIP-ON – placa soporte en cruz AVENTOS HK top | HK-S	Cantidad requerida	Ref.
	Broca para tetones, 5 x 57 mm, derecha	1 x	M01.ZB05.02
	Broca para tetones, 5 x 57 mm, izquierda	1 x	M01.ZB05.03
	Broca para tetones en forma de remate, 2.5 x 57 mm, derecha	1 x	M01.ZB02.D2
MINIPRESS P	Broca para tetones en forma de remate, 2.5 x 57 mm, izquierda	1 x	M01.ZB02.D3
MINIPRESS M	Tope giratorio estrecho para piezas ranuradas, derecha	1 x [1]	MZS.2000
	Tope giratorio estrecho para piezas ranuradas, izquierda	1 x [1]	MZS.2000

B6

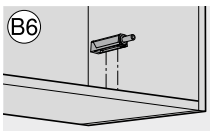

	TIP-ON – placa soporte recta AVENTOS HK top | HK-S	Cantidad requerida	Ref.
	Broca para tetones en forma de remate, 2.5 x 57 mm, derecha	1 x	M01.ZB02.D2
	Broca para tetones en forma de remate, 2.5 x 57 mm, izquierda	1 x	M01.ZB02.D3
	Tope giratorio estrecho para piezas ranuradas, derecha	1 x [1]	MZS.2000
MINIPRESS P	Tope giratorio estrecho para piezas ranuradas, izquierda	1 x [1]	MZS.2000
MINIPRESS M			

Montaje – sistemas de bisagras

Trabajo del frente

C1

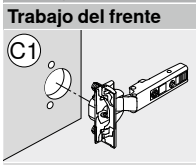

	Bisagra	Cantidad requerida	Ref.
	Broca tala. herrajes, 35 x 57 mm, derecha	1 x	M01.ZB35.02
	Broca para tetones, 8 x 57 mm, izquierda	2 x	M01.ZB08.03
	Broca para tetones en forma de remate, 2.5 x 57 mm, izquierda	2 x	M01.ZB02.D3
MINIPRESS P	Broca tala. herrajes, 26 x 57 mm, derecha	1 x	M01.ZB26.02
MINIPRESS M	Tope giratorio estrecho para piezas ranuradas, derecha	4 x [1]	MZS.2000
	Tope giratorio estrecho para piezas ranuradas, izquierda	4 x [1]	MZS.2000
	Matriz para encajar a presión, bisagras, todos los ángulos de apertura, salvo minibisagra	1 x	MZM.0040

Montaje del cuerpo del mueble

C2

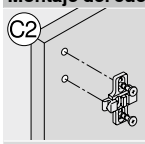

	Base en cruz	Cantidad requerida	Ref.
	Broca para tetones, 5 x 57 mm, derecha	1 x	M01.ZB05.02
	Broca para tetones, 5 x 57 mm, izquierda	1 x	M01.ZB05.03
	Broca para tetones en forma de remate, 2.5 x 57 mm, derecha	1 x	M01.ZB02.D2
MINIPRESS P	Broca para tetones en forma de remate, 2.5 x 57 mm, izquierda	1 x	M01.ZB02.D3
MINIPRESS M	Broca para tetones, 10 x 57 mm, derecha	1 x	M01.ZB10.02
	Broca para tetones, 10 x 57 mm, izquierda	1 x	M01.ZB10.03
	Tope giratorio estrecho para piezas ranuradas, derecha	4 x [1]	MZS.2000
	Tope giratorio estrecho para piezas ranuradas, izquierda	4 x [1]	MZS.2000
	Matriz para encajar a presión, bases 174H71xx	1 x	MZM.0061.01

C3

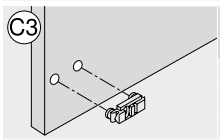

	Base recta	Cantidad requerida	Ref.
	Broca para tetones, 10 x 57 mm, derecha	1 x	M01.ZB10.02
	Broca para tetones, 10 x 57 mm, izquierda	1 x	M01.ZB10.03
	Broca para tetones, 5 x 57 mm, derecha	1 x	M01.ZB05.02
MINIPRESS P	Broca para tetones, 5 x 57 mm, izquierda	1 x	M01.ZB05.03
MINIPRESS M	Broca para tetones en forma de remate, 2.5 x 57 mm, derecha	1 x	M01.ZB02.D2
	Broca para tetones en forma de remate, 2.5 x 57 mm, izquierda	1 x	M01.ZB02.D3
	Tope giratorio estrecho para piezas ranuradas, derecha	4 x [1]	MZS.2000
	Tope giratorio estrecho para piezas ranuradas, izquierda	4 x [1]	MZS.2000
	Matriz para encajar a presión, bases rectas de cinc 177H51x0	1 x	MZM.0050
	Matriz para encajar a presión, bases rectas de acero 177H31x0	1 x	MZM.0053

C4

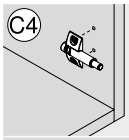

	BLUMOTION | TIP-ON Placa soporte en cruz	Cantidad requerida	Ref.
	Broca para tetones, 5 x 57 mm, derecha	1 x	M01.ZB05.02
	Broca para tetones, 5 x 57 mm, izquierda	1 x	M01.ZB05.03
	Broca para tetones en forma de remate, 2.5 x 57 mm, derecha	1 x	M01.ZB02.D2
MINIPRESS P	Broca para tetones en forma de remate, 2.5 x 57 mm, izquierda	1 x	M01.ZB02.D3
MINIPRESS M	Tope giratorio estrecho para piezas ranuradas, derecha	1 x [1]	MZS.2000
	Tope giratorio estrecho para piezas ranuradas, izquierda	1 x [1]	MZS.2000

C5

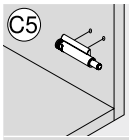

	BLUMOTION | TIP-ON Placa soporte recta	Cantidad requerida	Ref.
	Broca para tetones en forma de remate, 2.5 x 57 mm, derecha	1 x	M01.ZB02.D2
	Broca para tetones en forma de remate, 2.5 x 57 mm, izquierda	1 x	M01.ZB02.D3
	Tope giratorio estrecho para piezas ranuradas, derecha	1 x [1]	MZS.2000
MINIPRESS P	Tope giratorio estrecho para piezas ranuradas, izquierda	1 x [1]	MZS.2000
MINIPRESS M			

[1] Al utilizar MINIPRESS P con EASYSTICK, no se necesitan reglas ni topes giratorios

MINIPRESS P | MINIPRESS M

Montaje – sistemas de extensiones

Trabajo del frente

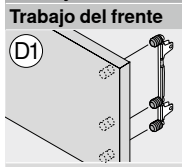 D1	**Fijación frontal LEGRABOX** **Cabezal portabrocas de 8 husillos**	**Cantidad requerida**	**Ref.**
	Cabezal portabrocas, número de husillos 8, taladrar	1 x	MZK.880S
	Broca para tetones, 10 x 57 mm, derecha	3 x	M01.ZB10.02
	Broca para tetones, 10 x 57 mm, izquierda	3 x	M01.ZB10.03
MINIPRESS P	Broca para tetones en forma de remate, 2.5 x 57 mm, derecha	3 x	M01.ZB02.D2
MINIPRESS M	Broca para tetones en forma de remate, 2.5 x 57 mm, izquierda	3 x	M01.ZB02.D3
	Tope giratorio estrecho para piezas ranuradas, derecha	1 x [1]	MZS.2000
	Tope giratorio estrecho para piezas ranuradas, izquierda	1 x [1]	MZS.2000
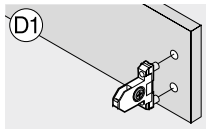 D1	**Fijación frontal LEGRABOX | TANDEMBOX**	**Cantidad requerida**	**Ref.**
	Broca para tetones, 10 x 57 mm, derecha	1 x	M01.ZB10.02
	Broca para tetones, 10 x 57 mm, izquierda	1 x	M01.ZB10.03
	Broca para tetones en forma de remate, 2.5 x 57 mm, derecha	1 x	M01.ZB02.D2
MINIPRESS P	Broca para tetones en forma de remate, 2.5 x 57 mm, izquierda	1 x	M01.ZB02.D3
MINIPRESS M	Tope giratorio estrecho para piezas ranuradas, derecha	1 x [1]	MZS.2000
	Tope giratorio estrecho para piezas ranuradas, izquierda	1 x [1]	MZS.2000
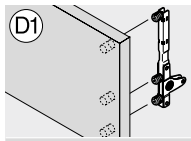 D1	**TANDEMBOX intivo-fijación frontal** **Cabezal portabrocas de 8 husillos**	**Cantidad requerida**	**Ref.**
	Cabezal portabrocas, número de husillos 8, taladrar	1 x	MZK.880S
	Broca para tetones, 10 x 57 mm, derecha	1 x	M01.ZB10.02
	Broca para tetones, 10 x 57 mm, izquierda	2 x	M01.ZB10.03
MINIPRESS P	Broca para tetones en forma de remate, 2.5 x 57 mm, derecha	1 x	M01.ZB02.D2
MINIPRESS M	Broca para tetones en forma de remate, 2.5 x 57 mm, izquierda	2 x	M01.ZB02.D3
	Tope giratorio estrecho para piezas ranuradas, derecha	1 x [1]	MZS.2000
	Tope giratorio estrecho para piezas ranuradas, izquierda	1 x [1]	MZS.2000
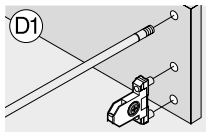 D1	**TANDEMBOX antaro- | TANDEMBOX plus-fijación frontal con guardacuerpo** **Cabezal portabrocas de 8 husillos**	**Cantidad requerida**	**Ref.**
	Cabezal portabrocas, número de husillos 8, taladrar	1 x	MZK.880S
	Broca para tetones, 10 x 57 mm, derecha	1 x	M01.ZB10.02
	Broca para tetones, 10 x 57 mm, izquierda	3 x	M01.ZB10.03
MINIPRESS P	Broca para tetones en forma de remate, 2.5 x 57 mm, derecha	1 x	M01.ZB02.D2
MINIPRESS M	Broca para tetones en forma de remate, 2.5 x 57 mm, izquierda	1 x	M01.ZB02.D3
	Tope giratorio estrecho para piezas ranuradas, derecha	1 x [1]	MZS.2000
	Tope giratorio estrecho para piezas ranuradas, izquierda	1 x [1]	MZS.2000
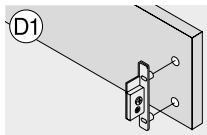 D1	**METABOX-fijación frontal**	**Cantidad requerida**	**Ref.**
	Broca para tetones, 10 x 57 mm, derecha	1 x	M01.ZB10.02
	Broca para tetones, 10 x 57 mm, izquierda	2 x	M01.ZB10.03
	Broca para tetones en forma de remate, 2.5 x 57 mm, derecha	1 x	M01.ZB02.D2
MINIPRESS P	Broca para tetones en forma de remate, 2.5 x 57 mm, izquierda	2 x	M01.ZB02.D3
MINIPRESS M	Tope giratorio estrecho para piezas ranuradas, derecha	1 x [1]	MZS.2000
	Tope giratorio estrecho para piezas ranuradas, izquierda	1 x [1]	MZS.2000
	Matriz para encajar a presión, fijación frontal ZSF.1300 | 1800	1 x	MZM.0092.01
	Matriz para encajar a presión, fijación frontal ZSF.1610	1 x	MZM.0093.02
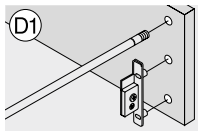 D1	**METABOX-fijación frontal con guardacuerpo** **Cabezal portabrocas de 8 husillos**	**Cantidad requerida**	**Ref.**
	Cabezal portabrocas, número de husillos 8, taladrar	1 x	MZK.880S
	Broca para tetones, 10 x 57 mm, derecha	4 x	M01.ZB10.02
	Broca para tetones, 10 x 57 mm, izquierda	1 x	M01.ZB10.03
MINIPRESS P	Broca para tetones en forma de remate, 2.5 x 57 mm, derecha	2 x	M01.ZB02.D2
MINIPRESS M	Broca para tetones en forma de remate, 2.5 x 57 mm, izquierda	1 x	M01.ZB02.D3
	Tope giratorio estrecho para piezas ranuradas, derecha	1 x [1]	MZS.2000
	Tope giratorio estrecho para piezas ranuradas, izquierda	1 x [1]	MZS.2000
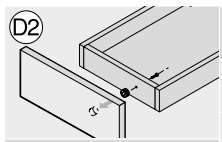 D2	**MOVENTO- | TANDEM-herraje de ajuste del frente 295.1000**	**Cantidad requerida**	**Ref.**
	Broca tala. herrajes, 20 x 57 mm, derecha	1 x	M01.ZB20.02
	Tope giratorio estrecho para piezas ranuradas, derecha	1 x	MZS.2000
	Tope giratorio estrecho para piezas ranuradas, izquierda	1 x [1]	MZS.2000
MINIPRESS P	Matriz para encajar a presión, herraje de ajuste de frente 295.1000	1 x [1]	MZM.0095
MINIPRESS M			

[1] Al utilizar MINIPRESS P con EASYSTICK, no se necesitan reglas ni topes giratorios

MINIPRESS P | MINIPRESS M

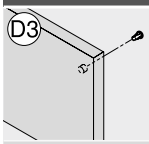

	Distanciador de amortiguación de Blum	Cantidad requerida	Ref.
	Broca para tetones, 8 x 57 mm, derecha	1 x	M01.ZB08.02
	Broca para tetones, 5 x 57 mm, derecha	1 x	M01.ZB05.02
	Tope giratorio estrecho para piezas ranuradas, derecha	1 x [1]	MZS.2000
MINIPRESS P	Tope giratorio estrecho para piezas ranuradas, izquierda	1 x [1]	MZS.2000
MINIPRESS M			

Trabajo del cajón

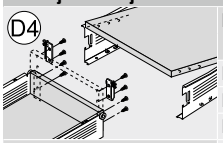

	Fondo | trasera	Cantidad requerida	Ref.
	Broca para tetones, 5 x 57 mm, derecha	1 x	M01.ZB05.02
	Broca para tetones, 5 x 57 mm, izquierda	2 x	M01.ZB05.03
	Broca para tetones en forma de remate, 2.5 x 57 mm, derecha	1 x	M01.ZB02.D2
MINIPRESS P	Broca para tetones en forma de remate, 2.5 x 57 mm, izquierda	2 x	M01.ZB02.D3
MINIPRESS M	Tope giratorio estrecho para piezas ranuradas, derecha	2 x [1]	MZS.2000
	Tope giratorio estrecho para piezas ranuradas, izquierda	2 x [1]	MZS.2000

Montaje del cuerpo del mueble

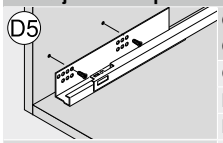

	Guías de cuerpo de mueble Cabezal portabrocas de 8 husillos	Cantidad requerida	Ref.
	Cabezal portabrocas, número de husillos 8, taladrar	1 x	MZK.880S
	Broca para tetones, 5 x 57 mm, derecha	2 x	M01.ZB05.02
	Broca para tetones, 5 x 57 mm, izquierda	2 x	M01.ZB05.03
MINIPRESS P	Broca para tetones en forma de remate, 2.5 x 57 mm, derecha	2 x	M01.ZB02.D2
MINIPRESS M	Broca para tetones en forma de remate, 2.5 x 57 mm, izquierda	2 x	M01.ZB02.D3
	Tope giratorio estrecho para piezas ranuradas, derecha	5 x [1]	MZS.2000
	Tope giratorio estrecho para piezas ranuradas, izquierda	5 x [1]	MZS.2000

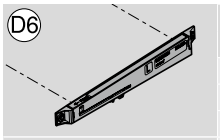

	BLUMOTION para METABOX	Cantidad requerida	Ref.
	Cabezal portabrocas, número de husillos 8, taladrar	1 x	MZK.880S
	Broca para tetones, 5 x 57 mm, derecha	1 x	M01.ZB05.02
	Broca para tetones, 5 x 57 mm, izquierda	1 x	M01.ZB05.03
MINIPRESS P	Broca para tetones en forma de remate, 2.5 x 57 mm, derecha	1 x	M01.ZB02.D2
MINIPRESS M	Broca para tetones en forma de remate, 2.5 x 57 mm, izquierda	1 x	M01.ZB02.D3
	Tope giratorio estrecho para piezas ranuradas, derecha	1 x [1]	MZS.2000
	Tope giratorio estrecho para piezas ranuradas, izquierda	1 x [1]	MZS.2000

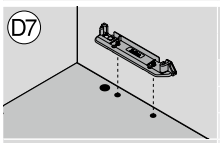

	Alojamiento del perfil de soporte SERVO-DRIVE	Cantidad requerida	Ref.
	Cabezal portabrocas, número de husillos 9, taladrar	1 x	MZK.190S
	Broca para tetones, 10 x 57 mm, derecha	1 x	M01.ZB10.02
	Broca para tetones, 10 x 57 mm, izquierda	1 x	M01.ZB10.03
MINIPRESS P	Broca tala. herrajes, 25 x 57 mm, derecha	1 x	M01.ZB25.02
MINIPRESS M	Tope giratorio estrecho para piezas ranuradas, derecha	1 x [1]	MZS.2000
	Tope giratorio estrecho para piezas ranuradas, izquierda	1 x [1]	MZS.2000

Montaje – otros productos

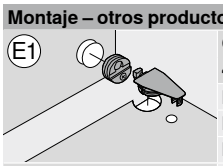

	Conectores verticales para cuerpos de mueble 40.0110N | 40.0200N | 40.0620 | 42.0700.01	Cantidad requerida	Ref.
	Broca tala. herrajes, 28 x 57 mm, derecha	1 x	M01.ZB28.02
	Broca tala. herrajes, 25 x 57 mm, derecha	1 x	M01.ZB25.02
	Broca para tetones, 10 x 57 mm, izquierda	1 x	M01.ZB10.03
MINIPRESS P	Broca para tetones, 5 x 57 mm, derecha	1 x	M01.ZB05.02
MINIPRESS M	Tope giratorio estrecho para piezas ranuradas, derecha	2 x [1]	MZS.2000
	Tope giratorio estrecho para piezas ranuradas, izquierda	2 x [1]	MZS.2000
	Matriz para encajar a presión, envoltura de conectores 40.0110N | 40.0200N	1 x	MZM.0070
	Matriz para encajar a presión, conector 40.0620	1 x	MZM.0071
	Matriz para encajar a presión, conector 42.0700.01	1 x	MZM.0077

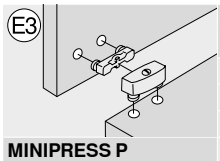

	Conectores verticales para cuerpos de mueble 40.2110 | 40.2120.02	Cantidad requerida	Ref.
	Broca para tetones, 10 x 57 mm, derecha	1 x	M01.ZB10.02
	Broca para tetones, 10 x 57 mm, izquierda	1 x	M01.ZB10.03
	Tope giratorio estrecho para piezas ranuradas, derecha	2 x [1]	MZS.2000
MINIPRESS P	Tope giratorio estrecho para piezas ranuradas, izquierda	2 x [1]	MZS.2000
MINIPRESS M			

[1] Al utilizar MINIPRESS P con EASYSTICK, no se necesitan reglas ni topes giratorios

MINIPRESS P | MINIPRESS M

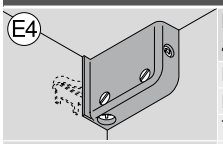

	Herraje de suspensión 48N0610.02 | 48N0610.03	Cantidad requerida	Ref.
	Broca para tetones, 10 x 57 mm, derecha	1 x	M01.ZB10.02
	Broca para tetones, 10 x 57 mm, izquierda	1 x	M01.ZB10.03
	Tope giratorio estrecho para piezas ranuradas, derecha	1 x [1]	MZS.2000
MINIPRESS P	Tope giratorio estrecho para piezas ranuradas, izquierda	1 x [1]	MZS.2000
MINIPRESS M	Matriz para encajar a presión, herraje de suspensión 48N0610.02 | 48N0610.03	1 x	MZM.0078

Montaje del cuerpo del mueble

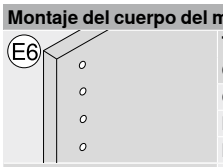

	Taladrado en línea Cabezal portabrocas de 9 husillos	Cantidad requerida	Ref.
	Cabezal portabrocas, número de husillos 9, taladrar	1 x	MZK.190S
	Broca para tetones, 5 x 57 mm, derecha	4 x	M01.ZB05.02
	Broca para tetones, 5 x 57 mm, izquierda	5 x	M01.ZB05.03
MINIPRESS P	Broca para tetones, 3 x 57 mm, derecha	4 x	M01.ZB03.02
MINIPRESS M	Broca para tetones, 3 x 57 mm, izquierda	5 x	M01.ZB03.03
	Tope giratorio estrecho para piezas ranuradas, derecha	11 x [1]	MZS.2000
	Tope giratorio estrecho para piezas ranuradas, izquierda	11 x [1]	MZS.2000

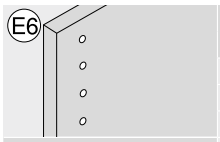

	Taladrado en línea Cabezal portabrocas de 3 husillos	Cantidad requerida	Ref.
	Broca para tetones, 5 x 57 mm, derecha	1 x	M01.ZB05.02
	Broca para tetones, 5 x 57 mm, izquierda	2 x	M01.ZB05.03
	Broca para tetones, 3 x 57 mm, derecha	1 x	M01.ZB03.02
MINIPRESS P	Broca para tetones, 3 x 57 mm, izquierda	2 x	M01.ZB03.03
MINIPRESS M	Tope giratorio estrecho para piezas ranuradas, derecha	10 x [1]	MZS.2000
	Tope giratorio estrecho para piezas ranuradas, izquierda	10 x [1]	MZS.2000

[1] Al utilizar MINIPRESS P con EASYSTICK, no se necesitan reglas ni topes giratorios

EASYSTICK

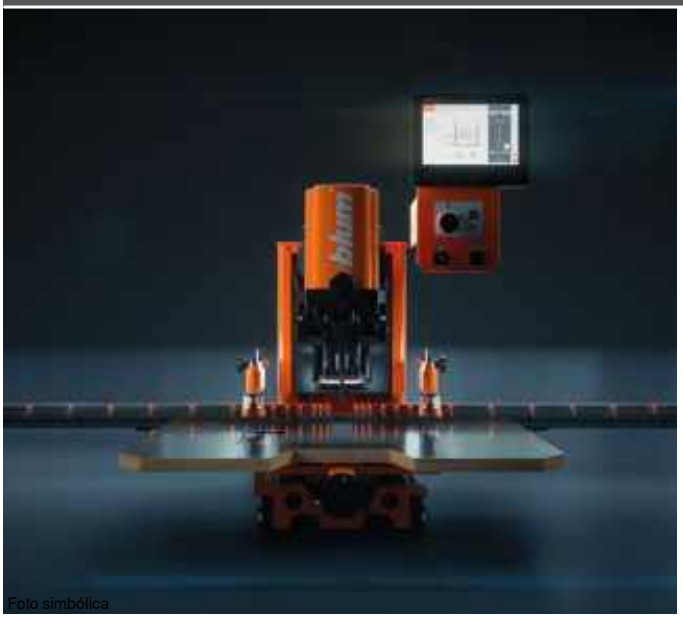
Foto simbólica

La ayuda perfecta

Las máquinas para taladrar y de instalación de herrajes de Blum con EASYSTICK aseguran que los taladrados se puedan disponer en el frente y el cuerpo del mueble de manera rápida, sencilla y precisa. No importa si se trabaja con MINIPRESS top | MINIPRESS PRO | MINIPRESS P, ya sea adaptada o equipada con EASYSTICK, su MINIPRESS se convertirá en su asistente perfecto. Después de insertar las dimensiones de la pieza de trabajo, el ordenador EASYSTICK calcula las posiciones del taladrado de los herrajes. A continuación, la regla (eje X) se desplaza automáticamente y muestra paso a paso la posición del taladrado correcta.

- Resultados de montaje exactos gracias a la regla con desplazamiento automático (eje X)
- Transferencia simple de los resultados de planificación del configurador de muebles
- Actualización sencilla del software EASYSTICK (funciones y productos nuevos) mediante actualizaciones
- Posibilidad de adaptar de forma fácil las máquinas existentes (MINIPRESS PRO | MINIPRESS P)

Ejemplos de aplicación



Empiece de inmediato

EASYSTICK permite, por primera vez, planificar los cuerpos de mueble directamente en la máquina con ayuda de un ordenador. Después de ingresar las dimensiones de los cuerpos, todas las posiciones del taladrado se determinan de manera automática



Trabaje de manera integrada

La transferencia de los resultados de planificación desde el configurador de muebles | DYNAPLAN se realiza mediante una memoria USB. Con el escáner de código de barra se puede acceder a sus órdenes de trabajo y procesarlas



Manténgase actualizado

Las actualizaciones están disponibles a través de la descarga y se pueden transferir mediante una memoria USB. De este modo, se asegura que EASYSTICK esté siempre actualizado en cuanto a funciones y productos



Colocación de la regla EASYSTICK

EASYSTICK reemplaza a la regla convencional y, de este modo, revoluciona el montaje del cuerpo del mueble y del frente. Además, también se puede adaptar en su MINIPRESS PRO | MINIPRESS P existente



Montaje del control

El ordenador se asegura directamente a la máquina mediante un soporte especial. Enciéndalo, planifique, taladre y ¡listo!



Colocación sencilla

EASYSTICK muestra las posiciones de taladrado mediante marcadores iluminados. La regla se desplaza automáticamente. Con EASYSTICK se logra un montaje de precisión sin ajustes posteriores

EASYSTICK



Foto simbólica

- Ordenador EASYSTICK (incl. soporte) para la determinación asistida por ordenador de las posiciones de fijación
- Regla EASYSTICK con desplazamiento automático con pines de tope y marcadores luminosos (longitud 1700 mm, posiciones de tope de 6–953 mm)
- Regla de prolongación EASYSTICK para posiciones de tope a partir de 953–2681 mm
- Todos los componentes EASYSTICK se deben solicitar por separado

Indicaciones en la página

Vídeo de aplicación

Short-URL
www.blum.com/a860

Información de pedido

		Descripción	Longitud (mm)	Escala (mm)	Ref.	Uso
I2		Ordenador EASYSTICK			MZD.5000	MINIPRESS PRO | MINIPRESS P
		Descripción	**Longitud (mm)**	**Escala (mm)**	**Ref.**	**Uso**
H2		Regla EASYSTICK	1700	6–953	MZD.2000	MINIPRESS PRO | MINIPRESS P

Accesorios

		Descripción	Longitud (mm)	Escala (mm)	Ref.	Uso
H3		EASYSTICK guía de extensión izquierda/derecha	1700	953–2681	MZD.2V00	MINIPRESS top para EASYSTICK | MINIPRESS PRO | MINIPRESS P
		Descripción			**Ref.**	**Uso**
H13		Soporte para regla prolongadora			MZV.2E00	También se puede utilizar para reglas de prolongación EASYSTICK

– Cable de alimentación eléctrico

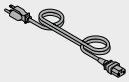

Mercado	Ref.	Mercado	Ref.	Mercado	Ref.
AR	Z10M200A	JP	Z10M200J	UK	Z10M200B
AU	Z10M200K	CH	Z10M200C	CL	Z10M200L
DK	Z10M200D	CN	Z10M200N	Europa	Z10M200E
TW	Z10M200T	IN	Z10M200H	US | CA	Z10M200U
IL	Z10M200I	ZA	Z10M200Z		

Indicaciones en la página

Visión general – máquinas para taladrar y de instalación de herrajes	571
Visión general – posibilidades de montaje	572
MINIPRESS top	580
MINIPRESS P	592

EASYSTICK

Short-URL
www.blum.com/i013

Matriz para encajar a presión

		Descripción	Ref.	MINIPRESS top para EASYSTICK		MINIPRESS P	MINIPRESS M
				MINIPRESS top			
				Vertical | horizontal	Vertical		
J1		Matriz para encajar a presión, bisagras, todos los ángulos de apertura, salvo minibisagra	MZM.0040	•	•	•	•
J2		Matriz para encajar a presión, bases rectas de cinc 177H51x0	MZM.0050	•	•	•	•
J3		Matriz para encajar a presión, bases rectas de acero 177H31x0	MZM.0053	•	•	•	•
J4		Matriz para encajar a presión, bases 174H71xx	MZM.0061.01	•	•	•	•
J5		Matriz para encajar a presión, fijación frontal ZSF.1300 | 1800	MZM.0292.01	•	•		
J6		Matriz para encajar a presión, fijación frontal ZSF.1300 | 1800	MZM.0092.01			•	•
J7		Matriz para encajar a presión, fijación frontal ZSF.1610	MZM.0093.02			•	•
J8		Matriz para encajar a presión, herraje de ajuste de frente 295.1000	MZM.0095	•	•	•	•
J9		Matriz para encajar a presión, herraje de suspensión 48N0610.02 | 48N0610.03	MZM.0078	•	•	•	•
J10		Matriz para encajar a presión, envoltura de conectores 40.0110N | 40.0200N	MZM.0070	•	•	•	•
J11		Matriz para encajar a presión, conector 40.0620	MZM.0071	•	•	•	•
J12		Matriz para encajar a presión, conector 42.0700.01	MZM.0077	•	•	•	•

Taladro

		Descripción	Ref.	MINIPRESS top para EASYSTICK		MINIPRESS P	MINIPRESS M
				MINIPRESS top			
				Vertical | horizontal	Vertical		
K1		Broca para tetones en forma de remate, 2.5 x 57 mm, izquierda	M01.ZB02.D3	•	•	•	•
K2		Broca para tetones en forma de remate, 2.5 x 57 mm, derecha	M01.ZB02.D2	•	•	•	•
K3		Broca para tetones, 3 x 57 mm, izquierda	M01.ZB03.03	•	•	•	•
K4		Broca para tetones, 3 x 57 mm, derecha	M01.ZB03.02	•	•	•	•
K5		Broca para tetones, 5 x 57 mm, izquierda	M01.ZB05.03	•	•	•	•
K6		Broca para tetones, 5 x 57 mm, derecha	M01.ZB05.02	•	•	•	•
K7		Broca para tetones en forma de remate, 5 x 57 mm, izquierda	M01.ZB05.D3	•	•	•	•
K8		Broca para tetones en forma de remate, 5 x 57 mm, derecha	M01.ZB05.D2	•	•	•	•
K9		Broca para tetones, 8 x 57 mm, izquierda	M01.ZB08.03	•	•	•	•
K10		Broca para tetones, 8 x 57 mm, derecha	M01.ZB08.02	•	•	•	•
K11		Broca para tetones sin punta, 8 x 57 mm, izquierda	M01.ZB08.OS	•	•	•	•
K12		Broca para tetones, 10 x 57 mm, izquierda	M01.ZB10.03	•	•	•	•
K13		Broca para tetones, 10 x 57 mm, derecha	M01.ZB10.02	•	•	•	•

Taladro

		Descripción	Ref.	MINIPRESS top para EASYSTICK		MINIPRESS P	MINIPRESS M
				MINIPRESS top			
				Vertical | horizontal	Vertical		
K14		Broca tala. herrajes, 20 x 57 mm, izquierda	M01.ZB20.03	•	•	•	•
K15		Broca tala. herrajes, 20 x 57 mm, derecha	M01.ZB20.02	•	•	•	•
K16		Broca tala. herrajes, 25 x 57 mm, derecha	M01.ZB25.02	•	•	•	•
K17		Broca tala. herrajes, 26 x 57 mm, derecha	M01.ZB26.02	•	•	•	•
K18		Broca tala. herrajes, 28 x 57 mm, derecha	M01.ZB28.02	•	•	•	•
K19		Broca tala. herrajes, 35 x 57 mm, derecha	M01.ZB35.02	•	•	•	•
K20		Broca tala. herrajes sin punta, 35 x 57 mm, derecha	M01.ZB35.OS	•	•	•	•

Broca – taladradora horizontal

		Descripción	Ref.	MINIPRESS top para EASYSTICK		MINIPRESS P	MINIPRESS M
				MINIPRESS top			
				Vertical | horizontal	Vertical		
L1		Broca para tetones, 5 x 114.5 mm, izquierda	M75.ZB05.03	•			
L2		Broca para tetones, 5 x 114.5 mm, derecha	M75.ZB05.02	•			
L3		Broca para tetones, 8 x 114.5 mm, izquierda	M75.ZB08.03	•			
L4		Broca para tetones, 8 x 114.5 mm, derecha	M75.ZB08.02	•			
L5		Broca para tetones, 10 x 114.5 mm, izquierda	M75.ZB10.03	•			
L6		Broca para tetones, 10 x 114.5 mm, derecha	M75.ZB10.02	•			

Indicaciones en la página

Visión general – máquinas para taladrar y de instalación de herrajes	571	MINIPRESS top	580
		MINIPRESS P	592
Visión general – posibilidades de montaje	572	MINIPRESS M	596
Posibilidades de montaje	584		
MINIPRESS top para EASYSTICK	576		

Técnica probada para una mayor comodidad de montaje



Con nuestros prácticos dispositivos de montaje adecuados a sus necesidades, usted podrá optimizar el montaje de sistemas box de Blum incluso en series pequeñas.

Los dispositivos de montaje están concebidos para brindarle una ayuda óptima durante el montaje: mediante una aplicación sencilla, la máxima comodidad de uso y una larga vida útil.

Dispositivos de montaje



BOXFIX P
Manipulación sencilla y preparación eficaz de LEGRABOX y TANDEMBOX



BOXFIX E-L
La ayuda de montaje sin complicaciones para LEGRABOX



BOXFIX E-T
La ayuda de montaje sin complicaciones para TANDEMBOX

Descripción	Ref.	Página	Posibilidades de montaje																
			AVENTOS	AVENTOS HF	AVENTOS HK top	AVENTOS HK-XS	CLIP top BLUMOTION	CLIP top	MODUL	LEGRABOX pure	LEGRABOX free	TANDEMBOX intivo	TANDEMBOX antaro	TANDEMBOX plus	METABOX	MOVENTO	TANDEM	STANDARD	Otros productos
►► Montaje cajones																			
 BOXFIX P	ZMM.2750.02	612								●	●	●	●	●					
 BOXFIX E-L	ZMM.0700.01	613								●	●								
 BOXFIX E-T	ZMM.0350	614										●	●	●					

Pictogramas

Artículo disponible bajo petición

BOXFIX P



Foto simbólica

- Dispositivo de montaje neumático para montar cajones y caceroleros
- Tipo de montaje: tornillos
- Largo nominal NL 270–650 mm
- Ancho de cuerpo de mueble KB 275–1200 mm
- Alturas de trasera hasta 250 mm (madera y acero)
- Material: aluminio/acero
- Posibilidad de preajustar los anchos de los cuerpos recurrentes mediante tope de ancho (opcional)

Posibilidades de montaje

LEGRABOX pure
LEGRABOX free
TANDEMBOX intivo
TANDEMBOX antaro
TANDEMBOX plus

Indicaciones en la página

Visión general – dispositivos de montaje 611

Vídeo de aplicación

Short-URL
www.blum.com/O9BYv

Información de pedido

	Descripción	Ref.
	BOXFIX P	ZMM.2750.02

Consta de:

– 1 x BOXFIX P
– 1 x Broca de centrar

Accesorios

	Tope de ancho (tuerca en ranura)	ZMM.2759
	Broca de centrar	M01.ZZ03.01

Posibilidades de montaje

LEGRABOX pure | LEGRABOX free | TANDEMBOX intivo | TANDEMBOX antaro | TANDEMBOX plus

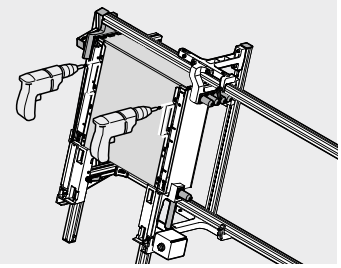

Montaje cajones

- Fije el largo nominal y el ancho del módulo extraíble, las medidas pueden fijarse previamente utilizando un tope de ancho adicional (tuerca en ranura)
- Atornille la trasera del cajón (madera) con los adaptador de trasera
- Coloque el fondo del cajón, los perfiles y las traseras del cajón en BOXFIX y ensamble las piezas de manera neumática
- Atornille el fondo del cajón con perfiles

BOXFIX E-L

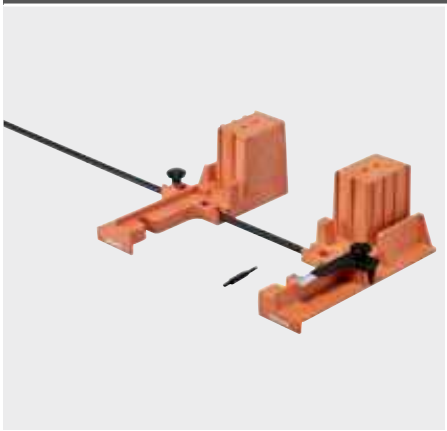

- Dispositivo de montaje de cajones y caceroleros
- Tipo de montaje: tornillos
- Largo nominal NL 270–650 mm
- Ancho de cuerpo de mueble KB 250–1200 mm
- Alturas de trasera hasta 250 mm
- Material: plástico/acero
- BOXFIX para espesores de fondo de cajón de 18 mm a pedido

Posibilidades de montaje

LEGRABOX pure
LEGRABOX free

Indicaciones en la página

Visión general – dispositivos de montaje 611

Vídeo de aplicación

Short-URL

www.blum.com/26qCmt

Información de pedido

	Descripción	Ref.
	BOXFIX E-L	ZMM.0700.01

Consta de:

- 1 x BOXFIX E-L
- 1 x Broca de centrar
- 1 x Posicionador cuña para BOXFIX E-L

	Descripción	Ref.
	Kit inicial	ZMM.0700*20

Consta de:

- 1 x BOXFIX E-L
- 1 x Broca de centrar
- 1 x Plantilla de taladrar para fondo | trasera de LEGRABOX
- 1 x Tope de profundidad de taladrado Ø 2.5 mm
- 1 x Destornillador TORX
- 1 x Posicionador cuña para BOXFIX E-L

Accesorios

	Broca de centrar	M01.ZZ03.01
	Posicionador cuña para BOXFIX E-L	ZMM.075N

Posibilidades de montaje

LEGRABOX pure | LEGRABOX free

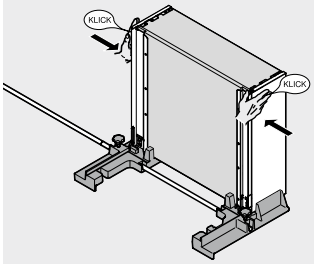

Montaje cajones

- Ajustar el largo nominal NL y el ancho del módulo extraíble
- Atornille la trasera del cajón (madera) con los adaptador de trasera
- Coloque y fije la trasera, el fondo del cajón y los perfiles en BOXFIX
- Atornille el fondo del cajón con perfiles

BOXFIX E-T

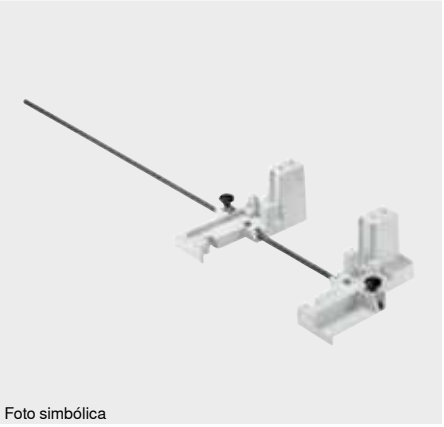

Foto simbólica

- Dispositivo de montaje de cajones y caceroleros
- Tipo de montaje: tornillos
- Largo nominal NL 270–650 mm
- Ancho de cuerpo de mueble KB 250–1200 mm
- Alturas de trasera hasta 250 mm
- Material: plástico/acero
- BOXFIX para espesores de fondo de cajón de 18 mm a pedido

Posibilidades de montaje

TANDEMBOX intivo
TANDEMBOX antaro
TANDEMBOX plus

Indicaciones en la página

Visión general – dispositivos de montaje 611

Vídeo de aplicación

Short-URL
www.blum.com/ZLrYk

Información de pedido

	Descripción	Ref.
	BOXFIX E-T	ZMM.0350

Consta de:

– 1 x BOXFIX E-T
– 1 x Broca de centrar

Accesorios



Broca de centrar M01.ZZ03.01

Posibilidades de montaje

TANDEMBOX intivo | TANDEMBOX antaro | TANDEMBOX plus

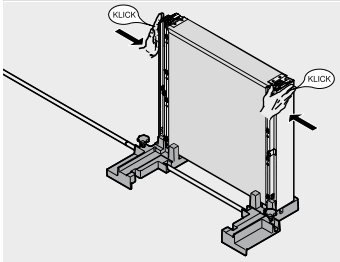

Montaje cajones

- Ajustar el largo nominal NL y el ancho del módulo extraíble
- Atornille la trasera del cajón (madera) con los adaptador de trasera
- Coloque y fije la trasera, el fondo del cajón y los perfiles en BOXFIX
- Atornille el fondo del cajón con perfiles

Un movimiento perfecto requiere un montaje preciso



Los calibres y otras ayudas de montaje le prestan apoyo para el ensamblaje de todos los productos Blum. Su capacidad como ayudas cotidianas para el montaje está más que comprobada. Tanto en el taller como en el lugar elegido por el cliente, esta combinación de precisión y uso práctico resulta muy apreciada.

Calibres y ayudas de montaje



Por ejemplo, las posiciones de fijación se pueden marcar a granete y pretaladrar de modo seguro y preciso con la plantilla de taladrar universal

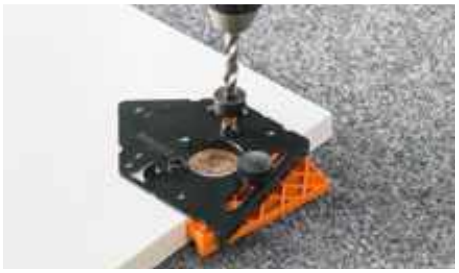

Los taladrados del esquema de taladrado de las bisagras de Blum se pueden realizar de manera eficiente con la plantilla de taladrar para bisagras



Con el calibre-guía universal se pueden, por ejemplo, transferir las posiciones de fijación para guías de cuerpo de mueble

Ayuda de montaje óptima para todos nuestros productos



Sistemas de compases abatibles



Sistemas de bisagras



Sistemas box y de guías



Otros productos

E-SERVICES y ayudas de montaje

►► Visión general


Foto simbólica

►► Visión general – calibres 618
►► Visión general – posibilidades de montaje 620

Pictogramas

Artículo disponible bajo petición

Descripción		Ref.	Página	Posibilidades de montaje																
				AVENTOS	AVENTOS HF	AVENTOS HK top	AVENTOS HK-XS	CLIP top BLUMOTION	CLIP top	MODUL	LEGRABOX pure	LEGRABOX free	TANDEMBOX intivo	TANDEMBOX antaro	TANDEMBOX plus	METABOX	MOVENTO	TANDEM	STANDARD	Otros productos
►► Plantillas de taladrar																				
	Plantilla individual universal	65.1051.02	624	●	●	●	●	●	●	●	●	●	●	●	●	●	●	●	●	
	Calibre de taladrar universal	ZML.0040.01	625	●							●	●	●	●	●	●	●	●		
	Calibre de taladrar para distanciador de amortiguación de Blum	ZML.1090	626	●	●			●	●	●	●	●	●	●	●		●	●		
	ECODRILL	M31.1000	627		●		●	●	●	●										
	Calibre de talad. para el interruptor de SERVO-DRIVE	M31.2000	628	●	●	●														
	Calibre de taladrar para bisagras	65.05xA	629		●		●	●	●	●										
	Calibre para bases	65.5300*	630		●		●	●	●	●										
	Calibre de taladrar para placas de montaje	65.5070	631		●		●	●	●	●										
	Calibre de taladrar para BLUMOTION | TIP-ON	65.5010	632	●		●			●											
	Calibre de taladrar para BLUMOTION	65.5000	633					●	●	●										
	Fresadora manual para fondo de cajón	M35.7200.01	634								●	●								
	Plantilla de taladrar para fondo | trasera de LEGRABOX	ZML.7000	635								●	●								
	Calibre de taladrado para SPACE CORNER con SYNCROMOTION	ZML.0330	636										●	●	●					
	Calibre de taladrar para el alojamiento del perfil de soporte SERVO-DRIVE	ZML.1150.02	637								●	●	●	●	●		●	●		
	MINIFIX	65.3300	638													●			●	
	Calibre de taladrar para MOVENTO | TANDEM	T65.1000.02	639														●	●		
	Calibre de taladrar para TANDEM	T65.1100	640															●		
	Calibre de taladrar para la fijación frontal de TANDEM	ZML.0050	641															●		
	Calibre de taladrado para conectores	65.5040	642																	●
►► Calibres-guía																				
	Plantilla-guía universal	65.1000.01	643	●	●	●	●	●	●	●	●	●	●	●	●	●	●	●	●	

Descripción	Ref.	Página	Posibilidades de montaje																
			AVENTOS	AVENTOS HF	AVENTOS HK top	AVENTOS HK-XS	CLIP top BLUMOTION	CLIP top	MODUL	LEGRABOX pure	LEGRABOX free	TANDEMBOX intivo	TANDEMBOX antaro	TANDEMBOX plus	METABOX	MOVENTO	TANDEM	STANDARD	Otros productos
▸▸ Calibres-guía																			
 Calibre-guía para sistemas de bisagras	65.7500.03	644		●		●	●	●	●										
 Calibres guía para bisagras de puertas acristaladas CRISTALLO	65.4500.01	645					●	●											
▸▸ Punzón de encaje a presión																			
 Punzón para bisagras	ZME.0710	646					●	●	●										
 Punzón para bases	65.6100	647					●	●	●										
 Punzón para sistemas de extensiónes	ZME.xxx0.xx	648										●	●	●	●				
▸▸ Calibres de granete																			
 Calibre de granete para la fijación frontal AVENTOS HK top	ZML.2200	649	●			●													
 Calibre de granete para LEGRABOX	ZML.3710	650								●	●								
 Calibre de granete para TANDEMBOX | METABOX	ZML.x5x0.xx	651										●	●	●	●				
 Plantilla de posicionamiento para placa adhesiva	65.5210.01	652	●					●											
 Granete	65.2950	653														●	●	●	
▸▸ Granetes																			
 Plantilla de marcas universal	65.5340.01	654	●	●	●	●	●	●	●	●	●	●	●	●	●	●	●	●	
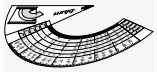 Calibre p. cuerpos en ángulo	65.5810.02	655					●	●											
 Calibre de trazar para caja de cierre CABLOXX	65.080x	656								●	●	●	●						
 Calibre de trazar	ZML.80xx	657											●	●	●				
▸▸ Calibres de posicionamiento																			
 Calibre de juego del frente para LEGRABOX | MOVENTO	65.5631	658								●	●					●			
 Calibre de juego del frente para TANDEMBOX	65.5627	659										●	●	●					
▸▸ Calibres especiales																			
 Calibre de corte a medida para CABLOXX	65.0801	660																	●
 Set de corte de vidrio	65.8000	661									●	●	●						

E-SERVICES y ayudas de montaje

► Calibres
►► Visión general – posibilidades de montaje

Visión general – posibilidades de montaje

Montaje – AVENTOS	620	Montaje – TANDEMBOX intivo	622	Montaje – MOVENTO	623
Montaje – CLIP top BLUMOTION | CLIP top	620	Montaje – TANDEMBOX antaro	622	Montaje – TANDEM	623
Montaje – MODUL	621	Montaje – TANDEMBOX plus	622	Montaje – STANDARD	623
Montaje – LEGRABOX pure | LEGRABOX free	621	Montaje – METABOX	622	Montaje – otros productos	623

Montaje – AVENTOS

Trabajo del frente

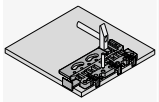
Calibre de taladrar universal 625

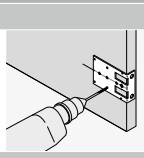
Calibre para bases 630

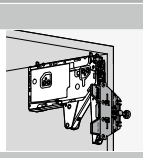
Calibre de granete para la fijación frontal AVENTOS HK top 649

Montaje del cuerpo del mueble

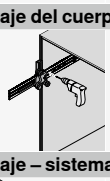
Plantilla individual universal 624

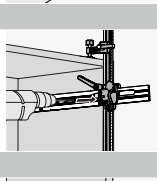
Plantilla-guía universal 643

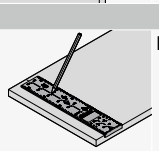
Plantilla de marcas universal 654

Montaje – sistemas de bisagras

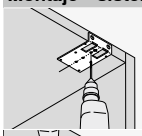
Calibre para bases 630

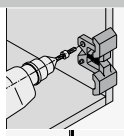
Calibre de taladrar para placas de montaje 631

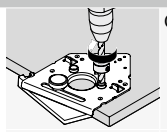
Calibre de taladrar para bisagras 629

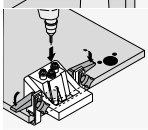
ECODRILL 627

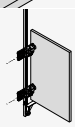
Calibre-guía para sistemas de bisagras 644

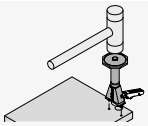
Punzón para bisagras 646

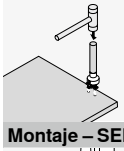
Punzón para bases 647

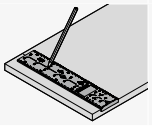
Plantilla de marcas universal 654

Montaje – SERVO-DRIVE

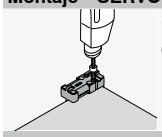
Calibre de taladrar para distancia-dor de amortiguación de Blum 626

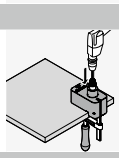
Calibre de talad. para el interruptor de SERVO-DRIVE 628

Montaje – TIP-ON

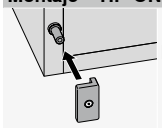
Plantilla de posicionamiento para placa adhesiva 652

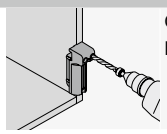
Calibre de taladrar para BLUMOTION \| TIP-ON 632

Montaje – CLIP top BLUMOTION | CLIP top

Montaje – sistemas de bisagras

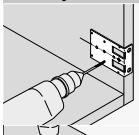
Calibre para bases 630

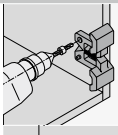
Calibre de taladrar para placas de montaje 631

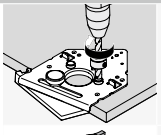
Calibre de taladrar para bisagras 629

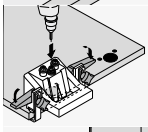
ECODRILL 627

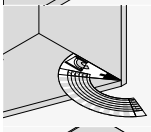
Calibre p. cuerpos en ángulo 653

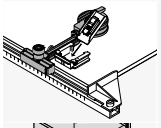
Calibres guía para bisagras de puertas acristaladas CRISTALLO 645

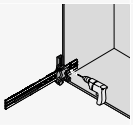
Plantilla individual universal 624

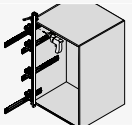
Plantilla-guía universal 643

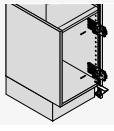
Calibre-guía para sistemas de bisagras 644

Montaje – CLIP top BLUMOTION | CLIP top

Montaje – sistemas de bisagras

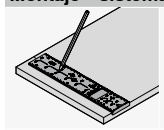
Plantilla de marcas universal
654

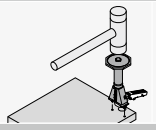
Punzón para bisagras
646

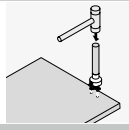
Punzón para bases
647

Montaje – BLUMOTION

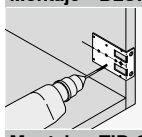
Calibre para bases
630

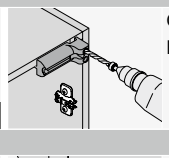
Calibre de taladrar para BLUMOTION | TIP-ON
632

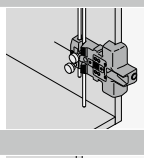
Calibre de taladrar para BLUMOTION
633

Montaje – TIP-ON

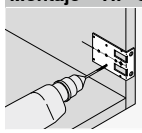
Calibre para bases
630

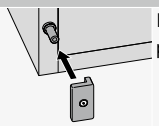
Plantilla de posicionamiento para placa adhesiva
652

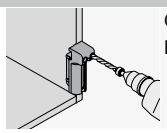
Calibre de taladrar para BLUMOTION | TIP-ON
632

Montaje – MODUL

Montaje – sistemas de bisagras

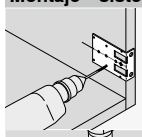
Calibre para bases
630

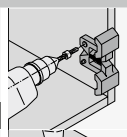
Calibre de taladrar para placas de montaje
631

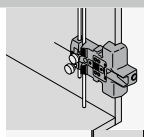
Calibre de taladrar para BLUMOTION
633

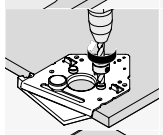
Calibre de taladrar para bisagras
629

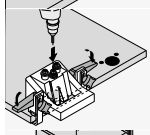
ECODRILL
627

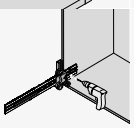
Univerzalna pojedinačna šablona
624

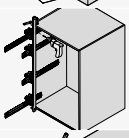
Plantilla-guía universal
643

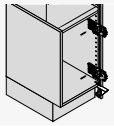
Calibre-guía para sistemas de bisagras
644

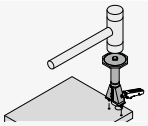
Punzón para bisagras
646

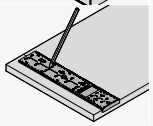
Plantilla de marcas universal
654

Montaje – LEGRABOX pure | LEGRABOX free

Trabajo del frente

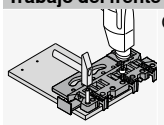
Calibre de taladrar universal
625

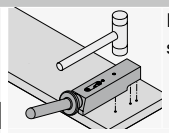
Punzón para sistemas de extensiónes
648

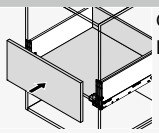
Calibre de granete para LEGRABOX
650

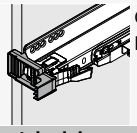
Calibre de juego del frente para LEGRABOX
658

Montaje del cuerpo del mueble

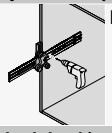
Plantilla individual universal
624

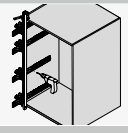
Plantilla-guía universal
643

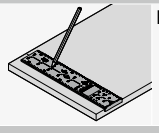
Plantilla de marcas universal
654

Trabajo del cajón

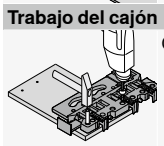
Calibre de taladrar universal
625

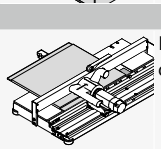
Fresadora manual para fondo de cajón
634

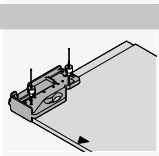
Plantilla de taladrar para fondo | trasera de LEGRABOX
635

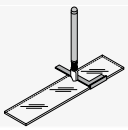
Set de corte de vidrio
661

Montaje – LEGRABOX pure | LEGRABOX free

Montaje – SERVO-DRIVE

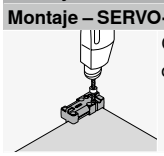

Calibre de taladrar para distanciador de amortiguación de Blum 626

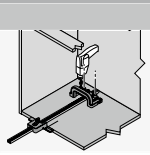

Calibre de taladrar para el alojamiento del perfil de soporte SERVO-DRIVE 637

Montaje – TANDEMBOX intivo | TANDEMBOX antaro | TANDEMBOX plus

Trabajo del frente

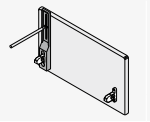

Calibre de trazar 657

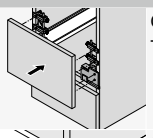

Calibre de granete para TANDEMBOX | METABOX 651

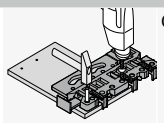

Calibre de taladrar universal 625



Punzón para sistemas de extensiónes 648

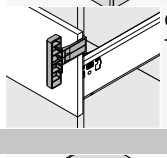

Calibre de juego del frente para TANDEMBOX 659

Montaje del cuerpo del mueble

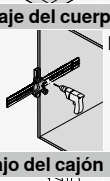

Plantilla individual universal 624

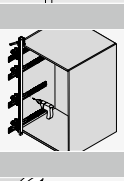

Plantilla-guía universal 643

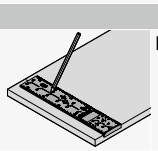

Plantilla de marcas universal 654

Trabajo del cajón

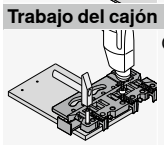

Calibre de taladrar universal 625

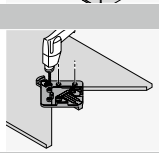

Calibre de taladrado para SPACE CORNER con SYNCROMOTION 636

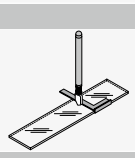

Set de corte de vidrio 661

Montaje – SERVO-DRIVE

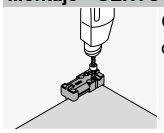

Calibre de taladrar para distanciador de amortiguación de Blum 626

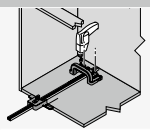

Calibre de taladrar para el alojamiento del perfil de soporte SERVO-DRIVE 637

Montaje – METABOX

Trabajo del frente

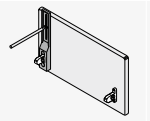

Calibre de trazar 657

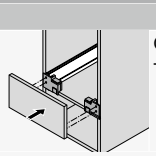

Calibre de granete para TANDEMBOX | METABOX 651

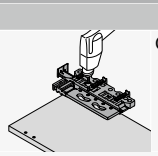

Calibre de taladrar universal 625



Punzón para sistemas de extensiónes 648

Montaje del cuerpo del mueble



MINIFIX 638

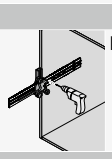

Plantilla individual universal 624

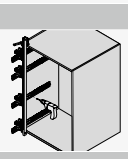

Plantilla-guía universal 643

Trabajo del cajón



Calibre de taladrar universal 625

Montaje – MOVENTO | TANDEM

Trabajo del frente

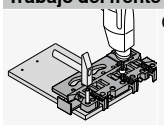
Calibre de taladrar universal
625

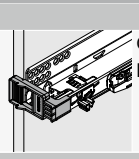
Calibre de juego del frente para MOVENTO
658

Montaje del cuerpo del mueble

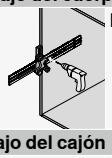
Plantilla individual universal
624

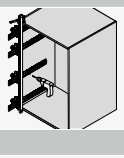
Plantilla-guía universal
643

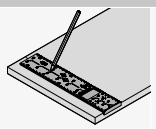
Plantilla de marcas universal
654

Trabajo del cajón

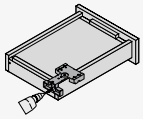
Calibre de taladrar para MOVENTO | TANDEM
639

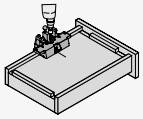
Calibre de taladrar para TANDEM
640

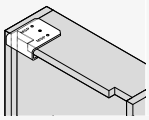
Calibre de taladrar para la fijación frontal de TANDEM
641

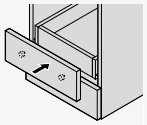
Granete
653

Montaje – SERVO-DRIVE

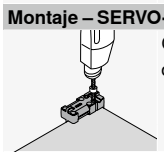
Calibre de taladrar para distanciador de amortiguación de Blum
626

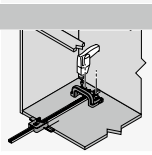
Calibre de taladrar para el alojamiento del perfil de soporte SERVO-DRIVE
637

Montaje – STANDARD

Montaje del cuerpo del mueble


MINIFIX
638

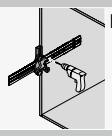
Plantilla individual universal
624

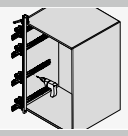
Plantilla-guía universal
643

Trabajo del cajón

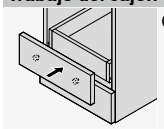
Granete
653

Montaje – otros productos

Trabajo del frente

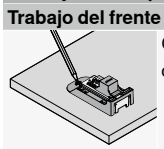
Calibre de trazar para caja de cierre CABLOXX
656

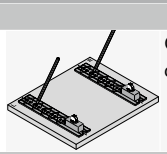
Calibre de trazar para caja de cierre CABLOXX
656

Montaje del cuerpo del mueble

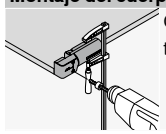
Calibre de taladrado para conectores
642

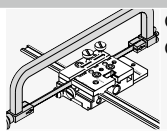
Calibre de corte a medida para CABLOXX
660

Plantilla individual universal



Foto simbólica

- Calibre para el pretaladrado de las posiciones de fijación de las guías de cuerpo de mueble, los mecanismos de elevación y las bases y placas adaptadoras
- El calibre puede utilizarse con el cuerpo de mueble montado y no montado
- Ajuste de la posición de la profundidad mediante una escala
- Resulta adecuado para situaciones de montaje solapadas e interiores
- Para tornillos Euro y tornillos aglo
- Ajuste sobre trazado
- Material: plástico/acero/aluminio

Posibilidades de montaje

AVENTOS	MOVENTO
CLIP top BLUMOTION	TANDEM
CLIP top	STANDARD
MODUL	
LEGRABOX	
TANDEMBOX intivo	
TANDEMBOX antaro	
TANDEMBOX plus	
METABOX	

Indicaciones en la página

Visión general – calibres	618
Visión general – posibilidades de montaje	620

Vídeo de aplicación

Short-URL
www.blum.com/FtGEO

Información de pedido

	Descripción	Ref.
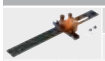	Plantilla individual universal	65.1051.02

Consta de:

- 1 x Cuerpo del calibre individual universal
- 1 x Tope de profundidad de taladrado Ø 5 mm
- 1 x Casquillo reductor de Ø 5 a Ø 2.5 mm
- 1 x Llave con macho hexagonal

Accesorios

Descripción		Ref.
	Complemento para SPACE CORNER	65.1107

Posibilidades de montaje

AVENTOS

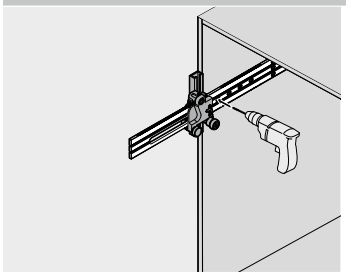

Trabajo de cuerpo

- Determine la posición de profundidad del cuerpo del calibre utilizando una escala
- Alinee el calibre en el trazado sobre el cuerpo
- Pretaladre las posiciones de fijación de los pernos del mecanismo de elevación

CLIP top BLUMOTION | CLIP top | MODUL

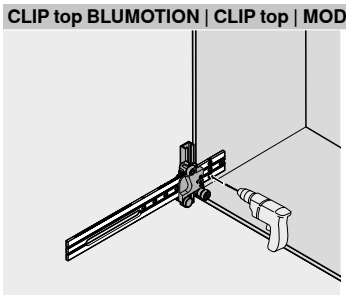

Montaje de sistemas de bisagras

- Determine la posición de profundidad del cuerpo del calibre utilizando una escala
- Alinee el calibre sobre el trazado
- Pretaladre las posiciones de fijación para el montaje y de las bases (BLUMOTION | TIP-ON para puertas)

LEGRABOX pure | LEGRABOX free | TANDEMBOX intivo | TANDEMBOX antaro | TANDEMBOX plus | METABOX | MOVENTO | TANDEM | STANDARD

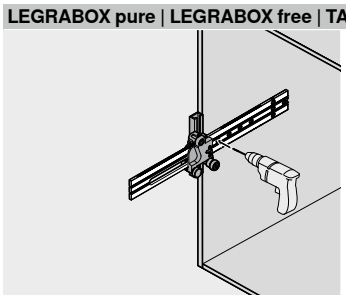

Trabajo de cuerpo

- Determine la posición de profundidad del cuerpo del calibre utilizando una escala
- Alinee el calibre sobre el trazado
- Pretaladre las posiciones de fijación para las guías de cuerpo de mueble
- Pretaladrar las posiciones de fijación para BLUMOTION para METABOX
- La pieza adicional (65.1107) permite ajustar SPACE CORNER

Calibre de taladrar universal

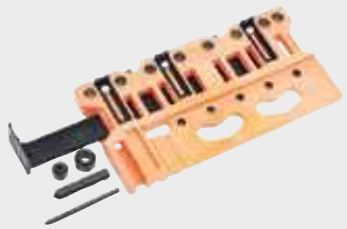

Foto simbólica

- Calibre para marcar y pretaladrar las posiciones de las fijaciones frontales, incluyendo el guardacuerpo, la trasera y el fondo del cajón (sólo METABOX en su versión para encajar C15) así como para fijaciones frontales AVENTOS
- Determinación de las posiciones de la altura mediante la escala
- Material: plástico/acero

Posibilidades de montaje

AVENTOS
LEGRABOX pure
LEGRABOX free
TANDEMBOX intivo
TANDEMBOX antaro
TANDEMBOX plus
METABOX
MOVENTO
TANDEM

Indicaciones en la página

Visión general – calibres 618
Visión general – posibilidades de montaje 620

Vídeo de aplicación

Short-URL
www.blum.com/cSAMF

Información de pedido

	Descripción	Ref.
	Calibre de taladrar universal	ZML.0040.01

Consta de:

- 1 x Calibre de taladrar universal
- 1 x Tope de profundidad de taladrado Ø 10 mm
- 1 x Tope de profundidad de taladrado Ø 5 mm
- 1 x Granete Ø 10 mm
- 1 x Granete Ø 5 mm

Posibilidades de montaje

AVENTOS

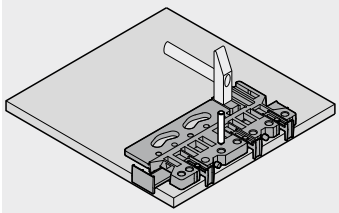

Trabajo del frente

- Ajuste los topes mediante la escala
- Pretaladre o granetee las posiciones de fijación de las bases rectas o en cruz para AVENTOS HF, y pretaladre o granetee las fijaciones frontales AVENTOS HS | HL | HK top | HK-S | HK-XS

LEGRABOX pure | LEGRABOX free | TANDEMBOX intivo | TANDEMBOX antaro | TANDEMBOX plus | METABOX | MOVENTO | TANDEM

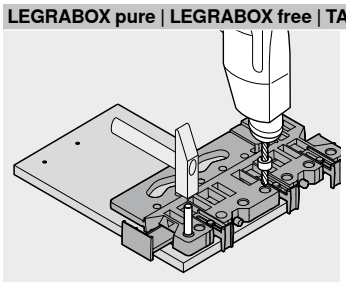

Trabajo del frente

- Ajuste los topes mediante la escala
- Taladre o granetee las posiciones de fijación para las fijaciones frontales, incluyendo los guardacuerpos

METABOX

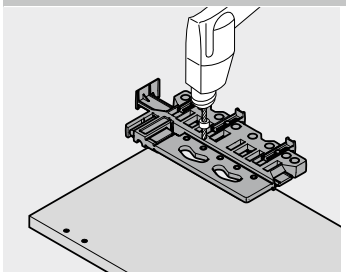

Trabajo del cajón – trasera

- Ajuste los topes mediante la escala
- Granetear las posiciones de fijación

Trabajo del cajón – suelo de METABOX C15

- Coloque el calibre sobre el fondo del cajón
- Pretaladre el perno de posicionar utilizando la broca (Ø 5 mm)

Calibre de taladrar para distanciador de amortiguación de Blum



Foto simbólica

- Calibre para realizar taladrados para amortiguadores en frentes sueltos o montados, así como en el cuerpo
- Es posible el ajuste sobre trazado y sobre tope (cota fija 20)
- Material: plástico/acero

Posibilidades de montaje

AVENTOS	MOVENTO
CLIP top BLUMOTION	TANDEM
CLIP top	
MODUL	
LEGRABOX pure	
LEGRABOX free	
TANDEMBOX intivo	
TANDEMBOX antaro	
TANDEMBOX plus	

Indicaciones en la página

Visión general – calibres	618
Visión general – posibilidades de montaje	620

Vídeo de aplicación

Short-URL
www.blum.com/1ZtTC6

Información de pedido

	Descripción	Ref.
	Calibre de taladrar para distanciador de amortiguación de Blum	ZML.1090

Consta de:

- 1 x Calibre de taladrar para distanciador de amortiguación de Blum
- 1 x Tope de profundidad de taladrado Ø 8 mm
- 1 x Casquillo reductor de Ø 8 a Ø 5 mm

Posibilidades de montaje

AVENTOS | LEGRABOX | TANDEMBOX intivo | TANDEMBOX antaro | TANDEMBOX plus | MOVENTO | TANDEM

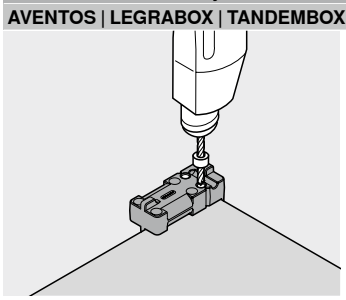

Montaje de SERVO-DRIVE

- Coloque el calibre
- Realice taladros para el distanciador de amortiguación (Ø 8 o Ø 5 mm)

ECODRILL



Foto simbólica

- Aparato de mano simple para el taladrado preciso de las características de taladro de las bisagras de Blum
- Accionamiento con una taladradora de mano
- Cota de taladrado variable 2–8 mm
- Ajuste sobre trazado
- Material: fundición inyectada de aluminio

Posibilidades de montaje

AVENTOS HF
AVENTOS HK-XS
CLIP top BLUMOTION
CLIP top
MODUL

Indicaciones en la página

Visión general – calibres 618
Visión general – posibilidades de montaje 620

Vídeo de aplicación

Short-URL
www.blum.com/1SeQww

Información de pedido

	Descripción	Ref.
	ECODRILL	M31.1000

Consta de:

- 1 x Calibre de taladrar
- 2 x Broca para tetones Ø 8 mm
- 1 x Broca tala. herrajes Ø 35 mm
- 2 x Punta TORX
- 2 x Anillos distanciadores

Accesorios

Descripción		Ref.
	Broca para tetones Ø 8 mm	M31.ZB08.02
	Broca tala. herrajes Ø 35 mm	M31.ZB35.02
	Juego de herramientas	MZW.1300
	Pieza de encastrar para bisagra para puertas plegables	M31.1900

Posibilidades de montaje

AVENTOS HF | AVENTOS HK-XS | CLIP top BLUMOTION | CLIP top | MODUL

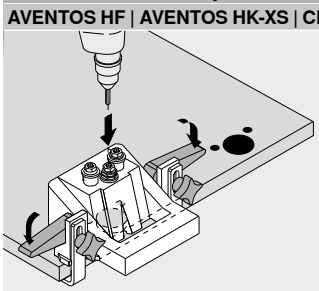

Montaje de sistemas de bisagras

- Ajustar la cota de taladrado
- Trazar la posición deseada de la bisagra
- Alinear el ECODRILL en el trazado y sujetarlo mediante la palanca de apriete
- Perfore el esquema de taladrado de las bisagras con la taladradora de mano

Calibre de talad. para el interruptor de SERVO-DRIVE



Foto simbólica

- Aparato manual fácil de usar para realizar taladros precisos para instalar el interruptor de SERVO-DRIVE
- Accionamiento con una taladradora de mano
- La plantilla de taladrar puede utilizarse con el cuerpo de mueble montado y no montado
- Ajuste sobre trazado
- Material: fundición inyectada de aluminio

Posibilidades de montaje

AVENTOS HF
AVENTOS HS
AVENTOS HL
AVENTOS HK top

Indicaciones en la página

Visión general – calibres	618
Visión general – posibilidades de montaje	620

Vídeo de aplicación

Short-URL
www.blum.com/29CZin

Información de pedido

	Descripción	Ref.
	Calibre de talad. para el interruptor de SERVO-DRIVE	M31.2000

Consta de:

- 1 x Calibre de talad. para el interruptor de SERVO-DRIVE
- 1 x Broca tala. herrajes Ø 35 mm
- 2 x Punta TORX

Accesorios

Descripción		Ref.
	Broca tala. herrajes Ø 35 mm	M31.ZB35.02

Posibilidades de montaje

AVENTOS HF | AVENTOS HS | AVENTOS HL | AVENTOS HK top

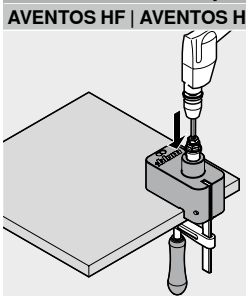

Montaje de SERVO-DRIVE

- Marque las posiciones deseadas para el interruptor de SERVO-DRIVE
- Alinee el calibre sobre el trazado y sujételo mediante el tornillo de apriete
- Taladros para alojar el interruptor de SERVO-DRIVE utilizando una taladradora de mano

Calibre de taladrar para bisagras



Foto simbólica

- Calibre para taladrar las posiciones de fijación de las bisagras (Ø 8 y Ø 2.5 mm)
- Calibre para el taladrado previo de las posiciones de montaje para bases rectas y en cruz
- Calibre para el taladrado previo de las posiciones de fijación de las placas adaptadoras (BLUMOTION | TIP-ON para puertas)
- Ajuste sobre trazado
- Material: plástico/acero

Posibilidades de montaje

- AVENTOS HF
- AVENTOS HK-XS
- CLIP top BLUMOTION
- CLIP top
- MODUL

Indicaciones en la página

Visión general – calibres	618
Visión general – posibilidades de montaje	620

Vídeo de aplicación

Short-URL
www.blum.com/1Be6q5

Información de pedido

	Descripción	Ref.
	Calibre de taladrar para bisagras (Ø 8 mm | Ø 2.5 mm)	65.059A

Consta de:
– 1 x Calibre de taladrar para bisagras
– 1 x Casquillo reductor de Ø 8 a Ø 2.5 mm
– 1 x Tope de profundidad de taladrado de Ø 8 mm

	Descripción	Ref.
	Calibre de taladrar para bisagras (Ø 2.5 mm)	65.055A

Consta de:
– 1 x Calibre de taladrar para bisagras

Posibilidades de montaje

AVENTOS HF | AVENTOS HK-XS | CLIP top BLUMOTION | CLIP top | MODUL

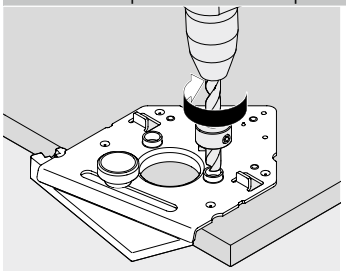

Montaje de sistemas de bisagras – puerta

- Realice el taladro de cazoleta (Ø 35 mm), por ejemplo, con la taladradora de columna
- Coloque el calibre y fíjelo con la cuña
- Taladre los orificios laterales para las bisagras

AVENTOS HF | AVENTOS HK-XS | CLIP top BLUMOTION | CLIP top | MODUL

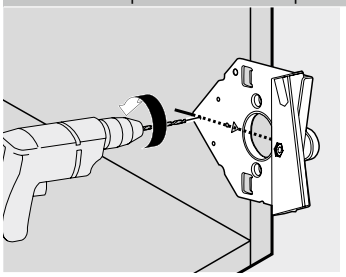

Montaje de sistemas de bisagras – cuerpo

- Trace el centro del brazo de la bisagra
- Coloque el calibre y pretaladre las posiciones de fijación para bases rectas (20 mm) o en cruz (37 mm)

Calibre para bases



Foto simbólica

- Calibre para el taladrado de las posiciones de fijación de las bases (Ø 2.5 mm)
- Calibre para el taladrado previo de las posiciones de fijación de las placas adaptadoras (BLUMOTION | TIP-ON para puertas)
- Para idénticas posiciones de las bases, es posible fijar varios calibres sobre un listón de madera
- Ajuste sobre trazado
- Material: acero

Posibilidades de montaje

- AVENTOS HF
- AVENTOS HK top
- AVENTOS HK-S
- AVENTOS HK-XS
- CLIP top BLUMOTION
- CLIP top
- MODUL

Indicaciones en la página

Visión general – calibres 618
Visión general – posibilidades de montaje 620

Vídeo de aplicación

Short-URL
www.blum.com/1ImlaP

Información de pedido

	Descripción	Ref.
	Calibre para bases	65.5300*

Consta de:
– 1 x Calibre para bases

Posibilidades de montaje

AVENTOS HF | AVENTOS HK-XS

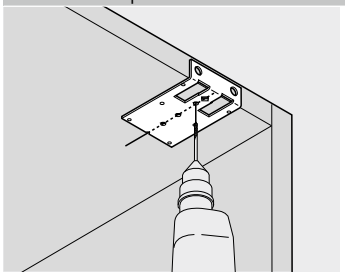

Montaje de sistemas de bisagras

- Trazar el centro del brazo de la bisagra o los extremos del brazo de la bisagra en el cuerpo o en el frente (AVENTOS HF)
- Coloque el calibre y pretaladre las posiciones de fijación para bases rectas (20 mm) o en cruz (37 mm)

CLIP top BLUMOTION | CLIP top | MODUL

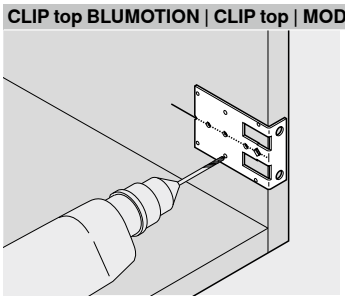

Montaje de sistemas de bisagras

- Trazar el centro del brazo de la bisagra o los extremos del brazo de la bisagra en el cuerpo o en el frente (AVENTOS HF)
- Coloque el calibre y pretaladre las posiciones de fijación para bases rectas (20 mm) o en cruz (37 mm)

AVENTOS HK top | AVENTOS HK-S | AVENTOS HK-XS | CLIP top

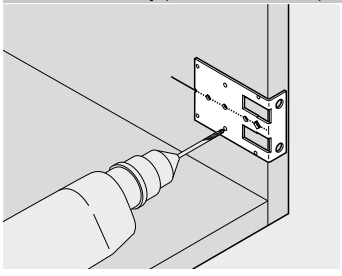

Montaje de BLUMOTION | TIP-ON

- Alinee el calibre sobre el trazado
- Efectúe el taladrado para la base BLUMOTION | TIP-ON (20 | 37 mm)

Calibre de taladrar para placas de montaje



Foto simbólica

- Calibre para taladrar las posiciones de fijación de las bases en cruz (Ø 5 mm)
- Calibre para el taladrado de las posiciones de fijación de las bases en cruz (BLUMOTION | TIP-ON para puertas)
- Mediante la espiga de posicionamiento se puede taladrar con exactitud la medida de 32 mm
- Ajuste sobre trazado
- Material: plástico/acero

Posibilidades de montaje

AVENTOS HF
AVENTOS HK-XS
CLIP top BLUMOTION
CLIP top
MODUL

Indicaciones en la página

Visión general – calibres 618
Visión general – posibilidades de montaje 620

Vídeo de aplicación

Short-URL
www.blum.com/uiJko

Información de pedido

	Descripción	Ref.
	Calibre de taladrar para placas de montaje	65.5070

Consta de:
– 1 x Calibre de taladrar para placas de montaje
– 1 x Tope de profundidad de taladrado Ø 5 mm

Posibilidades de montaje

AVENTOS HF | AVENTOS HK-XS | CLIP top BLUMOTION | CLIP top | MODUL

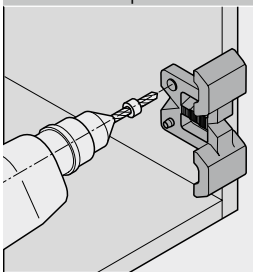

Montaje de sistemas de bisagras

- Trazar el centro del brazo de la bisagra o los extremos del brazo de la bisagra en el cuerpo o en el frente (AVENTOS HF)
- Coloque el calibre sobre el trazado y realice el primer taladro (Ø 5 mm)
- Dé la vuelta al calibre, introduzca la espiga de posicionamiento en el taladro y efectúe el segundo taladro (Ø 5 mm)

Calibre de taladrar para BLUMOTION | TIP-ON



Foto simbólica

- Calibre para taladrar las posiciones de fijación en el lado del frente para BLUMOTION para puertas que están del lado del tirador (970.1002) y del lado de la bisagra (970A1002) así como TIP-ON (956x1004)
- Ajuste sobre trazado
- Material: plástico/acero

Posibilidades de montaje

AVENTOS HK top
AVENTOS HK-S
AVENTOS HK-XS
CLIP top

Indicaciones en la página

Visión general – calibres 618
Visión general – posibilidades de montaje 620

Vídeo de aplicación

Short-URL
www.blum.com/1ZmwA8

Información de pedido

	Descripción	Ref.
	Calibre de taladrar para BLUMOTION | TIP-ON	65.5010

Consta de:

– 1 x Calibre de taladrar para BLUMOTION | TIP-ON
– 1 x Tope de profundidad de taladrado Ø 10 mm

Posibilidades de montaje

AVENTOS HK top | AVENTOS HK-S | AVENTOS HK-XS | CLIP top

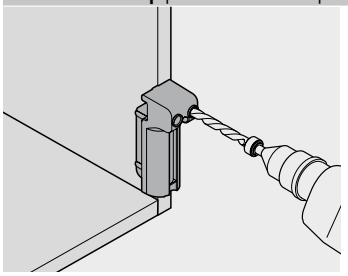

Montaje de TIP-ON

- Alinee el calibre sobre el trazado
- Deje un espacio de 7.5 mm desde el borde interno del cuerpo hasta el centro del taladro
- Realice los taladros para TIP-ON (Ø 10 mm)

CLIP top

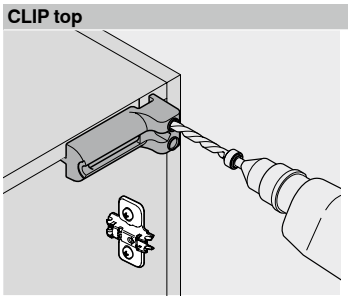

Montaje de BLUMOTION

- Alinee el calibre sobre el trazado
- Deje un espacio de 7.5 mm desde el borde interno del cuerpo hasta el centro del taladro
- Realice los taladros para BLUMOTION (Ø 10 mm)

Calibre de taladrar para BLUMOTION

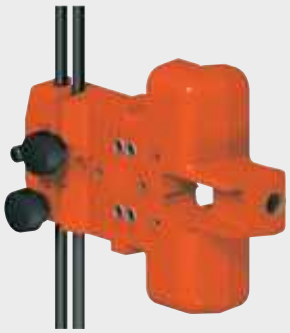

Foto simbólica

- Calibre para taladrar las posiciones de fijación en el lado del frente para BLUMOTION para puertas que están del lado del tirador (970.1002) así como TIP-ON para puertas (956x1004)
- Calibre para el taladrado previo de las posiciones de fijación de las placas adaptadoras (BLUMOTION | TIP-ON para puertas)
- Calibre para taladrado de bases
- Las posiciones de taladrado de uso frecuente se pueden preajustar mediante el uso de una varilla de tope
- Ajuste sobre trazado
- Material: plástico/acero

Posibilidades de montaje

CLIP top BLUMOTION
CLIP top
MODUL

Indicaciones en la página

Visión general – calibres 618
Visión general – posibilidades de montaje 620

Vídeo de aplicación

Short-URL
www.blum.com/cKQqy

Información de pedido

	Descripción	Ref.
	Calibre de taladrar para BLUMOTION	65.5000

Consta de:

- 1 x Calibre de taladrar para BLUMOTION
- 1 x Tope de profundidad de taladrado Ø 10 mm
- 1 x Tope de profundidad de taladrado Ø 5 mm
- 1 x Tope de profundidad de taladrado Ø 2.5 mm

Posibilidades de montaje

CLIP top

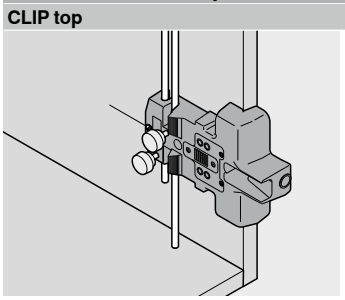

Montaje de BLUMOTION | TIP-ON

- Alinee el calibre sobre el trazado
- Las posiciones de taladrado de uso frecuente se pueden preajustar mediante el uso de una varilla de tope
- Taladros para la base BLUMOTION | TIP-ON (Ø 2.5 y Ø 5 mm)
- Efectúe los taladrados frontales para BLUMOTION | TIP-ON

CLIP top BLUMOTION | CLIP top | MODUL

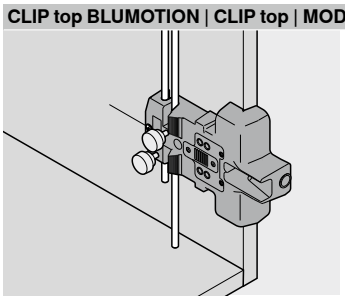

Montaje de sistemas de bisagras

- Alinee el calibre sobre el trazado
- Efectúe el taladrado para las bases rectas o en cruz

Fresadora manual para fondo de cajón



Foto simbólica

- Montaje de fondo LEGRABOX
- Creación precisa del dispositivo del fresado del fondo para LEGRABOX
- Encastre sencillo del fondo para trabajar con comodidad
- No requiere preparación
- Fondo del cajón 18–19 mm disponible mediante solicitud

Posibilidades de montaje

LEGRABOX pure
LEGRABOX free

Indicaciones en la página

Visión general – calibres	618
Visión general – posibilidades de montaje	620

Vídeo de aplicación

Short-URL
www.blum.com/UWdi4

Información de pedido

	Descripción	Ref.
	Fresadora manual para fondo de cajón	M35.7200.01

Consta de:

- 1 x Fresadora manual para fondo de cajón
- 1 x Fresa Ø 60 mm
- 2 x Tope de madera
- 1 x Juego de herramientas

Accesorios

Descripción		Ref.
	Juego de placa giratoria	M35.ZW40
	Tope de madera (10 pza.)	M35.ZT01
	Escobillas para fresadora manual	M35.ZM01

Posibilidades de montaje

LEGRABOX pure | LEGRABOX free

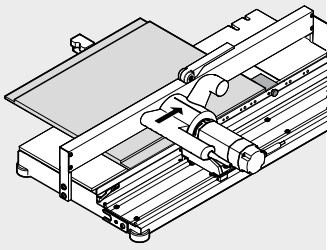

Trabajo del cajón – suelo

- Fijación del fondo del cajón
- Frese con el interruptor basculante y quite el fondo del cajón
- Coloque el carro en la posición inicial

Plantilla de taladrar para fondo | trasera de LEGRABOX



Foto simbólica

- Calibre para pretaladrar las posiciones de fijación en los fondos del cajón (unión de perfil | fondo y trasera | fondo)
- Calibre para pretaladrar las posiciones de fijación en la trasera de madera (unión de trasera de madera | adaptador trasera de madera)
- Material: plástico/acero

Posibilidades de montaje

LEGRABOX pure
LEGRABOX free

Indicaciones en la página

Visión general – calibres	618
Visión general – posibilidades de montaje	620

Vídeo de aplicación

Short-URL
www.blum.com/1sK9KN

Información de pedido

	Descripción	Ref.
	Plantilla de taladrar para fondo | trasera de LEGRABOX	ZML.7000

Consta de:

- 1 x Plantilla de taladrar para fondo | trasera de LEGRABOX
- 1 x Tope de profundidad de taladrado Ø 2.5 mm

Posibilidades de montaje

LEGRABOX pure | LEGRABOX free

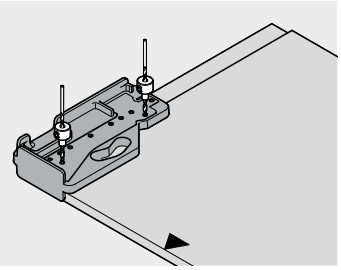

Trabajo del cajón – Unión de perfil | fondo

- Coloque el calibre sobre el canto delantero del fondo del cajón
- Pretaladre las posiciones de fijación para perfiles (Ø 2.5 mm)

LEGRABOX pure | LEGRABOX free

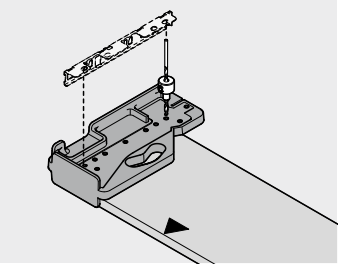

Trabajo del cajón – unión de trasera de madera | adaptador de trasera de madera

- Coloque el calibre sobre la trasera
- Pretaladre las posiciones de fijación para adaptadors de trasera de madera (Ø 2.5 mm)

LEGRABOX pure | LEGRABOX free

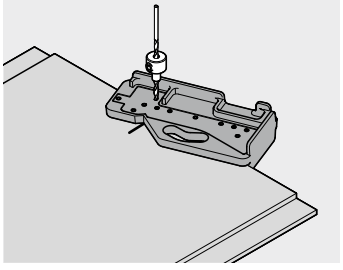

Trabajo del cajón – unión de trasera | fondo

- Coloque el perfil sobre trazado en la parte trasera del fondo
- Pretaladre las posiciones de fijación de la unión de la trasera | el fondo (Ø 2.5 mm)

Calibre de taladrado para SPACE CORNER con SYNCROMOTION



Foto simbólica

- Calibre para taladrar las posiciones de fijación para el herraje SPACE CORNER SYNCROMOTION
- Material: plástico/acero

Posibilidades de montaje

TANDEMBOX intivo
TANDEMBOX antaro
TANDEMBOX plus

Indicaciones en la página

Visión general – calibres 618
Visión general – posibilidades de montaje 620

Vídeo de aplicación

Short-URL
www.blum.com/2IW3fO

Información de pedido

	Descripción	Ref.
	Calibre de taladrado para SPACE CORNER con SYNCROMOTION	ZML.0330

Consta de:

– 1 x Calibre de taladrado para SPACE CORNER con SYNCROMOTION

Posibilidades de montaje

TANDEMBOX intivo | TANDEMBOX antaro | TANDEMBOX plus

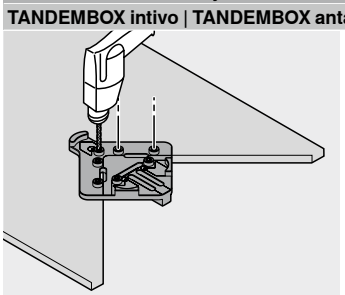

Trabajo del cajón

- Coloque el calibre sobre la esquina
- Realice taladros para el herraje de SYNCROMOTION

TANDEMBOX intivo | TANDEMBOX antaro | TANDEMBOX plus

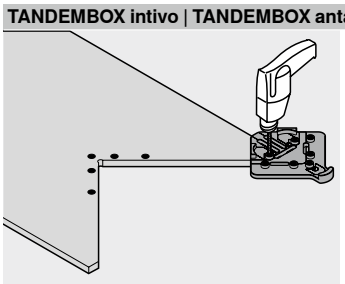

Trabajo del cajón

- Coloque el calibre sobre el lateral
- Realice el taladrado para la pieza frontal de la esquina

Calibre de taladrar para el alojamiento del perfil de soporte SERVO-DRIVE



Foto simbólica

- Calibre para marcar o taladrar previamente las posiciones de fijación de los alojamientos de perfil de soporte de SERVO-DRIVE
- El calibre de taladrado puede utilizarse en cuerpos montados o desmontados y en componentes individuales (en sobres superiores e inferiores o travesaños)
- Ajuste sobre trazado
- Material: plástico/acero/aluminio

Posibilidades de montaje

- LEGRABOX pure
- LEGRABOX free
- TANDEMBOX intivo
- TANDEMBOX antaro
- TANDEMBOX plus
- MOVENTO
- TANDEM

Indicaciones en la página

Visión general – calibres	618
Visión general – posibilidades de montaje	620

Vídeo de aplicación

Short-URL
www.blum.com/C5aJ9

Información de pedido

	Descripción	Ref.
	Calibre de taladrar para el alojamiento del perfil de soporte SERVO-DRIVE	ZML.1150.02

Consta de:

- 1 x Calibre de taladrar para el alojamiento del perfil de soporte SERVO-DRIVE
- 1 x Tope de profundidad de taladrado Ø 10 mm
- 1 x Granete Ø 10 mm

Posibilidades de montaje

LEGRABOX pure | LEGRABOX free | TANDEMBOX intivo | TANDEMBOX antaro | TANDEMBOX plus | MOVENTO | TANDEM

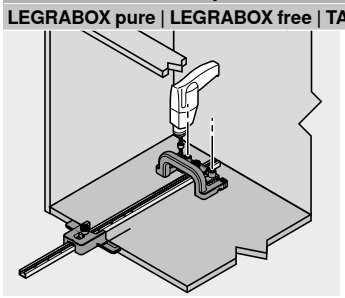

Trabajo de cuerpo

- Trace la línea de referencia
- Realice el ajuste de los topes mediante la escala
- Alinee el calibre sobre el trazado
- Realice taladros o granetes sobre adaptadores de perfil de soporte

MINIFIX



Foto simbólica

- Calibre para el atornillado angular directo de las guías de cuerpo de mueble
- Ajuste sobre trazado
- Material: plástico

Posibilidades de montaje

METABOX
STANDARD

Indicaciones en la página

Visión general – calibres	618
Visión general – posibilidades de montaje	620

Vídeo de aplicación

Short-URL
www.blum.com/1wLT0f

Información de pedido

	Descripción	Ref.
	MINIFIX	65.3300

Consta de:
– 1 x MINIFIX

Accesorios

Descripción		Ref.
	Broca de centrar	M01.ZZ03.01

Posibilidades de montaje

METABOX | STANDARD

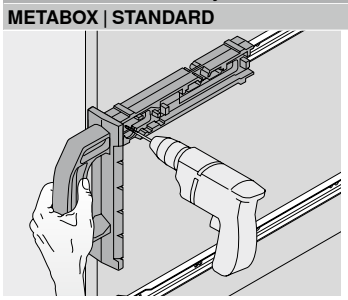

Trabajo de cuerpo

- Trace la línea de referencia
- Encaje la guía de cuerpo de mueble sobre MINIFIX
- Alinee MINIFIX sobre el trazado
- Atornille la guía del cuerpo de mueble directamente (se recomienda el pretaladrado con una broca de centrar M01.ZZ03.01)

Calibre de taladrar para MOVENTO | TANDEM



Foto simbólica

- Calibre para el taladrado de las posiciones de montaje de los ganchos para las guías
- Taladrado previo de las posiciones de fijación del acoplamiento MOVENTO | TANDEM
- Material: plástico/acero

Posibilidades de montaje

MOVENTO
TANDEM

Indicaciones en la página

Visión general – calibres	618
Visión general – posibilidades de montaje	620

Vídeo de aplicación

Short-URL
www.blum.com/25IXQy

Información de pedido

	Descripción	Ref.
	Calibre de taladrar para MOVENTO | TANDEM	T65.1000.02

Consta de:
– 1 x Calibre de taladrar para MOVENTO | TANDEM
– 1 x Tope de profundidad de taladrado Ø 6 mm

Accesorios

Descripción		Ref.
	Juego de herramientas	T65.9000

Posibilidades de montaje

MOVENTO | TANDEM

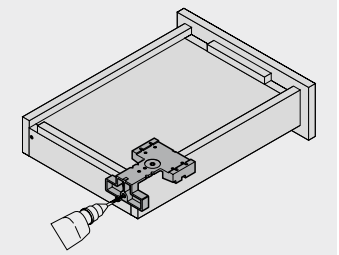

Trabajo del cajón – taladrado para el gancho

- Coloque el calibre sobre el cajón de madera montado
- Realice los taladros para la posición del gancho

MOVENTO | TANDEM

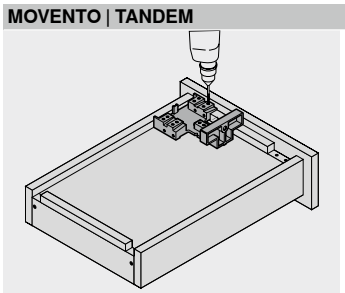

Trabajo del cajón – acoplamiento MOVENTO | TANDEM

- Coloque el calibre sobre el cajón de madera montado
- Pretaladre las posiciones de fijación para el acoplamiento

Calibre de taladrar para TANDEM



Foto simbólica

- Calibre para el taladrado de las posiciones de fijación de solapas encastrables y del seguro anti-desenganche
- Calibre para el taladrado de las posiciones de montaje de los ganchos para las guías
- Material: plástico/acero

Posibilidades de montaje

TANDEM

Indicaciones en la página

Visión general – calibres	618
Visión general – posibilidades de montaje	620

Vídeo de aplicación

Short-URL

www.blum.com/6PBYi

Información de pedido

Descripción	Ref.
Calibre de taladrar para TANDEM 561H | 551H	T65.1100

Consta de:

- 1 x Calibre de taladrar para TANDEM 561H | 551H
- 1 x Tope de profundidad de taladrado Ø 6 mm
- 1 x Tope de profundidad de taladrado Ø 8 mm

Accesorios

Descripción	Ref.
Juego de herramientas	T65.9000

Posibilidades de montaje

TANDEM

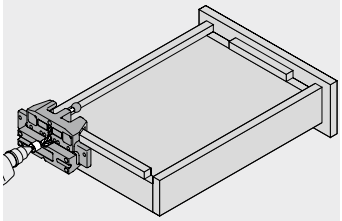

Trabajo del cajón – taladrado para el gancho

- Coloque el calibre sobre el cajón de madera montado
- Realice los taladros para la posición del gancho

TANDEM

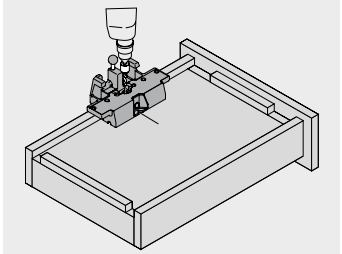

Ajuste de cajón – taladrado para solapas encastrables

- Coloque el calibre sobre el trazado en el cajón de madera montado
- Efectúe los taladros para las posiciones de solapas encastrables

TANDEM

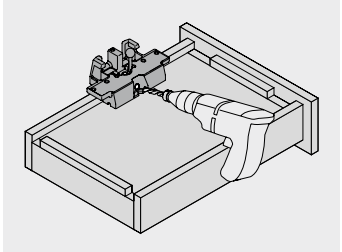

Ajuste de cajón – taladrado para seguro antidesenganche

- Coloque el calibre sobre el cajón de madera montado
- Inserte la espiga de posicionamiento en el taladrado de solapas encastrables realizado anteriormente
- Efectúe el taladrado para el seguro antidesenganche

Calibre de taladrar para la fijación frontal de TANDEM



Foto simbólica

- Calibre para taladrar las posiciones de fijación del herraje de ajuste del frente (295.1000) en cajones de 4 lados
- Uso junto con el herraje de ajuste del frente (295.1000) y el configurador de muebles | DYNAPLAN
- Material: acero

Posibilidades de montaje

TANDEM

Indicaciones en la página

Visión general – calibres	618
Visión general – posibilidades de montaje	620

Información de pedido

	Descripción	Ref.
	Calibre de taladrar para la fijación frontal de TANDEM	ZML.0050

Consta de:

– 1 x Calibre de taladrar para la fijación frontal de TANDEM

Posibilidades de montaje

TANDEM

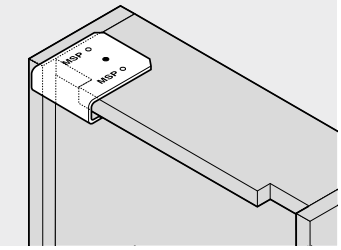

Trabajo del cajón

- Aplicación útil solo en combinación con TANDEM, Configurador de muebles | DYNAPLAN y herraje de ajuste del frente (295.1000)
- La posición de fijación del herraje de ajuste del frente debe obtenerse de los resultados de la planificación del configurador de muebles | DYNAPLAN
- Coloque y taladre el calibre sobre el cajón de madera

Calibre de taladrado para conectores



Foto simbólica

- Calibre para taladrar las posiciones de fijación del lado del frente para conectores (42.0700.01)
- Deje un espacio de 9.5 mm desde el borde inferior del cuerpo hasta el centro del taladro
- Ajuste sobre trazado
- Material: plástico/acero

Posibilidades de montaje

Otros productos

Indicaciones en la página

Visión general – calibres	618
Visión general – posibilidades de montaje	620

Vídeo de aplicación

Short-URL

www.blum.com/2XGqs

Información de pedido

	Descripción	Ref.
	Calibre de taladrado para conectores	65.5040

Consta de:

– 1 x Calibre de taladrado para conectores
– 1 x Tope de profundidad de taladrado Ø 5 mm

Posibilidades de montaje

Otros productos

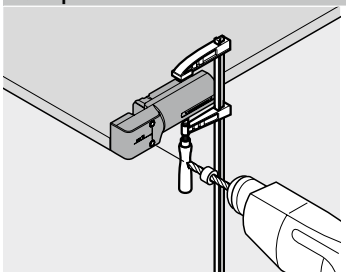

Montaje de otros productos

- Alinee el calibre sobre el sobre inferior
- Fije el calibre y realice un taladro de (Ø 5 mm)

Plantilla-guía universal

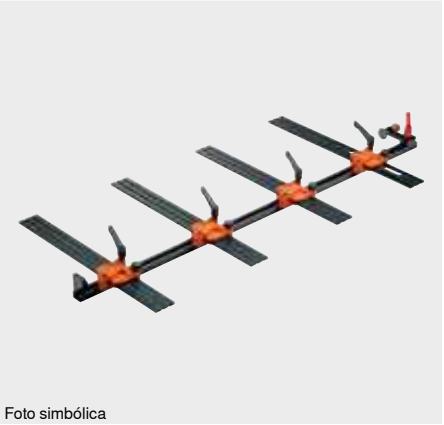

Foto simbólica

- Calibre para el pretaladrado de las posiciones de fijación de las guías de cuerpo de mueble, los mecanismos de elevación y las bases y placas adaptadoras
- El calibre puede utilizarse con el cuerpo de mueble montado y no montado
- Ajuste de la altura y la profundidad mediante la escala
- Resulta adecuado para situaciones de montaje solapadas e interiores
- Para tornillos Euro y tornillos aglo
- Es posible el ajuste sobre trazado
- Material: plástico/acero/aluminio/cinc

Posibilidades de montaje

AVENTOS	MOVENTO
CLIP top BLUMOTION	TANDEM
CLIP top	STANDARD
MODUL	
LEGRABOX	
TANDEMBOX intivo	
TANDEMBOX antaro	
TANDEMBOX plus	
METABOX	

Indicaciones en la página

Visión general – calibres	618
Visión general – posibilidades de montaje	620

Vídeo de aplicación

Short-URL
www.blum.com/2EbFR6

Información de pedido

	Descripción	Ref.
	Plantilla-guía universal	65.1000.01

Consta de:

- 1 x Guía (para el calibre) 1000 mm
- 4 x Calibre-guía universal para cuerpos de calibre
- 1 x Tope de profundidad de taladrado Ø 5 mm
- 1 x Casquillo reductor de Ø 5 a Ø 2.5 mm
- 1 x Llave con macho hexagonal

Accesorios

	Descripción	Ref.
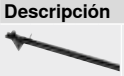	Guía para el calibre de 2200 mm con escala	T65.5090
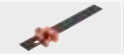	Calibre-guía universal para cuerpos de calibre	65.1001.01
	Complemento para SPACE CORNER	65.1106

Posibilidades de montaje

AVENTOS

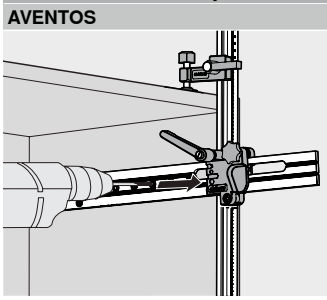

Trabajo de cuerpo

- Determine las alturas y la posición de profundidad de los cuerpos de calibre utilizando una escala
- Coloque el calibre en el cuerpo de mueble
- Pretaladre las posiciones de fijación de los pernos del mecanismo de elevación

CLIP top BLUMOTION | CLIP top | MODUL

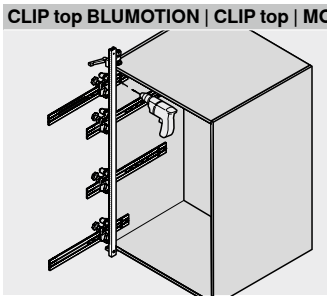

Montaje de sistemas de bisagras

- Determine las alturas y la posición de profundidad de los cuerpos de calibre utilizando una escala
- Coloque el calibre en el cuerpo de mueble
- Pretaladre las posiciones de fijación para el montaje y de las bases (BLUMOTION | TIP-ON para puertas)

LEGRABOX pure | LEGRABOX free | TANDEMBOX intivo | TANDEMBOX antaro | TANDEMBOX plus | METABOX | MOVENTO | TANDEM | STANDARD

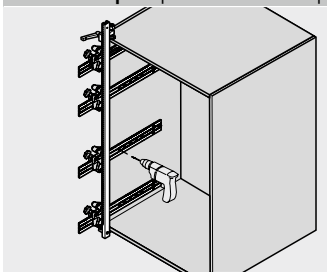

Trabajo de cuerpo

- Determine las alturas y la posición de profundidad de los cuerpos de calibre utilizando una escala
- Coloque el calibre en el cuerpo de mueble
- Pretaladre las posiciones de fijación para las guías de cuerpo de mueble
- Pretaladrar las posiciones de fijación para BLUMOTION para METABOX
- La pieza adicional (65.1106) permite ajustar SPACE CORNER

Calibre-guía para sistemas de bisagras



Foto simbólica

- Calibre para la transferencia de cotas de las posiciones de fijación de las bisagras y las bases
- Calibre para la transferencia de cotas de la puerta al cuerpo de mueble y viceversa
- La plantilla de taladrar puede utilizarse con el cuerpo de mueble montado o no montado
- Herraje ajustable para distintos recubrimientos del frente, la escala facilita la instalación del calibre
- Material: plástico/acero/aluminio

Posibilidades de montaje

AVENTOS HF
AVENTOS HK-XS
CLIP top BLUMOTION
CLIP top
MODUL

Indicaciones en la página

Visión general – calibres 618
Visión general – posibilidades de montaje 620

Vídeo de aplicación

Short-URL
www.blum.com/10TSjY

Información de pedido

	Descripción	Ref.
	Calibre-guía para sistemas de bisagras	65.7500.03

Consta de:

- 1 x Guía (para el calibre) 1000 mm
- 2 x Cuerpo de calibre con granete
- 2 x Granete Ø 5 mm

Accesorios

Descripción		Ref.
	Guía para el calibre de 2200 mm con escala	T65.5090
Cuerpo de calibre		
	Cuerpo de calibre	65.7510.03

Posibilidades de montaje

AVENTOS HF | AVENTOS HK-XS | CLIP top BLUMOTION | CLIP top | MODUL

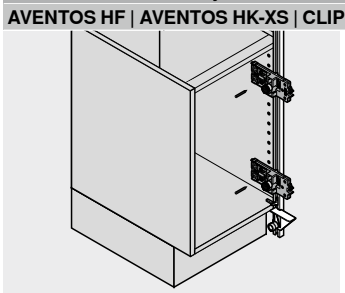

Montaje de sistemas de bisagras – no ajuste las puertas

- Coloque el calibre-guía en el cuerpo del mueble
- Marque la posición deseada para las bases montadas o el taladrado en línea sobre el calibre-guía
- Instale el recubrimiento de la puerta que desee utilizando una escala
- Coloque el calibre-guía en la puerta y marque el esquema de taladrado de las bisagras mediante granete

AVENTOS HF | AVENTOS HK-XS | CLIP top BLUMOTION | CLIP top | MODUL

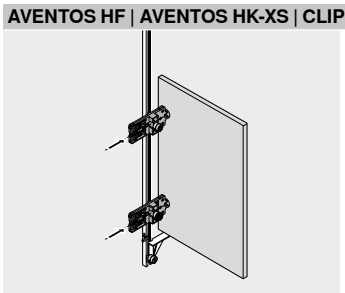

Montaje de sistemas de bisagras – no ajustar el cuerpo

- Instale el recubrimiento del frente deseado utilizando una escala
- Marque la posición deseada para los taladros de bisagra y las bisagras montadas sobre el calibre-guía
- Coloque el calibre-guía sobre el cuerpo y marque o pretaladre las posiciones de fijación de las bases

Calibres guía para bisagras de puertas acristaladas CRISTALLO



Foto simbólica

- Cálculo fácil de los puntos de encolado de la placa para cazoleta CRISTALLO y el base CRISTALLO
- Fijación de la placa de cazoleta CRISTALLO y de la base CRISTALLO en la posición correcta
- Ajuste del calibre mediante la graduación
- Material: plástico/acero/aluminio/cinc

Posibilidades de montaje

CLIP top BLUMOTION
CLIP top

Indicaciones en la página

Visión general – calibres	618
Visión general – posibilidades de montaje	620

Información de pedido

	Descripción	Ref.
	Calibres guía para bisagras de puertas acristaladas CRISTALLO	65.4500.01

Consta de:

- 1 x Guía (para el calibre) 1000 mm
- 2 x Cuerpo de calibre con ventosa

Accesorios

Descripción		Ref.
	Cuerpo de calibre	65.4510

Posibilidades de montaje

CLIP top BLUMOTION | CLIP top

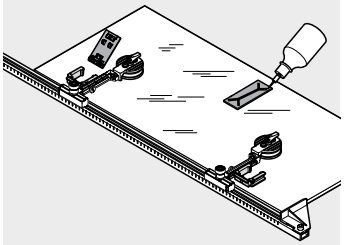

Montaje de sistemas de bisagras

- Ajuste los topes mediante la escala
- Fije el calibre mediante la ventosa
- Coloque y pegue la placa de la cazoleta CRISTALLO | bases

Punzón para bisagras



Foto simbólica

- Permite el encastre de todas las bisagras CLIP top BLUMOTION, CLIP top, CLIP y MODUL con cazoleta de encaje a presión
- Material: plástico

Posibilidades de montaje

CLIP top BLUMOTION
CLIP top
MODUL

Indicaciones en la página

Visión general – calibres 618
Visión general – posibilidades de montaje 620

Vídeo de aplicación

Short-URL
www.blum.com/1gZon1

Información de pedido



Descripción	Ref.
Punzón para bisagras	ZME.0710

Consta de:

– 1 x Punzón para bisagras

Posibilidades de montaje

CLIP top BLUMOTION | CLIP top | MODUL

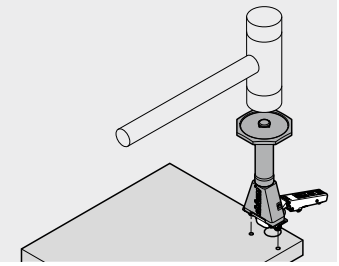

Montaje de sistemas de bisagras

- Perforación del esquema de taladrado de las bisagras
- Encaje y encastre la bisagra sobre el punzón

Punzón para bases



Foto simbólica

- Permite realizar el encaje de las bases
- Material: plástico/acero

Posibilidades de montaje

CLIP top BLUMOTION
CLIP top

Indicaciones en la página

Visión general – calibres 618
Visión general – posibilidades de montaje 620

Vídeo de aplicación

Short-URL
www.blum.com/VXeEb

Información de pedido



Punzón de encaje a presión	Ref.
Base	65.6100
Base recta de acero	ZME.0730

Consta de:
– 1 x Punzón para bases

Posibilidades de montaje

CLIP top BLUMOTION | CLIP top

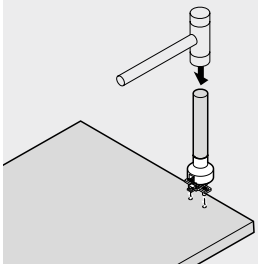

Trabajo de cuerpo

- Efectúe los taladros para las bases
- Encaje y encastre la base sobre el punzón

Punzón para sistemas de extensiónes



Foto simbólica

- Permite el encastre de las fijaciones frontales con tetones
- Material: plástico/acero

Posibilidades de montaje

TANDEMBOX intivo
TANDEMBOX antaro
TANDEMBOX plus
METABOX

Indicaciones en la página

Visión general – calibres	618
Visión general – posibilidades de montaje	620

Vídeo de aplicación

Short-URL
www.blum.com/21OHG4

Información de pedido

Punzón de encaje a presión	Ref.
TANDEMBOX (ZSF.5320)	ZME.5320
TANDEMBOX (ZSF.3602.02)	ZME.2700
METABOX (ZSF.1300 | ZSF.1600 | ZSF.1800)	ZME.1600.01
METABOX (ZSF.1610)	ZME.1610

Consta de:
– 1 x Punzón de encaje a presión

Posibilidades de montaje

TANDEMBOX intivo | TANDEMBOX antaro | TANDEMBOX plus

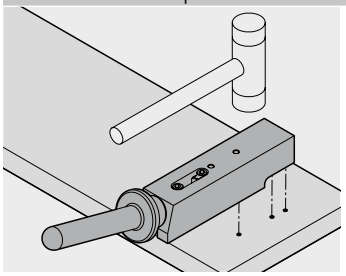

Trabajo del frente
- Efectúe los taladros para la fijación frontal
- Encaje y encastre la fijación frontal sobre el punzón (ZSF.5320 | ZSF.3602)

METABOX

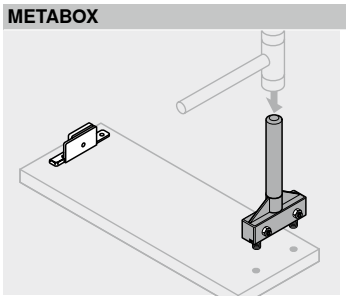

Trabajo del frente
- Efectúe los taladros para la fijación frontal METABOX
- Encaje y encastre la fijación frontal sobre el punzón (ZSF.1xx0)

Calibre de granete para la fijación frontal AVENTOS HK top



- Calibre para marcar las posiciones de montaje de las fijaciones frontales
- Material: plástico/acero

Posibilidades de montaje

AVENTOS HK top

Indicaciones en la página

Visión general – calibres	618
Visión general – posibilidades de montaje	620

Información de pedido

	Descripción	Ref.
	Calibre de granete para la fijación frontal AVENTOS HK top	ZML.2200

Posibilidades de montaje

AVENTOS HK top

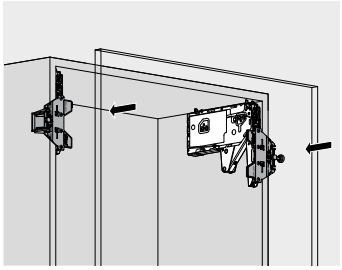

Trabajo del frente

- Sujete el calibre de granete sobre el mecanismo de elevación AVENTOS HK top montado
- Determine el recubrimiento del frente utilizando un tope
- Posicione el frente y marque las posiciones de fijación sobre el frente mediante un impacto ligero

Calibre de granete para LEGRABOX

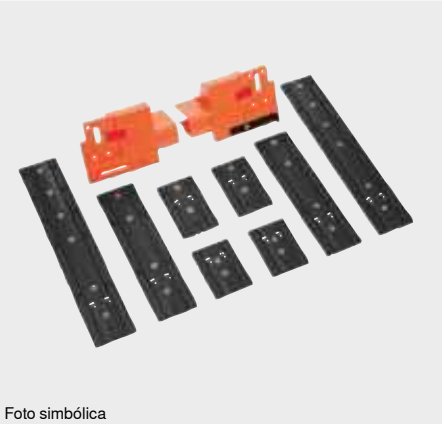

Foto simbólica

- Calibre para marcar las posiciones de montaje de las fijaciones frontales
- Material: plástico/acero

Posibilidades de montaje

LEGRABOX pure
LEGRABOX free

Indicaciones en la página

Visión general – calibres 618
Visión general – posibilidades de montaje 620

Vídeo de aplicación

Short-URL
www.blum.com/Oy7Tx

Información de pedido

Descripción	Ref.
Calibre de granete para LEGRABOX	ZML.3710

Posibilidades de montaje

LEGRABOX pure | LEGRABOX free

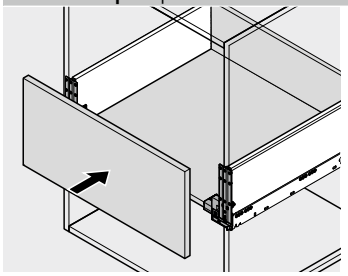

Trabajo del frente – cajón

- Coloque el calibre de granete sobre el cajón montado e introducido en el cuerpo de mueble
- Determine el recubrimiento del frente utilizando un tope
- Posicione el frente y marque las posiciones de fijación sobre el frente mediante un impacto ligero

Calibre de granete para TANDEMBOX | METABOX

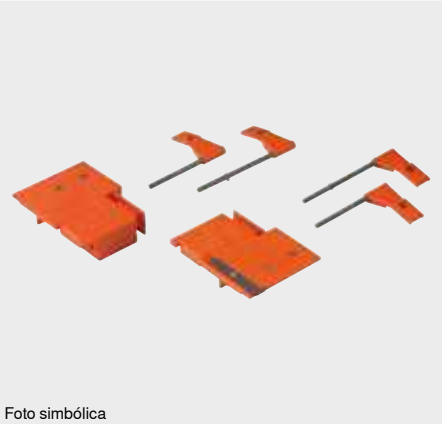

Foto simbólica

- Calibre para marcar las posiciones de montaje de las fijaciones frontales
- Calibre para fijar las posiciones de taladrado del soporte de guardacuerpo frontal mediante granetes encastrados
- Material: plástico/acero

Posibilidades de montaje

TANDEMBOX intivo
TANDEMBOX antaro
TANDEMBOX plus
METABOX

Indicaciones en la página

Visión general – calibres	618
Visión general – posibilidades de montaje	620

Vídeo de aplicación

Short-URL
www.blum.com/1n8j8B

Información de pedido

Calibre de granete	Ref.
TANDEMBOX 378N	ZML.3510
TANDEMBOX 378L | 378M | 378K	ZML.3580.01
METABOX 3x0N	ZML.1510
METABOX 3x0M | 3x0K | 3x0H	ZML.1500

Consta de:

– 2 x Cuerpo de calibre
– 4 x Banderín [1]

[1] Solo para TANDEMBOX con perfil L (fijación frontal)
[1] Solo para TANDEMBOX con perfil K (tetón de posicionamiento)

Accesorios

Descripción	Ref.
Granete p. guardac. TANDEMBOX 378L | 378M | 378K	ZML.3600
Granete p. guardac. METABOX 3x0M | 3x0K | 3x0H	ZML.8000.02

Posibilidades de montaje

TANDEMBOX intivo | TANDEMBOX antaro | TANDEMBOX plus | METABOX

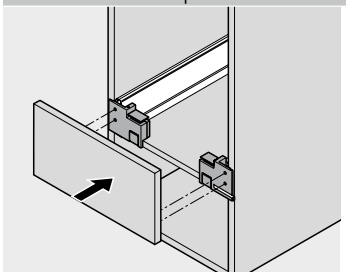

Trabajo del frente – cajón

- Coloque el calibre de granete sobre el cajón montado e introducido en el cuerpo de mueble
- Determine el recubrimiento del frente utilizando un tope
- Posicione el frente y marque las posiciones de fijación sobre el frente mediante un impacto ligero

TANDEMBOX antaro | TANDEMBOX plus | METABOX

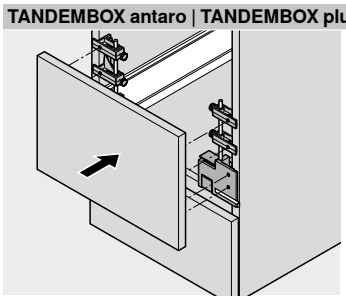

Trabajo del frente – sistema box con guardacuerpo

- Coloque el calibre de granete sobre el cacerolero montado e introducido en el cuerpo de mueble
- Determine el recubrimiento del frente utilizando un tope
- En caceroleros con guardacuerpo, utilice granete para guardacuerpo
- Posicione el frente y marque las posiciones de fijación sobre el frente mediante un impacto ligero

TANDEMBOX intivo | TANDEMBOX antaro | TANDEMBOX plus

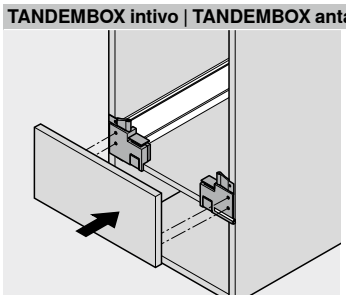

Trabajo del frente – perfil K | L

- Coloque el calibre de granete sobre el cajón montado e introducido en el cuerpo de mueble
- Determine el recubrimiento del frente utilizando un tope
- Utilizar banderín TANDEMBOX intivo con perfil L
- Utilizar banderín TANDEMBOX antaro | TANDEMBOX plus con perfil K
- Posicione el frente y marque las posiciones de fijación sobre el frente mediante un impacto ligero

Plantilla de posicionamiento para placa adhesiva



Foto simbólica

- Calibre para determinar la posición de la placa adhesiva TIP-ON para atornillar
- Resulta adecuado para situaciones de montaje solapadas e interiores
- Transferencia de las cotas mediante graneteado de la posición
- Material: plástico/acero

Posibilidades de montaje

AVENTOS HK top
AVENTOS HK-S
AVENTOS HK-XS
CLIP top

Indicaciones en la página

Visión general – calibres 618
Visión general – posibilidades de montaje 620

Vídeo de aplicación

Short-URL
www.blum.com/1dIH7q

Información de pedido

	Descripción	Ref.
	Plantilla de posicionamiento para placa adhesiva	65.5210.01

Consta de:
– 1 x Calibre para placa adhesiva fijada mediante tornillos

Posibilidades de montaje

AVENTOS HK top | AVENTOS HK-S | AVENTOS HK-XS | CLIP top

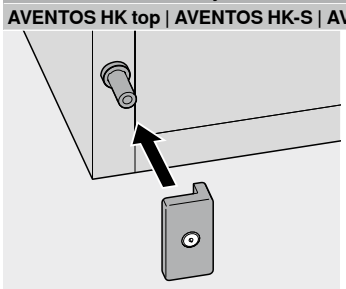

Montaje de TIP-ON – placa para atornillar

- Coloque la plantilla sobre el tope de TIP-ON
- Cierre las puertas suavemente
- Fije la placa adhesiva sobre la marca

Granete



Foto simbólica

- Ayuda de montaje para marcar las posiciones de montaje de las posiciones de fijación para el herraje de ajuste del frente (295.1000)
- Material: acero

Posibilidades de montaje

MOVENTO
TANDEM
STANDARD

Indicaciones en la página

Visión general – calibres	618
Visión general – posibilidades de montaje	620

Información de pedido

	Descripción	Ref.
	Granete	65.2950

Consta de:

– 1 x Granete Ø 20 mm

Posibilidades de montaje

MOVENTO | TANDEM | STANDARD

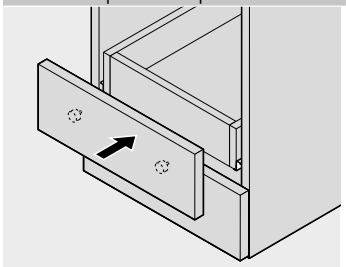

Trabajo del cajón

- Coloque el granete en los taladros del herraje de ajuste del frente (295.1000)
- Monte el frente, colóquelo sobre el cajón insertado en el cuerpo y marque las posiciones de fijación sobre el cajón mediante un impacto
- Realice los taladros

Plantilla de marcas universal

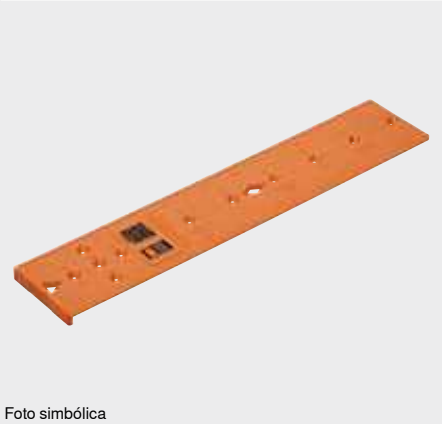

Foto simbólica

- Calibre para marcar las posiciones de fijación de las guías de cuerpo de mueble, los mecanismos de elevación, las bases y las placas soporte
- El calibre puede utilizarse con el cuerpo de mueble montado y no montado
- Ajuste sobre trazado
- Material: plástico

Posibilidades de montaje

AVENTOS	MOVENTO
CLIP top BLUMOTION	STANDARD
CLIP top	TANDEM
MODUL	
LEGRABOX	
TANDEMBOX intivo	
TANDEMBOX antaro	
TANDEMBOX plus	
METABOX	

Indicaciones en la página

Visión general – calibres	618
Visión general – posibilidades de montaje	620

Información de pedido

	Descripción	Ref.
	Plantilla de marcas universal	65.5340.01

Consta de:

– 1 x Plantilla de marcas universal

Posibilidades de montaje

AVENTOS | CLIP top BLUMOTION | CLIP top | MODUL | LEGRABOX | TANDEMBOX | METABOX | MOVENTO | STANDARD | TANDEM

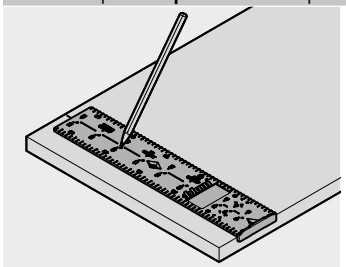

Montaje

- Alinee el calibre sobre el trazado
- Marcar posición de fijación
- Realizar el taladro con taladradora separada

Calibre p. cuerpos en ángulo

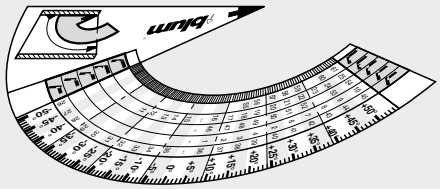

Foto simbólica

- Calibre para calcular el ángulo del cuerpo de mueble
- Determinación de la solución de bisagra adecuada
- Material: plástico

Posibilidades de montaje

CLIP top BLUMOTION
CLIP top

Indicaciones en la página

Visión general – calibres	618
Visión general – posibilidades de montaje	620

Información de pedido

	Descripción	Ref.
	Calibre p. cuerpos en ángulo	65.5810.02

Consta de:

– 1 x Calibre p. cuerpos en ángulo

Posibilidades de montaje

CLIP top BLUMOTION | CLIP top

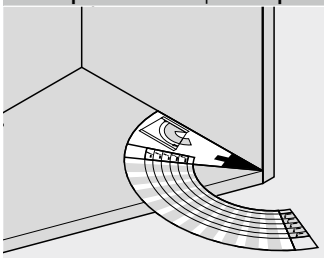

Montaje de sistemas de bisagras

- Coloque el calibre en el cuerpo de mueble en ángulo
- Lea el ángulo de cuerpo y la aplicación de ángulo
- El ángulo del mueble o la aplicación del ángulo permiten colocar las bisagras correctamente

Calibre de trazar para caja de cierre CABLOXX



Foto simbólica

- Calibre para marcar la posición de altura de la caja de cierre CABLOXX
- Material: plástico

Posibilidades de montaje

- LEGRABOX pure
- LEGRABOX free
- TANDEMBOX intivo
- TANDEMBOX antaro

Indicaciones en la página

Visión general – calibres	618
Visión general – posibilidades de montaje	620

Información de pedido

	Calibre de trazar para caja de cierre CABLOXX	Ref.
	LEGRABOX	65.0807

Consta de:

– 1 x Calibre de trazar

	Calibre de trazar para caja de cierre CABLOXX	Ref.
	TANDEMBOX	65.0803

Consta de:

– 1 x Calibre de trazar

Posibilidades de montaje

LEGRABOX

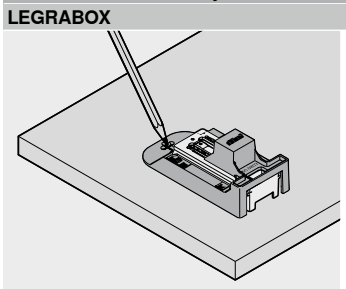

Trabajo del frente

- Ajustar la altura de perfil
- Calibre para colocar el calibre de trazar sobre la fijación frontal premontada
- Marcar la posición de fijación de la caja de cierre
- Realizar el taladro con taladradora separada

TANDEMBOX

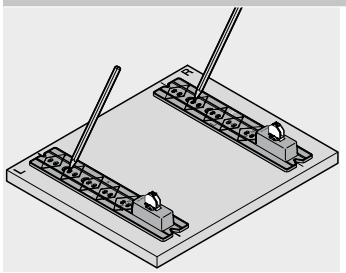

Trabajo del frente

- Calibre para colocar el calibre de trazar sobre la fijación frontal premontada
- Marcar la posición de fijación de la caja de cierre
- Realizar el taladro con taladradora separada

Calibre de trazar



Foto simbólica

- Calibre para marcar las posiciones de taladro del guardacuerpo INSERTA (altura de la trasera B | C)
- Material: plástico

Posibilidades de montaje

TANDEMBOX antaro
TANDEMBOX plus
METABOX

Indicaciones en la página

Visión general – calibres	618
Visión general – posibilidades de montaje	620

Información de pedido



Calibre de trazar	Ref.
TANDEMBOX	ZML.8030
METABOX	ZML.805S

Consta de:

– 1 x Calibre de trazar

Posibilidades de montaje

TANDEMBOX antaro | TANDEMBOX plus | METABOX

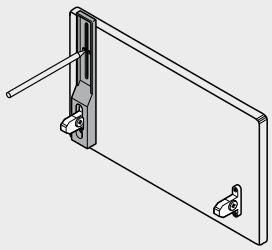

Trabajo del frente

- Calibre para colocar el calibre de trazar sobre la fijación frontal premontada
- Marque la posición de fijación del guardacuerpo INSERTA
- Realizar el taladro con taladradora separada

Calibre de juego del frente para LEGRABOX | MOVENTO



Foto simbólica

- Calibre para un ajuste preciso y cómodo del juego del frente de 2.5 mm en LEGRABOX y MOVENTO
- Material: plástico

Posibilidades de montaje

LEGRABOX pure
LEGRABOX free
MOVENTO

Indicaciones en la página

Visión general – calibres 618
Visión general – posibilidades de montaje 620

Vídeo de aplicación

Short-URL
www.blum.com/eNY0MYTy

Información de pedido

	Descripción	Ref.
	Calibre de juego del frente para LEGRABOX | MOVENTO	65.5631

Consta de:
– 1 x Calibre de juego del frente para LEGRABOX | MOVENTO

Posibilidades de montaje

LEGRABOX

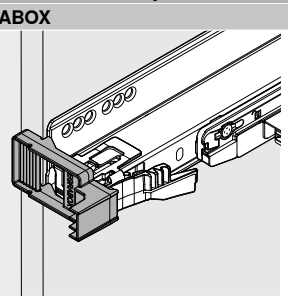

Adaptación del juego del frente
- Coloque el calibre sobre el lateral del cuerpo
- Ajuste en profundidad la guía del cuerpo de mueble alineándola hasta el calibre

MOVENTO

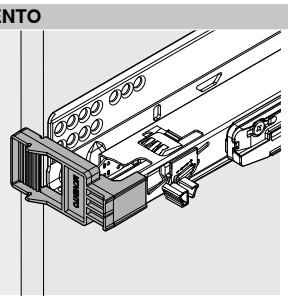

Adaptación del juego del frente
- Coloque el calibre sobre el lateral del cuerpo
- Ajuste en profundidad la guía del cuerpo de mueble alineándola hasta el calibre

Calibre de juego del frente para TANDEMBOX



Foto simbólica

- Calibre para un ajuste preciso y cómodo del juego del frente de 2.5 mm en TIP-ON BLUMOTION para TANDEMBOX
- Material: plástico

Posibilidades de montaje

TANDEMBOX intivo
TANDEMBOX antaro
TANDEMBOX plus

Indicaciones en la página

Visión general – calibres	618
Visión general – posibilidades de montaje	620

Vídeo de aplicación

Short-URL
www.blum.com/2OZ7GMtd

Información de pedido

Descripción	Ref.
Calibre de juego del frente para TANDEMBOX	65.5627

Consta de:
– 1 x Calibre de juego del frente para TANDEMBOX

Posibilidades de montaje

TANDEMBOX intivo | TANDEMBOX antaro | TANDEMBOX plus

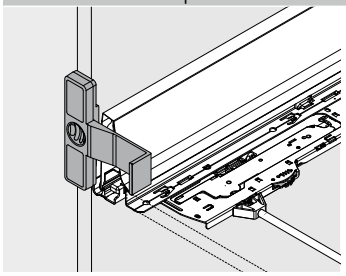

Ajuste – Juego del frente sin frente

- Coloque el calibre sobre el lateral del cuerpo
- Ajustar la guía de cuerpo de mueble mediante el ajuste en profundidad hasta que el perfil quede alineado a ras del calibre

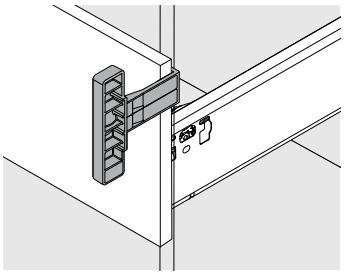

Ajuste – Juego del frente con frente

- Colocar el calibre entre el frente y el cuerpo
- Ajustar la guía de cuerpo de mueble mediante el ajuste en profundidad hasta que el frente quede a ras del calibre

Calibre de corte a medida para CABLOXX



Foto simbólica

- Calibre para cortar a medida la varilla de cierre, el distanciador y la barra de sincronización
- Calibre para taladrar previamente o taladrar la pieza de cierre y el soporte para la sincronización
- Calibre para cortar a medida la barra de sincronización (TIP-ON BLUMOTION y estabilizador lateral)

Posibilidades de montaje

Otros productos

Indicaciones en la página

Visión general – calibres	618
Visión general – posibilidades de montaje	620

Información de pedido

	Descripción	Ref.
	Calibre de corte a medida para CABLOXX	65.0801

Consta de:

– 1 x Calibre de corte a medida para CABLOXX

Posibilidades de montaje

Otros productos

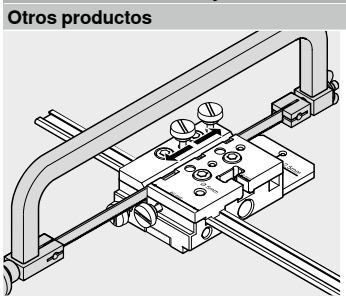

Corte a medida de varilla de cierre y de barra de sincronización

- Con una sierra, cortar a la medida deseada la varilla de cierre y la barra de sincronización

Corte a medida de la barra de sincronización (TIP-ON BLUMOTION y estabilizador lateral)

- Con una sierra, cortar a la medida deseada la barra de sincronización (TIP-ON BLUMOTION y estabilizador lateral)

Otros productos

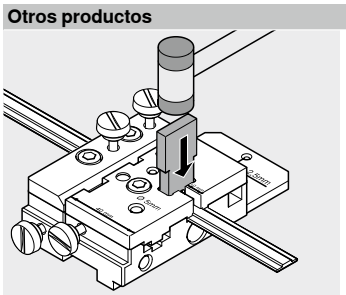

Cortar a medida el distanciador

- Mediante el cincel y el martillo incluidos, cortar el distanciador a la medida deseada

Otros productos

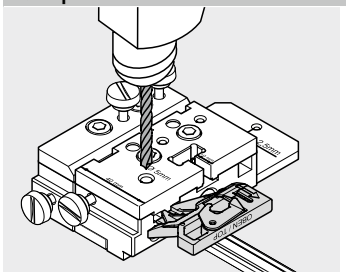

Taladrado de pieza de cierre, soporte de sincronización

- Colocar la varilla de cierre en el calibre y realizar el taladrado de Ø 5 mm para la pieza de cierre en la varilla de cierre
- Colocar el calibre en el cuerpo y taladrar previamente el taladrado de Ø 2.5 mm para el soporte de sincronización

Set de corte de vidrio



Foto simbólica

- Herramientas para recortar los elementos de inserción de vidrio

Posibilidades de montaje

LEGRABOX free
TANDEMBOX intivo
TANDEMBOX antaro

Indicaciones en la página

Visión general – calibres	618
Visión general – posibilidades de montaje	620

Información de pedido

	Descripción	Ref.
	Set de corte de vidrio	65.8000

Consta de:

- 1 x Cortador de vidrio al aceite
- 1 x Líquido de corte
- 1 x Lija de diamante

Posibilidades de montaje

LEGRABOX free | TANDEMBOX intivo | TANDEMBOX antaro

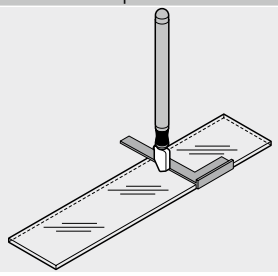

Trabajo del cajón

- Trace la parte del elemento de inserción para cortar
- Alinee el ángulo sobre el trazado
- Trace con el cortador de vidrio el elemento de inserción de vidrio
- Corte el vidrio y afile los bordes

Información



El objetivo es desarrollar productos con un funcionamiento impecable garantizado durante toda la vida útil del mueble.

Por eso observamos el funcionamiento de nuestros productos en la práctica y también en laboratorios de ensayo. Los resultados de las pruebas se aplican al desarrollo y la fabricación de los productos.

De esta forma, podemos satisfacer las necesidades de sus clientes y ofrecerle una variedad de nuevos productos.

Información general



Sistemas de compases abatibles



Sistemas de bisagras



Sistemas box y de guías



9

Información general



▸▸ Indicaciones	664
▸▸ Observación de seguridad	665
▸▸ Prescripciones relativas a los ensayos con Blum	666
▸▸ Filiales, representantes y direcciones de contacto de Blum	684
▸▸ Índice de las referencias de los artículos	692
▸▸ Glosario	702

Información sobre sistemas de compases abatibles


Foto simbólica

▸▸ Valores de referencia para el peso del frente FG (kg)	668

Información sobre sistemas de bisagras


Foto simbólica

▸▸ Planificación	670
▸▸ Bisagras de ángulo	671
▸▸ Dimensiones	672
▸▸ Recubrimiento del frente	673
▸▸ Etapas del movimiento e inicio del cierre	674

Informaciones sobre sistemas box y sistemas de guías


Foto simbólica

▸▸ Visión general	676
▸▸ Dimensiones	677
▸▸ Compensación de tolerancias	678
▸▸ Planificación	679
▸▸ Cota interior para cuberteros	680
▸▸ SERVO-DRIVE uno – lista de mercados	682

Pictogramas

	Recubrimiento angular
	Tope central
	Montaje interior
	Aplicación de ángulo interior
	Aplicación de ángulo semisolapada
	Aplicación de ángulo solapada
	Aplicación de ángulo solapada máx.
	Aplicación de ángulo en inglete

Instrucciones de empleo

Nuestros productos están sujetos a un seguimiento de calidad exhaustivo que engloba todas las fases de la producción. Los herrajes para muebles Blum se han concebido para muebles y módulos de madera, tableros aglo o tableros MDF en interiores. Al procesar los herrajes, es indispensable que se observen los datos técnicos, los límites de utilización y las instrucciones de montaje indicados en las informaciones de productos Blum (catálogos, instrucciones de uso, etc.).

Al seleccionar los tornillos y accesorios de fijación para los herrajes, el operario tiene que asegurarse de que utiliza un material adaptado y dimensionado para garantizar la solidez suficiente según el tipo del material de soporte (madera, tableros aglomerados). Las recomendaciones de fijación hacen referencia al atornillado de las piezas de los herrajes, que se corresponden con las características fijadas por la norma de aglomerado EN 312, los requisitos según la clasificación tipo P2, con una densidad aparente de 650 kg/m³ conforme a EN 323.
Los requerimientos de prueba hacen referencia a las recomendaciones de fijación según la información del catálogo.
En ningún caso se deben exponer los herrajes a corrosivos u otros agentes agresivos. Hay que evitar daños o suciedad para no perjudicar la función de los herrajes.

Indicaciones en la página

Campo de aplicación – EXPANDO T 106

Nuestros datos de carga se basan en las aplicaciones habitualmente utilizadas en la fabricación de cocinas. En caso de aplicaciones especiales, como por ejemplo frentes muy pesados o altos, largos nominales muy cortos, etc., la carga debe reducirse de manera acorde.

El propietario de este catálogo se compromete a transmitir estas informaciones a sus clientes. Si desea obtener más información o instrucciones, los puestos de venta de Blum están a su completa disposición.

Condiciones generales de venta

La totalidad de los envíos y prestaciones está sujeta a nuestras condiciones generales de venta.

Salvo error u omisión respecto a los textos e ilustraciones del catálogo y salvo modificaciones de la gama y de la realización de nuestros productos.

Para ampliar su información (p. ej. sobre nuestras condiciones generales de venta), quedamos a su entera disposición.

Seguridad de las máquinas

Nuestras ayudas de montaje se han diseñado, fabricado y verificado según las normas de seguridad más recientes. Sobre todo la seguridad del usuario ha merecido una atención muy particular. En los manuales de uso se encuentran, además de las informaciones sobre los procedimientos de ajuste, las principales instrucciones de seguridad respecto a la puesta en servicio y la utilización. Es imprescindible que el operador lea detenidamente y respete las indicaciones redactadas por Blum que se adjuntan. Está prohibido proceder a modificar los dispositivos de seguridad de la máquina.

Directiva sobre maquinaria

Los accionamientos SERVO-DRIVE para la apertura y el cierre de compases abatibles, puertas y módulos extraíbles están sujetos a las disposiciones de la Directiva Europea relativa a las Máquinas 2006/42/CE. En el contexto de la Guía para la aplicación de la Directiva relativa a las Máquinas (edición 2.2), los accionamientos de Blum son máquinas completas. Si los accionamientos SERVO-DRIVE se instalan en muebles de acuerdo con las especificaciones actuales de Blum (catálogo de Blum, instrucciones de uso y montaje), todos los requisitos de la Directiva relativa a las Máquinas están cubiertos por la Declaración de Conformidad de Blum. Si los muebles se desvían de las especificaciones de Blum, la conformidad debe ser confirmada por la persona que comercializa los muebles.

Nota: la Directiva relativa a las Máquinas se aplica a la comercialización en el Espacio Económico Europeo (EEE) + Suiza + Turquía + Macedonia del Norte. Los requisitos de otros países serán cubiertos mediante certificaciones.

Indicaciones en la página

Información detallada sobre las directivas de maquinaria

Short-URL

www.blum.com/sd/guideline

Bisagras de ángulo abierto – recomendaciones de seguridad

Cuando se usen bisagras de gran ángulo en muebles que sean accesibles a niños pequeños, o cuyas bisagras estén al alcance de los niños (peligro de lesiones), recomendamos el empleo de nuestra bisagra de ángulo abierto de 155º y seguro especial 7xx7xx0.

Realice esta sugerencia a su cliente.

Indicaciones en la página	
Bisagra de 155°	86

Cajones con contenido peligroso

Los sistemas de extensiónes de Blum están diseñados para la aplicación en el campo de las viviendas, instalaciones de tiendas y administraciones. Según la naturaleza del contenido de los cajones o elementos extraíbles, aconsejamos el uso de sistemas con bloqueos o seguros antidesenganche. Es de suma importancia especialmente cuando el contenido presenta un peligro para el usuario (p. ej., electrodomésticos como cortadoras de pan, cuchillos u otros utensilios cortantes o punzantes, etc.).

Para los siguientes productos ofrecemos un sistema de bloqueo o un seguro antidesenganchante	
LEGRABOX 750 | 753	Seguro antidesenganche integrado
TANDEMBOX 578 | 576	Seguro antidesenganche integrado
METABOX 320	Bloqueo antidesenganchante opcional, art.nr. 320M0009.01 Además, palanca de bloqueo para bloqueo central
MOVENTO 760H | 766H	Bloqueo antidesenganche asegurado por el acoplamiento
TANDEM 560H | 566H | 550H	Bloqueo antidesenganche asegurado por el acoplamiento
TANDEM 560F | 566F | 550F	Bloqueo antidesenganche asegurado por el acoplamiento
TANDEM 561H | 551H	Seguro antidesenganche integrado
TANDEM 561F | 551F	Seguro antidesenganche integrado
STANDARD 430E	Seguro antidesenganche integrado
Todos los sistemas	Cierre de seguridad para niños, art.nr. 295.5501 + 320M0009.01

Todos los otros sistemas de guías no disponen de un bloqueo o un seguro antidesenganche y por eso no son apropiados para la realización de cajones destinados a recibir un contenido que puede presentar un peligro para el usuario

Sistemas de compases abatibles

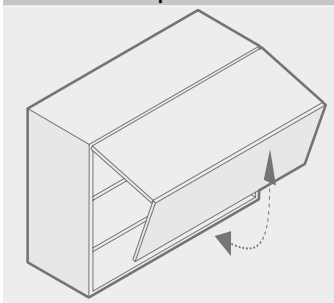

Durabilidad
80.000 ciclos de apertura y de cierre

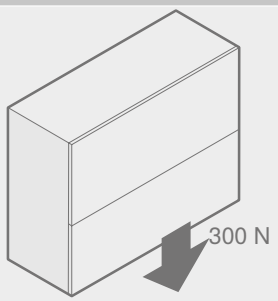

Prueba de carga estática
Para simular excesos de carga involuntarios en frentes con tiradores

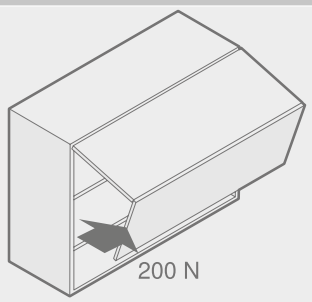

Prueba de carga lateral
Para descartar excesos de carga involuntarios

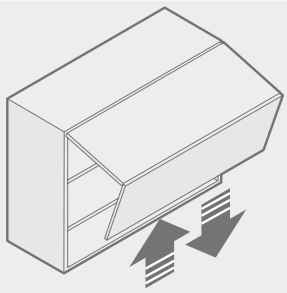

Prueba de tope
Para simular excesos de carga en la apertura y el cierre y para evitar caídas del frente

Sistemas de compases abatibles

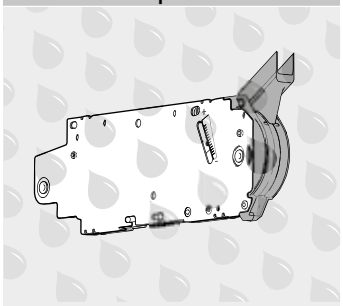

Control de corrosión
Conforme a DIN EN ISO 9227 y DIN EN ISO 6270-2 para la simulación de influencias corrosivas

Sistemas de bisagras

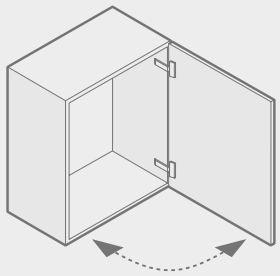

Durabilidad
200.000 ciclos de apertura y de cierre

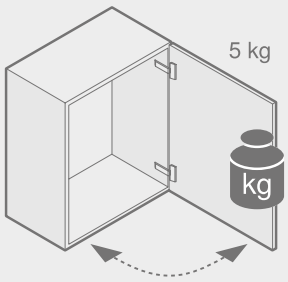

Durabilidad con 5 kg Carga adicional
Para evaluación de los valores límites del herraje

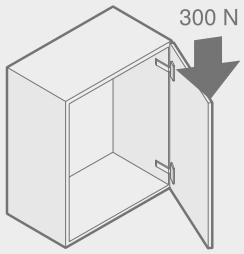

Prueba de carga estática
Con una apertura de 45° para simulación de apoyo sobre el frente en el área del armario inferior

Sistemas de bisagras

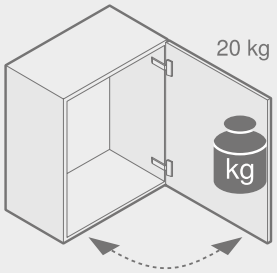

Prueba de carga dinámica
Con una carga vertical adicional de 20 kg para simulación de un apoyo involuntario

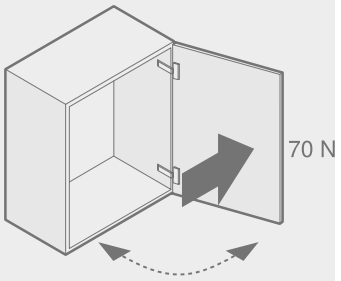

Ensayo de presión excesiva
Prueba de carga horizontal para evitar una presión excesiva involuntaria

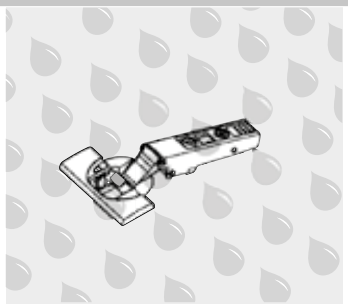

Control de corrosión
Conforme a DIN EN ISO 9227 y DIN EN ISO 6270-2 para la simulación de influencias corrosivas

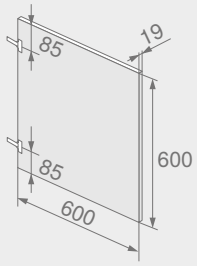

Frente de prueba
Peso del frente aprox. 6.5 kg

Sistemas box y de guías

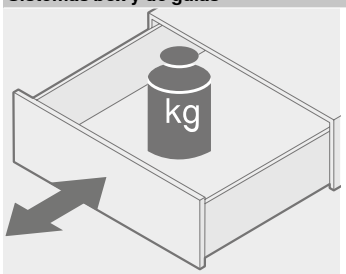

Durabilidad
100.000 movimientos de apertura y cierre, de los cuales 30.000 movimientos son de apertura por completo hasta el tope del módulo extraíble

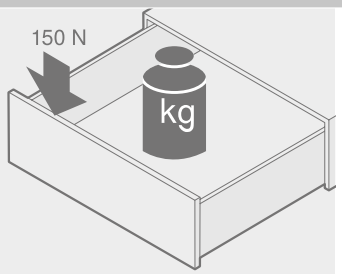

Prueba de carga estática
Con carga adicional en estado totalmente abierto para simular un apoyo sobre el frente

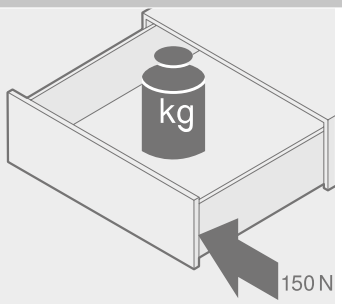

Prueba de carga lateral
Para descartar excesos de carga involuntarios

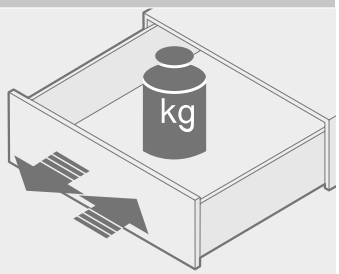

Prueba de tope
Para simular excesos de carga en la apertura y el cierre y para evitar caídas del frente

Sistemas box y de guías

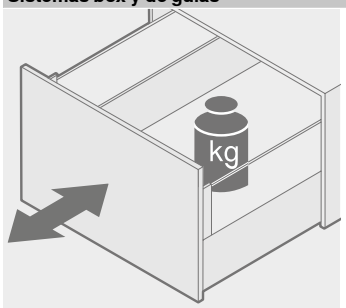

Durabilidad
100.000 movimientos de apertura y cierre, de los cuales 30.000 movimientos son de apertura por completo hasta el tope del módulo extraíble

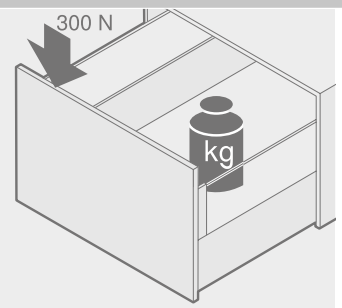

Prueba de carga estática
Con carga adicional en estado totalmente abierto para simular un apoyo sobre el frente

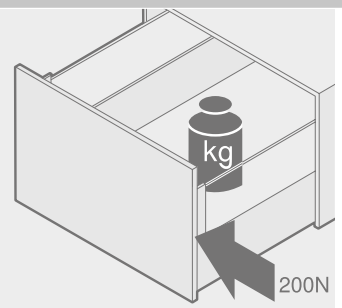

Prueba de carga lateral
Para descartar excesos de carga involuntarios

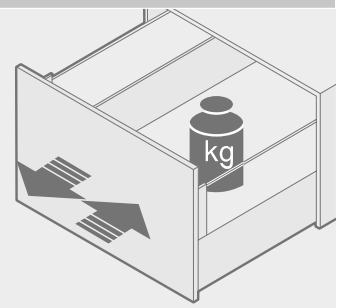

Prueba de tope
Para simular excesos de carga en la apertura y el cierre y para evitar caídas del frente

Sistemas box y de guías

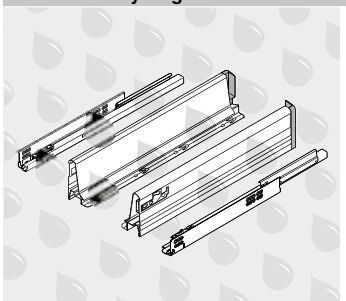

Control de corrosión
Conforme a DIN EN ISO 9227 y DIN EN ISO 6270-2 para la simulación de influencias corrosivas

Herraje de suspensión

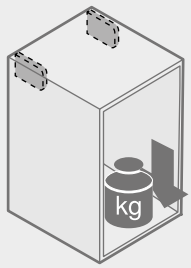

Prueba de carga conforme a DIN EN 15939 (marco de ensayos A)
- 260 kg por par de herrajes de suspensión
- Duración de carga 8 días
- Información del catálogo: carga total permitida 130 kg

Las exigencias detalladas y los valores límites están definidos en las directivas internas

► Información sobre sistemas de compases abatibles
►► Valores de referencia para el peso del frente FG (kg)

Frente de madera

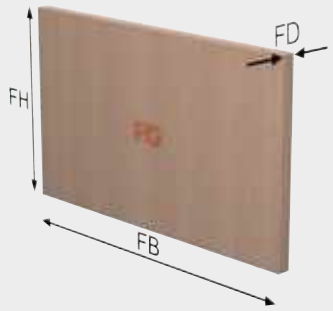

FH	Altura del frente
FB	Ancho del frente
FD	Espesor del frente
FG	Peso del frente

Cálculo del peso del frente FG

FG (kg) = FH (m) x FB (m) x FD (m) x espesor (kg/m³)

Advertencia

Es preciso tener en cuenta el peso del tirador a la hora de elegir el mecanismo de elevación

Valores de referencia para el tablero de aglomerado

Espesor del frente FD (mm) 19
Espesor (kg/m³) 680

AVENTOS HF | HS | HL + peso del tirador
AVENTOS HK top | HK-S | HK-XS + doble peso del tirador

Valores de referencia para el peso del frente FG (kg) sin tirador

	Ancho del frente FB (mm)											
Altura del frente FH (mm)	**400**	**450**	**500**	**550**	**600**	**700**	**800**	**900**	**1000**	**1200**	**1500**	**1800**
300	1.6	1.7	1.9	2.1	2.3	2.7	3.1	3.5	3.9	4.7	5.8	7.0
350	1.8	2.0	2.3	2.5	2.7	3.2	3.6	4.1	4.5	5.4	6.8	8.1
400	2.1	2.3	2.6	2.8	3.1	3.6	4.1	4.7	5.2	6.2	7.8	9.3
450	2.3	2.6	2.9	3.2	3.5	4.1	4.7	5.2	5.8	7.0	8.7	10.5
500	2.6	2.9	3.2	3.6	3.9	4.5	5.2	5.8	6.5	7.8	9.7	11.6
550	2.8	3.2	3.6	3.9	4.3	5.0	5.7	6.4	7.1	8.5	10.7	12.8
600	3.1	3.5	3.9	4.3	4.7	5.4	6.2	7.0	7.8	9.3	11.6	14.0
650	3.4	3.8	4.2	4.6	5.0	5.9	6.7	7.6	8.4	10.1	12.6	15.1
700	3.6	4.1	4.5	5.0	5.4	6.3	7.2	8.1	9.0	10.9	13.6	16.3
750	3.9	4.4	4.8	5.3	5.8	6.8	7.8	8.7	9.7	11.6	14.5	17.4
800	4.1	4.7	5.2	5.7	6.2	7.2	8.3	9.3	10.3	12.4	15.5	18.6
850	4.4	4.9	5.5	6.0	6.6	7.7	8.8	9.9	11.0	13.2	16.5	19.8
900	4.7	5.2	5.8	6.4	7.0	8.1	9.3	10.5	11.6	14.0	17.4	20.9
950	4.9	5.5	6.1	6.8	7.4	8.6	9.8	11.0	12.3	14.7	18.4	22.1
1000	5.2	5.8	6.5	7.1	7.8	9.0	10.3	11.6	12.9	15.5	19.4	23.3
1040	5.4	6.0	6.7	7.4	8.1	9.4	10.7	12.1	13.4	16.1	20.2	24.2

Valores de referencia para MDF

Espesor del frente FD (mm) 19
Espesor (kg/m³) 760

AVENTOS HF | HS | HL + peso del tirador
AVENTOS HK top | HK-S | HK-XS + doble peso del tirador

Valores de referencia para el peso del frente FG (kg) sin tirador

	Ancho del frente FB (mm)											
Altura del frente FH (mm)	**400**	**450**	**500**	**550**	**600**	**700**	**800**	**900**	**1000**	**1200**	**1500**	**1800**
300	1.7	1.9	2.2	2.4	2.6	3.0	3.5	3.9	4.3	5.2	6.5	7.8
350	2.0	2.3	2.5	2.8	3.0	3.5	4.0	4.5	5.1	6.1	7.6	9.1
400	2.3	2.6	2.9	3.2	3.5	4.0	4.6	5.2	5.8	6.9	8.7	10.4
450	2.6	2.9	3.2	3.6	3.9	4.5	5.2	5.8	6.5	7.8	9.7	11.7
500	2.9	3.2	3.6	4.0	4.3	5.1	5.8	6.5	7.2	8.7	10.8	13.0
550	3.2	3.6	4.0	4.4	4.8	5.6	6.4	7.1	7.9	9.5	11.9	14.3
600	3.5	3.9	4.3	4.8	5.2	6.1	6.9	7.8	8.7	10.4	13.0	15.6
650	3.8	4.2	4.7	5.2	5.6	6.6	7.5	8.4	9.4	11.3	14.1	16.9
700	4.0	4.5	5.1	5.6	6.1	7.1	8.1	9.1	10.1	12.1	15.2	18.2
750	4.3	4.9	5.4	6.0	6.5	7.6	8.7	9.7	10.8	13.0	16.2	19.5
800	4.6	5.2	5.8	6.4	6.9	8.1	9.2	10.4	11.6	13.9	17.3	20.8
850	4.9	5.5	6.1	6.8	7.4	8.6	9.8	11.0	12.3	14.7	18.4	22.1
900	5.2	5.8	6.5	7.1	7.8	9.1	10.4	11.7	13.0	15.6	19.5	23.4
950	5.5	6.2	6.9	7.5	8.2	9.6	11.0	12.3	13.7	16.5	20.6	24.7
1000	5.8	6.5	7.2	7.9	8.7	10.1	11.6	13.0	14.4	17.3	21.7	26.0
1040	6.0	6.8	7.5	8.3	9.0	10.5	12.0	13.5	15.0	18.0	22.5	27.0

Marcos de aluminio anchos y estrechos

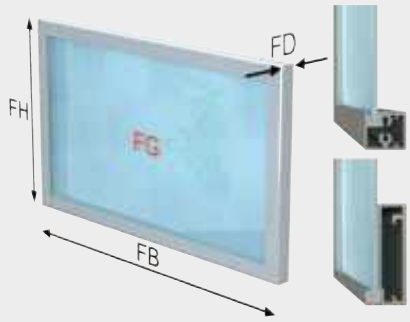

FH	Altura del frente
FB	Ancho del frente
FD	Espesor del frente
FG	Peso del frente

Cálculo del peso del frente FG

FG (kg) = FH (m) x FB (m) x FD (m) x espesor (kg/m³)

Advertencia

Es preciso tener en cuenta el peso del tirador a la hora de elegir el mecanismo de elevación

Valores de referencia para marcos de aluminio | vidrio

Espesor del frente FD (mm) Marcos en aluminio de 19 mm | vidrio 4 mm

Espesor (kg/m³) 2500

AVENTOS HF | HS | HL + peso del tirador

AVENTOS HK top | HK-S | HK-XS + doble peso del tirador

Valores de referencia para el peso del frente FG (kg) sin tirador

	Ancho del frente FB (mm)											
Altura del frente FH (mm)	**400**	**450**	**500**	**550**	**600**	**700**	**800**	**900**	**1000**	**1200**	**1500**	**1800**
300	1.6	1.8	2.0	2.2	2.4	2.7	3.1	3.5	3.8	4.6	5.7	6.8
350	1.9	2.1	2.3	2.5	2.7	3.1	3.5	4.0	4.4	5.2	6.5	7.7
400	2.1	2.3	2.6	2.8	3.0	3.5	4.0	4.4	4.9	5.9	7.3	8.7
450	2.3	2.6	2.8	3.1	3.4	3.9	4.4	4.9	5.5	6.5	8.1	9.6
500	2.6	2.8	3.1	3.4	3.7	4.3	4.8	5.4	6.0	7.1	8.8	10.6
550	2.8	3.1	3.4	3.7	4.0	4.7	5.3	5.9	6.5	7.8	9.6	11.5
600	3.0	3.4	3.7	4.0	4.4	5.0	5.7	6.4	7.1	8.4	10.4	12.4
650	3.3	3.6	4.0	4.3	4.7	5.4	6.2	6.9	7.6	9.0	11.2	13.4
700	3.5	3.9	4.3	4.7	5.0	5.8	6.6	7.4	8.1	9.7	12.0	14.3
750	3.7	4.1	4.6	5.0	5.4	6.2	7.0	7.8	8.7	10.3	12.8	15.2
800	4.0	4.4	4.8	5.3	5.7	6.6	7.5	8.3	9.2	10.9	13.6	16.2
850	4.2	4.7	5.1	5.6	6.1	7.0	7.9	8.8	9.7	11.6	14.3	17.1
900	4.4	4.9	5.4	5.9	6.4	7.4	8.3	9.3	10.3	12.2	15.1	18.0
950	4.7	5.2	5.7	6.2	6.7	7.7	8.8	9.8	10.8	12.8	15.9	19.0
1000	4.9	5.5	6.0	6.5	7.1	8.1	9.2	10.3	11.3	13.5	16.7	19.9
1040	5.1	5.7	6.2	6.8	7.3	8.4	9.5	10.7	11.8	14.0	17.3	20.7

Número de bisagras

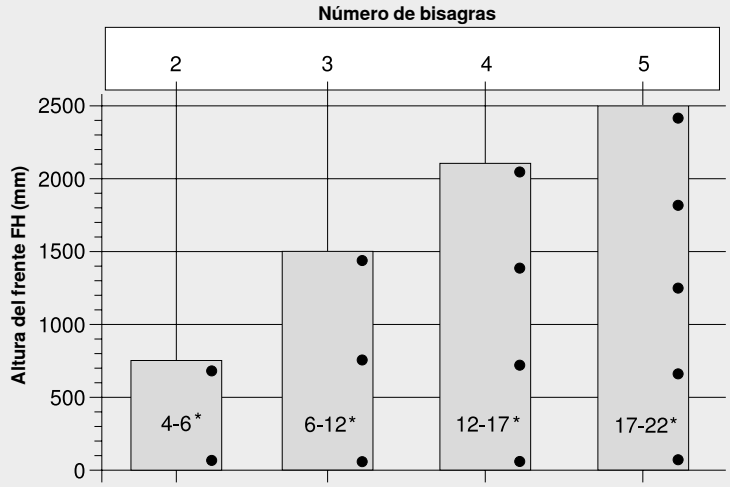

* Peso del frente FG (kg)

La cantidad de bisagras depende de el peso del frente FG y la altura del frente FH

Para obtener una buena estabilidad se debería contar con la mayor distancia posible entre las bisagras

Los datos de carga y altura se basan en anchos del frente FB de 600 mm

Componentes y técnica

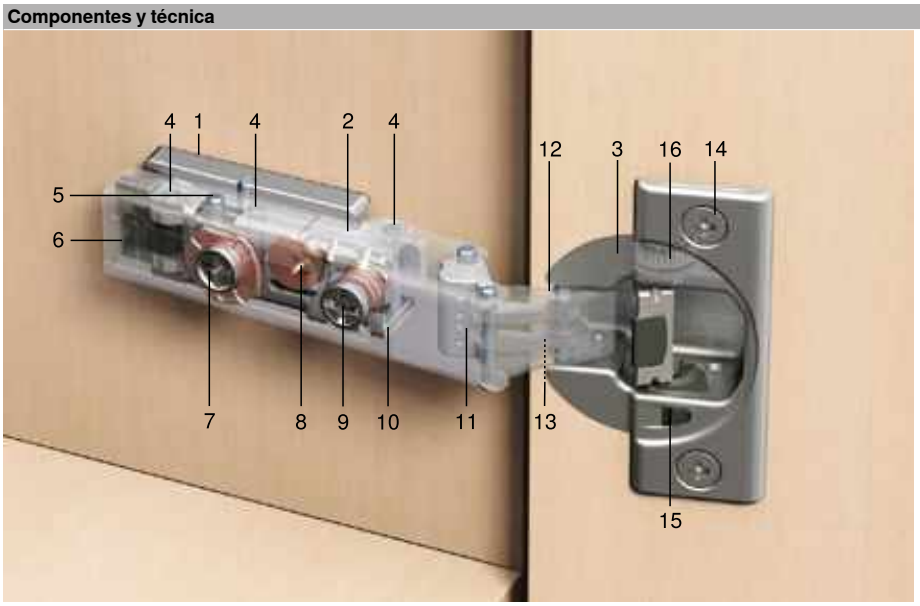

Consta de:

1	Base
2	Brazo de bisagra
3	Cazoleta de bisagra
4	Tres pasadores de ajuste
5	Espiga de seguridad
6	Mecanismo CLIP
7	Espiral (ajuste en profundidad)
8	Ajuste en altura mediante excéntrica (sobre base)
9	Tornillo de ajuste lateral
10	Portabase
11	Automatismo de cierre
12	Palanca articulada exterior
13	Palanca articulada interior
14	Tornillos de fijación
15	BLUMOTION – desactivación
16	BLUMOTION

CLIP top | CLIP: espacio ocupado para montaje | desmontaje

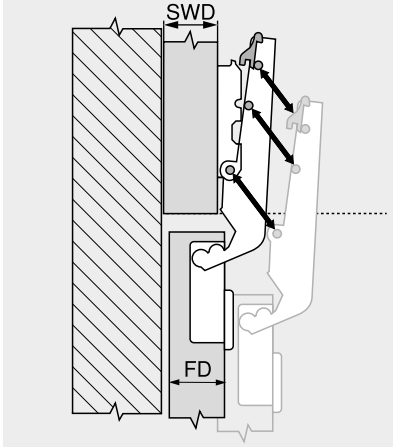

SWD	Espesor de lateral de cuerpo
FD	Espesor del frente

Espesor del frente FD máx. (mm)				
Ángulo de apertura OW	Distancia de base MD (mm)			
	0		3	
	Espesor de lateral de cuerpo SWD (mm)			
	16	19	16	19
100°	21	24	24	27
107°	20	23	23	26
110°	20	23	23	26
Bisagra especial de 110°	18	21	21	24
120°	20	23	23	26
Bisagra especial de 120°	18	21	21	24
125° | 155°	9	12	12	15
170°	19	22	22	25
95°	26	29	29	32
Bisagra 110° para puertas delgadas	11	14	14	17
94°	17	20	20	23

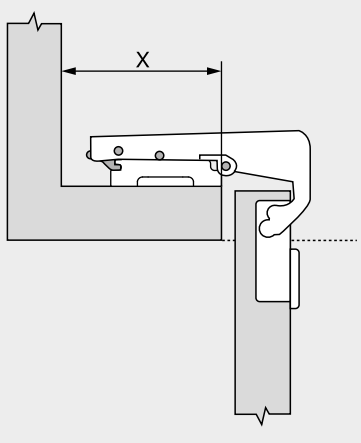

¡Considerar el espacio necesario para el desengatillado!

Bisagra	X mín. (mm)
79B99x0	86
79B95x0	70
78T9550.TL	70
99B9550	28

Definiciones de ángulo

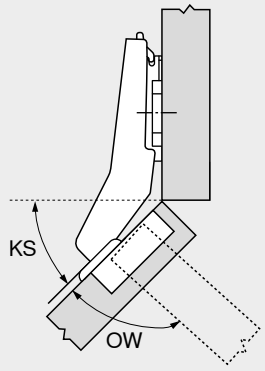

KS	Ángulo de cuerpo = situación de montaje Por ej. 45°
OW	Ángulo de apertura Por ej. 95°

El ángulo de apertura indicado se puede reducir ligeramente en los casos siguientes:

- Juego del frente pequeño
- Puertas gruesas
- Distancia de cazoleta grande
- Ajuste lateral en la dirección de solapamiento reducido del frente

Pueden realizarse situaciones de ángulo

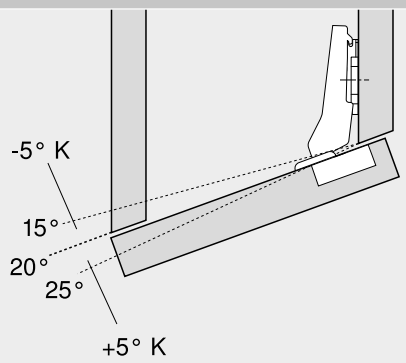

P. ej., bisagra de 20°
K Cuña +5° / –5°

Situación de montaje

Montaje interior	Recubrimiento central	Recubrimiento angular	Recubrimiento total	Corte a inglete
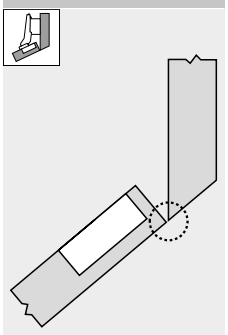	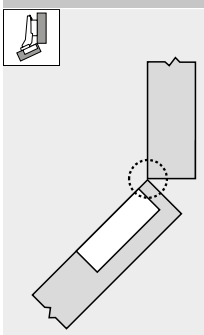	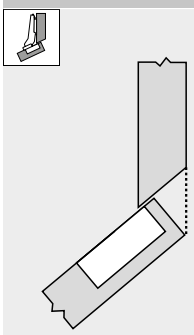	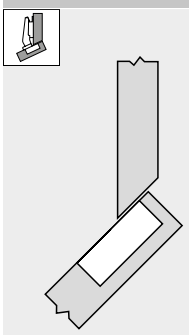	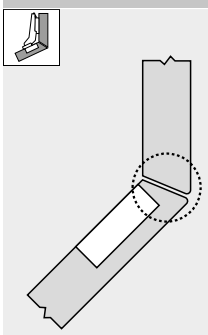
El borde ext. de la puerta y el borde int. del cuerpo de mueble se encuentran en línea	El borde ext. de la puerta y el borde int. del cuerpo de mueble se encuentran en línea	El borde ext. de la puerta y el borde ext. del cuerpo de mueble están alineados	Depende de la geometría de la bisagra	El borde ext. de la puerta y el borde int.del cuerpo de mueble se encuentran en línea

Formas de lograr una situación de montaje determinada:

- Bisagras de ángulo
- Fijación de la base
- Cuñas de ángulo
- Ajuste de la bisagra
- Distancia de la base

Marcación de ángulo y acodado en la bisagra de ángulo



P. ej. 30° II

30°	Ángulo cuerpo de mueble
II	Acodado recubierto

Acodadura	
I	Anexo
II	Acodado
III	Recubrimiento total

Cotas de la bisagra

Recubrimiento angular
Brazo recto – 0 mm

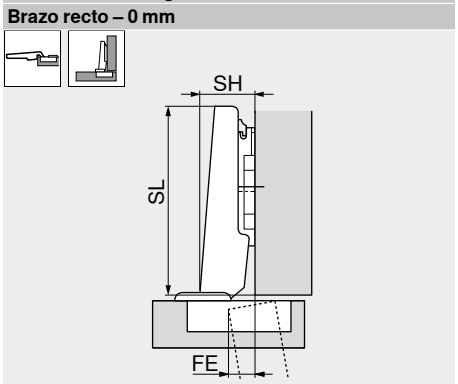

SH	Altura de brazo
SL	Largo de brazo
FE	Puerta por interior

Tope central
Brazo acodado – 9.5 mm

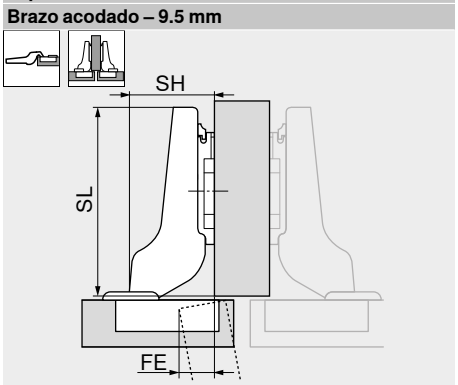

SH	Altura de brazo
SL	Largo de brazo
FE	Puerta por interior

Montaje interior
Brazo superacodado – 18 mm



SH	Altura de brazo
SL	Largo de brazo
FE	Puerta por interior

Dimensiones

Recubrimiento angular
Brazo recto – 0 mm

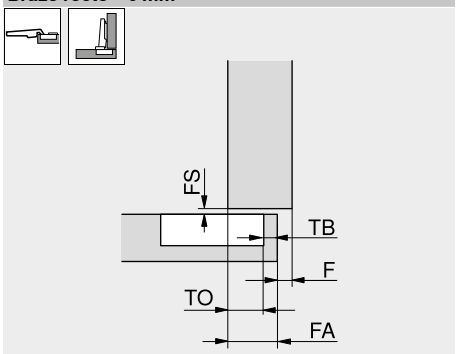

FS	Juego del frente
TB	Distancia de cazoleta
TO	Recubrimiento de la cazoleta (cota fija)
FA	Recubrimiento del frente
F	Juego

Tope central
Brazo acodado – 9.5 mm

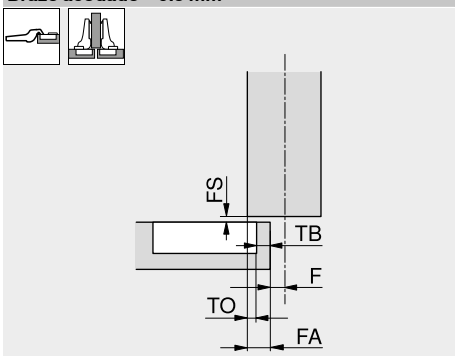

FS	Juego del frente
TB	Distancia de cazoleta
TO	Recubrimiento de la cazoleta (cota fija)
FA	Recubrimiento del frente
F	Juego

Montaje interior
Brazo superacodado – 18 mm

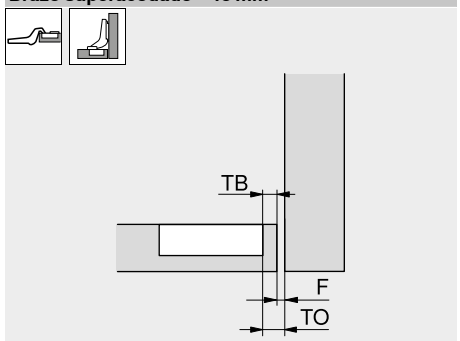

TB	Distancia de cazoleta
TO	Recubrimiento de la cazoleta (cota fija)
F	Juego

Cotas de la cazoleta y esquema de taladrado

Montaje por atornillado

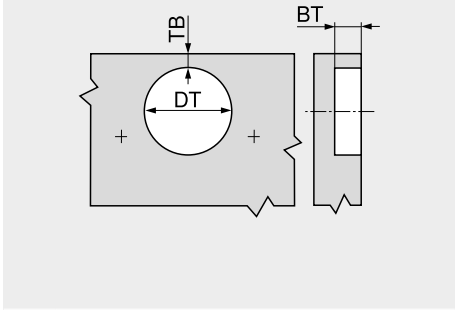

BT	Profundidad de taladrado
TB	Distancia de cazoleta
DT	Diámetro del taladrado de la cazoleta

Montaje INSERTA | por encaje a presión

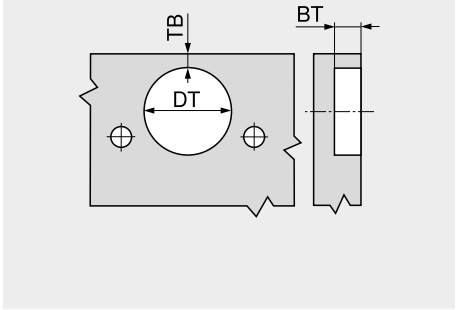

BT	Profundidad de taladrado
TB	Distancia de cazoleta
DT	Diámetro del taladrado de la cazoleta

Cotas de la cazoleta

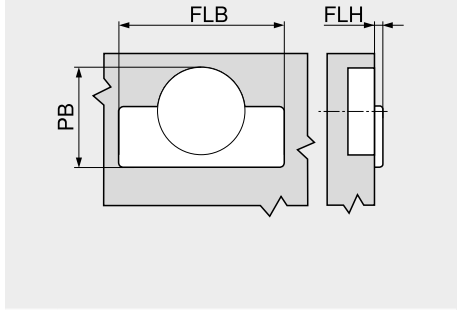

FLB	Anchura de brida
FLH	Altura de brida
PB	Espacio ocupado

Posibilidades para modificar el recubrimiento del frente

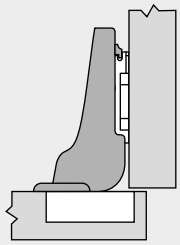

Acodado de la bisagra

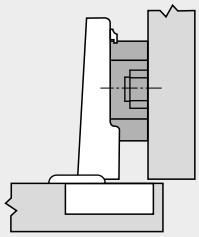

Base elevada

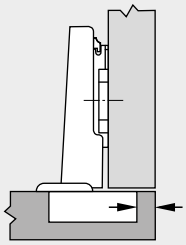

Modificación de la distancia de taladrado de la cazoleta

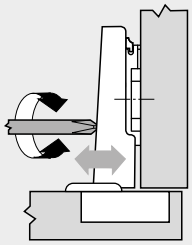

Ajuste al lado

Ajuste en fábrica | posición cero con recubrimiento angular | alcance de ajuste

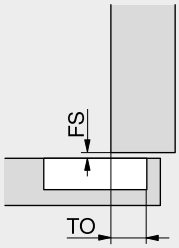

	CLIP top BLUMOTION | CLIP top | CLIP		**MODUL**		**Tolerancia**
Recubrimiento de la cazoleta TO (mm)	100°–170°	11.0	100°	11.0	±0.5
Cota fija (bisagra)	110° | 120° especial	13.0	–	–	
	Puerta perfilada	11.0	–	–	
	Mini | puert. d.cristal	10.0	Puerta para frigoríficos	11.0	
Alcance de ajuste (mm)	100°–170°	±2.0	100°	±2.0	–
Página	Puerta perfilada	±2.0	–	–	
	CRISTALLO | puertas delgadas	±2.0	–	–	
	Mini | puert. d.cristal	+0.5 / –3.5	Puerta para frigoríficos	±2.0	
Juego del frente FS (mm)	CLIP top BLUMOTION | CLIP top	1.5	–	–	±0.4
	CLIP	1.2	–	–	
Alcance de ajuste (mm)	CLIP top BLUMOTION | CLIP top	–2 / +3	100°	±2.0	±0.5
Profundidad	CLIP	–1 / +3	Puerta para frigoríficos	±2.0	
	Mini | puert. d.cristal	±2.0	–	–	

FS Juego del frente
TO Recubrimiento de la cazoleta (cota fija)

Juego mínimo

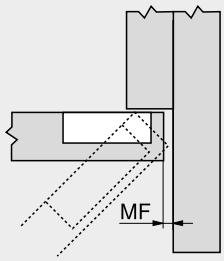

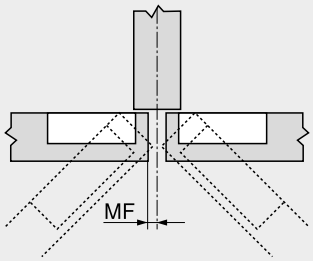

MF Juego mínimo
Al abrir la puerta

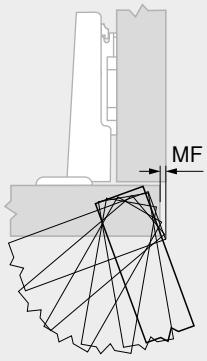

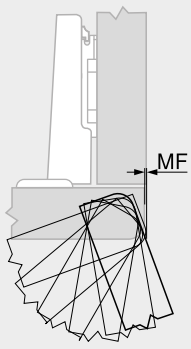

El juego mínimo se refiere a puertas con aristas redondeadas de un radio de 1 mm
De radios más grandes resultan datos más favorables

Bisagra de 110°

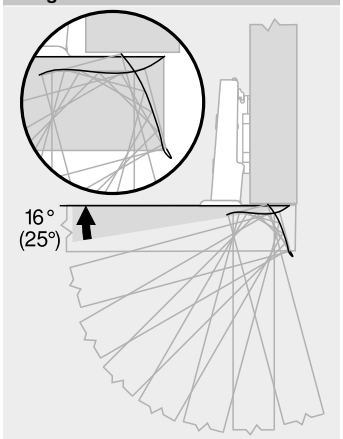

() CLIP top BLUMOTION

Bisagra de 107°

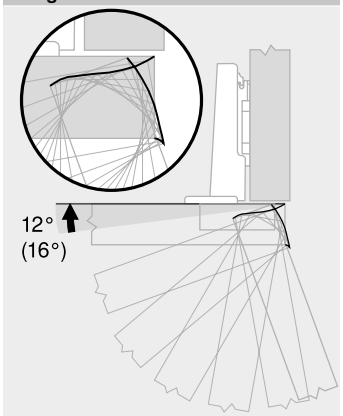

() CLIP top BLUMOTION

Bisagra de 100°

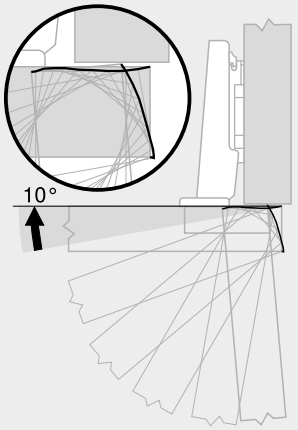

Bisagra de 155°

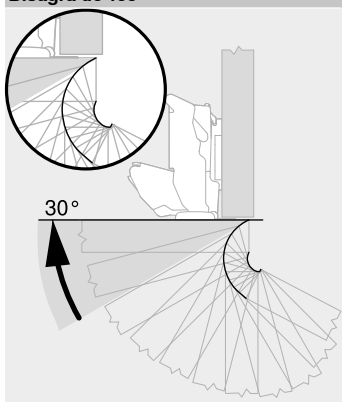

Bisagra de 170°

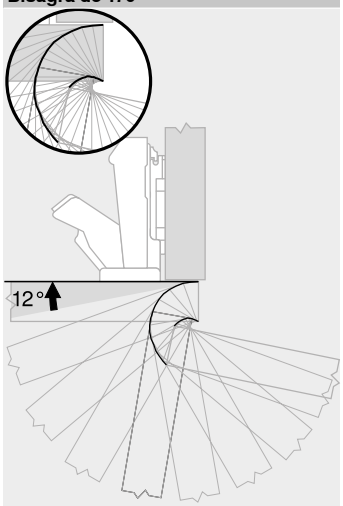

Bisagra para puertas perfiladas

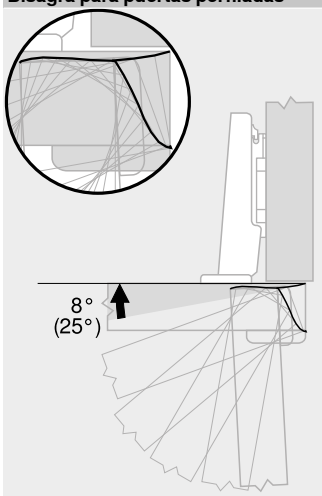

() CLIP top BLUMOTION

Bisagra de 125º

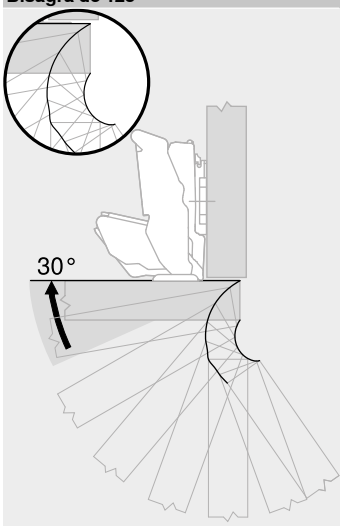

Bisagra para puertas delgadas

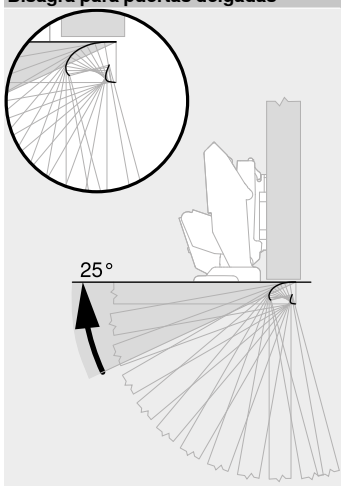

Bisagra CRISTALLO

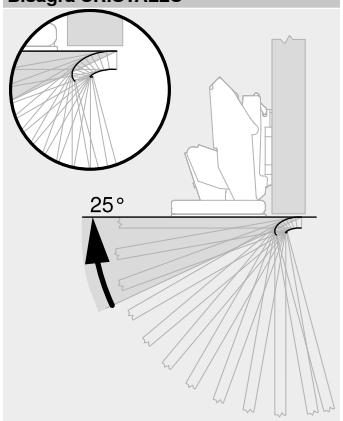

Bisagra para puertas de cristal

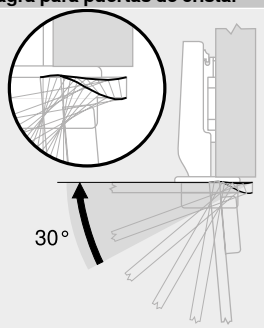

Minibisagra

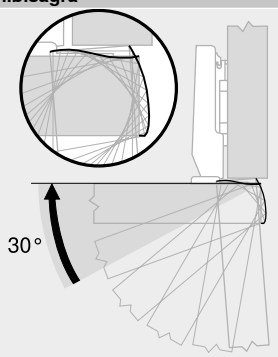

Bisagra para rinconeras con puertas plegables

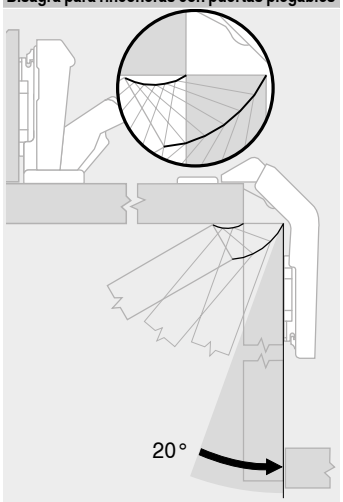

Advertencia

Según la forma y el espesor del frente FD y el ajuste de la bisagra, el ángulo de apertura máximo puede limitarse con el cuerpo del mueble

Cajón con perfiles metálicos

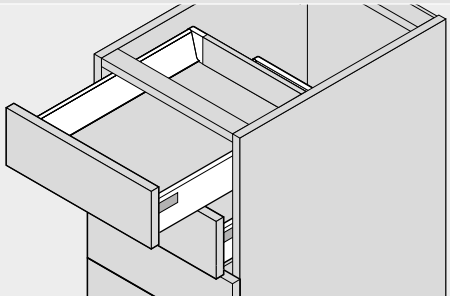

Cajón de madera

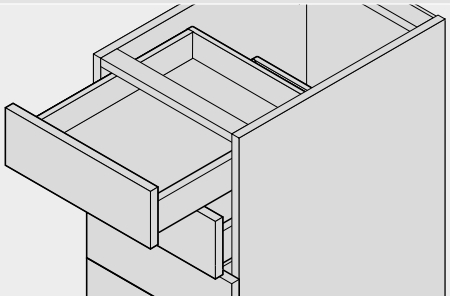

Invisible

Extracción total

LEGRABOX 750 | 753

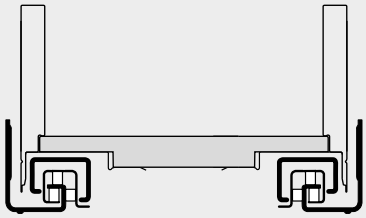

MOVENTO 760H | 766H

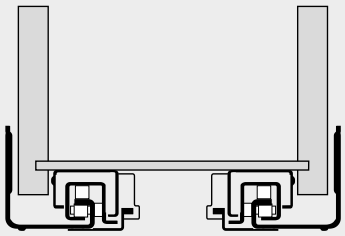

TANDEMBOX 578 | 576

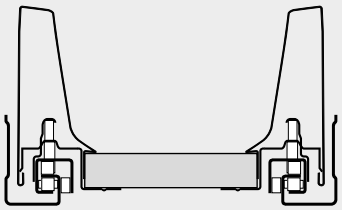

TANDEM 560H | 566H | 561H | 560F | 566F | 561F

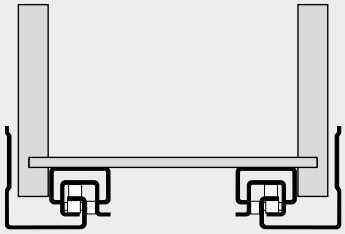

Extracción parcial

TANDEM 550H | 551H | 550F | 551F

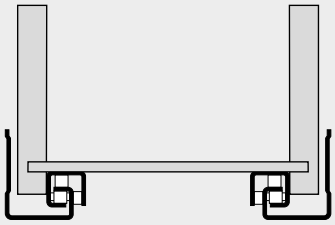

Visible

Extracción total

METABOX 330

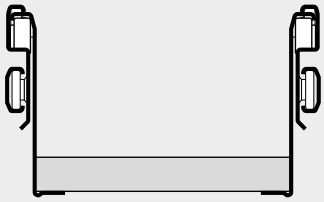

STANDARD 430



Extracción parcial

METABOX 320

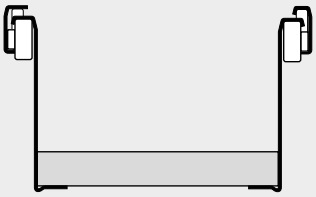

STANDARD 230



Espacio ocupado en el cuerpo

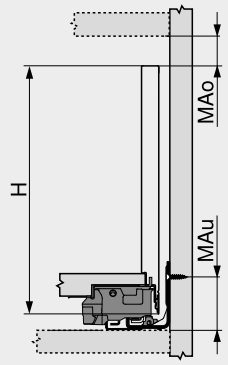

H	Altura del perfil
MAo	Distancia mín. arriba
MAu	Distancia mín. abajo

Cotas cuerpo de mueble

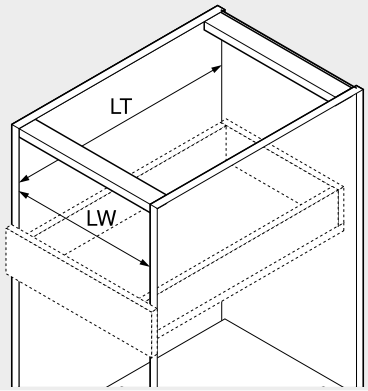

LW	Ancho interior cuerpo de mueble
LT	Profundidad interior cuerpo de mueble

Recubrimiento del frente | juego mínimo

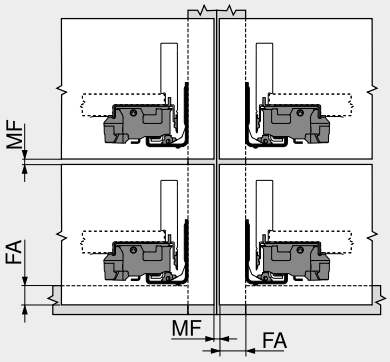

MF	Juego mínimo
FA	Recubrimiento del frente

Esquema de taladrado – fijacion frontal

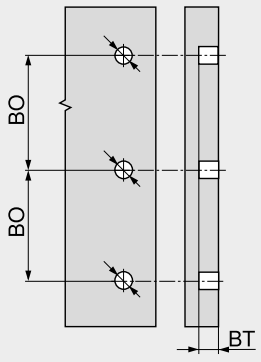

BT	Profundidad de taladrado
BO	Distancia entre taladros

LEGRABOX

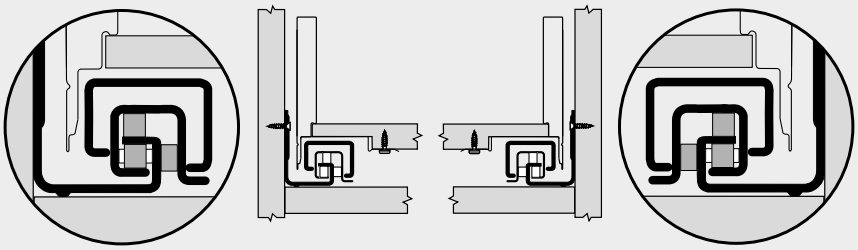

Compensación total de tolerancias ±1.5 mm en el sistema

TANDEMBOX

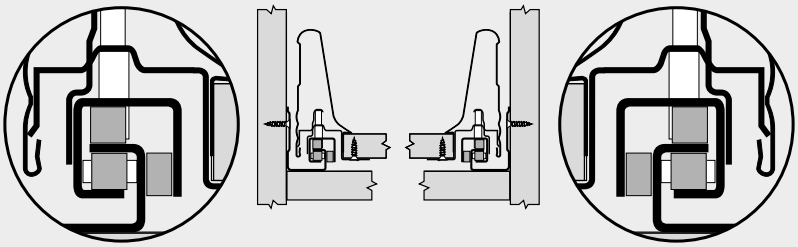

Compensación total de tolerancias ±1.5 mm en el sistema

METABOX

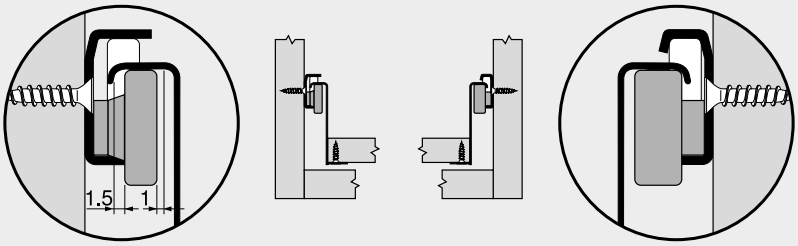

A la izquierda, compensación total de tolerancias +1.5 / –1 mm

A la derecha, conducción reforzada

MOVENTO | TANDEM

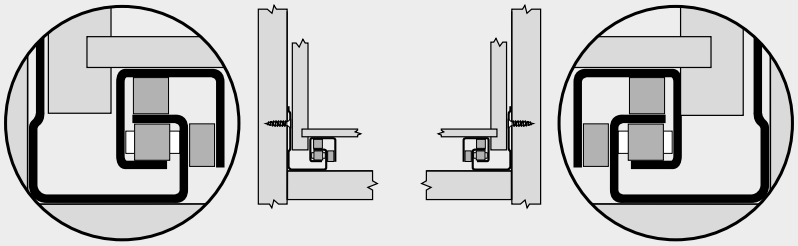

A la izquierda, compensación total de tolerancias +1.5 / –0 mm [1]

A la derecha, conducción reforzada

[1] MOVENTO
Ajuste lateral limitado en anchos de pared lateral de 16 mm del cajón y simultáneamente uso total de la tolerancia del ancho interior del cajón SKW

STANDARD

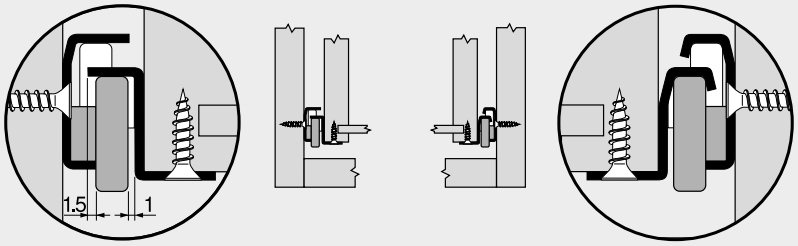

A la izquierda, compensación total de tolerancias +1.5 / –1 mm

A la derecha, conducción reforzada

Entalladuras con guías de rodamientos

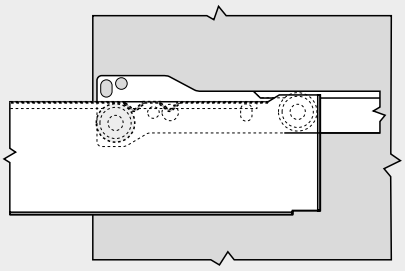

Bloqueo de extracción por la primera entalladura

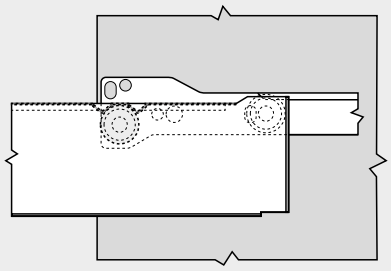

Inmovilización (p. ej. para la limpieza del cajón) por dos entalladuras

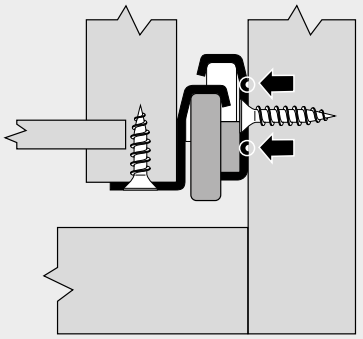

Dos entalladuras evitan un eventual rozamiento en cabezas salientes de tornillos

Efectiva

Extracción total

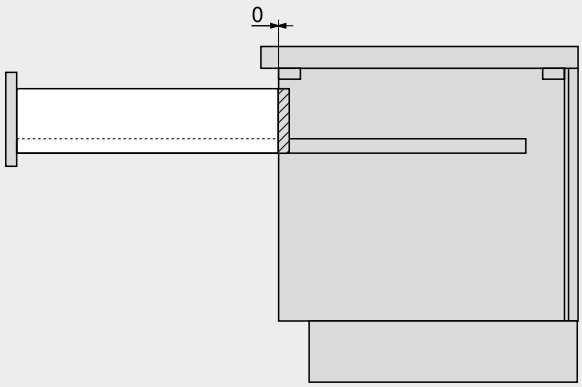

Extracción parcial

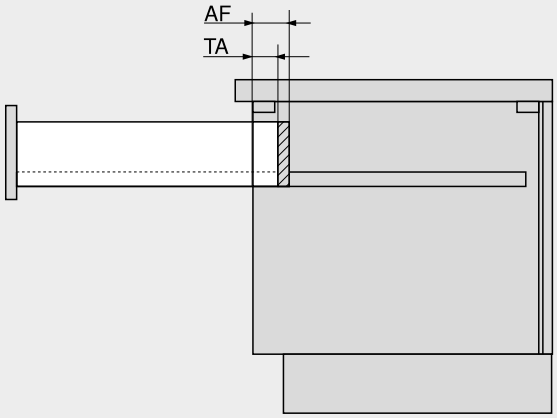

AF	Pérdida de extracción del sistema de guías
TA	Pérdida de extracción efectiva

Sobreextracción

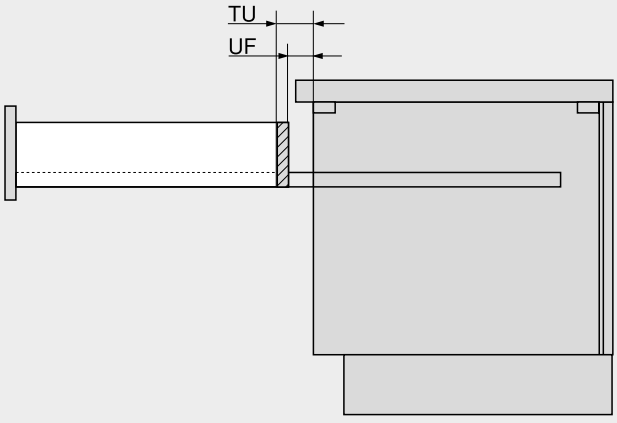

UF	Sobreextracción del sistema de guías
TU	Sobreextracción efectiva

TANDEMBOX

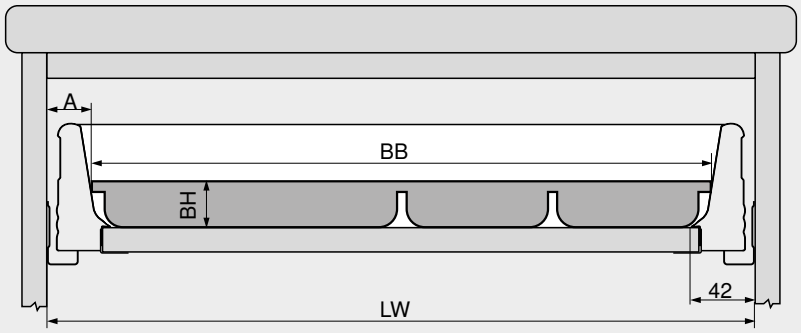

Al calcular el ancho de la bandeja de cubiertos, se deben considerar las curvaturas de los perfiles del sistema TANDEMBOX.
El ancho de la bandeja de cubiertos también depende de su altura.

Cotas de corte de la bandeja de cubiertos
Altura BH a elección
Longitud = largo nominal NL del perfil – 26 mm
Ancho BB = ancho interior cuerpo de mueble LW – 2 x A

Ejemplo – altura de perfil M
Altura de la bandeja de cubiertos BH = 40 mm
Ancho interior cuerpo de mueble LW = 330 mm
Ancho de la bandeja de cubiertos BB = 330 – 2 x 26 = 278 mm

Altura de perfil N

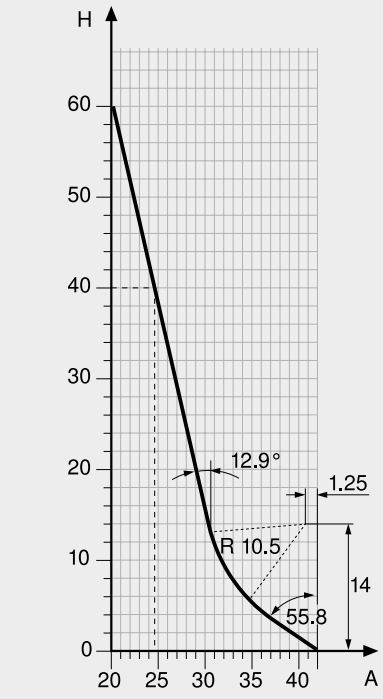

Altura de perfil M

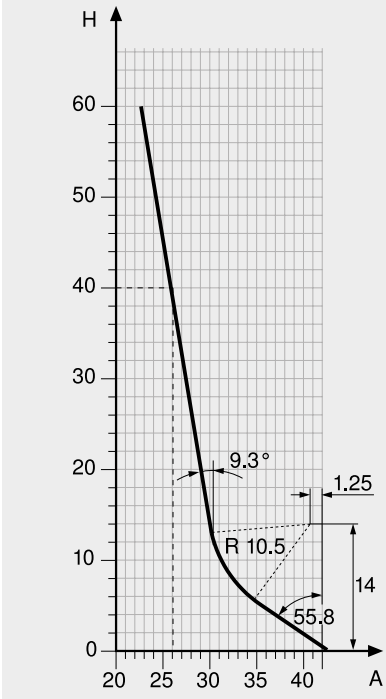

Altura de perfil K

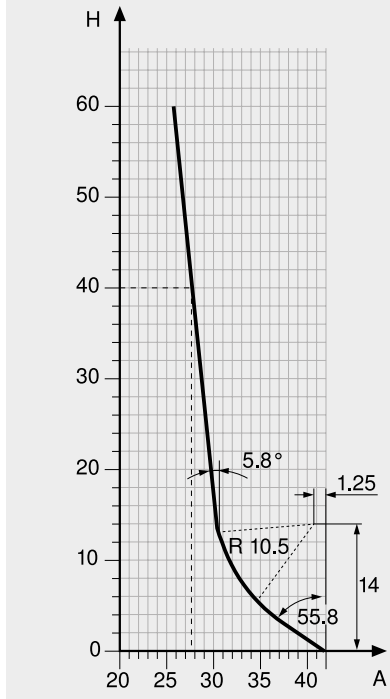

METABOX

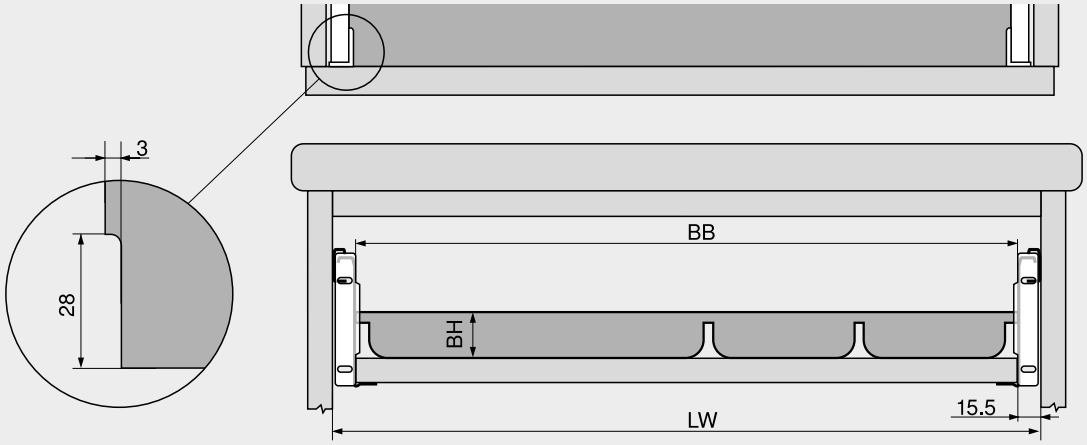

A ambos lados de la bandeja de cubiertos se necesita una muesca para las fijaciones frontales.

Cotas de corte de la bandeja de cubiertos
Altura BH a elección
Trasera de madera: Longitud = largo nominal NL del perfil – 2 mm – espesor de la trasera de madera
Trasera de acero: Longitud = largo nominal NL del perfil – 16 mm
Ancho BB = ancho interior cuerpo de mueble LW – 31 mm
Efectuar las muescas según el croquis del costado

Juego SERVO-DRIVE – adaptador (x)

E

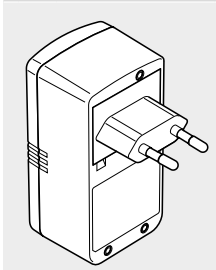

Mercado

Afganistán	Croacia	India	Mauricio [1]	Rumania
Albania	Dinamarca	Indonesia	Moldavia	Rusia
Alemania	E.Á.U. [1]	Iraq [1]	Mongolia	San Marino
Angola	Ecuador [1]	Islandia	Mozambique	Serbia
Argelia	Egipto [1]	Islas Canarias	Mónaco	Seychelles
Armenia	Eslovaquia	Islas Feroe	Namibia	Siria
Austria	Eslovenia	Israel	Noruega	Sudán [1]
Azerbaiyán	España	Italia	Nueva Caledonia	Suecia
Bangladesh [1]	Estonia	Jordania [1]	Países Bajos	Suiza
Barbados [1]	Finlandia	Kazajstán	Pakistán	Suráfrica
Benín	Francia	Kirguistán	Paraguay	Tayikistán
Bélgica	Gabón	Kuwait [1]	Perú [1]	Turkmenistán
Bielorrusia	Gambia	Letonia	Polinesia Francesa (Tahití) [1]	Turquía
Bolivia [1]	Georgia	Liberia [1]	Polonia	Túnez
Bosnia y Herzegovina	Ghana [1]	Libia [1]	Portugal	Ucrania
Brasil	Gibraltar [1]	Liechtenstein	Qatar [1]	Uruguay
Bulgaria	Grecia	Lituania	República Centroafricana	Uzbekistán
Burundi	Groenlandia	Líbano [1]	República Checa	Yemen [1]
Camerún	Guadalupe	Luxemburgo	República democrática del Congo	Zambia [1]
Chile	Guayana [1]	Macedonia	Réunion	Zimbabwe [1]
Corea del Norte	Hungría	Marruecos	Ruanda	

Ref.
Z10NA30xy [2]
Z10T__3Wxy1 [3]
Z10NA30xyF [4]

[1] Se puede usar más de un adaptador de entrada (según la instalación eléctrica doméstica)
[2] SERVO-DRIVE uno para soluciones de cubos de basura estándar
[3] SERVO-DRIVE uno para soluciones de cubos de basura colgantes
[4] Transformador de Blum de 12 W
x Adaptador
y Paquete de idiomas
__ Ancho de cuerpo de mueble KB

B

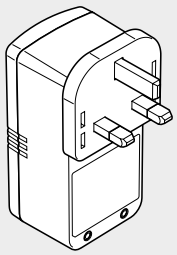

Mercado

Arabia Saudita [1]	Malasia
Bahrein	Malta
Bangladesh [1]	Mauricio [1]
Belice [1]	Nigeria
Botswana	Omán [1]
Chipre	Qatar
E.Á.U. [1]	Seychelles [1]
Egipto	Singapur
Ghana [1]	Sri Lanka [1]
Gibraltar [1]	Sudán [1]
Gran Bretaña	Uganda
Guayana [1]	Vietnam [1]
Honduras	Yemen [1]
Hong Kong	Zambia [1]
Iraq [1]	Zimbabwe [1]
Irlanda	
Jordania [1]	
Kenia	
Kuwait [1]	
Libia [1]	
Líbano [1]	

Ref.
Z10NA30xy [2]
Z10T__3Wxy1 [3]
Z10NA30xyF [4]

[1] Se puede usar más de un adaptador de entrada (según la instalación eléctrica doméstica)
[2] SERVO-DRIVE uno para soluciones de cubos de basura estándar
[3] SERVO-DRIVE uno para soluciones de cubos de basura colgantes
[4] Transformador de Blum de 12 W
x Adaptador
y Paquete de idiomas
__ Ancho de cuerpo de mueble KB

K

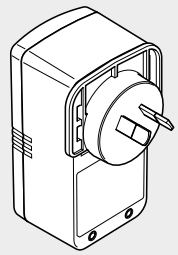

Mercado

Australia
Fiji
Nueva Zelanda
Papúa Nueva Guinea

Ref.
Z10NA30xy [2]
Z10T__3Wxy1 [3]
Z10NA30xyF [4]

[2] SERVO-DRIVE uno para soluciones de cubos de basura estándar
[3] SERVO-DRIVE uno para soluciones de cubos de basura colgantes
[4] Transformador de Blum de 12 W
x Adaptador
y Paquete de idiomas
__ Ancho de cuerpo de mueble KB

R

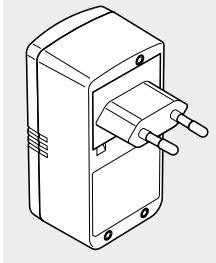

Mercado

Brasil
Corea del Sur
Tailandia

Ref.
Z10NA30xy [2]
Z10T__3Wxy1 [3]
Z10NA30xyF [4]

[2] SERVO-DRIVE uno para soluciones de cubos de basura estándar
[3] SERVO-DRIVE uno para soluciones de cubos de basura colgantes
[4] Transformador de Blum de 12 W
x Adaptador
y Paquete de idiomas
__ Ancho de cuerpo de mueble KB

N

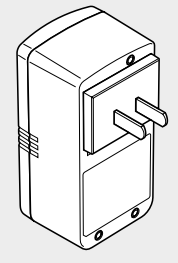

Mercado

China

Ref.
Z10NA30xy [2]
Z10T__3Wxy1 [3]
Z10NA30xyF [4]

[2] SERVO-DRIVE uno para soluciones de cubos de basura estándar
[3] SERVO-DRIVE uno para soluciones de cubos de basura colgantes
[4] Transformador de Blum de 12 W
x Adaptador
y Paquete de idiomas
__ Ancho de cuerpo de mueble KB

Juego SERVO-DRIVE – adaptador (x)

U

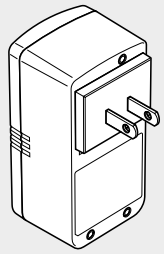

Mercado	
Arabia Saudita [1]	Liberia [1]
Bahamas	Libia [1]
Barbados [1]	México
Belice [1]	Nicaragua
Bermudas	Omán [1]
Bolivia [1]	Panamá
Camboya	Perú [1]
Canadá	Polinesia Francesa (Tahití) [1]
Colombia	Puerto Rico
Costa Rica	República Dominicana
Cuba	Sri Lanka [1]
Ecuador [1]	Taiwán
EE.UU.	Trinidad y Tobago
El Salvador	Venezuela
Guatemala	Vietnam [1]
Guayana [1]	
Haití	
Islas Caimán	
Islas Filipinas	
Jamaica	
Japón	

Ref.
Z10NA30xy [2]
Z10T__3Wxy1 [3]
Z10NA30xyF [4]

[1]	Se puede usar más de un adaptador de entrada (según la instalación eléctrica doméstica)
[2]	SERVO-DRIVE uno para soluciones de cubos de basura estándar
[3]	SERVO-DRIVE uno para soluciones de cubos de basura colgantes
[4]	Transformador de Blum de 12 W
x	Adaptador
y	Paquete de idiomas
__	Ancho de cuerpo de mueble KB

H

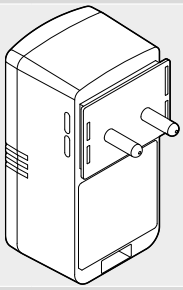

Mercado	
India	

Ref.
Z10NA30xy [2]
Z10T__3Wxy1 [3]
Z10NA30xyF [4]

[2]	SERVO-DRIVE uno para soluciones de cubos de basura estándar
[3]	SERVO-DRIVE uno para soluciones de cubos de basura colgantes
[4]	Transformador de Blum de 12 W
x	Adaptador
y	Paquete de idiomas
__	Ancho de cuerpo de mueble KB

Mercado	Dirección		
Alemania	Blum GmbH Lilienthalstraße 3 D-32052 Herford Germany	Teléfono Fax E-mail Internet	+49/5221/17493-0 +49/5221/17493-50 info.de@blum.com www.blum.com
Arabia Saudita	High End Technology Est. (Eurotech) Al Sulaimaniah 12223, Prince Sultan Bin Abdulaziz Street Building No 3540 1st Floor Riyadh Saudi Arabia	Teléfono Fax E-mail	+966 1 4600180 +966 1 4600181 info@eurotec.sa.com
Argelia	MAM Eurl 13, route de meftah Z.I. oued smar 16270 ALGER ALGERIA	Teléfono Fax Mobil E-mail	00 213 23 93 00 51 00 213 23 93 00 52 00 213 550 60 60 52 /53 /56 /57 mam-business@hotmail.fr
Argelia	Saber Wood Quality Cité Hachemi 5éme TR No:10 19000 SÉTIF ALGERIA	Teléfono Mobil E-mail Internet	00 213 36 52 02 52 00 213 55 97 23 210 info@sarlsaber.com www.sarlsaber.com
Argentina	Bisagra OH S.A. Gral. Paunero 1789 Sarandí, Buenos Aires Argentina	Teléfono E-mail Internet	(+54 11) 4204 3414 info@bisagraoh.com.ar www.bisagraoh.com.ar
Australia	Blum Australia Pty. Ltd. P.O. Box 1615 Green Valley, NSW 2168 Australia	Teléfono Fax E-mail Internet	+61 2 9612-5400 +61 2 9822 8540 info.au@blum.com www.blum.com.au
Austria	Julius Blum GmbH, Beschlägefabrik Industriestraße 1 6973 Höchst Austria	Teléfono E-mail Internet	+43/5578/705-0 info@blum.com www.blum.com
Azerbaiyán	Julius Blum GmbH Azərbaycan Nümayəndəliyi Ə. Qayıbov küç., 10 Q 1029 BAKI, AZƏRBAYCAN	Teléfono E-mail	+994 50 206 26 79 info.az@blum.com
Bahrein	EMINENCE HARDWARE TRADING CO. W.L.L. Building No. 1481, Block No. 606 Road No. 10, Sitra Highway Al Kharijiyah, Bahrain, P.O.BOX: 70320	Teléfono Fax E-mail Internet	+973 17009786 +973 17009785 blum@eminencehardware.com www.eminencehardware.com
Bélgica | Luxemburgo	Van Hoecke nv Europark-Noord 9 9100 Sint-Niklaas Belgium	Teléfono Fax E-mail Internet	+32 3 760 19 00 +32 3 760 19 19 info@vanhoecke.be www.vanhoecke.be
Bielorrusia	OOO “Antarion Group” Novodvorskij s-s, 40-8a, r-n d. Bolszoe stiklevo Minsk 223060, Minskaja oblast Belarus	Teléfono Fax E-mail Internet	+375 17 3 200 100 +375 17 3 200 100 blum@antarion.by www.antarion.by
Bolivia	MAXCAB S.R.L Calle 21 de Calacoto no. 8555 La Paz Bolivia	Teléfono Teléfono E-mail Internet	591 2 2794143 591 77600656 info@maxcab.com.bo www.maxcab.com.bo
Brasil	Blum do Brasil, Ind. e Com. de Ferragens Ltda. Av. João Paulo I, 2052, Jardim Santa Bárbara CEP 06817-000 Embu das Artes - SP Brasil	Teléfono E-mail Internet	+55/11/4785-3400 info.br@blum.com www.blum.com.br
Brunéi	Blum South East Asia Pte Ltd 150 Ubi Avenue 4 #02-01 Ubi Biz-Hub Singapore 408825	Teléfono Fax E-mail Internet	+65 6547 1760 +65 6547 1761 info.sg@blum.com www.blum.com
Bulgaria	Interior-I OOD ul. Todorini Kukli 1A 1505 SOFIA BULGARIA	Teléfono Mobil E-mail Internet	+359/28437881 +359/878619035 intralim@techno-link.com www.interior-i.bg
Canadá	Blum Canada Ltd. 6775 Maritz Drive Mississauga, ON, L5W 0H5 Canada	Teléfono Toll-free (Can. only) E-mail	+1/905/670-7920 1/800/670-9254 info.ca@blum.com
Chile	Comercial Habitat Ltda. Las Hualtatas 8412 Vitacura, Santiago Chile	Teléfono Fax E-mail Internet	+56 2 22017650 +56 2 22017652 info@hbt.cl www.hbt.cl

Mercado	Dirección		
China	Blum Furniture Hardware (Shanghai) Co., Ltd.	Teléfono	+86-21-3920 3355
Shanghai	No. 399, Beiying Rd	Fax	+86-21-3920 2223
	Qingpu District, 201700 Shanghai	E-mail	info.cn@blum.com
	China	Internet	www.blum.com
China	Blum Furniture Hardware (Shanghai) Co., Ltd., Beijing Branch	Teléfono	+86-10-56762178
Pekin	Rm. 102-103, B1 Floor, Building 9, Pomegranate Center	Fax	+86-10-56762179
	No.88, Liuxiang Road	E-mail	info.cn@blum.com
	Fengtai District, 100079 Beijing, CHINA	Internet	www.blum.com
China	Blum Furniture Hardware (Shanghai) Co., Ltd., Guangzhou Branch	Teléfono	+86-20-3785 5208
Guangzhou	Rm. 01-03, 33rd Floor, Guangzhou International Electronics Tower	Fax	+86-20-3785 5206
	No. 403 Huanshi Road (E)	E-mail	info.cn@blum.com
	Yuexiu District, 510095 Guangzhou, Guangdong, China	Internet	www.blum.com
China	Blum Furniture Hardware (Shanghai) Co., Ltd., Nanjing	Teléfono	+86-25-8444 2228
Nanjing	Rm. 205-207, Block 3, E-PARK	Fax	+86-25-8223 2223
	No. 109 Ruanjian Avenue	E-mail	info.cn@blum.com
	Yuhuatai District, 210012 Nanjing, Jiangsu, China	Internet	www.blum.com
China	Blum Furniture Hardware (Shanghai) Co., Ltd., Sichuan Branch	Teléfono	+86-28-8421 5550
Chengdu	Rm. E-209, Blue Ocean World	Fax	+86-28-8421 5557
	No. 22 Zhenxing Road, Yingbin Avenue	E-mail	info.cn@blum.com
	Jinniu District, 610036 Chengdu, Sichuan, China	Internet	www.blum.com
China	Blum Furniture Hardware (Shanghai) Co., Ltd., Zhenjiang Branch	Teléfono	+86-574-8812 0900
Ningbo	Rm. 534-536, Block 1, East China City Tower	Fax	+86-574-8812 0920
	No. 323 Century Avenue (N)	E-mail	info.cn@blum.com
	Yinzhou District, 315040 Ningbo, Zhejiang, China	Internet	www.blum.com
China	Blum Furniture Hardware (Shanghai) Co,. Ltd., Qingdao Branch	Teléfono	+86-532-8896 9528
Qingdao	Rm. 512, Area C, Software Building	Fax	+86-532-8896 9526
	No. 169 Songling Road	E-mail	info.cn@blum.com
	Laoshan District, 266101 Qingdao, Shandong, China	Internet	www.blum.com
Chipre	H.H. Furnishings Ltd.	Teléfono	+357-22-494450
	42, Propyleon Street	Fax	+357-22-313774
	Strovolos Ind. Estate	E-mail	info@hhfurnishing.com
	Nicosia 2033, Cyprus	Internet	www.hhfurnishing.com
Colombia	Alsada SAS	Teléfono	+57-1-7449885
	Calle 127 C Nº 45A - 56	E-mail	info@alsada.com.co
	Bogotá	Internet	www.alsada.com.co
	Colombia		
Corea del Sur	Woobo International Co., Ltd.	Teléfono	+82 31 285 9491
	103 Tapsil-ro, Giheung-gu,	Fax	+82 31 285 9419
	Yongin-si, Gyeonggi-do 17084	E-mail	woobointl@daum.net
	REPUBLIC OF KOREA	Internet	www.woobointl.com
Costa Rica	Eurocomponentes S.A.	Teléfono	+506 229 12 56 4
	Pavas, de la Iglesia María Reina 125 Mts Sur,	Teléfono	+506 403 02 24 8
	Bodegas More Park (Súper Salón), Sala # 29	E-mail	ventas.cr@eurocomponentes.net
	San José, Costa Rica	Internet	www.eurocomponentes.net
Dinamarca	OL Beslag A/S	Teléfono	+45/86813111
	Bergsøesvej 2	Fax	+45/86813149
	DK-8600 Silkeborg	E-mail	ol@ol-beslag.dk
	Denmark	Internet	www.ol-beslag.dk
E.Á.U.	ULTIMATE HARDWARE SOLUTIONS LLC / ECTRATECH TRADING LLC	Teléfono	+971 4 3090600
	Offices Land Building, Block 1, Showroom 1	Fax	+971 4 3355696
	Al Karama, Dubai, United Arab Emirates	E-mail	blum@ectratech.com
	P.O.Box : 48913	Internet	www.ectratech.com
Ecuador	Dkocina Cía Ltda.	Teléfono	+593 2 2444293
	Portugal 750 (E9-89) y Republica del Salvador	Fax	+593 2 2444342
	Edificio Gabriela 2 - PB	E-mail	dkocina@uio.satnet.net
	Quito, Pichincha, ECUADOR	Internet	www.dkocina.com
EE.UU.	Blum Inc., Cabinet & Furniture Hardware Mfg.	Teléfono	+1/704/8271345
	7733 Old Plank Rd.	Toll-free (USA only)	1/800/4386788
	Stanley, NC 28164	Fax	+1/704/8270799
	USA	E-mail	sales.us@blum.com
Egipto	Elsallab Co. for Trading & Distribution	Teléfono	+20/2/22734113
	72 Makram Ebeid St.	Fax	+20/2/22734275
	Nasr City,	E-mail	import@tarekelsallab.org
	CAIRO 11765, Egypt		
Egipto	Metal Technical Co.	Teléfono	+20/2/33038501
	Showroom, 24 Gamet Eldewal Elarabia St.	Fax	+20/2/33470005
	Mohandessen Giza	E-mail	k.abdalla@mtcegypt.net
	GIZA 12311, Egypt		

Mercado	Dirección		
Eslovaquia	Julius Blum GmbH Zastúpenie pre Slovensko Tuhovská 29 831 06 Bratislava, Slovakia	Teléfono E-mail Internet	+421 905 99 79 77 info.sk@blum.com www.blum.com
Eslovenia	Starman d.o.o. Poslovna cona Zeje pri Komendi Pod Brezami 2 1218 KOMENDA, SLOVENIA	Teléfono Fax E-mail Internet	+386-1-7247-900 +386-1-7247-979 info@starman.si www.starman.si
España	TECNOMAK ESPAÑA, S.A. Polígon Industrial La Marina C/de la Creativitat, 5 08850 Gavà (Barcelona), SPAIN	Teléfono Fax E-mail Internet	+34 934 491 497 +34 934 490 194 info@tecnomak.es www.tecnomak.es
Estonia	Hahle Eesti OÜ Laki 11C 12915 Tallinn Estonia	Teléfono Fax E-mail Internet	+372 6729030 +372 6775856 hahle.eesti@hahle.com www.hahle.ee
Finlandia	Hahle Oy Hyttimestarinkuja 3 FIN-02780 Espoo Finland	Teléfono Fax E-mail Internet	+358/201/809300 +358/201/809302 hahle@hahle.com www.hahle.com
Francia	Blum France SARL 14 avenue du Trélod ZAE Rumilly Sud 74150 RUMILLY, France	Teléfono E-mail Internet	+33 450 68 34 30 info.fr@blum.com www.blum.fr
Ghana	DFWI Ghana Ltd. Plot 43A, Spintex Road, Accra – Ghana Postal Code: KA-DTD 5321 – Airport GHANA	Teléfono Mobil E-mail	+233 (0) 302 813 612 +233 (0) 244 888 000 pierre.maarawi@dfwighanaltd.com
Gran Bretaña	Blum UK Mandeville Drive, Kingston, Milton Keynes Buckinghamshire MK10 0AW United Kingdom	Teléfono Fax E-mail Internet	+44/1908/285700 +44/1908/285701 info.uk@blum.com www.blum.com
Grecia	Blum Hellas S.A. 19th klm PAIANIAS - MARKOPOULOU AV. THESI POUSI - CHATZI 19002 PAIANIA ATTIKIS, GREECE	Teléfono Fax E-mail Internet	+30 210 27 51 131 +30 210 27 51 777 info.gr@blum.com www.blum.com
Guatemala	Mueble Partes S.A. 12 avenida 19-20 zona 10 Ciudad Guatemala Guatemala	Teléfono Teléfono E-mail Internet	+502 2363-0359 +502 5990-9471 info@mueblepartes.com www.mueblepartes.com
Hong Kong	Blum Furniture Hardware Hongkong Ltd. 21/F., 208 Johnston Road Hong Kong (SAR) China	Teléfono Fax E-mail Internet	+852 2572-2816 +852 2572-2817 info.hk@blum.com www.blum.com.hk
Hungría	Blum Hungária Kft. 2600 Vác Gödöllői út 16/14 HUNGARY	Teléfono Fax E-mail Internet	+36/27/510 140 +36/27/510 141 info.hu@blum.com www.blum.com
India	Blum India Pvt. Ltd. Times Square building, Ground & first floor Western Express Highway, Next to Natraj building Andheri East, Mumbai 400 069, Maharashtra, India	Teléfono Fax E-mail Internet	+91 22 4610 7000 +91 22 4610 7099 info.in@blum.com www.blum.com
India	Hafele India Pvt. Ltd. Office No. 3, Building “A”, BETA, I Think Techno Campus Off J.V.L.R, Opp Kanjurmarg Station Kanjurmarg (E), Mumbai 400 042, India	Teléfono E-mail Internet	022 6142 6142 info@hafeleindia.com www.hafeleindia.com
Indonesia	Blum South East Asia Pte Ltd MyRepublic Plaza, Wing A, Suite A.06, Ground Floor Jalan Grand Boulevard, Zona 6, BSD Green Office Park Tangerang 15345, Indonesia	Teléfono E-mail Internet	+62 21 29602193 info.id@blum.com www.blum.com
Iraq	Biwas for Supplying Counter Acc No. 6, Italian City 2 ERBIL IRAQ	Teléfono E-mail Internet	+964 7512347235 - 7 info@biwasco.com www.blum.com
Irlanda	Frank Flanagan Fittings, Falcon House, Dublin Airport Logistics Park St. Margarets, Co. Dublin Ireland	Teléfono Fax E-mail Internet	+353-1-8448400 +353-1-8448409 sales@fff.ie www.fff.ie

Mercado	Dirección		
Islandia	Innval ehf. Smidjuvegur 5 200 KOPAVOGUR ICELAND	Teléfono Internet	+354 557 2700 www.innval.is
Islas Filipinas	Deepe Marketing Corporation No. 13 Bonifacio Drive Pasong Tamo Quezon City, Philippines	Teléfono Teléfono Fax E-mail	+632 8932 7651 +632 8932 5401 +632 8932 3445 marketing@deepecorp.com.ph
Israel	Bluran Import & Distribution Ltd. 2nd Ha'Mada St., P.O.Box 5235 Rishon-Lezion 7515102 ISRAEL	Teléfono Fax E-mail Internet	+972/732/310360 +972/732/310361 bluran@bluran.co.il www.bluran.co.il
Italia	ELMI SRL Via delle Gerole 26 20867 Caponago MB Italy	Teléfono Fax E-mail Internet	+39/02/95740443 +39/02/95740746 info@elmi.it www.elmi.it
Japón	Denica Co., Ltd. 2-474-8 Katsushika-cho Funabashi 273-0032 Japan	Teléfono Fax E-mail Internet	+81/47/437-0310 +81/47/437-2130 support@denica.co.jp www.denica.co.jp
Jordania	Amara Trading Center Al-Bayader, 66 Hussain Khawaja Street Po Box 140288 Amman 11814 Jordan	Teléfono Fax E-mail Internet	+962-6-5811896 +962-6-5827896 info@atc-jo.com www.atc-jo.com
Kazajstán	Blum Central Asia Ltd. pr-t Sujunbaja, 211, ofis 11, Turksibskij rajon Almaty 050006, Almatinskaja oblast Kazakhstan	Teléfono Fax E-mail Internet	+7 727 390 86 25 +7 727 233 33 18 info.kz@blum.com www.blum.com
Kenia	PG BISON KENYA LTD Kampala Rd., Industrial Area 00100 NAIROBI KENYA	Teléfono Fax E-mail Internet	+254 20 808888 - 2 +254 20 808888 - 0 hmediratta@pgbison.co.ke www.pgbison.co.ke
Kuwait	EMINENCE HARDWARE CO. Khalifa Al Jassim Street, Homaizi Complex Shop No. 13, Shuwaikh Industrial Area Kuwait	Teléfono E-mail Internet	+965 24922071 blum@eminencehardware.com www.eminencehardware.com
Letonia	SIA AM Furnitūra Ķīšezera iela 9 Rīga, LV 1026 Latvia	Teléfono Fax E-mail Internet	+371 67496001 +371 67496009 amfurnitura@amf.lv www.amf.lv
Libia	Alhanaa Company Bldg N° 10.47.070, Jamaa Essagaa Beside Essaggaa Mosque TRIPOLI, LIBYA	Teléfono Fax E-mail	+218 213600551 +218 21360 5378 nagi_ashour@yahoo.com
Libia	Azaria Limited Trading Co. P.O.BOX: 76076 Janzur second ring road TRIPOLI, LIBYA	Teléfono Fax E-mail	+218 21 4894 307 +218 21 4894 307 info@azaria.ly
Lituania	UAB Blulita Savanorių pr. 124 03153 Vilnius Lietuva	Teléfono Fax E-mail Internet	+370 5 265 35 32 +370 5 265 35 32 info@blulita.lt www.blulita.lt
Líbano	Ets. Adib Ladki s.c.s. Ground Floor Hamawi Building Algiers Street – Zarif Area 1105-2050 Beirut, LEBANON	Teléfono Fax E-mail Internet	+961-1-736740 +961-1-736844 ADLA1920@cyberia.net.lb www.adibladki.com
Malasia	Blum Malaysia A-2-3 & A-2-3A, Aurora Place Mall @ Bukit Jalil Jalan Persiaran Jalil 1, Bandar Bukit Jalil 57000 KUALA LUMPUR, MALAYSIA	E-mail Internet	info.my@blum.com www.blum.com
Malta	T&H Distributors Ltd. Triq In-Negozju Mriehel BKR 3000 MALTA	Teléfono Mobil E-mail Internet	00356 21222471 00356 77222471 sales@toolsandhardware.eu www.toolsandhardware.eu
Marruecos	Yves Rouger 20 Boulevard Ibn Tachfine B.P. 2158 20300 CASABLANCA, MOROCCO	Teléfono Fax E-mail	+212 522312506 +212 522312462 yvesrouger@yahoo.fr

Mercado	Dirección		
Marruecos	REVÉTOU 51, Rue attabari – Maarif 20100 CASABLANCA MOROCCO	Teléfono Fax E-mail	+212 522943634 +212 522943615 contact@revetou.com
Mauricio	C.K. Tang & Co. Ltd. 83, Royal Road TOMBEAU BAY MAURITIUS	Teléfono Teléfono Fax E-mail	+230 2474337 +230 2474757 +230 2475521 cktang@intnet.mu
México	Blum México Herrajes Para Muebles Av. Industria Automotríz 10, Parque Industrial Doña Rosa 52000 Lerma Edo. de México	Teléfono E-mail Internet	+52 728 102 1700 info.mx@blum.com www.blum.com.mx
Mongolia	Deutsche Welle LLC Chingis Avenue, Misheel Mega Moll Building Khan-Uul District Ulaanbaatar	Teléfono E-mail	+976 8009 2626 blum@deutschewelle.mn
Namibia	HÜSTER MACHINETOOL COMPANY (PTY) LTD. No. 6, Andimba Toivo Ya Toivo Street, Plenarg Building, Southern Industrial Area, P. O. Box 5029, Ausspannplatz Windhoek, NAMIBIA (AFRICA)	Teléfono Fax E-mail Internet	+264 61 237083 +264 61 227696 hmt.whk@huster.com.na www.huster.com.na
Nigeria	DOUAIHY For Wood International Ltd Plot 807. Idu, Industrial Area 115001 Abuja NIGERIA	Mobil E-mail	+234 909 426 1828 roland.tannoury@dfwi.co
Noruega	Julius Blum GmbH Norge Representasjonskontor Postboks 1110 3503 Hønefoss Norge	Teléfono E-mail Internet	+47/32/127020 lars.ringlund@blum.com www.blum.com
Nueva Zelanda	Blum New Zealand Ltd 621 Rosebank Road Avondale Auckland 1026 New Zealand	Teléfono E-mail Internet	09 820-5051 info.nz@blum.com www.blum.com
Nueva Zelanda	Blum New Zealand Ltd 16 Avenger Crescent, Wigram Christchurch 8042 New Zealand	Teléfono E-mail Internet	03 379-4984 info.nz@blum.com www.blum.com
Omán	ULTIMATE HARDWARE SOLUTIONS LLC Postal Code: 117, Al wadi, Al Kabir Ghala, Sultanate of Oman P.O. Box 826	Teléfono Fax E-mail Internet	+968 24592888 +968 24502400 blum@uhsgulf.com www.uhsgulf.com
Países Bajos	Van Hoecke bv Schimminck 5 5301 KR Zaltbommel The Netherlands	Teléfono Fax E-mail Internet	+31 418 56 90 60 +31 418 56 90 69 info@vanhoecke.nl www.vanhoecke.nl
Pakistán	ULTIMATE HARDWARE SOLUTIONS LLC / ECTRATECH TRADING LLC Offices Land Building, Block 1, Showroom 1 Al Karama, Dubai, United Arab Emirates P.O.Box : 48913	Teléfono Fax E-mail Internet	+971 4 3090600 +971 4 3355696 blum@ectratech.com www.ectratech.com
Panamá	FD-Center S.A. Vía Transistmica a 300 mts de la estación del metro Pueblo Nuevo en Dirección a San Miguelito Ciudad de Panamá, Panamá	Teléfono Fax E-mail Internet	+507 260-5503 +507 260-1440 info@fd-center.com www.fdcenter.center
Paraguay	ZT deco Av. Santísima Trinidad N° 366 c/Overava Asunción, Paraguay	Teléfono E-mail Internet	+595 21 604 852 ztdistribuciones@ztdistribuciones.com.py www.ztdistribuciones.com.py
Perú	Mueblum Av. República de Panamá 6144 Miraflores, Lima Perú	Teléfono E-mail Internet	+511 4445271 info@mueblum.com www.mueblum.com
Polonia	Blum Polska Sp. z o.o. ul. Poznańska 16 62-020 Jasin k/Swarzędza Polska	Teléfono E-mail Internet	+48 61 895 1900 info.pl@blum.com www.blum.com
Portugal	Luso Blum, Ferragens para Móveis, Unipessoal Lda. Av. dos Mourões, nº 191 São Felix da Marinha 4410-500 Vila Nova de Gaia, Portugal	Teléfono Fax E-mail Internet	+351/22/7334200 +351/22/7334199 info.pt@blum.com www.blum.com

Mercado	Dirección		
Qatar	ULTIMATE HARDWARE SOLUTIONS LLC Building No. 1, Shop no 28, 30 Barwa Village, Doha, Qatar P.O.Box : 80815	Teléfono Fax E-mail Internet	+974 44631742 +974 44631964 blum@ectratech.com www.uhsgulf.com
República Checa	Blum, s.r.o. Kolbenova 19 190 00 Praha 9 – Vysočany Czech Republic	Teléfono E-mail Internet	+420/281090161 posta.cz@blum.com www.blum.com
República Dominicana	AL Componentes S.R.L. Calle J, Nave 5D, Zona Industrial de Herrera Santo Domingo Oeste República Dominicana	Teléfono Teléfono E-mail Internet	+1 849 404 3292 +1 809 287 7796 info@alcomponentes.com alcomponentes.com
Rumania	BLUM ROMÂNIA S.R.L. Str. Zborului Nr. 2B, județul Ilfov, RO-075100 Otopeni, România	Teléfono Fax E-mail Internet	+40/21/3512103 +40/21/3512102 info.ro@blum.com www.blum.ro
Rusia	OOO “Blum” ul. Brestskaja, 32/3, str. 2, Domodedovskij rajon RF-142030 Jam, Moskovskaja oblast Russian Federation	Teléfono Fax E-mail Internet	(495) 727-06-11 (495) 727-06-12 info.ru@blum.com www.blum.com
Singapur	Blum South East Asia Pte Ltd 150 Ubi Avenue 4 #02-01 Ubi Biz-Hub Singapore 408825	Teléfono Fax E-mail Internet	+65 6547 1760 +65 6547 1761 info.sg@blum.com www.blum.com
Siria	Sarraj Brothers for Trading Building No.3854/9 Al-Souq Al-Tijari, Al-Mazra’a Damascus SYRIA	Teléfono E-mail	+963 114436086/3 tareq@sarrajco.net
Suecia	Blum Svenska AB Box 186, Wadmans Linje 4 561 23 Huskvarna Sweden	Teléfono E-mail Internet	+46 36 387750 info.se@blum.com www.blum.se
Suiza	Julius Blum GmbH, Beschlägefabrik Industriestraße 1 6973 Höchst Austria	Teléfono Fax E-mail Internet	+43/5578/705-0 +43/5578/705-44 info@blum.com www.blum.com
Suráfrica	Eclipse Furniture & Hardware Supplies 212 Katherine Street, Kramerville, Sandton 2144 Wendywood/Johannesburg SOUTH AFRICA	Teléfono Fax E-mail Internet	+27-11-4448118 +27-11-4440117 alcuin@eclipsegroup.co.za www.eclipsegroup.co.za
Surinam	Ni-Ke Meubel & Interieur accessories Granaatstr. 2, Kristalstraat, Maretraite Paramaribo Suriname	Teléfono E-mail Internet	+597 452344 ni-ke@sr.net www.ni-ke.net
Tailandia	Blue International Co. Ltd. 8, 10, 12 Soi Ramkhamhaeng 26/1 Ramkhamhaeng Rd. Huamak - Bangkapi, Bangkok 10240, Thailand	Teléfono Fax E-mail Internet	+66/2/3747755 +66/2/3749176 info@blue-inter.com www.blue-inter.com
Taiwán	Utekuo Co. Ltd. No. 60, Sec. 1, Ho-Ping West Road Taipei City 10078 Taiwan	Teléfono Fax E-mail	+886/2/2368-9249 +886/2/2368-5089 utekuo@yahoo.com.tw
Turquía	Blum TR Mobilya Aksesuarları San. ve Tic. Ltd. Şti Gebze Güzeller Org. San. Bölgesi İnönü Mah. Farabi Cad. No.3 41490 Gebze-Kocaeli, TURKEY	Teléfono Fax E-mail Internet	+ 90 262 7515025 +90 262 7515028 info.tr@blum.com www.blum.com.tr
Túnez	PROMODAR SARL. SIÈGE SOCIAL Route de Sousse Km 7 2033 Ben Arous Tunisie	Teléfono Fax E-mail	+216 31 397 900 +216 71 42 87 32 vente@promodar.com.tn
Ucrania	TOV “Blum Ukrajina” vul. Dorozhna, 50, Pustomytivskij rajon 81137 Pasiky-Zubrycki, Lvivska oblast Ukraine	Teléfono Fax E-mail Internet	+380 32 236 80 10 +380 32 236 80 11 info.ua@blum.com www.blum.ua
Uruguay	Vortix SA Vedia 886 Montevideo Uruguay	Teléfono Fax E-mail	+598 - 2 - 3548240 +598 - 2 - 3548049 vortix@netgate.com.uy

Mercado	Dirección		
Uruguay	Montecuir	Teléfono	+598 2506 54 50
	Av 8 de Octubre 4599	E-mail	info@montecuir.com
	Montevideo	Internet	www.montecuir.com
	Uruguay		
Venezuela	Importadora Eurocomponentes C.A.	Teléfono	+58 212 2454401
	Carretera Petare Santa Lucia, Km 2	Fax	+58 212 2454406
	Centro Comercial Mayca, Piso 1, Local 7, Filas de Mariches	E-mail	info@eurocomponentes.net
	Caracas, Venezuela	Internet	www.eurocomponentes.net
Vietnam	Blum Vietnam Co. Ltd	Teléfono	(+84) 28 38 22 33 04
	3 Vo Van Tan Street	Teléfono	(+84) 28 38 22 33 05
	District 3	E-mail	info.bvn@blum.com
	Ho Chi Minh City, Vietnam	Internet	www.blum.com

Mercado	Dirección

Ref.	Página
171A5010	123, 125, 127, 129, 133, 137, 139, 144, 145, 146, 147, 149, 151, 153, 155, 162
171A5040	126, 129, 141, 142, 155, 162
171A5070	123, 127, 129, 130, 135, 137, 139, 140, 149, 155, 162
171A5500	123, 126, 128, 130, 132, 134, 135, 137, 138, 140, 142, 144, 146, 148, 151, 152, 155, 162
173H7100	123, 125, 126, 127, 128, 129, 130, 132, 133, 134, 135, 137, 138, 139, 140, 141, 142, 144, 145, 146, 147, 148, 149, 151, 152, 153, 155, 158
173H7130	129, 132, 140, 142, 148, 149, 153, 155, 158
173L6100	159
173L6130	159
173L8100	160
173L8100.21	160
173L8130	160
173L8300	160
173L8330	160
174E6100.01	159
174E6130.01	159
174H7100E	158
174H7100I	158
174H710ZE	158
174H7130E	158
174H7130I	158
174H713ZE	158
174L6100.05	160
174L6130.05	160
175H3100	24, 25, 29, 58, 64, 156
175H3130	156
175H4100	157
175H410Z	157
175H4130	157
175H5A00	29
175H5B00	28
175H7100	159
175H7130	159
175H7190	96, 123, 126, 127, 128, 129, 132, 133, 135, 139, 140, 148, 152, 159
175H7190.22	125, 129, 133, 134, 138, 152, 153, 159
175H9100	159
175H9130	159
175H9160	89, 126, 127, 130, 133, 135, 138, 159
175H9190	159
175H9190.22	159
175L8100	161
175L8130	161
175L8190	161
175L8190.21	161
175M4C20N	110, 112
177H3100	24, 25, 29, 58, 157
177H3100E	24, 25, 29, 58, 64, 156
177H3100E10	157
177H3130	157
177H3130E	156
177H3130E10	157
193L6100	196
193L6130	196
193L8100	197
193L8100.21	197
193L8130	197
194E6100.ED	197
194E6130.ED	197
194K6100E	194, 198

Ref.	Página
195H7100	196
195H7130	196
195H7190	196
199.8130	192, 197
209.093.7	71, 246
20F2200.05	24, 28
20F2500.05	24, 28
20F2800.05	24, 28
20F3200.01	24, 28
20F3500.01	24, 28
20F3800.01	24, 28
20F3900.01	24, 28
20F7011	25, 29
20F7051	25, 29
20F8000	24, 28
20K1101	64
20K1101T	64
20K1301	64
20K1301T	64
20K1501	64
20K1501T	64
20K2B00.06	58
20K2B00T06	58
20K2C00.06	58
20K2C00T06	58
20K2E00.06	58
20K2E00T06	58
20K4101	64
20K4101A	64
20K41E1	64
20K4A00A02	58
20K5101	64
20K51E1	64
20K7A11	58
20K7A41	58
20L2100.05	42
20L2300.05	42
20L2500.05	42
20L2700.05	42
20L2900.05	42
20L3200.06	42
20L3500.06	42
20L3800.06	42
20L3900.06	42
20L8000.01	42
20Q1061UA	42
20Q1061UN	37
20Q153ZA	42
20Q153ZN	37
20S2A00.05	36
20S2B00.05	36
20S2C00.05	36
20S2D00.05	36
20S2E00.05	36
20S2F00.05	36
20S2G00.05	36
20S2H00.05	36
20S2I00.05	36
20S3500.06	36
20S4200	37, 42, 48, 52
20S4200A	37, 42, 48, 52
20S42T1	37, 42, 48, 52, 554
20S8000	36
21F8000	24, 28
21FA000	24, 28, 37, 43
21L3200.01	42
21L3500.01	42
21L3800.01	42
21L3900.01	42

Ref.	Página
21L8000	42
21P5020	539
21S3500.01	36
21S8000	36
22K2300	48
22K2300T	52
22K2310	48
22K2310T	52
22K2500	48
22K2500T	52
22K2510	48
22K2510T	52
22K2700	48
22K2700T	52
22K2710	48
22K2710T	52
22K2900	48
22K2900T	52
22K2910	48
22K2910T	52
22K8000	48, 52
230E7000	492
230E7500	492
230E8000	492
230M2500	492
230M3000	492
230M3500	492
230M4000	492
230M4500	492
230M5000	492
230M5500	492
230M6000	492
230M6500	492
23K8000	48
23KA000	48
295.1000	412, 414, 416, 418, 420, 422, 424, 426, 428, 430, 432, 434, 436, 438, 440, 442, 448, 490, 492, 494
295.5300	368
295.5501	368
295.5600	391
295F5700	444
295H5700	386, 444
296.4500	496
298.2200	496
298.3210.01	369
298.3230.01	369
298.5500	412, 416, 428, 432, 449
298.7600	380, 388, 470, 480
303.756.1	71, 169, 201, 246, 307, 372, 393, 450, 497
314.928.1	71, 169, 201, 246, 307, 372, 393, 450, 497
320H3500C	362
320H3500C15	362
320H4000C	362
320H4000C15	362
320H4500C	362
320H4500C15	362
320H5000C	362
320H5000C15	362
320H5500C	362
320H5500C15	362
320K3500C	360
320K3500C15	360
320K4000C	360
320K4000C15	360
320K4500C	360
320K4500C15	360

Ref.	Página
320K5000C	360
320K5000C15	360
320K5500C	360
320K5500C15	360
320M0009.01	368, 369
320M0048	369
320M0088	369
320M0188	369
320M2700C	358
320M2700C15	358
320M3500C	358, 364, 366
320M3500C15	358, 364, 366
320M4000C	358, 364, 366
320M4000C15	358, 364, 366
320M4500C	358, 364, 366
320M4500C15	358, 364, 366
320M5000C	358, 364, 366
320M5000C15	358, 364, 366
320M5500C	358, 364, 366
320M5500C15	358, 364, 366
320N2700C	356
320N2700C15	356
320N3500C	356
320N3500C15	356
320N4000C	356
320N4000C15	356
320N4500C	356
320N4500C15	356
320N5000C	356
320N5000C15	356
320N5500C	356
320N5500C15	356
378K2702SA	272, 274, 284, 286
378K3002SA	272, 274, 284, 286
378K3502SA	272, 274, 284, 286
378K4002SA	272, 274, 284, 286
378K4502SA	272, 274, 284, 286
378K5002SA	272, 274, 284, 286
378K5502SA	272, 274, 284, 286
378K6002SA	272, 274, 284, 286
378K6502SA	272, 274, 284, 286
378M2702SA	268, 270, 276, 278, 280, 282, 288, 290, 292, 294
378M3002SA	268, 270, 276, 278, 280, 282, 288, 290, 292, 294
378M3502SA	268, 270, 276, 278, 280, 282, 288, 290, 292, 294
378M4002SA	268, 270, 276, 278, 280, 282, 288, 290, 292, 294
378M4502SA	268, 270, 276, 278, 280, 282, 288, 290, 292, 294
378M5002SA	268, 270, 276, 278, 280, 282, 288, 290, 292, 294
378M5502SA	268, 270, 276, 278, 280, 282, 288, 290, 292, 294
378M6002SA	268, 270, 276, 278, 280, 282, 288, 290, 292, 294
378M6502SA	268, 270, 276, 278, 280, 282, 288, 290, 292, 294
378N4002SA	266
378N4502SA	266
378N5002SA	266
378N5502SA	266
40.0110N	558, 559
40.0200N	559
40.0620	559
40.0720	558
40.2000	557
40.2110	557
40.2120.02	557
42.0700.01	558
430E2500	490
430E3000V	490
430E3500V	490
430E4000V	490
430E4500V	490
430E5000V	490
430E5500V	490
430E6000V	490
430E6500V	490
430E7000V	490
430E7500V	490
430E8000V	490
48N0510.02	556
48N0510.03	556
48N0610.02	556
48N0610.03	556
550F2700	434
550F2700B	432
550F3000	434
550F3000B	432
550F3500	434
550F3500B	432
550F4000	434
550F4000B	432
550F4500	434
550F4500B	432
550F5000	434
550F5000B	432
550F5500	434
550F5500B	432
550F6000	434
550F6000B	432
550F6500	434
550F6500B	432
550H2700.03	418
550H2700B	416
550H3000.03	418
550H3000B	416
550H3500.03	418
550H3500B	416
550H4000.03	418
550H4000B	416
550H4500.03	418
550H4500B	416
550H5000.03	418
550H5000B	416
550H5500.03	418
550H5500B	416
550H6000.03	418
550H6000B	416
550H6500.03	418
550H6500B	416
551F2601	442
551F2601B	440
551F3101	442
551F3101B	440
551F3601	442
551F3601B	440
551F4101	442
551F4101B	440
551F4601	442
551F4601B	440
551F5101	442
551F5101B	440
551F5601	442
551F5601B	440
551H2601	426
551H2601B	424
551H2851	426
551H2851B	424
551H3101	426
551H3101B	424
551H3351	426
551H3351B	424
551H3601	426
551H3601B	424
551H3851	426
551H3851B	424
551H4101	426
551H4101B	424
551H4351	426
551H4351B	424
551H4601	426
551H4601B	424
551H4851	426
551H4851B	424
551H5101	426
551H5101B	424
551H5351	426
551H5351B	424
551H5601	426
551H5601B	424
560F2500B	428
560F2500C	430
560F2700B	428
560F2700C	430
560F3000B	428
560F3000C	430
560F3500B	428
560F3500C	430
560F4000B	428
560F4000C	430
560F4500B	428
560F4500C	430
560F5000B	428
560F5000C	430
560F5500B	428
560F5500C	430
560F6000B	428
560F6000C	430
560H2500B	412
560H2500C	414
560H2700B	412
560H2700C	414
560H3000B	412
560H3000C	414
560H3200B	412
560H3200C	414
560H3500B	412
560H3500C	414
560H3800B	412
560H3800C	414
560H4000B	412
560H4000C	414
560H4200B	412
560H4200C	414
560H4500B	412
560H4500C	414
560H4800B	412
560H4800C	414
560H5000B	412
560H5000C	414
560H5200B	412
560H5200C	414
560H5500B	412
560H5500C	414

Ref.	Página
560H6000B	412
560H6000C	414
561F2601B	436
561F2601C	438
561F3101B	436
561F3101C	438
561F3601B	436
561F3601C	438
561F4101B	436
561F4101C	438
561F4601B	436
561F4601C	438
561F5101B	436
561F5101C	438
561F5601B	436
561F5601C	438
561H2601B	420
561H2601C	422
561H2851B	420
561H2851C	422
561H3101B	420
561H3101C	422
561H3351B	420
561H3351C	422
561H3601B	420
561H3601C	422
561H3851B	420
561H3851C	422
561H4101B	420
561H4101C	422
561H4351B	420
561H4351C	422
561H4601B	420
561H4601C	422
561H4851B	420
561H4851C	422
561H5101B	420
561H5101C	422
561H5351B	420
561H5351C	422
561H5601B	420
561H5601C	422
566F4500B	428
566F5000B	428
566F5500B	428
566F6000B	428
566F6500B	428
566F7000B	428
566F7500B	428
566H4500B01	412
566H4500C01	414
566H5000B01	412
566H5000C01	414
566H5200B01	412
566H5200C01	414
566H5500B01	412
566H5500C01	414
566H5800B01	412
566H5800C01	414
566H6000B01	412
566H6000C01	414
566H6500B01	412
566H6500C01	414
566H7000B01	412
566H7000C01	414
566H7500B01	412
566H7500C01	414
576.4501B	268, 270, 272, 274, 276, 278, 280, 282, 284, 286, 288, 290
576.4501M	314
576.5001B	268, 270, 272, 274, 276, 278, 280, 282, 284, 286, 288, 290
576.5001M	314
576.5501B	268, 270, 272, 274, 276, 278, 280, 282, 284, 286, 288, 290
576.5501M	314
576.6001B	268, 270, 272, 274, 276, 278, 280, 282, 284, 286, 288, 290, 292, 294
576.6001M	314
576.6501B	268, 270, 272, 274, 276, 278, 280, 282, 284, 286, 288, 290, 292, 294
576.6501M	314
578.2701B	268, 270, 272, 274, 276, 278, 280, 282, 284, 286, 288, 290
578.2701M	314
578.3001B	268, 270, 272, 274, 276, 278, 280, 282, 284, 286, 288, 290
578.3001M	314
578.3501B	268, 270, 272, 274, 276, 278, 280, 282, 284, 286, 288, 290
578.3501M	314
578.4001B	266, 268, 270, 272, 274, 276, 278, 280, 282, 284, 286, 288, 290
578.4001M	314
578.4501B	266, 268, 270, 272, 274, 276, 278, 280, 282, 284, 286, 288, 290, 292, 294
578.4501M	314
578.5001B	266, 268, 270, 272, 274, 276, 278, 280, 282, 284, 286, 288, 290, 292, 294
578.5001M	314
578.5501B	266, 268, 270, 272, 274, 276, 278, 280, 282, 284, 286, 288, 290, 292, 294
578.5501M	314
578.6001B	268, 270, 272, 274, 276, 278, 280, 282, 284, 286, 288, 290, 292, 294
578.6001M	314
609.1500	70, 78, 80, 82, 84, 86, 90, 92, 94, 98, 100, 112, 116, 118, 122, 124, 126, 128, 130, 132, 134, 136, 138, 140, 142, 152, 154, 168, 190, 192, 194, 200, 208, 210, 214, 218, 224, 226, 232, 234, 236, 245, 306, 371, 386, 392, 444, 449, 496
609.1700	70, 78, 80, 82, 84, 86, 90, 92, 94, 98, 100, 112, 116, 118, 122, 124, 126, 128, 130, 132, 134, 136, 138, 140, 142, 152, 154, 168, 190, 192, 194, 200, 208, 210, 214, 218, 224, 226, 232, 234, 236, 245, 306, 371, 392, 449, 496
61D.1500	208, 210, 212, 214, 216, 218, 220, 222, 224, 226, 232, 234, 236, 245
623.882.2	71, 246
65.055A	629
65.059A	629
65.05xA	618
65.0801	619, 660
65.0803	656
65.0807	656
65.080x	619
65.1000.01	618, 643
65.1001.01	643
65.1051.02	618, 624
65.1106	643
65.1107	624
65.2950	619, 653
65.3300	618, 638
65.3400	492
65.4500.01	619, 645
65.4510	645
65.5000	618, 633
65.5010	618, 632
65.5040	618, 642
65.5070	618, 631
65.5210.01	619, 652
65.5300*	618, 630
65.5340.01	619, 654
65.5627	314, 619, 659
65.5631	250, 398, 619, 658
65.5810.02	619, 655
65.6100	619, 647
65.7500.03	619, 644
65.7510.03	644
65.8000	619, 661
660.0950	70, 168
661.1000.HG	70, 168, 200, 245, 306, 371, 392, 449, 496
661.1150.HG	70, 168, 200, 245, 306, 371, 392, 449, 496
661.1300.HG	70, 168, 200, 245, 306, 371, 392, 449, 496
661.1450.HG	70, 168, 200, 245, 306, 371, 386, 392, 444, 449, 496
661.2000.HG	70, 168, 200, 245, 306, 371, 392, 449, 496
662.1150.HG	371, 497
662.1300.HG	371, 497
662.1450.HG	371, 497
664.3500	70
70.1503	78, 80, 82, 98, 100, 118, 124, 164
70.1503.BP	78, 80, 82, 98, 100, 118, 124, 164
70.1553	92, 102, 104, 114, 116, 122, 126, 128, 130, 132, 134, 136, 138, 140, 142, 148, 150, 152, 154, 164, 165
70.1553.BP	92, 102, 104, 114, 116, 122, 126, 128, 130, 132, 134, 136, 138, 140, 142, 148, 150, 152, 154, 164, 165
70.1663	78, 82, 92, 102, 104, 112, 136, 164
70.1663.BP	78, 82, 92, 102, 104, 112, 136, 164
70.4503	86, 94, 106, 108, 110, 144, 146, 164
70.4503.BP	86, 94, 106, 108, 110, 144, 146, 164
70.6103	90
70M2550.TL	84
70M2580.TL	84
70M2650.TL	84
70M2680.TL	84
70M2750.TL	84
70M2780.TL	84
70T1504	82, 92, 98, 112, 122, 124, 126, 128, 130, 132, 134, 136, 138, 140, 142, 166
70T3504	78, 80, 82, 92, 98, 100, 112, 122, 124, 126, 128, 130, 132, 134, 136, 138, 140, 142, 166, 192, 194, 199
70T3507.21	78, 80, 82, 86, 92, 94, 167
70T3550.TL	64, 78
70T3553	65, 78, 80
70T3590.TL	64, 78
70T3650.TL	78
70T3690.TL	78
70T3750.TL	78
70T3790.TL	78
70T4500CTL	108, 110, 146
70T4503	106, 108, 110

Ref.	Página
70T4503.09	106, 108, 110
70T4504	106, 144, 166
70T4532T	554
70T453T.TL	106, 144, 554
70T4568C	108, 110, 146
70T5550.TL	25
70T5590BTL	25
70T6540BTL	90
70T6550.TL	90
70T6640BTL	90
70T6650.TL	90
70T7504	86, 94, 166
70T7550.TL	86
70T7553	86, 89, 94, 97
70T7553.09	86
70T7590.TL	86
70T7650.TL	86
70T7690.TL	86
70T950A.TL	104
70T9550.TL	92, 136
70T9580.TL	92
70T9590BTL	92, 136
70T9650.TL	92, 136
70T9690BTL	92, 136
70T9750.TL	92, 112, 136
70T9790BTL	92, 136
71B3550	64, 78
71B3580	78
71B3590	64, 78
71B3650	78
71B3680	78
71B3690	78
71B3750	78
71B3780	78
71B3790	78
71B4500C	108, 110, 146
71B453T	106, 144, 554
71B7550	86
71B7550D	94
71B7580	86
71B7580D	94
71B7590	86
71B7650	86
71B7690	86
71B950A	102
71B9550	92, 136
71B9580	92
71B9590	92, 136
71B960A	102
71B9650	92, 136
71B9680	92
71B9690	92, 136
71B970A	102
71B9750	92, 112, 136
71B9780	92
71B9790	92, 112, 136
71M2550	84
71M2580	84
71M2590B	84
71M2650	84
71M2680	84
71M2690B	84
71M2750	84
71M2780	84
71M2790B	84
71T0550	116, 154, 155
71T0650	116, 154, 155
71T0750	116, 154, 155
71T3550	78
71T3580	78
71T3590	78
71T3650	78
71T3680	78
71T3690	78
71T3750	78
71T3780	78
71T3790	78
71T4500C	108, 110, 146
71T453T	106, 144, 554
71T6540B	90
71T6550	90
71T6580	90
71T6640B	90
71T6650	90
71T6680	90
71T7550	86
71T7580	86
71T7590	86
71T7650	86
71T950A	104
71T950AB	104
71T9550	92, 136
71T9580	92
71T9590B	92, 136
71T960A	104
71T960AB	104
71T9650	92, 136
71T9680	92
71T9690B	92, 136
71T970A	104
71T9750	92, 136
71T9780	92
71T9790B	92, 136
72T3550.TL	80
72T3590.TL	80
72T550A.TL	29
72T5550.TL	25
72T5590BTL	25
73B3550	80
73B3580	80
73B3590	80
73T3550	80
73T3580	80
73T3590	80
740.749.1	71
74.1103	82
74T1550.TL	82
74T1590BTL	82
74T1650.TL	82
74T1690BTL	82
74T1750.TL	82
74T1790BTL	82
750.2701S	210, 212, 218, 220, 222, 250
750.2701T	256
750.3001S	210, 212, 214, 216, 218, 220, 222, 250
750.3001T	256
750.3501S	210, 212, 214, 216, 218, 220, 222, 226, 228, 230, 232, 234, 250
750.3501T	256
750.4001S	208, 210, 212, 214, 216, 218, 220, 222, 224, 226, 228, 230, 232, 234, 250
750.4001T	256
750.4501S	208, 210, 212, 214, 216, 218, 220, 222, 224, 226, 228, 230, 232, 234, 236, 250
750.4501T	256
750.5001S	208, 210, 212, 214, 216, 218, 220, 222, 224, 226, 228, 230, 232, 234, 236, 250
750.5001T	256
750.5501S	208, 210, 212, 214, 216, 218, 220, 222, 224, 226, 228, 230, 232, 234, 236, 250
750.5501T	256
750.6001S	210, 212, 214, 216, 218, 220, 222, 224, 226, 228, 230, 232, 234, 236, 250
750.6001T	256
753.4501S	210, 212, 214, 216, 218, 220, 222, 224, 226, 228, 230, 236, 250
753.4501T	256
753.5001S	210, 212, 214, 216, 218, 220, 222, 224, 226, 228, 230, 236, 250
753.5001T	256
753.5501S	210, 212, 214, 216, 218, 220, 222, 224, 226, 228, 230, 236, 250
753.5501T	256
753.6001S	210, 212, 214, 216, 218, 220, 222, 224, 226, 228, 230, 236, 250
753.6001T	256
753.6501S	210, 212, 218, 220, 222, 224, 226, 228, 230, 236, 250
753.6501T	256
75B1550	82
75B1580	82
75B1650	82
75B1680	82
75B1750	82
75B1780	82
75T1550	82
75T1580	82
75T1590B	82
75T1650	82
75T1680	82
75T1690B	82
75T1750	82
75T1780	82
75T1790B	82
75T4100	114, 150, 151
75T4200	114, 150, 151
75T4300	114, 150, 151
760H2500S	380
760H2500T	404
760H2700S	380, 398
760H2700T	404
760H3000S	380, 398
760H3000T	404
760H3200S	380, 398
760H3200T	404
760H3500S	380, 398
760H3500SU	382, 384
760H3500T	404
760H3800S	380, 398
760H3800T	404
760H4000S	380, 398
760H4000SU	382, 384
760H4000T	404
760H4200S	380, 398
760H4200T	404
760H4500S	380, 398
760H4500SU	382, 384
760H4500T	404
760H4800S	380, 398
760H4800T	404
760H5000S	380, 398

Ref.	Página
760H5000SU	382, 384
760H5000T	404
760H5200S	380, 398
760H5200T	404
760H5500S	380, 398
760H5500T	404
760H6000S	380, 398
760H6000T	404
766H4500S	380, 398
766H4500T	404
766H5000S	380, 398
766H5000T	404
766H5200S	380, 398
766H5200T	404
766H5500S	380, 398
766H5500T	404
766H5800S	380, 398
766H5800T	404
766H6000S	380, 398
766H6000T	404
766H6500S	380, 398
766H6500T	404
766H7000S	380, 398
766H7000T	404
766H7500S	380, 398
766H7500T	404
770C2702I	218, 220, 222
770C2702S	218, 220, 222
770C3002I	218, 220, 222
770C3002S	218, 220, 222
770C3502I	218, 220, 222, 234
770C3502S	218, 220, 222, 234
770C4002I	218, 220, 222, 234
770C4002S	218, 220, 222, 234
770C4502I	218, 220, 222, 234, 236
770C4502S	218, 220, 222, 234, 236
770C5002I	218, 220, 222, 234, 236
770C5002S	218, 220, 222, 234, 236
770C5502I	218, 220, 222, 234, 236
770C5502S	218, 220, 222, 234, 236
770C6002I	218, 220, 222, 234, 236
770C6002S	218, 220, 222, 234, 236
770C6502I	218, 220, 222, 236
770C6502S	218, 220, 222, 236
770F4002I	224
770F4002S	224
770F4502I	224
770F4502S	224
770F5002I	224
770F5002S	224
770F5502I	224
770F5502S	224
770F6002I	224
770F6002S	224
770F6502I	224
770F6502S	224
770K3002S	214, 216
770K3502I	214, 216
770K3502S	214, 216
770K4002I	214, 216
770K4002S	214, 216
770K4502I	214, 216
770K4502S	214, 216
770K5002I	214, 216
770K5002S	214, 216
770K5502I	214, 216
770K5502S	214, 216
770K6002S	214, 216
770M2702I	210, 212

Ref.	Página
770M2702S	210, 212
770M3002I	210, 212, 236
770M3002S	210, 212, 236
770M3502I	210, 212, 232, 236
770M3502S	210, 212, 232, 236
770M4002I	210, 212, 232, 236
770M4002S	210, 212, 232, 236
770M4502I	210, 212, 232, 236
770M4502S	210, 212, 232, 236
770M5002I	210, 212, 232, 236
770M5002S	210, 212, 232, 236
770M5502I	210, 212, 232
770M5502S	210, 212, 232
770M6002I	210, 212, 232
770M6002S	210, 212, 232
770M6502I	210, 212
770M6502S	210, 212
770N4002S	208
770N4502I	208
770N4502S	208
770N5002I	208
770N5002S	208
770N5502S	208
780C0009	226, 228, 230, 242
780C3502I	226, 228, 230
780C3502S	226, 228, 230
780C4002I	226, 228, 230
780C4002S	226, 228, 230
780C4502I	226, 228, 230
780C4502S	226, 228, 230
780C5002I	226, 228, 230
780C5002S	226, 228, 230
780C5502I	226, 228, 230
780C5502S	226, 228, 230
780C6002I	226, 228, 230
780C6002S	226, 228, 230
780C6502I	226, 228, 230
780C6502S	226, 228, 230
78A5450.T	142
78A5451.T	140
78A5453.T	138
78A9454.T	134
78A9456.T	130
78A9458.T	126
78A9555.T	132
78A9556.T	128
78A9658.T	122
78T5550	124
78T9550.83	98
78T9550.TL	98
78Z5500T	25
78Z5500T12	32
78Z550AT	29
78Z550AT11	32
78Z5530T11	32
78Z553ET	25
79A0558.T	152
79A4108.T	148
79B3450	142
79B3451	140
79B3453	138
79B3490	142
79B3491	140
79B3493	138
79B3558	124
79B3598	124
79B9454	134
79B9456	130
79B9458	126

Ref.	Página
79B9494	134
79B9496	130
79B9498	126
79B9550	98
79B9550.83	98
79B9555	132
79B9556	128
79B9580	98
79B9590	98
79B9595	132
79B9596	128
79B9658	122
79B9698	122
79B9950	100
79B9980	100
79B9990	100
79T8500	118
79T8530	118
80.6507	90, 164
80.6507.BP	90, 164
84.4120	114, 148, 150
84.4140	114, 148, 150
90M2503	84, 164, 190, 192, 199
90M2503.BP	84, 164, 190, 192, 199
90M2603	190, 199
90M2603.BP	190, 199
91K9550	194
91K9580	194
91M2550	190
91M2580	190
91M2650	190
91M2680	190
91M2750	190
91M2780	190
94M3603	84, 164
94M3603.BP	84, 164
956.1004	52, 54, 58, 60, 64, 68, 78, 80, 82, 84, 86, 90, 92, 98, 104, 106, 108, 112, 122, 124, 126, 128, 130, 132, 134, 136, 138, 140, 142, 144, 146, 186
956.1201	52, 55, 58, 61, 65, 69, 187
956A1004	52, 54, 78, 80, 82, 84, 86, 90, 92, 98, 104, 106, 108, 112, 122, 124, 126, 128, 130, 132, 134, 136, 138, 140, 142, 144, 146, 186
956A1006	78, 80, 82, 84, 86, 90, 92, 98, 104, 106, 108, 112, 114, 116, 122, 124, 126, 128, 130, 132, 134, 136, 138, 140, 142, 144, 146, 148, 150, 152, 154, 186
956A1201	52, 55, 187
956A1501	52, 55, 58, 61, 65, 69, 187
970.1002	118, 172, 180
970.1201	182
970.1501	182
970.15E1	182
970.1701	182
970.2501	183
970.5201	182
970.5501	182
970.55E1	182
970.5701	182
970.6701	183
970A1002	114, 116, 148, 150, 152, 154, 172, 178
971A0500	176
971A05E0	176
971A0700	176

Ref.	Página
971A2500	176
971Axxxx	114, 116, 172
973A0500.01	84, 104, 172, 174
973A0600	84, 104, 172, 174
973A0700	84, 172, 174
973A6000	90, 172, 174
993.0530	71, 322, 334, 338, 342, 456, 462, 466, 470, 476
993.0830.01	71, 322, 334, 338, 342, 456, 462, 466, 470, 476
993.2000	470, 480
993.706	71, 168, 200, 246, 306, 372, 392, 449, 497
993.710	70, 168, 200, 245, 306, 371, 392, 449, 497
99B9550	192
M01.ZB02.D2	584, 585, 586, 587, 588, 589, 600, 601, 602, 603, 604, 608
M01.ZB02.D3	584, 585, 586, 587, 588, 589, 600, 601, 602, 603, 604, 608
M01.ZB03.02	591, 605, 608
M01.ZB03.03	591, 605, 608
M01.ZB05.02	584, 585, 586, 587, 588, 589, 591, 600, 601, 602, 604, 605, 608
M01.ZB05.03	584, 585, 586, 587, 589, 591, 600, 601, 602, 604, 605, 608
M01.ZB05.D2	608
M01.ZB05.D3	608
M01.ZB08.02	584, 586, 588, 590, 600, 601, 604, 608
M01.ZB08.03	584, 587, 590, 600, 602, 608
M01.ZB08.OS	608
M01.ZB10.02	584, 585, 587, 588, 589, 590, 600, 602, 603, 604, 605, 608
M01.ZB10.03	584, 585, 587, 588, 589, 590, 600, 602, 603, 604, 605, 608
M01.ZB20.02	588, 603, 609
M01.ZB20.03	609
M01.ZB25.02	589, 590, 604, 609
M01.ZB26.02	587, 602, 609
M01.ZB28.02	589, 604, 609
M01.ZB35.02	584, 585, 586, 587, 600, 601, 602, 609
M01.ZB35.OS	585, 586, 601, 609
M01.ZZ03.01	70, 168, 200, 245, 306, 371, 392, 449, 497, 612, 613, 614, 638
M01.ZZB3	70, 168, 200, 245, 306, 371, 392, 449, 497
M30.1304.02	594, 598
M30.1313.UM	594, 598
M31.1000	618, 627
M31.1900	627
M31.2000	618, 628
M31.ZB08.02	627
M31.ZB35.02	627, 628
M35.7200.01	618, 634
M35.ZM01	634
M35.ZT01	634
M35.ZW40	634
M51.0802	594
M52.1050*	597
M53.0720	594
M53.1000*	593
M53.1000.01	593
M53.1050*	593
M53.1050.01	593
M54.2117	594
M70.2000	581
M70E2000	577

Ref.	Página
M75.2000	581
M75.ZB05.02	590, 609
M75.ZB05.03	609
M75.ZB08.02	590, 609
M75.ZB08.03	590, 609
M75.ZB10.02	586, 587, 590, 609
M75.ZB10.03	590, 609
M75E2000	577
MZA.2600	578, 582
MZA.5200	598
MZA.5300	594
MZD.2000	593, 607
MZD.2700	577
MZD.2V00	578, 593, 607
MZD.5000	593, 607
MZD.5700	577
MZE.1300	594
MZE.2110	594
MZF.1000.01	594, 598
MZF.1010	594, 598
MZF.1020	594, 598
MZF.1030	578, 582, 594, 598
MZF.1050	578, 582, 594, 598
MZF.2000	578, 582
MZK.1120	594, 598
MZK.1130	594, 598
MZK.190S	593, 597, 601, 604, 605
MZK.2000.01	577, 581, 584, 587
MZK.2008.02	578, 582, 584, 585, 587, 588, 589, 590
MZK.2023	578, 582
MZK.2024	578, 582
MZK.210S	577, 581, 584, 585, 586, 587, 588, 589, 590
MZK.211S	577, 581, 584, 585, 586, 587, 590
MZK.2124	585, 586, 588, 589, 590
MZK.220S	577, 581, 585, 586, 588, 589
MZK.224S	577, 581, 589
MZK.240S	577, 581, 590
MZK.281S	577, 581, 585, 589, 590, 591
MZK.880S	593, 597, 601, 603, 604
MZL.1250	594, 598
MZL.2000	582, 584, 585, 586, 587, 588, 589, 590, 591
MZL.2010	582, 584, 585, 587, 589
MZL.2060	582, 586, 587, 590
MZL.2080	582, 591
MZL.2090	582
MZL.2090.03	582
MZL.2500	594, 598
MZM.0040	78, 80, 82, 84, 86, 90, 92, 94, 98, 100, 118, 190, 194, 587, 602, 608
MZM.0050	584, 585, 587, 600, 602, 608
MZM.0053	157, 584, 585, 587, 600, 602, 608
MZM.0061.01	160, 584, 587, 600, 602, 608
MZM.0070	558, 559, 589, 590, 604, 608
MZM.0071	559, 589, 604, 608
MZM.0077	558, 590, 604, 608
MZM.0078	556, 590, 605, 608
MZM.0092.01	603, 608
MZM.0093.02	603, 608
MZM.0095	588, 603, 608
MZM.0292.01	608
MZR.1000	594, 598
MZR.1200	582
MZR.2000	594, 598
MZR.5300.02	594
MZR.5700	582

Ref.	Página
MZS.1000	582, 584, 585, 586, 587, 588, 589, 590, 591, 594, 598
MZS.1020	598
MZS.2000	582, 589, 594, 598, 600, 601, 602, 603, 604, 605
MZV.2E00	578, 582, 593, 598, 607
MZW.1300	627
T51.1700.04	412, 414, 416, 418, 428, 430, 432, 434
T51.7000.01	384, 389
T51.7601	380, 382, 384, 398, 404
T55.000R	414, 418, 422, 426, 430, 434, 438, 442
T55.1089ZR	414, 422, 430, 438
T55.1150S	418, 434
T55.3150S	426, 442
T55.7150S	414, 422, 430, 438
T55.882W	430, 434, 438, 442
T55.889W	414, 418, 422, 426
T55.9150S	414
T57.7400.01	256, 404
T60.000D	250, 314, 398
T60.1125W	250, 314, 398
T60.300D	250, 314, 398
T60B000H	314, 316
T60B3030	314
T60B3130	314
T60B3330	314
T60B3530	314
T60B3560	314
T60L7040	250, 398
T60L7140	250, 398
T60L7340	250, 398
T60L7540	250, 398
T60L7570	250, 398
T60L9340	250
T60L9540	250
T65.1000.02	618, 639
T65.1100	618, 640
T65.5090	643, 644
T65.9000	639, 640
Z10A3000.03	322, 328, 334, 338, 342, 456, 462, 466, 470, 476, 480
Z10A3006	322, 328, 338, 342
Z10A3H00	322, 328, 338, 342
Z10C5005	542
Z10C5007	539
Z10C500A	538, 539, 542
Z10D01E0.01	322, 328, 456, 480
Z10D01EA.01	322, 328, 456, 480
Z10D0311	334, 462, 466, 470
Z10D0316	334, 462
Z10D5210	338, 470
Z10D6252	342, 476
Z10K0009	25, 29, 37, 43, 49, 323, 329, 335, 339, 343, 350, 457, 463, 467, 471, 477, 481, 486, 539
Z10K008S	323, 351, 457, 467, 486
Z10K050S	323, 351, 457, 467, 486
Z10K120S	323, 351, 457, 467, 486
Z10K160S	323, 351, 457, 467, 486
Z10K300A	539
Z10K800AE	25, 29, 37, 43, 49, 323, 328, 334, 338, 342, 456, 462, 466, 470, 476, 480
Z10M200A	24, 28, 37, 43, 49, 323, 329, 335, 339, 343, 457, 463, 466, 471, 477, 481, 539, 607

Ref.	Página
Z10M200B	24, 28, 37, 43, 49, 323, 329, 335, 339, 343, 457, 463, 466, 471, 477, 481, 539, 607
Z10M200C	24, 28, 37, 43, 49, 323, 329, 335, 339, 343, 457, 463, 466, 471, 477, 481, 539, 607
Z10M200D	24, 28, 37, 43, 49, 323, 329, 335, 339, 343, 457, 463, 466, 471, 477, 481, 539, 607
Z10M200E	24, 28, 37, 43, 49, 323, 329, 335, 339, 343, 457, 463, 466, 471, 477, 481, 539, 607
Z10M200E.OS	24, 28, 37, 43, 49, 323, 329, 335, 339, 343, 457, 463, 466, 471, 477, 481, 539
Z10M200H	24, 28, 37, 43, 49, 323, 329, 335, 339, 343, 457, 463, 466, 471, 477, 481, 539, 607
Z10M200I	24, 28, 37, 43, 49, 323, 329, 335, 339, 343, 457, 463, 466, 471, 477, 481, 539, 607
Z10M200J	24, 28, 37, 43, 49, 323, 329, 335, 339, 343, 457, 463, 466, 471, 477, 481, 539, 607
Z10M200K	24, 28, 37, 43, 49, 323, 329, 335, 339, 343, 457, 463, 466, 471, 477, 481, 539, 607
Z10M200L	24, 28, 37, 43, 49, 323, 329, 335, 339, 343, 457, 463, 466, 471, 477, 481, 539, 607
Z10M200N	24, 28, 37, 43, 49, 323, 329, 335, 339, 343, 457, 463, 466, 471, 477, 481, 539, 607
Z10M200S.01	24, 28, 37, 43, 49, 323, 329, 335, 339, 343, 457, 463, 466, 471, 477, 481, 539
Z10M200T	24, 28, 37, 43, 49, 323, 329, 335, 339, 343, 457, 463, 466, 471, 477, 481, 539, 607
Z10M200U	24, 28, 37, 43, 49, 323, 329, 335, 339, 343, 457, 463, 466, 471, 477, 481, 539, 607
Z10M200Z	24, 28, 37, 43, 49, 323, 329, 335, 339, 343, 457, 463, 466, 471, 477, 481, 539, 607
Z10NA30BA	346, 484
Z10NA30BAF	25, 29, 37, 43, 49, 538, 542
Z10NA30EA	346, 484
Z10NA30EAF	25, 29, 37, 43, 49, 538, 542
Z10NA30EB	346, 484
Z10NA30EBF	25, 29, 37, 43, 49, 538, 542
Z10NA30EC	346, 484
Z10NA30ECF	25, 29, 37, 43, 49, 538, 542
Z10NA30ED	346, 484
Z10NA30EDF	25, 29, 37, 43, 49, 538, 542
Z10NA30EE	346, 484
Z10NA30EEF	25, 29, 37, 43, 49, 538, 542
Z10NA30EF	346, 484
Z10NA30EFF	25, 29, 37, 43, 49, 538, 542
Z10NA30HD	346, 484
Z10NA30KD	346, 484
Z10NA30KDF	25, 29, 37, 43, 49, 538, 542
Z10NA30UG	346, 484
Z10NA30UGF	25, 29, 37, 43, 49, 538, 542
Z10NA30UJ	346, 484
Z10NA30xy	682, 683
Z10NA30xyF	682, 683
Z10NE030A	24, 28, 37, 43, 48, 323, 329, 334, 339, 342, 457, 462, 466, 471, 476, 481, 539
Z10NE030B	24, 28, 37, 43, 48, 323, 329, 334, 339, 342, 457, 462, 466, 471, 476, 481, 539
Z10NE030C	24, 28, 37, 43, 48, 323, 329, 334, 339, 342, 457, 462, 466, 471, 476, 481, 539
Z10NE030D	24, 28, 37, 43, 48, 323, 329, 334, 339, 342, 457, 462, 466, 471, 476, 481, 539
Z10NE030E	24, 28, 37, 43, 48, 323, 329, 334, 339, 342, 457, 462, 466, 471, 476, 481, 539
Z10NE030F	24, 28, 37, 43, 48, 323, 329, 334, 339, 342, 457, 462, 466, 471, 476, 481, 539
Z10NE030G	24, 28, 37, 43, 48, 323, 329, 334, 339, 342, 457, 462, 466, 471, 476, 481, 539
Z10NE030H	24, 28, 37, 43, 48, 323, 329, 334, 339, 342, 457, 462, 466, 471, 476, 481, 539
Z10NE030J	24, 28, 37, 43, 48, 323, 329, 334, 339, 342, 457, 462, 466, 471, 476, 481, 539
Z10NG000	323, 329, 335, 339, 343, 457, 463, 467, 471, 477, 481, 539
Z10NG120	24, 28, 37, 43, 49, 323, 329, 335, 339, 343, 457, 463, 467, 471, 477, 481, 539
Z10T1143B	338, 470
Z10T1170A	322, 328, 456, 480
Z10T393Wxy1	348
Z10T443Wxy1	348
Z10T493Wxy1	348
Z10T543Wxy1	348
Z10T650AA	322, 328, 456, 480
Z10T700AA	322, 328, 456, 480
Z10T710AA	322, 328, 456, 480
Z10T743Wxy1	348
Z10T750AA	322, 328, 456, 480
Z10T800AA	322, 328, 456, 480
Z10T843Wxy1	348
Z10T__3Wxy1	682, 683
Z10V100E.01	25, 29, 37, 43, 49, 323, 329, 334, 338, 342, 456, 462, 466, 470, 476, 481, 539
Z10ZC00A	323, 339, 343, 351, 457, 487
Z30B000S.04	305
Z30C000S	276, 278, 288
Z30C000S.22	292
Z30CxxxS.6	302
Z30D000S.22	294
Z30D000SL	280, 282, 284, 286, 290
Z30DxxxS.6	302
Z30K000S	272, 274
Z30KxxxS.6	302
Z30M000S.04	268, 270, 292, 294
Z30M383S0W	348
Z30M389S0W	348
Z30M433S0W	348
Z30M439S0W	348
Z30M483S0W	348
Z30M489S0W	348
Z30M533S0W	348
Z30M539S0W	348
Z30M733S0W	348
Z30M833S0W	348
Z30M839S0W	348
Z30MxxxS.6	302
Z30N000S.04	266
Z30NxxxS.6	302
Z31L1036A	270, 274, 278, 282, 286
Z36C0080	276, 278, 288, 292
Z36D0080	280, 282, 290, 294
Z36H367SE01	366
Z36H417SE01	366
Z36H467SE01	366
Z36H517SE01	366
Z37A417C	301
Z37A417D	301
Z37A467C	301
Z37A467D	301
Z37A517C	301
Z37A517D	301
Z37A617C	301
Z37A617D	301
Z37Axx7C	276, 278, 288, 292
Z37Axx7D	280, 282, 290, 294
Z37R237C	300
Z37R237D	300
Z37R267C	300
Z37R267D	300
Z37R317C	300
Z37R317D	300
Z37R367C	300
Z37R367D	300
Z37R417C	300
Z37R417D	300
Z37R467C	300
Z37R467D	300
Z37R517C	300
Z37R517D	300
Z37R567C	300
Z37R567D	300
Z37R617C	300
Z37R617D	300
Z37Rxx7C	276, 278, 288, 292
Z37Rxx7D	280, 282, 290, 294
Z40C0002Z	524
Z40D0002Z	524
Z40L0002	524
Z40L1077A	524
Z40L152A	524
Z40L177A	524
Z40L427A	524
Z40L477A	524
Z40L777A	524
Z43L100S	524
Z46L420S	524
Z46L470S	524
Z46L520S	524
Z46L570S	524
Z46L620S	524
Z48.27B0I6	524
Z48.27B0I7	524
Z48.30B0I4	524
Z48.30B0I6	524
Z48.30B0I7	524
Z48.30B0I8	524
Z48.30B0I9	524
Z70.0320	356, 358, 360, 362, 364, 366, 371
Z70.1320	492, 494
Z80.000S	552
Z80.000V	552
Z80S0542BA	552

Ref.	Página
Z80S0542CA	552
Z80S0560	552
Z80S0760	552
Z80S1260	552
Z80V000A	552
Z80V1163W	552
Z95.4100	546
Z95.4600	546
Z95D4100	546
Z95Q1040A	546
Z96.00T1	244, 554
Z96.10E1	243, 302, 314, 317, 323, 335, 339, 343, 350
Z96.2011	314, 316
ZAA.3500	358, 360, 362, 364, 366
ZAA.3700	358, 360, 362, 364, 366
ZB7A0008	245
ZB7C000S	218, 220, 222, 226, 228, 230, 234
ZB7C129S.6S	236
ZB7CxxxS.6	243
ZB7F000S	224
ZB7FxxxS.6	243
ZB7K000S	214, 216
ZB7KxxxS.6	243
ZB7M000S	210, 212, 232
ZB7MxxxS.6	243
ZB7N000S	208
ZB7NxxxS.6	243
ZC7A0P0C	507
ZC7A0P0F	507
ZC7A0U0C	507
ZC7A0U0F	507
ZC7A0U0K	504
ZC7A0U0M	504
ZC7B0100S	508
ZC7B0200S	508
ZC7C0000	513
ZC7C0001	513
ZC7F300RHU	510
ZC7F300RSU	507
ZC7F400RHP	510
ZC7F400RSP	507
ZC7G0P0I	513
ZC7M0200	513
ZC7Q010SH	505
ZC7Q010SS	504
ZC7Q020SH	505
ZC7Q020SS	504
ZC7Q0P0FH	510
ZC7Q0P0FS	507
ZC7Q0U0FH	510
ZC7Q0U0FS	507
ZC7Q0U0SH	505
ZC7Q0U0SS	504
ZC7S300RHU	505
ZC7S300RSU	504
ZC7S450BH3	505
ZC7S450BS3	504
ZC7S450RH1	505
ZC7S450RH2	505
ZC7S450RS1	504, 508
ZC7S450RS2	504, 508
ZC7S500BH3	505
ZC7S500BS3	504
ZC7S500RH1	505
ZC7S500RH2	505
ZC7S500RS1	504, 508
ZC7S500RS2	504, 508
ZC7S550BH3	505
ZC7S550BS3	504
ZC7S550RH1	505
ZC7S550RH2	505
ZC7S550RS1	504, 508
ZC7S550RS2	504, 508
ZC7S600BH3	505
ZC7S600BS3	504
ZC7S600RH1	505
ZC7S600RH2	505
ZC7S600RS1	504, 508
ZC7S600RS2	504, 508
ZC7S650BH3	505
ZC7S650BS3	504
ZC7S650RH1	505
ZC7S650RH2	505
ZC7S650RS1	504, 508
ZC7S650RS2	504, 508
ZC7T0350	513, 529
ZC7U10E0	509
ZC7U10F0	509
ZC7U11E0	509
ZE7S238G	242
ZE7S288G	242
ZE7S338G	242
ZE7S388G	242
ZE7S438G	242
ZE7S488G	242
ZE7S538G	242
ZE7Sxx8G	226, 228, 230
ZE7V1082G	242
ZE7V1088G	242
ZE7V332G	242
ZE7V338G	242
ZE7V482G	242
ZE7V488G	242
ZE7V782G	242
ZE7V788G	242
ZE7VxxxxG	220, 228
ZE7W1082G	242
ZE7W1088G	242
ZE7W332G	242
ZE7W338G	242
ZE7W482G	242
ZE7W488G	242
ZE7W782G	242
ZE7W788G	242
ZE7WxxxxG	220, 228
ZF7C7002	218, 224, 226, 234, 236
ZF7C70E2	218, 224, 226, 234, 236
ZF7C70T2	218, 224, 226, 234, 236, 554
ZF7K7002	214
ZF7K70E2	214
ZF7K70T2	214, 554
ZF7M7002	210, 218, 224, 226, 232, 234, 236
ZF7M70E2	210, 218, 224, 226, 232, 234, 236
ZF7M70T2	210, 218, 224, 226, 232, 234, 236, 554
ZF7N7002	208
ZF7N70E2	208
ZF7N70T2	208, 554
ZFZ.30G0I	530
ZFZ.40G0I	530
ZFZ.45G0I	530
ZI7.0KI0	216
ZI7.0KS0	216
ZI7.0M07	212, 216
ZI7.0MI0	212
ZI7.0MS0	212
ZI7.2CI0	220, 228
ZI7.2CS0	220, 228
ZI7.3CI0	222, 230
ZI7.3CS0	222, 230
ZIF.3000	358
ZIF.3010	356
ZIF.3030	360
ZIF.3050	362
ZIF.71K0	274
ZIF.71M0	270
ZIF.74C0	278
ZIF.74D0	282, 286
ZIF.80M5	270, 274
ZIF.80M7	270, 274
ZME.0710	619, 646
ZME.0730	647
ZME.1600.01	648
ZME.1610	648
ZME.2700	648
ZME.5320	648
ZME.xxx0.xx	619
ZML.0040.01	618, 625
ZML.0050	618, 641
ZML.0330	618, 636
ZML.1090	618, 626
ZML.1150.02	618, 637
ZML.1500	651
ZML.1510	651
ZML.2200	619, 649
ZML.3510	651
ZML.3580.01	651
ZML.3600	651
ZML.3710	619, 650
ZML.7000	618, 635
ZML.8000.02	651
ZML.8030	657
ZML.805S	657
ZML.80xx	619
ZML.x5x0.xx	619
ZMM.0350	611, 614
ZMM.0700*20	613
ZMM.0700.01	611, 613
ZMM.075N	613
ZMM.2750.02	611, 612
ZMM.2759	612
ZOU.30U1I	530
ZR7.1080U	222, 230, 509
ZRE.321S.ID	364, 366
ZRE.363A.ID	389, 448
ZRE.371S.ID	364, 366
ZRE.413A.ID	389, 448
ZRE.421S.ID	364, 366
ZRE.443A.ID	389, 448
ZRE.463A.ID	389, 448
ZRE.471S.ID	364, 366
ZRE.483A.ID	389, 448
ZRE.513A.ID	389, 448
ZRE.521S.ID	364, 366
ZRE.543A.ID	389, 448
ZRE.563A.ID	389, 448
ZRE.613A.ID	389, 448
ZRF.2200.01	288, 290
ZRG.000R5F	288, 290
ZRG.1046Z	278, 282, 286
ZRG.1094U	390, 495
ZRG.1104Q	525
ZRG.1104U	373, 374, 495
ZRG.179Q	525
ZRG.204Q	525

Ref.	Página
ZRG.207RSIC	276, 278, 280, 282, 284, 286, 288, 290
ZRG.237RSIC	276, 278, 280, 282, 284, 286, 288, 290
ZRG.287RSIC	276, 278, 280, 282, 284, 286, 288, 290
ZRG.337RSIC	276, 278, 280, 282, 284, 286, 288, 290
ZRG.387RSIC	276, 278, 280, 282, 284, 286, 288, 290, 292, 294
ZRG.437RSIC	276, 278, 280, 282, 284, 286, 288, 290, 292, 294
ZRG.454Q	525
ZRG.487RSIC	276, 278, 280, 282, 284, 286, 288, 290, 292, 294
ZRG.504Q	525
ZRG.537RSIC	276, 278, 280, 282, 284, 286, 288, 290, 292, 294
ZRG.587RSIC	276, 278, 280, 282, 284, 286, 288, 290, 292, 294
ZRG.804Q	525
ZRM.5500	370
ZRR.5200	304
ZRU.00F0	373, 374
ZRU.00Z0	373
ZRU.01E0	525
ZRU.10B1E	374
ZRU.11F0	525
ZS7M400LU	244
ZS7M400MU	380, 388, 404
ZS7M600MU	380, 388, 404
ZS7M650LU	244
ZS7M750MU	380, 388, 404
ZSD.1200S	369
ZSF.1200	358, 360, 362, 364, 366
ZSF.1300	358, 360, 362, 364, 366
ZSF.130E	358, 360, 362, 364, 366
ZSF.1510	356
ZSF.1610	356
ZSF.1700	358, 360, 362, 364, 366
ZSF.1800	358, 360, 362, 364, 366
ZSF.35A2	266, 268, 272, 276, 280, 284, 288, 290, 292, 294
ZSF.36A2	266, 268, 272, 276, 280, 284, 292, 294
ZSF.39A2	266, 268, 272, 276, 280, 284, 292, 294
ZSI.010Q	523
ZSI.010SI	523
ZSI.020Q	523
ZSI.020SI	523
ZSI.030SI	523
ZSI.040SI	523
ZSI.12VEI4	517
ZSI.12VEI6	517
ZSI.12VEI7	517
ZSI.12VUI4	518
ZSI.12VUI6	518
ZSI.12VUI7	518
ZSI.450BI1N	516, 518, 520, 522
ZSI.450BI2N	516, 522
ZSI.450BI3E	517, 522
ZSI.450BI3N	516, 520, 522
ZSI.450FI1	522
ZSI.450FI2N	516, 518, 522
ZSI.450FI3	518, 519, 520, 522
ZSI.450KI2N	518, 520, 522
ZSI.450KI3N	518, 520, 522
ZSI.450KI4N	516, 520, 522
ZSI.450MI3	520, 522
ZSI.500BI1N	516, 518, 520, 522
ZSI.500BI2N	516, 522
ZSI.500BI3	516, 520, 522
ZSI.500BI3E	517, 522
ZSI.500FI1	522
ZSI.500FI2N	516, 518, 522
ZSI.500FI3	518, 519, 520, 522
ZSI.500KI2N	518, 520, 522
ZSI.500KI3N	518, 520, 522
ZSI.500KI4	516, 520, 522
ZSI.500MI3	520, 522
ZSI.550BI1N	516, 518, 520, 522
ZSI.550BI2N	516, 522
ZSI.550BI3	516, 520, 522
ZSI.550FI1	522
ZSI.550FI2N	516, 518, 522
ZSI.550FI3	518, 522
ZSI.550KI2N	518, 520, 522
ZSI.550KI3N	518, 520, 522
ZSI.550KI4	516, 520, 522
ZSI.550MI3	520, 522
ZSI.600BI1N	516, 518, 520, 522
ZSI.600BI2N	516, 522
ZSI.600BI3	516, 517, 520, 522
ZSI.600FI1	522
ZSI.600FI2N	516, 517, 518, 522
ZSI.600FI3	518, 522
ZSI.600KI2N	518, 520, 522
ZSI.600KI3N	518, 520, 522
ZSI.600KI4	516, 520, 522
ZSI.600MI3	520, 522
ZSI.60VEI4	516
ZSI.60VEI6	516
ZSI.60VEI7	516
ZSI.60VUI4	518
ZSI.60VUI6	518
ZSI.60VUI7	518
ZSI.650BI1N	516, 518, 520, 522
ZSI.650BI2N	516, 522
ZSI.650BI3	516, 517, 520, 522
ZSI.650FI1	522
ZSI.650FI2N	516, 517, 518, 522
ZSI.650FI3	518, 522
ZSI.650KI2N	518, 520, 522
ZSI.650KI3N	518, 520, 522
ZSI.650KI4	516, 520, 522
ZSI.650MI3	520, 522
ZSI.90VEI4	516
ZSI.90VEI6	516
ZSI.90VEI7	516
ZSI.90VUI4	518
ZSI.90VUI6	518
ZSI.90VUI7	518
ZST.1089W	386, 444
ZST.1160W	256, 386, 404, 444
ZST.410TT	416, 424, 447
ZST.410TV	412, 420, 447
ZST.450BA	303
ZST.500BA	303
ZST.550BA	303
ZST.600BA	303
ZST.600TV	412, 420, 447
ZST.650BA	303
ZST.650TT	416, 424, 447
ZST.750TV	412, 447
ZSZ.01F0	523, 529
ZSZ.01F1	523, 529
ZSZ.02F0	523, 529
ZSZ.02F1	523, 529
ZSZ.02M0	523, 529
ZTU.00D0	390, 495
ZTU.00Z0	390, 495
ZV7.1043C01	212, 216, 222, 230
ZV7.1043MN1	220, 228

Término	Aclaración	Página
A		
Acodadura	Acodadura del brazo de bisagra para conseguir un recubrimiento central o interior	673
Acoplamiento	Pieza de acoplamiento entre el sistema de guías y cajón	412
Acoplamiento de palanca	Evita la colisión de la palanca del equipo de accionamiento SERVO-DRIVE con la trasera de acero en el caso de LEGRABOX altura M con una LW de 267–286 mm	322 328 342
Adaptador del perfil de soporte	Para fijar la unidad de accionamiento sobre el perfil de soporte horizontal	338 470
Adhesivo de justificante de fabricante	El adhesivo de justificante de fabricante debe estar visible sobre el SPACE STEP de conformidad con la norma EN-14183	546
Ajuste al lado	Desplazamiento lateral del frente. Modificación del juego lateral F entre dos frentes	119
Ajuste de la inclinación	Ajuste del ángulo del frente	38 210 380 412
Ajuste en 4 dimensiones	Ajuste en altura, anchura, inclinación y profundidad	378
Ajuste en altura	Desplazamiento vertical del frente. Modificación del juego F entre dos frentes o del recubrimiento del frente FA en el fondo o el panel superior del cuerpo del mueble	119
Ajuste en altura mediante excéntrica	Ajuste de altura confortable y sin escalones mediante una excéntrica	156
Ajuste en fábrica	O posición cero. Estado de entrega de los herrajes, ajustados a posiciones predefinidas de puertas o frentes	79 673
Ajuste en profundidad	Desplazamiento del frente en profundidad. Para ajustar el juego del frente	119
Ajuste tridimensional	Ajuste en tres dimensiones, en altura, en anchura y en profundidad	78 210
Alojamiento de separador transversal	Unión entre el separador transversal y el guardacuerpo, BOXSIDE, BOXCAP o BOXCOVER	524
Altura de brazo	Altura de bisagra incluyendo base con distancia 0 mm	672
AMBIA-LINE	El sistema de divisiones internas para LEGRABOX	502
Ancho interior cuerpo de mueble LW	Cota útil interior en anchura	37 209 677
Aplicaciones de inglete	Aplicación con un frente con canto biselado	20 88
Aplicaciones de ranuras	Aplicación con un frente con canto escalonado	20 89
Aplicación EASY ASSEMBLY	Aplicación de montaje con información digital para el montaje y el ajuste, adecuada para el teléfono inteligente y la tableta	17 568
AVENTOS HF	Herraje para compases abatibles plegables	22
AVENTOS HK top	Herraje para compás abatible	46
AVENTOS HK-S	Herraje para pequeño compás abatible	56
AVENTOS HK-XS	Herraje para compases abatibles muy pequeños	62 64
AVENTOS HL	Herraje para compás abatible vertical	40
AVENTOS HS	Herraje para compás abatible giratorio	34
Á		
Ángulo de apertura	Área máxima de apertura del frente	25 78 674
B		
Base ajustable altura	Base con ajuste en altura, en una o en dos piezas por agujero oblongo o excéntrico	156
Base de datos de productos	Acceso a la información técnica actual de los productos para la planificación y construcción	562
Base en cruz	El brazo de la bisagra se fija en la base en cruz	25 121 156 158
Base recta	Base para fijación horizontal en el cuerpo	156 572
Base recta para tope central	La base se monta en la misma posición a ambos lados en la mitad	157 197
Bisagra de ángulo	Bisagra para situaciones de ángulo, p.ej. vitrinas o rinconeras	122 671
Bisagra de gran ángulo	Bisagra para ángulo de apertura superior a 150°	156
Bisagra intermedia CLIP top	Colocado entre los frentes inferior y superior de un compás abatible	25 32
Bisagra para frigoríficos	Bisagra para puertas de arrastre de frigoríficos	189 194 198

Término	Aclaración	Página
Bisagra para puertas con marcos de aluminio	Bisagra para marcos de aluminio con una anchura inferior de 18–22 mm	102 104
Bisagra para puertas de cristal	Bisagra para puertas de cristal, fijación de la bisagra mediante taladrado en el vidrio o mediante encolado	114 148 674
Bisagra para puertas perfiladas	Bisagra para puertas gruesas y puertas con perfiles	92
Bisagra para rinconeras con puertas plegables	Bisagras especiales para rinconeras con puertas plegables	118
Bisagra para rincones falsos	Bisagra para rincones falsos	98 100 192
Bloqueo de extracción	El cajón se queda parado en posición de plena extracción. El cajón no puede caerse por accidente	679
BLUMATIC	Mecanismo de autocierre – el cajón se cierre de manera automática en la fase final del curso	356 380 414 490
BLUMOTION	Amortiguación mecánica: con BLUMOTION, los muebles se cierran de forma suave y silenciosa, independientemente de la velocidad de cierre y del peso del compás, de la puerta o del módulo extraíble	170 180
BLUMOTION S	Sistema de guías y cuerpos de mueble para tres tecnologías de movimiento diferentes en LEGRABOX y MOVENTO	204 208
BOXCAP	Acoplamiento en el material del perfil para TANDEMBOX intivo	260
BOXCOVER	Elemento de fijación para los elementos de inserción LEGRABOX free | TANDEMBOX intivo	226 260
BOXFIX E-L	Dispositivo de montaje para cajones y caceroleros LEGRABOX	610 613
BOXFIX E-T	Dispositivo de montaje para cajones y caceroleros TANDEMBOX	610 614
BOXFIX P	Dispositivo de montaje neumático para montar cajones y caceroleros LEGRABOX I TANDEMBOX	610 612
Broca de centrar	Broca para taladrar previamente para tornillos aglo	70 638
C		
Cabezal portabrocas	Engranaje con varios husillos portabrocas para realizar diferentes esquemas de taladrado	576
Cable de alimentación eléctrico	Para conectarlo a la fuente de alimentación, resulta necesario utilizar un cable de red con un enchufe de uso local	24 323 457
Cable de distribución	Tanto los elementos del cuerpo de mueble como los equipos de accionamiento reciben alimentación a través del cable eléctrico. Máxima corriente permitida: 24 V DC (corriente continua)	25 323 456
Cable de sincronización	Dos equipos de accionamiento que funcionan simultáneamente deben estar vinculados mediante el cable de sincronización	323 351
CABLOXX	Sistema de cierre Blum para más seguridad en muebles	544 552
Cacerolero	Cajón de frontal alto	206 218
Caja de cierre	Asegura, junto con la unidad de bloqueo para la fijación contra vuelcos, la función de cierre de CABLOXX	552
Cajón interior | cacerolero interior	Cajón montado detrás de una puerta o detrás del frente de un cacerolero	212 220
Calibre de granete	Para marcar la posición de montaje de las fijaciones frontales sobre los frentes de cajones	619 650 651
Calibre de granete para la fijación frontal AVENTOS HK top	AVENTOS HK top – calibre para el marcado sencillo y rápido de la posición de fijación de la fijación frontal	619 649
Calibre de juego del frente para LEGRABOX | MOVENTO	Permite el ajuste cómodo y preciso del juego del frente	619 658 659
Calibre de posicionamiento y atornillado para tope de arrastre	Calibre para el montaje simple del tope de arrastre para STANDARD con BLUMOTION	492
Calibre de taladrar	Calibre para taladrar o granetear posiciones de fijación de manera segura y precisa	618
Calibre de taladrar universal	Calibre para marcar o taladrar previamente las posiciones de fijación para fijaciones frontales	618 625
Calibre de trazar	Calibre para determinar las posiciones de fijación del guardacuerpo INSERTA	619 657
Calibre para bases	Calibre para el taladrado de las posiciones de fijación de las bases	618 630

Término	Aclaración	Página
Calibre-guía	El calibre-guía para bisagras sirve para la transferencia de cotas de las posiciones de fijación para bisagras y bases. El calibre-guía para bisagras de puertas acristaladas CRISTALLO sirve para determinar la posición de encolado correspondiente a la placa de cazoleta CRISTALLO	619 644 645
Calibres	Apoyo para el montaje de todos los productos de Blum	618 620
Capacidad de carga dinámica	Sobrecarga admisible (peso propio y carga adicional) para los ciclos de apertura y cierre con utilización normal	210
Cazoleta para atornillar	Cazoleta de bisagra para fijar por atornillado	73 78
Cazoleta para encajar	Cazoleta de bisagra para montar a máquina por encaje a presión	78
Cierre de seguridad para niños	Impide la apertura por accidente	368 665
Cilindro	Para finalizar el cuerpo del mueble. Atención: no se incluye en el volumen de entrega de Blum	552
CLIP	Sistema de bisagras con mecanismo CLIP	84
CLIP top	Sistema de bisagras con funcionamiento fiable y comodidad de ajuste y montaje	72 78
CLIP top BLUMOTION	Sistema de bisagras con la mayor comodidad de movimiento y BLUMOTION integrado	72 78
COMBOX	Para evitar colisiones frontales en caso de emplear SERVO-DRIVE en esquinas	351 487
Compensación de tolerancias	Compensación de tolerancias laterales en el sistema de guías	678
Conectores para muebles	Herrajes de ensamblado para elementos de cuerpo de mueble (panel lateral, superior e inferior, travesaño)	544 557
Configurador de muebles	Configuración en línea de los cuerpos de mueble completos incl. herrajes	562
Configurador de productos	Configuración en línea de los productos de Blum y recepción de información de planificación, pedido y montaje	562
Cornisa	En el borde superior del armario elevado se encuentra la cornisa	34 38 40 44
Cortador de papel	Herramienta de corte para papel film o aluminio	513 529
Cota de taladrado	O distancia entre los orificios de la cazoleta, medida desde el borde de la pieza a trabajar hasta el borde del orificio	209 553
Cota fija (bisagra)	O cota de recubrimiento de la cazoleta. Es la cota de recubrimiento de la cazoleta de bisagra con la pared lateral del cuerpo de mueble. Esta indicación es válida al utilizar una base de distancia (espesor) de 0 mm	673
CRISTALLO	Bisagra CRISTALLO para puertas de cristal o con espejo	108 110 146
D		
Deslizamiento ultraligero sincronizado	Interacción entre la guía del cajón y el sistema portarrodillos inferior en los sistemas box LEGRABOX | TANDEMBOX y en los sistemas de guías MOVENTO	378
Distancia	Altura de la base. La distancia normal es de 0 mm. Las bases con una distancia superior modifican el recubrimiento del frente FA y el juego F	156 196
Distancia de cazoleta TB	Es la medida desde el canto delantero hasta el inicio del taladrado de la cazoleta	26 79 191
Distancia de reacción	Área en el frente que al ser pulsada produce la activación de SERVO-DRIVE, TIP-ON BLUMOTION o TIP-ON y de este modo la apertura	405 415
Distanciador	Distanciador a medida para el posicionamiento flexible de las unidades de bloqueo	552
Distanciador de amortiguación	Garantiza el descenso de la superficie que sirve de escalón de SPACE STEP a partir de una carga de 8 kg	546
Distanciador de amortiguación de Blum	El distanciador de amortiguación SERVO-DRIVE – garantiza un suficiente recorrido de activación para activar el equipo de accionamiento	322 456
Distanciador de cazoleta de bisagra	A través de la distancia de la cazoleta de bisagra se limita la profundidad de taladrado	78 167
E		
E-SERVICES	Servicios digitales para clientes y socios, disponibles de forma gratuita y en línea. Registro en el sitio: e-services.blum.com	562
EASYSTICK	Máquinas para taladrar y de instalación de herrajes, sistema de topes nuevo, automatizado y fácil de colocar	565
ECODRILL	Aparato de mano para el taladrado preciso del esquema de taladrado de las bisagras de Blum	618 627
Elemento de identificación de la marca	Un elemento adicional que cumple exclusivamente con el objetivo de branding	48

Término	Aclaración	Página
Elementos de fijación	Componente en el cual encaja la palanca de accionamiento cuando el entrepaño se encuentra extendido y, de esta forma, lo bloquea	386 444
Elementos de inserción	Elemento de diseño para LEGRABOX free | TANDEMBOX intivo | TANDEMBOX antaro	242 260 300
Empalme	El empalme establece la conexión eléctrica entre el cable de distribución y el equipo de accionamiento o el equipo de alimentación	24 323 456
Empalme angular	Elemento de conexión plástico para unir entre sí el perfil transversal, el perfil de soporte y la superficie que sirve de escalón en SPACE STEP	546
Empalme frontal	Está compuesto por un imán y una placa adhesiva, y une el SPACE STEP con la superficie que sirve de escalón	546
Entrada 0	La puerta no entra en el interior del cuerpo de mueble al abrirla. Esto se consigue mediante una bisagra de entrada cero	86 94
Entrepaño	Fondo del cajón montado sobre un sistema de guías para extracción	10 384 387 445
Equipo de accionamiento	Los equipos de accionamiento SERVO-DRIVE abren tanto sistemas de compases abatibles, sistemas box y sistemas de guías, como refrigeradores, congeladores y lavavajillas	24 322 456 538
Equipo de alimentación de Blum 24 W	El transformador de Blum se puede utilizar en todo el mundo y convierte la corriente de red específica de cada país a 24 V DC	24 323 457 539
Espacio ocupado	Espacio mínimo requerido para el sistema de guías; hay que tomarlo en cuenta al repartir los cajones en el cuerpo de mueble	26 208
Espacio para botellas	Espacio para botellas extraíble de acero inoxidable de fácil limpieza	524
Especiero	Para la colocación de recipientes de cualquier medida	513 530
Espesor del frente FD	Grosor de la puerta	79 670
Espiral	Tornillo de ajuste en el brazo de la bisagra para el ajuste de profundidad sin escalones	670
Esquema de taladrado	Varios taladrados juntos dan como resultado la respectiva organización para la fijación de los herrajes, como, por ej., bisagras, fijaciones frontales, etc.	324 627 672
Estabilizador del fondo/frente	Para la estabilización de frentes elevados y el soporte de fondos anchos del cajón	243 323
Estabilizador transversal	Garantiza estabilidad suficiente en AVENTOS HS y AVENTOS HL	37 42
Estabilizadores laterales	Producto adicional para mejorar la estabilidad lateral; ideal para módulos extraíbles anchos con largos nominales cortos	244 447
Esterilla antideslizante	La superficie del SPACE STEP que sirve de escalón debe ser antideslizante, esto puede lograrse mediante la colocación de una esterilla antideslizante	546
Excéntrica de cinc	Excéntrica de ensamblaje, premontado en la envoltura del herraje de ensamblado	558
EXPANDO	Montaje con tetones extensibles premontados y con tornillos especiales	24 156 208
EXPANDO T	Sistema de fijación premontado para frentes delgados con una profundidad de taladrado de solo 6 mm	48 106 144 554
Extracción parcial	El cajón no puede extraerse totalmente, una parte se queda en el cuerpo de mueble	356 418 492 679
Extracción total	El cajón puede extraerse totalmente	266 380 490
F		
Factor de rendimiento LF	Para el cálculo del mecanismo de elevación – indica el tipo de mecanismo de elevación y el número de mecanismos de elevación necesario	24 64
Fijación frontal	Herraje de fijación para montaje de frentes en sistemas box y de compases abatibles	37 208
Fijación para perfil de soporte	Para fijar el perfil de soporte en el cuerpo de mueble	322 456

Término	Aclaración	Página
Frentes delgados	Frentes con un espesor entre 8 y 14 mm	106 144 554
Fresadora manual para fondo de cajón	Máquina para un procesamiento preciso (ranurado) del fondo LEGRABOX	618 634
G		
Guardacuerpo	Varilla de conexión entre el frente y la trasera	206 230 264 286
Guardacuerpo longitudinal (barra)	Elemento delimitador lateral que permite también el ajuste del frente	495
Guardacuerpo transversal	Delimitación transversal mediante un sistema de barandillas	220 509 525
Guía de la palanca	Para lograr un movimiento de apertura fluido en la instalación de SERVO-DRIVE	322 328 338
Guía de rodamientos	Los elementos de deslizamiento son rodillos de plástico	679
Guía del cajón	Parte del sistema de guías unida con el módulo extraíble	490
Guías de cuerpo de mueble	Parte del sistema box que se monta en los laterales del cuerpo del mueble	208 268
H		
Herraje de ajuste del frente	Para el ajuste de la altura y el lateral del frente en cajones de cuatro lados	448
Herraje de suspensión	Caja de materia plástica con estribo de suspensión de acero	544 556
I		
INSERTA	Técnica de montaje sin herramientas	25 78
Interruptor de SERVO-DRIVE	El interruptor SERVO-DRIVE se comunica de manera inalámbrica con el equipo de accionamiento de SERVO-DRIVE para AVENTOS y SERVO-DRIVE flex	24 36 539
J		
Juego	Juego entre dos puertas juntas o entre puerta y muro contiguo	27 79 673
Juego de accesorios de cocina	Juego con todos los accesorios de cocina (1 portacuchillos, 1 cortador de papel film y aluminio, 2 soportes para platos, 2 especieros)	530
Juego del frente FS	Vista del juego entre puerta y lado del mueble con la puerta cerrada	673
Juego mínimo	Juego mínimo F para que sea posible la apertura de un frente, dependiendo del tipo de herraje y del espesor del frente FD	673 677
L		
Largo de brazo	Largo del brazo de la bisagra	672
Largo nominal NL	Longitud del sistema de extracción	208 380
LEGRABOX free	Sistema box elegante y rectilíneo con grandes elementos de inserción para diferentes variantes de diseño	204 206 226
LEGRABOX pure	Sistema box elegante y rectilíneo con superficies metálicas mate	204 206 208
Limitador de apertura	Mediante el limitador de apertura se puede reducir el ángulo de apertura máximo	25 78
M		
Mandril de sujeción rápida	Permite un cambio de broca rápido y sin herramientas	578
Mandril de sujeción rápida, portabroca	Permite el cambio rápido y sin herramientas de las brocas	578
Matriz para encajar a presión	Elemento receptor para montar herrajes a máquina	78 584
Mecanismo CLIP	Mecanismo para montaje sencillo y sin herramientas	72 74 670
Mecanismo de elevación	Refuerza la apertura de AVENTOS con el conjunto de muelles en la parada continua	24 573
Mediateca de marketing	Aquí se encuentran disponibles los documentos de comercialización de los productos de Blum	17
Mesa de trabajo	Mesa de apoyo para la pieza a trabajar	577
METABOX	Sistema box de pared simple en acero	352
METAFILE	Cajón equipado con divisores para colgar carpetas	370

Término	Aclaración	Página
Minibisagra	Para frentes con marcos estrechos	116 165
MINIFIX	El calibre sirve para atornillar de manera directa y en ángulo la guía de cuerpo de METABOX y STANDARD	618 638
MINIPRESS M	Máquinas para taladrar y de instalación de herrajes eléctricas para el taladrado y la colocación de herrajes	570 596
MINIPRESS P	Máquinas para taladrar y de instalación de herrajes para el taladrado y la colocación de herrajes	570 592
MINIPRESS top	Máquinas para taladrar y de instalación de herrajes con manejo y ajuste sencillos	570
MODUL	Bisagra con técnica de deslizamiento y atornillado	188 190
Montaje en la base	Montaje de la guía en el fondo del cuerpo de mueble o sobre el fondo de un cajón, atornillado hacia abajo	382 384
Montaje interior	El frente se retrocede a ras entre los laterales del cuerpo del mueble	78 190 672
MOVENTO	Sistema de guías con ajuste en 4 dimensiones del frente y una capacidad de carga dinámica de 40 y 60 kg	378 380
Mueble del fregadero	Aprovecha de la mejor manera posible el espacio debajo del fregadero	232 292
O		
Observación de seguridad	El adhesivo de aviso de seguridad debe estar visible sobre el SPACE STEP de conformidad con la norma EN-14183	546
ORGA-LINE	El sistema de divisiones internas para TANDEMBOX	373 514
P		
Palanca telescópica	Palanca telescópica extraíble para AVENTOS HF – conecte el mecanismo de elevación con el frente inferior	24 573
Par de apriete mínimo (Nm)	Par de apriete correcto para la fijación de EXPANDO T en materiales delgados	106 555
Parada continua	AVENTOS el compás abatible se detiene en cualquier posición	24
Perfil de fondo	Accesorio optativo de acabado de ángulo (fondo, perfil metálico) que permite una limpieza más fácil	369
Perfil de soporte	Los equipos de accionamiento se fijan sobre el perfil de soporte	322 456
Perfil de soporte	Perfil de aluminio a medida para los pies del SPACE STEP	546
Perfil transversal	Evita una gran deformación de la superficie que sirve de escalón en el SPACE STEP	546
Perfiles	Lado de cajón metálico o de madera	208
Pérdida de extracción efectiva	Se mide desde la arista delantera del cuerpo de mueble hasta la arista interior de la trasera	679
Pies de soporte	Pies plásticos ajustables en el perfil de soporte de SPACE STEP	546
Pieza de cierre	Para la fijación de las unidades de bloqueo y el distanciador en la varilla de cierre	552
Placa adaptadora CLIP	Las placas soporte CLIP con herraje AVENTOS HF se usan en combinación con marcos estrechos de aluminio	28 32
Placa soporte	Para fijar BLUMOTION o TIP-ON para puertas	182 187
Plano de ajuste	Documento en el cual están consignados los elementos de ajuste y de equipamiento	576
Plantilla individual universal	Calibre para taladrar previamente las posiciones de fijación de las guías de cuerpo de mueble, los mecanismos de elevación y las bases y placas soporte	618 624
Plantilla-guía universal	Calibre para taladrar previamente las posiciones de fijación de las guías de cuerpo de mueble, los mecanismos de elevación y las bases y placas soporte	618 643
Portabrocas	Utensilio para brocas	585
Portacuchillos	Para la colocación de 9 cuchillos de distintos tamaños	513 529
Portarodillos	Elemento deslizante con rodillos de plástico portadores y de apoyo lateral	378
Posición cero	Estado de entrega de los herrajes, ajustados a posiciones predefinidas de puertas o frentes	673
POSISTOP	Tope en el sistema de guías para aliviar el frente	369
Profundidad de taladrado	Profundidad de taladrado para cazoletas de bisagra, bases y fijaciones frontales	555
Profundidad int. cuerpo de LT	Cota útil interior en la profundidad, medida desde la arista anterior del cuerpo de mueble hasta la superficie interior de la trasera del mueble	66 209 677
Protección para los dedos	La bisagra intermedia CLIP top lleva integrado un mecanismo de activación que se activa si, al cerrar la puerta, se colocan los dedos accidentalmente entre el frente superior e inferior	24
Protector de extremos de cable	Protector contra roces: se coloca sobre el extremo del cable expuesto al contacto	25 323 456
Puerta con marco	Puerta con marco de madera, normalmente de madera maciza	116

Término	Aclaración	Página
Puerta por interior	Espacio ocupado por la puerta al abrirla, hacia el interior del cuerpo del mueble	79 109
Puerta solapada	Enrasa con el lateral del cuerpo del mueble o con el frente del panel superior o inferior	186 325 459
Punto de giro (sistema de)	La disposición de los puntos de giro de la bisagra depende de la construcción. Asegura el movimiento de rotación de la puerta al abrir y cerrarla	674
Punzón de encaje a presión	Herramienta que facilita el montaje manual de las fijaciones frontales con tetones premontados	619 646 647
R		
Radio del frente	Radio del frente en el canto interior y en el canto exterior del frente	67 79
Recorrido de activación	El recorrido de activación es necesaria para activar el movimiento de apertura	324 458
Recubrimiento angular	La puerta enrasa por completo con el lado del cuerpo del mueble	79 672
Recubrimiento de la cazoleta TO (cota fija)	Es la medida que la cazoleta de bisagra se solapa sobre la pared lateral del cuerpo de mueble. Esta indicación es válida para bases con una distancia de 0 mm	25 673
Recubrimiento del frente FA	Medida con la que se recubre el frente del lateral del cuerpo o el fondo superior o inferior del cuerpo del mueble	27 79
Recubrimiento gemelo	En el tope central, dos frentes se solapan sobre un lateral intermedio del cuerpo del mueble. Las bisagras se montan directamente de manera opuesta y, por ello, se necesitan bases con tornillos | tetones cortos	157
Regla	Dispositivo de tope para la pieza a trabajar, con graduación milimétrica y la posibilidad de colocar topes giratorios	578
Regla distanciadora	Para el montaje de las guías del módulo extraíble con SPACE STEP	546 550
Rodillos de plástico	Elementos deslizantes de material plástico técnico de alta calidad en los sistemas box LEGRABOX | TANDEMBOX y en los sistemas de guías MOVENTO | TANDEM	408
S		
Seguro antidesenganche	Impide el desenganche por accidente de un cajón, o mediante una pieza adicional o mediante un dispositivo integrado en el sistema	369 665
Separador longitudinal	Fáciles de insertar, para evitar el escape del contenido	373 509
Separador transversal para cortar a medida	Consta de un perfil de aluminio y puede cortarse a la medida necesaria mediante una sierra circular de mesa	524
Servicio de datos CAD/CAM	Descarga de datos CAD y CAM como geometría individual, como unidad de función completa o como paquete de datos (2D/3D)	16 566
SERVO-DRIVE	Sistema eléctrico de apertura asistida para puertas y módulos extraíbles. Respalda la apertura con una simple presión en el frente	24 320 454 532 536
SERVO-DRIVE flex	Tecnología de movimiento para la apertura eléctrica tanto de refrigeradores y congeladores como de lavavajillas integrados sin tiradores	536 538
Set brazo	Paquete del brazo para AVENTOS HS y HL, une el mecanismo de elevación con el frente	36 42
Sincronización	SERVO-DRIVE: Se pueden sincronizar hasta tres equipos de accionamiento para que por lo tanto se muevan simultáneamente. Esta función se requiere en caso de contar con varios cuerpos con frente estándar TIP-ON BLUMOTION: varilla de unión que garantiza una apertura fiable de TIP-ON BLUMOTION incluso en módulos extraíbles con frentes anchos y altos TIP-ON: varilla de unión que garantiza una apertura fiable en módulos extraíbles combinados con el sistema mecánico de ayuda en la apertura TIP-ON	248 398
Sistema de amortiguación adaptativo	La función de amortiguación se adapta a la velocidad de cierre y el peso del frente	170
Sistema de bloqueo del entrepaño	Solución mecánica para la fijación | determinación de un entrepaño extendido	10
Sistema de topes	Unidad ajustable en las máquinas para posicionar y fijar una regla con topes giratorios | EASYSTICK	592
Sistemas de fijación	Sistema para la fijación del herraje en el mueble	554
Sobreextracción	La corredera de un cajón puede extenderse más allá del borde delantero del cuerpo del mueble	679
Soporte de cable	Para fijar los cables eléctricos sin herramientas al cuerpo de mueble	25 323 457
Soporte de entrepaño atrás	Pieza plástica para la fijación de la superficie que sirve de escalón en el sistema de guías de SPACE STEP	546
Soporte de fijación	Los ángulos de alojamiento para SERVO-DRIVE se pueden colocar solo si se desea extraer cajones individuales o cuando un diseño dado no admite el uso de perfiles de soporte continuos	334 342

Término	Aclaración	Página
Soporte para cerradura	Se monta sobre la varilla de cierre. El soporte asegura que el cierre del cilindro pueda ingresar en el sistema de cierre	552
Soporte para papel	La extracción del papel film se realiza sin pliegues cuando se usa el cortador de papel	528
Soportes para platos de Blum	Una solución ergonómica para guardar los platos en el cacerolero	513
		529
SPACE CORNER	Solución para esquinero ergonómica y cómoda para el usuario	261
SPACE STEP	Solución de zócalo compuesta por una superficie que sirve de escalón y un el módulo extraíble con espacio de almacenaje	546
SPACE TOWER	El armario despensa con módulo extraíble de apertura individual permite el acceso desde tres lados y la extracción de los artículos desde arriba	238
		296
SPACE TWIN	Bisagra para puertas de arrastre de frigoríficos	240
		298
STANDARD	Sistema de guías con guía de rodamientos para cajones y módulos extraíbles de madera	488
		490
Sujeción del transformador	El transformador se almacena de un modo fácil y seguro en el soporte del transformador	24
		325
		457
SYNCROMOTION	Ingeniería del movimiento del frente fascinante con SPACE CORNER: Los frentes giran hacia dentro al abrir e impiden un eventual rozamiento de los frentes del cuerpo del mueble colindantes	264
T		
Taladrado de cazoleta	Taladrado en el frente para insertar la cazoleta de bisagra	112
		629
		672
TANDEM	Sistema de guías con deslizamiento ultraligero para módulos extraíbles y cajones de madera	408
		412
TANDEM 19 mm	Sistema de guías TANDEM para perfiles anchos de 17–19 mm	411
		428
TANDEMBOX	Sistema box metálico que ofrece múltiples opciones de diseño sobre la base de una guía de cuerpo de mueble	202
TANDEMBOX antaro	Sistema box con guardacuerpo rectangular y diseño purista	262
		266
TANDEMBOX intivo	Sistema box que cumple con deseos de diseño individuales con BOXCAP o BOXCOVER	260
TANDEMBOX plus	Sistema box con guardacuerpo redondo o recipiente cerrado	310
Tapa de cazoleta de bisagra	Tapa embellecedora para cazoletas de bisagras, atornillables y encajables	78
		166
Tapa del perfil de soporte	El protector del extremo de cable pelado situado en el punto de unión del perfil de soporte se instala en una estructura del cuerpo del mueble con travesaño vertical	322
		456
Tapa para bisagras	Tapa embellecedora para bisagras	78
		164
Tapa SERVO-DRIVE para AVENTOS	La tapa izquierda sirve para ocultar el mecanismo de elevación, el equipo de accionamiento y el cable de distribución	24
		36
		42
		48
Tapas	La tapa cumple la función de cubierta	24
		166
		358
TIP-ON	Sistema mecánico de apertura asistida para sistemas de compases abatibles, sistemas de bisagras y sistemas de extracción	52
		184
		254
		414
TIP-ON BLUMOTION	Sistema mecánico de apertura asistida para sistemas de extracción, combinado con un cierre suave y silencioso. Al presionarse el frente, abre el módulo extraíble hasta tal punto que se deja abrir por completo. Cierre suave y silencioso con un leve impulso	248
		312
		396
Tirador y tope	El tope de arrastre constituye una unión entre el cajón interior y el frente de extracción, permitiendo así una apertura simultánea de ambos elementos	265
		270
Tope central	En el tope central, dos frentes se solapan sobre un lateral intermedio del cuerpo del mueble. Las bisagras solo se montan de un lado, o bien, de ambos lados a diferentes alturas. De esta forma, es posible utilizar bases estándar con tornillos | tetones estándar	78
		672
Tope central	Tope en el punto 0 de una máquina para posicionar la pieza a trabajar sobre la marca (trazado)	582
Tope de arrastre	Activa la función de BLUMOTION en METABOX y STANDARD	356
		371
Tope de extracción	El cajón puede retenerse en posición de plena extracción	391
		492
Tope de profundidad de taladrado	Este accesorio garantiza una profundidad idéntica cualquiera que sea el espesor de la pieza de trabajo	613
Tope giratorio	Tope lateral, movible y ajustable, para fijar sobre la regla	578
Tornillos aglo	Tornillo para tableros aglomerados, con filete especial	70
		156

Término	Aclaración	Página
Tornillos Euro	Tornillo para el taladrado en línea de un diámetro de 5 mm	70 157
Tornillos Euro especiales	Tornillo Euro especial para guías, para el taladrado en línea de un diámetro de 5 mm, con cabeza especial	160 371
Transformador de Blum de 12 W	Adecuado para su uso con una sola unidad de accionamiento. El transformador de Blum se puede utilizar en todo el mundo y convierte la corriente de red específica de cada país a 24 V CC (corriente continua)	25 538
Trayectoria de la apertura	Distancia a la que se abre el cajón mediante SERVO-DRIVE| TIP-ON BLUMOTION | TIP-ON	404 414
U		
Unidad BLUMOTION	Pieza adicional de BLUMOTION para un cierre suave y silencioso con METABOX y STANDARD	371
Unidad de bloqueo	CABLOXX – conexión entre la varilla de cierre y la caja de cierre para el bloqueo. MOVENTO | TANDEM – componente del sistema de bloqueo del entrepaño para la fijación del entrepaño en el sistema de guías	552 386 444
Unidad TIP-ON BLUMOTION	Hay diversas versiones disponibles adecuadas a las gamas de peso y a los largos nominales	250 314 398
V		
Varilla de cierre	Se monta en una ranura al costado del cuerpo del mueble y sirve para la fijación de las unidades de bloqueo y los distanciadores. Se puede cortar a medida de manera flexible para las diferentes alturas y situaciones de montaje	552

Término	Aclaración	Página

Look for our FSC™-certified products

FSC
www.fsc.org
FSC™ C115115

Sujeto a modificaciones técnicas y de programa sin previo aviso.
Blum es propietario del copyright de todos estos contenidos.
KA-140/5ES-AT/03.21
IDNR 000.000.0

Julius Blum GmbH
Fábrica de herrajes
6973 Höchst, Austria
Tel.: +43/5578/705-0
Fax: +43/5578/705-44
E-mail: info@blum.com
www.blum.com

Nuestras sedes en Austria, Polonia y China están certificadas de acuerdo con lo indicado abajo.
Nuestra sede en EE.UU. está certificada según la norma ISO 9001.
Nuestra sede en Brasil está certificada según las normas ISO 9001 e ISO 14001.

ISO 9001 Certified Quality System
ISO 14001 Certified Environmental System
ISO 50001 Certified Energy System

blum®