

Catálogo y manual de trabajo 2024/2025

www.blum.com

Su acceso directo a Internet

Para que usted pueda acceder en todo momento a información de productos completa y siempre actualizada, hemos vinculado nuestro catálogo con nuestro universo online. En solo un paso, podrá acceder desde la página de productos del catálogo a nuestros **servicios digitales**.

Mediante los **códigos web**, tendrá acceso directo al producto correspondiente en el configurador de productos. De este modo, recibirá de forma fácil y rápida la información de planificación, las listas de piezas verificadas para realizar su pedido directamente con el proveedor y mucho más.

En el catálogo encontrará **URL cortas** y **códigos QR** de nuestros productos. Estos le redirigirán de forma directa a nuestra información detallada en línea, como por ejemplo, al selector de diseño, a la información sobre el montaje, el desmontaje y el ajuste, a los vídeos demostrativos o a la Directiva de Maquinaria.

Webcode

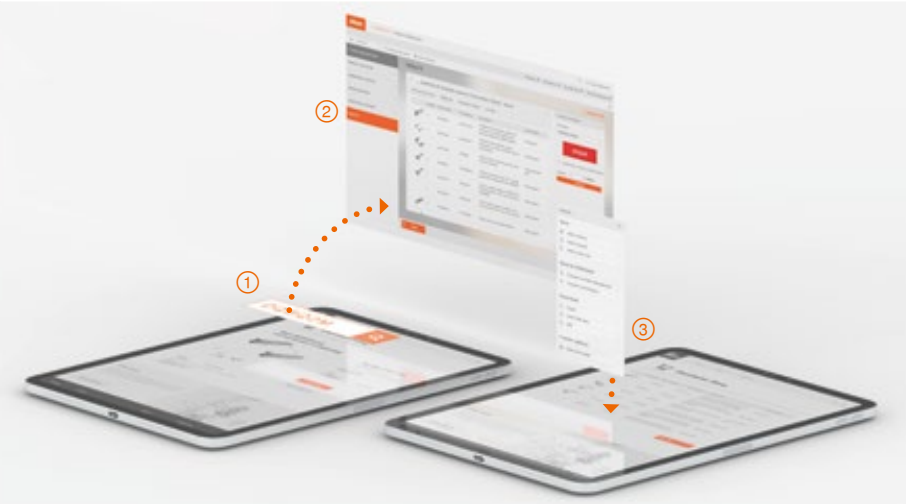

① Introducir el código web o hacer clic sobre él
Introduzca el código web en el configurador de productos de Blum o haga clic sobre el código web en el PDF.

② Configurar el herraje
Con los códigos web, los filtros más importantes ya se encuentran previamente configurados en el configurador de productos; configure la aplicación completa con unos pocos clics.

③ Disponer la lista de piezas
Al finalizar, recibirá una lista de piezas terminada y podrá transferirla a la tienda online del proveedor elegido con solo un clic.

Ingrese los códigos web del catálogo en el configurador de productos de Blum y acceda no solo a las listas de piezas, sino también a todos los datos de fabricación como planos, datos CAD 2D/3D o datos CAM, para transferirlos directamente a su software de diseño o a su máquina CNC. Puede administrar nuestras listas de piezas verificadas en proyectos o comisiones, y transferirlas directamente a la tienda online del proveedor elegido con unos pocos clics.

Configurador de productos

Configurador de productos

Short-URL
www.blum.com/configurator

Vídeo de aplicación

Short-URL
www.blum.com/s024

Ejemplo

Webcode – ingresar en el configurador de productos o hacer clic: DQBQ2M

Short-URL



La dirección web abreviada le permite acceder a informaciones de producto detalladas tales como instrucciones de montaje para imprimir, folletos e información técnica.

Ejemplo

Ayuda para planificación y pedidos

Short-URL
www.blum.com/planningtools

QR-Code



A través de un código QR, acceda a información sobre el montaje y a contenido en profundidad sobre los productos Blum de forma directa, también disponible con el cliente in situ.

Ejemplo

Vídeo de aplicación

Short-URL
www.blum.com/gmSum



1

1 〉 Sistemas de compases abatibles

Visión general 11
AVENTOS HKi – compás abatible integrado □ ■ 12
AVENTOS HF top – compás abatible plegable □ ■ 20
AVENTOS HS top – compás abatible giratorio □ ■ 32
AVENTOS HL top – compás abatible vertical □ ■ 38
AVENTOS HK top – compás abatible □ ■ 44
AVENTOS HK-S – compás abatible □ ■ 54
AVENTOS HK-XS – compás abatible □ ■ 60

□ Estándar ■ **SERVO-DRIVE** ■ **TIP-ON**



2

2 〉 Sistemas de bisagras

Visión general 71
CLIP top BLUMOTION | **CLIP top** – bisagras 72
Montaje sin herramientas **CLIP**
MODUL – bisagras 162
Montaje mediante deslizamiento
BLUMOTION para puertas 176
TIP-ON para puertas 190



3

3 〉 Sistemas box

Visión general 194
LEGRABOX 196
MERIVOBOX 250
TANDEMBOX antaro 290
TANDEMBOX plus 336
METABOX 338
SERVO-DRIVE para **LEGRABOX** | **MERIVOBOX** | **TANDEMBOX** 362
TIP-ON BLUMOTION para **LEGRABOX** | **MERIVOBOX** | **TANDEMBOX** 394
TIP-ON para **LEGRABOX** 404



4

4 〉 Sistemas de guías

Visión general 409
MOVENTO 410
TANDEM 430
SERVO-DRIVE para **MOVENTO** | **TANDEM** 462
TIP-ON BLUMOTION para **MOVENTO** 502
TIP-ON para **MOVENTO** | **TANDEM** 506



5

5 〉 Sistemas pocket

Visión general 533
REVEGO 534



6

6 〉 Sistemas de divisiones internas

Visión general 541
AMBIA-LINE para **LEGRABOX** | **MERIVOBOX** 542
AMBIA-LINE-accesorio de cocina 552
ORGA-LINE para **TANDEMBOX** 554
ORGA-LINE-accesorio de cocina 566



7

7 〉 Tecnologías de movimiento

Visión general 571
Aplicaciones individuales **SERVO-DRIVE** 574



8

8 〉 Otros productos

Visión general 585
Aplicaciones para armarios **SPACE STEP** 586
Sistemas de cierre **CABLOXX** 594
Sistemas de fijación **EXPANDO T** 596
Herraje de suspensión 598
Conectores para muebles 599



9

9 〉 Servicios de Blum

Visión general 603
Servicios digitales 604
Máquinas de mecanizado **MINIPRESS top** | **MINIPRESS P** 616
Dispositivos de montaje **BOXFIX** 654
Calibres 660



10

10 〉 Información

Visión general 709
Información general 710
Información sobre sistemas de compases abatibles 716
Información sobre sistemas de bisagras 718
Informaciones sobre sistemas box y sistemas de guías 724
Información sobre los sistemas pocket 730
Información sobre las tecnologías de movimiento 732
Índice de las referencias de los artículos 734



Cuando las buenas ideas se convierten en las mejores.

Usted tiene ideas y nosotros también. ¿Qué tal si las unimos? Para que no se quede solo en los pensamientos, sino que pueda realizar exactamente lo que tiene en mente.

Blum es el socio perfecto para esto. Gracias a los productos innovadores de la más alta calidad y una gama que satisface todos los deseos, y mediante servicios integrales para ofrecerle el mejor asesoramiento incluso durante la planificación y la puesta en práctica.

Para alcanzar el éxito de su proyecto.

AVENTOS top – sistemas de compases abatibles para un aspecto excepcional

Los sistemas de compases abatibles **AVENTOS top** destacan no solo por su diseño compacto y moderno, sino también por sus múltiples ventajas: menos componentes, posiciones de fijación firmes del mecanismo de elevación y la fijación frontal sin importar la altura del cuerpo de mueble, ajuste **BLUMOTION** adaptable y ajuste del mecanismo de elevación desde el frente. Todo esto facilita el ajuste y el montaje de **AVENTOS top**.



Diseño uniforme de las tapas para una estancia equilibrada

Otorgue un aspecto excepcional a las estancias mediante los herrajes de diseño elegante: los mecanismos de elevación se ocultan tras las elegantes tapas de tres colores.



Verdaderos multiusos gracias a las funciones integradas

Las múltiples funciones integradas en **AVENTOS top** facilitan el ajuste y el montaje. Decida, por ejemplo, cómo montar el mecanismo de elevación. Ya sea con los tornillos Euro premontados o mediante el posicionamiento integrado y los tornillos de aglomerado.



Una composición sofisticada gracias a la gama de productos compacta

Los nuevos compases abatibles ocupan muy poco espacio en el almacén. **AVENTOS top** está diseñado para que solo necesite unos pocos componentes sin perder su gran libertad de diseño.



Indicaciones en la página

Sistemas de compases abatibles 10

Short-URL
www.blum.com/i363



AVENTOS HKi – el compás abatible integrado

Gracias a su diseño compacto y estrecho, **AVENTOS HKi** se puede integrar por completo en el lateral del cuerpo de mueble. El compás abatible se funde con el mueble y permite crear nuevos diseños con una estética de alta calidad. Para muebles minimalistas con libertad de diseño total.



Clara elegancia con sofisticación oculta

AVENTOS HKi se fusiona con el mueble, en todo tipo de frentes. Al estar cerrado, el herraje no se ve aunque la puerta tenga un frente de vidrio. Al abrir, aparecen las palancas en noble negro ónix.



Ergonomía combinada con tecnología punta

La tecnología de **AVENTOS HKi** se oculta en la pared lateral y, sin embargo, puede percibirse: ajuste del mecanismo de elevación desde adelante, limitador de apertura integrado y parada continua. De este modo, la libertad de movimiento es total y el acceso a lo almacenado, ideal.



Todo un mundo lleno de posibilidades

AVENTOS HKi es tan estrecho que el herraje se puede ubicar en un lateral del cuerpo de mueble de tan solo 16 mm de espesor. Las opciones de diseño de los frentes son ilimitadas.

Indicaciones en la página
AVENTOS HKi 12

Short-URL
www.blum.com/i367

interzum Award High product quality
DESIGN AWARD 2022
GERMAN DESIGN AWARD SPECIAL 2022
reddot winner 2022 best of the best



REVEGO

Sistemas pocket para nuevos conceptos de estancias



Fabricación eficiente gracias al premontaje y a los servicios digitales

Gracias a la construcción pocket perfeccionada, **REVEGO** puede premontarse en el taller o en la empresa y, de este modo, ser transportado al cliente bien protegido. Esto resulta a la vez eficaz y práctico.
El configurador de productos simplifica la selección de productos y otorga acceso a listas de piezas probadas, información de planificación y datos CAD.



Montaje rápido y simple in situ

Los sistemas pocket **REVEGO** garantizan un montaje rápido y sencillo. **REVEGO** puede montarse con tanta facilidad como cualquier armario alto estrecho. Las posibilidades de ajuste tridimensionales pueden usarse de forma fácil e intuitiva.



Gran comodidad de uso

Gracias a la facilidad de uso de **REVEGO**, ni siquiera notará la complejidad de esta innovadora solución de herrajes. La tecnología de movimiento **TIP-ON** le permite al usuario del mueble abrir los grandes frentes mediante una breve presión y sin tiradores.



Variedad de diseños y combinaciones individuales

REVEGO ofrece máxima libertad de diseño y establece nuevos impulsos en la planificación de espacios. **REVEGO uno** y **REVEGO duo** pueden combinarse individualmente, pero también funcionan de manera independiente. Ya sea para espacios grandes o pequeños, con **REVEGO** es posible poner en práctica soluciones con estructura interna o como aplicaciones accesibles en todas las estancias del hogar.

Indicaciones en la página	
REVEGO	532

Short-URL
www.blum.com/i364

DESIGN AWARD 2022 · GERMAN DESIGN AWARD WINNER 2022 · reddot winner 2022

Servicios de Blum

La clave para una mayor eficiencia

¿Cuáles son los factores determinantes para el éxito de la ejecución de sus proyectos? Por un lado, nuestros sofisticados productos y, por el otro, nuestros servicios correspondientes. Diseñados exactamente para sus necesidades y cada paso de sus procesos, para que trabaje de manera más eficiente y, de este modo, ahorre tiempo.





Servicios personales

El contacto directo con usted es muy importante para nosotros. Gracias al asesoramiento, la asistencia y la formación, estará muy familiarizado con nuestros productos y servicios. Estaremos encantados de responder personalmente y de forma individual a cualquier pregunta que haya quedado pendiente.



Servicios digitales

Nuestros **E-SERVICES** le ofrecen asistencia online en todo momento y en cualquier lugar. Estos le acompañan durante uno o varios pasos de trabajo o a lo largo de toda la cadena de procesos. De este modo, podrá trabajar de una forma más eficiente y alcanzar rápidamente el resultado deseado.



Servicios logísticos

Nos aseguramos de que los productos enviados lleguen completos y a tiempo. Según sea necesario, analizamos y mejoramos su proceso de pedido o su sistema de almacenaje y desarrollamos embalajes a medida. Siempre con un asesoramiento personalizado.



Máquinas de mecanizado | dispositivos de montaje | plantillas

Hacemos que el uso de nuestros productos sea sencillo, eficaz y preciso. Para cada paso de trabajo hay una herramienta práctica, ya sea una máquina para taladrar y de instalación de herrajes, un dispositivo de montaje, una plantilla o un elemento de fijación.



Servicios de comunicación

Le proporcionaremos todos los materiales necesarios –desde imágenes, vídeos y textos hasta folletos y hojas de datos técnicos–. A ello se añaden las instrucciones y los vídeos de montaje. Y todo adaptado a su mercado, en más de 40 idiomas.

Indicaciones en la página	
Servicios de Blum	602

Short-URL
www.blum.com/i361

Tecnología de clavos

Montaje hasta un 40 % más rápido





BOXFIX plus – ¡clavos en lugar de tornillos!

Que los procesos de montaje se lleven a cabo de manera rápida y eficiente es un gran paso hacia el éxito. Por eso, cada herraje de Blum tiene siempre también un paquete correspondiente de ayudas de montaje. La gama de opciones de ayudas es cada vez mayor, por ejemplo, con nuestro nuevo dispositivo de montaje **BOXFIX plus** con **tecnología de clavado** para los sistemas box de Blum.



Eficiencia

Los clavos se introducen mediante una pistola de clavos de aire comprimido a través del metal directamente en la trasera de madera y el fondo del cajón. Ya no es preciso taladrar previamente y la fijación neumática elimina la necesidad de ajustar los topes. De este modo, trabajará hasta un 40 % más rápido.



Calidad

Mediante el clavado, se genera una unión positiva y sin hendiduras entre los herrajes y las piezas de madera. Desde luego, también es posible el montaje con **BOXFIX plus** y el atornillado.

Indicaciones en la página	
Dispositivos de montaje	654

Short-URL
www.blum.com/i366

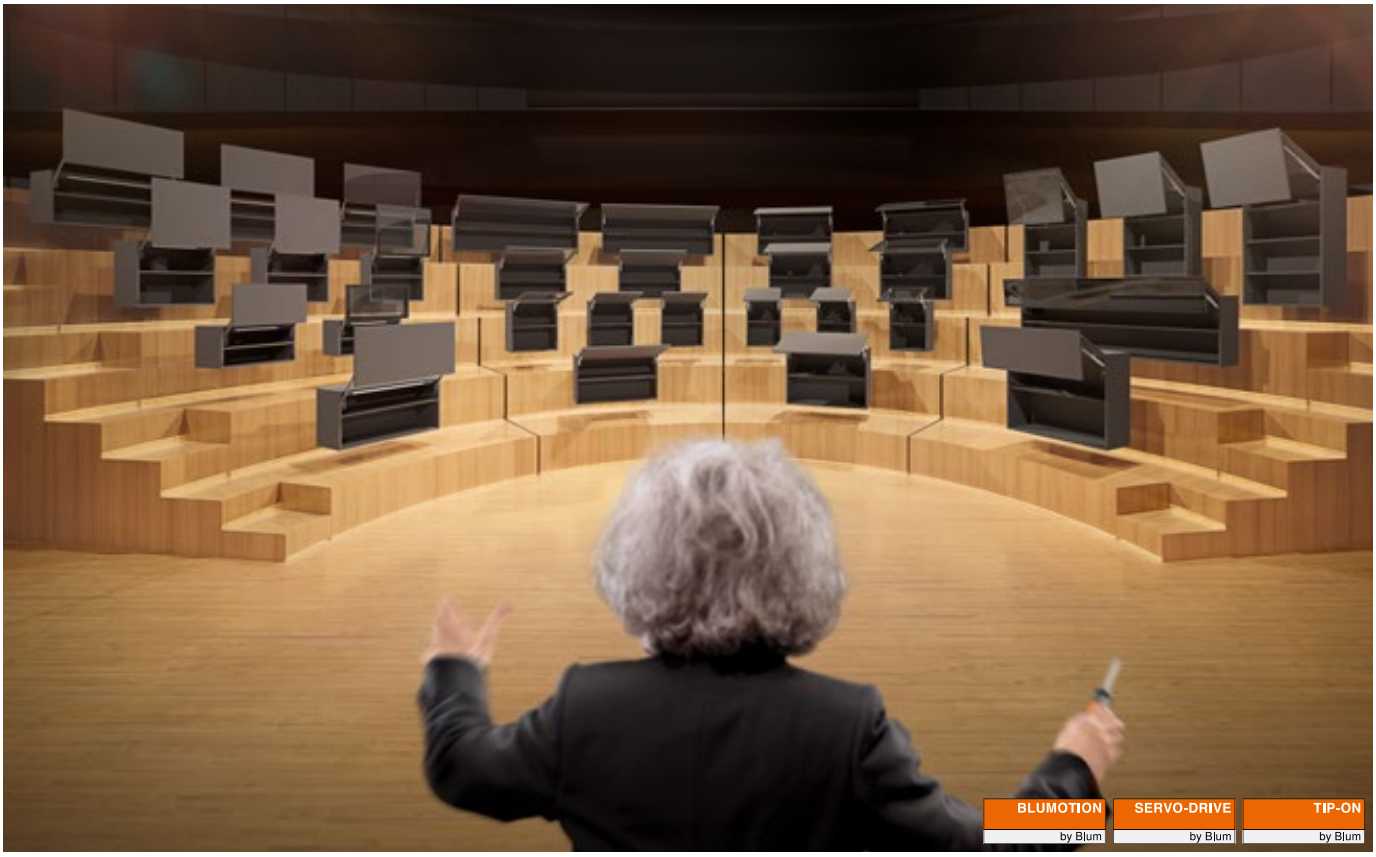

Los herrajes de **AVENTOS** para compases abatibles ofrecen una gran comodidad de movimiento de los armarios superiores. Incluso los compases anchos se abren cómodamente, deteniéndose en cualquier posición, y vuelven a cerrarse silenciosa y suavemente gracias al sistema **BLUMOTION**.

- Montaje y desmontaje fácil y rápido mediante la técnica **CLIP**
- Ajuste tridimensional cómodo de los frentes
- Parada continua – los frentes se detienen en cualquier posición
- No hay piezas que sobresalen
- Posición óptima y ergonómica de los tiradores
- **BLUMOTION** – cierre suave y silencioso gracias a la amortiguación
- **SERVO-DRIVE** – el sistema eléctrico de movimiento asistido
- **TIP-ON** – sistema mecánico de ayuda en la apertura

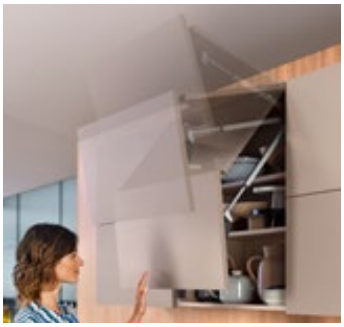

SERVO-DRIVE, el sistema eléctrico de movimiento asistido, está disponible para **AVENTOS HF top**, **HS top**, **HL top** y **HK top**.

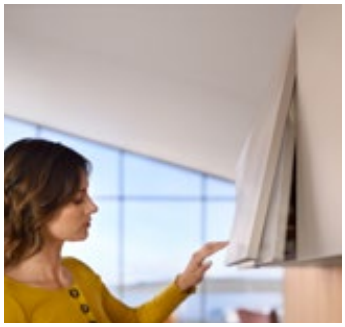

TIP-ON, el sistema mecánico de apertura asistida para **AVENTOS HKi**, **HK top**, **HK-S** y **HK-XS**.



AVENTOS HS top no requiere ningún estabilizador transversal, incluso con grandes anchos de cuerpo de mueble, y ofrece así mucho espacio de almacenaje.



AVENTOS HKi se fusiona con el mueble: al estar cerrado, el herraje no se ve aunque los frentes sean de vidrio.

AVENTOS HKi – compás abatible integrado


Foto simbólica

AVENTOS HKi – compás abatible integrado 12
Visión general 13
Estándar | **TIP-ON** 14
Accesorios 17

AVENTOS HF top – compás abatible plegable


Foto simbólica

AVENTOS HF top – compás abatible plegable 20
Visión general 21
Estándar | **SERVO-DRIVE** 22
Accesorios 30

AVENTOS HS top – compás abatible giratorio


Foto simbólica

AVENTOS HS top – compás abatible giratorio 32
Visión general 33
Estándar | **SERVO-DRIVE** 34

AVENTOS HL top – compás abatible vertical


Foto simbólica

AVENTOS HL top – compás abatible vertical 38
Visión general 39
Estándar | **SERVO-DRIVE** 40

AVENTOS HK top – compás abatible


Foto simbólica

AVENTOS HK top – compás abatible 44
Visión general 45
Estándar | **SERVO-DRIVE** 46
TIP-ON 50
Accesorios 53

AVENTOS HK-S – compás abatible


Foto simbólica

AVENTOS HK-S – compás abatible 54
Visión general 55
Estándar | **TIP-ON** 56
Accesorios 59

AVENTOS HK-XS – compás abatible


Foto simbólica

AVENTOS HK-XS – compás abatible 60
Visión general 61
Estándar | **TIP-ON** 62
Accesorios 67

Accesorios


Foto simbólica

Tornillos 68
Broca de centrar 68
Amortiguador 68
Destornillador 69
Broca con ranura en cruz 69

AVENTOS HF top | HS top | HL top | HK top – construcciones especiales


Foto simbólica

Construcciones de inglete y de ranura

Short-URL
www.blum.com/mitresrebates

Ni más ni menos



Gracias a su diseño compacto y estrecho, es posible integrar **AVENTOS HKi** por completo en el lateral del cuerpo de mueble. El compás abatible se funde con el mueble y le ofrece nuevos diseños con una estética de máxima calidad. Usted obtendrá un mueble puro con total libertad de diseño: ni más ni menos.

- Altura de cuerpo de mueble KH máxima 600 mm
- Ancho de cuerpo de mueble KB hasta 1800 mm
- Espesor de lateral del cuerpo de mueble SWD a partir de 16 mm
- **BLUMOTION** – cierre suave y silencioso gracias a la amortiguación
- **TIP-ON** – sistema mecánico de ayuda en la apertura
- Todas las piezas visibles en negro ónix
- Solución de seguridad integrada
- Ajuste tridimensional del frente
- Se puede colocar completamente integrado o semiintegrado
- No es necesario el uso de bisagras

Nuevos diseños de mueble con una estética de máxima calidad



Las palancas, imperceptibles al cerrar, se lucen con su sofisticado negro ónix al abrir.

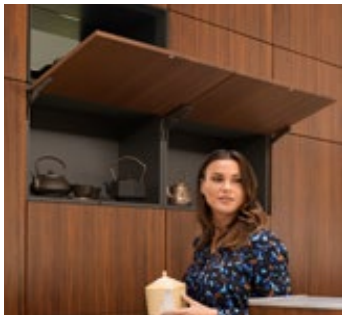

AVENTOS HKi combina las ventajas ergonómicas con un diseño puro.



Otorgue un nuevo diseño a los muebles con frentes o traseras del cajón de vidrio.



En el caso de la variante semiintegrada, la tapa cubre el mecanismo de elevación fresado.

Las más diversas opciones de montaje, adecuadas a sus necesidades



El juego de tableros en bruto de MDF previamente fresados cuenta ya con el fresado central para **AVENTOS HKi**.



Hemos desarrollado plantillas de fresado para procesar con una fresadora.



Mediante una máquina CNC, se fresan mitades de laterales de cuerpos de mueble de manera superficial y, a continuación, se encolan.



El set de distanciadores sirve como protección de transporte y mecanizado.

Aplicaciones				Webcode	Página
Estándar | TIP-ON					
 Foto simbólica	Para frentes de madera y marcos de aluminio anchos y estrechos			DQDW6P	14
	**TIP-ON 956.** – versión corta con imán				16
Accesorios					
 Foto simbólica	Placas soporte	17	Juego de placa giratoria		18
	Juego de tableros en bruto	18	Tornillos		68
	Set de distanciadores	18	Broca de centrar		68
	Fresadora al ras	18	Amortiguador		68
	Juego de plantillas de fresado	18	Destornillador		69
	Fresa copiadora	18	Broca con ranura en cruz		69
Montaje, desmontaje y ajuste					
 Foto simbólica	**Montaje, desmontaje y ajuste** **Short-URL** **www.blum.com/a101**				

Pictogramas		
Artículo disponible bajo petición		
Webcode – ingresar en el configurador de productos o hacer clic		

Para frentes de madera y marcos de aluminio anchos y estrechos

Webcode – ingresar en el configurador de productos o hacer clic: DQDW6P



- Altura de cuerpo de mueble KH máxima 600 mm
- Ancho de cuerpo de mueble KB hasta 1800 mm
- Espesor de lateral de cuerpo SWD 16–25 mm
- Se integra de forma discreta en los armarios altos y superiores
- Se puede colocar completamente integrado o semiintegrado
- **BLUMOTION** – cierre suave y silencioso gracias a la amortiguación
- **TIP-ON** – sistema mecánico de ayuda en la apertura
- La mayor funcionalidad posible en espacios mínimos
- Inigualable facilidad de movimiento con parada continua
- Solución de seguridad integrada
- Montaje y ajuste sencillos
- Ajuste sencillo y sin escalones de los mecanismos de elevación
- Limitador de apertura sin escalones integrado

Factor de rendimiento LF

Altura del cuerpo de mueble KH (mm) x peso del frente FG, incluido el peso de dos tiradores (kg)

Cuando se utiliza un tercer mecanismo de elevación (elevando el factor de rendimiento hasta un 50 %), recomendamos realizar un ensayo de montaje

Advertencia

En el caso de cuerpos anchos recomendamos fijar un mecanismo de elevación adicional en una pared intermedia. Esto se debe a que el frente se puede doblar al estar abierto.

Información de pedido

☐ Estándar ■ TIP-ON

1 ☐ Juego de mecanismo de elevación

Factor de rendimiento LF	Ángulo de apertura OW[1]	Color	Ref.
420–1610	107°	ONS	24K2300
930–2800			24K2500
1730–5200			24K2700
2600–7800			24K2800

Consta de:
1 2 x Mecanismo de elevación simétrico

Advertencia
Peso máximo del frente: 18 kg con dos mecanismos de elevación

[1] Ajuste continuo

1 ■ Juego de mecanismo de elevación – TIP-ON

Factor de rendimiento LF	Ángulo de apertura OW[1]	Color	Ref.
420–1610	107°	ONS	24K2300T
930–2800			24K2500T
1730–5200			24K2700T
2600–7800			24K2800T

Consta de:
1 2 x Mecanismo de elevación simétrico

Advertencia
Peso máximo del frente: 18 kg con dos mecanismos de elevación

[1] Ajuste continuo

3 ☐■ Juego de tapas

Color	Material	Ref.
SW | HGR | TGR	Plástico	24K8000

Consta de:
3a 1 x Tapa izquierda
3b 1 x Tapa derecha
3c 2 x Elemento de identificación de la marca, estampado con el logotipo de Blum

Advertencia
¡Solo se necesita para el mecanismo de elevación semiintegrado!

4 ☐■ Fijación frontal

Versión	Modo de fijación	Color		Ref.
Frente de madera	**EXPANDO**	ONS	2 x	24K42E1
Marcos de aluminio anchos y estrechos	Tornillos	ONS	2 x	24K4201A

Consta de:
4 1 x Fijación frontal

6 ■ TIP-ON 956. – versión corta con imán

Altura del cuerpo del mueble KH (mm)	Color	Ref.
Hasta 600	SW | R7036 | CS	956.1004

Consta de:
6a 1 x **TIP-ON 956.** – versión corta con imán
6b 1 x Placa adhesiva para atornillar
6c 1 x Placa adhesiva para encolar
No adecuado para superficies enceradas, aceitadas o con recubrimiento en polvo
– 1 x Tornillo aglo Ø 3.5 x 15 mm, Art. Nr. 609.1500

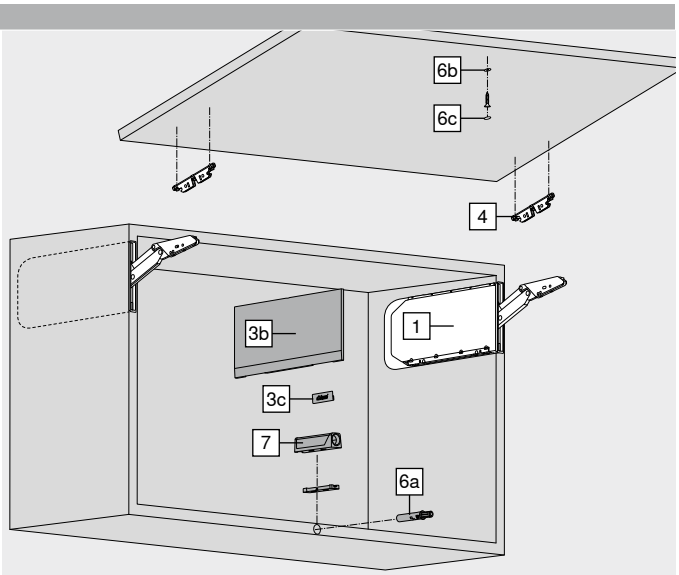

Accesorios

7 ■ Placa soporte

Versión	Color	Ref.
Placa soporte recta – versión corta	SW | R7036 | CS	956.1201
Placa soporte en cruz – versión larga	R7036	956A1501

Color		Color	
CS	Negro carbón	R7036	RAL 7036 gris platino
HGR	Gris claro	SW	Blanco seda
IN-G	Acero inoxidable moldeado cepillado	TGR	Gris oscuro
ONS	Negro ónix		

Para frentes de madera y marcos de aluminio anchos y estrechos

Webcode – ingresar en el configurador de productos o hacer clic: DQDW6P

Planificación

Fresado y posición – completamente integrado

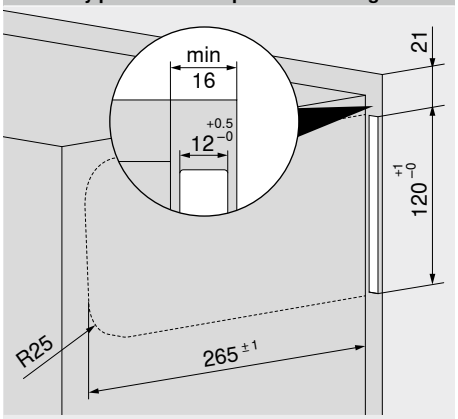

Combinable solo con herraje de suspensión oculto
Profundidad interior cuerpo de mueble LT mín. 271 mm

Fresado y posición – semiintegrado

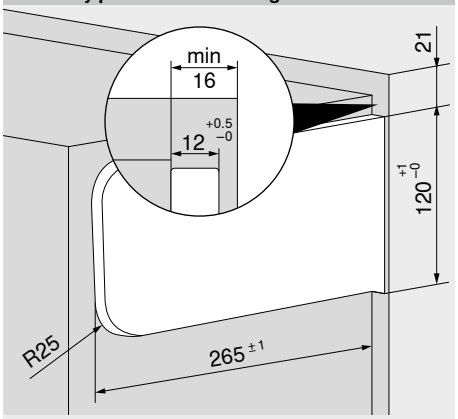

Profundidad interior cuerpo de mueble LT mín. 271 mm

Espacio ocupado – semiintegrado

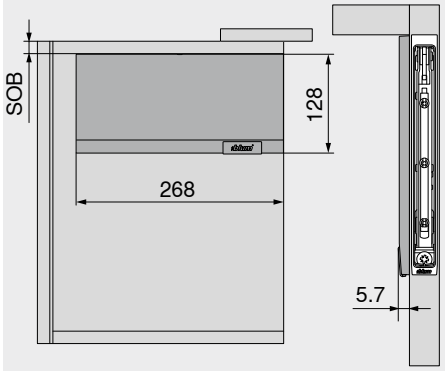

Combinable solo con herraje de suspensión oculto
SOB Espesor del sobre superior

Trabajo del frente – frente de madera

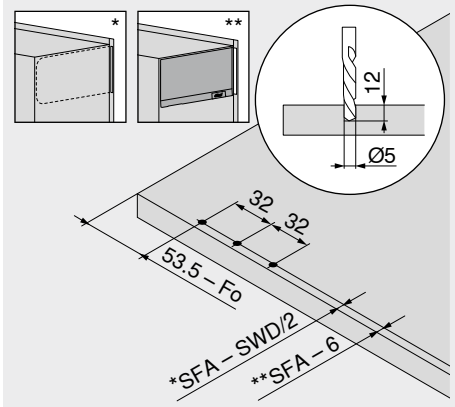

Fo	Juego en la parte superior
SFA	Recubrimiento lateral de los frentes
SWD	Espesor de lateral de cuerpo

Trabajo del frente – marcos de aluminio anchos y estrechos

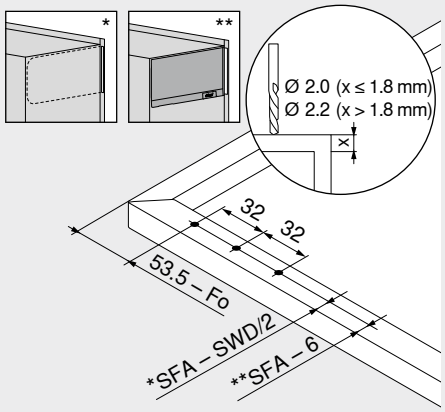

Fo	Juego en la parte superior
SFA	Recubrimiento lateral de los frentes
SWD	Espesor de lateral de cuerpo

Espacio ocupado – cornisa | mejilla

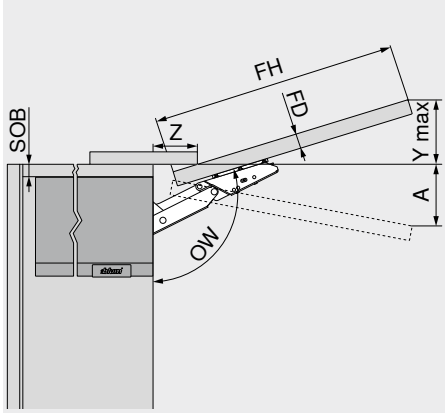

Limitador de apertura	Espacio ocupado (mm)
Sin	Con ángulo de apertura máx. Y máx. = FH x 0.29 – 32 + FD
Con	A = FH x 0.26 + 28 – FD

FD (mm)	16	18	19	20	22	26
Z (mm)	70	63	59	57	49	35

FD	Espesor del frente
FH	Altura del frente
OW	Ángulo de apertura
SOB	Espesor del sobre superior

Juego mínimo MF

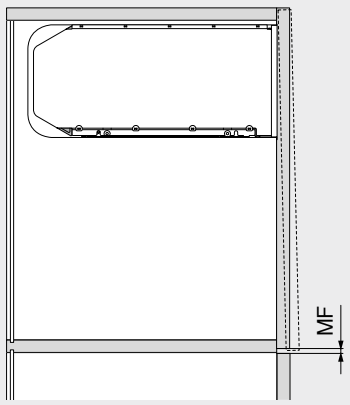

MF	Juego mínimo 2 mm

Indicaciones en la página

Visión general	13
Accesorios – **AVENTOS HKi**	18
Accesorios	68
Planificación	15
Servicios de Blum	602
Valores de referencia para el peso del frente FG (kg)	716
Para más información técnica	708
Montaje, desmontaje y ajuste	

Short-URL
www.blum.com/a101

TIP-ON 956. – versión corta con imán



- Para puertas con una altura de hasta 600 mm
- Para taladrar o en combinación con placas soporte
- Trayectoria de la apertura aprox. 17 mm
- Material: plástico

Información de pedido

Color	Muelle TIP-ON	Ref.
SW | R7036 | CS	Muelle estándar	956.1004

Consta de:

1 x	**TIP-ON 956.** – versión corta con imán
1 x	Placa adhesiva para atornillar
1 x	Placa adhesiva para encolar No adecuado para superficies enceradas, aceitadas o con recubrimiento en polvo
1 x	Tornillo aglo Ø 3.5 x 15 mm, Art. Nr. 609.1500

Color

CS	Negro carbón
R7036	RAL 7036 gris platino
SW	Blanco seda

Planificación

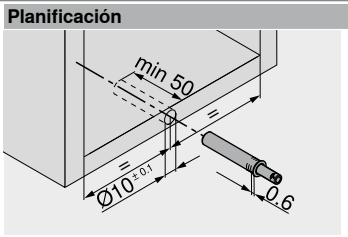

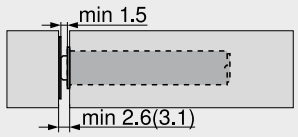

() Placa adhesiva para atornillar

Placa adhesiva para atornillar

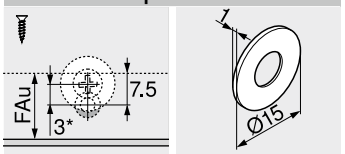

FAu Recubrimiento inferior de los frentes
* 3 mm montaje ajustado

Placa adhesiva para encolar

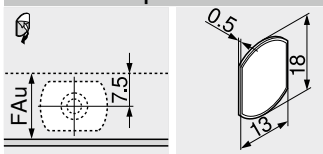

FAu Recubrimiento inferior de los frentes

Indicaciones en la página

Visión general 13

Montaje

Calibre de taladrar para **BLUMOTION** \| **TIP-ON** 676
Plantilla de posicionamiento para placa adhesiva 698
MINIPRESS top para **EASYSTICK** 622
MINIPRESS top 626

Montaje, desmontaje y ajuste

Short-URL
www.blum.com/a101

Placa soporte recta – versión corta – 20/17



- Montaje con tornillos aglo Ø 3.5 o Ø 4 mm
- Montaje alternativo con tornillos Euro
- **TIP-ON** debe pedirse aparte

Información de pedido

Color	Material	Ref.
SW | R7036 | CS	Plástico	956.1201

Color

CS	Negro carbón
R7036	RAL 7036 gris platino
SW	Blanco seda

Planificación

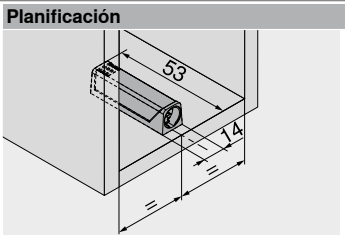

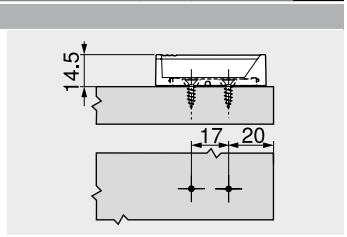

Juego del frente

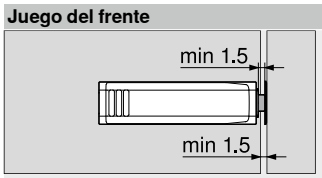

Placa adhesiva

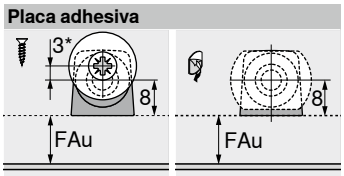

FAu Recubrimiento inferior de los frentes
* 3 mm montaje ajustado

Placa soporte en cruz – versión larga – 37/32



- Montaje con tornillos aglo Ø 3.5 o Ø 4 mm
- Montaje alternativo con tornillos Euro
- **TIP-ON** debe pedirse aparte

Información de pedido

Color	Material	Ref.
R7036	Plástico	956A1501

Planificación

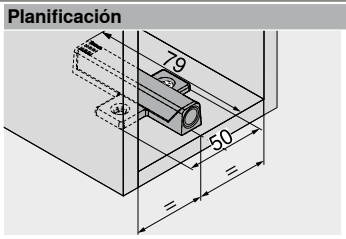

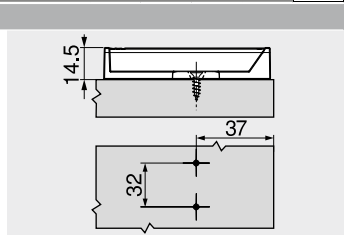

Juego del frente



Placa adhesiva

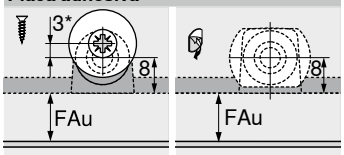

FAu Recubrimiento inferior de los frentes
* 3 mm montaje ajustado

Indicaciones en la página

Visión general	13

Montaje

Plantilla para bases	674
Calibre de taladrar para placas de montaje	675
Plantilla de posicionamiento para placa adhesiva	698
MINIPRESS top para **EASYSTICK**	622
MINIPRESS top	626
MINIPRESS P	630

Montaje, desmontaje y ajuste

Short-URL
www.blum.com/a101

Juego de tableros en bruto



- Integración completa
- Previamente fresado
- Tableros en bruto de MDF 600 x 450 x 19 mm
- Resistente a la humedad
- Distanciador incluido

Información de pedido

Descripción	Ref.
Juego de tableros en bruto	24K7100

Consta de:

2 x	Tableros en bruto Previamente fresado
2 x	Distanciador

Set de distanciadores



- Integración completa
- Como protección de transporte y mecanizado

Información de pedido

Descripción	Ref.
Set de distanciadores	M45.1010

Consta de:

2 x	Distanciador

Fresadora al ras

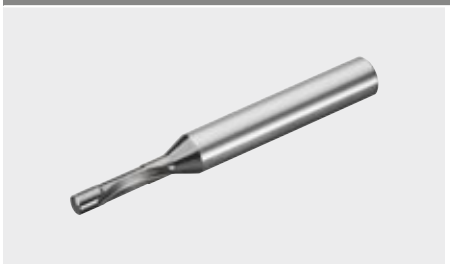

- Integración completa
- Para realizar el fresado después de colocar el tablero en bruto

Información de pedido

Descripción	Diámetro (mm)	Ref.
Fresadora al ras	Ø 4.0	M45.ZF04

Consta de:

1 x	Fresadora al ras

Juego de plantillas de fresado



- Integración completa y parcial
- Plantilla de fresado para el mecanismo de elevación
- Plantilla de fresado para la placa de relleno
- Placa base

Información de pedido

Descripción	Ref.
Juego de plantillas de fresado	65.5840

Consta de:

1 x	Plantilla de fresado para el mecanismo de elevación
1 x	Plantilla de fresado para la placa de relleno
1 x	Placa base 5 mm

Fresa copiadora



- Integración completa y parcial
- Ideal en combinación con el juego de plantillas de fresado

Información de pedido

Descripción	Diámetro (mm)	Ref.
Fresa copiadora	Ø 19.0	M45.ZF19

Consta de:

1 x	Fresa copiadora

Juego de placa giratoria



- Integración completa y parcial
- Placas giratorias para intercambiar para fresa copiadora

Información de pedido

Descripción	Ref.
Juego de placa giratoria	M34.ZW50

Consta de:

10 x	Placa giratoria

Compases abatibles para frentes grandes de dos piezas



Con **AVENTOS HF top**, los frentes de dos puertas se pliegan en el centro durante la apertura. El compás abatible plegable resulta ideal para armarios colgantes elevados con grandes frentes para que el tirador resulte accesible en cualquier posición.

- Altura de cuerpo de mueble KH 480–1200 mm
- Ancho de cuerpo de mueble KB hasta 1800 mm
- Profundidad interior cuerpo de mueble LT mín. 264 mm
- Ajuste con sistema integrado **BLUMOTION**
- **SERVO-DRIVE** – el sistema eléctrico de movimiento asistido
- Parada continua en cualquier altura
- Limitador de apertura integrado
- Posición fija del mecanismo de elevación y de las fijaciones frontales
- Mecanismo de elevación y brazos de diseño simétrico
- Dos tipos diferentes de montaje del mecanismo de elevación
- Esfuerzo mínimo al abrir y cerrar

Facilidad y comodidad en la apertura y el cierre



Además de las clásicas variantes, también se pueden combinar diferentes colores y materiales, así como realizar frentes asimétricos.



Si el mecanismo de elevación está ajustado de manera exacta al peso del frente FG, el frente se detiene en cualquier posición.



El sistema eléctrico de apertura asistida **SERVO-DRIVE** para **AVENTOS HF top** permite abrir el frente con facilidad y cerrarlo pulsando un botón.



Las tapas rectilíneas son idénticas para **AVENTOS HF top** | **HS top** | **HL top**. Disponible en blanco seda, gris claro y gris oscuro.

Ventajas para usted y sus clientes



No hay piezas que sobresalen
Brazo extraíble, una ventaja en la fabricación de muebles y en el montaje de cocinas.



Limitador de apertura integrado
El limitador de apertura viene integrado en **AVENTOS HF top** y se puede ajustar sin herramientas.



Variantes de fijación
Dos tipos de montaje del mecanismo de elevación: con tornillos Euro premontados o en la variante de tableros aglo con posicionamiento integrado.

Aplicaciones	Webcode	Página
Estándar | SERVO-DRIVE		
 Foto simbólica Frentes de madera y marcos de aluminio anchos	DQDXLC	22
 Foto simbólica Marcos de aluminio estrechos	DQDYAP	26

Accesorios


Foto simbólica

Juego para bisagra	30	Destornillador	69
Bases	150	Broca con ranura en cruz	69
Tapa para bisagras	157		
Tornillos	68		
Broca de centrar	68		
Amortiguador	68		

Montaje, desmontaje y ajuste


Foto simbólica

Montaje, desmontaje y ajuste

Short-URL
www.blum.com/a111

Directiva sobre maquinaria 711

Información detallada sobre las directivas de maquinaria

Short-URL
www.blum.com/s025

Pictogramas

Artículo disponible bajo petición

Webcode – ingresar en el configurador de productos o hacer clic

Frentes de madera y marcos de aluminio anchos



- Altura de cuerpo de mueble KH 480–1200 mm
- Ancho de cuerpo de mueble KB hasta 1800 mm
- Profundidad interior cuerpo de mueble LT mín. 264 mm
- Ajuste con sistema integrado **BLUMOTION**
- **SERVO-DRIVE** – el sistema eléctrico de movimiento asistido
- Parada continua en cualquier altura
- Limitador de apertura integrado
- Posición fija del mecanismo de elevación y de las fijaciones frontales
- Montaje sin herramientas
- Dos tipos diferentes de montaje del mecanismo de elevación
- Ajuste tridimensional de ambos frentes
- Bisagra interm. con protecc. para los dedos

Webcode – ingresar en el configurador de productos o hacer clic: **DQDXLC**

Factor de rendimiento LF
Frente – simétrico
Altura del cuerpo de mueble KH (mm) x peso del frente FG inferior y superior, incluido el tirador (kg)
Frente – asimétrico
Altura de cuerpo teórica TKH (mm) x peso del frente FG inferior y superior, incluido el tirador (kg)
Altura de cuerpo teórica TKH
Altura del frente en la parte superior FHo (mm) x 2 + juegos
¡Si los frentes son asimétricos, el frente más alto debe situarse arriba!
¡En las áreas solapadas, recomendamos el uso de mecanismos de elevación más fuertes!
¡Sugerimos que efectúe un ensayo de montaje en los bordes de los mecanismos de elevación!

Información de pedido

☐ Estándar ■ SERVO-DRIVE

1 ☐ ■ Juego de mecanismo de elevación

Fijación con tornillos Euro premontados



Factor de rendimiento LF	Ángulo de apertura OW[2]	Ref.
2700–13500 [1]	81°–116°	22F2510
10000–19300		22F2810

Consta de:

1	2 x	Mecanismo de elevación simétrico Incl. tornillos Euro premontados

Advertencia

El factor de rendimiento LF pueden incrementarse un 50 % añadiendo un tercer mecanismo de elevación.

[1] 1 pza. LF 1350–3000
Ancho de cuerpo de mueble KB hasta 600 mm

[2] Ajuste en varios niveles

1 ☐ ■ Juego de mecanismo de elevación

Fijación con tornillos aglo, con posicionamiento



Factor de rendimiento LF	Ángulo de apertura OW[2]	Ref.
2700–13500 [1]	81°–116°	22F2500
10000–19300		22F2800

Consta de:

1	2 x	Mecanismo de elevación simétrico Incl. posicionamiento
–	8 x	Tornillos aglo Ø 4 x 35 mm

Advertencia

El factor de rendimiento LF pueden incrementarse un 50 % añadiendo un tercer mecanismo de elevación.

[1] 1 pza. LF 1350–3000
Ancho de cuerpo de mueble KB hasta 600 mm

[2] Ajuste en varios niveles

2 ☐ ■ Juego de brazos



Altura del cuerpo del mueble KH (mm)[1]	Ref.
480–610	22F3200
600–910	22F3500
840–1200	22F3900

Consta de:

2	2 x	Brazos simétricos

[1] En frentes asimétricos, use la altura de cuerpo teórica. Altura de cuerpo de mueble TKH

3 ☐ Juego de tapas



Color	Material	Ref.
SW | HGR | TGR	Plástico	22.8000

Consta de:

3a	1 x	Tapa izquierda
3b	1 x	Tapa derecha
3c	2 x	Elemento de identificación de la marca, estampado con el logotipo de Blum IN-G

3 ■ Conjunto de tapas para SERVO-DRIVE



Color	Material	Ref.
SW | HGR | TGR	Plástico	23.8000

Consta de:

3a	1 x	Tapa izquierda **SERVO-DRIVE**
3b	1 x	Tapa derecha
3c	2 x	Elemento de identificación de la marca, estampado con el logotipo de Blum IN-G
3d	2 x	Interruptor de **SERVO-DRIVE**
3e	6 x	Distanciador de amortiguación de Blum Ø 5 mm

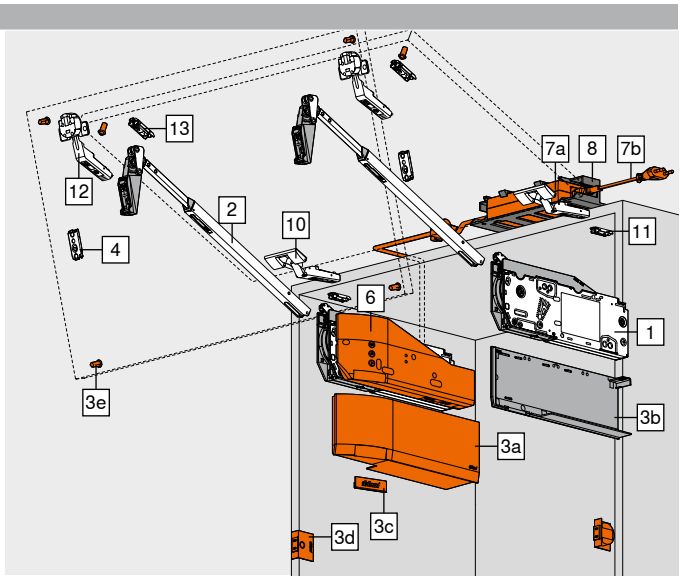

4 ☐ ■ Base para los brazos

Recomendación



Modo de fijación	Distancia (mm)	Ref.
Tornillos [1]		175H3100
EXPANDO	0	177H3100E
Para presión		177H3100

Son posibles todas las bases de acero con una distancia de 0 mm

[1] Para frentes de madera, utilice 2 tornillos aglo (609.1x00) a cada lado
Para marcos de aluminio anchos, utilice 2 tornillos roscachapa (660.0950) por lado

6 ■ Juego SERVO-DRIVE



Color	Material	Ref.
TGR	Plástico	23.A000

Consta de:

6a	1 x	Equipo de accionamiento
6b	1 x	Cable de distribución de **SERVO-DRIVE**, 1500 mm
6c	1 x	Empalme
6d	2 x	Protector de extremos de cable

A partir de 3 mecanismos de elevación se recomiendan 2 equipos de accionamiento sincronizados

8 ■ Sujeción de fuente de alimentación – montaje en la pared[1]



Color	Material	Ref.
WGR	Plástico	Z10NG120

Consta de:

8	1 x	Sujeción de fuente de alimentación – montaje en la pared

[1] Para fuente de alimentación **SERVO-DRIVE**

Color		Color	
HGR	Gris claro	TGR	Gris oscuro
IN-G	Acero inoxidable moldeado cepillado	WGR	Gris claro
SW	Blanco seda	WS	Blanco
SZ	Negro		

Frentes de madera y marcos de aluminio anchos

Webcode – ingresar en el configurador de productos o hacer clic: DQDXLC

Información de pedido

7 ■ **Fuente de alimentación y cable de alimentación eléctrico SERVO-DRIVE**[4]

Color: SZ

Enchufe de alimentación	Mercado[1]	Paquete de idiomas[2]	Idioma[3]	Ref.
E	Europa	A	DE | EN | FR | IT | NL	Z10NE04EA
		B	DA | EN | FI | NO | SV	Z10NE04EB
		C	EL | EN | HR | SL | SR | TR	Z10NE04EC
		D	EN | ES | FR | IT | PT	Z10NE04ED
		E	CS | HU | PL | SK	Z10NE04EE
		F	BG | ET | LT | LV | RO | RU | UK	Z10NE04EF
		I	EN	Z10NE04EI
B	GB	A	DE | EN | FR | IT | NL	Z10NE04BA
		I	EN	Z10NE04BI
H	IN			Z10NE04HI
I	IL	A	DE | EN | FR | IT | NL	Z10NE04IA
K	AU	I	EN	Z10NE04KI
N	CN	H	EN | ZH | KO	Z10NE04NH
R	KR			Z10NE04RH
S	BR	K	EN | ES | PT	Z10NE04SK
T	TW	H	EN | ZH | KO	Z10NE04TH
U	US | CA	G	EN | ES | FR	Z10NE04UG
	JP	J	JA	Z10NE04UJ
Z	ZA	I	EN	Z10NE04ZI

Consta de:

7a 1 x Fuente de alimentación **SERVO-DRIVE**
Cable de salida – 2 m de largo
Incl. instrucciones de uso y montaje

7b 1 x Cable de alimentación eléctrico
1.5–1.8 m de largo, incluido el enchufe

[1] Nomenclaturas de mercados conforme a la normativa ISO 3166
[2] Paquete de idiomas – manual de usuario
[3] Nomenclaturas de idiomas conforme a la normativa ISO 639
[4] Se requiere para dos y más equipos de accionamiento

Alternativa a 7 | 8

– ■ **Fuente de alimentación enchufable SERVO-DRIVE**[5]

Color: SZ

Adaptador[1]	Mercado[2]	Paquete de idiomas[3]	Idioma[4]	Ref.
E	Europa	A	DE | EN | FR | IT | NL	☎ Z10NA40EA
		B	DA | EN | FI | NO | SV	☎ Z10NA40EB
		C	EL | EN | HR | SL | SR | TR	☎ Z10NA40EC
		D	EN | ES | FR | IT | PT	☎ Z10NA40ED
		E	CS | HU | PL | SK	☎ Z10NA40EE
		F	BG | ET | LT | LV | RO | RU | UK	☎ Z10NA40EF
B	GB	A	DE | EN | FR | IT | NL	☎ Z10NA40BA
K	AU	I	EN	☎ Z10NA40KI
N	CN	H	EN | ZH | KO	☎ Z10NA40NH
U	US | CA | JP	G	EN | ES | FR	☎ Z10NA40UG

Consta de:

– 1 x Fuente de alimentación enchufable **SERVO-DRIVE**
Incl. cable, 1120 mm (con cable de distribución para **SERVO-DRIVE** extensible a un máx. de 2000 mm)
Incl. instrucciones de uso y montaje

[1] Para obtener una lista detallada de mercados consulte la información del apartado
[2] Nomenclaturas de mercados conforme a la normativa ISO 3166
[3] Paquete de idiomas – manual de usuario
[4] Nomenclaturas de idiomas conforme a la normativa ISO 639
[5] Solo apto para una unidad de accionamiento
Otras combinaciones a petición

10 □■ **Bisagra CLIP top de 120°**

Cazoleta	Muelle	Ref.
INSERTA	Sin muelle	70T5590BTL
Tornillos[1]		70T5550.TL

Recubrimiento de la cazoleta TO (mm) – cota fija (bisagra): 11

3 bisagras con un ancho de cuerpo de mueble KB a partir de 1200 mm o un peso del frente FG a partir de 12 kg
4 bisagras con un ancho de cuerpo de mueble de KB 1800 mm o un peso del frente FG a partir de 20 kg
[1] Utilice tornillos aglo para frentes de madera (609.1x00)
Los marcos de aluminio anchos requieren el uso de tornillos roscachapa (660.0950)

Alternativa a 10 – para recubrimiento del frente FA más grande

10 □■ **CLIP top 120° bisagra especial**

Cazoleta	Muelle	Ref.
INSERTA	Sin muelle	72T5590BTL
Tornillos[1]		72T5550.TL

Recubrimiento de la cazoleta TO (mm) – cota fija (bisagra): 13

3 bisagras con un ancho de cuerpo de mueble KB a partir de 1200 mm o un peso del frente FG a partir de 12 kg
4 bisagras con un ancho de cuerpo de mueble de KB 1800 mm o un peso del frente FG a partir de 20 kg
[1] Utilice tornillos aglo para frentes de madera (609.1x00)
Los marcos de aluminio anchos requieren el uso de tornillos roscachapa (660.0950)

11 □■ **Base**

Recomendación – bisagra CLIP top de 120°

Modo de fijación	Distancia (mm)	Ref.
Tornillos[1]		175H3100
EXPANDO	0	177H3100E
Para presión		177H3100

Bases predeterminadas, distancia en función del recubrimiento del frente en la parte superior FAo
[1] Utilice tornillos aglo para frentes de madera (609.1x00)
Los marcos de aluminio anchos requieren el uso de tornillos roscachapa (660.0950)

12 □■ **Bisagra intermedia CLIP top**

Cazoleta	Muelle	Ref.
EXPANDO	Sin muelle	78Z553ET
Tornillos[1]		78Z5500T

3 bisagras con un ancho de cuerpo de mueble KB a partir de 1200 mm o un peso del frente FG a partir de 12 kg
4 bisagras con un ancho de cuerpo de mueble de KB 1800 mm o un peso del frente FG a partir de 20 kg
[1] Utilice tornillos aglo para frentes de madera (609.1x00)
Los marcos de aluminio anchos requieren el uso de tornillos roscachapa (660.0950)

13 □■ **Base**

Recomendación – bisagra intermedia CLIP top

Modo de fijación	Distancia (mm)	Ref.
Tornillos[1]		175H3100
EXPANDO	0	177H3100E
Para presión		177H3100

Bases estándar con una distancia de 0 mm
Solo se pueden usar bases de montaje en cruz en frisos de marcos de aluminio con una anchura inferior a 57 mm
[1] Utilice tornillos aglo para frentes de madera (609.1x00)
Los marcos de aluminio anchos requieren el uso de tornillos roscachapa (660.0950)

Accesorios

– ■ **Juego cable de distribución de SERVO-DRIVE**[2]

Color	Longitud (m)[1]	Ref.
SZ	8	Z10K800AE

Consta de:

6b 1 x Cable de distribución de **SERVO-DRIVE**
6d 5 x Protector de extremos de cable

[1] Para cortar a medida
[2] Se puede utilizar como cable de distribución, cable para el perfil de soporte o cable de comunicación

– ■ **Juego empalme**

Color	Material	Ref.
SZ	Plástico	Z10V100E.01

Consta de:

6c 1 x Empalme
6d 2 x Protector de extremos de cable

– ■ **Soporte de cable**[1]

Color	Material	Ref.
WS	Plástico	Z10K0009

Consta de:

– 1 x Soporte de cable

[1] Por ejemplo, para fijar el cable de distribución de **SERVO-DRIVE**

Indicaciones en la página

Visión general	21	Planificación – interruptor de **SERVO-DRIVE**	31	**Montaje, desmontaje y ajuste**	
Accesorios – juego de bisagras	30	**SERVO-DRIVE uno** – lista de mercados	732		
Bases	150	Servicios de Blum	602		
Accesorios	68	Valores de referencia para el peso del frente FG (kg)	716	Short-URL	
Planificación – simétrico	24	Directiva sobre maquinaria	711	www.blum.com/a111	
Planificación – asimétrico	25	Para más información técnica	708		
Planificación – distanciador de amortiguación de Blum	31				

Frentes de madera y marcos de aluminio anchos

Webcode – ingresar en el configurador de productos o hacer clic: DQDXLC

Planificación

Simétrico | asimétrico

Posición de taladrado – tornillos Euro

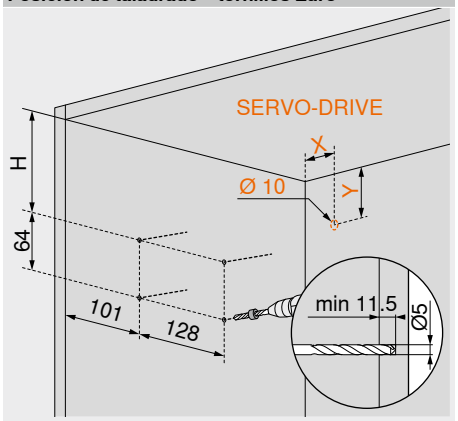

Altura del cuerpo del mueble KH (mm)	H (mm)	X (mm)	Y (mm)
480–519	93.5	38.5	102
520–1200	116	38.5	124

Posición de taladrado – tornillos aglo

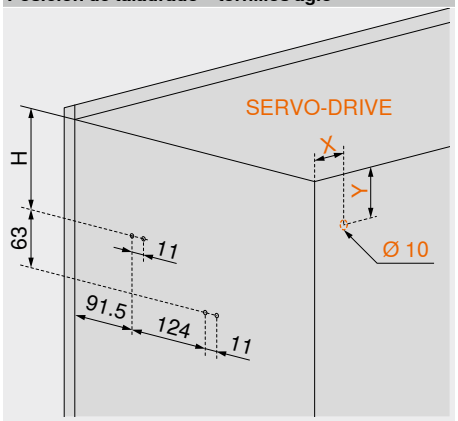

Altura del cuerpo del mueble KH (mm)	H (mm)	X (mm)	Y (mm)
480–519	93	38.5	102
520–1200	115.5	38.5	124

4 x tornillos aglo Ø 4 x 35 mm

Posicionamiento – tornillos aglo

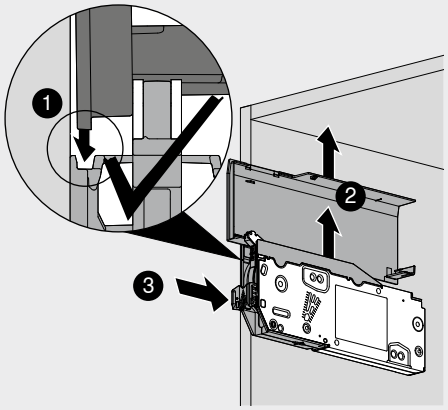

Altura del cuerpo del mueble KH (mm)
520–1200

Espacio ocupado

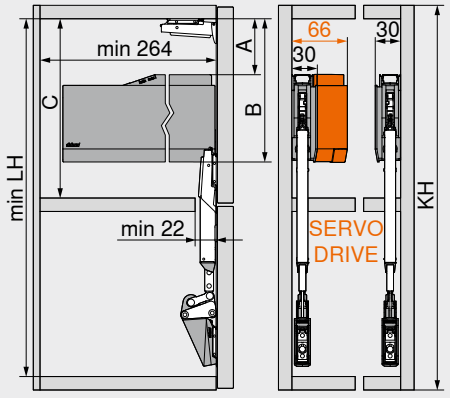

Juego de brazos	LH mín. (mm)
22F3200	443
22F3500	512
22F3900	632

KH (mm)	A (mm)	B (mm)	C mín. (mm)
480–519	66.5	171.5	172
520–1200	89.0	194.0	195

KH Altura del cuerpo del mueble
LH Altura interior de cuerpo de mueble

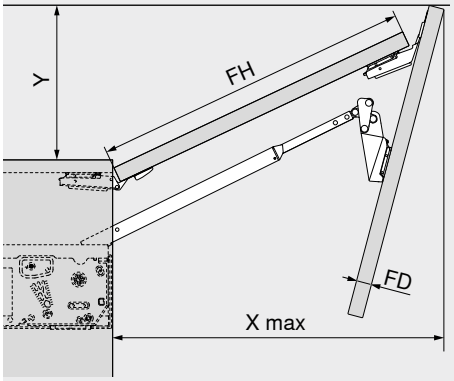

X máx. = FH x 0.9 + FD x 1.5 + 35

Limitador de apertura	Y (mm)
116°	FH x 0.44 + 38
107°	FH x 0.29 + 35
97°	FH x 0.12 + 31
88°	28
81°	0

FH Altura del frente
FD Espesor del frente

Trabajo del frente

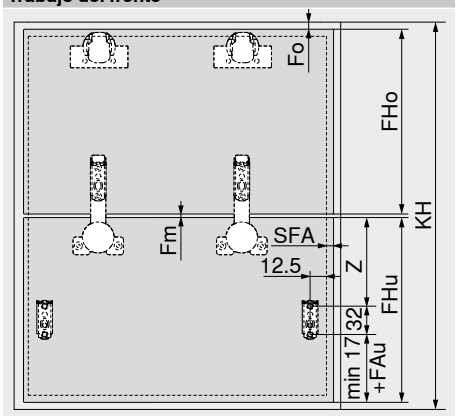

Altura del cuerpo del mueble KH (mm)	Z (mm)
480–519	170
520–1200	189

Fo Juego en la parte superior
Fm Juego en la parte central
FAu Recubrimiento inferior de los frentes
SFA Recubrimiento lateral de los frentes
FHo Altura del frente en la parte superior
FHu Altura del frente en la parte inferior

Frente – simétrico

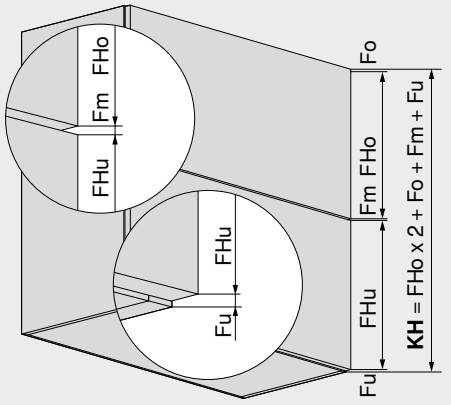

Fo Juego en la parte superior
Fm Juego en la parte central
Fu Juego en la parte inferior
FHo Altura del frente en la parte superior
FHu Altura del frente en la parte inferior
KH Altura del cuerpo del mueble

Frente – asimétrico

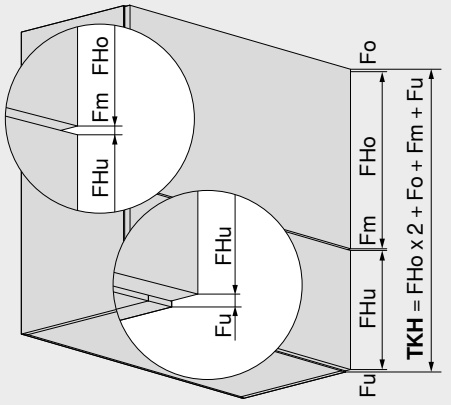

Fo Juego en la parte superior
Fm Juego en la parte central
Fu Juego en la parte inferior
FHo Altura del frente en la parte superior
FHu Altura del frente en la parte inferior
TKH Altura de cuerpo teórica

Frentes de madera y marcos de aluminio anchos

Webcode – ingresar en el configurador de productos o hacer clic: DQDXLC

Planificación

Simétrico | asimétrico

Bisagra CLIP top de 120°

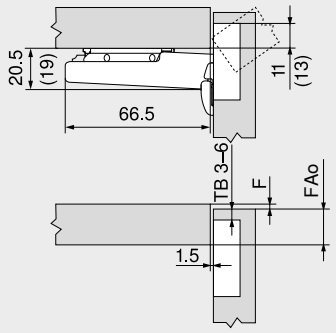

TB	Distancia de cazoleta
F	Juego
FAo	Recubrimiento del frente en la parte superior
()	**CLIP top** 120° bisagra especial

Bisagra intermedia CLIP top

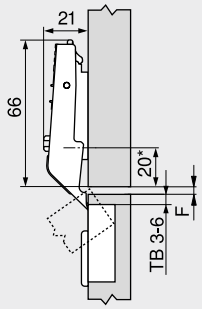

TB	Distancia de cazoleta
F	Juego
	Mín. 1.5 mm
*	37 mm en bases en cruz (37/32)

Distancia de cazoleta TB

MD	Recubrimiento del frente FA (mm)												
	5	6	7	8	9	10	11	12	13	14	15	16	17
0										3	4	5	6
3							3	4	5	6			
6				3	4	5	6						
9	3	4	5	6									

MD Distanciador bases (mm)

Con la bisagra especial de 120° **CLIP top**, el recubrimiento del frente FA es siempre 2 mm más grande

Distancia de cazoleta TB

MD	Juego horizontal F (mm) entre los frentes												
										3	4	5	6
0										6	5	4	3
3													
6													
9													

MD Distanciador bases (mm)

Montaje por atornillado

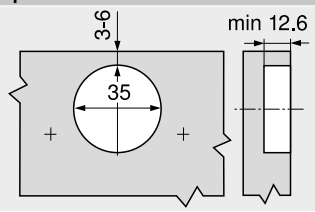

Montaje INSERTA | EXPANDO

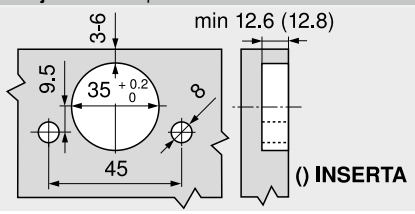

Cotas de la cazoleta

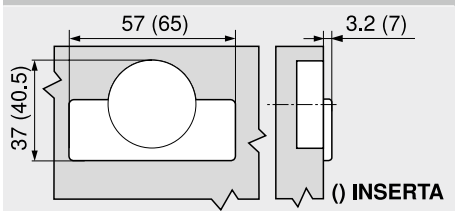

Indicaciones en la página

Visión general	21
Información de pedido – frentes de madera y marcos de aluminio anchos	22
Planificación – distanciador de amortiguación de Blum	31
Planificación – interruptor de **SERVO-DRIVE**	31
Directiva sobre maquinaria	711

Montaje, desmontaje y ajuste

Short-URL
www.blum.com/a111

Marcos de aluminio estrechos



- Altura de cuerpo de mueble KH 480–1200 mm
- Ancho de cuerpo de mueble KB hasta 1800 mm
- Profundidad interior cuerpo de mueble LT mín. 264 mm
- Ajuste con sistema integrado **BLUMOTION**
- **SERVO-DRIVE** – el sistema eléctrico de movimiento asistido
- Parada continua en cualquier altura
- Limitador de apertura integrado
- Posición fija del mecanismo de elevación y de las fijaciones frontales
- Montaje sin herramientas
- Dos tipos diferentes de montaje del mecanismo de elevación
- Ajuste tridimensional de ambos frentes
- Bisagra interm. con protecc. para los dedos

Webcode – ingresar en el configurador de productos o hacer clic	DQDYAP
Factor de rendimiento LF	
Frente – simétrico	
Altura del cuerpo de mueble KH (mm) x peso del frente FG inferior y superior, incluido el tirador (kg)	
Frente – asimétrico	
Altura de cuerpo teórica TKH (mm) x peso del frente FG inferior y superior, incluido el tirador (kg)	
Altura de cuerpo teórica TKH	
Altura del frente en la parte superior FHo (mm) x 2 + juegos	
¡Si los frentes son asimétricos, el frente más alto debe situarse arriba!	
¡En las áreas solapadas, recomendamos el uso de mecanismos de elevación más fuertes!	
¡Sugerimos que efectúe un ensayo de montaje en los bordes de los mecanismos de elevación!	

Información de pedido

☐ Estándar ■ **SERVO-DRIVE**

1 ☐ ■ Juego de mecanismo de elevación

Fijación con tornillos Euro premontados



Factor de rendimiento LF	Ángulo de apertura OW[2]	Ref.
2700–13500 [1]	81°–116°	22F2510
10000–19300		22F2810

Consta de:

1	2 x	Mecanismo de elevación simétrico Incl. tornillos Euro premontados

Advertencia

El factor de rendimiento LF pueden incrementarse un 50 % añadiendo un tercer mecanismo de elevación.

[1] 1 pza. LF 1350–3000
Ancho de cuerpo de mueble KB hasta 600 mm

[2] Ajuste en varios niveles

1 ☐ ■ Juego de mecanismo de elevación

Fijación con tornillos aglo, con posicionamiento



Factor de rendimiento LF	Ángulo de apertura OW[2]	Ref.
2700–13500 [1]	81°–116°	22F2500
10000–19300		22F2800

Consta de:

1	2 x	Mecanismo de elevación simétrico Incl. posicionamiento
–	8 x	Tornillos aglo Ø 4 x 35 mm

Advertencia

El factor de rendimiento LF pueden incrementarse un 50 % añadiendo un tercer mecanismo de elevación.

[1] 1 pza. LF 1350–3000
Ancho de cuerpo de mueble KB hasta 600 mm

[2] Ajuste en varios niveles

2 ☐ ■ Juego de brazos



Altura del cuerpo del mueble KH (mm)[1]	Ref.
480–610	22F3200
600–910	22F3500
840–1200	22F3900

Consta de:

2	2 x	Brazos simétricos

[1] En frentes asimétricos, use la altura de cuerpo teórica. Altura de cuerpo de mueble TKH

3 ☐ Juego de tapas



Color	Material	Ref.
SW | HGR | TGR	Plástico	22.8000

Consta de:

3a	1 x	Tapa izquierda
3b	1 x	Tapa derecha
3c	2 x	Elemento de identificación de la marca, estampado con el logotipo de Blum IN-G

3 ■ Conjunto de tapas para SERVO-DRIVE



Color	Material	Ref.
SW | HGR | TGR	Plástico	23.8000

Consta de:

3a	1 x	Tapa izquierda **SERVO-DRIVE**
3b	1 x	Tapa derecha
3c	2 x	Elemento de identificación de la marca, estampado con el logotipo de Blum IN-G
3d	2 x	Interruptor de **SERVO-DRIVE**
3e	6 x	Distanciador de amortiguación de Blum Ø 5 mm

4 ☐ ■ Placa adaptadora CLIP para los brazos



Versión	Distancia (mm)	Ref.
Izquierda | derecha	0	175H5B00

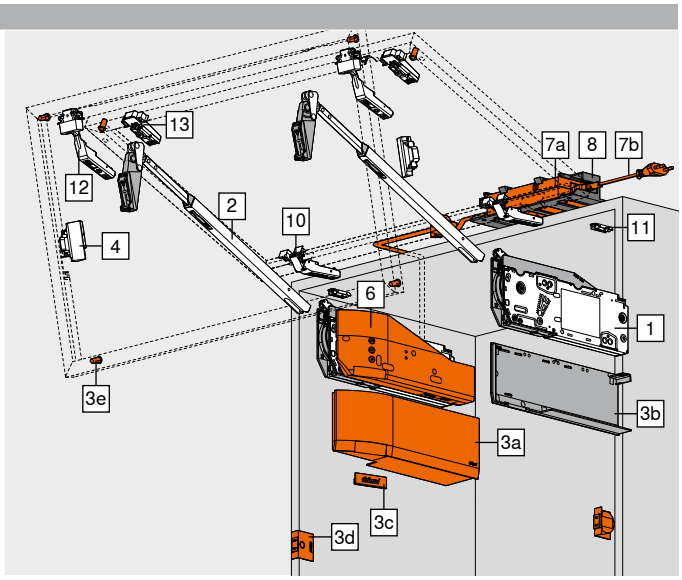

6 ■ Juego SERVO-DRIVE



Color	Material	Ref.
TGR	Plástico	23.A000

Consta de:

6a	1 x	Equipo de accionamiento
6b	1 x	Cable de distribución de **SERVO-DRIVE**, 1500 mm
6c	1 x	Empalme
6d	2 x	Protector de extremos de cable

A partir de 3 mecanismos de elevación se recomiendan 2 equipos de accionamiento sincronizados

8 ■ Sujeción de fuente de alimentación – montaje en la pared[1]



Color	Material	Ref.
WGR	Plástico	Z10NG120

Consta de:

8	1 x	Sujeción de fuente de alimentación – montaje en la pared

[1] Para fuente de alimentación **SERVO-DRIVE**

Color		Color	
HGR	Gris claro	TGR	Gris oscuro
IN-G	Acero inoxidable moldeado cepillado	WGR	Gris claro
SW	Blanco seda	WS	Blanco
SZ	Negro		

Marcos de aluminio estrechos

Webcode – ingresar en el configurador de productos o hacer clic: DQDYAP

Información de pedido

7 ■ **Fuente de alimentación y cable de alimentación eléctrico SERVO-DRIVE**[4]

Color: SZ

Enchufe de alimentación	Mercado[1]	Paquete de idiomas[2]	Idioma[3]	Ref.
E	Europa	A	DE | EN | FR | IT | NL	Z10NE04EA
		B	DA | EN | FI | NO | SV	Z10NE04EB
		C	EL | EN | HR | SL | SR | TR	Z10NE04EC
		D	EN | ES | FR | IT | PT	Z10NE04ED
		E	CS | HU | PL | SK	Z10NE04EE
		F	BG | ET | LT | LV | RO | RU | UK	Z10NE04EF
		I	EN	Z10NE04EI
B	GB	A	DE | EN | FR | IT | NL	Z10NE04BA
		I	EN	Z10NE04BI
H	IN			Z10NE04HI
I	IL	A	DE | EN | FR | IT | NL	Z10NE04IA
K	AU	I	EN	Z10NE04KI
N	CN	H	EN | ZH | KO	Z10NE04NH
R	KR			Z10NE04RH
S	BR	K	EN | ES | PT	Z10NE04SK
T	TW	H	EN | ZH | KO	Z10NE04TH
U	US | CA	G	EN | ES | FR	Z10NE04UG
	JP	J	JA	Z10NE04UJ
Z	ZA	I	EN	Z10NE04ZI

Consta de:

7a 1 x Fuente de alimentación **SERVO-DRIVE**
Cable de salida – 2 m de largo
Incl. instrucciones de uso y montaje

7b 1 x Cable de alimentación eléctrico
1.5–1.8 m de largo, incluido el enchufe

[1] Nomenclaturas de mercados conforme a la normativa ISO 3166
[2] Paquete de idiomas – manual de usuario
[3] Nomenclaturas de idiomas conforme a la normativa ISO 639
[4] Se requiere para dos y más equipos de accionamiento

Alternativa a 7 | 8

– ■ **Fuente de alimentación enchufable SERVO-DRIVE**[5]

Color: SZ

Adaptador[1]	Mercado[2]	Paquete de idiomas[3]	Idioma[4]	Ref.
E	Europa	A	DE | EN | FR | IT | NL	☎ Z10NA40EA
		B	DA | EN | FI | NO | SV	☎ Z10NA40EB
		C	EL | EN | HR | SL | SR | TR	☎ Z10NA40EC
		D	EN | ES | FR | IT | PT	☎ Z10NA40ED
		E	CS | HU | PL | SK	☎ Z10NA40EE
		F	BG | ET | LT | LV | RO | RU | UK	☎ Z10NA40EF
B	GB	A	DE | EN | FR | IT | NL	☎ Z10NA40BA
K	AU	I	EN	☎ Z10NA40KI
N	CN	H	EN | ZH | KO	☎ Z10NA40NH
U	US | CA | JP	G	EN | ES | FR	☎ Z10NA40UG

Consta de:

– 1 x Fuente de alimentación enchufable **SERVO-DRIVE**
Incl. cable, 1120 mm (con cable de distribución para **SERVO-DRIVE** extensible a un máx. de 2000 mm)
Incl. instrucciones de uso y montaje

[1] Para obtener una lista detallada de mercados consulte la información del apartado
[2] Nomenclaturas de mercados conforme a la normativa ISO 3166
[3] Paquete de idiomas – manual de usuario
[4] Nomenclaturas de idiomas conforme a la normativa ISO 639
[5] Solo apto para una unidad de accionamiento
Otras combinaciones a petición

10 □ ■ **CLIP top bisagra para puertas con marcos de aluminio de 120º**

Cazoleta	Muelle	Ref.
Tornillos	Sin muelle	72T550A.TL

3 bisagras con un ancho de cuerpo de mueble KB a partir de 1200 mm o un peso del frente FG a partir de 12 kg
4 bisagras con un ancho de cuerpo de mueble de KB 1800 mm o un peso del frente FG a partir de 20 kg
Tornillos de fijación incluidos

11 □ ■ **Base**

Recomendación – bisagra CLIP top de 120°

Modo de fijación	Distancia (mm)	Ref.
Tornillos [1]		175H3100
EXPANDO	0	177H3100E
Para presión		177H3100

Bases predeterminadas, distancia en función del juego F en la parte superior
[1] Para marcos de aluminio estrechos, utilizar 2 tornillos roscachapa (660.0950) a cada lado

12 □ ■ **Bisagra intermedia CLIP top de aluminio**

Cazoleta	Muelle	Ref.
Tornillos [1]	Sin muelle	78Z550AT

3 bisagras con un ancho de cuerpo de mueble KB a partir de 1200 mm o un peso del frente FG a partir de 12 kg
4 bisagras con un ancho de cuerpo de mueble de KB 1800 mm o un peso del frente FG a partir de 20 kg
[1] Para marcos de aluminio estrechos, utilizar 2 tornillos roscachapa (660.0950) a cada lado

13 □ ■ **Placa adaptadora CLIP para bisagra intermedia**

Versión	Distancia (mm)	Ref.
Simétrico	0	175H5A00

Incl. tornillos de fijación

Accesorios

– ■ **Juego cable de distribución de SERVO-DRIVE**[2]

Color	Longitud (m)[1]	Ref.
SZ	8	Z10K800AE

Consta de:

6b 1 x Cable de distribución de **SERVO-DRIVE**
6d 5 x Protector de extremos de cable

[1] Para cortar a medida
[2] Se puede utilizar como cable de distribución, cable para el perfil de soporte o cable de comunicación

– ■ **Juego empalme**

Color	Material	Ref.
SZ	Plástico	Z10V100E.01

Consta de:

6c 1 x Empalme
6d 2 x Protector de extremos de cable

– ■ **Soporte de cable**[1]

Color	Material	Ref.
WS	Plástico	Z10K0009

Consta de:

– 1 x Soporte de cable

[1] Por ejemplo, para fijar el cable de distribución de **SERVO-DRIVE**

Indicaciones en la página

Visión general	21	Planificación – interruptor de **SERVO-DRIVE**	31	**Montaje, desmontaje y ajuste**	
Accesorios – juego de bisagras	30	**SERVO-DRIVE uno** – lista de mercados	732		
Bases	150	Servicios de Blum	602		
Accesorios	68	Valores de referencia para el peso del frente FG (kg)	716	Short-URL	
Planificación – simétrico	28	Directiva sobre maquinaria	711	www.blum.com/a111	
Planificación – asimétrico	29	Para más información técnica	708		
Planificación – distanciador de amortiguación de Blum	31				

Marcos de aluminio estrechos

Webcode – ingresar en el configurador de productos o hacer clic: DQDYAP

Planificación

Simétrico | asimétrico

Posición de taladrado – tornillos Euro

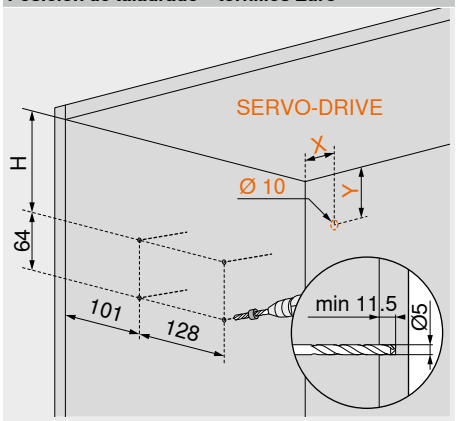

Altura del cuerpo del mueble KH (mm)	H (mm)	X (mm)	Y (mm)
480–519	93.5	38.5	102
520–1200	116	38.5	124

Posición de taladrado – tornillos aglo

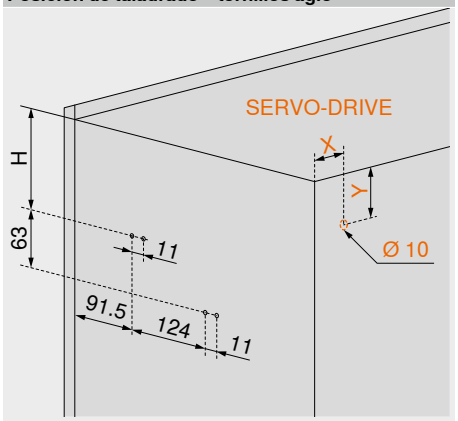

Altura del cuerpo del mueble KH (mm)	H (mm)	X (mm)	Y (mm)
480–519	93	38.5	102
520–1200	115.5	38.5	124

4 x tornillos aglo Ø 4 x 35 mm

Posicionamiento – tornillos aglo

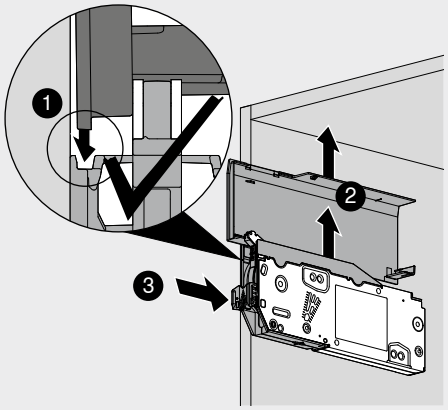

Altura del cuerpo del mueble KH (mm)
520–1200

Espacio ocupado

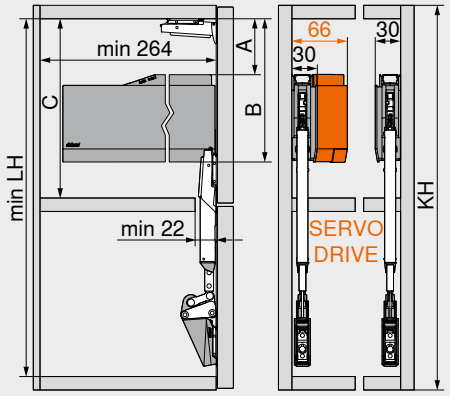

Juego de brazos	LH mín. (mm)
22F3200	443
22F3500	512
22F3900	632

KH (mm)	A (mm)	B (mm)	C mín. (mm)
480–519	66.5	171.5	172
520–1200	89.0	194.0	195

KH Altura del cuerpo del mueble
LH Altura interior de cuerpo de mueble

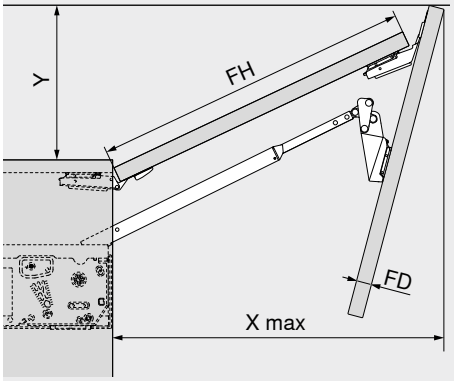

X máx. = FH x 0.9 + FD x 1.5 + 35

Limitador de apertura	Y (mm)
116°	FH x 0.44 + 38
107°	FH x 0.29 + 35
97°	FH x 0.12 + 31
88°	28
81°	0

FH Altura del frente
FD Espesor del frente

Trabajo del frente

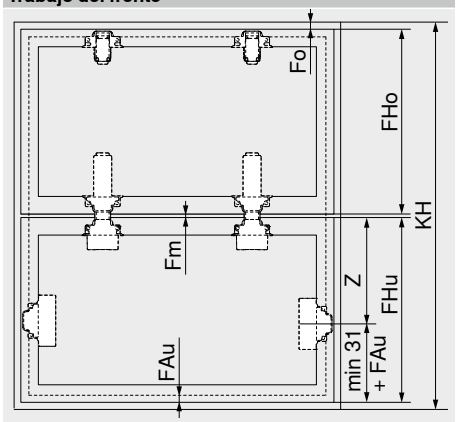

Altura del cuerpo del mueble KH (mm)	Z (mm)
480–549	188
520–1200	207

Fo Juego en la parte superior
Fm Juego en la parte central
FAu Recubrimiento inferior de los frentes
FHo Altura del frente en la parte superior
FHu Altura del frente en la parte inferior

Frente – simétrico

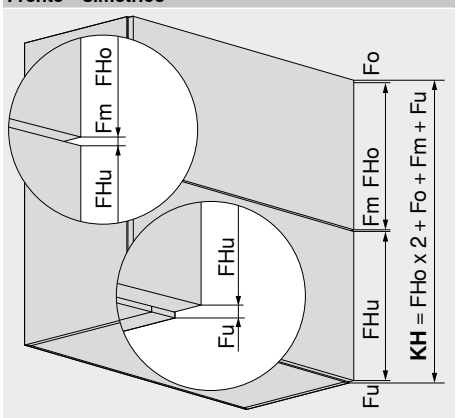

Fo Juego en la parte superior
Fm Juego en la parte central
Fu Juego en la parte inferior
FHo Altura del frente en la parte superior
FHu Altura del frente en la parte inferior
KH Altura del cuerpo del mueble

Frente – asimétrico

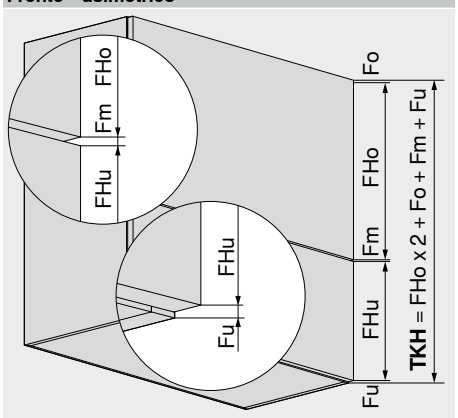

Fo Juego en la parte superior
Fm Juego en la parte central
Fu Juego en la parte inferior
FHo Altura del frente en la parte superior
FHu Altura del frente en la parte inferior
TKH Altura de cuerpo teórica

Marcos de aluminio estrechos

Webcode – ingresar en el configurador de productos o hacer clic: DQDYAP

Planificación

Simétrico | asimétrico

CLIP top bisagra para puertas con marcos de aluminio de 120º

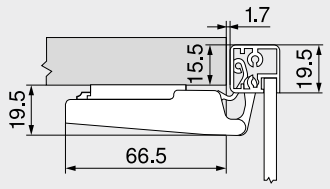

Bisagra intermedia CLIP top de aluminio

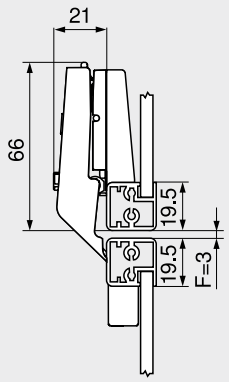

F Juego
Mín. 1.5 mm

A partir de un espesor de marco de 20.5 mm se debe ajustar el juego F

Mont. para atornill. (bisagra | placa soporte)

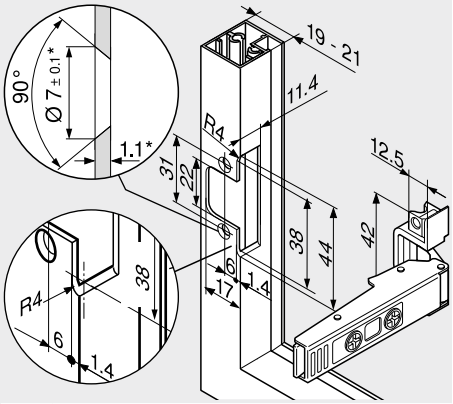

* Adaptar las medidas de fabricación a los distintos espesores del material

Indicaciones en la página

Visión general	21
Información de pedido – marcos de aluminio estrechos	26
Planificación – distanciador de amortiguación de Blum	31
Planificación – interruptor de **SERVO-DRIVE**	31
Directiva sobre maquinaria	711

Montaje, desmontaje y ajuste

Short-URL
www.blum.com/a111

Juego de bisagras – frente de madera



- Juego para bisagra

Información de pedido

Modo de fijación	Color	Ref.
INSERTA | para presión | **EXPANDO**	NI | ONS	☎ 78Z5530T11

Consta de:

2 x	Bisagra **CLIP top** de 120° sin muelles 70T5590BTL
2 x	Bisagra intermedia **CLIP top** sin muelles 78Z5530T
6 x	Base recta con excéntrica 177H3100

Color

NI	Niquelado
ONS	Negro ónix

Juego de bisagras – frentes de madera y marcos de aluminio anchos



- Juego para bisagra

Información de pedido

Modo de fijación	Color	Ref.
Tornillos[1]	NI | ONS	☎ 78Z5500T12

Consta de:

2 x	Bisagra **CLIP top** de 120° sin muelles 70T5550.TL
2 x	Bisagra intermedia **CLIP top** sin muelles 78Z5500T Con la bisagra intermedia **CLIP top** se requiere una base en cruz adicional para marcos de aluminio anchos
6 x	Base recta con excéntrica 175H3100
[1]	Utilice tornillos aglo para frentes de madera (609.1x00) Los marcos de aluminio anchos requieren el uso de tornillos roscachapa (660.0950)

Juego de bisagras – marcos de aluminio estrechos



- Juego para bisagra

Información de pedido

Modo de fijación	Color	Ref.
Tornillos	NI | ONS	☎ 78Z550AT11

Consta de:

2 x	Bisagra **CLIP top** para marcos de alum. 120° sin muelles 72T550A.TL
2 x	Bisagra intermedia **CLIP top** sin muelles 78Z550AT
2 x	Base recta con excéntrica 175H5400
2 x	Placa adaptadora simétrica **CLIP** 175H5A00
2 x	Placa adaptadora **CLIP** izquierda/derecha 175H5B00

Planificación

Distanciador de amortiguación de Blum (para utilizar sólo con el amortiguador de distancia de SERVO-DRIVE)

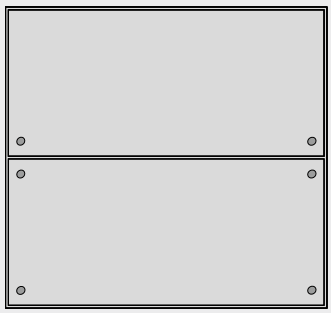

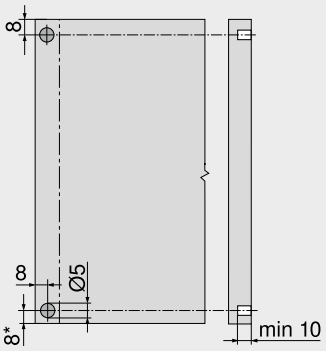

Distanciador de amortiguación de Blum (no encolar)

Recomendaciones para los marcos de aluminio

A tener en cuenta el taladrado para el distanciador de amortiguación en el costado del cuerpo

Durante la fijación del distanciador de amortiguación en el frente conviene realizar un ensayo de montaje

* Desde la arista inferior del cuerpo hasta los frentes situados debajo

Interruptor de SERVO-DRIVE

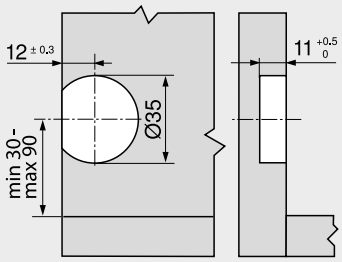

Indicaciones en la página

Visión general	21	Para más información técnica	708	**Montaje, desmontaje y ajuste**	
Información de pedido – frentes de madera y marcos de aluminio anchos	22				
Información de pedido – marcos de aluminio estrechos	26			Short-URL www.blum.com/a111	
Servicios de Blum	602				
Directiva sobre maquinaria	711				

¿Puede un compás abatible giratorio moverse con mayor suavidad?



Con **AVENTOS HS top**, el frente se balancea sobre el cuerpo y resulta ideal para frentes grandes. El compás abatible giratorio también resulta adecuado en armarios con cornisas.

- Altura de cuerpo de mueble KH 350–800 mm
- Ancho de cuerpo de mueble KB hasta 1800 mm
- Profundidad interior cuerpo de mueble LT mín. 264 mm
- Ajuste con sistema integrado **BLUMOTION**
- **SERVO-DRIVE** – el sistema eléctrico de movimiento asistido
- Esfuerzo mínimo al abrir y cerrar
- Parada continua en cualquier altura
- Posición fija del mecanismo de elevación y de las fijaciones frontales
- Mecanismo de elevación y brazos de diseño simétrico
- Montaje sin herramientas
- Dos tipos diferentes de montaje del mecanismo de elevación
- Ajuste tridimensional del frente
- No es necesario el uso de bisagras

Comodidad de movimiento y variantes de diseño



AVENTOS HS top no requiere ningún estabilizador transversal, incluso con grandes anchos de cuerpo de mueble, y ofrece así mucho espacio de almacenaje.



Con solo presionar el frente, **SERVO-DRIVE** se encarga de abrir el compás. Para el cierre amortiguado solo hay que pulsar un botón.



AVENTOS HS top también se puede instalar con **EXPANDO T** para frentes finos a partir de 8 mm.



Las tapas rectilíneas son idénticas para **AVENTOS HF top** | **HS top** | **HL top**. Disponible en blanco seda, gris claro y gris oscuro.

Ventajas para usted y sus clientes



No hay piezas que sobresalen
Brazo extraíble, una ventaja en la fabricación de muebles y en el montaje de cocinas.



Cornisas y listones cuadrados
Los cuerpos con cornisas o listones cuadrados pueden combinarse sin problemas con **AVENTOS HS top**.



Variantes de fijación
Dos tipos de montaje del mecanismo de elevación: con tornillos Euro premontados o en la variante de tableros aglo con posicionamiento integrado.



Aplicaciones	Webcode	Página
Estándar | SERVO-DRIVE		
 Foto simbólica Para frentes de madera y marcos de aluminio anchos y estrechos	DQDZPC	34
Accesorios		
 Foto simbólica Tornillos		68
Broca de centrar		68
Amortiguador		68
Destornillador		69
Broca con ranura en cruz		69
Montaje, desmontaje y ajuste		
 Foto simbólica **Montaje, desmontaje y ajuste** Short-URL www.blum.com/a121		
Directiva sobre maquinaria **Información detallada sobre las directivas de maquinaria** Short-URL www.blum.com/s025		711

Pictogramas

Artículo disponible bajo petición	
Webcode – ingresar en el configurador de productos o hacer clic	

Para frentes de madera y marcos de aluminio anchos y estrechos

Webcode – ingresar en el configurador de productos o hacer clic: DQDZPC



- Ideal para grandes frentes de una sola puerta
- Altura de cuerpo de mueble KH 350–800 mm
- Ancho de cuerpo de mueble KB hasta 1800 mm
- Profundidad interior cuerpo de mueble LT mín. 264 mm
- Ajuste con sistema integrado **BLUMOTION**
- **SERVO-DRIVE** – el sistema eléctrico de movimiento asistido
- Parada continua en cualquier altura
- Posición fija del mecanismo de elevación y de las fijaciones frontales
- Montaje sin herramientas
- Dos tipos diferentes de montaje del mecanismo de elevación
- Ajuste tridimensional del frente

Mecanismo de elevación

Para seleccionar el mecanismo de elevación correcto, debe conocer la altura del cuerpo de mueble KH y el peso del frente FG, incluido el peso doble del tirador

Ejemplo

Altura del cuerpo KH = 600 mm
Peso del frente FG = 10 kg
Incl. peso doble del tirador
Selección de mecanismo de elevación = 22S25x0
¡En las áreas solapadas, recomendamos el uso de mecanismos de elevación más fuertes!

¡Sugerimos que efectúe un ensayo de montaje en los bordes de los mecanismos de elevación!

Información de pedido

☐ Estándar ■ SERVO-DRIVE

1 ☐■ Juego de mecanismo de elevación

Fijación con tornillos Euro premontados

Altura del cuerpo del mueble KH (mm)	Peso del frente FG (kg)	Ref.
350–450	2.00–11.50	22S2210
450–540	2.50–12.50	
480–660	2.75–15.25	22S2510
650–800	3.50–18.50	22S2810

Consta de:
1 2 x Mecanismo de elevación simétrico
Incl. tornillos Euro premontados

Advertencia
El peso del frente FG puede incrementarse un 50 % si se utiliza un tercer mecanismo de elevación. Para cascos anchos recomendamos el uso de tres mecanismos. Esto se debe a que el frente puede llegar a doblarse cuando está abierto.

1 ☐■ Juego de mecanismo de elevación

Fijación con tornillos aglo, con posicionamiento

Altura del cuerpo del mueble KH (mm)	Peso del frente FG (kg)	Ref.
350–450	2.00–11.50	22S2200
450–540	2.50–12.50	
480–660	2.75–15.25	22S2500
650–800	3.50–18.50	22S2800

Consta de:
1 2 x Mecanismo de elevación simétrico
Incl. posicionamiento
– 8 x Tornillos aglo Ø 4 x 35 mm

Advertencia
El peso del frente FG puede incrementarse un 50 % si se utiliza un tercer mecanismo de elevación. Para cascos anchos recomendamos el uso de tres mecanismos. Esto se debe a que el frente puede llegar a doblarse cuando está abierto.

2 ☐■ Juego de brazos

Color	Material	Ref.
NI	Acero	22S3500

Consta de:
2a 2 x Brazos simétricos

3 ☐ Juego de tapas

Color	Material	Ref.
SW | HGR | TGR	Plástico	22.8000

Consta de:
3a 1 x Tapa izquierda
3b 1 x Tapa derecha
3c 2 x Elemento de identificación de la marca, estampado con el logotipo de Blum IN-G

3 ■ Conjunto de tapas para SERVO-DRIVE

Color	Material	Ref.
SW | HGR | TGR	Plástico	23.8000

Consta de:
3a 1 x Tapa izquierda **SERVO-DRIVE**
3b 1 x Tapa derecha
3c 2 x Elemento de identificación de la marca, estampado con el logotipo de Blum IN-G
3d 2 x Interruptor de **SERVO-DRIVE**
3e 6 x Distanciador de amortiguación de Blum Ø 5 mm

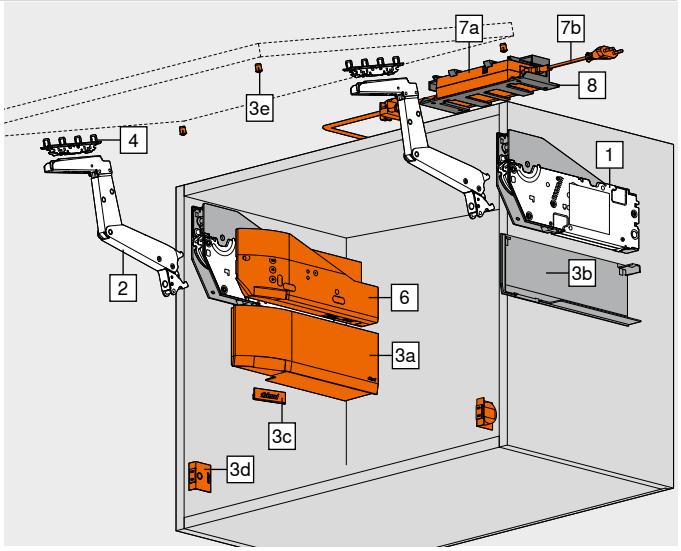

4 ☐■ Juego de fijaciones frontales

Versión	Modo de fijación	Ref.
Frentes de madera y marcos de aluminio anchos [1]	Tornillos	20S4200
Marcos de aluminio estrechos [2]		20S4200A

Consta de:
4 2 x Fijación frontal
[1] Para frentes de madera, utilice 4 tornillos aglo (609.1x00) a cada lado
Para marcos de aluminio anchos, utilice 4 tornillos roscachapa (660.0950) por lado
[2] Incl. 8 tornillos roscachapa – 660.0950

4 ☐■ Fijación frontal

Versión	Modo de fijación	Ref.
Frentes delgados	**EXPANDO T** 2 x	20S42T1

EXPANDO T adecuado para frentes delgados – véanse las indicaciones en la página

6 ■ Juego SERVO-DRIVE

Color	Material	Ref.
TGR	Plástico	23.A000

Consta de:
6a 1 x Equipo de accionamiento
6b 1 x Cable de distribución de **SERVO-DRIVE**, 1500 mm
6c 1 x Empalme
6d 2 x Protector de extremos de cable
¡En el caso de frentes unidos, recomendamos un equipo de accionamiento para cada juego!

8 ■ Sujeción de fuente de alimentación – montaje en la pared [1]

Color	Material	Ref.
WGR	Plástico	Z10NG120

Consta de:
8 1 x Sujeción de fuente de alimentación – montaje en la pared
[1] Para fuente de alimentación **SERVO-DRIVE**

Para frentes de madera y marcos de aluminio anchos y estrechos

Webcode – ingresar en el configurador de productos o hacer clic: DQDZPC

Información de pedido

7 ■ **Fuente de alimentación y cable de alimentación eléctrico SERVO-DRIVE**[4]

Color: SZ

Enchufe de alimentación	Mercado[1]	Paquete de idiomas[2]	Idioma[3]	Ref.
E	Europa	A	DE | EN | FR | IT | NL	Z10NE04EA
		B	DA | EN | FI | NO | SV	Z10NE04EB
		C	EL | EN | HR | SL | SR | TR	Z10NE04EC
		D	EN | ES | FR | IT | PT	Z10NE04ED
		E	CS | HU | PL | SK	Z10NE04EE
		F	BG | ET | LT | LV | RO | RU | UK	Z10NE04EF
		I	EN	Z10NE04EI
B	GB	A	DE | EN | FR | IT | NL	Z10NE04BA
		I	EN	Z10NE04BI
H	IN			Z10NE04HI
I	IL	A	DE | EN | FR | IT | NL	Z10NE04IA
K	AU	I	EN	Z10NE04KI
N	CN	H	EN | ZH | KO	Z10NE04NH
R	KR			Z10NE04RH
S	BR	K	EN | ES | PT	Z10NE04SK
T	TW	H	EN | ZH | KO	Z10NE04TH
U	US | CA	G	EN | ES | FR	Z10NE04UG
	JP	J	JA	Z10NE04UJ
Z	ZA	I	EN	Z10NE04ZI

Consta de:

7a 1 x Fuente de alimentación **SERVO-DRIVE**
Cable de salida – 2 m de largo
Incl. instrucciones de uso y montaje

7b 1 x Cable de alimentación eléctrico
1.5–1.8 m de largo, incluido el enchufe

[1] Nomenclaturas de mercados conforme a la normativa ISO 3166
[2] Paquete de idiomas – manual de usuario
[3] Nomenclaturas de idiomas conforme a la normativa ISO 639
[4] Se requiere para dos y más equipos de accionamiento

Alternativa a 7 | 8

– ■ **Fuente de alimentación enchufable SERVO-DRIVE**[5]

Color: SZ

Adaptador[1]	Mercado[2]	Paquete de idiomas[3]	Idioma[4]	Ref.
E	Europa	A	DE | EN | FR | IT | NL	☎ Z10NA40EA
		B	DA | EN | FI | NO | SV	☎ Z10NA40EB
		C	EL | EN | HR | SL | SR | TR	☎ Z10NA40EC
		D	EN | ES | FR | IT | PT	☎ Z10NA40ED
		E	CS | HU | PL | SK	☎ Z10NA40EE
		F	BG | ET | LT | LV | RO | RU | UK	☎ Z10NA40EF
B	GB	A	DE | EN | FR | IT | NL	☎ Z10NA40BA
K	AU	I	EN	☎ Z10NA40KI
N	CN	H	EN | ZH | KO	☎ Z10NA40NH
U	US | CA | JP	G	EN | ES | FR	☎ Z10NA40UG

Consta de:

– 1 x Fuente de alimentación enchufable **SERVO-DRIVE**
Incl. cable, 1120 mm (con cable de distribución para **SERVO-DRIVE** extensible a un máx. de 2000 mm)
Incl. instrucciones de uso y montaje

[1] Para obtener una lista detallada de mercados consulte la información del apartado
[2] Nomenclaturas de mercados conforme a la normativa ISO 3166
[3] Paquete de idiomas – manual de usuario
[4] Nomenclaturas de idiomas conforme a la normativa ISO 639
[5] Solo apto para una unidad de accionamiento
Otras combinaciones a petición

Accesorios

– ■ **Juego cable de distribución de SERVO-DRIVE**[2]

Color	Longitud (m)[1]	Ref.
SZ	8	Z10K800AE

Consta de:

6b 1 x Cable de distribución de **SERVO-DRIVE**
6d 5 x Protector de extremos de cable

[1] Para cortar a medida
[2] Se puede utilizar como cable de distribución, cable para el perfil de soporte o cable de comunicación

– ■ **Juego empalme**

Color	Material	Ref.
SZ	Plástico	Z10V100E.01

Consta de:

6c 1 x Empalme
6d 2 x Protector de extremos de cable

– ■ **Soporte de cable**[1]

Color	Material	Ref.
WS	Plástico	Z10K0009

Consta de:

– 1 x Soporte de cable

[1] Por ejemplo, para fijar el cable de distribución de **SERVO-DRIVE**

Color		Color	
HGR	Gris claro	SZ	Negro
IN-G	Acero inoxidable moldeado cepillado	TGR	Gris oscuro
NI	Niquelado	WGR	Gris claro
SW	Blanco seda	WS	Blanco

Indicaciones en la página

Visión general	33	Planificación – distanciador de amortiguación de Blum	37	**Montaje, desmontaje y ajuste**	
Sistema de fijación para frentes delgados – **EXPANDO T**	596	Planificación – interruptor de **SERVO-DRIVE**	37		
		SERVO-DRIVE uno – lista de mercados	732		
Recomendación de montaje y exención de responsabilidad – **EXPANDO T**	597	Servicios de Blum	602	Short-URL	
		Valores de referencia para el peso del frente FG (kg)	716	www.blum.com/a121	
Accesorios	68	Directiva sobre maquinaria	711		
Planificación	36	Para más información técnica	708		

Para frentes de madera y marcos de aluminio anchos y estrechos

Webcode – ingresar en el configurador de productos o hacer clic: DQDZPC

Planificación

Posición de taladrado – tornillos Euro

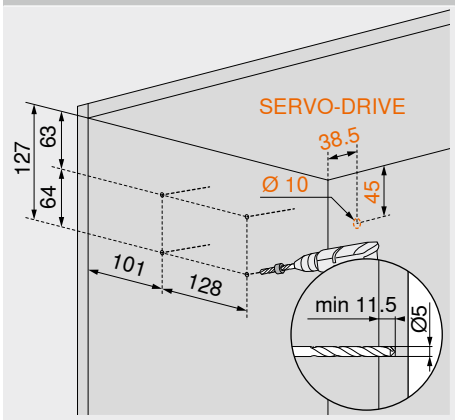

Posición de taladrado – tornillos aglo

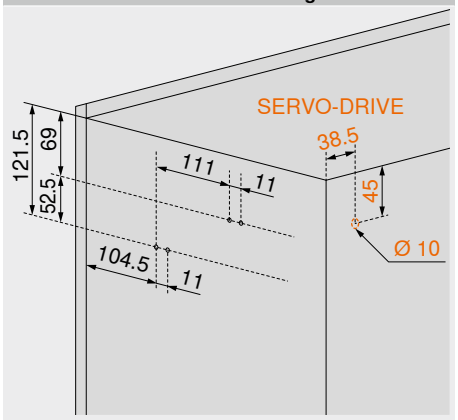

Posicionamiento – tornillos aglo

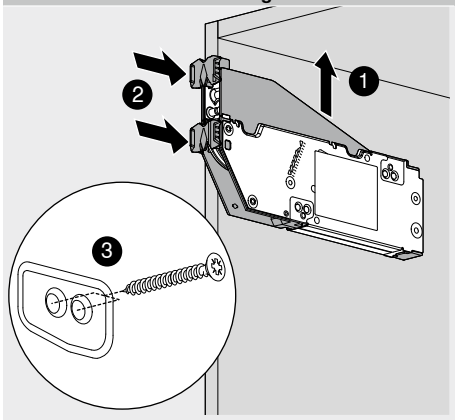

Espacio ocupado

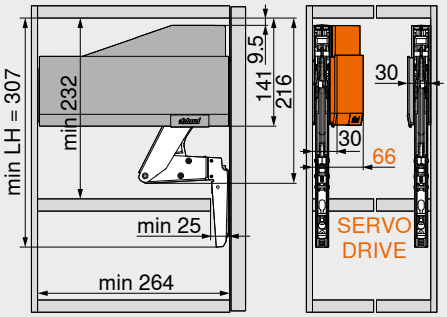

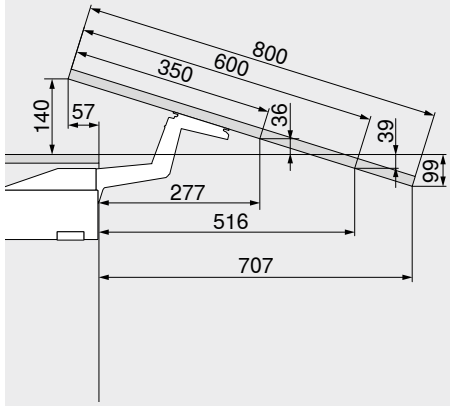

LH Altura interior de cuerpo de mueble

Espacio ocupado – cornisa | mejilla

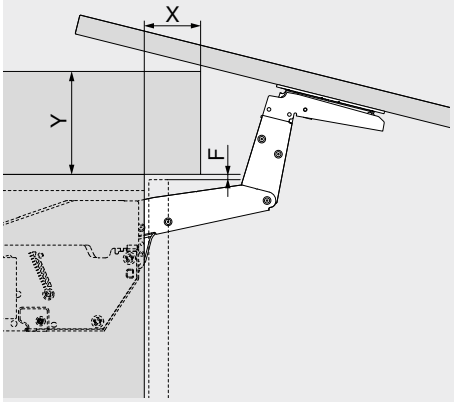

Juego F (mm)	X máx. (mm)	Y máx. (mm)
3.0	31	117
2.0	29	118
1.5	27	119

Trabajo del frente – frentes de madera y marcos de aluminio anchos

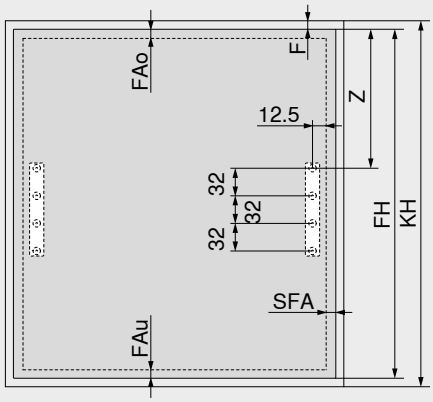

Z = 195 + FAo
F Juego
FAo Recubrimiento del frente en la parte superior
FAu Recubrimiento inferior de los frentes
SFA Recubrimiento lateral de los frentes
FH Altura del frente
KH Altura del cuerpo del mueble
Tope en la pared: Juego mínimo necesario 5 mm

Trabajo del frente – marcos de aluminio estrechos

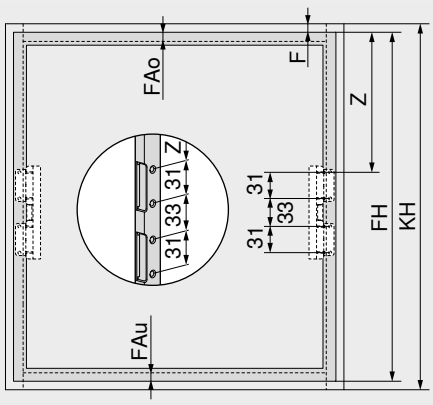

Z = 195.5 + FAo
F Juego
FAo Recubrimiento del frente en la parte superior
FAu Recubrimiento inferior de los frentes
FH Altura del frente
KH Altura del cuerpo del mueble
Tope en la pared: Juego mínimo necesario 5 mm

Marcos de aluminio estrechos

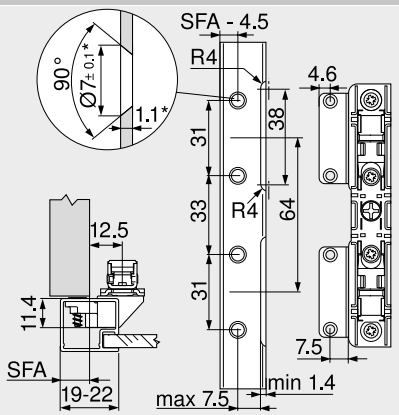

En marcos con un ancho de 19 mm es posible utilizar recubrimiento de frente lateral SFA d. 11–18 mm
* Adaptar las medidas de fabricación a los distintos espesores del material

Para frentes de madera y marcos de aluminio anchos y estrechos

Webcode – ingresar en el configurador de productos o hacer clic: DQDZPC

Planificación

Distanciador de amortiguación de Blum (para utilizar sólo con el amortiguador de distancia de SERVO-DRIVE)

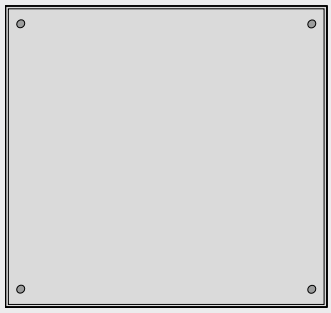

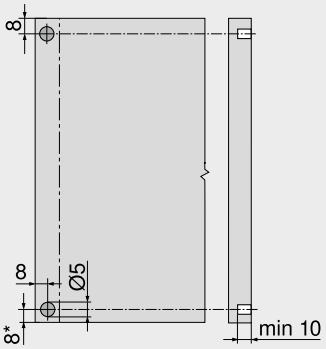

Distanciador de amortiguación de Blum (no encolar)

Recomendaciones para los marcos de aluminio

A tener en cuenta el taladrado para el distanciador de amortiguación en el costado del cuerpo

Durante la fijación del distanciador de amortiguación en el frente conviene realizar un ensayo de montaje

* Desde la arista inferior del cuerpo hasta los frentes situados debajo

Interruptor de SERVO-DRIVE

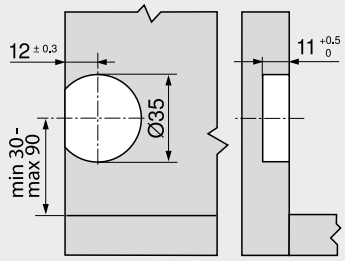

Indicaciones en la página

Visión general	33
Información de pedido – para frentes de madera y marcos de aluminio anchos y estrechos	34
Servicios de Blum	602
Directiva sobre maquinaria	711
Para más información técnica	708

Montaje, desmontaje y ajuste

Short-URL
www.blum.com/a121

Movimiento suave para el compás abatible vertical



Con **AVENTOS HL top**, el frente se abre hacia arriba en un movimiento paralelo al cuerpo del mueble. Estos compases abatibles resultan ideales para armarios altos o colgantes con frentes elevados, o bien para su instalación en armarios de columna o con hueco, con el propósito de ocultar electrodomésticos.

- Altura de cuerpo de mueble KH 300–580 mm
- Ancho de cuerpo de mueble KB hasta 1800 mm
- Profundidad interior cuerpo de mueble LT mín. 264 mm
- Ajuste con sistema integrado **BLUMOTION**
- **SERVO-DRIVE** – el sistema eléctrico de movimiento asistido
- Esfuerzo mínimo al abrir y cerrar
- Parada continua en cualquier altura
- Posición fija del mecanismo de elevación y de las fijaciones frontales
- Mecanismo de elevación y brazos de diseño simétrico
- Montaje sin herramientas
- Dos tipos diferentes de montaje del mecanismo de elevación
- Ajuste tridimensional del frente
- No es necesario el uso de bisagras

Comodidad de movimiento y variantes de diseño



AVENTOS HL top abre nuevas posibilidades de diseño en los espacios del hogar y de trabajo.



AVENTOS HL top también se puede instalar con **EXPANDO T** para frentes finos a partir de 8 mm.

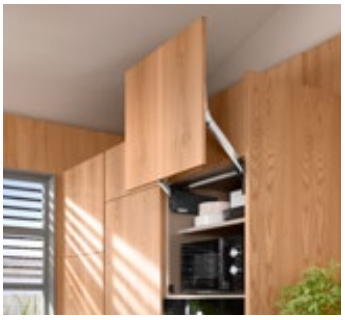

Con **AVENTOS HL top**, los electrodomésticos desaparecen detrás de un frente de aspecto estándar.



Las tapas rectilíneas son idénticas para **AVENTOS HF top** | **HS top** | **HL top**. Disponible en blanco seda, gris claro y gris oscuro.

Ventajas para usted y sus clientes



Montaje sencillo y sin herramientas
El montaje de los brazos y del estabilizador transversal se realiza completamente sin herramientas.



No hay piezas que sobresalen
Brazo extraíble, una ventaja en la fabricación de muebles y en el montaje de cocinas.



Variantes de fijación
Dos tipos de montaje del mecanismo de elevación: con tornillos Euro premontados o en la variante de tableros aglo con posicionamiento integrado.



Aplicaciones	Webcode	Página
Estándar | SERVO-DRIVE		
 Foto simbólica Para frentes de madera y marcos de aluminio anchos y estrechos	DQE0EP	40
Accesorios		
 Foto simbólica Tornillos		68
Broca de centrar		68
Amortiguador		68
Destornillador		69
Broca con ranura en cruz		69
Montaje, desmontaje y ajuste		
 Foto simbólica **Montaje, desmontaje y ajuste** Short-URL www.blum.com/a131		
Directiva sobre maquinaria **Información detallada sobre las directivas de maquinaria** Short-URL www.blum.com/s025		711

Pictogramas

Artículo disponible bajo petición	
Webcode – ingresar en el configurador de productos o hacer clic	

Para frentes de madera y marcos de aluminio anchos y estrechos

Webcode – ingresar en el configurador de productos o hacer clic: DQE0EP



- Ideal para frentes pequeños de una pieza
- Altura de cuerpo de mueble KH 300–580 mm
- Ancho de cuerpo de mueble KB hasta 1800 mm
- Profundidad interior cuerpo de mueble LT mín. 264 mm
- Ajuste con sistema integrado **BLUMOTION**
- **SERVO-DRIVE** – el sistema eléctrico de movimiento asistido
- Parada continua en cualquier altura
- Posición fija del mecanismo de elevación y de las fijaciones frontales
- Montaje sin herramientas
- Dos tipos diferentes de montaje del mecanismo de elevación
- Ajuste tridimensional del frente

Información de pedido

☐ Estándar ■ SERVO-DRIVE

1 ☐■ Juego de mecanismo de elevación

Fijación con tornillos Euro premontados

Altura del cuerpo del mueble KH (mm)	Ref.
300–389	22L2210
390–580	22L2510

Consta de:
1 2 x Mecanismo de elevación simétrico
Incl. tornillos Euro premontados

1 ☐■ Juego de mecanismo de elevación

Fijación con tornillos aglo, con posicionamiento

Altura del cuerpo del mueble KH (mm)	Ref.
300–389	22L2200
390–580	22L2500

Consta de:
1 2 x Mecanismo de elevación simétrico
Incl. posicionamiento
– 8 x Tornillos aglo Ø 4 x 35 mm

2 ☐■ Juego de brazos

Altura del cuerpo del mueble KH (mm)	Peso del frente FG (kg)[1]	Material	Ref.
300–339	1.50–9.00	Acero	22L3200
340–389	1.75–10.00		22L3500
390–540	2.00–12.25		22L3800
480–580	2.50–14.00		22L3900

Consta de:
2a 2 x Brazos simétricos
2b 2 x Tapa para el estabilizador transversal
2c 1 x Soporte para estabilizador transversal
2d 1 x Compensación de longitud para estabilizador transversal
[1] Peso del tirador incluido

3 ☐ Juego de tapas

Color	Material	Ref.
SW | HGR | TGR	Plástico	22.8000

Consta de:
3a 1 x Tapa izquierda
3b 1 x Tapa derecha
3c 2 x Elemento de identificación de la marca, estampado con el logotipo de Blum IN-G

3 ■ Conjunto de tapas para SERVO-DRIVE

Color	Material	Ref.
SW | HGR | TGR	Plástico	23.8000

Consta de:
3a 1 x Tapa izquierda **SERVO-DRIVE**
3b 1 x Tapa derecha
3c 2 x Elemento de identificación de la marca, estampado con el logotipo de Blum IN-G
3d 2 x Interruptor de **SERVO-DRIVE**
3e 6 x Distanciador de amortiguación de Blum Ø 5 mm

4 ☐■ Fijación frontal

Versión	Modo de fijación		Ref.
Frentes delgados	**EXPANDO T**	2 x	20S42T1

EXPANDO T adecuado para frentes delgados – véanse las indicaciones en la página

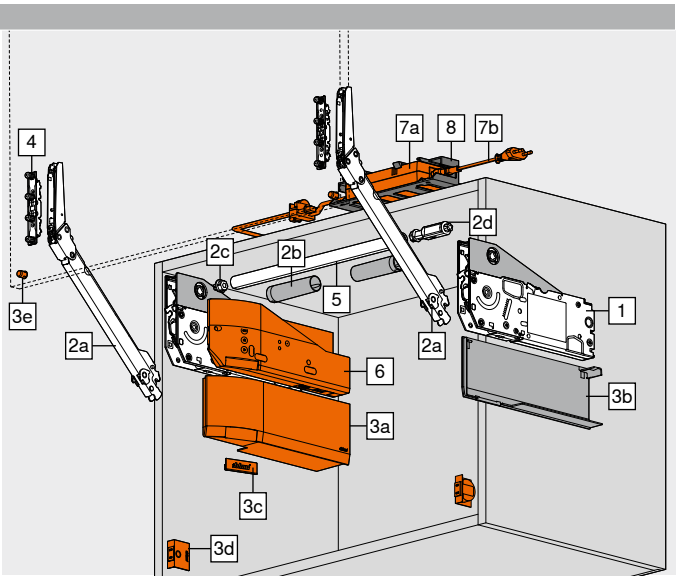

4 ☐■ Juego de fijaciones frontales

Versión	Modo de fijación	Ref.
Frentes de madera y marcos de aluminio anchos [1]	Tornillos	20S4200
Marcos de aluminio estrechos [2]		20S4200A

Consta de:
4 2 x Fijación frontal
[1] Para frentes de madera, utilice 4 tornillos aglo (609.1x00) a cada lado
Para marcos de aluminio anchos, utilice 4 tornillos roscachapa (660.0950) por lado
[2] Incl. 8 tornillos roscachapa – 660.0950

5 ☐■ Guía del estabilizador transversal

Longitud (mm)[1]	Versión	Ref.
1076	Redondo	22Q1076U

Corte 5 Ancho interior cuerpo de mueble LW – 113 mm
[1] Para cortar a medida

– ☐■ Juego de piezas de unión para el estabilizador transversal[1]

Diámetro (mm)	Material	Ref.
Ø 20.0	Cinc	22Q080Z

Consta de:
– 1 x Pieza de unión
– 1 x Soporte
– 2 x Tapa para el estabilizador transversal
– 2 x Soporte para estabilizador transversal
Corte 5 Ancho interior cuerpo de mueble LW / 2 – 105 mm
[1] A partir de un ancho interior del cuerpo de mueble LW ≥ 1190 mm o un ancho del cuerpo de mueble KB ≥ 1228 mm

6 ■ Juego SERVO-DRIVE

Color	Material	Ref.
TGR	Plástico	23.A000

Consta de:
6a 1 x Equipo de accionamiento
6b 1 x Cable de distribución de **SERVO-DRIVE**, 1500 mm
6c 1 x Empalme
6d 2 x Protector de extremos de cable
¡En el caso de frentes unidos, recomendamos un equipo de accionamiento para cada juego!

Para frentes de madera y marcos de aluminio anchos y estrechos

Webcode – ingresar en el configurador de productos o hacer clic: DQE0EP

Información de pedido

7 ■ **Fuente de alimentación y cable de alimentación eléctrico SERVO-DRIVE**[4]

Color				SZ
Enchufe de alimentación	Mercado[1]	Paquete de idiomas[2]	Idioma[3]	Ref.
E	Europa	A	DE | EN | FR | IT | NL	Z10NE04EA
		B	DA | EN | FI | NO | SV	Z10NE04EB
		C	EL | EN | HR | SL | SR | TR	Z10NE04EC
		D	EN | ES | FR | IT | PT	Z10NE04ED
		E	CS | HU | PL | SK	Z10NE04EE
		F	BG | ET | LT | LV | RO | RU | UK	Z10NE04EF
		I	EN	Z10NE04EI
B	GB	A	DE | EN | FR | IT | NL	Z10NE04BA
		I	EN	Z10NE04BI
H	IN			Z10NE04HI
I	IL	A	DE | EN | FR | IT | NL	Z10NE04IA
K	AU	I	EN	Z10NE04KI
N	CN	H	EN | ZH | KO	Z10NE04NH
R	KR			Z10NE04RH
S	BR	K	EN | ES | PT	Z10NE04SK
T	TW	H	EN | ZH | KO	Z10NE04TH
U	US | CA	G	EN | ES | FR	Z10NE04UG
	JP	J	JA	Z10NE04UJ
Z	ZA	I	EN	Z10NE04ZI

Consta de:

7a 1 x Fuente de alimentación **SERVO-DRIVE**
Cable de salida – 2 m de largo
Incl. instrucciones de uso y montaje

7b 1 x Cable de alimentación eléctrico
1.5–1.8 m de largo, incluido el enchufe

1 Nomenclaturas de mercados conforme a la normativa ISO 3166
2 Paquete de idiomas – manual de usuario
3 Nomenclaturas de idiomas conforme a la normativa ISO 639
4 Se requiere para dos y más equipos de accionamiento

Alternativa a 7 | 8

– ■ **Fuente de alimentación enchufable SERVO-DRIVE**[5]

Color				SZ
Adaptador[1]	Mercado[2]	Paquete de idiomas[3]	Idioma[4]	Ref.
E	Europa	A	DE | EN | FR | IT | NL	☎ Z10NA40EA
		B	DA | EN | FI | NO | SV	☎ Z10NA40EB
		C	EL | EN | HR | SL | SR | TR	☎ Z10NA40EC
		D	EN | ES | FR | IT | PT	☎ Z10NA40ED
		E	CS | HU | PL | SK	☎ Z10NA40EE
		F	BG | ET | LT | LV | RO | RU | UK	☎ Z10NA40EF
B	GB	A	DE | EN | FR | IT | NL	☎ Z10NA40BA
K	AU	I	EN	☎ Z10NA40KI
N	CN	H	EN | ZH | KO	☎ Z10NA40NH
U	US | CA | JP	G	EN | ES | FR	☎ Z10NA40UG

Consta de:

– 1 x Fuente de alimentación enchufable **SERVO-DRIVE**
Incl. cable, 1120 mm (con cable de distribución para **SERVO-DRIVE** extensible a un máx. de 2000 mm)
Incl. instrucciones de uso y montaje

1 Para obtener una lista detallada de mercados consulte la información del apartado
2 Nomenclaturas de mercados conforme a la normativa ISO 3166
3 Paquete de idiomas – manual de usuario
4 Nomenclaturas de idiomas conforme a la normativa ISO 639
5 Solo apto para una unidad de accionamiento
Otras combinaciones a petición

8 ■ **Sujeción de fuente de alimentación – montaje en la pared**[1]

Color	Material	Ref.
WGR	Plástico	Z10NG120

Consta de:

8 1 x Sujeción de fuente de alimentación – montaje en la pared

1 Para fuente de alimentación **SERVO-DRIVE**

Accesorios

– ■ **Juego cable de distribución de SERVO-DRIVE**[2]

Color	Longitud (m)[1]	Ref.
SZ	8	Z10K800AE

Consta de:

6b 1 x Cable de distribución de **SERVO-DRIVE**
6d 5 x Protector de extremos de cable

1 Para cortar a medida
2 Se puede utilizar como cable de distribución, cable para el perfil de soporte o cable de comunicación

– ■ **Juego empalme**

Color	Material	Ref.
SZ	Plástico	Z10V100E.01

Consta de:

6c 1 x Empalme
6d 2 x Protector de extremos de cable

– ■ **Soporte de cable**[1]

Color	Material	Ref.
WS	Plástico	Z10K0009

Consta de:

– 1 x Soporte de cable

1 Por ejemplo, para fijar el cable de distribución de **SERVO-DRIVE**

Color		Color	
HGR	Gris claro	TGR	Gris oscuro
IN-G	Acero inoxidable moldeado cepillado	WGR	Gris claro
SW	Blanco seda	WS	Blanco
SZ	Negro		

Indicaciones en la página

Visión general	39	Planificación – distanciador de amortiguación de Blum	43	**Montaje, desmontaje y ajuste**	
Sistema de fijación para frentes delgados – **EXPANDO T**	596	Planificación – interruptor de **SERVO-DRIVE**	43		
		SERVO-DRIVE uno – lista de mercados	732		
Recomendación de montaje y exención de responsabilidad – **EXPANDO T**	597	Servicios de Blum	602	Short-URL	
		Valores de referencia para el peso del frente FG (kg)	716	www.blum.com/a131	
Accesorios	68	Directiva sobre maquinaria	711		
Planificación	42	Para más información técnica	708		

Para frentes de madera y marcos de aluminio anchos y estrechos

Webcode – ingresar en el configurador de productos o hacer clic: DQE0EP

Planificación

Posición de taladrado – tornillos Euro

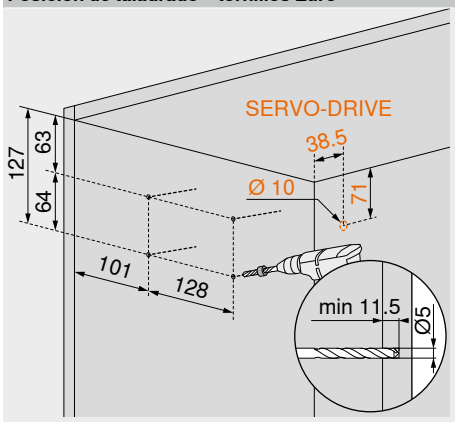

Posición de taladrado – tornillos aglo

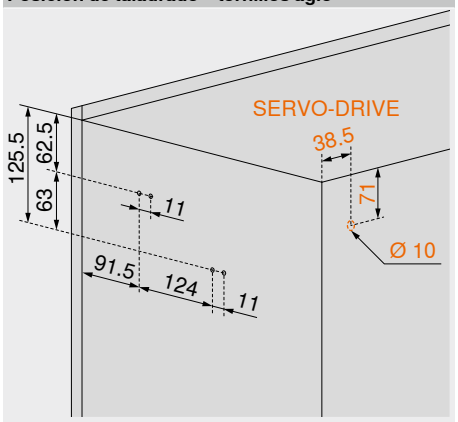

Posicionamiento – tornillos aglo

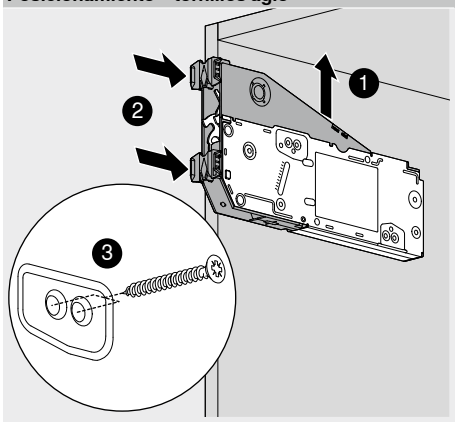

Espacio ocupado

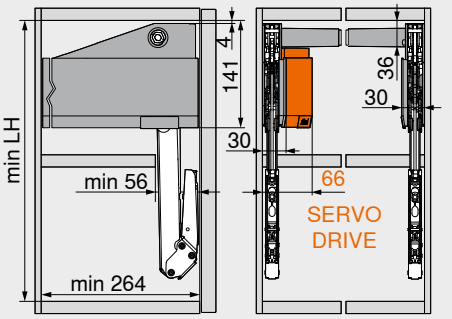

Juego de brazos	LH mín. (mm)[1]
22L3200	255
22L3500	295
22L3800	345
22L3900	399

[1] Medidas con un juego F inferior = 0 mm
KH Altura del cuerpo del mueble
LH Altura interior de cuerpo de mueble

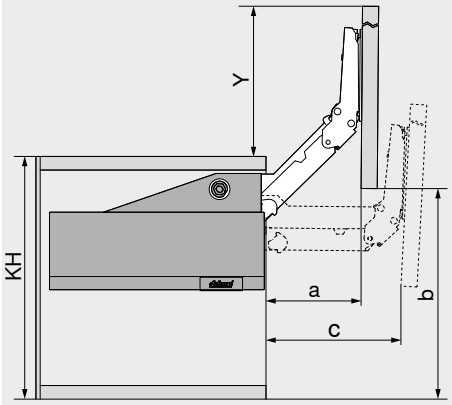

Juego de brazos	a (mm)	b (mm)[1]	c (mm)	Y (mm)[2]
22L3200	112	272.5	155.5	272.5
22L3500	140.5	340	195	340
22L3800	176	425	245	425
22L3900	214.5	517	297.5	517

[1] Medidas con un juego F inferior = 0 mm
[2] Medidas con un juego F en la parte superior = 0 mm
KH Altura del cuerpo del mueble

Espacio ocupado – cornisa | mejilla

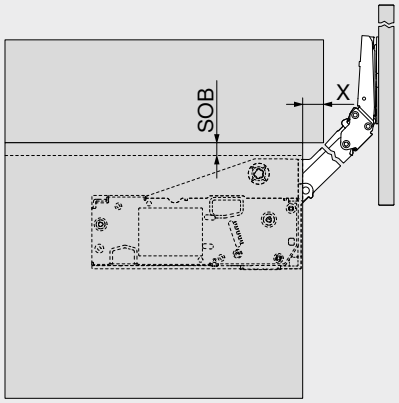

Espesor del sobre superior SOB (mm)	X (mm)
16	25
17	26
18	27
19	28
20	29

Trabajo del frente – frentes de madera y marcos de aluminio anchos

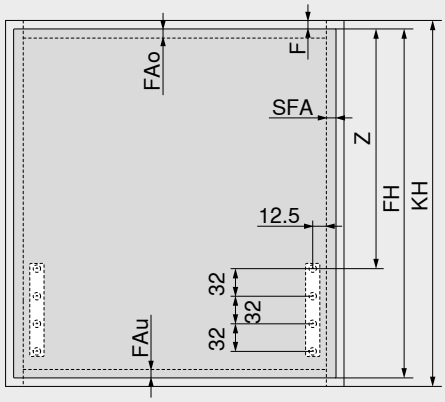

Juego de brazos	Z (mm)
22L3200	113 + FAo
22L3500	153 + FAo
22L3800	203 + FAo
22L3900	256 + FAo

F Juego
FAo Recubrimiento del frente en la parte superior
FAu Recubrimiento inferior de los frentes
SFA Recubrimiento lateral de los frentes
FH Altura del frente
KH Altura del cuerpo del mueble
Tope en la pared: Juego mínimo necesario 5 mm

Trabajo del frente – marcos de aluminio estrechos

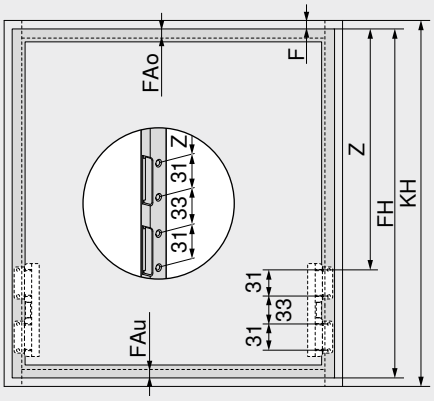

Juego de brazos	Z (mm)
22L3200	113.5 + FAo
22L3500	153.5 + FAo
22L3800	203.5 + FAo
22L3900	256.5 + FAo

F Juego
FAo Recubrimiento del frente en la parte superior
FAu Recubrimiento inferior de los frentes
FH Altura del frente
KH Altura del cuerpo del mueble
Tope en la pared: Juego mínimo necesario 5 mm

Marcos de aluminio estrechos

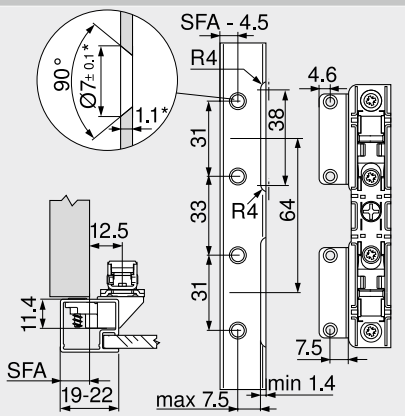

En marcos con un ancho de 19 mm es posible utilizar recubrimiento de frente lateral SFA d. 11–18 mm
* Adaptar las medidas de fabricación a los distintos espesores del material

Para frentes de madera y marcos de aluminio anchos y estrechos

Webcode – ingresar en el configurador de productos o hacer clic: DQE0EP

Planificación

Pieza de unión

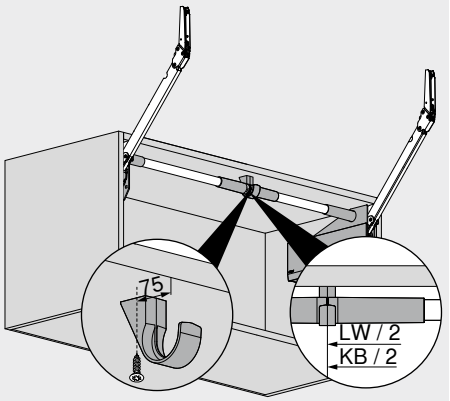

KB	Ancho de cuerpo de mueble
LW	Ancho interior cuerpo de mueble

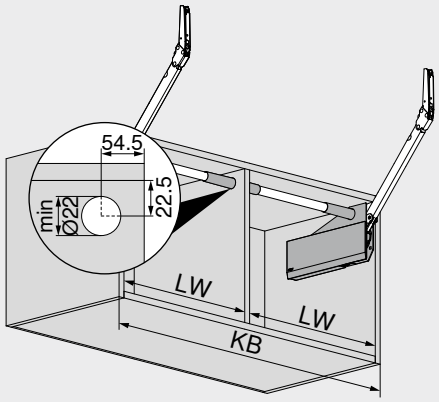

KB	Ancho de cuerpo de mueble
LW	Ancho interior cuerpo de mueble

Distanciador de amortiguación de Blum (para utilizar sólo con el amortiguador de distancia de SERVO-DRIVE)

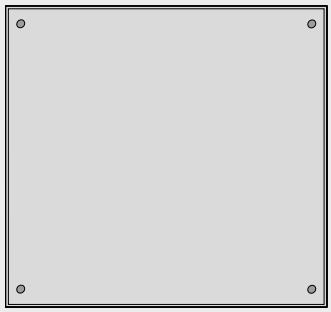

Distanciador de amortiguación de Blum (no encolar)

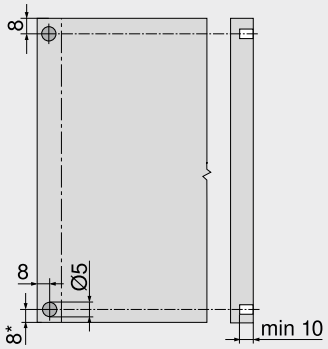

Recomendaciones para los marcos de aluminio

A tener en cuenta el taladrado para el distanciador de amortiguación en el costado del cuerpo

Durante la fijación del distanciador de amortiguación en el frente conviene realizar un ensayo de montaje

* Desde la arista inferior del cuerpo hasta los frentes situados debajo

Interruptor de SERVO-DRIVE

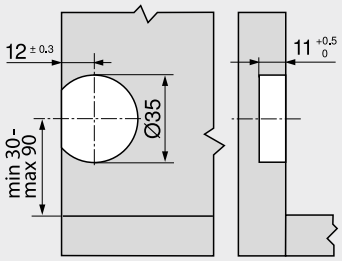

Indicaciones en la página

Visión general	39
Información de pedido – para frentes de madera y marcos de aluminio anchos y estrechos	40
Servicios de Blum	602
Directiva sobre maquinaria	711
Para más información técnica	708

Montaje, desmontaje y ajuste

Short-URL

www.blum.com/a131

Experimente una comodidad de movimiento cautivadora



AVENTOS HK top es compacto, minimalista y muy funcional. Por su potencia y su flexibilidad, es apto tanto para puertas grandes como pequeñas en armarios altos y en armarios elevados. El limitador de apertura y la solución de seguridad vienen integrados. Las cornisas también se han tenido cuenta en el desarrollo.

- Altura de cuerpo de mueble KH 205–600 mm
- Ancho de cuerpo de mueble KB hasta 1800 mm
- **BLUMOTION** – cierre suave y silencioso gracias a la amortiguación
- **SERVO-DRIVE** – el sistema eléctrico de movimiento asistido
- Esfuerzo mínimo al abrir y cerrar
- Montaje sin herramientas
- Posición fija del mecanismo de elevación y de las fijaciones frontales
- Mecanismo de elevación simétrico
- Ajuste tridimensional del frente
- No es necesario el uso de bisagras

Diseño y montaje



El limitador de apertura viene integrado en **AVENTOS HK top** y se puede ajustar de manera continua.



Gracias a su diseño minimalista, el compás abatible se integra armónicamente a los muebles en todas las áreas del hogar.



AVENTOS HK top también se puede instalar con **EXPANDO T** para frentes finos a partir de 8 mm.



Las tapas rectilíneas hacen juego con **AVENTOS HF top** | **HS top** | **HL top**. Disponible en blanco seda, gris claro y gris oscuro.

Ventajas para usted y sus clientes



No hay piezas que sobresalen
Gracias a los brazos incorporados cerrados, ninguna pieza sobresale del cuerpo del mueble. Esto facilita considerablemente el transporte interno.



Solución de seguridad integrada
El mecanismo innovador evita que la palanca de elevación se despliegue de manera involuntaria.

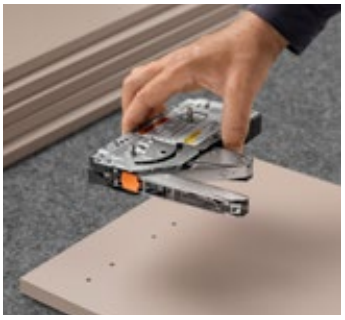

Variantes de fijación
Dos tipos de montaje del mecanismo de elevación: con tornillos Euro premontados o en la variante de tableros aglo con posicionamiento integrado.



Aplicaciones	Webcode	Página
Estándar | SERVO-DRIVE		
 Foto simbólica Para frentes de madera y marcos de aluminio anchos y estrechos	DQHFJY	46
TIP-ON		
 Foto simbólica Para frentes de madera y marcos de aluminio anchos y estrechos – **TIP-ON**	DQHS7Y	50
 **TIP-ON 956.** – versión corta con imán		52
Accesorios		
 Foto simbólica	Placas soporte	53
	Tornillos	68
	Broca de centrar	68
	Amortiguador	68
	Destornillador	69
	Broca con ranura en cruz	69
Montaje, desmontaje y ajuste		
 Foto simbólica **Montaje, desmontaje y ajuste** Short-URL www.blum.com/a170		
Directiva sobre maquinaria **Información detallada sobre las directivas de maquinaria** Short-URL www.blum.com/s025		711

Pictogramas

Artículo disponible bajo petición

Webcode – ingresar en el configurador de productos o hacer clic

Para frentes de madera y marcos de aluminio anchos y estrechos

Webcode – ingresar en el configurador de productos o hacer clic: DQHFJY



- Altura de cuerpo de mueble KH 205–600 mm
- Ancho de cuerpo de mueble KB hasta 1800 mm
- **BLUMOTION** – cierre suave y silencioso gracias a la amortiguación
- **SERVO-DRIVE** – el sistema eléctrico de movimiento asistido
- Inigualable facilidad de movimiento con parada continua
- Montaje sin herramientas
- Posición fija del mecanismo de elevación y de las fijaciones frontales
- Ajuste tridimensional del frente
- Ajuste sencillo y sin escalones de los mecanismos de elevación
- Solución de seguridad integrada
- Limitador de apertura sin escalones integrado

Factor de rendimiento LF

Altura del cuerpo de mueble KH (mm) x peso del frente FG, incluido el peso de dos tiradores (kg)

¡En las áreas solapadas, recomendamos el uso de mecanismos de elevación más fuertes!

¡Sugerimos que efectúe un ensayo de montaje en los bordes de los mecanismos de elevación!

Información de pedido

☐ Estándar ■ SERVO-DRIVE

1 ☐■ Juego de mecanismo de elevación

Fijación con tornillos Euro premontados



Factor de rendimiento LF	Ángulo de apertura OW[1]	Ref.
420–1610	75°–107°	22K2310
930–2800		22K2510
1730–5200		22K2710
3200–9000		22K2910

Consta de:

1	2 x	Mecanismo de elevación simétrico Incl. tornillos Euro premontados

Advertencia

¡Peso máximo del frente FG 18 kg con dos mecanismos de elevación!

[1] Ajuste continuo

1 ☐■ Juego de mecanismo de elevación

Fijación con tornillos aglo, con posicionamiento



Factor de rendimiento LF	Ángulo de apertura OW[1]	Ref.
420–1610	75°–107°	22K2300
930–2800		22K2500
1730–5200		22K2700
3200–9000		22K2900

Consta de:

1	2 x	Mecanismo de elevación simétrico Incl. posicionamiento
–	8 x	Tornillos aglo Ø 4 x 35 mm

Advertencia

¡Peso máximo del frente FG 18 kg con dos mecanismos de elevación!

[1] Ajuste continuo

3 ☐ Juego de tapas



Color	Material	Ref.
SW | HGR | TGR	Plástico	22K8000

Consta de:

–	1 x	Tapa izquierda
3b	1 x	Tapa derecha
3c	2 x	Elemento de identificación de la marca, estampado con el logotipo de Blum IN-G

3 ■ Conjunto de tapas para SERVO-DRIVE



Color	Material	Ref.
SW | HGR | TGR	Plástico	23K8000

Consta de:

3a	1 x	Tapa izquierda **SERVO-DRIVE**
3b	1 x	Tapa derecha
3c	2 x	Elemento de identificación de la marca, estampado con el logotipo de Blum IN-G
3d	2 x	Interruptor de **SERVO-DRIVE**
3e	2 x	Distanciador de amortiguación de Blum Ø 5 mm

4 ☐■ Juego de fijaciones frontales



Versión	Modo de fijación	Ref.
Frentes de madera y marcos de aluminio anchos [1]	Tornillos	20S4200
Marcos de aluminio estrechos [2]		20S4200A

Consta de:

4	2 x	Fijación frontal

[1] Para frentes de madera, utilice 4 tornillos aglo (609.1x00) a cada lado
Para marcos de aluminio anchos, utilice 4 tornillos roscachapa (660.0950) por lado

[2] Incl. 8 tornillos roscachapa – 660.0950

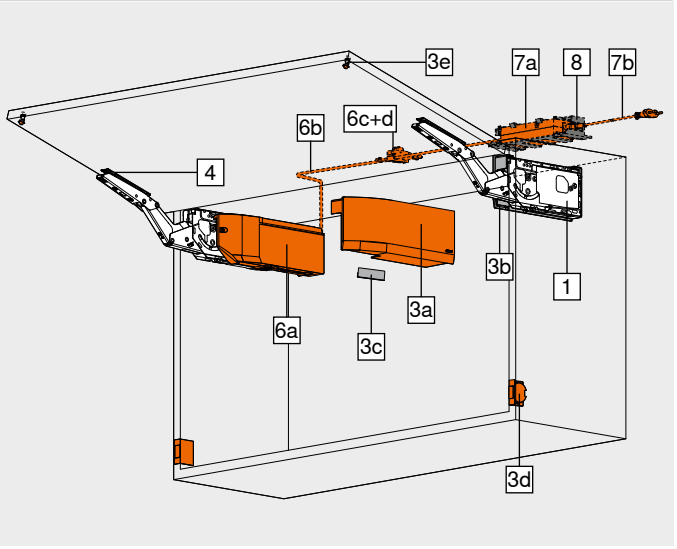

4 ☐■ Fijación frontal



Versión	Modo de fijación		Ref.
Frentes delgados	**EXPANDO T**	2 x	20S42T1

EXPANDO T adecuado para frentes delgados – véanse las indicaciones en la página

6 ■ Juego SERVO-DRIVE



Color	Material	Ref.
TGR	Plástico	23KA000

Consta de:

6a	1 x	Equipo de accionamiento
6b	1 x	Cable de distribución de **SERVO-DRIVE**, 1500 mm
6c	1 x	Empalme
6d	2 x	Protector de extremos de cable

A partir de 3 mecanismos de elevación se recomiendan 2 equipos de accionamiento sincronizados

8 ■ Sujeción de fuente de alimentación – montaje en la pared[1]



Color	Material	Ref.
WGR	Plástico	Z10NG120

Consta de:

8	1 x	Sujeción de fuente de alimentación – montaje en la pared

[1] Para fuente de alimentación **SERVO-DRIVE**

Para frentes de madera y marcos de aluminio anchos y estrechos

Webcode – ingresar en el configurador de productos o hacer clic: DQHFJY

Información de pedido

7 ■ **Fuente de alimentación y cable de alimentación eléctrico SERVO-DRIVE**[4]

Color: SZ

Enchufe de alimentación	Mercado[1]	Paquete de idiomas[2]	Idioma[3]	Ref.
E	Europa	A	DE | EN | FR | IT | NL	Z10NE04EA
		B	DA | EN | FI | NO | SV	Z10NE04EB
		C	EL | EN | HR | SL | SR | TR	Z10NE04EC
		D	EN | ES | FR | IT | PT	Z10NE04ED
		E	CS | HU | PL | SK	Z10NE04EE
		F	BG | ET | LT | LV | RO | RU | UK	Z10NE04EF
		I	EN	Z10NE04EI
B	GB	A	DE | EN | FR | IT | NL	Z10NE04BA
		I	EN	Z10NE04BI
H	IN			Z10NE04HI
I	IL	A	DE | EN | FR | IT | NL	Z10NE04IA
K	AU	I	EN	Z10NE04KI
N	CN	H	EN | ZH | KO	Z10NE04NH
R	KR			Z10NE04RH
S	BR	K	EN | ES | PT	Z10NE04SK
T	TW	H	EN | ZH | KO	Z10NE04TH
U	US | CA	G	EN | ES | FR	Z10NE04UG
	JP	J	JA	Z10NE04UJ
Z	ZA	I	EN	Z10NE04ZI

Consta de:

7a 1 x Fuente de alimentación **SERVO-DRIVE**
Cable de salida – 2 m de largo
Incl. instrucciones de uso y montaje

7b 1 x Cable de alimentación eléctrico
1.5–1.8 m de largo, incluido el enchufe

[1] Nomenclaturas de mercados conforme a la normativa ISO 3166
[2] Paquete de idiomas – manual de usuario
[3] Nomenclaturas de idiomas conforme a la normativa ISO 639
[4] Se requiere para dos y más equipos de accionamiento

Alternativa a 7 | 8

– ■ **Fuente de alimentación enchufable SERVO-DRIVE**[5]

Color: SZ

Adaptador[1]	Mercado[2]	Paquete de idiomas[3]	Idioma[4]	Ref.
E	Europa	A	DE | EN | FR | IT | NL	☎ Z10NA40EA
		B	DA | EN | FI | NO | SV	☎ Z10NA40EB
		C	EL | EN | HR | SL | SR | TR	☎ Z10NA40EC
		D	EN | ES | FR | IT | PT	☎ Z10NA40ED
		E	CS | HU | PL | SK	☎ Z10NA40EE
		F	BG | ET | LT | LV | RO | RU | UK	☎ Z10NA40EF
B	GB	A	DE | EN | FR | IT | NL	☎ Z10NA40BA
K	AU	I	EN	☎ Z10NA40KI
N	CN	H	EN | ZH | KO	☎ Z10NA40NH
U	US | CA | JP	G	EN | ES | FR	☎ Z10NA40UG

Consta de:

– 1 x Fuente de alimentación enchufable **SERVO-DRIVE**
Incl. cable, 1120 mm (con cable de distribución para **SERVO-DRIVE** extensible a un máx. de 2000 mm)
Incl. instrucciones de uso y montaje

[1] Para obtener una lista detallada de mercados consulte la información del apartado
[2] Nomenclaturas de mercados conforme a la normativa ISO 3166
[3] Paquete de idiomas – manual de usuario
[4] Nomenclaturas de idiomas conforme a la normativa ISO 639
[5] Solo apto para una unidad de accionamiento
Otras combinaciones a petición

Accesorios

– ■ **Juego cable de distribución de SERVO-DRIVE**[2]

Color	Longitud (m)[1]	Ref.
SZ	8	Z10K800AE

Consta de:

6b 1 x Cable de distribución de **SERVO-DRIVE**
6d 5 x Protector de extremos de cable

[1] Para cortar a medida
[2] Se puede utilizar como cable de distribución, cable para el perfil de soporte o cable de comunicación

– ■ **Juego empalme**

Color	Material	Ref.
SZ	Plástico	Z10V100E.01

Consta de:

6c 1 x Empalme
6d 2 x Protector de extremos de cable

– ■ **Soporte de cable**[1]

Color	Material	Ref.
WS	Plástico	Z10K0009

Consta de:

– 1 x Soporte de cable

[1] Por ejemplo, para fijar el cable de distribución de **SERVO-DRIVE**

Color		Color	
HGR	Gris claro	TGR	Gris oscuro
IN-G	Acero inoxidable moldeado cepillado	WGR	Gris claro
SW	Blanco seda	WS	Blanco
SZ	Negro		

Indicaciones en la página

Visión general	45	Planificación – distanciador de amortiguación de Blum	49	**Montaje, desmontaje y ajuste**	
Sistema de fijación para frentes delgados – **EXPANDO T**	596	Planificación – interruptor de **SERVO-DRIVE**	49		
		SERVO-DRIVE uno – lista de mercados	732		
Recomendación de montaje y exención de responsabilidad – **EXPANDO T**	597	Servicios de Blum	602	Short-URL	
		Valores de referencia para el peso del frente FG (kg)	716	www.blum.com/a170	
Accesorios	68	Directiva sobre maquinaria	711		
Planificación	48	Para más información técnica	708		

Para frentes de madera y marcos de aluminio anchos y estrechos

Webcode – ingresar en el configurador de productos o hacer clic: DQHFJY

Planificación

Posición de taladrado – tornillos Euro

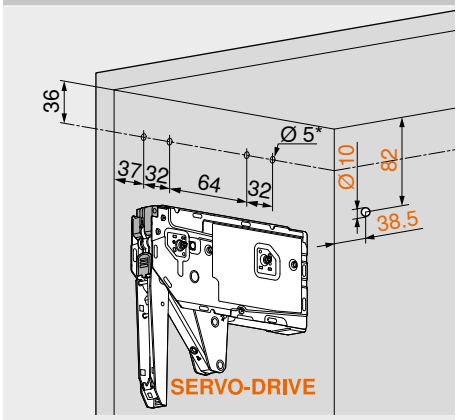

* Profundidad de taladrado 11.5 mm

Posición de taladrado – tornillos aglo

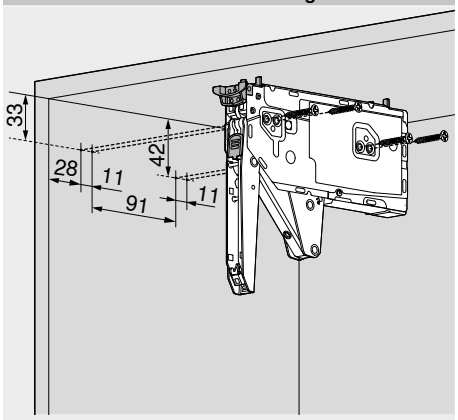

4 x tornillos aglo Ø 4 x 35 mm

Posicionamiento – tornillos aglo

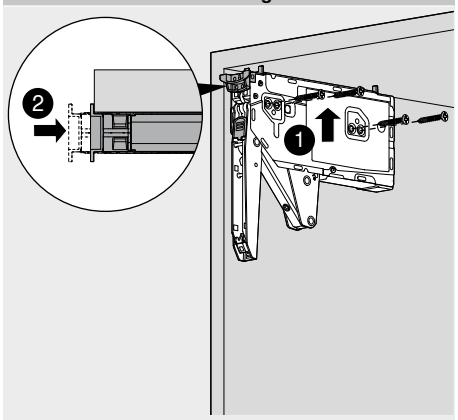

Espacio ocupado

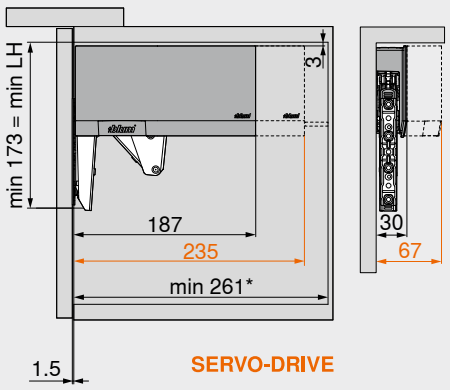

LH Altura interior de cuerpo de mueble
* Mín. 261 mm con herraje de suspensión visible

Espacio ocupado – cornisa | mejilla

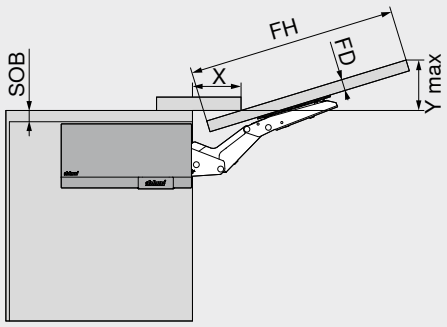

Espacio ocupado (mm)
Con ángulo de apertura máx.
Y = FH x 0.29 + FD – SOB

FD (mm)	16	19	22	26	28	–
X (mm)	68	57	47	33	27	–

FD Espesor del frente
FH Altura del frente
SOB Espesor del sobre superior

Juego mínimo MF

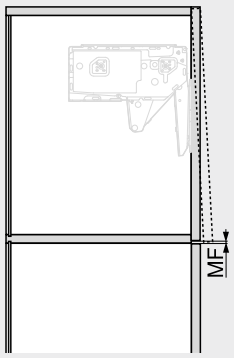

MF Juego mínimo
2 mm

Trabajo del frente – frentes de madera y marcos de aluminio anchos

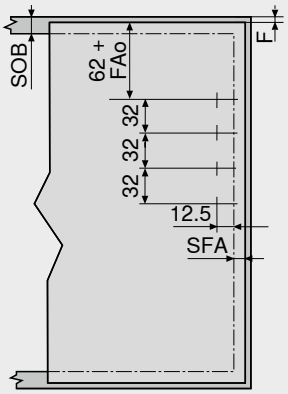

Utilice 4 tornillos aglo (609.1x00) para frentes de madera
Los marcos de aluminio anchos requieren el uso de 4 tornillos roscachapa (660.0950)
F Juego
FAo Recubrimiento del frente en la parte superior Máx. 25.4 mm
SFA Recubrimiento lateral de los frentes
SOB Espesor del sobre superior

Trabajo del frente – marcos de aluminio estrechos

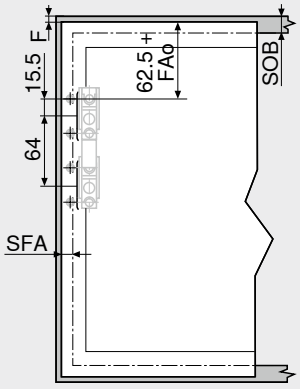

F Juego
FAo Recubrimiento del frente en la parte superior Máx. 25.4 mm
SFA Recubrimiento lateral de los frentes
SOB Espesor del sobre superior

Marcos de aluminio estrechos

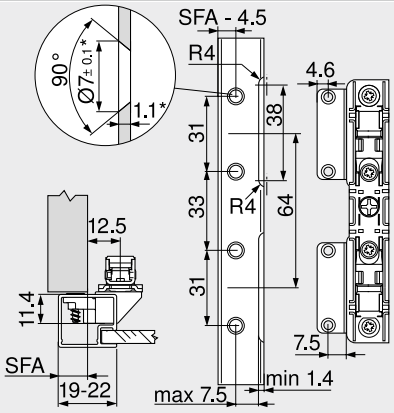

En marcos con un ancho de 19 mm es posible utilizar recubrimiento de frente lateral SFA d. 11–18 mm
* Adaptar las medidas de fabricación a los distintos espesores del material

Para frentes de madera y marcos de aluminio anchos y estrechos

Webcode – ingresar en el configurador de productos o hacer clic: DQHFJY

Planificación

Distanciador de amortiguación de Blum (para utilizar sólo con el amortiguador de distancia de SERVO-DRIVE)



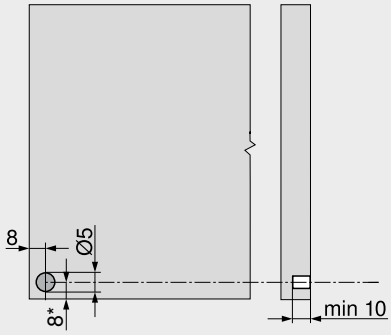

Distanciador de amortiguación de Blum (no encolar)
No utilizar ningún amortiguador en el tercio superior

Recomendaciones para los marcos de aluminio

A tener en cuenta el taladrado para el distanciador de amortiguación en el costado del cuerpo
Durante la fijación del distanciador de amortiguación en el frente conviene realizar un ensayo de montaje
* Desde la arista inferior del cuerpo hasta los frentes situados debajo

Interruptor de SERVO-DRIVE

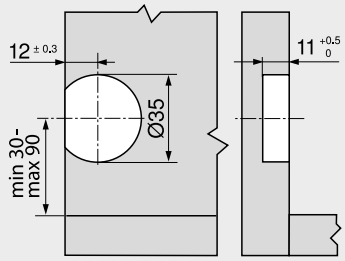

Indicaciones en la página

Visión general	45
Información de pedido – para frentes de madera y marcos de aluminio anchos y estrechos	46
Servicios de Blum	602
Directiva sobre maquinaria	711
Para más información técnica	708

AVENTOS HK top

Short-URL
www.blum.com/i014

Montaje, desmontaje y ajuste

Short-URL
www.blum.com/a170

Para frentes de madera y marcos de aluminio anchos y estrechos – TIP-ON

Webcode – ingresar en el configurador de productos o hacer clic: DQHS7Y



- Altura de cuerpo de mueble KH 205–600 mm
- Ancho de cuerpo de mueble KB hasta 1800 mm
- Inigualable facilidad de movimiento con parada continua
- Montaje sin herramientas
- Posición fija del mecanismo de elevación y de las fijaciones frontales
- Ajuste tridimensional del frente
- Ajuste sencillo y sin escalones de los mecanismos de elevación
- Solución de seguridad integrada
- Limitador de apertura sin escalones integrado
- **TIP-ON** – sistema mecánico de ayuda en la apertura
- Para taladrar o en combinación con placas soporte

Factor de rendimiento LF

Altura del cuerpo de mueble KH (mm) x peso del frente FG, incluido el peso de dos tiradores (kg)

¡En las áreas solapadas, recomendamos el uso de mecanismos de elevación más fuertes!

¡Sugerimos que efectúe un ensayo de montaje en los bordes de los mecanismos de elevación!

Información de pedido

■ TIP-ON

1 ■ Juego de mecanismo de elevación – TIP-ON

Fijación con tornillos Euro premontados

Factor de rendimiento LF	Ángulo de apertura OW[1]	Ref.
420–1610	75°–107°	22K2310T
930–2800		22K2510T
1730–5200	75°–100°	22K2710T
3200–9000		22K2910T

Consta de:

1	2 x	Mecanismo de elevación simétrico Incl. tornillos Euro premontados

Advertencia

¡Peso máximo del frente FG 18 kg con dos mecanismos de elevación!

[1] Ajuste continuo

1 ■ Juego de mecanismo de elevación – TIP-ON

Fijación con tornillos aglo, con posicionamiento

Factor de rendimiento LF	Ángulo de apertura OW[1]	Ref.
420–1610	75°–107°	22K2300T
930–2800		22K2500T
1730–5200	75°–100°	22K2700T
3200–9000		22K2900T

Consta de:

1	2 x	Mecanismo de elevación simétrico Incl. posicionamiento
–	8 x	Tornillos aglo Ø 4 x 35 mm

Advertencia

¡Peso máximo del frente FG 18 kg con dos mecanismos de elevación!

[1] Ajuste continuo

3 ■ Juego de tapas

Color	Material	Ref.
SW | HGR | TGR	Plástico	22K8000

Consta de:

–	1 x	Tapa izquierda
3b	1 x	Tapa derecha
3c	2 x	Elemento de identificación de la marca, estampado con el logotipo de Blum IN-G

4 ■ Juego de fijaciones frontales

Versión	Modo de fijación	Ref.
Frentes de madera y marcos de aluminio anchos [1]	Tornillos	20S4200
Marcos de aluminio estrechos [2]		20S4200A

[1] Para frentes de madera, utilice 4 tornillos aglo (609.1x00) a cada lado
Para marcos de aluminio anchos, utilice 4 tornillos roscachapa (660.0950) por lado

[2] Incl. 8 tornillos roscachapa – 660.0950

4 ■ Fijación frontal

Versión	Modo de fijación		Ref.
Frentes delgados	**EXPANDO T**	2 x	20S42T1

EXPANDO T adecuado para frentes delgados – véanse las indicaciones en la página

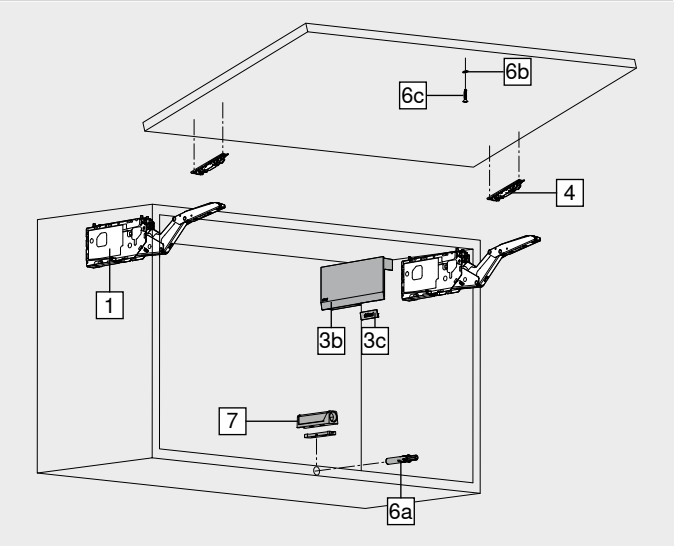

6 ■ TIP-ON 956. – versión corta con imán

Altura del cuerpo del mueble KH (mm)	Color	Ref.
Hasta 600	SW | R7036 | CS	956.1004

Consta de:

6a	1 x	**TIP-ON 956.** – versión corta con imán
6b	1 x	Placa adhesiva para atornillar
6c	1 x	Placa adhesiva para encolar No adecuado para superficies enceradas, aceitadas o con recubrimiento en polvo
–	1 x	Tornillo aglo Ø 3.5 x 15 mm, Art. Nr. 609.1500

Accesorios

7 ■ Placa soporte

Versión	Color	Ref.
Placa soporte recta – versión corta	SW | R7036 | CS	956.1201
Placa soporte en cruz – versión larga	R7036	956A1501

Color		Color	
CS	Negro carbón	SW	Blanco seda
HGR	Gris claro	TGR	Gris oscuro
IN-G	Acero inoxidable moldeado cepillado		
R7036	RAL 7036 gris platino		

Para frentes de madera y marcos de aluminio anchos y estrechos – TIP-ON

Webcode – ingresar en el configurador de productos o hacer clic: DQHS7Y

Planificación

Posición de taladrado – tornillos Euro

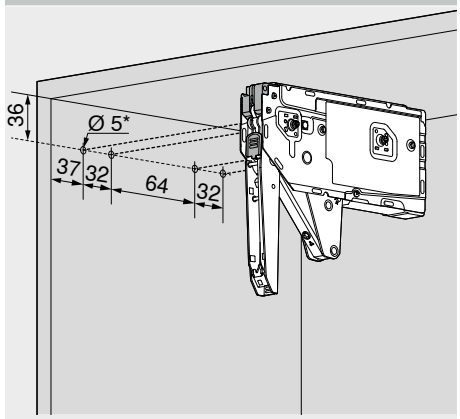

* Profundidad de taladrado 11.5 mm

Posición de taladrado – tornillos aglo

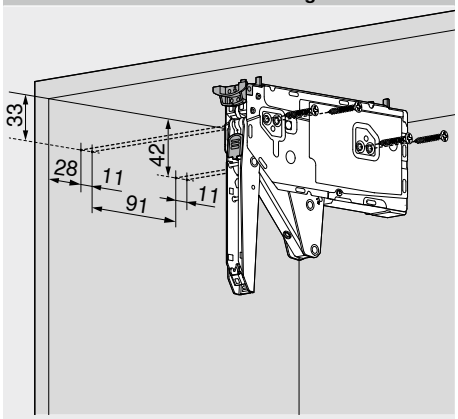

4 x tornillos aglo Ø 4 x 35 mm

Espacio ocupado

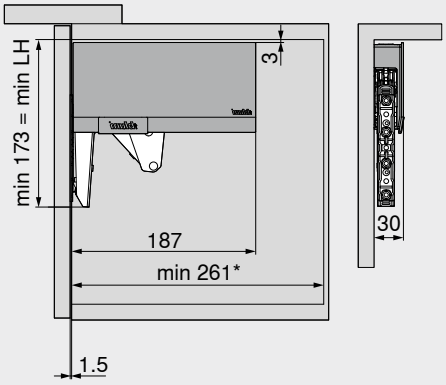

LH Altura interior de cuerpo de mueble
* Mín. 261 mm con herraje de suspensión visible

Espacio ocupado – cornisa | mejilla

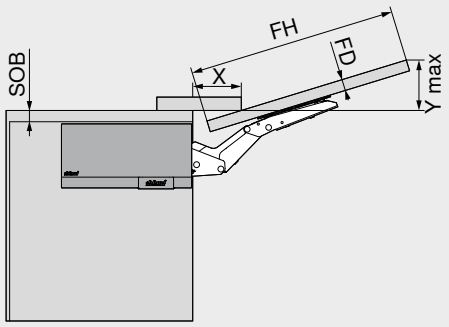

Espacio ocupado (mm)
Con ángulo de apertura máx.
Y = FH x 0.29 + FD – SOB

FD (mm)	16	19	22	26	28	–
X (mm)	68	57	47	33	27	–

FD Espesor del frente
FH Altura del frente
SOB Espesor del sobre superior

Juego mínimo MF

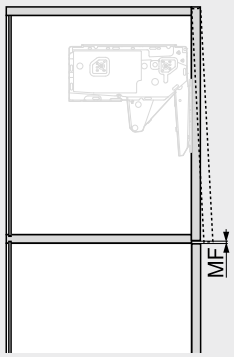

MF Juego mínimo 2 mm

Marcos de aluminio estrechos

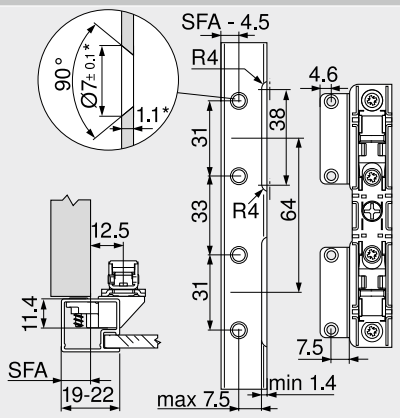

En marcos con un ancho de 19 mm es posible utilizar recubrimiento de frente lateral SFA d. 11–18 mm
* Adaptar las medidas de fabricación a los distintos espesores del material

Trabajo del frente – frentes de madera y marcos de aluminio anchos

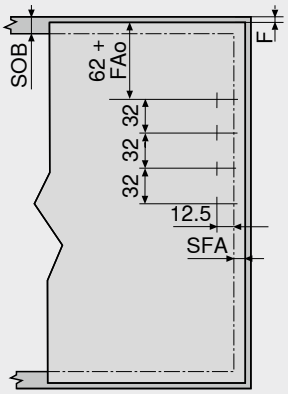

Utilice 4 tornillos aglo (609.1x00) para frentes de madera
Los marcos de aluminio anchos requieren el uso de 4 tornillos roscachapa (660.0950)
F Juego
FAo Recubrimiento del frente en la parte superior Máx. 25.4 mm
SFA Recubrimiento lateral de los frentes
SOB Espesor del sobre superior

Trabajo del frente – marcos de aluminio estrechos

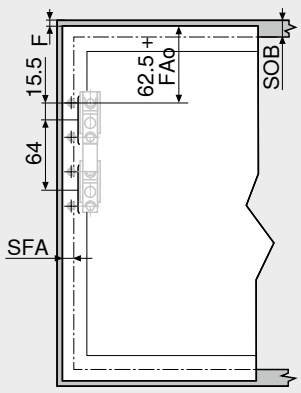

F Juego
FAo Recubrimiento del frente en la parte superior Máx. 25.4 mm
SFA Recubrimiento lateral de los frentes
SOB Espesor del sobre superior

Indicaciones en la página

Visión general	45
TIP-ON 956x	52
Planificación – posicionamiento – tornillos aglo	48
Sistema de fijación para frentes delgados – **EXPANDO T**	596
Recomendación de montaje y exención de responsabilidad – **EXPANDO T**	597
Servicios de Blum	602
Para más información técnica	708

AVENTOS HK top

Short-URL
www.blum.com/i014

Montaje, desmontaje y ajuste

Short-URL
www.blum.com/a170

TIP-ON 956. – versión corta con imán



- Para puertas con una altura de hasta 600 mm
- Para taladrar o en combinación con placas soporte
- Trayectoria de la apertura aprox. 17 mm
- Material: plástico

Información de pedido

Color	Muelle TIP-ON	Ref.
SW | R7036 | CS	Muelle estándar	956.1004

Consta de:

1 x	**TIP-ON 956.** – versión corta con imán
1 x	Placa adhesiva para atornillar
1 x	Placa adhesiva para encolar No adecuado para superficies enceradas, aceitadas o con recubrimiento en polvo
1 x	Tornillo aglo Ø 3.5 x 15 mm, Art. Nr. 609.1500

Color

CS	Negro carbón
R7036	RAL 7036 gris platino
SW	Blanco seda

Planificación

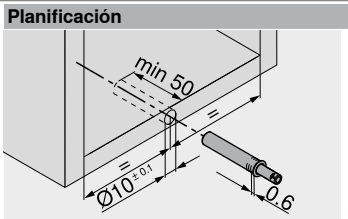

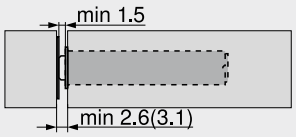

() Placa adhesiva para atornillar

Placa adhesiva para atornillar

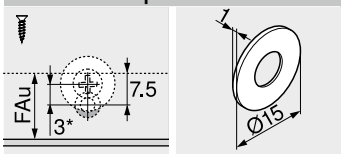

FAu Recubrimiento inferior de los frentes
* 3 mm montaje ajustado

Placa adhesiva para encolar

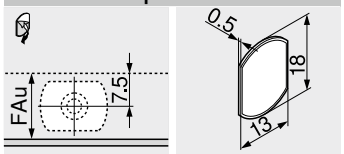

FAu Recubrimiento inferior de los frentes

Indicaciones en la página

Visión general 45

Montaje

Calibre de taladrar para **BLUMOTION** \| **TIP-ON** 676
Plantilla de posicionamiento para placa adhesiva 698
MINIPRESS top para **EASYSTICK** 622
MINIPRESS top 626

Montaje, desmontaje y ajuste

Short-URL
www.blum.com/a170

Placa soporte recta – versión corta – 20/17



- Montaje con tornillos aglo Ø 3.5 o Ø 4 mm
- Montaje alternativo con tornillos Euro
- **TIP-ON** debe pedirse aparte

Información de pedido

Color	Material	Ref.
SW | R7036 | CS	Plástico	956.1201

Color

CS	Negro carbón
R7036	RAL 7036 gris platino
SW	Blanco seda

Planificación

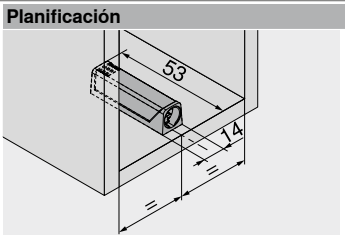

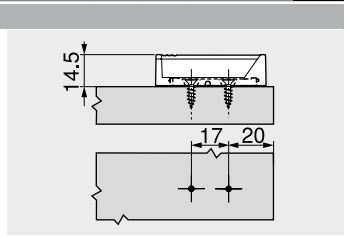

Juego del frente

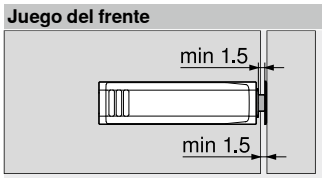

Placa adhesiva

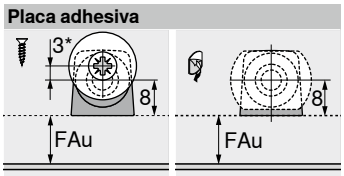

FAu Recubrimiento inferior de los frentes
* 3 mm montaje ajustado

Placa soporte en cruz – versión larga – 37/32



- Montaje con tornillos aglo Ø 3.5 o Ø 4 mm
- Montaje alternativo con tornillos Euro
- **TIP-ON** debe pedirse aparte

Información de pedido

Color	Material	Ref.
R7036	Plástico	956A1501

Planificación

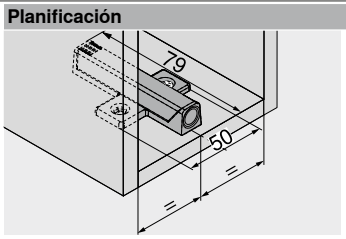

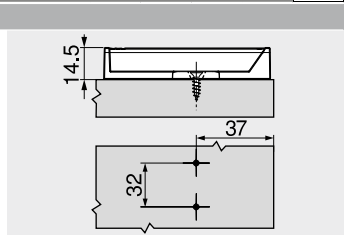

Juego del frente



Placa adhesiva

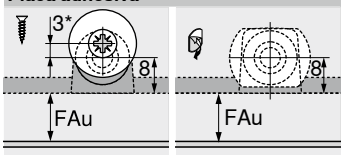

FAu Recubrimiento inferior de los frentes
* 3 mm montaje ajustado

Indicaciones en la página

Visión general	45

Montaje

Plantilla para bases	674
Calibre de taladrar para placas de montaje	675
Plantilla de posicionamiento para placa adhesiva	698
MINIPRESS top para **EASYSTICK**	622
MINIPRESS top	626
MINIPRESS P	630

Montaje, desmontaje y ajuste

Short-URL
www.blum.com/a170

Herraje para pequeño compás abatible



AVENTOS HK-S resulta particularmente útil en puertas de tamaño reducido, como por ejemplo las situadas sobre el armario despensa o el frigorífico. Debido a su tamaño reducido, **AVENTOS HK-S** se adapta armoniosamente a los cuerpos de mueble pequeños.

- Especial para compases abatibles pequeños
- Altura de cuerpo de mueble KH máxima 600 mm
- **BLUMOTION** – cierre suave y silencioso gracias a la amortiguación
- Se detiene en cualquier posición de apertura
- Ofrece un excelente acceso al interior del cuerpo
- Adecuado para armarios colgantes con cornisas o molduras
- Programa reducido, gran variedad de aplicaciones
- Montaje y ajuste sencillos
- Estable, incluso en frentes anchos
- No hay piezas que sobresalen
- **TIP-ON** – sistema mecánico de ayuda en la apertura
- Esfuerzo mínimo al abrir y cerrar
- No es necesario el uso de bisagras

Comodidad de movimiento y variantes de diseño



El compás abatible pequeño se detiene en cualquier posición. De este modo, es sencillo alcanzar el frente para cerrarlo.



Durante el desarrollo del herraje abatible en altura **AVENTOS HK-S** también se tuvieron en cuenta los cuerpos con cornisas y listones cuadrados.



Las puertas sin tiradores se abren, gracias al **TIP-ON**, con un esfuerzo mínimo – un ligero contacto es suficiente.



La tapa está disponible en los colores Blanco seda, Gris claro y Gris oscuro.

Ventajas para usted y sus clientes



No hay piezas que sobresalen
Se distribuye con la palanca cerrada – una ventaja en la fabricación de muebles y en el montaje de cocinas.



Mecanismo CLIP
El rápido mecanismo **CLIP** para el frente y el ajuste tridimensional continuo facilitan el montaje.



Ajuste continuo del mecanismo de elevación
El mecanismo de elevación se puede ajustar cómodamente al peso del frente de forma exacta desde la parte delantera.



Proporciones armoniosas
Debido al tamaño reducido, **AVENTOS HK-S** se adapta armoniosamente en los cuerpos de mueble pequeños.

Aplicaciones				Webcode	Página
Estándar | TIP-ON					
 Foto simbólica	Para frentes de madera y marcos de aluminio anchos y estrechos			DQDD6M	56
	**TIP-ON 956.** – versión corta con imán				58
Accesorios					
 Foto simbólica	Limitador de apertura	56	Broca con ranura en cruz		69
	Placas soporte	59			
	Tornillos	68			
	Broca de centrar	68			
	Amortiguador	68			
	Destornillador	69			
Montaje, desmontaje y ajuste					
 Foto simbólica	**Montaje, desmontaje y ajuste** Short-URL www.blum.com/a150				

Pictogramas		
Artículo disponible bajo petición		
Webcode – ingresar en el configurador de productos o hacer clic		

Para frentes de madera y marcos de aluminio anchos y estrechos

Webcode – ingresar en el configurador de productos o hacer clic: DQDD6M



- Resulta muy adecuado para cuerpos con poca altura en el área de los armarios colgantes, así como en armarios de columna o para colocar encima de la nevera
- Altura de cuerpo de mueble KH máxima 600 mm
- **BLUMOTION** – cierre suave y silencioso gracias a la amortiguación
- Inigualable facilidad de movimiento con parada continua
- Montaje sin herramientas
- Ajuste tridimensional del frente
- Ajuste sencillo y sin escalones de los mecanismos de elevación
- **TIP-ON** – sistema mecánico de ayuda en la apertura

Factor de rendimiento LF

Altura del cuerpo de mueble KH (mm) x peso del frente FG, incluido el peso de dos tiradores (kg)

¡En las áreas solapadas, recomendamos el uso de mecanismos de elevación más fuertes!

¡Sugerimos que efectúe un ensayo de montaje en los bordes de los mecanismos de elevación!

Información de pedido

☐ Estándar ■ TIP-ON

1 ☐ Juego de mecanismo de elevación



Factor de rendimiento LF	Ángulo de apertura OW	Ref.
220–500 [1]	107°	20K2B00.06
400–1000		20K2C00.06
960–2215		20K2E00.06

Consta de:

1a	2 x	Mecanismo de elevación simétrico
1b	2 x	Tapa izquierda/derecha SW | HGR | TGR
1c	2 x	Elemento de identificación de la marca, estampado con el logotipo de Blum IN-G
–	6 x	Tornillos aglo Ø 4 x 35 mm

Advertencia

El factor de rendimiento LF pueden incrementarse un 50 % añadiendo un tercer mecanismo de elevación

[1] Un mecanismo de elevación está equipado sin muelle

1 ■ Juego de mecanismo de elevación – TIP-ON



Factor de rendimiento LF	Ángulo de apertura OW	Ref.
220–500 [1]	107°	20K2B00T06
400–1000		20K2C00T06
960–2215		20K2E00T06

Consta de:

1a	2 x	Mecanismo de elevación simétrico
1b	2 x	Tapa izquierda/derecha SW | HGR | TGR
1c	2 x	Elemento de identificación de la marca, estampado con el logotipo de Blum IN-G
–	6 x	Tornillos aglo Ø 4 x 35 mm

Advertencia

El factor de rendimiento LF pueden incrementarse un 50 % añadiendo un tercer mecanismo de elevación

[1] Un mecanismo de elevación está equipado sin muelle

4 ☐■ Fijación frontal



Versión	Modo de fijación	Distancia (mm)	Ref.
Frentes de madera y marcos de aluminio anchos [1]	Tornillos	0 – 2 x	175H3100
Frente de madera	**EXPANDO**	0 – 2 x	177H3100E
	Para presión	0 – 2 x	177H3100

Son posibles todas las bases de acero con una distancia de 0 mm

[1] Para frentes de madera, utilice 2 tornillos aglo (609.1x00) a cada lado
Para marcos de aluminio anchos, utilice 2 tornillos roscachapa (660.0950) por lado

4 ☐■ Juego de fijaciones frontales



Versión	Modo de fijación	Distancia (mm)	Ref.
Marcos de aluminio estrechos	Tornillos	0	20K4A00A02

Consta de:

4	2 x	Fijación frontal
–	4 x	Tornillo roscachapa – Ø 3.5 mm

6 ■ TIP-ON 956. – versión corta con imán



Altura del cuerpo del mueble KH (mm)	Color	Ref.
Hasta 600	SW | R7036 | CS	956.1004

Consta de:

6a	1 x	**TIP-ON 956.** – versión corta con imán
6b	1 x	Placa adhesiva para atornillar
6c	1 x	Placa adhesiva para encolar No adecuado para superficies enceradas, aceitadas o con recubrimiento en polvo
–	1 x	Tornillo aglo Ø 3.5 x 15 mm, Art. Nr. 609.1500

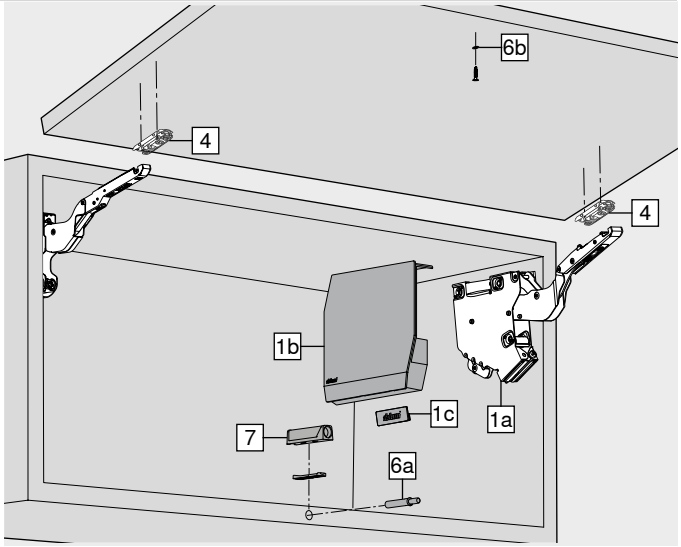

Accesorios

– ☐■ Limitador de apertura



Ángulo de apertura OW	Color	Ref.
100°	TGR	20K7A41
75°	R7037	20K7A11

7 ■ Placa soporte



Versión	Color	Ref.
Placa soporte recta – versión corta	SW | R7036 | CS	956.1201
Placa soporte en cruz – versión larga	R7036	956A1501

Color		Color	
CS	Negro carbón	R7037	RAL 7037 gris polvo
HGR	Gris claro	SW	Blanco seda
IN-G	Acero inoxidable moldeado cepillado	TGR	Gris oscuro
R7036	RAL 7036 gris platino		

Para frentes de madera y marcos de aluminio anchos y estrechos

Webcode – ingresar en el configurador de productos o hacer clic: DQDD6M

Planificación

Posición de perno

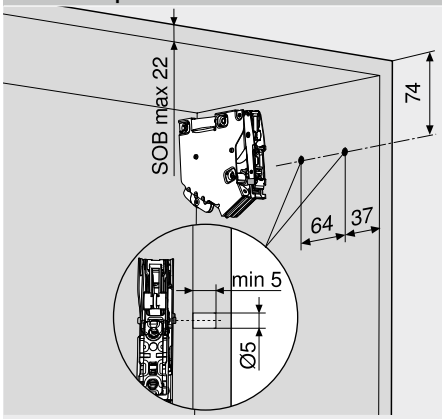

SOB Espesor del sobre superior

Posición de fijación

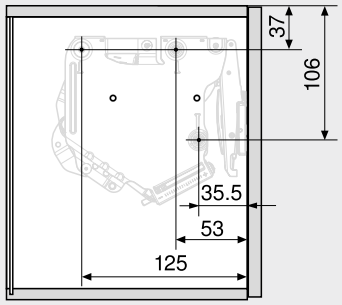

3 x tornillos aglo Ø 4 x 35 mm

Espacio ocupado

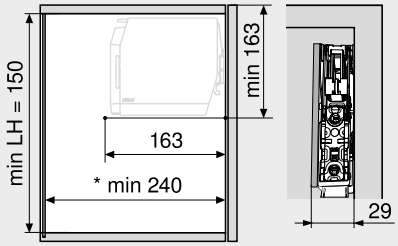

LH Altura interior de cuerpo de mueble
* Mín. 240 mm con herraje de suspensión visible

Trabajo del frente – frentes de madera y marcos de aluminio anchos

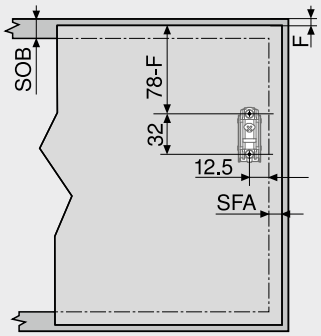

Utilice 2 tornillos aglo (609.1x00) para frentes de madera
Los marcos de aluminio anchos requieren el uso de 2 tornillos roscachapa (660.0950)
F Juego
SFA Recubrimiento lateral de los frentes
SOB Espesor del sobre superior

Trabajo del frente – marcos de aluminio estrechos

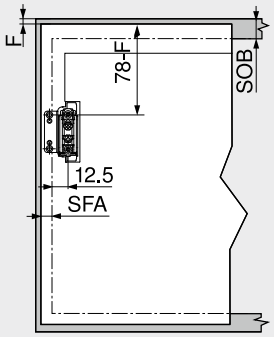

F Juego
SFA Recubrimiento lateral de los frentes
SOB Espesor del sobre superior

Marcos de aluminio estrechos

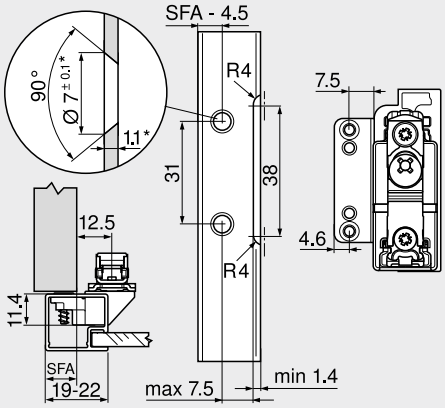

En marcos con un ancho de 19 mm es posible utilizar recubrimiento de frente lateral SFA d. 11–18 mm
* Adaptar las medidas de fabricación a los distintos espesores del material

Espacio ocupado – cornisa | mejilla

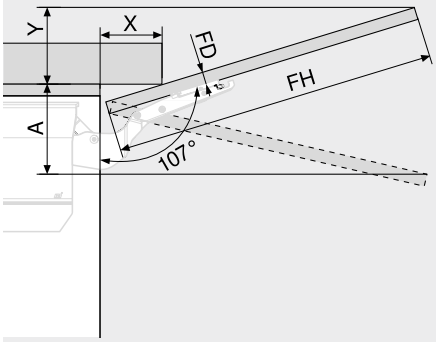

Limitador de apertura	Espacio ocupado (mm)					
Sin	Y = FH x 0.29 – 15 + FD					
100°	Y = FH x 0.17 – 15 + FD					
75°	A = FH x 0.26 + 15 – FD					
FD (mm)	16	19	22	26	–	–
X (mm)	70	59	49	35	–	–

FD Espesor del frente
FH Altura del frente

Juego mínimo MF

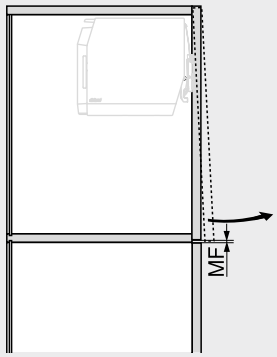

MF Juego mínimo
2 mm

Indicaciones en la página

Visión general	45
Accesorios	68
Servicios de Blum	602
Valores de referencia para el peso del frente FG (kg)	716
Para más información técnica	708

Montaje, desmontaje y ajuste

Short-URL
www.blum.com/a150

TIP-ON 956. – versión corta con imán



- Para puertas con una altura de hasta 600 mm
- Para taladrar o en combinación con placas soporte
- Trayectoria de la apertura aprox. 17 mm
- Material: plástico

Información de pedido

Color	Muelle TIP-ON	Ref.
SW | R7036 | CS	Muelle estándar	956.1004

Consta de:

1 x	**TIP-ON 956.** – versión corta con imán
1 x	Placa adhesiva para atornillar
1 x	Placa adhesiva para encolar No adecuado para superficies enceradas, aceitadas o con recubrimiento en polvo
1 x	Tornillo aglo Ø 3.5 x 15 mm, Art. Nr. 609.1500

Color

CS	Negro carbón
R7036	RAL 7036 gris platino
SW	Blanco seda

Planificación

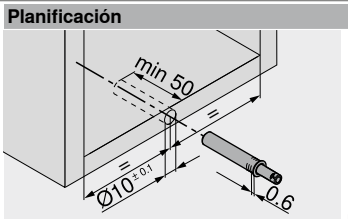

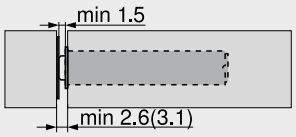

() Placa adhesiva para atornillar

Placa adhesiva para atornillar

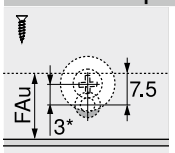

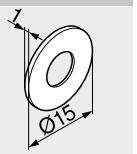

FAu Recubrimiento inferior de los frentes
* 3 mm montaje ajustado

Placa adhesiva para encolar

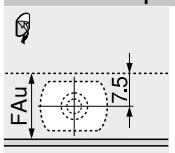

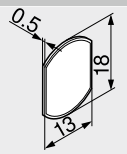

FAu Recubrimiento inferior de los frentes

Indicaciones en la página

Visión general 45

Montaje

Calibre de taladrar para **BLUMOTION** | **TIP-ON** 676
Plantilla de posicionamiento para placa adhesiva 698
MINIPRESS top para **EASYSTICK** 622
MINIPRESS top 626

Montaje, desmontaje y ajuste

Short-URL
www.blum.com/a150

Placa soporte recta – versión corta – 20/17



- Montaje con tornillos aglo Ø 3.5 o Ø 4 mm
- Montaje alternativo con tornillos Euro
- **TIP-ON** debe pedirse aparte

Información de pedido

Color	Material	Ref.
SW | R7036 | CS	Plástico	956.1201

Color	
CS	Negro carbón
R7036	RAL 7036 gris platino
SW	Blanco seda

Planificación

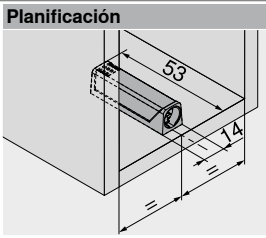

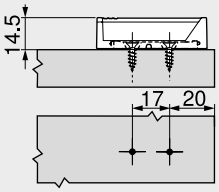

Juego del frente

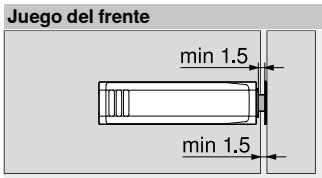

Placa adhesiva

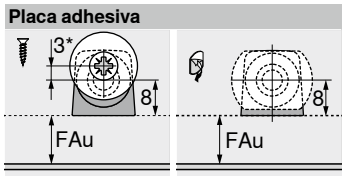

FAu Recubrimiento inferior de los frentes
* 3 mm montaje ajustado

Placa soporte en cruz – versión larga – 37/32



- Montaje con tornillos aglo Ø 3.5 o Ø 4 mm
- Montaje alternativo con tornillos Euro
- **TIP-ON** debe pedirse aparte

Información de pedido

Color	Material	Ref.
R7036	Plástico	956A1501

Planificación

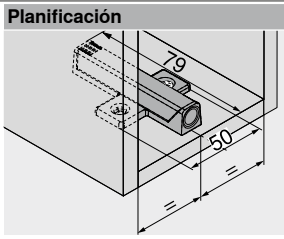

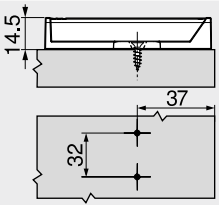

Juego del frente



Placa adhesiva

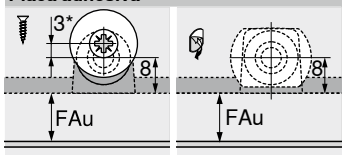

FAu Recubrimiento inferior de los frentes
* 3 mm montaje ajustado

Indicaciones en la página

Visión general	45

Montaje	
Plantilla para bases	674
Calibre de taladrar para placas de montaje	675
Plantilla de posicionamiento para placa adhesiva	698
MINIPRESS top para **EASYSTICK**	622
MINIPRESS top	626
MINIPRESS P	630

Montaje, desmontaje y ajuste

Short-URL
www.blum.com/a150

Herraje para pequeño compás abatible



Gracias a su construcción compacta, **AVENTOS HK-XS** ofrece grandes posibilidades de diseño para armarios altos y armarios colgantes pequeños. Esto permite equipar con comodidad cuerpos con profundidades interiores reducidas.

- Especial para armarios altos y colgantes pequeños
- También ideal para cuerpos con profundidad interior reducida
- Altura de cuerpo de mueble KH 240–600 mm
- Profundidad interior cuerpo de mueble LT mín. 125 mm
- Mecanismo de elevación simétrico, puede utilizarse en uno o en ambos lados
- **BLUMOTION** – cierre suave y silencioso gracias a la amortiguación
- Se detiene en cualquier posición de apertura
- Ofrece un excelente acceso al interior del cuerpo
- Programa reducido, gran variedad de aplicaciones
- Montaje y ajuste sencillos
- **TIP-ON** – sistema mecánico de ayuda en la apertura

Facilidad y comodidad en la apertura y el cierre





AVENTOS HK-XS convence por la habitual comodidad de movimiento. En combinación con las bisagras **CLIP top BLUMOTION** cierran de modo suave y silencioso. La parada continua hace posible que los frentes se detengan en cualquier posición.



Múltiples posibilidades
La reducida profundidad de montaje con **AVENTOS HK-XS** permite aprovechar los espacios de manera óptima, por ejemplo, sobre el extractor de humos.



Frentes de compás anchos
Si se utiliza el mecanismo de elevación en ambos lados, incluso es posible realizar frentes más grandes y pesados.

Ventajas para usted y sus clientes



Cierre amortiguado
Con las bisagras **CLIP top BLUMOTION**, **AVENTOS HK-XS** siempre cierra de forma suave y silenciosa.



Mecanismo CLIP
El montaje del mecanismo de elevación se realiza sin herramientas mediante el mecanismo **CLIP**.



Ajuste continuo del mecanismo de elevación
El ajuste continuo se realiza desde delante mediante el tornillo de ajuste.

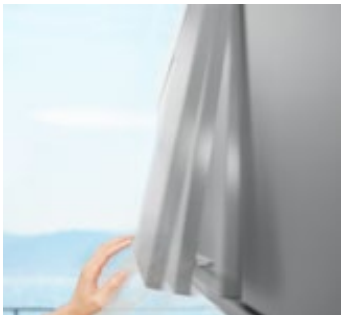

Compases abatibles sin tiradores
Gracias a **TIP-ON** basta con una ligera presión sobre el frente para abrirlo lo suficiente de modo que pueda moverse cómodamente hacia arriba.

Aplicaciones			Webcode	Página
Estándar | TIP-ON				
 Foto simbólica	Para frentes de madera y marcos de aluminio anchos y estrechos		DQDDVY	62
	**TIP-ON 956.** – versión corta con imán			66
Accesorios				
 Foto simbólica	Limitador de apertura	63	Broca con ranura en cruz	69
	Placas soporte	67		
	Tornillos	68		
	Broca de centrar	68		
	Amortiguador	68		
	Destornillador	69		
Montaje, desmontaje y ajuste				
 Foto simbólica	**Montaje, desmontaje y ajuste** **Short-URL** **www.blum.com/a160**			

Pictogramas

	Artículo disponible bajo petición
	Webcode – ingresar en el configurador de productos o hacer clic

Para frentes de madera y marcos de aluminio anchos y estrechos



- Resulta muy adecuado para cuerpos con poca altura en el área de los armarios colgantes, así como en armarios de columna o para colocar encima de la nevera
- Altura de cuerpo de mueble KH 240–600 mm
- Profundidad interior cuerpo de mueble LT mín. 125 mm
- Mediante una posición especial de taladrado, es posible una profundidad interior del cuerpo de mueble LT de 100 mm
- Cierre suave y silencioso gracias a la combinación con bisagras **CLIP top BLUMOTION**
- **TIP-ON** para compases abatibles sin tiradores con bisagras **CLIP top** sin muelle
- Inigualable facilidad de movimiento con parada continua
- Ajuste sencillo y sin escalones de los mecanismos de elevación

Webcode – ingresar en el configurador de productos o hacer clic: **DQDDVY**

Factor de rendimiento LF

Altura del cuerpo de mueble KH (mm) x peso del frente FG, incluido el peso de dos tiradores (kg)

¡En las áreas solapadas, recomendamos el uso de mecanismos de elevación más fuertes!

¡Sugerimos que efectúe un ensayo de montaje en los bordes de los mecanismos de elevación!

Información de pedido

☐ Estándar ■ TIP-ON

1 ☐ Mecanismo de elevación simétrico



Factor de rendimiento LF	Ángulo de apertura OW	Ref.
200–1000	105° [1]	20K1101
500–1500		20K1301
800–1800		20K1501

Advertencia
En caso de empleo a ambos lados se duplica el factor de rendimiento LF
[1] En caso de bisagras con un ángulo de apertura más pequeño, éste queda limitado por las bisagras

1 ■ Mecanismo de elevación simétrico – TIP-ON



Factor de rendimiento LF	Ángulo de apertura OW	Ref.
180–800	105° [1]	20K1101T
500–1200		20K1301T
800–1600		20K1501T

Advertencia
En caso de empleo a ambos lados se duplica el factor de rendimiento LF
[1] En caso de bisagras con un ángulo de apertura más pequeño, éste queda limitado por las bisagras

2 ☐■ Fijación de cuerpo de mueble



Modo de fijación	Ref.
Tornillos	20K5101
EXPANDO	20K51E1

4 ☐■ Fijación frontal



Versión	Modo de fijación	Ref.
Frentes de madera y marcos de aluminio anchos [1]	Tornillos	20K4101
Frente de madera	**EXPANDO**	20K41E1
Marcos de aluminio estrechos	Tornillos	20K4101A

[1] Para frentes de madera, utilice 2 tornillos aglo (609.1x00) a cada lado
Para marcos de aluminio anchos, utilice 2 tornillos roscachapa (660.0950) por lado

6 ■ TIP-ON 956. – versión corta con imán



Altura del cuerpo del mueble KH (mm)	Color	Ref.
Hasta 600	SW | R7036 | CS	956.1004

Consta de:

6a	1 x	**TIP-ON 956.** – versión corta con imán
6b	1 x	Placa adhesiva para atornillar
6c	1 x	Placa adhesiva para encolar No adecuado para superficies enceradas, aceitadas o con recubrimiento en polvo
–	1 x	Tornillo aglo Ø 3.5 x 15 mm, Art. Nr. 609.1500

10 ☐ Bisagra CLIP top BLUMOTION 110°

Recomendación



Cazoleta	Muelle	Ref.
INSERTA	Con muelle	71B3590
Tornillos [1]		71B3550

3 bisagras a partir de ancho de cuerpo KB de 900 mm o a partir de un factor de rendimiento LF de 1800
4 bisagras a partir de ancho de cuerpo KB de 1200 mm o a partir de un factor de rendimiento LF de 2700

Alternativa
Bisagras **CLIP top BLUMOTION**: bisagra de puerta perfilada de 107°, de marco de aluminio de 95° o bisagras **CLIP top**: bisagra de puerta perfilada de 107°, bisagra de marco de aluminio de 95° en combinación con **BLUMOTION 973A** – para encastrar o bisagras **CLIP**: 100°
[1] Utilice tornillos aglo para frentes de madera (609.1x00)
Los marcos de aluminio anchos requieren el uso de tornillos roscachapa (660.0950)

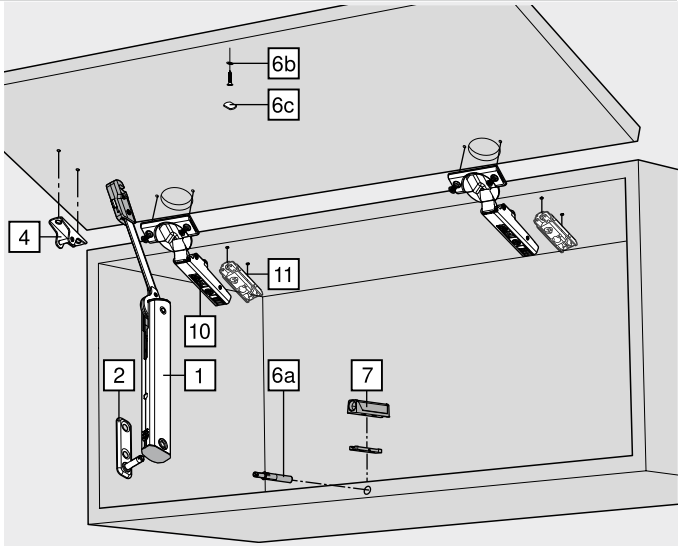

10 ■ Bisagra CLIP top 110°

Recomendación



Cazoleta	Muelle	Ref.
INSERTA	Sin muelle	70T3590.TL
Tornillos [1]		70T3550.TL

3 bisagras a partir de ancho de cuerpo KB de 900 mm o a partir de un factor de rendimiento LF de 1800
4 bisagras a partir de ancho de cuerpo KB de 1200 mm o a partir de un factor de rendimiento LF de 2700

Alternativa
Bisagras **CLIP top**: 107° y para puertas perfiladas, de bisagra p. puertas con marcos de aluminio de 95° o **CLIP** 100° (bisagra sin muelle)
[1] Utilice tornillos aglo para frentes de madera (609.1x00)
Los marcos de aluminio anchos requieren el uso de tornillos roscachapa (660.0950)

11 ☐■ Base

Recomendación



Modo de fijación	Distancia (mm)	Ref.
Tornillos [1]	0	175H3100
EXPANDO		177H3100E

Bases predeterminadas, distancia en función del juego F en la parte superior
[1] Utilice tornillos aglo para frentes de madera (609.1x00)
Los marcos de aluminio anchos requieren el uso de tornillos roscachapa (660.0950)

Color		Color	
CS	Negro carbón	SW	Blanco seda
HGR	Gris claro	SZ	Negro
R7036	RAL 7036 gris platino		

Para frentes de madera y marcos de aluminio anchos y estrechos

Webcode – ingresar en el configurador de productos o hacer clic: DQDDVY

Información de pedido

Accesorios

– Limitador de apertura



Ángulo de apertura OW	Color	Ref.
86°	SZ	70T3553

Para bisagra **CLIP top BLUMOTION** 110° | **CLIP top** 110°

7 Placa soporte



Versión	Color	Ref.
Placa soporte recta – versión corta	SW | R7036 | CS	956.1201
Placa soporte en cruz – versión larga	R7036	956A1501

Indicaciones en la página

Visión general	61	**Montaje, desmontaje y ajuste**	
Bases	150		
Planificación	64		
Accesorios	68	**Short-URL**	
Servicios de Blum	602	**www.blum.com/a160**	
Valores de referencia para el peso del frente FG (kg)	716		
Para más información técnica	708		

Para frentes de madera y marcos de aluminio anchos y estrechos

Webcode – ingresar en el configurador de productos o hacer clic: DQDDVY

Planificación

Posición de taladrado

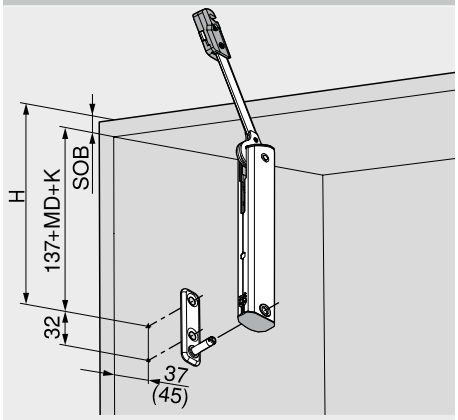

H = 137 + MD + K + SOB	
K	Acodadura del brazo de bisagra
	Brazo recto – 0 mm
	Brazo acodado – 9.5 mm
	Brazo superacodado – 18 mm
MD	Distanciador bases
SOB	Espesor del sobre superior
()	Profundidad interior cuerpo de mueble LT 100 mm

Espacio ocupado

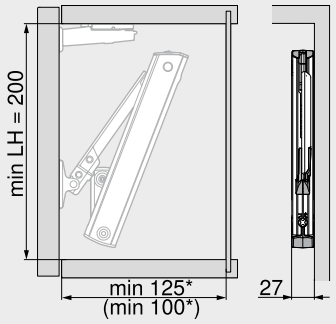

LH	Altura interior de cuerpo de mueble
*	Mín. 200 mm con herraje de suspensión visible
()	Profundidad interior cuerpo de mueble LT 100 mm

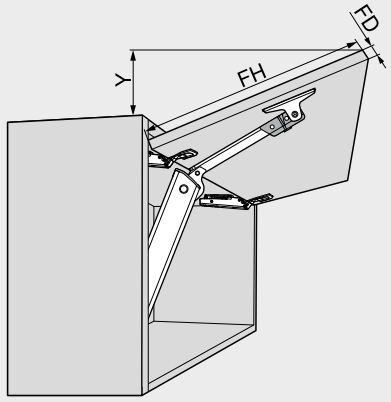

Y = (FH – X) x 0.3

Bisagra CLIP top BLUMOTION 110°				
Espesor del frente FD (mm)	16	19	22	24
X (mm)	45	34	23	15

FH Altura del frente

Trabajo del frente – frentes de madera y marcos de aluminio anchos

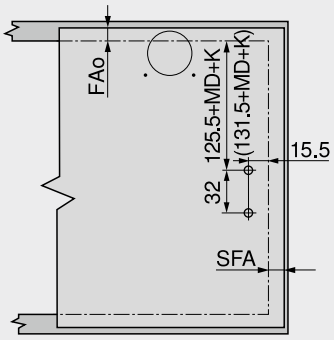

Utilice 2 tornillos aglo (609.1x00) para frentes de madera
Los marcos de aluminio anchos requieren el uso de 2 tornillos roscachapa (660.0950)

FAo	Recubrimiento del frente en la parte superior
SFA	Recubrimiento lateral de los frentes
K	Acodadura del brazo de bisagra
	Brazo recto – 0 mm
	Brazo acodado – 9.5 mm
	Brazo superacodado – 18 mm
MD	Distanciador bases
()	Profundidad interior cuerpo de mueble LT 100 mm

Trabajo del frente – marcos de aluminio estrechos

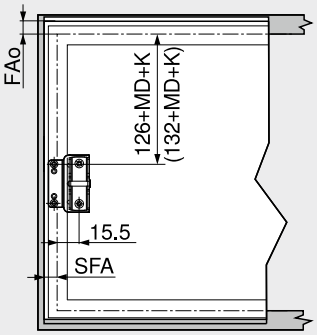

FAo	Recubrimiento del frente en la parte superior
SFA	Recubrimiento lateral de los frentes
K	Acodadura del brazo de bisagra
	Brazo recto – 0 mm
	Brazo acodado – 9.5 mm
	Brazo superacodado – 18 mm
MD	Distanciador bases
()	Profundidad interior cuerpo de mueble LT 100 mm

Marcos de aluminio estrechos

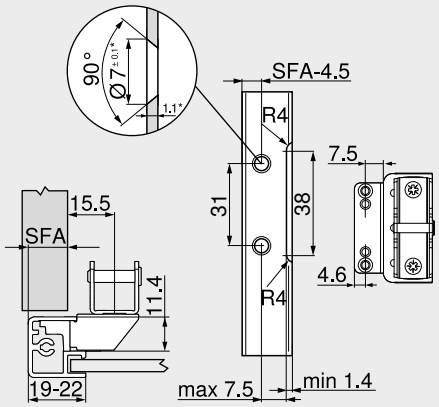

En marcos con un ancho de 19 mm es posible utilizar recubrimiento de frente lateral SFA d. 11–18 mm

*	Adaptar las medidas de fabricación a los distintos espesores del material

Espacio ocupado – cornisa | mejilla

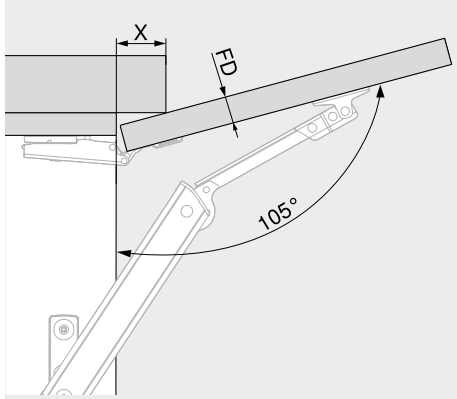

Bisagra CLIP top BLUMOTION 110°				
Espesor del frente FD (mm)	16	19	22	24
X (mm)	45	34	23	15

Juego mínimo MF

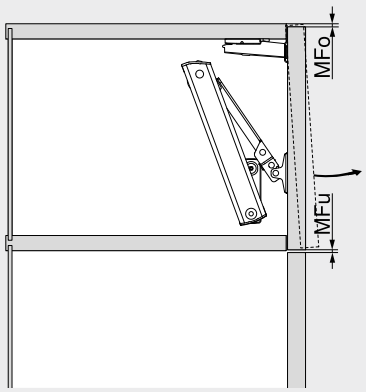

MFo	Juego mínimo arriba
	En función de la bisagra utilizada
MFu	Juego mínimo abajo
	1.5 mm

Para frentes de madera y marcos de aluminio anchos y estrechos

Webcode – ingresar en el configurador de productos o hacer clic: DQDDVY

Planificación

CLIP top BLUMOTION 110° | CLIP top 110°

Dimensiones de la bisagra y cálculo de los juegos con ajuste en fábrica (distancia de la base = 0 mm)

Puerta por interior en plena apertura

Recubrimiento angular

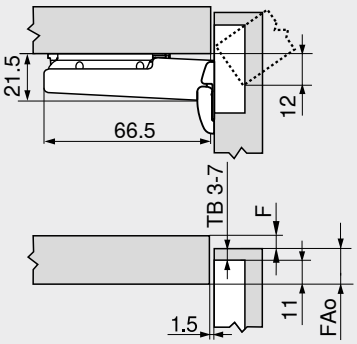

F	Juego
FAo	Recubrimiento del frente en la parte superior
TB	Distancia de cazoleta

Distancia de cazoleta TB

MD	Recubrimiento del frente FA (mm)													
	5	6	7	8	9	10	11	12	13	14	15	16	17	18
0										3	4	5	6	7
3							3	4	5	6	7			
6				3	4	5	6	7						
9	3	4	5	6	7									

MD Distanciador bases (mm)

Juego mínimo del juego F para frentes con radio del frente (R = 1 mm) con ajuste en fábrica



Distancia de cazoleta TB (mm)	Espesor del frente FD (mm)											
	16	18	19	20	21	22	23	24	25	26	28	30
3	0.5	0.8	1.0	1.2	1.5	1.8	2.2	2.7	3.5	4.3	▵	▵
4	0.5	0.8	1.0	1.2	1.4	1.7	2.0	2.5	3.1	3.8	▵	▵
5	0.5	0.8	0.9	1.2	1.4	1.7	2.0	2.4	2.9	3.4	▵	▵
6	0.5	0.8	0.9	1.2	1.3	1.6	1.9	2.3	2.7	3.2	▵	▵
7	0.5	0.8	0.9	1.1	1.3	1.6	1.9	2.2	2.6	3.0	▵	▵
Adicional para un ajuste altura de +2 mm												
	+0.2	+0.4	+0.4	+0.5	+0.5	+0.5	+0.5	+0.5	+0.5	+0.5		

▵ Recomendamos un ensayo de montaje

Montaje por atornillado

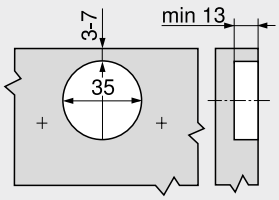

INSERTA

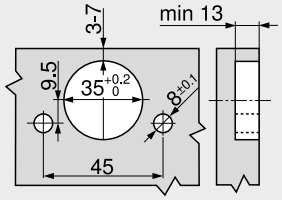

Cotas de la cazoleta

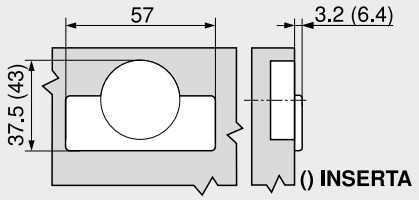

Indicaciones en la página

Visión general	61
Información de pedido	62
Servicios de Blum	602
Para más información técnica	708

Montaje, desmontaje y ajuste

Short-URL
www.blum.com/a160

TIP-ON 956. – versión corta con imán



- Para puertas con una altura de hasta 600 mm
- Para la aplicación con bisagras de Blum sin muelle
- Para taladrar o en combinación con placas soporte
- Trayectoria de la apertura aprox. 17 mm
- Material: plástico

Información de pedido

Color	Muelle TIP-ON	Ref.
SW | R7036 | CS	Muelle estándar	956.1004

Consta de:

1 x	**TIP-ON 956.** – versión corta con imán
1 x	Placa adhesiva para atornillar
1 x	Placa adhesiva para encolar No adecuado para superficies enceradas, aceitadas o con recubrimiento en polvo
1 x	Tornillo aglo Ø 3.5 x 15 mm, Art. Nr. 609.1500

Color

CS	Negro carbón
R7036	RAL 7036 gris platino
SW	Blanco seda

Planificación

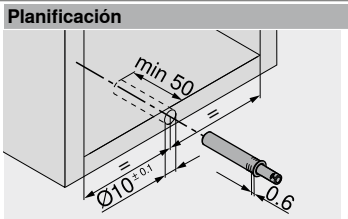

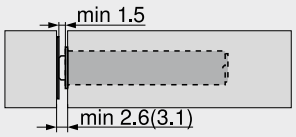

() Placa adhesiva para atornillar

Placa adhesiva para atornillar

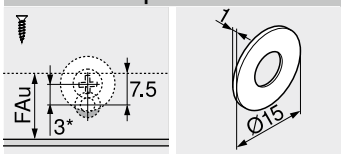

FAu Recubrimiento inferior de los frentes
* 3 mm montaje ajustado

Placa adhesiva para encolar

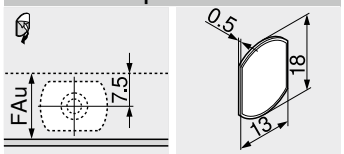

FAu Recubrimiento inferior de los frentes

Indicaciones en la página

Visión general 61

Montaje

Calibre de taladrar para **BLUMOTION** \| **TIP-ON** 676
Plantilla de posicionamiento para placa adhesiva 698
MINIPRESS top para **EASYSTICK** 622
MINIPRESS top 626

Montaje, desmontaje y ajuste

Short-URL
www.blum.com/a160

Placa soporte recta – versión corta – 20/17



- Montaje con tornillos aglo Ø 3.5 o Ø 4 mm
- Montaje alternativo con tornillos Euro
- **TIP-ON** debe pedirse aparte

Información de pedido

Color	Material	Ref.
SW | R7036 | CS	Plástico	956.1201

Color

CS	Negro carbón
R7036	RAL 7036 gris platino
SW	Blanco seda

Planificación

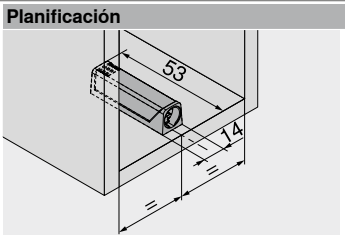

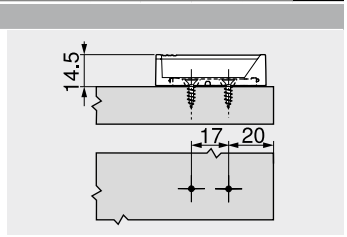

Juego del frente

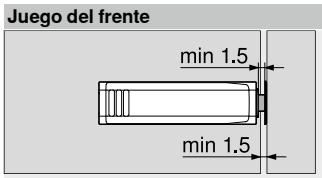

Placa adhesiva

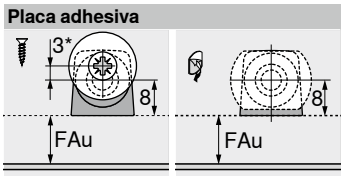

FAu Recubrimiento inferior de los frentes
* 3 mm montaje ajustado

Placa soporte en cruz – versión larga – 37/32



- Montaje con tornillos aglo Ø 3.5 o Ø 4 mm
- Montaje alternativo con tornillos Euro
- **TIP-ON** debe pedirse aparte

Información de pedido

Color	Material	Ref.
R7036	Plástico	956A1501

Planificación

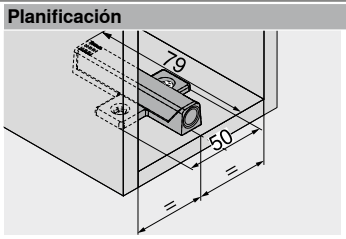

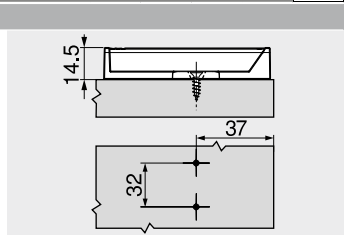

Juego del frente



Placa adhesiva

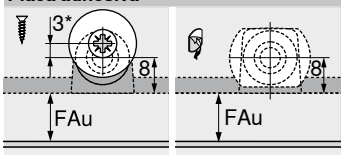

FAu Recubrimiento inferior de los frentes
* 3 mm montaje ajustado

Indicaciones en la página

Visión general	61
Plantilla para bases	674
Calibre de taladrar para placas de montaje	675
Plantilla de posicionamiento para placa adhesiva	698

Montaje

MINIPRESS top para **EASYSTICK**	622
MINIPRESS top	626
MINIPRESS P	630

Montaje, desmontaje y ajuste

Short-URL
www.blum.com/a160

Tornillo aglomerado – Ø 3.5 mm



- Color: niquelado
- Material: acero

Información de pedido		
Longitud X (mm)	**Diámetro (mm)**	**Ref.**
15.0	Ø 3.5	609.1500
17.0		609.1700

Tornillo aglomerado – Ø 4.0 mm



- Para fijar el mecanismo de elevación
- Color: niquelado
- Material: acero

Información de pedido		
Longitud X (mm)	**Diámetro (mm)**	**Ref.**
35.0	Ø 4.0	664.3500

Tornillo roscachapa – Ø 3.5 mm

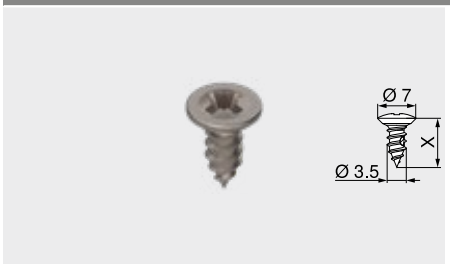

- Para fijaciones frontales en marcos de aluminio anchos
- Diámetro de taladrado Ø 2.8 mm
- Color: niquelado
- Material: acero

Información de pedido		
Longitud X (mm)	**Diámetro (mm)**	**Ref.**
9.5	Ø 3.5	660.0950

Tornillo Euro – Ø 6.0 mm

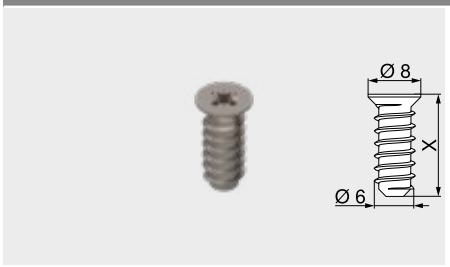

- Diámetro de taladrado Ø 5 mm
- Color: niquelado
- Material: acero

Información de pedido		
Longitud X (mm)	**Diámetro (mm)**	**Ref.**
10.0	Ø 6.0	661.1000.HG
11.5		661.1150.HG
13.0		661.1300.HG
14.5		661.1450.HG
20.0		661.2000.HG

Broca de centrar



- Para el taladro previo de tornillos aglo Ø 3.5 mm
- Profundidad de taladrado hasta 8 mm
- Material: acero, templado

Información de pedido		
Descripción	**Diámetro (mm)**	**Ref.**
Broca de centrar	Ø 2.7	M01.ZZ03.01
Broca de recambio		M01.ZZB3

Amortiguador autoadhesivo

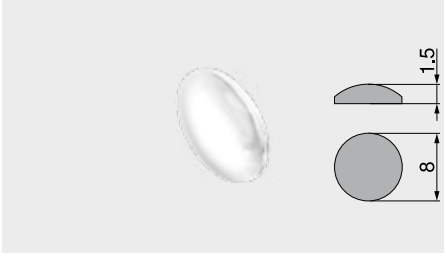

- Para armortiguar ruidos
- Color: blanco natural
- Material: plástico

Información de pedido	
Diámetro (mm)	**Ref.**
Ø 8.0	993.710

Amortiguador taladro

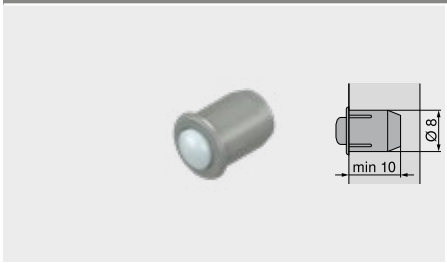

- Para armortiguar ruidos
- En dos piezas
- Color: RAL 9006 gris
- Material: plástico

Información de pedido	
Diámetro (mm)	**Ref.**
Ø 8.0	993.706

Distanciador de amortiguación de Blum

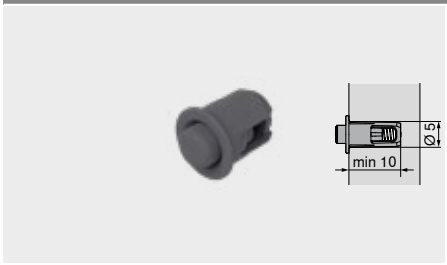

- Para **SERVO-DRIVE**
- Color: RAL 7037 gris polvo
- Material: plástico

Información de pedido	
Diámetro (mm)	**Ref.**
Ø 5.0	993.0530
Ø 8.0	993.0830.01

Destornillador TORX®



- Mango de color naranja con impresión Blum
- Color: negro/naranja
- Material: plástico/acero

Información de pedido		
Herramienta de apoyo	**Largo total (mm)**	**Ref.**
TORX® T20	100	623.882.2
	210	209.093.7
TORX® T8	200	771.843.5

Destornillador en cruz



- Mango de color naranja con impresión Blum
- Color: negro/naranja
- Material: plástico/acero

Información de pedido		
Herramienta de apoyo	**Largo total (mm)**	**Ref.**
Pozidriv PZ 2	210	303.756.1

Destornillador plano



- Mango de color naranja con impresión Blum
- Color: negro/naranja
- Material: plástico/acero

Información de pedido		
Herramienta de apoyo	**Largo total (mm)**	**Ref.**
Tamaño 1	200	314.928.1

Broca con ranura en cruz



- Punta de destornillador
- Material: acero

Información de pedido	
Herramienta de apoyo	**Ref.**
Pozidriv PZ 2	740.749.1



Existen muy buenas razones para decidirse por los herrajes de Blum como su alta calidad, durabilidad, fácil montaje, su extenso programa, el gran número de soluciones especiales y su atractivo diseño: **CLIP top BLUMOTION**.

- **BLUMOTION** – cierre suave y silencioso gracias a la amortiguación
- En el caso de **CLIP top BLUMOTION** integrado en la cazoleta de la bisagra
- O como componente adicional de **BLUMOTION** para su uso opcional en bisagras **CLIP top**
- **TIP-ON** para puertas sin tiradores
- Montaje y desmontaje fácil y rápido mediante la técnica **CLIP**
- El amplio programa de bisagras de Blum, que tiene la solución adecuada para cualquier aplicación

CLIP top BLUMOTION – bisagras



La bisagra **CLIP top BLUMOTION** establece nuevos estándares de calidad: concentra la mayor comodidad de movimiento en un espacio muy reducido. Gracias a **BLUMOTION** integrado en la bisagra en tamaños de construcción sin modificar.

CLIP top – bisagras



Este comprobado clásico de la gama de bisagras de Blum combina el funcionamiento fiable con una gran comodidad de ajuste y montaje, así como un atractivo diseño. Opcionalmente se puede utilizar **BLUMOTION** o **TIP-ON** para puertas.

MODUL – bisagras



Montaje sencillo de la puerta en el cuerpo gracias a la corta distancia de deslizamiento.

CLIP top BLUMOTION | CLIP top – bisagras


Foto simbólica

CLIP top BLUMOTION | CLIP top – bisagras 72
Visión general 73
Visión general – bisagras 74
Visión general – aplicación de ángulo 122
Bases 150
Cuñas de ángulo 156
Accesorios 157

MODUL – bisagras



MODUL – bisagras 162
Visión general 163
Bases 170
Accesorios 173

BLUMOTION para puertas


Foto simbólica

BLUMOTION para puertas 176
Visión general 177
Accesorios 188

TIP-ON para puertas


Foto simbólica

TIP-ON para puertas 190
Visión general 191
Accesorios 193

CLIP top BLUMOTION – técnica innovadora en un espacio muy reducido



En **CLIP top BLUMOTION** "todo está dentro": porque **BLUMOTION** (nuestra función para un cierre suave y silencioso) ahora viene integrada en la cazoleta de la bisagra.

- Con **BLUMOTION** integrado (con desactivación)
- Ajuste tridimensional
- Mecanismo **CLIP** comprobado en millones de ocasiones
- Compatible con todas las bases **CLIP**
- Montaje y desmontaje sin herramientas
- Bisagras especiales disponibles, por ej. para entrada 0, puertas de cristal y aplicaciones en rincones falsos





Las nuevas tendencias de diseño en cuanto a la fabricación de muebles ofrecen incluso más posibilidades de diferenciación. Además de frentes delgados de los más diversos materiales, estas también incluyen muebles oscuros. Tanto la bisagra **CLIP top BLUMOTION** para puertas delgadas con la fijación especial **EXPANDO T** como la variante de color negro ónix fomentan estas tendencias con la probada calidad de Blum.

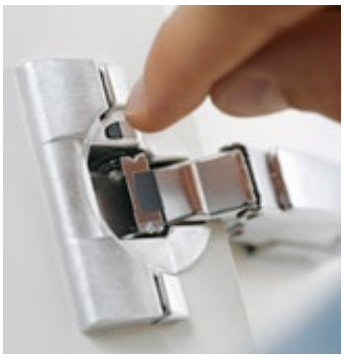

Posibilidad de desactivar **BLUMOTION** fácilmente.



El avalado mecanismo **CLIP** para un montaje de bisagras sencillo y sin herramientas.



La fijación sin herramientas de la bisagra es posible gracias al mecanismo **INSERTA**.



Bisagras para situaciones de ángulo de –50° a +50°.

Sistemas de bisagras


Foto simbólica

Sistemas de bisagras	70
MODUL – bisagras	162
BLUMOTION para puertas	176
TIP-ON para puertas	190

Visión general


Foto simbólica

Visión general – bisagras	74
Visión general – aplicación de ángulo	122
Bases	150
Cuñas de ángulo	156

Accesorios


Foto simbólica

Tapa para bisagras	157	Destornillador	161
Tapa de cazoleta de bisagra	159		
Distanciador de cazoleta de bisagra	158		
Tornillos	160		
Broca de centrar	160		
Amortiguador	160		

Montaje, desmontaje y ajuste


Foto simbólica

Montaje, desmontaje y ajuste

Short-URL
www.blum.com/a210

Pictogramas

Artículo disponible bajo petición	SPACE CORNER con puertas plegables	**EXPANDO T**
Webcode – ingresar en el configurador de productos o hacer clic	Aplicación de ángulo interior	Cazoleta **INSERTA**
Giratorio	Aplicación de ángulo semisolapada	Cazoleta para atornillar
Lateral	Aplicación de ángulo solapada	Cazoleta de encaje a presión
Recubrimiento angular	Aplicación de ángulo solapada máx.	Cazoleta de encaje a presión – montaje con matriz solamente
Tope central	Aplicación de ángulo en inglete	Placa de cazoleta **CRISTALLO**
Montaje interior	Bisagra con brazo recto	Longitud mín. de tornillos aglo
Aplicación especial	Bisagra con brazo acodado	
Aplicación en rincones falsos	Bisagra con brazo superacodado	

Aplicaciones para bisagras	OW	CLIP top BLUMOTION	CLIP top	Color	Situación de montaje	Fijación de la cazoleta	Webcode	Página
Aplicación estándar								
Bisagra de 110°	110°	●	● | ○	NI | ONS	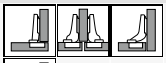	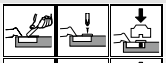	DQDELA	76
Bisagra especial de 110°	110°	●	● | ○	NI | ONS	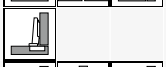	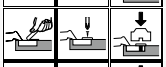	DQDFAM	78
Bisagra de 107°	107°	●	● | ○	NI | ONS	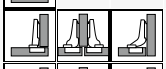	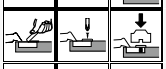	DQDFZY	80
Bisagra **CLIP** de 100°	100°		● | ○	NI	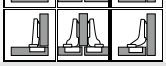	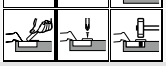	DQDGPA	82
Aplicación de gran ángulo								
Bisagra de 155° Entrada 0 en recubrimiento angular	155°	●	● | ○	NI | ONS		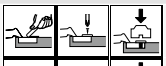	DQDHEM	84
Bisagra de 170°	170°		● | ○	NI		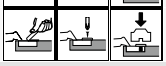	DQDI3Y	88
Aplicación con puertas perfiladas								
Bisagra para puertas perfiladas	95°	●	● | ○	NI | ONS	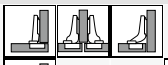	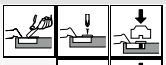	DQDITA	90
Bisagra de 125º Entrada 0 en recubrimiento angular	125°	●		NI | ONS		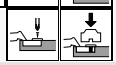	DQDJIM	92
Aplicación en rincones falsos								
Bisagra para rincones falsos interior	95° 83°	●	○	NI | ONS		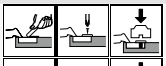	DQDK7Y	96
Bisagra para rincones falsos solapada	95°	●		NI		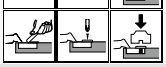	DQDKXA	98
Aplicación con marcos de aluminio								
CLIP top BLUMOTION bisagra para puertas con marcos de aluminio de 95°	95°	●		NI	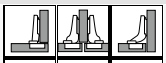		DQDLMM	100
CLIP top bisagra para puertas con marcos de aluminio de 95°	95°		● | ○	NI | ONS	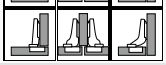		DQDMBY	102
Aplicación puertas delgadas								
Bisagra para puertas delgadas	110°	●	● | ○	NI | ONS	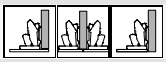		DQGT1A	104
Aplicación en puertas acristaladas								
Bisagra **CRISTALLO**	110°	●	● | ○	NI | ONS	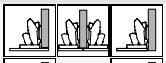		DQDN1A	106
Bisagra **CRISTALLO** – vitrinas de vidrio	110°	●	● | ○	NI			DQDNQM	108
Armario de espejo para el cuarto de baño con frentes sobresalientes en todo el contorno	95°	●	○	NI		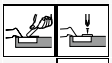		110
Bisagra para puertas de cristal	94°		●	NI	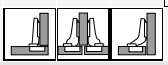		DQDP5A	112
Aplicación en puertas con marcos								
Minibisagra	94°		●	NI	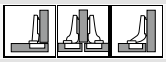		DQDPUM	114
SPACE CORNER con puertas plegables								
Bisagra para rinconeras con puertas plegables	60°		●	NI | ONS		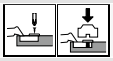	DQDQJY	116
Aplicación para puertas de muebles con apertura hacia dentro								
Bisagra de 110° – puerta de mueble con apertura hacia adentro	90°	●	●	NI | ONS		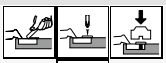	DQECDC	118
Bisagra **COMPACT** 107° – 38B	90°		●	NI			DQED2P	120
Aplicación de ángulo – estándar								
+45° I – bisagra de ángulo – anexo	95°	●	○	NI | ONS			DQDR9A	124
+45° II – bisagra de ángulo – acodado	110°	●	○	NI | ONS			DQDRYM	126
+45° III – bisagra de ángulo – recubrimiento total	95°	●	○	NI			DQDSNY	128
+30° II – bisagra de ángulo – acodado	95°	●	○	NI | ONS			DQDTDA	130
+30° III – bisagra de ángulo – recubrimiento total	95°	●	○	NI			DQDU2M	132
+20° II – bisagra de ángulo – acodado	95°	●	○	NI			DQDURY	134

OW Ángulo de apertura ● Con muelle ○ Sin muelle NI Niquelado
ONS Negro ónix
Webcode – ingresar en el configurador de productos o hacer clic

Aplicaciones para bisagras	OW	CLIP top BLUMOTION	CLIP top	Color	Situación de montaje	Fijación de la cazoleta	Webcode	Página
Aplicación de ángulo – estándar								
 +15° III – bisagra de ángulo – recubrimiento total	95°	●	○	NI | ONS	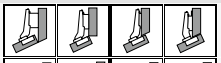	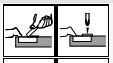	DQDVHA	136
 Aplicación de ángulo ±5°	95°	●	● | ○	NI	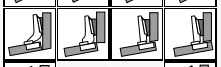	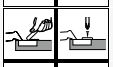	DQDW6M	138
 –15° III – bisagra de ángulo – recubrimiento total	110°	●	○	NI		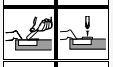	DQDWVY	140
 –30° III – bisagra de ángulo – recubrimiento total	110°	●	○	NI		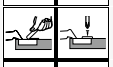	DQDXLA	142
 –45° III – bisagra de ángulo – recubrimiento total	110°	●	○	NI		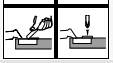	DQDYAM	144
Aplicación de ángulo – puertas delgadas								
 Bisagra para puertas delgadas – aplicación de ángulo	110°	●	● | ○	NI				146
Aplicación de ángulo – puerta de cristal								
 Aplicación de ángulo **CRISTALLO**	110°	●	● | ○	NI				148

OW Ángulo de apertura ● Con muelle ○ Sin muelle NI Niquelado
ONS Negro ónix
Webcode – ingresar en el configurador de productos o hacer clic

Visión general – aplicación de ángulo								
 Aplicación de ángulo Nº 1–117								122
Bases								
 Bases								150
Cuñas de ángulo								
 Cuñas de ángulo								156

Número de bisagras

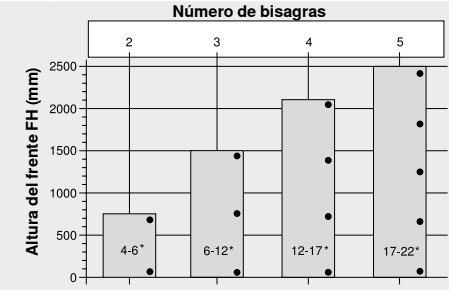

* Peso del frente FG (kg)

La cantidad de bisagras depende de el peso del frente FG y la altura del frente FH

Para obtener una buena estabilidad se debería contar con la mayor distancia posible entre las bisagras

Los datos de carga y altura se basan en anchos del frente FB de 600 mm

2

Bisagra de 110°

Webcode – ingresar en el configurador de productos o hacer clic: DQDELA



- **CLIP top BLUMOTION** con **BLUMOTION** integrado (con desactivación)
- **CLIP top** con o sin mecanismo de cierre (muelle)
- Ángulo de apertura de 110°
- Ajuste tridimensional del frente
- Ajuste cómodo de la profundidad con espiral
- Montaje y desmontaje sin herramientas de la puerta en el cuerpo de mueble
- Con **INSERTA** además montaje sin herramientas de la bisagra en la puerta

Aplicación

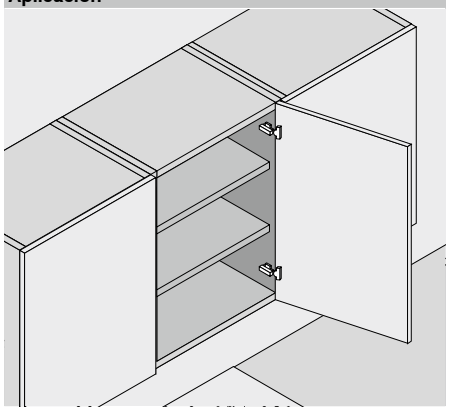

Información de pedido

Recubrimiento angular

Cazoleta | INSERTA

Bisagra	Muelle	Color	Ref.
CLIP top BLUMOTION	●	NI | ONS	71B3590
CLIP top	●	NI	71T3590
	○	NI | ONS	70T3590.TL

Cazoleta | Tornillos

Bisagra	Muelle	Color	Ref.
CLIP top BLUMOTION	●	NI | ONS	71B3550
CLIP top	●	NI	71T3550
	○	NI | ONS	70T3550.TL

Cazoleta | Para presión

Bisagra	Muelle	Color	Ref.
CLIP top BLUMOTION	●	NI | ONS	71B3580
CLIP top	●	NI	71T3580
	○	NI | ONS	70T3580.TL

Tope central

Cazoleta | INSERTA

Bisagra	Muelle	Color	Ref.
CLIP top BLUMOTION	●	NI | ONS	71B3690
CLIP top	●	NI	71T3690
	○	NI | ONS	70T3690.TL

Cazoleta | Tornillos

Bisagra	Muelle	Color	Ref.
CLIP top BLUMOTION	●	NI | ONS	71B3650
CLIP top	●	NI	71T3650
	○	NI | ONS	70T3650.TL

Cazoleta | Para presión

Bisagra	Muelle	Color	Ref.
CLIP top BLUMOTION	●	NI	71B3680
CLIP top	●	NI	71T3680

Montaje interior

Cazoleta | INSERTA

Bisagra	Muelle	Color	Ref.
CLIP top BLUMOTION	●	NI | ONS	71B3790
CLIP top	●	NI	71T3790
	○	NI | ONS	70T3790.TL

Cazoleta | Tornillos

Bisagra	Muelle	Color	Ref.
CLIP top BLUMOTION	●	NI | ONS	71B3750
CLIP top	●	NI	71T3750
	○	NI | ONS	70T3750.TL

Cazoleta | Para presión

Bisagra	Muelle	Color	Ref.
CLIP top BLUMOTION	●	NI	71B3780
CLIP top	●	NI	71T3780

Accesorios

Tapa para bisagras

Presión | estampado	Rótulo	Color	Ref.
Sin impresión	–	NI | ONS	70.1503
Estampada	Blum	NI | ONS	70.1503.BP

Accesorios

Tapa para bisagras

Presión | estampado	Rótulo	Color	Ref.
Sin impresión	–	NI | ONS	70.1663
Estampada	Blum	NI	70.1663.BP

Accesorios

Tapa para bisagras

Presión | estampado	Rótulo	Color	Ref.
Sin impresión	–	NI | ONS	70.1663
Estampada	Blum	NI	70.1663.BP

Advertencia

En el caso de combinaciones de bisagras **CLIP top BLUMOTION** y **CLIP top** con muelles en frentes pequeños y ligeros de hasta aprox. 300 mm de ancho se recomienda un ensayo de montaje. No se recomienda una combinación con anchos de frentes FB más grandes.

Accesorios – generalidades

Limitador de apertura

Ángulo de apertura OW	Color	Ref.
86°	SZ	70T3553

TIP-ON para puertas

Versión	Muelle TIP-ON	Muelle	Ref.
Versión corta	■	○	956.1004
	■	○	956A1004
Versión larga	■	●	956A1006
	■■	●	956A1006F

Tapa de cazoleta de bisagra

Bisagra	Color	Ref.
CLIP top BLUMOTION	NI | ONS	70T3504
CLIP top	NI | ONS	70T3504

Distanciador de cazoleta de bisagra

Bisagra	Distancia (mm)	Ref.
CLIP top BLUMOTION	1.5	70T3507.21
CLIP top		70T3507.21

Tornillo aglomerado

Longitud (mm)	Diámetro (mm)	Ref.
15.0	Ø 3.5	609.1500
17.0		609.1700

Matriz para encajar a presión

Color	Material	Ref.
OR	Plástico	MZM.0040

Muelle TIP-ON

■	Muelle estándar
■■	Muelle reforzado

Muelle

●	Bisagra con muelle
○	Bisagra sin muelle

Color

NI	Niquelado
ONS	Negro ónix
OR	Naranja
SZ	Negro

Bisagra de 110°

Webcode – ingresar en el configurador de productos o hacer clic: DQDELA

Planificación

Dimensiones de la bisagra y cálculo de los juegos con ajuste en fábrica (distancia de la base = 0 mm)

Puerta por interior en plena apertura

Recubrimiento angular

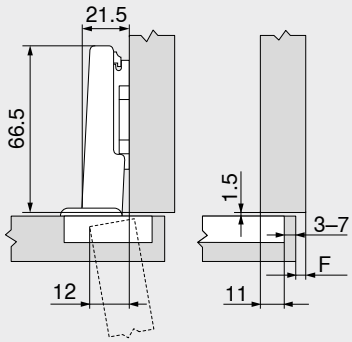

F Juego

Tope central

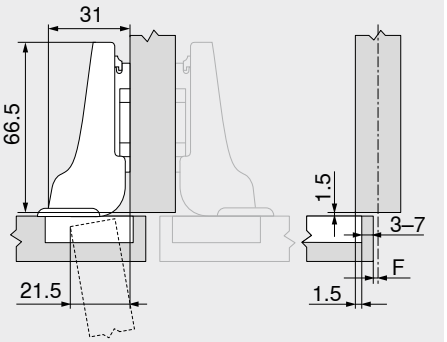

Montaje interior

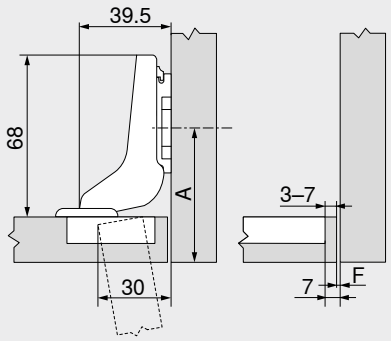

A Retroceder la posición de atornillado de la base en función del espesor del frente FD + 1.5 mm

Distancia de cazoleta TB

MD	Recubrimiento del frente FA (mm)													
	5	6	7	8	9	10	11	12	13	14	15	16	17	18
0										3	4	5	6	7
3							3	4	5	6	7			
6				3	4	5	6	7						
9	3	4	5	6	7									

MD Distanciador bases (mm)

MD	Recubrimiento del frente FA (mm)													
	–4.5	–3.5	–2.5	–1.5	–0.5	0.5	1.5	2.5	3.5	4.5	5.5	6.5	7.5	8.5
0										3	4	5	6	7
3							3	4	5	6	7			
6				3	4	5	6	7						
9	3	4	5	6	7									

MD Distanciador bases (mm)

MD	Recubrimiento del frente FA (mm)								
	–7	–6	–5	–4	–3	–2	–1	0	
0				3	4	5	6	7	
3	3	4	5	6	7				
6									
9									

MD Distanciador bases (mm)

Juego mínimo del juego F para frentes con radio del frente (R = 1 mm) con ajuste en fábrica



Distancia de cazoleta TB (mm)	Espesor del frente FD (mm)											
	16	18	19	20	21	22	23	24	25	26	28	30
3	0.5	0.8	1.0	1.2	1.5	1.8	2.2	2.7	3.5	4.3	△	△
4	0.5	0.8	1.0	1.2	1.4	1.7	2.0	2.5	3.1	3.8	△	△
5	0.5	0.8	0.9	1.2	1.4	1.7	2.0	2.4	2.9	3.4	△	△
6	0.5	0.8	0.9	1.2	1.3	1.6	1.9	2.3	2.7	3.2	△	△
7	0.5	0.8	0.9	1.1	1.3	1.6	1.9	2.2	2.6	3.0	△	△
Adicional para un ajuste lateral de +2 mm												
	+0.2	+0.4	+0.4	+0.5	+0.5	+0.5	+0.5	+0.5	+0.5	+0.5		

△ Recomendamos un ensayo de montaje

Ajuste

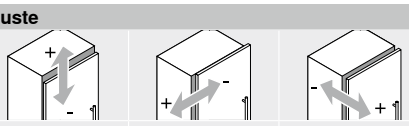

Máx. ±3.0 mm
Ver las bases

±2.0 mm

+3.0 mm
–2.0 mm

Montaje por atornillado

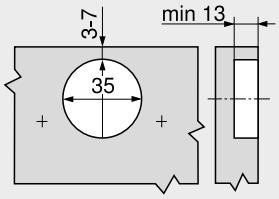

Montaje INSERTA | por encaje a presión

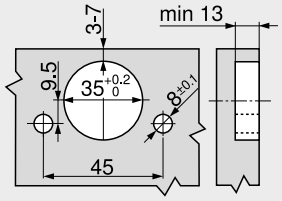

Cotas de la cazoleta

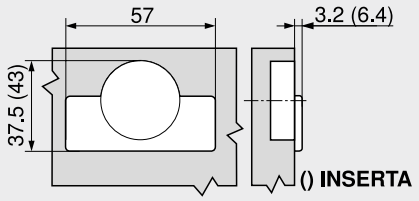

Indicaciones en la página

Visión general	73
Bases	150
Accesorios – tapa para bisagras	157
Accesorios	159
BLUMOTION para puertas	176
TIP-ON para puertas	190
Servicios de Blum	602
Para más información técnica	708

Montaje, desmontaje y ajuste

Short-URL
www.blum.com/a210

2

Bisagra especial de 110°

Webcode – ingresar en el configurador de productos o hacer clic: DQDFAM



- Bisagra para **gran recubrimiento** con lado de cuerpo de mueble grueso
- **CLIP top BLUMOTION** con **BLUMOTION** integrado (con desactivación)
- **CLIP top** con o sin mecanismo de cierre (muelle)
- Ángulo de apertura de 110°
- Ajuste tridimensional del frente
- Ajuste cómodo de la profundidad con espiral
- Montaje y desmontaje sin herramientas de la puerta en el cuerpo de mueble
- Con **INSERTA** además montaje sin herramientas de la bisagra en la puerta

Aplicación

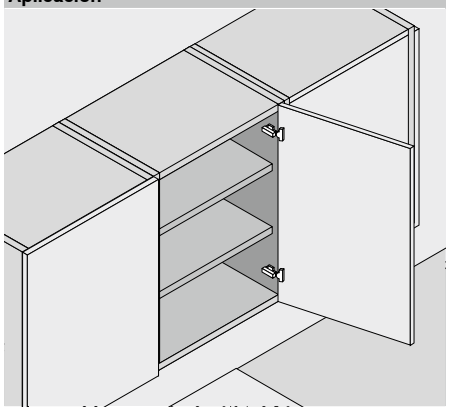

Información de pedido

Recubrimiento angular

Cazoleta: INSERTA

Bisagra	Muelle	Color	Ref.
CLIP top BLUMOTION	●	NI | ONS	73B3590
CLIP top	●	NI	73T3590
	○	NI	72T3590.TL

Cazoleta: Tornillos

Bisagra	Muelle	Color	Ref.
CLIP top BLUMOTION	●	NI | ONS	73B3550
CLIP top	●	NI	73T3550
	○	NI	72T3550.TL

Cazoleta: Para presión

Bisagra	Muelle	Color	Ref.
CLIP top BLUMOTION	●	NI	73B3580
CLIP top	●	NI	73T3580

Accesorios

Tapa para bisagras

Presión | estampado	Rótulo	Color	Ref.
Sin impresión	–	NI | ONS	70.1503
Estampada	Blum	NI | ONS	70.1503.BP

Advertencia

En el caso de combinaciones de bisagras **CLIP top BLUMOTION** y **CLIP top** con muelles en frentes pequeños y ligeros de hasta aprox. 300 mm de ancho se recomienda un ensayo de montaje. No se recomienda una combinación con anchos de frentes FB más grandes.

Accesorios – generalidades

Limitador de apertura

Ángulo de apertura OW	Color	Ref.
86°	SZ	70T3553

TIP-ON para puertas

Versión	Muelle TIP-ON	Muelle	Ref.
Versión corta	■	○	956.1004
	■	○	956A1004
Versión larga	■	●	956A1006
	■■	●	956A1006F

Tapa de cazoleta de bisagra

Bisagra	Color	Ref.
CLIP top BLUMOTION	NI | ONS	70T3504
CLIP top	NI	70T3504

Distanciador de cazoleta de bisagra

Bisagra	Distancia (mm)	Ref.
CLIP top BLUMOTION	1.5	70T3507.21
CLIP top		70T3507.21

Tornillo aglomerado

Longitud (mm)	Diámetro (mm)	Ref.
15.0	Ø 3.5	609.1500
17.0		609.1700

Matriz para encajar a presión

Color	Material	Ref.
OR	Plástico	MZM.0040

Muelle TIP-ON

■	Muelle estándar
■■	Muelle reforzado

Muelle

●	Bisagra con muelle
○	Bisagra sin muelle

Color

NI	Niquelado
ONS	Negro ónix
OR	Naranja
SZ	Negro

Bisagra especial de 110°

Webcode – ingresar en el configurador de productos o hacer clic: DQDFAM

Planificación

Dimensiones de la bisagra y cálculo de los juegos con ajuste en fábrica (distancia de la base = 0 mm)

Puerta por interior en plena apertura

Recubrimiento angular

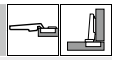

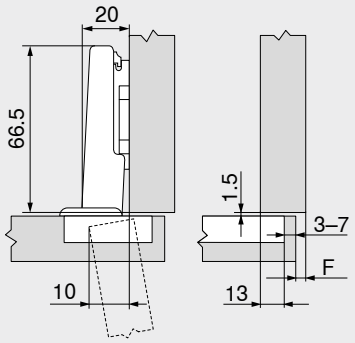

F Juego

Distancia de cazoleta TB

MD	Recubrimiento del frente FA (mm)													
	7	8	9	10	11	12	13	14	15	16	17	18	19	20
0										3	4	5	6	7
3							3	4	5	6	7			
6				3	4	5	6	7						
9	3	4	5	6	7									

MD Distanciador bases (mm)

Juego mínimo del juego F para frentes con radio del frente (R = 1 mm) con ajuste en fábrica



Distancia de cazoleta TB (mm)	Espesor del frente FD (mm)											
	16	18	19	20	21	22	23	24	25	26	28	30
3	0.5	0.8	1.0	1.2	1.5	1.8	2.2	2.7	3.5	4.3	△	△
4	0.5	0.8	1.0	1.2	1.4	1.7	2.0	2.5	3.1	3.8	△	△
5	0.5	0.8	0.9	1.2	1.4	1.7	2.0	2.4	2.9	3.4	△	△
6	0.5	0.8	0.9	1.2	1.3	1.6	1.9	2.3	2.7	3.2	△	△
7	0.5	0.8	0.9	1.1	1.3	1.6	1.9	2.2	2.6	3.0	△	△
Adicional para un ajuste lateral de +2 mm												
	+0.2	+0.4	+0.4	+0.5	+0.5	+0.5	+0.5	+0.5	+0.5	+0.5		

△ Recomendamos un ensayo de montaje

Ajuste

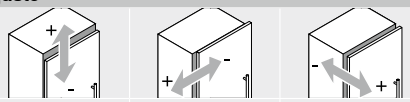

Máx. ±3.0 mm
Ver las bases

±2.0 mm

+3.0 mm
–2.0 mm

Montaje por atornillado

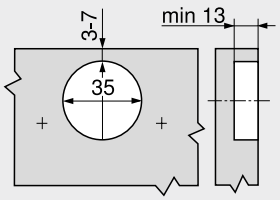

Montaje INSERTA | por encaje a presión

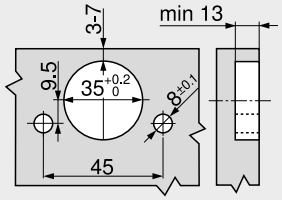

Cotas de la cazoleta

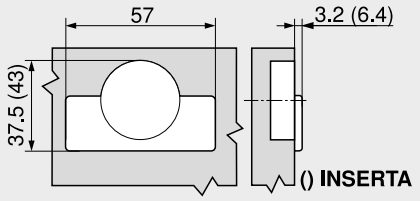

Indicaciones en la página

Visión general	73
Bases	150
Accesorios – tapa para bisagras	157
Accesorios	159
BLUMOTION para puertas	176
TIP-ON para puertas	190
Servicios de Blum	602
Para más información técnica	708

Montaje, desmontaje y ajuste

Short-URL
www.blum.com/a210

2

Bisagra de 107°

Webcode – ingresar en el configurador de productos o hacer clic: DQDFZY



- **Para espesores de puerta FD a partir de 15 mm**
- **CLIP top BLUMOTION** con **BLUMOTION** integrado (con desactivación)
- **CLIP top** con o sin mecanismo de cierre (muelle)
- Ángulo de apertura de 107°
- Ajuste tridimensional del frente
- Ajuste cómodo de la profundidad con espiral
- Montaje y desmontaje sin herramientas de la puerta en el cuerpo de mueble
- Con **INSERTA** además montaje sin herramientas de la bisagra en la puerta

Aplicación

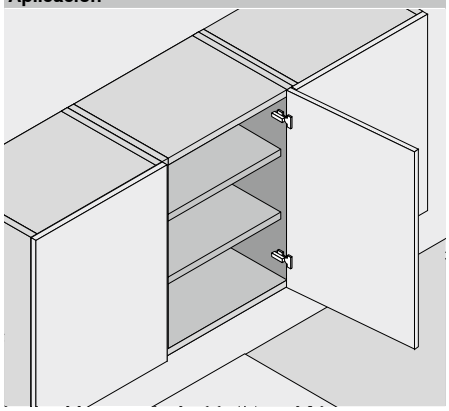

Información de pedido

Recubrimiento angular

Cazoleta: INSERTA

Bisagra	Muelle	Color	Ref.
CLIP top	●	NI	☎ 75T1590B
	○	NI	☎ 74T1590BTL

Cazoleta: Tornillos

Bisagra	Muelle	Color	Ref.
CLIP top BLUMOTION	●	NI | ONS	☎ 75B1550
CLIP top	●	NI	☎ 75T1550
	○	NI	☎ 74T1550.TL

Cazoleta: Para presión

Bisagra	Muelle	Color	Ref.
CLIP top BLUMOTION	●	NI	☎ 75B1580
CLIP top	●	NI	☎ 75T1580

Tope central

Cazoleta: INSERTA

Bisagra	Muelle	Color	Ref.
CLIP top	●	NI	☎ 75T1690B

Cazoleta: Tornillos

Bisagra	Muelle	Color	Ref.
CLIP top BLUMOTION	●	NI | ONS	☎ 75B1650
CLIP top	●	NI	☎ 75T1650
	○	NI	☎ 74T1650.TL

Cazoleta: Para presión

Bisagra	Muelle	Color	Ref.
CLIP top BLUMOTION	●	NI	☎ 75B1680
CLIP top	●	NI	☎ 75T1680

Montaje interior

Cazoleta: INSERTA

Bisagra	Muelle	Color	Ref.
CLIP top	●	NI	☎ 75T1790B

Cazoleta: Tornillos

Bisagra	Muelle	Color	Ref.
CLIP top BLUMOTION	●	NI | ONS	☎ 75B1750
CLIP top	●	NI	☎ 75T1750
	○	NI	☎ 74T1750.TL

Cazoleta: Para presión

Bisagra	Muelle	Color	Ref.
CLIP top BLUMOTION	●	NI	☎ 75B1780
CLIP top	●	NI	☎ 75T1780

Accesorios

Tapa para bisagras

Presión | estampado	Rótulo	Color	Ref.
Sin impresión	–	NI | ONS	70.1503
Estampada	Blum	NI | ONS	70.1503.BP

Accesorios

Tapa para bisagras

Presión | estampado	Rótulo	Color	Ref.
Sin impresión	–	NI | ONS	70.1663
Estampada	Blum	NI	70.1663.BP

Accesorios

Tapa para bisagras

Presión | estampado	Rótulo	Color	Ref.
Sin impresión	–	NI | ONS	70.1663
Estampada	Blum	NI	70.1663.BP

Advertencia

En el caso de combinaciones de bisagras **CLIP top BLUMOTION** y **CLIP top** con muelles en frentes pequeños y ligeros de hasta aprox. 300 mm de ancho se recomienda un ensayo de montaje. No se recomienda una combinación con anchos de frentes FB más grandes.

Accesorios – generalidades

Limitador de apertura

Ángulo de apertura OW	Color	Ref.
86°	SZ	☎ 74.1103

TIP-ON para puertas

Versión	Muelle TIP-ON	Muelle	Ref.
Versión corta	■	○	956.1004
	■	○	956A1004
Versión larga	■	●	956A1006
	■■	●	956A1006F

Tapa de cazoleta de bisagra

Bisagra	Color	Ref.
CLIP top BLUMOTION	NI | ONS	70T3504
CLIP top	NI	70T1504

Distanciador de cazoleta de bisagra

Bisagra	Distancia (mm)	Ref.
CLIP top BLUMOTION	1.5	70T3507.21

Tornillo aglomerado

Longitud (mm)	Diámetro (mm)	Ref.
15.0	Ø 3.5	609.1500
17.0		609.1700

Matriz para encajar a presión

Color	Material	Ref.
OR	Plástico	MZM.0040

Muelle TIP-ON

■	Muelle estándar
■■	Muelle reforzado

Muelle

●	Bisagra con muelle
○	Bisagra sin muelle

Color

NI	Niquelado
ONS	Negro ónix
OR	Naranja
SZ	Negro

Bisagra de 107°

Webcode – ingresar en el configurador de productos o hacer clic: DQDFZY

Planificación

Dimensiones de la bisagra y cálculo de los juegos con ajuste en fábrica (distancia de la base = 0 mm)

Puerta por interior en plena apertura

Recubrimiento angular

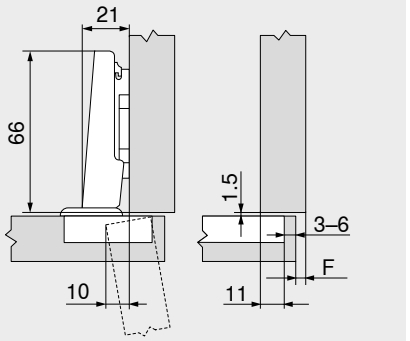

F Juego

Tope central

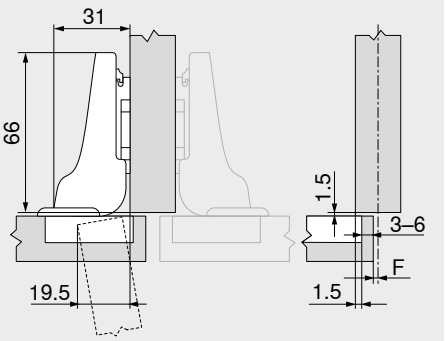

Montaje interior

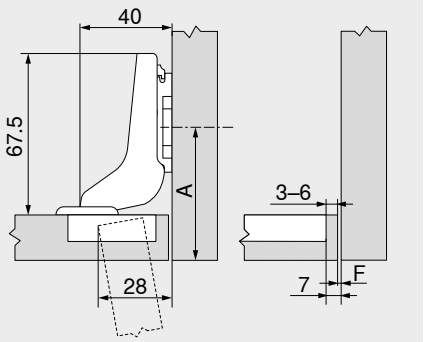

A Retroceder la posición de atornillado de la base en función del espesor del frente FD + 1.5 mm

Distancia de cazoleta TB

MD	Recubrimiento del frente FA (mm)												
	5	6	7	8	9	10	11	12	13	14	15	16	17
0										3	4	5	6
3							3	4	5	6			
6				3	4	5	6						
9	3	4	5	6									

MD Distanciador bases (mm)

MD	Recubrimiento del frente FA (mm)												
	–4.5	–3.5	–2.5	–1.5	–0.5	0.5	1.5	2.5	3.5	4.5	5.5	6.5	7.5
0										3	4	5	6
3							3	4	5	6			
6				3	4	5	6						
9	3	4	5	6									

MD Distanciador bases (mm)

MD	Recubrimiento del frente FA (mm)												
							–7	–6	–5	–4	–3	–2	–1
0										3	4	5	6
3							3	4	5	6			
6													
9													

MD Distanciador bases (mm)

Juego mínimo del juego F para frentes con radio del frente (R = 1 mm) con ajuste en fábrica



Distancia de cazoleta TB (mm)	Espesor del frente FD (mm)											
	15	16	18	19	20	21	22	24	26	28	30	32
3	0.4	0.5	1.0	1.3	1.6	2.1	2.7	4.3	△	△	△	△
4	0.4	0.5	0.9	1.2	1.5	2.0	2.5	3.9	△	△	△	△
5	0.3	0.5	0.9	1.2	1.4	1.8	2.3	3.6	△	△	△	△
6	0.3	0.5	0.8	1.1	1.4	1.7	2.2	3.3	△	△	△	△
Adicional para un ajuste lateral de +2 mm												
	+0.1	+0.1	+0.2	+0.2	+0.3	+0.3	+0.3	+0.3				

△ Recomendamos un ensayo de montaje

Ajuste

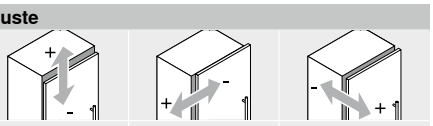

Máx. ±3.0 mm
Ver las bases

±2.0 mm

+3.0 mm
–2.0 mm

Montaje por atornillado

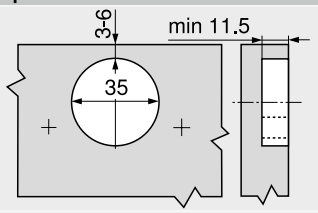

Montaje INSERTA | por encaje a presión

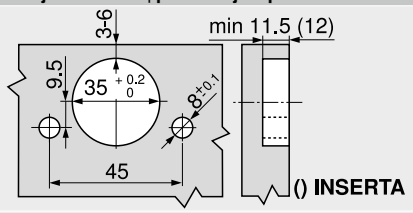

Cotas de la cazoleta

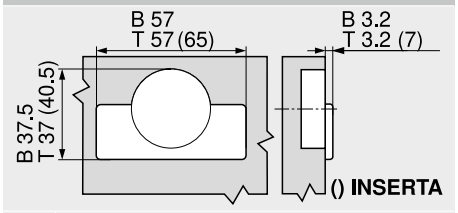

B **CLIP top BLUMOTION**
T **CLIP top**

Indicaciones en la página

Visión general	73
Bases	150
Accesorios – tapa para bisagras	157
Accesorios	159
BLUMOTION para puertas	176
TIP-ON para puertas	190
Servicios de Blum	602
Para más información técnica	708

Montaje, desmontaje y ajuste

Short-URL
www.blum.com/a210

2

Bisagra CLIP de 100°

Webcode – ingresar en el configurador de productos o hacer clic: DQDGPA



- **CLIP** con o sin mecanismo de cierre (muelle)
- Ángulo de apertura de 100°
- Ajuste tridimensional del frente
- Montaje y desmontaje sin herramientas de la puerta en el cuerpo de mueble

Aplicación

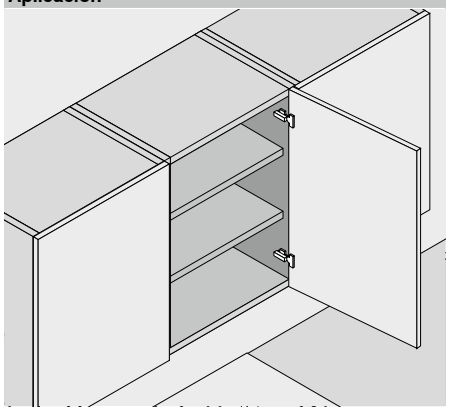

Información de pedido

Recubrimiento angular

Cazoleta / Bisagra	Muelle	Color	Ref.
CLIP	●	NI	71M2550
	○	NI	70M2550.TL

Cazoleta / Bisagra	Muelle	Color	Ref.
CLIP	●	NI	71M2580
	○	NI	70M2580.TL

Tope central

Cazoleta / Bisagra	Muelle	Color	Ref.
CLIP	●	NI	71M2650
	○	NI	70M2650.TL

Cazoleta / Bisagra	Muelle	Color	Ref.
CLIP	●	NI	71M2680

Montaje interior

Cazoleta / Bisagra	Muelle	Color	Ref.
CLIP	●	NI	71M2750
	○	NI	70M2750.TL

Cazoleta / Bisagra	Muelle	Color	Ref.
CLIP	●	NI	71M2780

Accesorios

BLUMOTION 973A

Versión	Ref.
Para acoplar	973A0500.01

Versión	Ref.
Para acoplar	973A0600

Versión	Ref.
Para acoplar	973A0700

Tapa para bisagras

Presión | estampado	Rótulo	Color	Ref.
Sin impresión	–	NI	90M2503
Estampada	Blum	NI	90M2503.BP

Presión | estampado	Rótulo	Color	Ref.
Sin impresión	–	NI	94M3603
Estampada	Blum	NI	94M3603.BP

Presión | estampado	Rótulo	Color	Ref.
Sin impresión	–	NI	94M3603
Estampada	Blum	NI	94M3603.BP

Accesorios – generalidades

TIP-ON para puertas

Versión	Muelle TIP-ON	Muelle	Ref.
Versión corta	■	○	956.1004
Versión larga	■	○	956A1004
	■	●	956A1006
	■■	●	956A1006F

Tornillo aglomerado

Longitud (mm)	Diámetro (mm)	Ref.
15.0	Ø 3.5	609.1500
17.0		609.1700

Matriz para encajar a presión

Color	Material	Ref.
OR	Plástico	MZM.0040

Muelle TIP-ON

■	Muelle estándar
■■	Muelle reforzado

Muelle

●	Bisagra con muelle
○	Bisagra sin muelle

Color

NI	Niquelado
OR	Naranja

Bisagra CLIP de 100°

Webcode – ingresar en el configurador de productos o hacer clic: DQDGPA

Planificación

Dimensiones de la bisagra y cálculo de los juegos con ajuste en fábrica (distancia de la base = 0 mm)

Puerta por interior en plena apertura

Recubrimiento angular

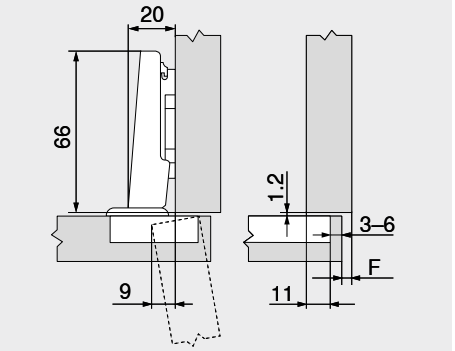

F Juego

Tope central

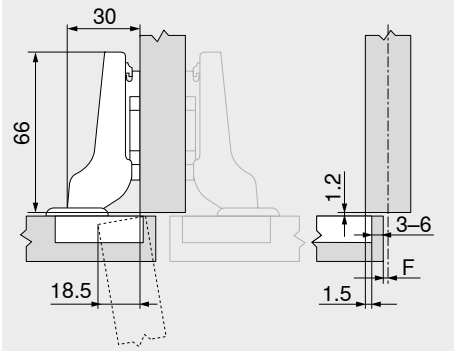

Montaje interior

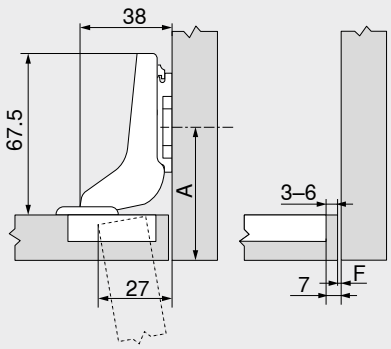

A Retroceder la posición de atornillado de la base en función del espesor del frente FD + 1.2 mm

Distancia de cazoleta TB

MD	Recubrimiento del frente FA (mm)												
	5	6	7	8	9	10	11	12	13	14	15	16	17
0										3	4	5	6
3							3	4	5	6			
6				3	4	5	6						
9	3	4	5	6									

MD Distanciador bases (mm)

MD	Recubrimiento del frente FA (mm)												
	–4.5	–3.5	–2.5	–1.5	–0.5	0.5	1.5	2.5	3.5	4.5	5.5	6.5	7.5
0										3	4	5	6
3							3	4	5	6			
6				3	4	5	6						
9	3	4	5	6									

MD Distanciador bases (mm)

MD	Recubrimiento del frente FA (mm)												
							–7	–6	–5	–4	–3	–2	–1
0										3	4	5	6
3							3	4	5	6			
6													
9													

MD Distanciador bases (mm)

Juego mínimo del juego F para frentes con radio del frente (R = 1 mm) con ajuste en fábrica



Distancia de cazoleta TB (mm)	Espesor del frente FD (mm)											
	16	18	19	20	21	22	24	26	28	30	31	32
3	0.3	0.5	0.7	1.0	1.3	1.6	3.3	△	△	△	△	△
4	0.3	0.5	0.7	1.0	1.2	1.6	3.2	△	△	△	△	△
5	0.3	0.5	0.7	0.9	1.2	1.5	2.6	△	△	△	△	△
6	0.3	0.5	0.7	0.9	1.1	1.4	2.4	△	△	△	△	△
Adicional para un ajuste lateral de +2 mm												
	+0.1	+0.3	+0.3	+0.4	+0.4	+0.5	+0.4					

△ Recomendamos un ensayo de montaje

Ajuste

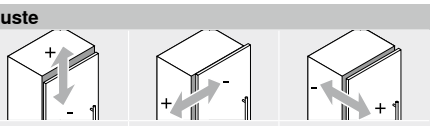

Máx. ±3.0 mm
Ver las bases

±2.0 mm

+3.0 mm
–1.0 mm

Montaje por atornillado

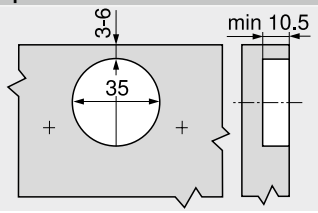

Montaje por encaje a presión

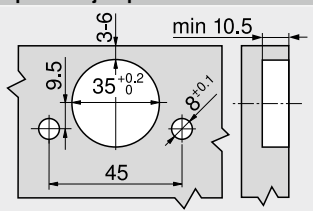

Cotas de la cazoleta

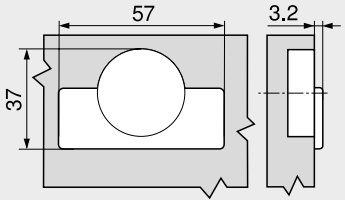

Indicaciones en la página

Visión general	73
Bases	150
Accesorios – tapa para bisagras	157
Accesorios	159
BLUMOTION para puertas	176
TIP-ON para puertas	190
Servicios de Blum	602
Para más información técnica	708

Montaje, desmontaje y ajuste

Short-URL
www.blum.com/a210

Bisagra de 155°

Webcode – ingresar en el configurador de productos o hacer clic: DQDHEM



- **Entrada 0 en recubrimiento angular (para armarios con módulos extraíbles interiores o repisas)**
- **CLIP top BLUMOTION** con **BLUMOTION** integrado (con desactivación)
- **CLIP top** con o sin mecanismo de cierre (muelle)
- Ángulo de apertura de 155°
- Ajuste tridimensional del frente
- Ajuste cómodo de la profundidad con espiral
- Montaje y desmontaje sin herramientas de la puerta en el cuerpo de mueble
- Con **INSERTA** además montaje sin herramientas de la bisagra en la puerta
- Se adecua para aplicaciones especiales, como p. ej. puertas con inglete

Aplicación

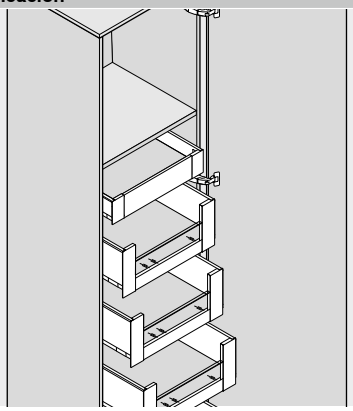

Información de pedido

Recubrimiento angular Entrada 0

Cazoleta | **INSERTA**

Bisagra	Muelle	Color	Ref.
CLIP top BLUMOTION	●	NI | ONS	71B7590
CLIP top	●	NI	71T7590
	○	NI | ONS	70T7590.TL

Cazoleta | **Tornillos**

Bisagra	Muelle	Color	Ref.
CLIP top BLUMOTION	●	NI | ONS	71B7550
CLIP top	●	NI	71T7550
	○	NI | ONS	70T7550.TL

Cazoleta | **Para presión**

Bisagra	Muelle	Color	Ref.
CLIP top BLUMOTION	●	NI | ONS	71B7580
CLIP top	●	NI	71T7580

Tope central

Cazoleta | **INSERTA**

Bisagra	Muelle	Color	Ref.
CLIP top BLUMOTION	●	NI | ONS	71B7690
CLIP top	○	NI	70T7690.TL

Cazoleta | **Tornillos**

Bisagra	Muelle	Color	Ref.
CLIP top BLUMOTION	●	NI | ONS	71B7650
CLIP top	●	NI	71T7650
	○	NI	70T7650.TL

Montaje interior

Utilizar las bisagras para recubrimiento central y una base elevada de 9 mm

Accesorios

Tapa para bisagras

Presión | estampado	Rótulo	Color	Ref.
Sin impresión	–	NI | ONS	70.4503
Estampada	Blum	NI	70.4503.BP

Accesorios

Tapa para bisagras

Presión | estampado	Rótulo	Color	Ref.
Sin impresión	–	NI | ONS	70.4503
Estampada	Blum	NI	70.4503.BP

Advertencia

En el caso de combinaciones de bisagras **CLIP top BLUMOTION** y **CLIP top** con muelles en frentes pequeños y ligeros de hasta aprox. 300 mm de ancho se recomienda un ensayo de montaje. No se recomienda una combinación con anchos de frentes FB más grandes.

Accesorios – generalidades

Limitador de apertura

Ángulo de apertura OW	Color	Ref.
92°	TGR	70T7553.09
110°	R7037	70T7553

Tapa de cazoleta de bisagra

Bisagra	Color	Ref.
CLIP top BLUMOTION	NI | ONS	70T7504
CLIP top	NI | ONS	70T7504

Tornillo aglomerado

Longitud (mm)	Diámetro (mm)	Ref.
15.0	Ø 3.5	609.1500
17.0		609.1700

TIP-ON para puertas

Versión	Muelle TIP-ON	Muelle	Ref.
Versión corta	■	○	956.1004
	■	○	956A1004
Versión larga	■	●	956A1006
	■■	●	956A1006F

Distanciador de cazoleta de bisagra

Bisagra	Distancia (mm)	Ref.
CLIP top BLUMOTION	1.5	70T3507.21
CLIP top		70T3507.21

Matriz para encajar a presión

Color	Material	Ref.
OR	Plástico	MZM.0040

Muelle TIP-ON

■	Muelle estándar
■■	Muelle reforzado

Muelle

●	Bisagra con muelle
○	Bisagra sin muelle

Color

NI	Niquelado
ONS	Negro ónix
OR	Naranja
R7037	RAL 7037 gris polvo
TGR	Gris oscuro

Bisagra de 155°

Webcode – ingresar en el configurador de productos o hacer clic: DQDHEM

Planificación

Dimensiones de la bisagra y cálculo de los juegos con ajuste en fábrica (distancia de la base = 0 ó 9 mm)

Puerta por interior con apertura de 90°

Recubrimiento angular
Entrada 0

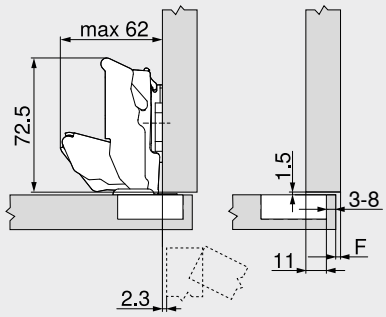

F Juego

Tope central

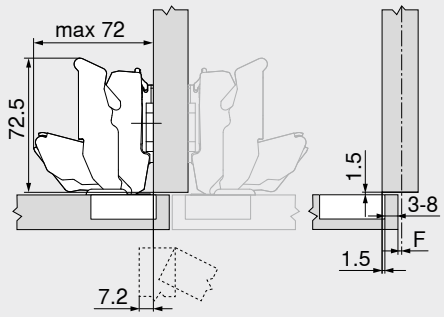

Montaje interior

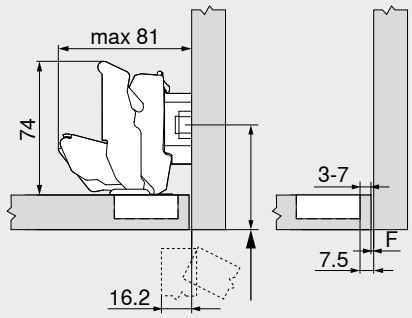

A Retroceder la posición de atornillado de la base en función del espesor del frente FD + 1.5 mm

Distancia de cazoleta TB

MD	Recubrimiento del frente FA (mm)														
	5	6	7	8	9	10	11	12	13	14	15	16	17	18	19
0										3	4	5	6	7	8
3							3	4	5	6	7	8			
6				3	4	5	6	7	8						
9	3	4	5	6	7	8									

MD Distanciador bases (mm)

MD	Recubrimiento del frente FA (mm)														
	–4.5	–3.5	–2.5	–1.5	–0.5	0.5	1.5	2.5	3.5	4.5	5.5	6.5	7.5	8.5	9.5
0										3	4	5	6	7	8
3							3	4	5	6	7	8			
6				3	4	5	6	7	8						
9	3	4	5	6	7	8									

MD Distanciador bases (mm)

MD	Recubrimiento del frente FA (mm)					
	–4.5	–3.5	–2.5	–1.5	–0.5	
0						
3						
6						
9	3	4	5	6	7	

MD Distanciador bases (mm)

Juego mínimo del juego F para frentes con radio del frente (R = 1 mm) con ajuste en fábrica



Distancia de cazoleta TB (mm)	Espesor del frente FD (mm)											
	20	21	22	23	24	25	26	27	28	29	30	31
3	0	0	0	0	0	0.5	0.5	1.0	2.0	2.0	3.0	4.5
4	0	0	0	0	0	0.5	1.0	2.0	2.0	2.5	4.0	
5	0	0	0	0	0	0.5	1.0	2.0	2.0	3.5		
6	0	0	0	0	0	1.0	1.5	2.0	3.0			
7	0	0	0	0	0	1.0	1.5	2.5				
8	0	0	0	0	0	1.0	1.5					

En caso de recubrimientos angulares en pared se recomienda un ensayo de montaje

110° Limitador de apertura

92° Limitador de apertura

Ajuste

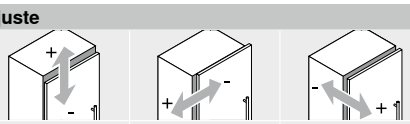

Máx. ±3.0 mm
Ver las bases

±2.0 mm

+3.0 mm
–2.0 mm

Montaje por atornillado

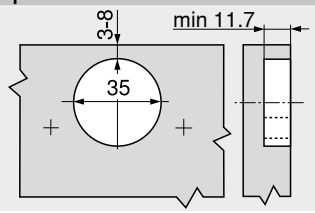

Montaje INSERTA | por encaje a presión

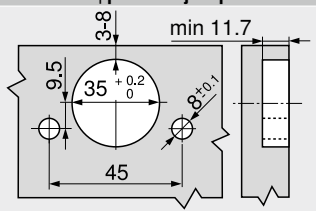

Cotas de la cazoleta

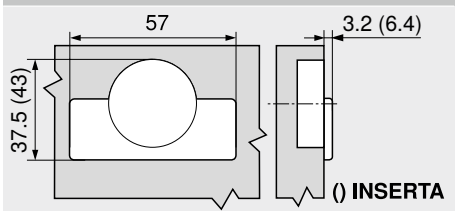

Indicaciones en la página

Visión general	73
Bases	150
Accesorios – tapa para bisagras	157
Accesorios	159
TIP-ON para puertas	190
Servicios de Blum	602
Para más información técnica	708

Montaje, desmontaje y ajuste

Short-URL
www.blum.com/a210

2

Bisagra de 155°

Webcode – ingresar en el configurador de productos o hacer clic: DQDHEM

Planificación

Aplicación especial

Herraje para inglete – giratorio

19 mm

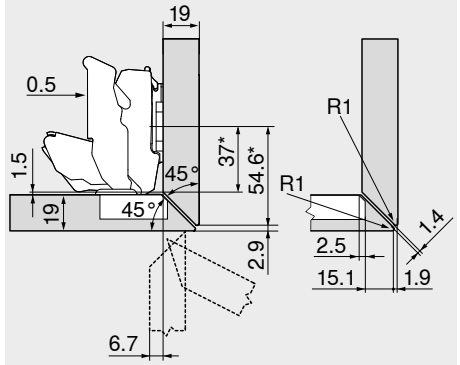

Bisagra para recubrimiento central

Bisagra para recubrimiento central

Bases estándar con una distancia de 0 mm

* Medida en bases con medida A = 37 mm

22 mm

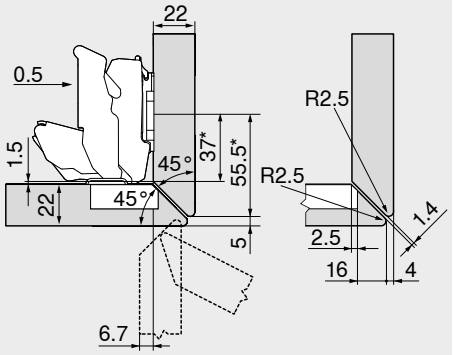

Bisagra para recubrimiento central

Bisagra para recubrimiento central

Bases estándar con una distancia de 0 mm

* Medida en bases con medida A = 37 mm

24 mm

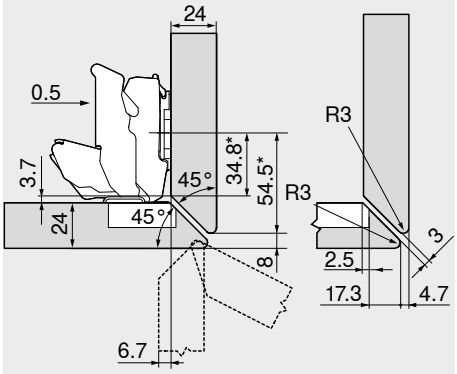

Bisagra para recubrimiento central

Bisagra para recubrimiento central

Bases estándar con una distancia de 0 mm

* Medida en bases con medida A = 37 mm

Herraje para inglete – lateral

19 mm

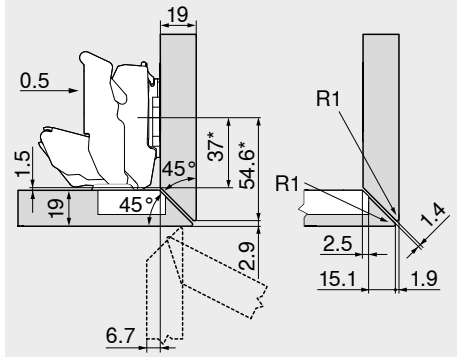

Bisagra para recubrimiento central

Bisagra para recubrimiento central

Bases estándar con una distancia de 0 mm

* Medida en bases con medida A = 37 mm

22 mm

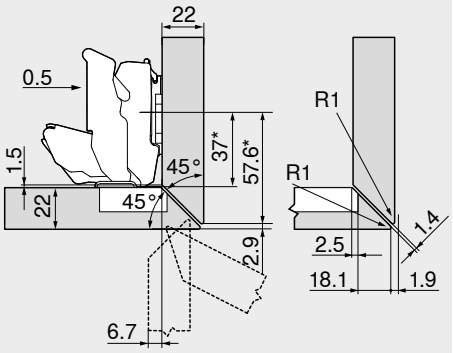

Bisagra para recubrimiento central

Bisagra para recubrimiento central

Bases estándar con una distancia de 0 mm

* Medida en bases con medida A = 37 mm

24 mm

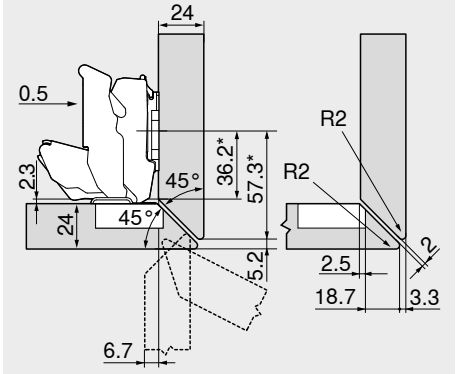

Bisagra para recubrimiento central

Bisagra para recubrimiento central

Bases estándar con una distancia de 0 mm

* Medida en bases con medida A = 37 mm

Bisagra de 155°

Webcode – ingresar en el configurador de productos o hacer clic: DQDHEM

Planificación

Aplicación especial

Herraje para inglete – lateral con recubrimiento grande

16/19 mm

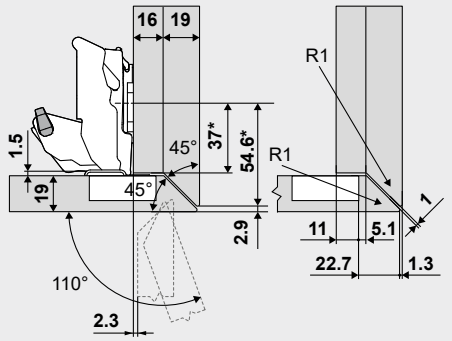

Bisagra para recubrimiento angular
Bases estándar con una distancia de 0 mm

* Medida en bases con medida A = 37 mm

Descripción	Ángulo de apertura OW	Ref.
Limitador de apertura	110°	70T7553

19/19 mm

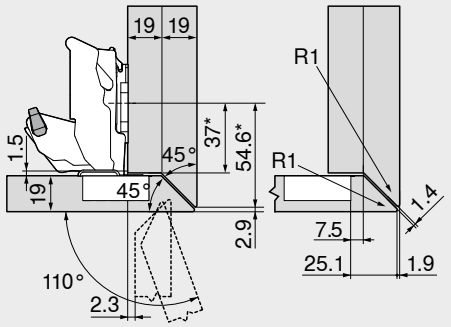

Bisagra para recubrimiento angular
Bases estándar con una distancia de 0 mm

* Medida en bases con medida A = 37 mm

Descripción	Ángulo de apertura OW	Ref.
Limitador de apertura	110°	70T7553

Recubrimiento del frente máx.

34 mm

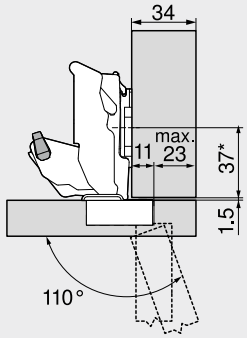

Bisagra para recubrimiento angular
Bases estándar con una distancia de 0 mm

* Medida en bases con medida A = 37 mm

Descripción	Ángulo de apertura OW	Ref.
Limitador de apertura	110°	70T7553

En cuerpos independientes se puede elegir libremente el espesor del frente FD

En caso de frentes contiguos o de recubrimientos angulares en pared se recomienda un ensayo de montaje

Aplicaciones de ranuras

10 mm

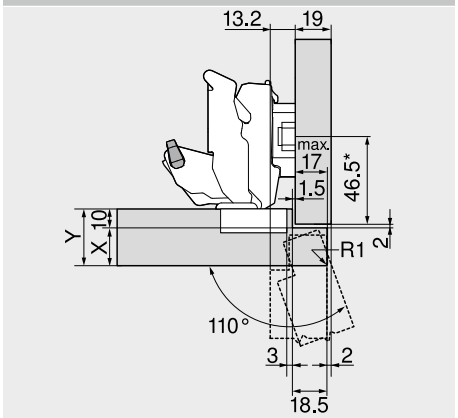

Bisagra para recubrimiento central

Descripción	Distancia (mm)	Ref.
Base	6	175H9160

* Medida en bases con medida A = 37 mm

Descripción	Ángulo de apertura OW	Ref.
Limitador de apertura	110°	70T7553

Situación de cuerpo	X máx. (mm)	Y máx. (mm)
	18	28
	20	30
	25	35

13 mm

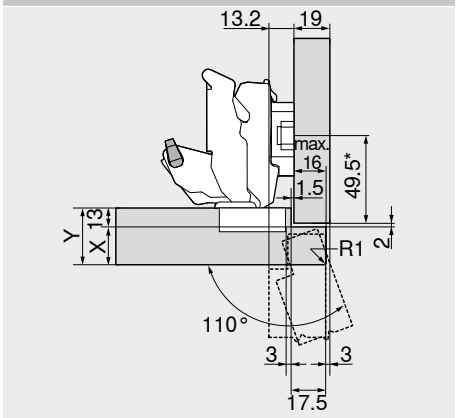

Bisagra para recubrimiento central

Descripción	Distancia (mm)	Ref.
Base	6	175H9160

* Medida en bases con medida A = 37 mm

Descripción	Ángulo de apertura OW	Ref.
Limitador de apertura	110°	70T7553

Situación de cuerpo	X máx. (mm)	Y máx. (mm)
	16	29
	17	30
	17	30

16 mm

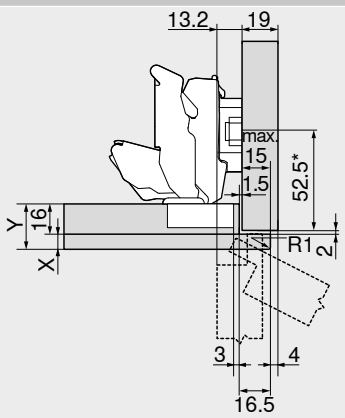

Bisagra para recubrimiento central

Descripción	Distancia (mm)	Ref.
Base	6	175H9160

* Medida en bases con medida A = 37 mm

Situación de cuerpo	X máx. (mm)	Y máx. (mm)
	8	24
	8	24
	8	24

Bisagra de 170°



- **CLIP top** con o sin mecanismo de cierre (muelle)
- Ángulo de apertura de 170°
- Ajuste tridimensional del frente
- Ajuste cómodo de la profundidad con espiral
- Montaje y desmontaje sin herramientas de la puerta en el cuerpo de mueble
- Con **INSERTA** además montaje sin herramientas de la bisagra en la puerta

Webcode – ingresar en el configurador de productos o hacer clic: **DQDI3Y**

Aplicación

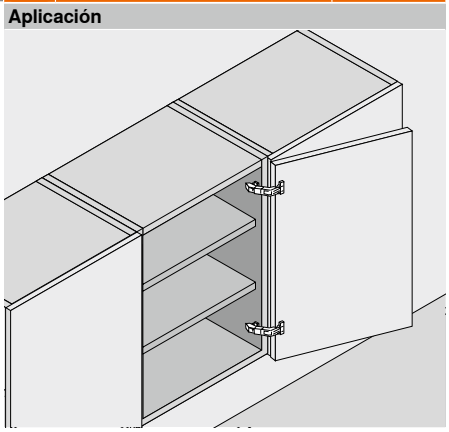

Información de pedido

Recubrimiento angular

Cazoleta		INSERTA	
Bisagra	Muelle	Color	Ref.
CLIP top	●	NI	71T6540B
	○	NI	70T6540BTL

Cazoleta		Tornillos	
Bisagra	Muelle	Color	Ref.
CLIP top	●	NI	71T6550
	○	NI	70T6550.TL

Cazoleta		Para presión	
Bisagra	Muelle	Color	Ref.
CLIP top	●	NI	71T6580

Tope central

Cazoleta		INSERTA	
Bisagra	Muelle	Color	Ref.
CLIP top	●	NI	71T6640B

Cazoleta		Tornillos	
Bisagra	Muelle	Color	Ref.
CLIP top	●	NI	71T6650
	○	NI	70T6650.TL

Cazoleta		Para presión	
Bisagra	Muelle	Color	Ref.
CLIP top	●	NI	71T6680

Montaje interior

Utilizar las bisagras para recubrimiento central y una base elevada de 9 mm

Accesorios

BLUMOTION 973A

Versión	Ref.
Para acoplar	973A6000

Tapa para bisagras

Presión | estampado	Rótulo	Color	Ref.
Sin impresión	–	NI	80.6507
Estampada	Blum	NI	80.6507.BP

Observación de seguridad

Si niños pequeños tienen acceso a los muebles con bisagras de gran ángulo, debe utilizarse la bisagra para entrada 0 de 155°.

Accesorios – generalidades

Limitador de apertura

Ángulo de apertura OW	Color	Ref.
130°	SZ	☎ 70.6103

TIP-ON para puertas

Versión	Muelle TIP-ON	Muelle	Ref.
Versión corta	■	○	956.1004
Versión larga	■	○	956A1004
	■	●	956A1006
	■■	●	956A1006F

Tornillo aglomerado

Longitud (mm)	Diámetro (mm)	Ref.
15.0	Ø 3.5	609.1500
17.0		609.1700

Matriz para encajar a presión

Color	Material	Ref.
OR	Plástico	MZM.0040

Muelle TIP-ON	
■	Muelle estándar
■■	Muelle reforzado

Muelle	
●	Bisagra con muelle
○	Bisagra sin muelle

Color	
NI	Niquelado
OR	Naranja
SZ	Negro

Bisagra de 170°

Webcode – ingresar en el configurador de productos o hacer clic: DQDI3Y

Planificación

Dimensiones de la bisagra y cálculo de los juegos con ajuste en fábrica (distancia de la base = 0 ó 9 mm)

Puerta por interior con apertura de 90°

Recubrimiento angular

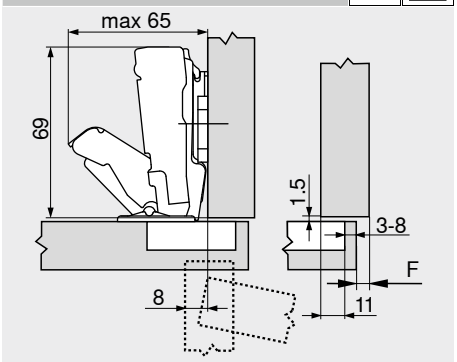

F Juego

Tope central

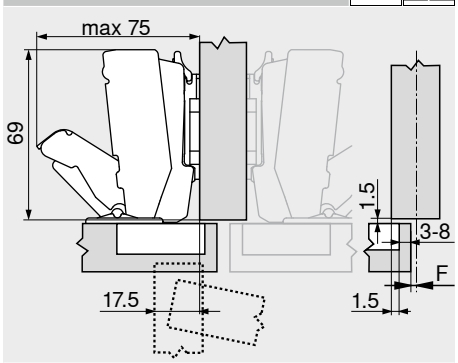

Montaje interior

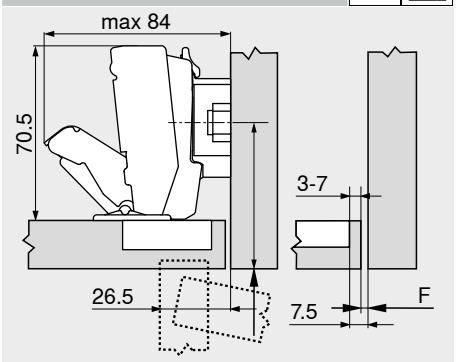

A Retroceder la posición de atornillado de la base en función del espesor del frente FD + 1.5 mm

Distancia de cazoleta TB

MD	Recubrimiento del frente FA (mm)														
	5	6	7	8	9	10	11	12	13	14	15	16	17	18	19
0										3	4	5	6	7	8
3							3	4	5	6	7	8			
6				3	4	5	6	7	8						
9	3	4	5	6	7	8									

MD Distanciador bases (mm)

MD	Recubrimiento del frente FA (mm)														
	-4.5	-3.5	-2.5	-1.5	-0.5	0.5	1.5	2.5	3.5	4.5	5.5	6.5	7.5	8.5	9.5
0										3	4	5	6	7	8
3							3	4	5	6	7	8			
6				3	4	5	6	7	8						
9	3	4	5	6	7	8									

MD Distanciador bases (mm)

MD	Recubrimiento del frente FA (mm)					
	-4.5	-3.5	-2.5	-1.5	-0.5	
0						
3						
6						
9	3	4	5	6	7	

MD Distanciador bases (mm)

Juego mínimo del juego F para frentes con radio del frente (R = 1 mm) con ajuste en fábrica

No se requiere juego F hasta un espesor del frente FD de 21 mm

A partir de un espesor del frente FD de 22 mm se recomienda un ensayo de montaje

Ajuste

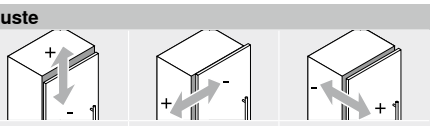

Máx. ±3.0 mm	±2.0 mm	+3.0 mm
Ver las bases		–2.0 mm

Montaje por atornillado

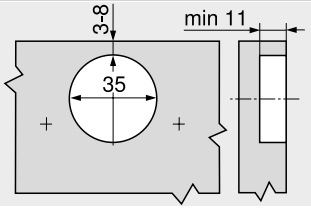

Montaje INSERTA | por encaje a presión

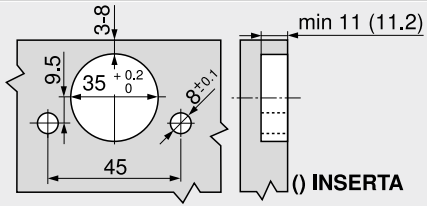

Cotas de la cazoleta

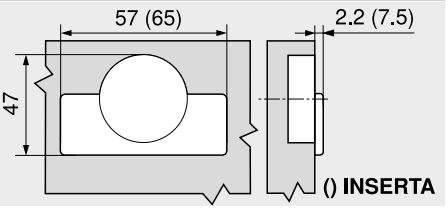

Indicaciones en la página

Observación de seguridad	711
Visión general	73
Bases	150
Accesorios – tapa para bisagras	157
Accesorios	159
BLUMOTION para puertas	176
TIP-ON para puertas	190
Herraje para inglete – giratorio	86
Servicios de Blum	602

Para más información técnica 708

Montaje, desmontaje y ajuste

Short-URL
www.blum.com/a210

Bisagra para puertas perfiladas

Webcode – ingresar en el configurador de productos o hacer clic: DQDITA



- Bisagra para **puertas gruesas y puertas con perfiles**
- **CLIP top BLUMOTION** con **BLUMOTION** integrado (con desactivación)
- **CLIP top** con o sin mecanismo de cierre (muelle)
- Ángulo de apertura de 95°
- Ajuste tridimensional del frente
- Ajuste cómodo de la profundidad con espiral
- Montaje y desmontaje sin herramientas de la puerta en el cuerpo de mueble
- Con **INSERTA** además montaje sin herramientas de la bisagra en la puerta

Aplicación

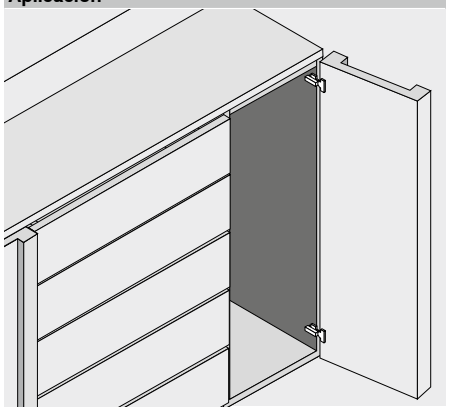

Información de pedido

Recubrimiento angular

Cazoleta / Bisagra	Muelle	Color	Ref.
INSERTA			
CLIP top BLUMOTION	●	NI | ONS	71B9590
CLIP top	●	NI	71T9590B
	○	NI | ONS	70T9590BTL
Tornillos			
CLIP top BLUMOTION	●	NI | ONS	71B9550
CLIP top	●	NI	71T9550
	○	NI | ONS	70T9550.TL
Para presión			
CLIP top BLUMOTION	●	NI | ONS	71B9580
CLIP top	●	NI	71T9580
	○	ONS	70T9580.TL

Tope central

Cazoleta / Bisagra	Muelle	Color	Ref.
INSERTA			
CLIP top BLUMOTION	●	NI | ONS	71B9690
Tornillos			
CLIP top BLUMOTION	●	NI | ONS	71B9650
CLIP top	●	NI	71T9650
	○	NI | ONS	70T9650.TL
Para presión			
CLIP top BLUMOTION	●	NI	71B9680

Montaje interior

Cazoleta / Bisagra	Muelle	Color	Ref.
INSERTA			
CLIP top BLUMOTION	●	NI | ONS	71B9790
Tornillos			
CLIP top BLUMOTION	●	NI | ONS	71B9750
CLIP top	●	NI	71T9750
	○	NI | ONS	70T9750.TL
Para presión			
CLIP top BLUMOTION	●	NI	71B9780

Accesorios – Tapa para bisagras

Presión | estampado	Rótulo	Color	Ref.
Sin impresión	–	NI | ONS	70.1553
Estampada	Blum	NI	70.1553.BP

Accesorios – Tapa para bisagras

Presión | estampado	Rótulo	Color	Ref.
Sin impresión	–	NI | ONS	70.1663
Estampada	Blum	NI	70.1663.BP

Accesorios – Tapa para bisagras

Presión | estampado	Rótulo	Color	Ref.
Sin impresión	–	NI | ONS	70.1663
Estampada	Blum	NI	70.1663.BP

Advertencia

Las bisagras **CLIP top BLUMOTION** y **CLIP top** no se pueden combinar entre sí en un frente.

Accesorios – generalidades

TIP-ON para puertas

Versión	Muelle TIP-ON	Muelle	Ref.
Versión corta	■	○	956.1004
Versión larga	■	○	956A1004
	■	●	956A1006
	■■	●	956A1006F

Tapa de cazoleta de bisagra

Bisagra	Color	Ref.
CLIP top BLUMOTION	NI | ONS	70T3504
CLIP top	NI | ONS	70T1504

Distanciador de cazoleta de bisagra

Bisagra	Distancia (mm)	Ref.
CLIP top BLUMOTION	1.5	70T3507.21

Tornillo aglomerado

Longitud (mm)	Diámetro (mm)	Ref.
15.0	Ø 3.5	609.1500
17.0		609.1700

Matriz para encajar a presión

Color	Material	Ref.
OR	Plástico	MZM.0040

Muelle TIP-ON

■	Muelle estándar
■■	Muelle reforzado

Muelle

●	Bisagra con muelle
○	Bisagra sin muelle

Color

NI	Niquelado
ONS	Negro ónix
OR	Naranja

Bisagra para puertas perfiladas

Webcode – ingresar en el configurador de productos o hacer clic: DQDITA

Planificación

Dimensiones de la bisagra y cálculo de los juegos con ajuste en fábrica (distancia de la base = 0 mm)

Puerta por interior en plena apertura

Recubrimiento angular

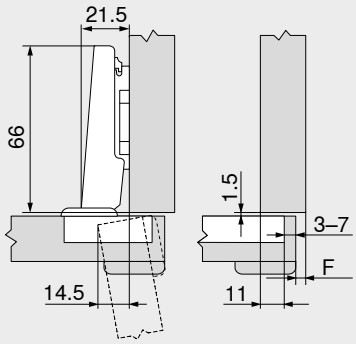

F Juego

Tope central

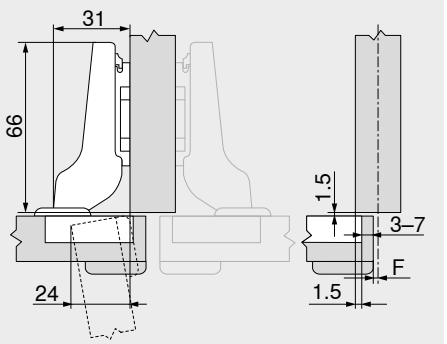

Montaje interior

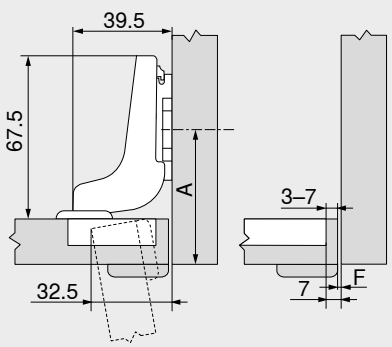

A Retroceder la posición de atornillado de la base en función del espesor del frente FD + 1.5 mm

Distancia de cazoleta TB

MD	Recubrimiento del frente FA (mm)													
	5	6	7	8	9	10	11	12	13	14	15	16	17	18
0										3	4	5	6	7
3							3	4	5	6	7			
6				3	4	5	6	7						
9	3	4	5	6	7									

MD Distanciador bases (mm)

MD	Recubrimiento del frente FA (mm)													
	–4.5	–3.5	–2.5	–1.5	–0.5	0.5	1.5	2.5	3.5	4.5	5.5	6.5	7.5	8.5
0										3	4	5	6	7
3							3	4	5	6	7			
6				3	4	5	6	7						
9	3	4	5	6	7									

MD Distanciador bases (mm)

MD	Recubrimiento del frente FA (mm)								
	–7	–6	–5	–4	–3	–2	–1	0	
0				3	4	5	6	7	
3	3	4	5	6	7				
6									
9									

MD Distanciador bases (mm)

Juego mínimo del juego F para frentes con radio del frente (R = 1 mm) con ajuste en fábrica



Distancia de cazoleta TB (mm)	Espesor del frente FD (mm)											
	16	18	19	20	22	24	26	28	29	30	31	32
3	0.2	0.3	0.4	0.5	0.8	1.0	1.5	1.9	2.8	3.6	4.5	5.4
4	0.2	0.3	0.4	0.5	0.7	1.0	1.4	1.8	2.5	3.1	4.0	4.8
5	0.2	0.3	0.4	0.5	0.7	1.0	1.4	1.8	2.3	2.7	3.5	4.3
6	0.2	0.3	0.4	0.5	0.7	1.0	1.4	1.8	2.2	2.5	3.2	3.8
7	0.2	0.3	0.4	0.5	0.7	0.9	1.4	1.7	2.1	2.4	3.0	3.5
	Adicional para un ajuste lateral de +2 mm											
	+0.1	+0.2	+0.2	+0.2	+0.3	+0.4	+0.4	+0.5	+0.4	+0.4	+0.4	+0.3

Ajuste

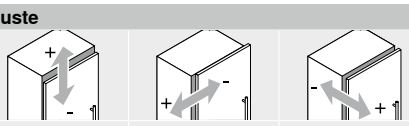

Máx. ±3.0 mm
Ver las bases

±2.0 mm

+3.0 mm
–2.0 mm

Montaje por atornillado

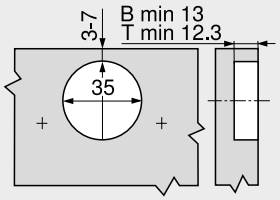

B **CLIP top BLUMOTION**
T **CLIP top**

Montaje INSERTA | por encaje a presión

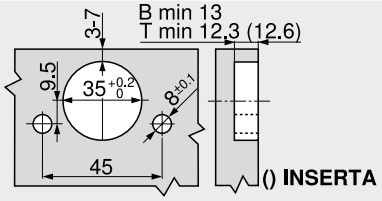

B **CLIP top BLUMOTION**
T **CLIP top**

Cotas de la cazoleta

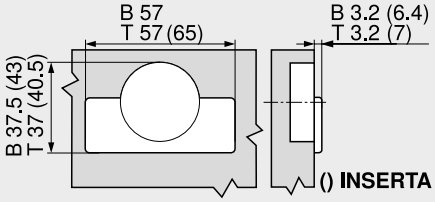

B **CLIP top BLUMOTION**
T **CLIP top**

Indicaciones en la página

Visión general	73
Bases	150
Accesorios – tapa para bisagras	157
Accesorios	159
BLUMOTION para puertas	176
TIP-ON para puertas	190
Servicios de Blum	602
Para más información técnica	708

Montaje, desmontaje y ajuste

Short-URL
www.blum.com/a210

Bisagra de 125º



- **Entrada 0 en recubrimiento angular (para armarios con módulos extraíbles interiores o repisas)**
- Bisagra para **puertas gruesas y puertas con perfiles**
- **CLIP top BLUMOTION** con **BLUMOTION** integrado (con desactivación)
- Ángulo de apertura de 125°
- Ajuste tridimensional del frente
- Ajuste cómodo de la profundidad con espiral
- Montaje y desmontaje sin herramientas de la puerta en el cuerpo de mueble
- Se adecua para aplicaciones especiales, como p. ej. puertas con inglete

Webcode – ingresar en el configurador de productos o hacer clic: **DQDJIM**

Aplicación

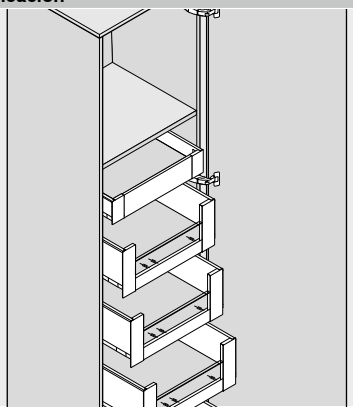

Información de pedido

Recubrimiento angular Entrada 0

Cazoleta | Tornillos

Bisagra	Muelle	Color	Ref.
CLIP top BLUMOTION	●	NI | ONS	71B7550D

Cazoleta | Para presión

Bisagra	Muelle	Color	Ref.
CLIP top BLUMOTION	●	NI	71B7580D

Tope central

Utilizar las bisagras para recubrimiento angular y una base elevada de 9 mm

Montaje interior

Utilizar las bisagras para recubrimiento angular y una base elevada de 18 mm

Accesorios

Tapa para bisagras

Presión | estampado	Rótulo	Color	Ref.
Sin impresión	–	NI | ONS	70.4503
Estampada	Blum	NI	70.4503.BP

Accesorios – generalidades

TIP-ON para puertas

Versión	Muelle TIP-ON	Muelle	Ref.
Versión larga	■	●	956A1006
	■■	●	956A1006F

Limitador de apertura

Ángulo de apertura OW	Color	Ref.
92°	R7037	70T7553

Tornillo aglomerado

Longitud (mm)	Diámetro (mm)	Ref.
15.0	Ø 3.5	609.1500
17.0		609.1700

Tapa de cazoleta de bisagra

Bisagra	Color	Ref.
CLIP top BLUMOTION	NI | ONS	70T7504

Distanciador de cazoleta de bisagra

Bisagra	Distancia (mm)	Ref.
CLIP top BLUMOTION	1.5	70T3507.21

Matriz para encajar a presión

Color	Material	Ref.
OR	Plástico	MZM.0040

Muelle TIP-ON

■	Muelle estándar
■■	Muelle reforzado

Muelle

●	Bisagra con muelle

Color

NI	Niquelado
ONS	Negro ónix
OR	Naranja
R7037	RAL 7037 gris polvo

Bisagra de 125º

Webcode – ingresar en el configurador de productos o hacer clic: DQDJIM

Planificación

Dimensiones de la bisagra y cálculo de los juegos con ajuste en fábrica (distancia de la base = 0, 9 ó 18 mm)

Puerta por interior con apertura de 90°

Recubrimiento angular
Entrada 0

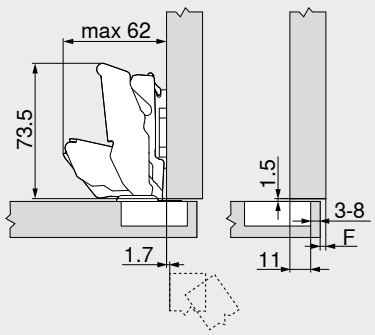

F Juego

Tope central

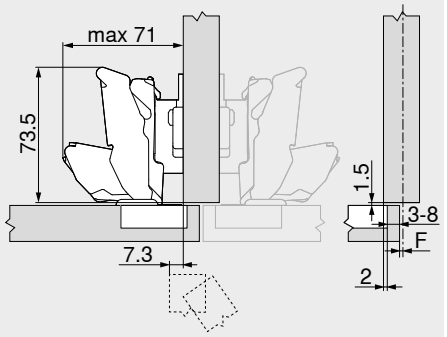

F Juego

Montaje interior

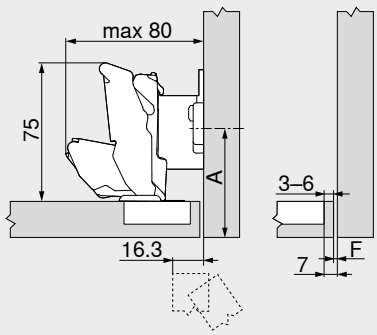

A Retroceder la posición de atornillado de la base en función del espesor del frente FD + 1.5 mm
F Juego

Distancia de cazoleta TB

MD	Recubrimiento del frente FA (mm)													
	5	6	7	8	9	10	11	12	13	14	15	16	17	18	19
0										3	4	5	6	7	8
3							3	4	5	6	7	8			
6				3	4	5	6	7	8						
9	3	4	5	6	7	8									

MD Distanciador bases (mm)

MD	Recubrimiento del frente FA (mm)														
	–4	–3	–2	–1	0	1	2	3	4	5	6	7	8	9	10
0															
3															
6													3	4	5
9										3	4	5	6	7	8

MD Distanciador bases (mm)

MD	Recubrimiento del frente FA (mm)														
	–4	–3	–2	–1											
0															
3															
6															
18	3	4	5	6											

MD Distanciador bases (mm)

Juego mínimo del juego F para frentes con radio del frente (R = 1 mm) con ajuste en fábrica



Distancia de cazoleta TB (mm)	Espesor del frente FD (mm)											
	29	30	31	32	33	34	35	36	37	38	39	40
3	0	0	0	0.1	0.3	0.7	1.2	2.0	2.8	4.1	5.7	
4	0	0	0	0.1	0.4	0.8	1.5	2.3	3.4	4.9		
5	0	0	0	0.1	0.4	1.0	1.7	2.8	4.2			
6	0	0	0	0.1	0.6	1.2	2.1	3.5				
7	0	0	0	0.2	0.7	1.6	2.8					
8	0	0	0	0.3	1.0	2.0						

En caso de recubrimientos angulares en pared se recomienda un ensayo de montaje

92° Limitador de apertura

Ajuste

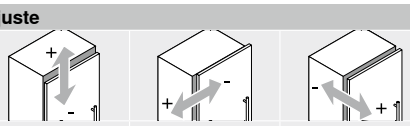

Máx. ±3.0 mm
Ver las bases

±2.0 mm

+3.0 mm
–2.0 mm

Montaje por atornillado

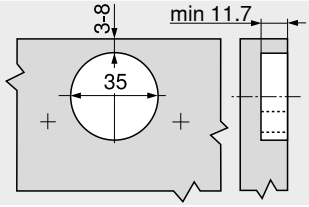

Montaje por encaje a presión

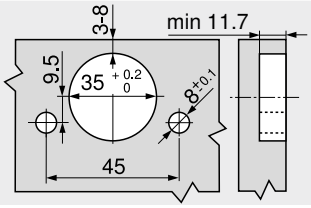

Cotas de la cazoleta

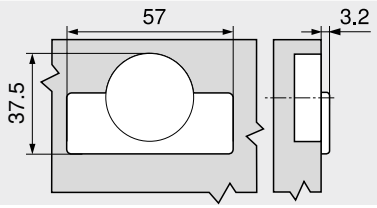

Indicaciones en la página

Visión general	73
Bases	150
Accesorios – tapa para bisagras	157
Accesorios	159
TIP-ON para puertas	190
Servicios de Blum	602
Para más información técnica	708

Montaje, desmontaje y ajuste

Short-URL
www.blum.com/a210

2

Bisagra de 125º

Webcode – ingresar en el configurador de productos o hacer clic: DQDJIM

Planificación

Aplicación especial

Herraje para inglete – giratorio

22 mm

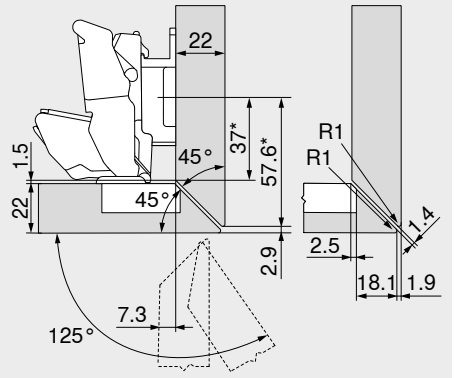

Bisagra para recubrimiento angular

* Medida en bases con medida A = 37 mm

Descripción	Distancia (mm)	Ref.
Base	9	175H7190

25 mm

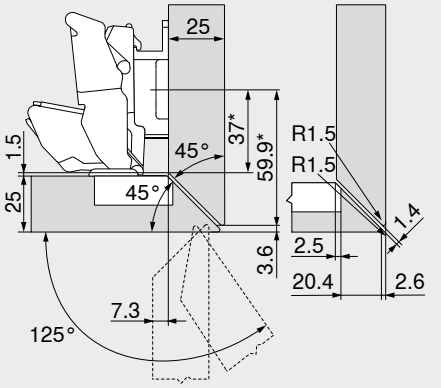

Bisagra para recubrimiento angular

* Medida en bases con medida A = 37 mm

Descripción	Distancia (mm)	Ref.
Base	9	175H7190

28 mm

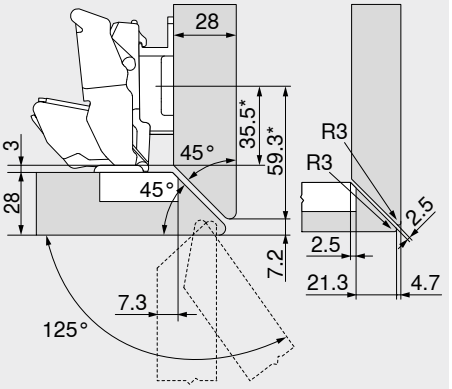

Bisagra para recubrimiento angular

* Medida en bases con medida A = 37 mm

Descripción	Distancia (mm)	Ref.
Base	9	175H7190

Herraje para inglete – lateral

22 mm

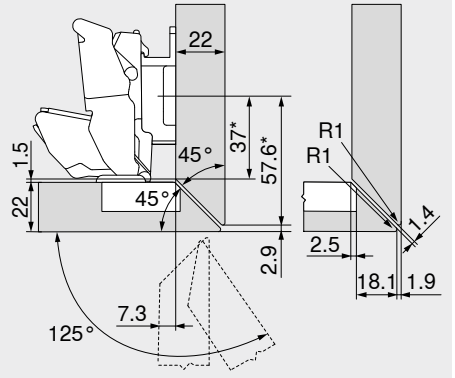

Bisagra para recubrimiento angular

* Medida en bases con medida A = 37 mm

Descripción	Distancia (mm)	Ref.
Base	9	175H7190

25 mm

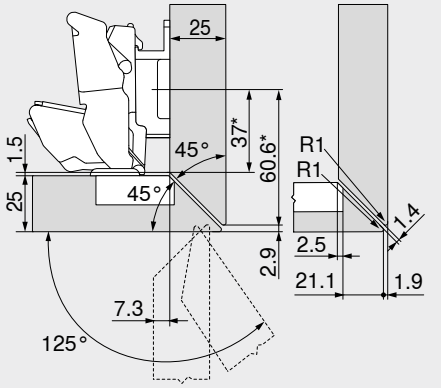

Bisagra para recubrimiento angular

* Medida en bases con medida A = 37 mm

Descripción	Distancia (mm)	Ref.
Base	9	175H7190

30 mm

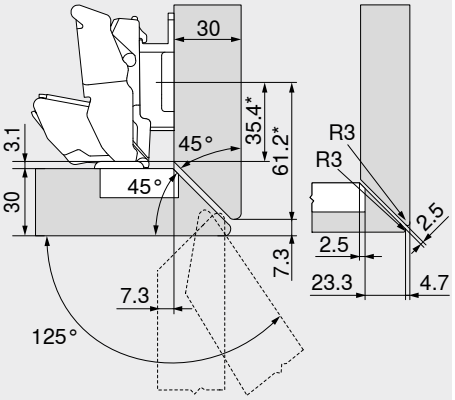

Bisagra para recubrimiento angular

* Medida en bases con medida A = 37 mm

Descripción	Distancia (mm)	Ref.
Base	9	175H7190

Bisagra de 125º

Webcode – ingresar en el configurador de productos o hacer clic: DQDJIM

Planificación

Aplicación especial

Herraje para inglete – lateral con recubrimiento grande

19/24 mm

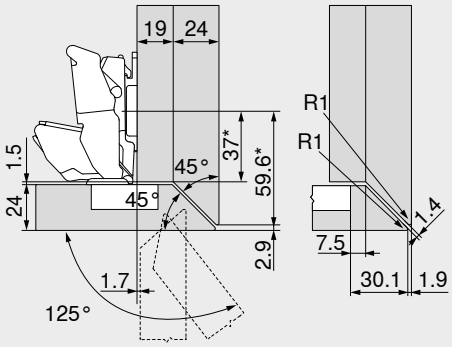

Bisagra para recubrimiento angular
Bases estándar con una distancia de 0 mm

* Medida en bases con medida A = 37 mm

Herraje para inglete – giratorio con recubrimiento grande

19/19 mm

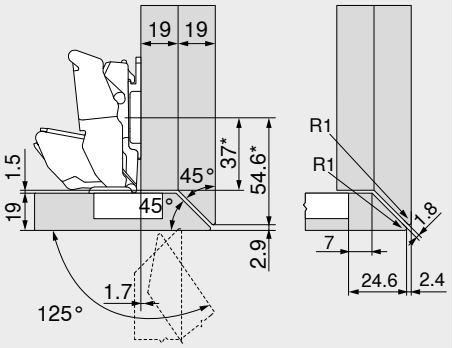

Bisagra para recubrimiento angular
Bases estándar con una distancia de 0 mm

* Medida en bases con medida A = 37 mm

Recubrimiento del frente máx.

39 mm

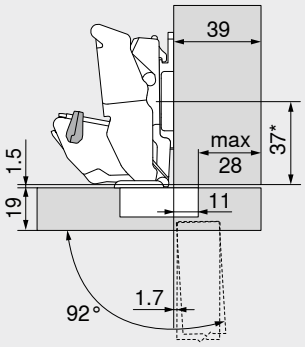

Bisagra para recubrimiento angular
Bases estándar con una distancia de 0 mm

* Medida en bases con medida A = 37 mm

Descripción	Ángulo de apertura OW	Ref.
Limitador de apertura	92°	70T7553

En cuerpos independientes se puede elegir libremente el espesor del frente FD
En caso de frentes contiguos o de recubrimientos angulares en pared se recomienda un ensayo de montaje

Materiales delgados – salientes

16 + 6 mm

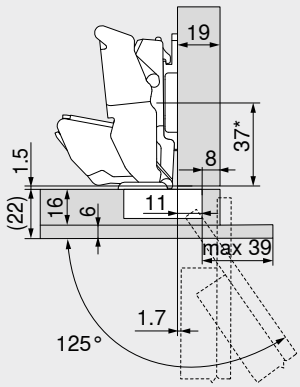

Bisagra para recubrimiento angular
Bases estándar con una distancia de 0 mm

* Medida en bases con medida A = 37 mm

16 + 6 mm

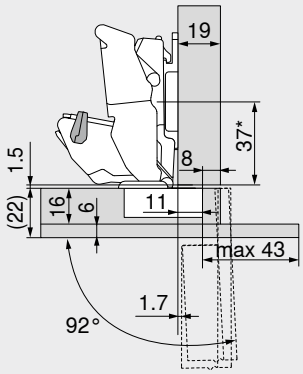

Bisagra para recubrimiento angular
Bases estándar con una distancia de 0 mm

* Medida en bases con medida A = 37 mm

Descripción	Ángulo de apertura OW	Ref.
Limitador de apertura	92°	70T7553

2

Bisagra para rincones falsos interior

Webcode – ingresar en el configurador de productos o hacer clic: DQDK7Y



- Bisagra para **rincones falsos**
- **CLIP top BLUMOTION** con **BLUMOTION** integrado (con desactivación)
- **CLIP top** sin mecanismo de cierre (muelle)
- Ángulo de apertura de 95° | 83°
- Ajuste tridimensional del frente
- Ajuste cómodo de la profundidad con espiral
- Montaje y desmontaje sin herramientas de la puerta en el cuerpo de mueble
- Con **INSERTA** además montaje sin herramientas de la bisagra en la puerta

Aplicación

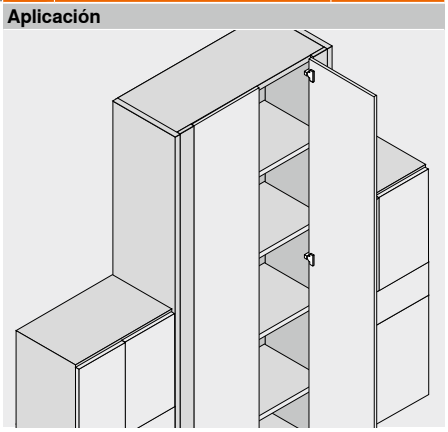

Información de pedido

Montaje interior
Ángulo de apertura de 95°

Cazoleta: INSERTA

Bisagra	Muelle	Color	Ref.
CLIP top BLUMOTION	●	NI | ONS	79B9590

Cazoleta: Tornillos

Bisagra	Muelle	Color	Ref.
CLIP top BLUMOTION	●	NI | ONS	79B9550
CLIP top	○	NI	78T9550.TL

Cazoleta: Para presión

Bisagra	Muelle	Color	Ref.
CLIP top BLUMOTION	●	NI | ONS	79B9580

Montaje interior
Ángulo de apertura 83°

Cazoleta: Tornillos

Bisagra	Muelle	Color	Ref.
CLIP top BLUMOTION	●	NI	☎ 79B9550.83
CLIP top	○	NI	☎ 78T9550.83

Accesorios

Tapa para bisagras

Presión | estampado	Rótulo	Color	Ref.
Sin impresión	–	NI | ONS	70.1503
Estampada	Blum	NI | ONS	70.1503.BP

Advertencia

Las bisagras **CLIP top BLUMOTION** y **CLIP top** no se pueden combinar entre sí en un frente.

Accesorios – generalidades

TIP-ON para puertas

Versión	Muelle TIP-ON	Muelle	Ref.
Versión corta	■	○	956.1004
Versión larga	■	○	956A1004
	■	●	956A1006
	■■	●	956A1006F

Tapa de cazoleta de bisagra

Bisagra	Color	Ref.
CLIP top BLUMOTION	NI | ONS	70T3504
CLIP top	NI	70T1504

Tornillo aglomerado

Longitud (mm)	Diámetro (mm)	Ref.
15.0	Ø 3.5	609.1500
17.0		609.1700

Matriz para encajar a presión

Color	Material	Ref.
OR	Plástico	MZM.0040

Muelle TIP-ON

■	Muelle estándar
■■	Muelle reforzado

Muelle

●	Bisagra con muelle
○	Bisagra sin muelle

Color

NI	Niquelado
ONS	Negro ónix
OR	Naranja

Bisagra para rincones falsos interior

Webcode – ingresar en el configurador de productos o hacer clic: DQDK7Y

Planificación

Dimensiones de la bisagra y cálculo de los juegos con ajuste en fábrica (distancia de la base = 3 mm)

Puerta por interior en plena apertura

Montaje interior

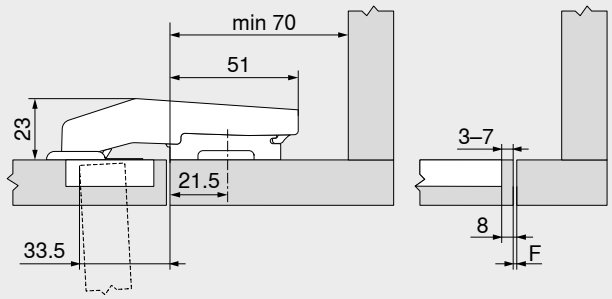

¡Adelantar la posición de montaje estándar de la base de 15.5 mm (= 21.5 mm) hacia la arista del marco!
¡Sólo utilizar una base estándar elevada de 3 mm para que la superficie interior de la puerta se encuentre alineada con la superficie interior del marco!

F = 8 mm – TB

F	Juego
TB	Distancia de cazoleta

Juego mínimo del juego F para frentes con radio del frente (R = 1 mm) con ajuste en fábrica



Distancia de cazoleta TB (mm)	Espesor del frente FD (mm)											
	16	18	19	20	22	24	26	28	29	30	31	32
3	0.2	0.3	0.4	0.5	0.8	1.0	1.5	1.9	△	△	△	△
4	0.2	0.3	0.4	0.5	0.7	1.0	1.4	1.8	△	△	△	△
5	0.2	0.3	0.4	0.5	0.7	1.0	1.4	1.8	△	△	△	△
6	0.2	0.3	0.4	0.5	0.7	1.0	1.4	1.8	△	△	△	△
7	0.2	0.3	0.4	0.5	0.7	0.9	1.4	1.7	△	△	△	△

△ Recomendamos un ensayo de montaje

Ajuste

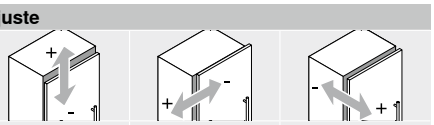

Máx. ±3.0 mm
Ver las bases

±2.5 mm

±1.0 mm

Montaje por atornillado

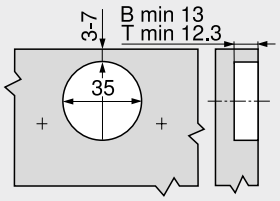

B	**CLIP top BLUMOTION**
T	**CLIP top**

Montaje INSERTA | por encaje a presión

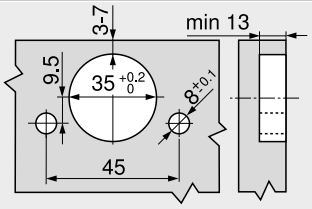

Cotas de la cazoleta

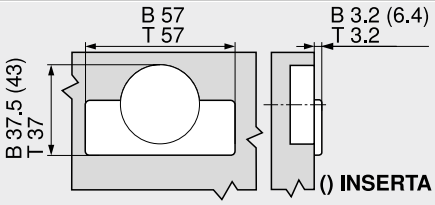

B	**CLIP top BLUMOTION**
T	**CLIP top**

Indicaciones en la página

Visión general	73
Bases	150
Accesorios – tapa para bisagras	157
Accesorios	159
TIP-ON para puertas	190
Servicios de Blum	602
Para más información técnica	708

Montaje, desmontaje y ajuste

Short-URL
www.blum.com/a210

2

Bisagra para rincones falsos solapada

Webcode – ingresar en el configurador de productos o hacer clic: DQDKXA



- Bisagra para **rincones falsos solapados**
- **CLIP top BLUMOTION** con **BLUMOTION** integrado (con desactivación)
- Ángulo de apertura de 95°
- Ajuste tridimensional del frente
- Ajuste cómodo de la profundidad con espiral
- Montaje y desmontaje sin herramientas de la puerta en el cuerpo de mueble
- Con **INSERTA** además montaje sin herramientas de la bisagra en la puerta

Aplicación

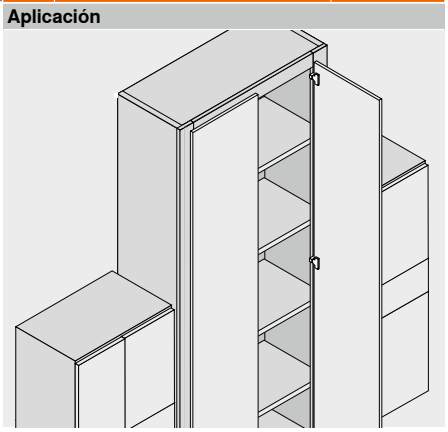

Información de pedido

Acodado

Cazoleta | **INSERTA**

Bisagra	Muelle	Color	Ref.
CLIP top BLUMOTION	●	NI	☎ 79B9990

Cazoleta | **Tornillos**

Bisagra	Muelle	Color	Ref.
CLIP top BLUMOTION	●	NI	79B9950

Cazoleta | **Para presión**

Bisagra	Muelle	Color	Ref.
CLIP top BLUMOTION	●	NI	☎ 79B9980

Accesorios

Tapa para bisagras

Presión | estampado	Rótulo	Color	Ref.
Sin impresión	–	NI	70.1503
Estampada	Blum	NI	70.1503.BP

Accesorios – generalidades

TIP-ON para puertas

Versión	Muelle TIP-ON	Muelle	Ref.
Versión larga	■	●	956A1006
	■■	●	956A1006F

Tornillo aglomerado

Longitud (mm)	Diámetro (mm)	Ref.
15.0	Ø 3.5	609.1500
17.0		609.1700

Matriz para encajar a presión

Color	Material	Ref.
OR	Plástico	MZM.0040

Tapa de cazoleta de bisagra

Bisagra	Color	Ref.
CLIP top BLUMOTION	NI	70T3504

Muelle TIP-ON

■	Muelle estándar
■■	Muelle reforzado

Muelle

●	Bisagra con muelle

Color

NI	Niquelado
OR	Naranja

Bisagra para rincones falsos solapada

Webcode – ingresar en el configurador de productos o hacer clic: DQDKXA

Planificación

Dimensiones de la bisagra y cálculo de los juegos con ajuste en fábrica (distancia de la base = 3 mm)

Puerta por interior en plena apertura

Acodado



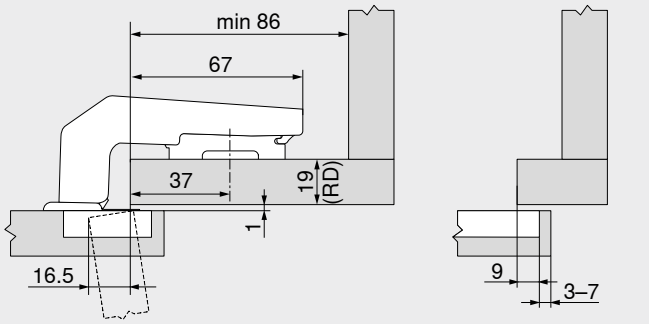

Espesor de marco RD (mm)	Distanciador bases MD (mm)
16	6
19	3
22	0

Juego mínimo del juego F para frentes con radio del frente (R = 1 mm) con ajuste en fábrica



Distancia de cazoleta TB (mm)	Espesor del frente FD (mm)											
	16	18	19	20	22	24	26	28	29	30	31	32
3	0.2	0.3	0.4	0.5	0.8	1.0	1.5	1.9	△	△	△	△
4	0.2	0.3	0.4	0.5	0.7	1.0	1.4	1.8	△	△	△	△
5	0.2	0.3	0.4	0.5	0.7	1.0	1.4	1.8	△	△	△	△
6	0.2	0.3	0.4	0.5	0.7	1.0	1.4	1.8	△	△	△	△
7	0.2	0.3	0.4	0.5	0.7	0.9	1.4	1.7	△	△	△	△

△ Recomendamos un ensayo de montaje

Ajuste

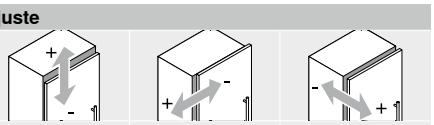

Montaje por atornillado

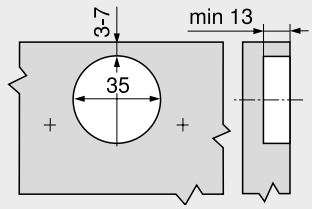

Montaje INSERTA | por encaje a presión

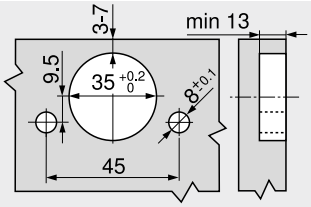

Cotas de la cazoleta

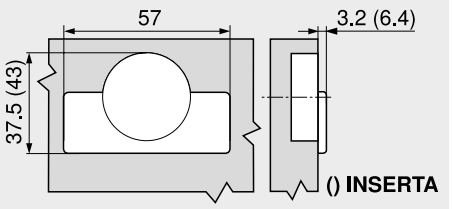

Indicaciones en la página

Visión general	73
Bases	150
Accesorios – tapa para bisagras	157
Accesorios	159
TIP-ON para puertas	190
Servicios de Blum	602
Para más información técnica	708

Montaje, desmontaje y ajuste

Short-URL
www.blum.com/a210

CLIP top BLUMOTION bisagra para puertas con marcos de aluminio de 95°

Webcode – ingresar en el configurador de productos o hacer clic: DQDLMM



- Bisagra para puertas con **marcos estrechos en aluminio**
- **CLIP top BLUMOTION** con **BLUMOTION** integrado (con desactivación)
- Ángulo de apertura de 95°
- Ajuste tridimensional del frente
- Ajuste cómodo de la profundidad con espiral
- Montaje y desmontaje sin herramientas de la puerta en el cuerpo de mueble
- Tornillos de fijación incluidos

Aplicación

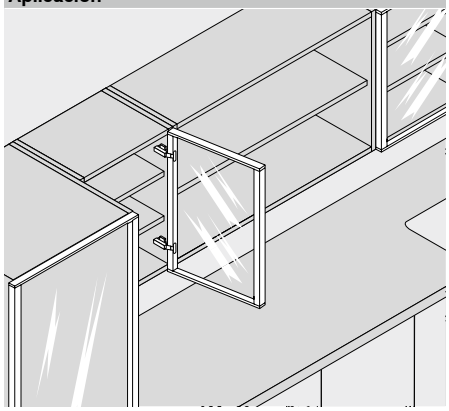

Información de pedido

Recubrimiento angular

Cazoleta / Bisagra	Muelle	Color	Ref.
CLIP top BLUMOTION	●	NI	71B950A

Tope central

Cazoleta / Bisagra	Muelle	Color	Ref.
CLIP top BLUMOTION	●	NI	71B960A

Montaje interior

Cazoleta / Bisagra	Muelle	Color	Ref.
CLIP top BLUMOTION	●	NI	71B970A

Accesorios

Tapa para bisagras

Presión | estampado	Rótulo	Color	Ref.
Sin impresión	–	NI	70.1553
Estampada	Blum	NI	70.1553.BP

Tapa para bisagras

Presión | estampado	Rótulo	Color	Ref.
Sin impresión	–	NI	70.1663
Estampada	Blum	NI	70.1663.BP

Tapa para bisagras

Presión | estampado	Rótulo	Color	Ref.
Sin impresión	–	NI	70.1663
Estampada	Blum	NI	70.1663.BP

Accesorios – generalidades

TIP-ON para puertas

Versión	Muelle TIP-ON	Muelle	Ref.
Versión larga	■	●	956A1006
	■■	●	956A1006F

Muelle TIP-ON

■	Muelle estándar
■■	Muelle reforzado

Muelle

●	Bisagra con muelle

Color

NI	Niquelado

CLIP top BLUMOTION bisagra para puertas con marcos de aluminio de 95°

Webcode – ingresar en el configurador de productos o hacer clic: DQDLMM

Planificación

Dimensiones de la bisagra y cálculo de los juegos con ajuste en fábrica (distancia de la base = 0 mm)

Puerta por interior en plena apertura

Recubrimiento angular

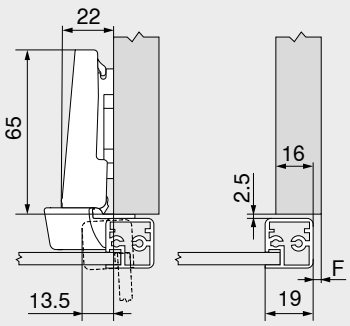

F Juego

Tope central

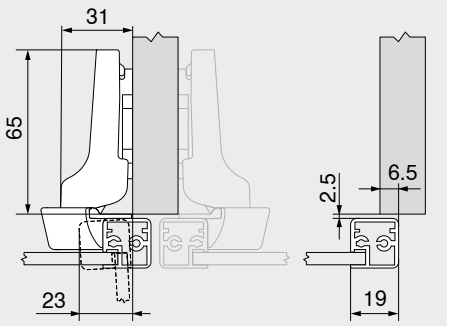

Montaje interior

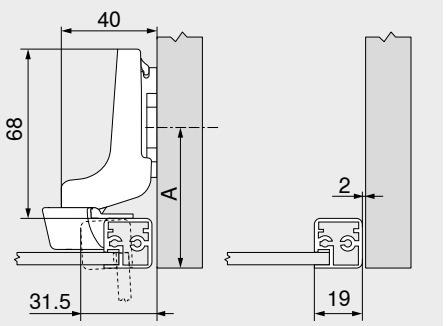

A Retroceder la posición de fijación de la base en el espesor del marco + 2.5 mm

Juego mínimo del juego F para frentes con marco de aluminio (R = 1 mm) con ajuste en fábrica

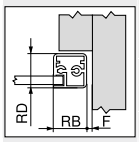

Ancho de marco RB (mm)	Espesor de marco RD (mm)											
	18	19	20	21	22	24	25	26	27	28	30	32
18	0.2	0.3	0.4	0.6	0.7	1.2	△	△	△	△	△	△
19	0.2	0.3	0.4	0.6	0.7	1.2	△	△	△	△	△	△
20	0.2	0.3	0.4	0.5	0.7	1.1	△	△	△	△	△	△
21	0.2	0.3	0.4	0.5	0.7	1.0	△	△	△	△	△	△
22	0.2	0.3	0.4	0.5	0.7	1.1	△	△	△	△	△	△
	Adicional para un ajuste lateral de +2 mm											
	+0.1	+0.2	+0.3	+0.3	+0.3	+0.4						

△ Recomendamos un ensayo de montaje

Ajuste

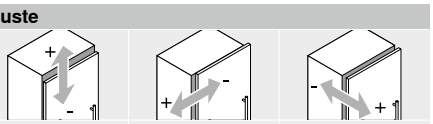

Máx. ±3.0 mm Ver las bases	±2.0 mm	+3.0 mm –2.0 mm

Montaje por atornillado

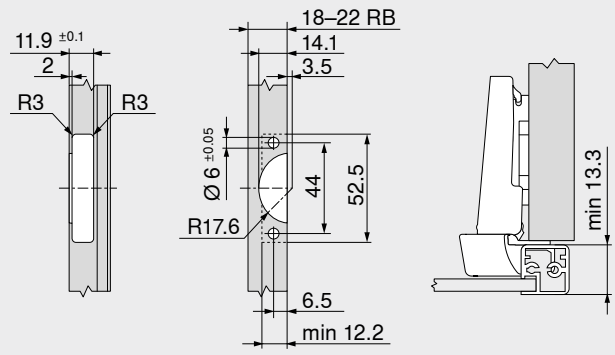

RB Ancho de marco

Indicaciones en la página

Visión general	73
Bases	150
Accesorios – tapa para bisagras	157
Accesorios	159
TIP-ON para puertas	190
Servicios de Blum	602
Para más información técnica	708

Montaje, desmontaje y ajuste

Short-URL
www.blum.com/a210

CLIP top bisagra para puertas con marcos de aluminio de 95°

Webcode – ingresar en el configurador de productos o hacer clic: DQDMBY

CLIP top para 973A



- Bisagra para puertas con **marcos estrechos en aluminio**
- **CLIP top** con mecanismo de cierre (muelle) – **BLUMOTION 973A**
- **CLIP top** con o sin mecanismo de cierre (muelle)
- Ángulo de apertura de 95°
- Ajuste tridimensional del frente
- Ajuste cómodo de la profundidad con espiral
- Montaje y desmontaje sin herramientas de la puerta en el cuerpo de mueble
- Tornillos de fijación incluidos

CLIP top



Información de pedido

Recubrimiento angular

Cazoleta / Bisagra	Muelle	Tornillos: Color	Ref.
CLIP top para **973A**	●	NI	71T950AB
CLIP top	●	NI | ONS	71T950A
	○	NI | ONS	70T950A.TL

Tope central

Cazoleta / Bisagra	Muelle	Tornillos: Color	Ref.
CLIP top	●	NI | ONS	71T960A

Montaje interior

Cazoleta / Bisagra	Muelle	Tornillos: Color	Ref.
CLIP top	●	NI | ONS	71T970A

Accesorios



BLUMOTION 973A

Versión	Ref.
Para acoplar	973A0500.01



Tapa para bisagras

Presión | estampado	Rótulo	Color	Ref.
Sin impresión	–	NI | ONS	70.1553
Estampada	Blum	NI	70.1553.BP

Accesorios



Tapa para bisagras

Presión | estampado	Rótulo	Color	Ref.
Sin impresión	–	NI | ONS	70.1663
Estampada	Blum	NI	70.1663.BP

Accesorios



Tapa para bisagras

Presión | estampado	Rótulo	Color	Ref.
Sin impresión	–	NI | ONS	70.1663
Estampada	Blum	NI	70.1663.BP

Accesorios – generalidades



TIP-ON para puertas

Versión	Muelle TIP-ON	Muelle	Ref.
Versión corta	■	○	956.1004
	■	○	956A1004
Versión larga	■	●	956A1006
	■■	●	956A1006F

Muelle TIP-ON

■	Muelle estándar
■■	Muelle reforzado

Muelle

●	Bisagra con muelle
○	Bisagra sin muelle

Color

NI	Niquelado
ONS	Negro ónix

CLIP top bisagra para puertas con marcos de aluminio de 95°

Webcode – ingresar en el configurador de productos o hacer clic: DQDMBY

Planificación

Dimensiones de la bisagra y cálculo de los juegos con ajuste en fábrica (distancia de la base = 0 mm)

Puerta por interior en plena apertura

Recubrimiento angular

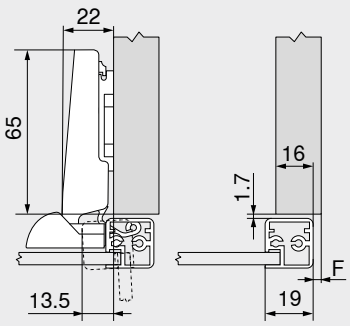

F Juego

Tope central

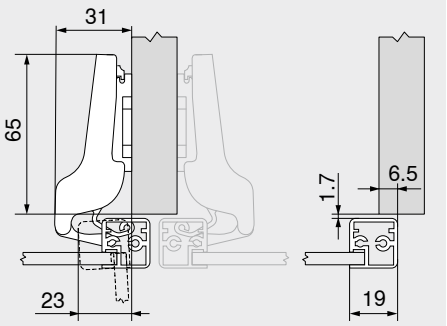

Montaje interior

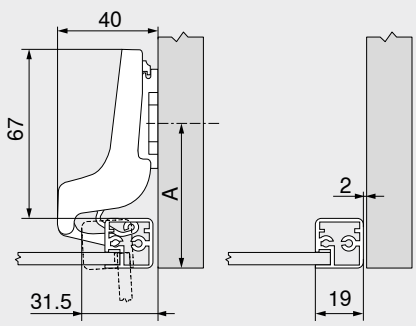

A Retroceder la posición de fijación de la base en el espesor del marco + 1.7 mm

Juego mínimo del juego F para frentes con marco de aluminio (R = 1 mm) con ajuste en fábrica

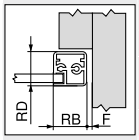

Ancho de marco RB (mm)	Espesor de marco RD (mm)											
	18	19	20	21	22	24	25	26	27	28	30	32
19	0.2	0.3	0.4	0.6	0.7	1.2	△	△	△	△	△	△
20	0.2	0.3	0.4	0.5	0.7	1.1	△	△	△	△	△	△
21	0.2	0.3	0.4	0.5	0.7	1.0	△	△	△	△	△	△
22	0.2	0.3	0.4	0.5	0.7	1.1	△	△	△	△	△	△
	Adicional para un ajuste lateral de +2 mm											
	+0.1	+0.2	+0.3	+0.3	+0.3	+0.4						

△ Recomendamos un ensayo de montaje

Ajuste

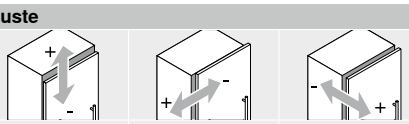

Máx. ±3.0 mm Ver las bases	±2.0 mm	+3.0 mm –2.0 mm

Montaje por atornillado

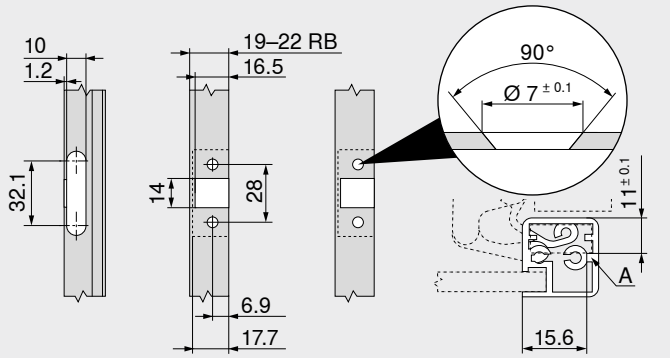

RB Ancho de marco
A La cazoleta de bisagra se debe poder sostener en el fresado

Indicaciones en la página

Visión general	73
Bases	150
Accesorios – tapa para bisagras	157
Accesorios	159
BLUMOTION para puertas	176
TIP-ON para puertas	190
Servicios de Blum	602
Para más información técnica	708

Montaje, desmontaje y ajuste

Short-URL
www.blum.com/a210

2

Bisagra para puertas delgadas

Webcode – ingresar en el configurador de productos o hacer clic: DQGT1A



- **Frentes delgados de 8–14 mm**
- **Sistema de fijación EXPANDO T** para diferentes materiales de frente
- **CLIP top BLUMOTION** con **BLUMOTION** integrado (con desactivación)
- **CLIP top** con o sin mecanismo de cierre (muelle)
- Entrada 0 (para armarios con módulos extraíbles interiores o entrepaños)
- Ángulo de apertura de 110°
- Ajuste tridimensional del frente
- Montaje y desmontaje sin herramientas de la puerta en el cuerpo de mueble

Aplicación

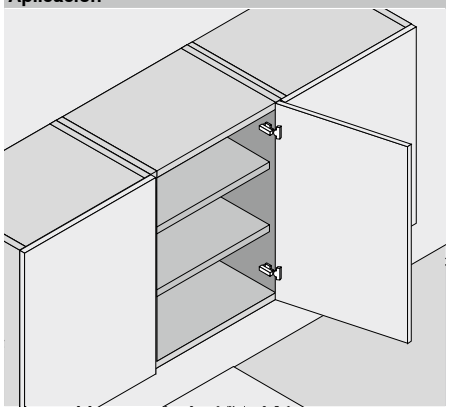

Información de pedido

Cazoleta		☐ EXPANDO T	
Bisagra	**Muelle**	**Color**	**Ref.**
CLIP top BLUMOTION	●	NI | ONS	**71B453T**
CLIP top	●	NI	**71T453T**
	○	NI	**70T453T.TL**

Las diferentes situaciones de montaje solapadas se consiguen mediante las respectivas posiciones de atornillado

Campo de aplicación – EXPANDO T

EXPANDO T es adecuado para la fijación de herrajes de Blum sobre materiales de frente para la fabricación de muebles

Si se cuenta con la estabilidad y la firmeza suficiente se pueden emplear materiales de frente a partir de un espesor de 8 mm

Campo de aplicación y recomendación de montaje

Materiales probados por Blum	Firmeza ante tracción transversal (N/mm²)	Par de apriete mínimo (Nm)
Tablero aglo	> 0.40	1.5
MDF	> 0.60	1.5
HDF		2
HPL		2
Materiales minerales		2
Piedra natural granito negro absoluto		3
Piedra artificial compuesto de cuarzo		3
Placas de cerámica		3

Accesorios

☐ Tapa para bisagras			
Presión | estampado	**Rótulo**	**Color**	**Ref.**
Sin impresión	–	NI | ONS	**70.4503**
Estampada	Blum	NI	**70.4503.BP**

Exención de responsabilidad

Blum no asume ningún tipo de responsabilidad por el uso de **EXPANDO T** en combinación con materiales no mencionados o en combinación con herrajes de otros fabricantes

Se recomienda que el montaje sea realizado por un fabricante de muebles experimentado

Advertencia

En el caso de combinaciones de bisagras **CLIP top BLUMOTION** y **CLIP top** con muelles en frentes pequeños y ligeros de hasta aprox. 300 mm de ancho se recomienda un ensayo de montaje. No se recomienda una combinación con anchos de frentes FB más grandes.

Accesorios – generalidades

☐ Limitador de apertura		
Ángulo de apertura OW	**Color**	**Ref.**
85°	TGR	**70T4503**
92°	R7037	**70T4503.09**

☐ TIP-ON para puertas			
Versión	**Muelle TIP-ON**	**Muelle**	**Ref.**
Versión corta	■	○	**956.1004**
Versión larga	■	○	**956A1004**
	■	●	**956A1006**
	■■	●	**956A1006F**

☐ Tapa de cazoleta de bisagra		
Bisagra	**Color**	**Ref.**
CLIP top BLUMOTION	NI | ONS	**70T4504**
CLIP top	NI	**70T4504**

Muelle TIP-ON

■	Muelle estándar
■■	Muelle reforzado

Muelle

●	Bisagra con muelle
○	Bisagra sin muelle

Color

NI	Niquelado
ONS	Negro ónix
R7037	RAL 7037 gris polvo
TGR	Gris oscuro

Bisagra para puertas delgadas

Webcode – ingresar en el configurador de productos o hacer clic: DQGT1A

Planificación

Dimensiones de la bisagra y cálculo de los juegos con ajuste en fábrica (distancia de la base = 0 mm)

Puerta por interior con apertura de 90°

Recubrimiento angular

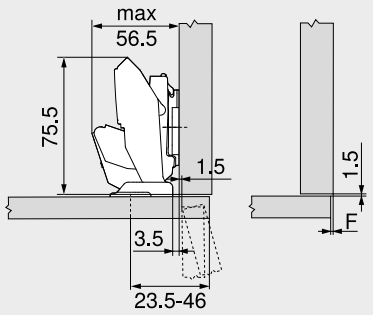

F Juego

Tope central

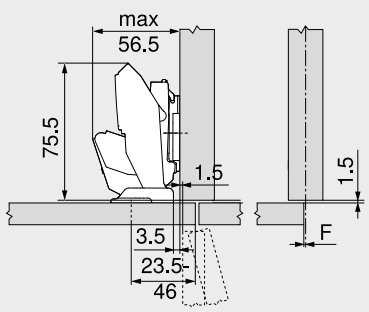

F Juego

Montaje interior

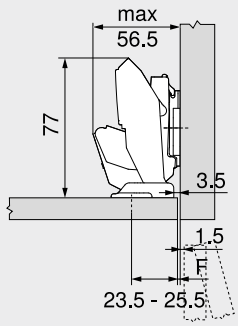

A Retroceder la posición de atornillado de la base en función del espesor del frente FD + 1.5 mm

F Juego

Posición de fijación

MD	Recubrimiento del frente FA (mm)																	
	–3.5	–3	–2.5	–2	–1.5	–1	2.5	4	5.5	7	8.5	10	11.5	13	14.5	16	17.5	19
0	23.5	24	24.5	25	25.5	26	29.5	31	32.5	34	35.5	37	38.5	40	41.5	43	44.5	46
3	26.5	27	27.5	28	28.5	29	32.5	34	35.5	37	38.5	40	41.5	43	44.5	46		
6	29.5	30	30.5	31	31.5	32	35.5	37	38.5	40	41.5	43	44.5	46				
9	32.5	33	33.5	34	34.5	35	38.5	40	41.5	43	44.5	46						

MD Distanciador bases (mm)

Posición de fijación

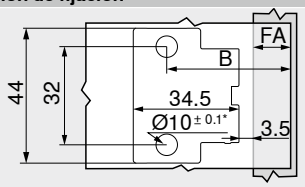

B Posición de fijación
B = FA + 27 mm + MD

FA Recubrimiento del frente

MD Distanciador bases

* Piedra y cerámica +0.2/–0.1 mm

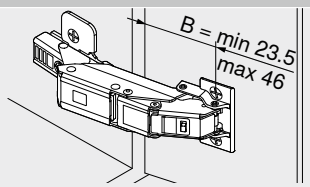

B Posición de fijación

Ajuste

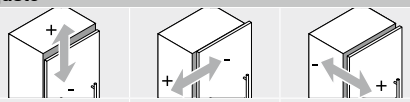

Máx. ±3.0 mm
Ver las bases

±2.0 mm

+3.0 mm
–2.0 mm

Profundidad de taladrado

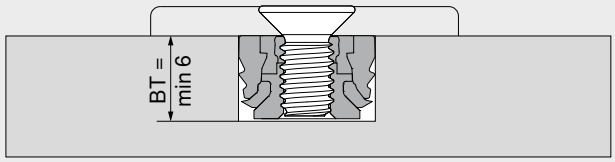

BT Profundidad de taladrado

Distanciador bases MD – cuerpo del lado de la bisagra en la pared

SWD (mm)	Espesor del frente FD (mm)						
	8	9	10	11	12	13	14
12							
13							
14							
15							
16							
17							
18							
19							
20							

SWD Espesor del lateral de cuerpo

Distancia de base MD 0 mm posible

Distancia de base MD 3 mm requerida

Distancia de base MD 6 mm requerida

Indicaciones en la página

Visión general	73	Servicios de Blum	602
Bases	150	Para más información técnica	708
Accesorios – tapa para bisagras	157		
Accesorios	159		
TIP-ON para puertas	190		
Recomendación de montaje y exención de responsabilidad – **EXPANDO T**	597		
Sistema de fijación para frentes delgados – **EXPANDO T**	596		

Montaje, desmontaje y ajuste

Short-URL
www.blum.com/a210

Bisagra CRISTALLO

Webcode – ingresar en el configurador de productos o hacer clic: DQDN1A



- Bisagra para **puertas de cristal y con espejo**
- Fijación de la placa de cazoleta en la puerta por **técnica de encolado**, no hay que taladrar las puertas
- Montaje sin herramientas de la bisagra en la placa de cazoleta
- **CLIP top BLUMOTION** con **BLUMOTION** integrado (con desactivación)
- **CLIP top** con o sin mecanismo de cierre (muelle)
- Entrada 0 (para armarios con módulos extraíbles interiores o entrepaños)
- Ángulo de apertura de 110°
- Ajuste tridimensional del frente
- Ajuste cómodo de la profundidad con espiral
- Montaje y desmontaje sin herramientas de la puerta en el cuerpo de mueble

Aplicación

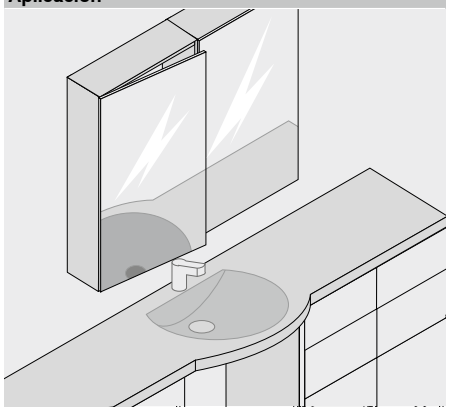

Información de pedido

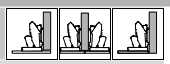

Cazoleta – ☐ **Para encolar**

Bisagra	Muelle	Color	Ref.
CLIP top BLUMOTION	●	NI | ONS	71B4500C
CLIP top	●	NI	71T4500C
	○	NI	70T4500CTL



Placa de cazoleta CRISTALLO – ☐ **Para encolar**

Material del frente	Color	Ref.
Vidrio | espejo	NI-M	70T4568C
Espejo	NI-S	70T4568C

Accesorios



Tapa para bisagras – ☐

Presión | estampado	Rótulo	Color	Ref.
Sin impresión	–	NI | ONS	70.4503
Estampada	Blum	NI	70.4503.BP

Las diferentes situaciones de montaje pueden conseguirse modificando la posición de encolado

Exención de responsabilidad

Si se instalan adecuadamente en puertas apropiadas con vidrio o con espejo, los herrajes de Blum cumplen con las exigencias en relación con la estabilidad de la unión

Esto se verifica mediante ensayos internos y externos

Blum no asume la responsabilidad en cuanto al adhesivo utilizado y a la técnica de encolado, y que por lo tanto no se hace responsable de su resultado

Se recomienda que el encolado sea realizado por un montador de vidrios experimentado

Advertencia

En el caso de combinaciones de bisagras **CLIP top BLUMOTION** y **CLIP top** con muelles en frentes pequeños y ligeros de hasta aprox. 300 mm de ancho se recomienda un ensayo de montaje. No se recomienda una combinación con anchos de frentes FB más grandes.

Accesorios – generalidades



Limitador de apertura – ☐

Ángulo de apertura OW	Color	Ref.
85°	TGR	70T4503
92°	R7037	70T4503.09



TIP-ON para puertas – ☐

Versión	Muelle TIP-ON	Muelle	Ref.
Versión corta	■	○	956.1004
	■	○	956A1004
Versión larga	■	●	956A1006
	■■	●	956A1006F

Muelle TIP-ON

■	Muelle estándar
■■	Muelle reforzado

Muelle

●	Bisagra con muelle
○	Bisagra sin muelle

Color

NI	Niquelado
NI-M	Niquelado mate
NI-S	Niquelado especial
R7037	RAL 7037 gris polvo
TGR	Gris oscuro

Bisagra CRISTALLO

Webcode – ingresar en el configurador de productos o hacer clic: DQDN1A

Planificación

Dimensiones de la bisagra y cálculo de los juegos con ajuste en fábrica (distancia de la base = 0 mm)

Puerta por interior en plena apertura

Recubrimiento angular

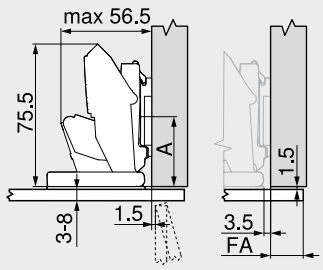

FA Recubrimiento del frente

Tope central

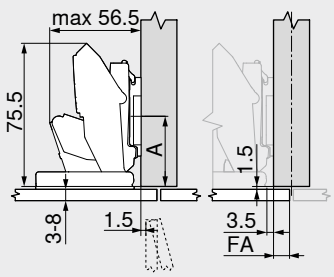

FA Recubrimiento del frente

Montaje interior

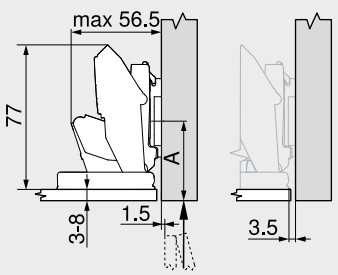

A Retroceder la posición de atornillado de la base en función del espesor del frente FD + 1.5 mm

Cota de encolado

MD	Recubrimiento del frente FA (mm)																	
	–3.5	–3	–2.5	–2	–1.5	–1	2.5	4	5.5	7	8.5	10	11.5	13	14.5	16	17.5	19
0	0	0.5	1	1.5	2	2.5	6	7.5	9	10.5	12	13.5	15	16.5	18	19.5	21	22.5
3	3	3.5	4	4.5	5	5.5	9	10.5	12	13.5	15	16.5	18	19.5	21	22.5		
6	6	6.5	7	7.5	8	8.5	12	13.5	15	16.5	18	19.5	21	22.5				
9	9	9.5	10	10.5	11	11.5	15	16.5	18	19.5	21	22.5						

MD Distanciador bases (mm)

Debido al peligro de rotura de las puertas de cristal y con espejo, los juegos tienen que ser grandes, es decir como mínimo 2 mm

Cota de encolado

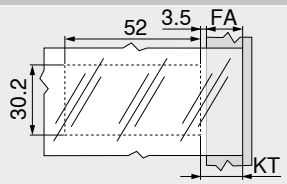

FA Recubrimiento del frente
KT Cota de encolado – placa de cazoleta
KT = FA + 3.5 mm + MD
MD Distanciador bases

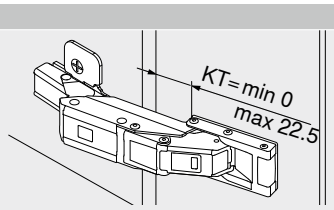

KT Cota de encolado – placa de cazoleta

Ajuste

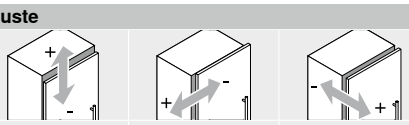

Máx. ±3.0 mm
Ver las bases

±2.0 mm

+3.0 mm
–2.0 mm

Advertencia

Respecto a la elección y la aplicación del adhesivo para fijar las bases | placas de cazoleta en las puertas con espejo y de vidrio, póngase en contacto con su proveedor de cristal o de puertas.

Indicaciones en la página

Visión general	73
Bases	150
Accesorios – tapa para bisagras	157
Accesorios	159
TIP-ON para puertas	190
Servicios de Blum	602
Para más información técnica	708

Montaje, desmontaje y ajuste

Short-URL
www.blum.com/a210

Bisagra CRISTALLO – vitrinas de vidrio

Webcode – ingresar en el configurador de productos o hacer clic: DQDNQM



- Bisagra para **vitrinas de vidrio**
- Fijación de la placa de cazoleta | montaje en la puerta por técnica de encolado, no hay que taladrar el cristal
- **CLIP top BLUMOTION** con **BLUMOTION** integrado (con desactivación)
- **CLIP top** con o sin mecanismo de cierre (muelle)
- Ángulo de apertura de 110°
- Ajuste tridimensional del frente
- Ajuste cómodo de la profundidad con espiral
- Montaje y desmontaje sin herramientas de la puerta en el cuerpo de mueble

Aplicación

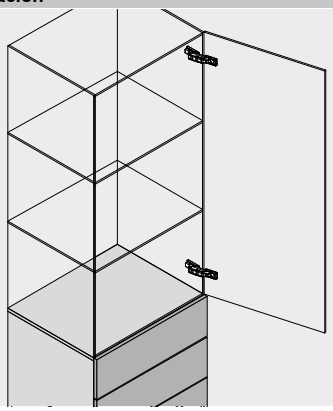

Información de pedido

Recubrimiento angular | montaje interior

Cazoleta ☐ **Para encolar**

Bisagra	Muelle	Color	Ref.
CLIP top BLUMOTION	●	NI	71B4500C
CLIP top	●	NI	71T4500C
	○	NI	70T4500CTL

Placa de cazoleta CRISTALLO

☐ **Para encolar**

Material del frente	Color	Ref.
Vidrio | espejo	NI-M	70T4568C
Espejo	NI-S	70T4568C

Base CRISTALLO

☐ **Para encolar**

Material del frente	Color	Ref.
Vidrio | espejo	NI-M	175M4C20N

Accesorios

Tapa para bisagras

Presión | estampado	Rótulo	Color	Ref.
Sin impresión	–	NI	70.4503
Estampada	Blum	NI	70.4503.BP

Accesorios – generalidades

En el caso de combinaciones de bisagras **CLIP top BLUMOTION** y **CLIP top** con muelles en frentes pequeños y ligeros de hasta aprox. 300 mm de ancho se recomienda un ensayo de montaje. No se recomienda una combinación con anchos de frentes FB más grandes.

Advertencia

Limitador de apertura

Ángulo de apertura OW	Color	Ref.
85°	TGR	70T4503
92°	R7037	70T4503.09

Exención de responsabilidad

Si se instalan adecuadamente en puertas apropiadas con vidrio o con espejo, los herrajes de Blum cumplen con las exigencias en relación con la estabilidad de la unión

Esto se verifica mediante ensayos internos y externos

Blum no asume la responsabilidad en cuanto al adhesivo utilizado y a la técnica de encolado, y que por lo tanto no se hace responsable de su resultado

Se recomienda que el encolado sea realizado por un montador de vidrios experimentado

Muelle	
●	Bisagra con muelle
○	Bisagra sin muelle

Color	
NI	Niquelado
NI-M	Niquelado mate
NI-S	Niquelado especial
R7037	RAL 7037 gris polvo
TGR	Gris oscuro

Bisagra CRISTALLO – vitrinas de vidrio

Webcode – ingresar en el configurador de productos o hacer clic: DQDNQM

Planificación

Dimensiones de la bisagra y cálculo de los juegos con ajuste en fábrica

Puerta por interior en plena apertura

Recubrimiento angular

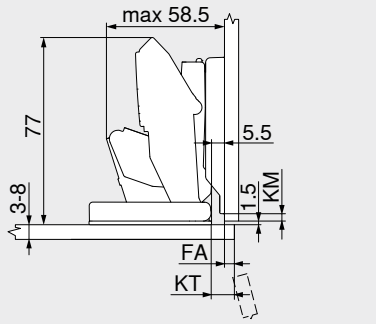

FA	Recubrimiento del frente
KM	Cota de encolado – base
KT	Cota de encolado – placa de cazoleta

Montaje interior

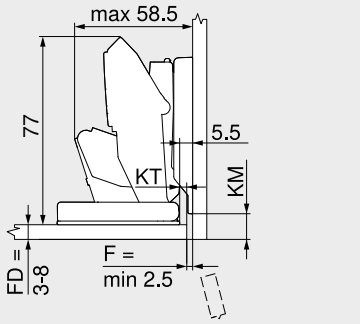

FD	Espesor del frente
F	Juego
KM	Cota de encolado – base
KT	Cota de encolado – placa de cazoleta

Cota de encolado – base

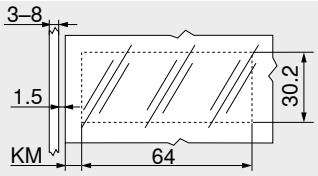

KM	Cota de encolado – base KM = 3 mm

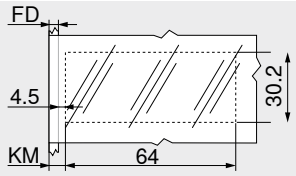

FD	Espesor del frente
KM	Cota de encolado – base KM = FD + 4.5 mm

Ajuste

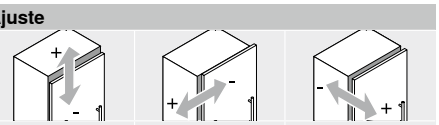

Máx. ±2.0 mm	±2.0 mm	+3.0 mm –2.0 mm

Cota de encolado – placa de cazoleta

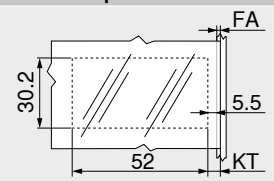

FA	Recubrimiento del frente
KT	Cota de encolado – placa de cazoleta KT = FA + 5.5 mm

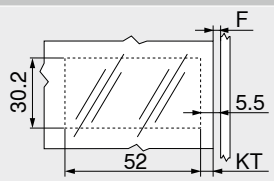

F	Juego
KT	Cota de encolado – placa de cazoleta KT = 5.5 mm – F

Advertencia

Respecto a la elección y la aplicación del adhesivo para fijar las bases | placas de cazoleta en las puertas con espejo y de vidrio, póngase en contacto con su proveedor de cristal o de puertas. Debido al peligro de rotura de las puertas de cristal y con espejo, los juegos tienen que ser grandes, es decir como mínimo 2 mm.

Indicaciones en la página

Visión general	73
Bases	150
Accesorios – tapa para bisagras	157
Accesorios	159
Servicios de Blum	602
Para más información técnica	708

Montaje, desmontaje y ajuste

Short-URL
www.blum.com/a210

Armario de espejo para el cuarto de baño con frentes sobresalientes en todo el contorno



- Fijación de la base en el frente por técnica de encolado
- Taladro de cazoleta en el cuerpo
- **CLIP top BLUMOTION** con **BLUMOTION** integrado (con desactivación)
- **CLIP top** sin mecanismo de cierre (muelle)
- Ángulo de apertura de 95°
- Ajuste tridimensional del frente
- Ajuste ajuste lateral con espiral
- Montaje y desmontaje sin herramientas de la puerta en el cuerpo de mueble
- Con **INSERTA** además montaje sin herramientas de la bisagra en la puerta

Aplicación

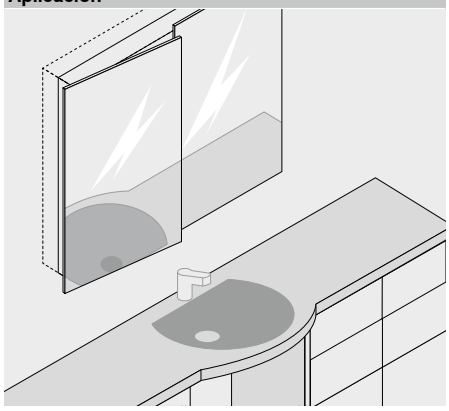

Información de pedido

Bisagra con brazo superacodado

Cazoleta / Bisagra	Muelle	Color	Ref.
INSERTA			
CLIP top BLUMOTION	●	NI	71B9790
Tornillos			
CLIP top BLUMOTION	●	NI	71B9750
CLIP top	○	NI	70T9750.TL

Base CRISTALLO

Para encolar

Material del frente	Color	Ref.
Vidrio | espejo	NI-M	175M4C20N

Exención de responsabilidad

Si se instalan adecuadamente en puertas apropiadas con vidrio o con espejo, los herrajes de Blum cumplen con las exigencias en relación con la estabilidad de la unión

Esto se verifica mediante ensayos internos y externos

Blum no asume la responsabilidad en cuanto al adhesivo utilizado y a la técnica de encolado, y que por lo tanto no se hace responsable de su resultado

Se recomienda que el encolado sea realizado por un montador de vidrios experimentado

Accesorios

Tapa para bisagras

Presión | estampado	Rótulo	Color	Ref.
Sin impresión	–	NI	70.1663
Estampada	Blum	NI	70.1663.BP

Advertencia

A causa de sus reducidos límites de carga se recomienda únicamente para armarios colgantes.

Accesorios – generalidades

TIP-ON para puertas

Versión	Muelle TIP-ON	Muelle	Ref.
Versión corta	■	○	956.1004
	■	○	956A1004
Versión larga	■	●	956A1006
	■■	●	956A1006F

Tapa de cazoleta de bisagra

Bisagra	Color	Ref.
CLIP top BLUMOTION	NI	70T3504
CLIP top	NI	70T1504

Tornillo aglomerado

Longitud (mm)	Diámetro (mm)	Ref.
15.0	Ø 3.5	609.1500
17.0		609.1700

Muelle TIP-ON

■	Muelle estándar
■■	Muelle reforzado

Muelle

●	Bisagra con muelle
○	Bisagra sin muelle

Color

NI	Niquelado
NI-M	Niquelado mate

Armario de espejo para el cuarto de baño con frentes sobresalientes en todo el contorno

Planificación

Dimensiones de la bisagra y cálculo de los juegos con ajuste en fábrica

Bisagra con brazo superacodado



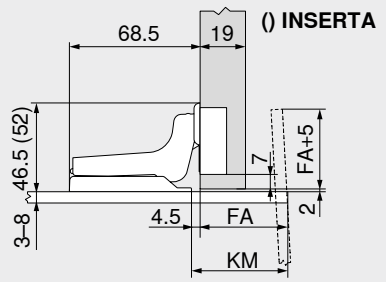

FA	Recubrimiento del frente
KM	Cota de encolado – base

Cota de encolado

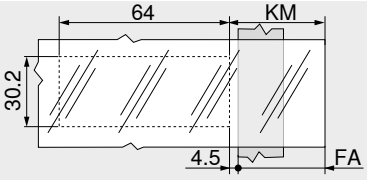

FA	Recubrimiento del frente Máx. 70 mm
KM	Cota de encolado – base KM = FA + 4.5 mm

Ajuste

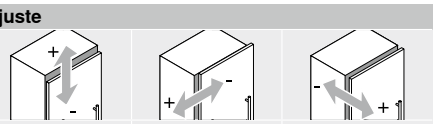

Máx. ±2.0 mm	+2.0 mm –3.0 mm	±2.0 mm

Advertencia

Respecto a la elección y la aplicación del adhesivo para fijar las bases | placas de cazoleta en las puertas con espejo y de vidrio, póngase en contacto con su proveedor de cristal o de puertas.

Montaje por atornillado

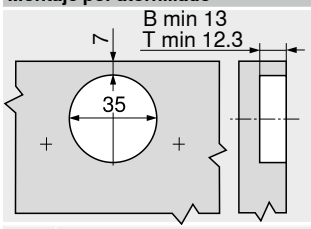

B	**CLIP top BLUMOTION**
T	**CLIP top**

Montaje INSERTA | por encaje a presión

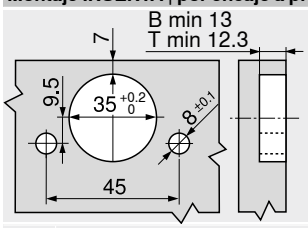

B	**CLIP top BLUMOTION**
T	**CLIP top**

Indicaciones en la página

Visión general	73
Bases	150
Accesorios – tapa para bisagras	157
Accesorios	159
TIP-ON para puertas	190
Servicios de Blum	602
Para más información técnica	708

Montaje, desmontaje y ajuste

Short-URL

www.blum.com/a210

Bisagra para puertas de cristal

Webcode – ingresar en el configurador de productos o hacer clic: DQDP5A



- **Bisagra para puertas de cristal**
- Para espesores del frente FD 4.5–7 mm
- **CLIP top** con mecanismo de cierre (muelle)
- Ángulo de apertura de 94°
- Ajuste tridimensional del frente
- Ajuste cómodo de la profundidad con espiral
- Montaje y desmontaje sin herramientas de la puerta en el cuerpo de mueble
- Tornillos de fijación de cazoletas incluidos

Aplicación

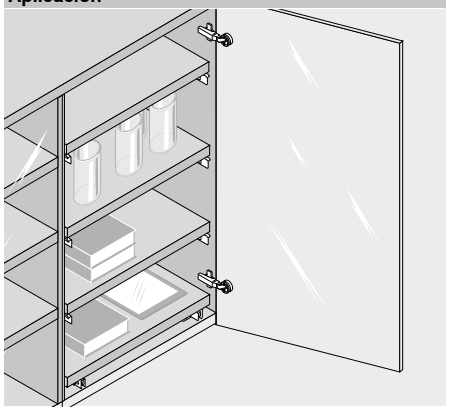

Información de pedido

Recubrimiento angular

Cazoleta / Bisagra	Muelle	Color	Ref.
CLIP top	●	NI	75T4100

Tope central

Cazoleta / Bisagra	Muelle	Color	Ref.
CLIP top	●	NI	75T4200

Montaje interior

Cazoleta / Bisagra	Muelle	Color	Ref.
CLIP top	●	NI	75T4300

Tapa de cazoleta de bisagra

Bisagra	Color	Ref.
CLIP top	SZ | CR | NI-M	84.4120

Tapa de cazoleta de bisagra

Bisagra	Color	Ref.
CLIP top	SZ | CR | NI-M	84.4140

Accesorios

BLUMOTION 971A

Versión	Ref.
En placa soporte para apoyo de esquina	971Axxxx

BLUMOTION 970A

Versión	Ref.
Para taladrar	970A1002

Tapa para bisagras

Presión | estampado	Rótulo	Color	Ref.
Sin impresión	–	NI	70.1553
Estampada	Blum	NI	70.1553.BP

Accesorios – generalidades

TIP-ON para puertas

Versión	Muelle TIP-ON	Muelle	Ref.
Versión larga	■	●	956A1006
	■■	●	956A1006F

Muelle TIP-ON

■	Muelle estándar
■■	Muelle reforzado

Muelle

●	Bisagra con muelle

Color

CR	Cromado
NI	Niquelado
NI-M	Niquelado mate
SZ	Negro

Bisagra para puertas de cristal

Webcode – ingresar en el configurador de productos o hacer clic: DQDP5A

Planificación

Dimensiones de la bisagra y cálculo de los juegos con ajuste en fábrica (distancia de la base = 0 mm)

Puerta por interior en plena apertura

Recubrimiento angular

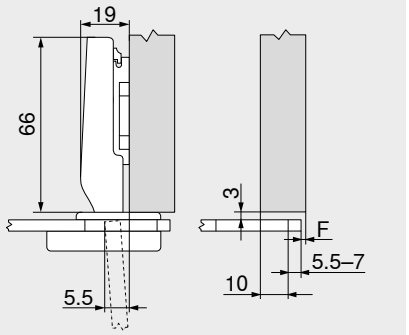

F Juego

Tope central

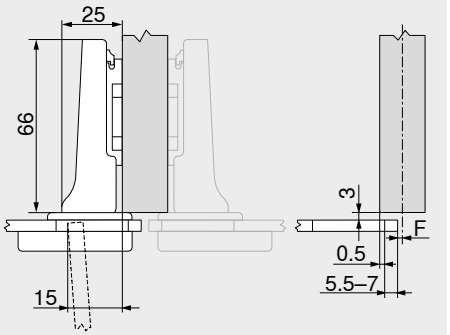

F Juego

Montaje interior

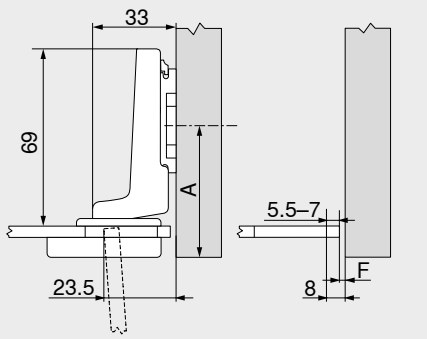

F Juego

A Retroceder la posición de atornillado de la base en función del espesor del frente FD y de la altura de la tapa de cazoleta + 3 mm

Distancia de cazoleta TB

MD	Recubrimiento del frente FA (mm)										
	7	8	9	10	11	12	13	14	15	16	17
0										6	7
3							6	7			
6				6	7						
9	6	7									

MD Distanciador bases (mm)

MD	Recubrimiento del frente FA (mm)												
	–2.5	–1.5	–0.5	0.5	1.5	2.5	3.5	4.5	5.5	6.5	7.5
0										6	7
3							6	7			
6				6	7						
9	6	7									

MD Distanciador bases (mm)

MD	Recubrimiento del frente FA (mm)									
	–5.5	–5	–4.5	–4	–3.5	–3	–2.5	–2	–1.5	–1
0							5.5	6	6.5	7
3	5.5	6	6.5	7						
6										
9										

MD Distanciador bases (mm)

Juego mínimo del juego F para frentes con radio del frente (R = 1 mm) con ajuste en fábrica

No se requiere juego F en caso de espesores de frentes FD entre 4.5 y 7 mm

Ajuste

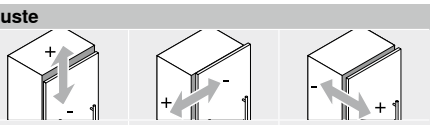

Máx. ±3.0 mm
Ver las bases

+0.5 mm
–3.5 mm

±2.0 mm

Montaje por atornillado

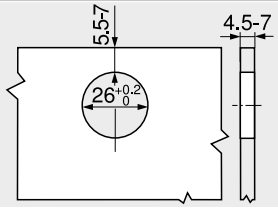

Cotas de la cazoleta

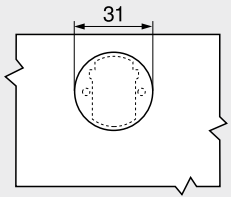

Tapa de cazoleta de bisagra

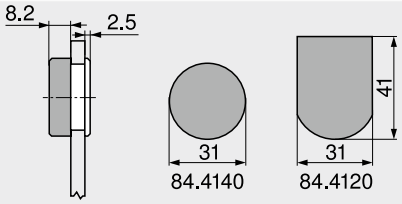

Indicaciones en la página

Visión general	73
Bases	150
Accesorios – tapa para bisagras	157
Accesorios	159
BLUMOTION para puertas	176
TIP-ON para puertas	190
Servicios de Blum	602
Para más información técnica	708

Montaje, desmontaje y ajuste

Short-URL
www.blum.com/a210

2

Minibisagra

Webcode – ingresar en el configurador de productos o hacer clic: DQDPUM



- Bisagra para **puertas con marcos estrechos**
- **CLIP top** con mecanismo de cierre (muelle)
- Ángulo de apertura de 94°
- Ajuste tridimensional del frente
- Ajuste cómodo de la profundidad con espiral
- Montaje y desmontaje sin herramientas de la puerta en el cuerpo de mueble

Aplicación

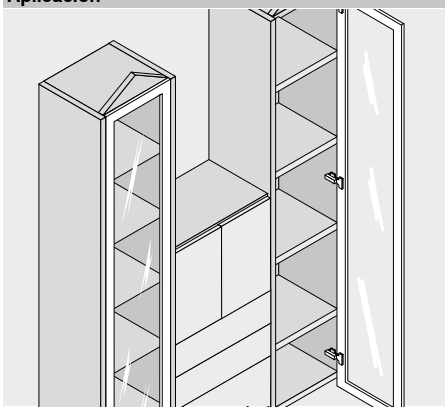

Información de pedido

Recubrimiento angular

Cazoleta	Tornillos			
Bisagra	Muelle	Color	Ref.	
CLIP top	●	NI	71T0550	

Tope central

Cazoleta	Tornillos		
Bisagra	Muelle	Color	Ref.
CLIP top	●	NI	71T0650

Montaje interior

Cazoleta	Tornillos		
Bisagra	Muelle	Color	Ref.
CLIP top	●	NI	71T0750

Accesorios

BLUMOTION 971A

Versión	Ref.
En placa soporte para apoyo de esquina	971Axxxx

BLUMOTION 970A

Versión	Ref.
Para taladrar	970A1002

BLUMOTION 970A

Versión	Ref.
Para taladrar	970A1002

Tapa para bisagras

Presión | estampado	Rótulo	Color	Ref.
Sin impresión	–	NI	70.1553
Estampada	Blum	NI	70.1553.BP

Tapa para bisagras

Presión | estampado	Rótulo	Color	Ref.
Sin impresión	–	NI	70.1553
Estampada	Blum	NI	70.1553.BP

Tapa para bisagras

Presión | estampado	Rótulo	Color	Ref.
Sin impresión	–	NI	70.1553
Estampada	Blum	NI	70.1553.BP

Accesorios – generalidades

TIP-ON para puertas

Versión	Muelle TIP-ON	Muelle	Ref.
Versión larga	■	●	956A1006
	■■	●	956A1006F

Tornillo aglomerado

Longitud (mm)	Diámetro (mm)	Ref.
15.0	Ø 3.5	609.1500
17.0		609.1700

Muelle TIP-ON

■	Muelle estándar
■■	Muelle reforzado

Muelle

●	Bisagra con muelle

Color

NI	Niquelado

Minibisagra

Webcode – ingresar en el configurador de productos o hacer clic: DQDPUM

Planificación

Dimensiones de la bisagra y cálculo de los juegos con ajuste en fábrica (distancia de la base = 0 mm)

Puerta por interior en plena apertura

Recubrimiento angular

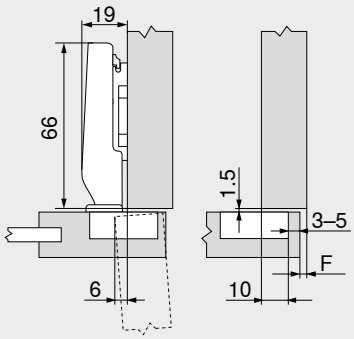

F Juego

Tope central

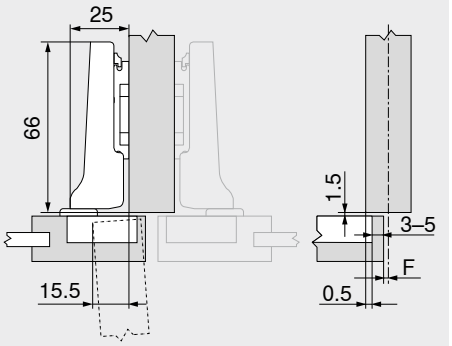

F Juego

Montaje interior

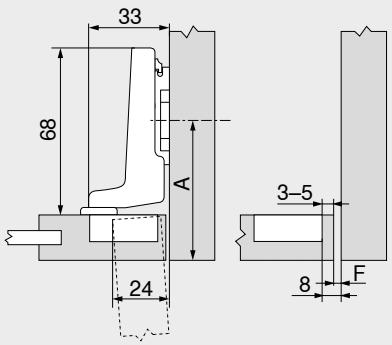

F Juego
A Retroceder la posición de atornillado de la base en función del espesor del frente FD + 1.5 mm

Distancia de cazoleta TB

MD	Recubrimiento del frente FA (mm)											
	4	5	6	7	8	9	10	11	12	13	14	15
0										3	4	5
3							3	4	5			
6				3	4	5						
9	3	4	5									

MD Distanciador bases (mm)

MD	Recubrimiento del frente FA (mm)											
	–5.5	–4.5	–3.5	–2.5	–1.5	–0.5	0.5	1.5	2.5	3.5	4.5	5.5
0										3	4	5
3							3	4	5			
6				3	4	5						
9	3	4	5									

MD Distanciador bases (mm)

MD	Recubrimiento del frente FA (mm)											
						–8	–7	–6	–5	–4	–3	
0									3	4	5	
3						3	4	5				
6												
9												

MD Distanciador bases (mm)

Juego mínimo del juego F para frentes con radio del frente (R = 1 mm) con ajuste en fábrica

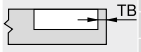

Distancia de cazoleta TB (mm)	Espesor del frente FD (mm)											
	16	18	19	20	22	23	24	26	28	30	31	32
3	1.1	2.2	3.0	3.8	5.5	△	△	△	△	△	△	△
4	1.1	2.0	2.7	3.5	5.0	△	△	△	△	△	△	△
5	1.1	1.8	2.4	3.0	4.6	△	△	△	△	△	△	△

△ Recomendamos un ensayo de montaje

Ajuste

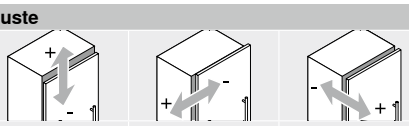

Máx. ±3.0 mm
Ver las bases

+0.5 mm
–3.5 mm

+3.0 mm
–1.0 mm

Montaje por atornillado

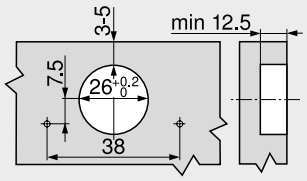

Cotas de la cazoleta

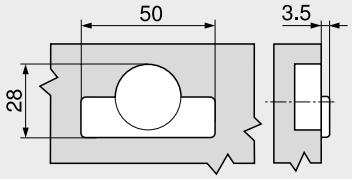

Indicaciones en la página

Visión general	73
Bases	150
Accesorios – tapa para bisagras	157
Accesorios	159
BLUMOTION para puertas	176
TIP-ON para puertas	190
Servicios de Blum	602
Para más información técnica	708

Montaje, desmontaje y ajuste

Short-URL
www.blum.com/a210

Bisagra para rinconeras con puertas plegables

Webcode – ingresar en el configurador de productos o hacer clic: DQDQJY



- **Bisagra especial para rinconeras con puertas plegables**
- Para espesor del frente FD de 15–23 mm, ajuste en fábrica en 19 mm
- En combinación con la bisagra de 155° o 170°
- **CLIP top** con mecanismo de cierre (muelle)
- Ángulo de apertura de 60°
- Ajuste tridimensional del frente
- Ajuste cómodo de juegos y profundidad mediante tornillo sin fin
- Montaje y desmontaje sin herramientas de la puerta en el cuerpo de mueble

Aplicación

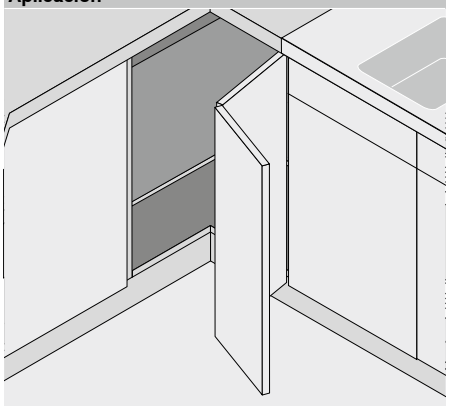

Información de pedido

Montaje estándar

Cazoleta / Bisagra	Muelle	Tornillos: Color	Ref.
CLIP top	●	NI | ONS	79T8500

Cazoleta / Bisagra	Muelle	Para presión: Color	Ref.
CLIP top	●	NI	79T8530

Accesorios

BLUMOTION 970.

Versión	Ref.
Para taladrar	970.1002

Tapa para bisagras

Presión | estampado	Rótulo	Color	Ref.
Sin impresión	–	NI | ONS	70.1503
Estampada	Blum	NI | ONS	70.1503.BP

Adicionalmente necesario

Bisagra **CLIP top** de 155°	84
Bisagra **CLIP top** de 170°	88

Accesorios – generalidades

Tornillo aglomerado

Longitud (mm)	Diámetro (mm)	Ref.
15.0	Ø 3.5	609.1500
17.0		609.1700

Matriz para encajar a presión

Color	Material	Ref.
OR	Plástico	MZM.0040

Muelle	
●	Bisagra con muelle

Color	
NI	Niquelado
ONS	Negro ónix
OR	Naranja

Bisagra para rinconeras con puertas plegables

Webcode – ingresar en el configurador de productos o hacer clic: DQDQJY

Planificación

Dimensiones de la bisagra y cálculo de los juegos con ajuste en fábrica

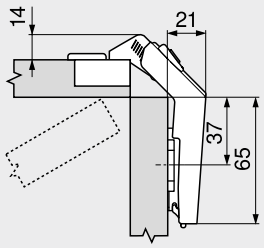

Situación de montaje solapada para un espesor del frente FD de 19 mm al utilizar una base predeterminada elevada de 0 mm

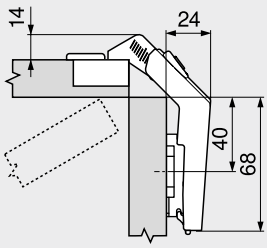

Situación de montaje solapada para un espesor del frente FD de 19 mm al utilizar una base predeterminada elevada de 3 mm
Para espesor del frente FD de 15–19 mm, ajuste en fábrica en 19 mm

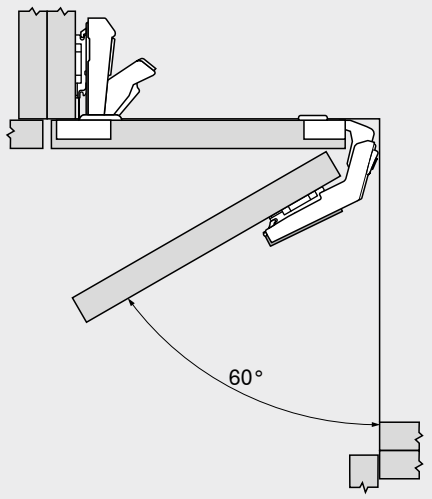

La cazoleta de la bisagra para puertas plegables se monta en el mismo frente que la cazoleta de la bisagra de 170° o de 155°

Ajuste

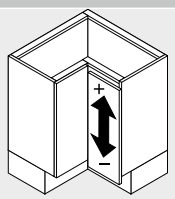

Altura
Máx. ±3.0 mm
Ver las bases

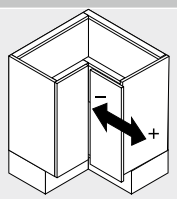

Página
+3.0 mm
–2.0 mm

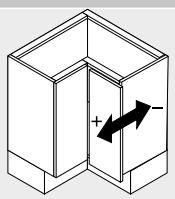

Profundidad
±2.0 mm

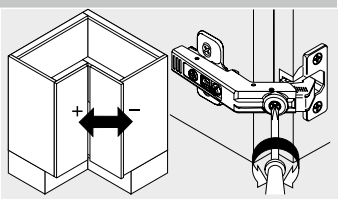

Juego F
+7.2 mm
–4.2 mm

Montaje por atornillado

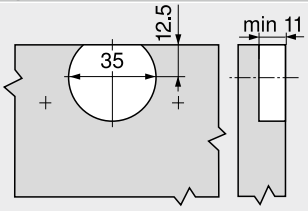

Montaje por encaje a presión

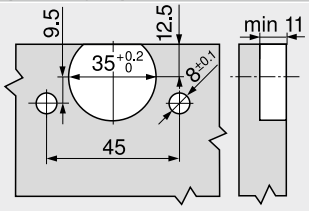

Cotas de la cazoleta

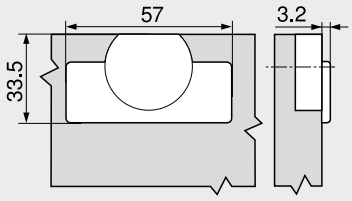

Indicaciones en la página

Visión general	73
Bases	150
Accesorios – tapa para bisagras	157
Accesorios	159
BLUMOTION para puertas	176
Servicios de Blum	602
Para más información técnica	708

Montaje, desmontaje y ajuste

Short-URL
www.blum.com/a210

Bisagra de 110° – puerta de mueble con apertura hacia adentro

Webcode – ingresar en el configurador de productos o hacer clic: DQECDC



- Adecuado para puertas con apertura hacia el interior en la construcción de muebles
- Taladro de cazoleta en el cuerpo
- **CLIP top BLUMOTION** con **BLUMOTION** integrado (con desactivación)
- Ángulo de apertura de aprox. 90°
- Para anchos del frente hasta 900 mm inclusive
- Ajuste tridimensional del frente
- Ajuste ajuste lateral con espiral
- Montaje y desmontaje sin herramientas de la puerta en el cuerpo de mueble
- Con **INSERTA** además montaje sin herramientas de la bisagra en la puerta

Aplicación

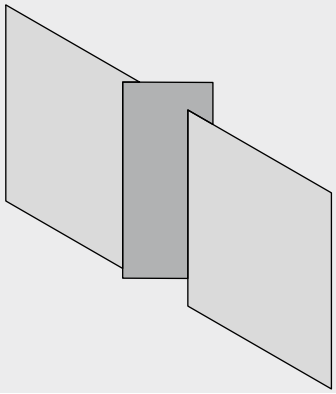

Información de pedido

Montaje interior

Cazoleta — **INSERTA**

Bisagra	Muelle	Color	Ref.
CLIP top BLUMOTION	●	NI | ONS	71B3790
CLIP top	●	NI	71T3790

Cazoleta — **Tornillos**

Bisagra	Muelle	Color	Ref.
CLIP top BLUMOTION	●	NI | ONS	71B3750
CLIP top	●	NI	71T3750

Cazoleta — **Para presión**

Bisagra	Muelle	Color	Ref.
CLIP top BLUMOTION	●	NI	71B3780
CLIP top	●	NI	71T3780

Accesorios

Tapa para bisagras

Presión | estampado	Rótulo	Color	Ref.
Sin impresión	–	NI | ONS	70.1663
Estampada	Blum	NI	70.1663.BP

Accesorios – generalidades

Tapa de cazoleta de bisagra

Bisagra	Color	Ref.
CLIP top BLUMOTION	NI | ONS	70T3504
CLIP top	NI	70T3504

Tornillo aglomerado

Longitud (mm)	Diámetro (mm)	Ref.
15.0	Ø 3.5	609.1500
17.0		609.1700

Distanciador de cazoleta de bisagra

Bisagra	Distancia (mm)	Ref.
CLIP top BLUMOTION	1.5	70T3507.21
CLIP top		70T3507.21

Matriz para encajar a presión

Color	Material	Ref.
OR	Plástico	MZM.0040

Muelle

●	Bisagra con muelle

Color

NI	Niquelado
ONS	Negro ónix
OR	Naranja

Bisagra de 110° – puerta de mueble con apertura hacia adentro

Webcode – ingresar en el configurador de productos o hacer clic: DQECDC

Planificación

Dimensiones de la bisagra y cálculo de los juegos con ajuste en fábrica (distancia de la base = 0 mm)

Montaje interior

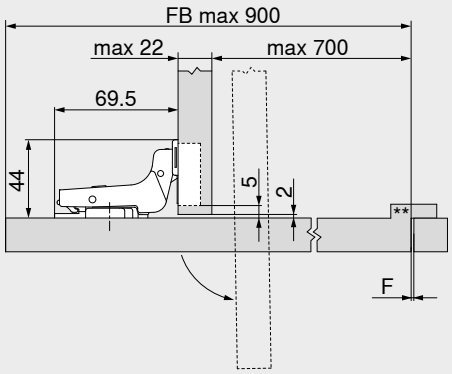

F	Juego Debido a las grandes dimensiones de la puerta, los juegos giratorios tienen que ser grandes Valor de referencia: mín. 2 mm
**	En el caso de las puertas de mueble que se abren hacia adentro, se recomienda un tope para la puerta en el lado opuesto de la bisagra – solución a medida del fabricante de muebles. Esto evita que la puerta del mueble se presione en exceso hacia afuera.

Posición de fijación

Base recta – 20/32

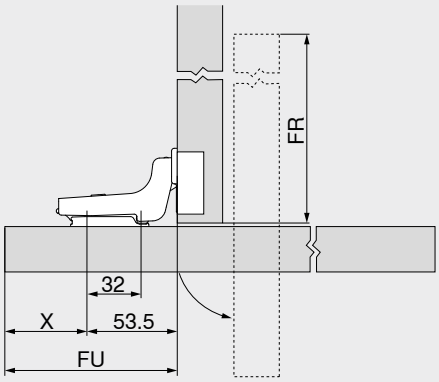

X = FU – 53.5 mm
FR = FB – FU – 3 mm

FB	Ancho del frente
FU	Sobresaliente de puerta
FR	Retroceso del frente

Base en cruz – 37/32

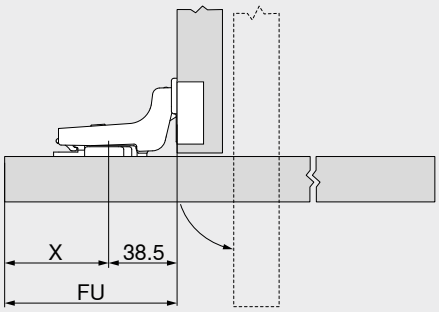

X = FU – 38.5 mm

FU	Sobresaliente de puerta

Número de bisagras

Peso del frente FG (kg)	Número de bisagras
Hasta 22	5
Hasta 27	6
Hasta 32	7
Aplicación probada en 80.000 ciclos de movimiento	

Ajuste

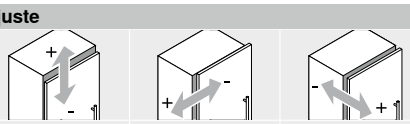

Máx. ±3.0 mm Ver las bases	+2.0 mm –3.0 mm	±2.0 mm

Montaje por atornillado

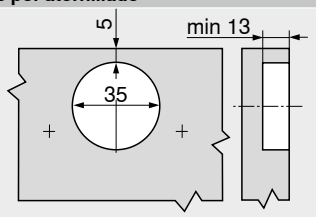

Montaje INSERTA | por encaje a presión

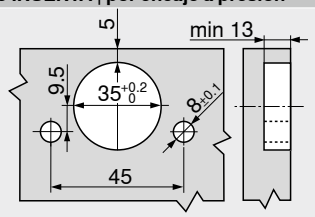

Cotas de la cazoleta

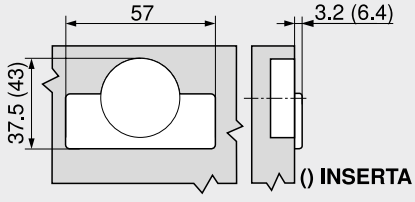

Indicaciones en la página

Visión general	73
Bases	150
Accesorios – tapa para bisagras	157
Accesorios	159
BLUMOTION para puertas	176
Servicios de Blum	602
Para más información técnica	708

Montaje, desmontaje y ajuste

Short-URL
www.blum.com/a210

Bisagra COMPACT 107° – 38B

Webcode – ingresar en el configurador de productos o hacer clic: DQED2P



- Adecuado para puertas con apertura hacia el interior en la construcción de muebles
- **COMPACT** con mecanismo de cierre (muelle)
- Bisagra de una pieza, incluida la base
- Ángulo de apertura de aprox. 90°
- Para anchos del frente hasta 800 mm inclusive
- Ajuste bidimensional del frente

Aplicación

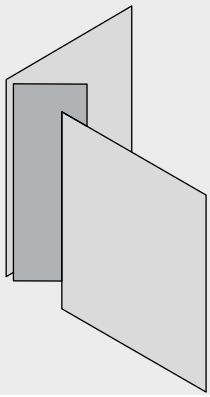

Información de pedido

Recubrimiento angular

Cazoleta / Bisagra	Muelle	Tornillos / Color	Ref.
COMPACT	●	NI	38B355AF22

Advertencia

¡Al utilizar la **bisagra de 107° COMPACT – 38B** en muebles que estén al alcance de niños pequeños, recomendamos la aplicación de una **puerta con apertura hacia el interior** con bisagra **CLIP top BLUMOTION | CLIP top** de 110°!

Accesorios – generalidades



Tornillo aglomerado

Longitud (mm)	Diámetro (mm)	Ref.
15.0	Ø 3.5	609.1500
17.0		609.1700

Muelle	
●	Bisagra con muelle

Color	
NI	Niquelado

Bisagra COMPACT 107° – 38B

Webcode – ingresar en el configurador de productos o hacer clic: DQED2P

Planificación

Dimensiones de la bisagra y cálculo de los juegos con ajuste en fábrica

Recubrimiento angular

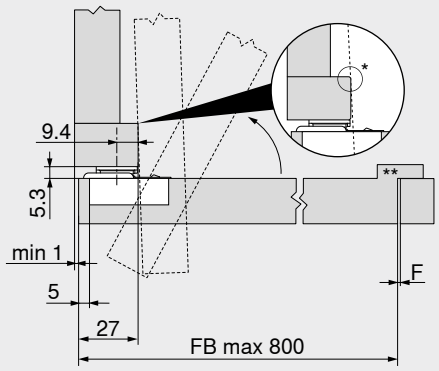

F	Juego Debido a las grandes dimensiones de la puerta, los juegos giratorios tienen que ser grandes Valor de referencia: mín. 2 mm
*	Evitar colisión
**	En el caso de las puertas de mueble que se abren hacia adentro, se requiere un tope para la puerta en el lado opuesto de la bisagra – solución a medida del fabricante de muebles. Esto evita que la puerta del mueble se presione en exceso hacia afuera.

Retroceso del frente FR

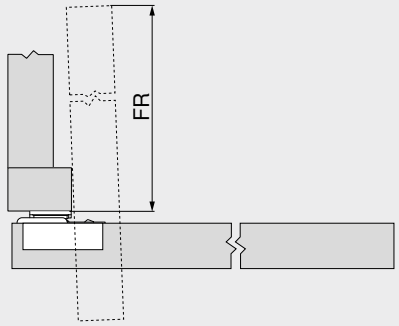

FR = FB – 48 mm

FB	Ancho del frente
FR	Retroceso del frente

Número de bisagras

Peso del frente FG (kg)	Número de bisagras
Hasta 22	5
Hasta 27	6
Hasta 32	7

Aplicación probada en 80.000 ciclos de movimiento

Ajuste

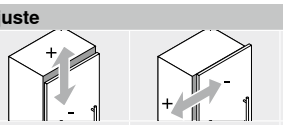

Máx. ±2.0 mm | ±1.6 mm

Montaje por atornillado

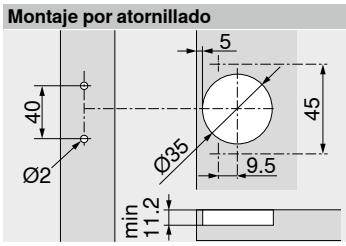

Cotas de la cazoleta

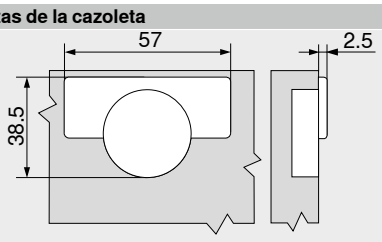

Indicaciones en la página

Visión general	73
Puerta de mueble con apertura hacia adentro	118
Accesorios	159
Servicios de Blum	602
Para más información técnica	708

Montaje, desmontaje y ajuste

Short-URL
www.blum.com/a210

Ángulo	Montaje interior		Anexo		Acodado		Recubrimiento total		Corte a inglete	
Aplicación de ángulo – estándar										
50°	Nº 25	125	Nº 54	125	Nº 10	127	Nº 45	129	Nº 61	125
45°	Nº 24	127	Nº 53	125	Nº 9	127	Nº 44	129	Nº 60	127
40°	Nº 23	125	Nº 108	128	Nº 8	128	Nº 43	128	Nº 109	129
35°	Nº 22	131	Nº 52	131	Nº 7	131	Nº 42	132	Nº 59	131
30°	Nº 21	131	Nº 51	131	Nº 6	133	Nº 41	132	Nº 58	131
25°	Nº 20	130	Nº 50	130	Nº 5	135	Nº 40	132	Nº 57	130
20°	Nº 19	135	Nº 49	135	Nº 4	135	Nº 39	137	Nº 56	135
15°	Nº 18	134	Nº 48	134	Nº 3	137	Nº 38	137	Nº 55	134
10°	Nº 17	136	Nº 47	136	Nº 2	136	Nº 37	137		
5°	Nº 16	139	Nº 46	139	Nº 1	139	Nº 36	139		
–5°	Nº 15	139					Nº 35	139		
–10°	Nº 14	141					Nº 34	141		
–15°	Nº 13	140					Nº 33	141		
–20°	Nº 12	140					Nº 32	140		
–25°	Nº 11	142					Nº 31	143		
–30°							Nº 30	142		
–35°							Nº 29	142		
–40°							Nº 28	144		
–45°							Nº 27	144		
–50°							Nº 26	144		
Aplicación de ángulo – puertas delgadas										
15°	Nº 117	147			Nº 113	147				
10°	Nº 116	147			Nº 112	147				
5°	Nº 115	146			Nº 111	147				
–5°	Nº 114	146			Nº 110	146				
Aplicación de ángulo – puerta de cristal										
Aplicación de ángulo CRISTALLO										
15°	Nº 105	149			Nº 102	149				
10°	Nº 104	149			Nº 101	149				
5°	Nº 103	148			Nº 100	149				
–5°	Nº 106	148			Nº 107	148				

Descripción	Material	Ajuste	Altura (mm)							
Bases										
Base recta con excéntrica – 20/32	Acero	Excéntrica	±2.0	150		150	151	151	
Base recta con excéntrica – recubrimiento gemelo – 20/32	Acero	Excéntrica	±2.0				151		
Base en cruz – **INSERTA** – 37/32	Acero	Excéntrica	±2.0		152				
Base en cruz con excéntrica – 37/32	Acero	Excéntrica	±2.0	152		152			
Base en cruz con excéntrica – recubrimiento gemelo – 37/32	Acero	Excéntrica	±2.0			152			
Base en cruz – 37/32	Cinc	Tornillos (en dos piezas)	±2.0	153			153		
Base en cruz – 37/32	Acero	Agujero oblongo	±2.0			153			
Base en cruz – 37/32	Acero	Agujero oblongo	±3.0	153			154		154
Base en cruz – recubrimiento gemelo – 37/32	Acero	Agujero oblongo	±3.0				154		
Base en cruz – 28/32	Acero	Agujero oblongo	±3.0				154		
Base en cruz – 37/32	Cinc	Agujero oblongo	±3.0				155		
Cuñas de ángulo									
Cuña de ángulo +5° – 37/32	Cinc			156					
Cuña de ángulo –5° – 37/32	Cinc			156					

Número de bisagras

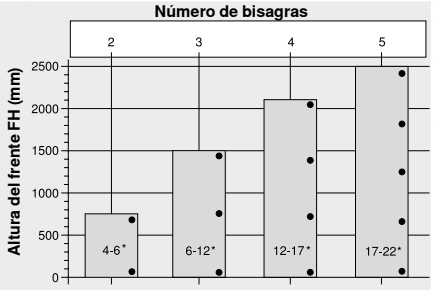

* Peso del frente FG (kg)

La cantidad de bisagras depende de el peso del frente FG y la altura del frente FH

Para obtener una buena estabilidad se debería contar con la mayor distancia posible entre las bisagras

Los datos de carga y altura se basan en anchos del frente FB de 600 mm

2

+45° I – bisagra de ángulo – anexo



- **Para rinconeras con frentes inclinados**
- **CLIP top BLUMOTION** con **BLUMOTION** integrado (con desactivación)
- **CLIP top** sin mecanismo de cierre (muelle)
- Bisagra de ángulo +45° I
- Ángulo de apertura de 95°
- Ajuste tridimensional del frente
- Ajuste cómodo de la profundidad con espiral
- Montaje y desmontaje sin herramientas de la puerta en el cuerpo de mueble
- Con **INSERTA** además montaje sin herramientas de la bisagra en la puerta

Webcode – ingresar en el configurador de productos o hacer clic: **DQDR9A**

Indicaciones en la página

WA	Ángulo		
	40°	45°	50°
	Nº 23	Nº 24	Nº 25
	125	127	125
	Nº 108	Nº 53	Nº 54
	128	125	125
	Nº 8	Nº 9	Nº 10
	128	127	127
	Nº 43	Nº 44	Nº 45
	128	129	129
	Nº 109	Nº 60	Nº 61
	129	125	125

Visión general – aplicación de ángulo 122

WA Aplicación de ángulo

Información de pedido

Cazoleta / Bisagra	Muelle	INSERTA Color	Ref.
CLIP top BLUMOTION	●	NI	79B9698

Cazoleta / Bisagra	Muelle	Tornillos Color	Ref.
CLIP top BLUMOTION	●	NI | ONS	79B9658
CLIP top	○	NI	78A9658.T

Accesorios

Tapa para bisagras

Presión | estampado	Rótulo	Color	Ref.
Sin impresión	–	NI | ONS	70.1553
Estampada	Blum	NI	70.1553.BP

Tapa de cazoleta de bisagra

Bisagra	Color	Ref.
CLIP top BLUMOTION	NI | ONS	70T3504
CLIP top	NI	70T1504

TIP-ON para puertas

Versión	Muelle TIP-ON	Muelle	Ref.
Versión corta	■	○	956.1004
	■	○	956A1004
Versión larga	■	●	956A1006
	■■	●	956A1006F

Tornillo aglomerado

Longitud (mm)	Diámetro (mm)	Ref.
15.0	Ø 3.5	609.1500
17.0		609.1700

Muelle TIP-ON
- ■ Muelle estándar
- ■■ Muelle reforzado

Muelle
- ● Bisagra con muelle
- ○ Bisagra sin muelle

Color
- NI Niquelado
- ONS Negro ónix

Advertencia

Las bisagras **CLIP top BLUMOTION** y **CLIP top** no se pueden combinar entre sí en un frente.

Indicaciones en la página

Visión general	73	**TIP-ON** para puertas	190	**Montaje, desmontaje y ajuste**	
Bases	150	Servicios de Blum	602		
Accesorios – tapa para bisagras	157	Para más información técnica	708		
Accesorios	159			Short-URL	
				www.blum.com/a210	

Planificación

Advertencia

Las dimensiones son válidas con ajuste en fábrica. En caso de divergencias cambia la posición de montaje. Recomendamos un ensayo de montaje. A veces la posición de fijación de la base difiere de la posición de montaje estándar.

Rinconeras

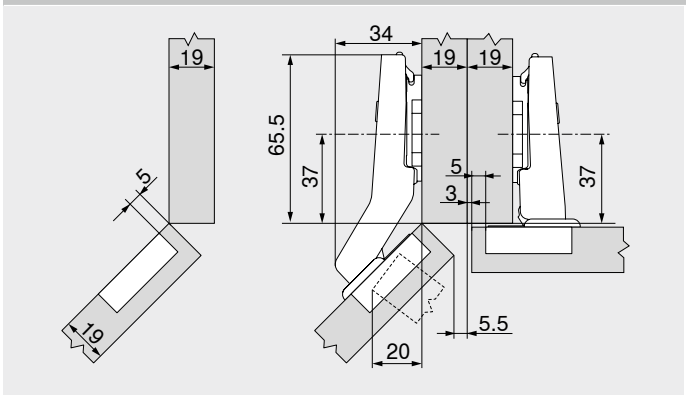

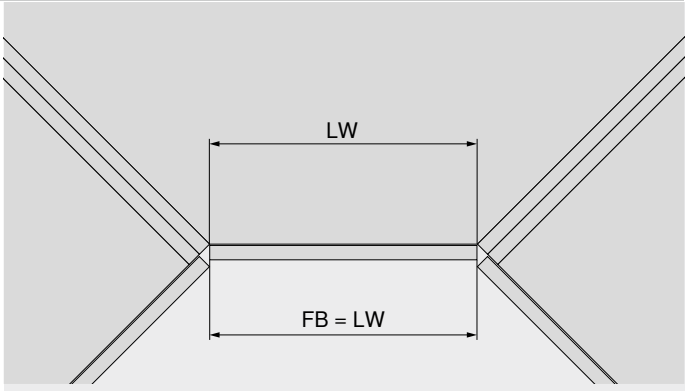

FB Ancho del frente
LW Ancho interior cuerpo de mueble

+45° I – bisagra de ángulo – anexo

Webcode – ingresar en el configurador de productos o hacer clic: DQDR9A

Planificación

Nº 23 | 40°

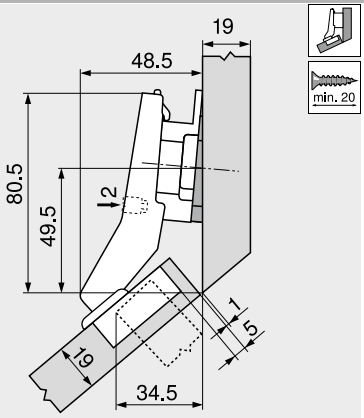

Descripción	Distancia (mm)	Cuña	Ref.
Base	9	–	175H7190
Cuña de ángulo	6	–5°	171A5500

Nº 53 | 45°

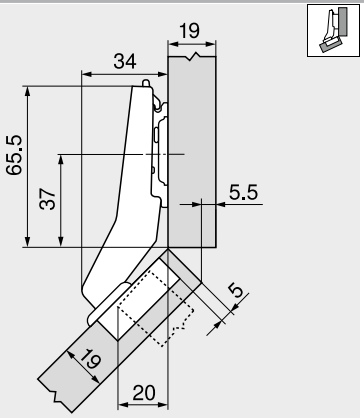

Descripción	Distancia (mm)	Cuña	Ref.
Base	0	–	173H7100

Nº 60 | 45°

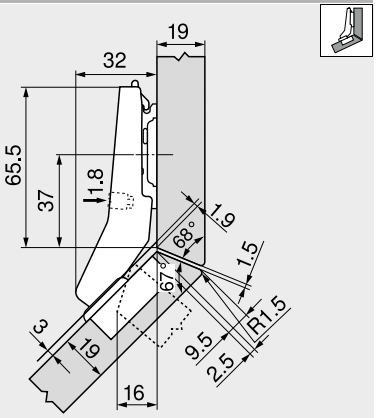

Descripción	Distancia (mm)	Cuña	Ref.
Base	0	–	173H7100

Nº 25 | 50°

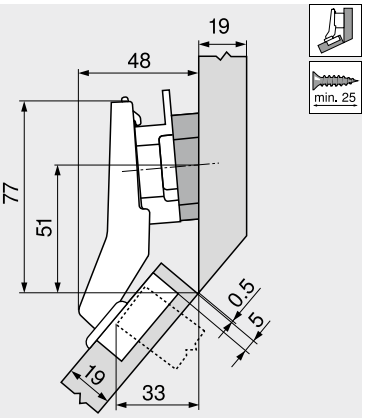

Descripción	Distancia (mm)	Cuña	Ref.
Base	9	–	175H7190
Cuña de ángulo	6	+5°	171A5070

Nº 54 | 50°

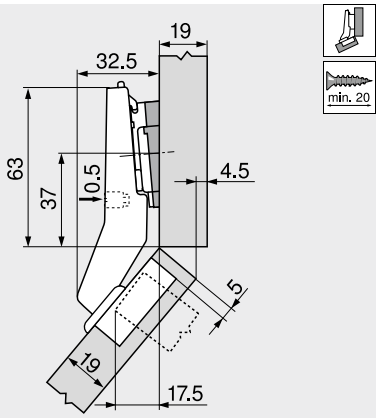

Descripción	Distancia (mm)	Cuña	Ref.
Base	0	–	173H7100
Cuña de ángulo	0.8	+5°	171A5010

Nº 61 | 50°

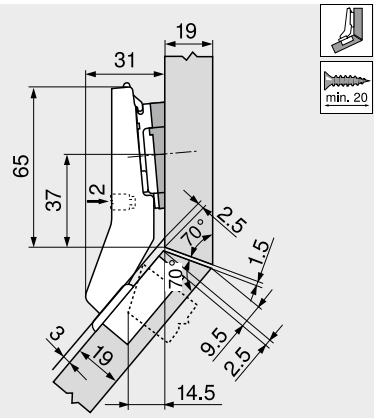

Descripción	Distancia (mm)	Cuña	Ref.
Base	0	–	173H7100
Cuña de ángulo	0.8	+5°	171A5010

Ajuste

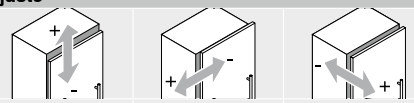

Máx. ±3.0 mm Ver las bases	±1.8 mm	±2.0 mm

Montaje por atornillado

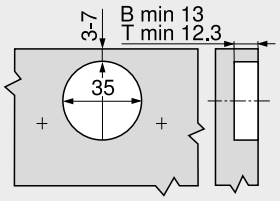

B CLIP top BLUMOTION
T CLIP top

INSERTA

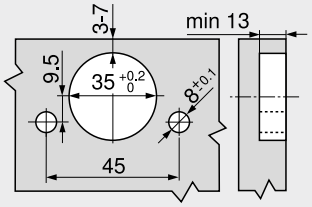

Cotas de la cazoleta

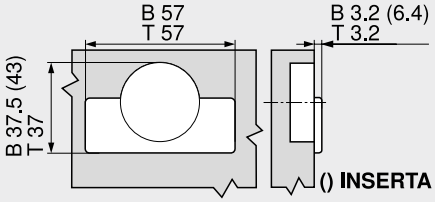

B CLIP top BLUMOTION
T CLIP top

2

+45° II – bisagra de ángulo – acodado



- **Para rinconeras con frentes enrasados**
- **CLIP top BLUMOTION** con **BLUMOTION** integrado (con desactivación)
- **CLIP top** sin mecanismo de cierre (muelle)
- Bisagra de ángulo +45° II
- Ángulo de apertura de 110°
- Ajuste tridimensional del frente
- Ajuste cómodo de la profundidad con espiral
- Montaje y desmontaje sin herramientas de la puerta en el cuerpo de mueble
- Con **INSERTA** además montaje sin herramientas de la bisagra en la puerta

Webcode – ingresar en el configurador de productos o hacer clic: **DQDRYM**

Indicaciones en la página

WA	Ángulo		
	40°	45°	50°
	Nº 23	Nº 24	Nº 25
	125	127	125
	Nº 108	Nº 53	Nº 54
	128	125	125
	Nº 8	Nº 9	Nº 10
	128	127	127
	Nº 43	Nº 44	Nº 45
	128	129	129
	Nº 109	Nº 60	Nº 61
	129	125	125

Visión general – aplicación de ángulo 122

WA Aplicación de ángulo

Información de pedido

Cazoleta / Bisagra	Muelle	INSERTA Color	Ref.
CLIP top BLUMOTION	●	NI	79B3598

Cazoleta / Bisagra	Muelle	Tornillos Color	Ref.
CLIP top BLUMOTION	●	NI | ONS	79B3558
CLIP top	○	NI	78T3558

Accesorios

Tapa para bisagras

Presión | estampado	Rótulo	Color	Ref.
Sin impresión	–	NI | ONS	70.1503
Estampada	Blum	NI | ONS	70.1503.BP

Tapa de cazoleta de bisagra

Bisagra	Color	Ref.
CLIP top BLUMOTION	NI | ONS	70T3504
CLIP top	NI	70T3504

TIP-ON para puertas

Versión	Muelle TIP-ON	Muelle	Ref.
Versión corta	■	○	956.1004
	■	○	956A1004
Versión larga	■	●	956A1006
	■■	●	956A1006F

Tornillo aglomerado

Longitud (mm)	Diámetro (mm)	Ref.
15.0	Ø 3.5	609.1500
17.0		609.1700

Muelle TIP-ON

■	Muelle estándar
■■	Muelle reforzado

Muelle

●	Bisagra con muelle
○	Bisagra sin muelle

Color

NI	Niquelado
ONS	Negro ónix

Advertencia

Las bisagras **CLIP top BLUMOTION** y **CLIP top** no se pueden combinar entre sí en un frente.

Indicaciones en la página

Visión general	73	**TIP-ON** para puertas	190	**Montaje, desmontaje y ajuste**	
Bases	150	Servicios de Blum	602		
Accesorios – tapa para bisagras	157	Para más información técnica	708		
Accesorios	159			Short-URL	
				www.blum.com/a210	

Planificación

Advertencia

Las dimensiones son válidas con ajuste en fábrica. En caso de divergencias cambia la posición de montaje. Recomendamos un ensayo de montaje. A veces la posición de fijación de la base difiere de la posición de montaje estándar.

Rinconeras

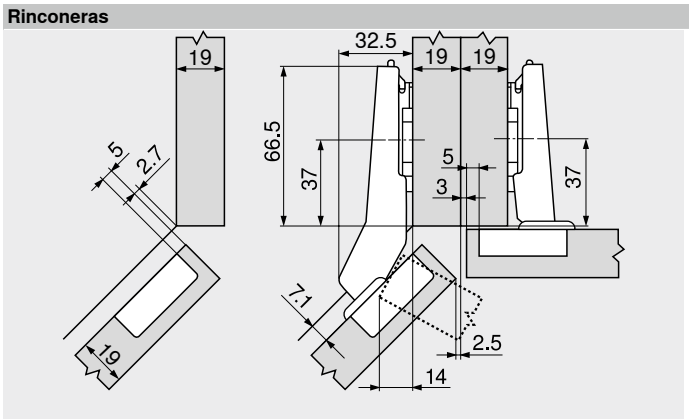

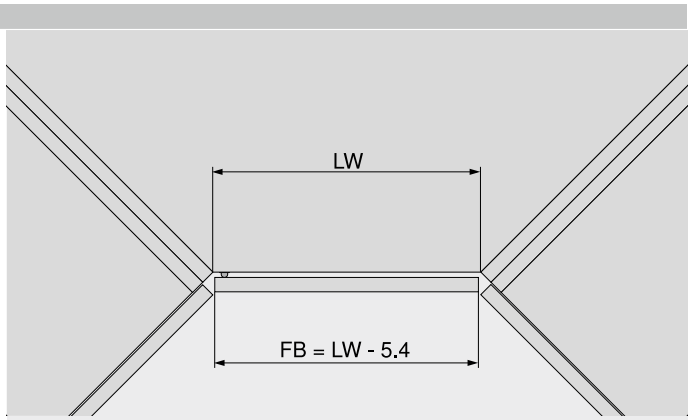

FB Ancho del frente
LW Ancho interior cuerpo de mueble

+45° II – bisagra de ángulo – acodado

Webcode – ingresar en el configurador de productos o hacer clic: DQDRYM

Planificación

Nº 24
45°

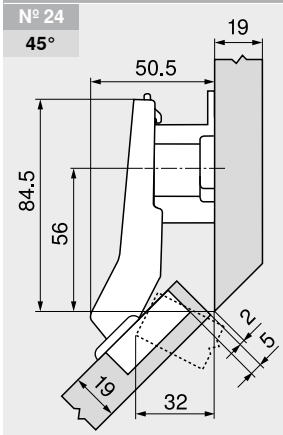

Descripción	Distancia (mm)	Cuña	Ref.
Base	18	–	175H7190.22

Nº 9
45°

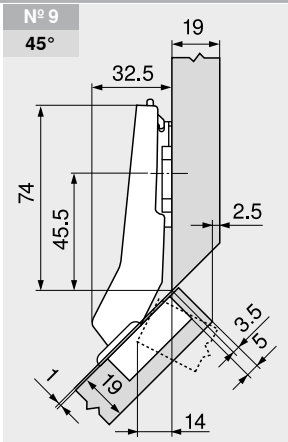

Descripción	Distancia (mm)	Cuña	Ref.
Base	0	–	173H7100

Nº 10
50°

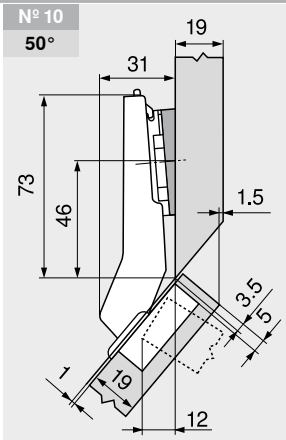

Descripción	Distancia (mm)	Cuña	Ref.
Base	0	–	173H7100
Cuña de ángulo	0.8	+5°	171A5010

Ajuste

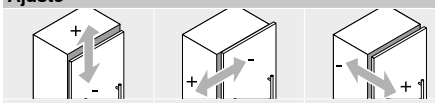

Máx. ±3.0 mm Ver las bases	±1.8 mm	±2.0 mm

Montaje por atornillado

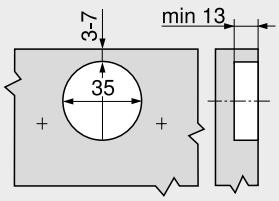

INSERTA

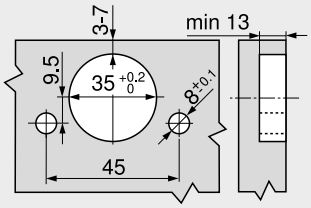

Cotas de la cazoleta

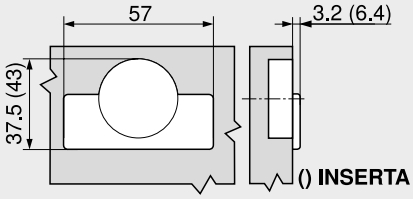

2

+45° III – bisagra de ángulo – recubrimiento total



- **CLIP top BLUMOTION** con **BLUMOTION** integrado (con desactivación)
- **CLIP top** sin mecanismo de cierre (muelle)
- Bisagra de ángulo +45° III
- Ángulo de apertura de 95°
- Ajuste tridimensional del frente
- Ajuste cómodo de la profundidad con espiral
- Montaje y desmontaje sin herramientas de la puerta en el cuerpo de mueble
- Con **INSERTA** además montaje sin herramientas de la bisagra en la puerta

Webcode – ingresar en el configurador de productos o hacer clic: **DQDSNY**

Indicaciones en la página

WA	Ángulo		
	40°	45°	50°
	Nº 23	Nº 24	Nº 25
	125	127	125
	Nº 108	Nº 53	Nº 54
	128	125	125
	Nº 8	Nº 9	Nº 10
	128	127	127
	Nº 43	Nº 44	Nº 45
	128	129	129
	Nº 109	Nº 60	Nº 61
	129	125	125

Visión general – aplicación de ángulo 122

WA Aplicación de ángulo

Información de pedido

Cazoleta / Bisagra	Muelle	INSERTA Color	Ref.
CLIP top BLUMOTION	●	NI	79B9498

Cazoleta / Bisagra	Muelle	Tornillos Color	Ref.
CLIP top BLUMOTION	●	NI	79B9458
CLIP top	○	NI	78A9458.T

Accesorios

Tapa para bisagras

Presión | estampado	Rótulo	Color	Ref.
Sin impresión	–	NI	70.1553
Estampada	Blum	NI	70.1553.BP

Tapa de cazoleta de bisagra

Bisagra	Color	Ref.
CLIP top BLUMOTION	NI	70T3504
CLIP top	NI	70T1504

TIP-ON para puertas

Versión	Muelle TIP-ON	Muelle	Ref.
Versión corta	■	○	956.1004
	■	○	956A1004
Versión larga	■	●	956A1006
	■■	●	956A1006F

Tornillo aglomerado

Longitud (mm)	Diámetro (mm)	Ref.
15.0	Ø 3.5	609.1500
17.0		609.1700

Muelle TIP-ON
- ■ Muelle estándar
- ■■ Muelle reforzado

Muelle
- ● Bisagra con muelle
- ○ Bisagra sin muelle

Color
- NI Niquelado

Advertencia

Las bisagras **CLIP top BLUMOTION** y **CLIP top** no se pueden combinar entre sí en un frente.

Indicaciones en la página

Visión general	73	**TIP-ON** para puertas	190	**Montaje, desmontaje y ajuste**	
Bases	150	Servicios de Blum	602		
Accesorios – tapa para bisagras	157	Para más información técnica	708	Short-URL	
Accesorios	159			www.blum.com/a210	

Planificación

Advertencia

Las dimensiones son válidas con ajuste en fábrica. En caso de divergencias cambia la posición de montaje. Recomendamos un ensayo de montaje. A veces la posición de fijación de la base difiere de la posición de montaje estándar.

Nº 108 / 40°

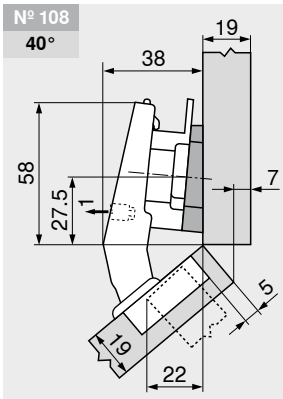

Descripción	Distancia (mm)	Cuña	Ref.
Base	9	–	175H7190
Cuña de ángulo	3	+5°	171A5040

¡La cuña de ángulo se monta a 180° girado (flecha indica hacia el cuerpo del mueble)!

Nº 8 / 40°

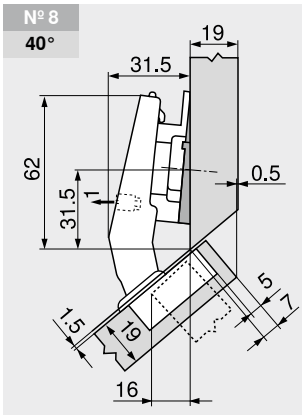

Descripción	Distancia (mm)	Cuña	Ref.
Base	6	–	175H9160
Cuña de ángulo	6	–5°	171A5500

Nº 43 / 40°

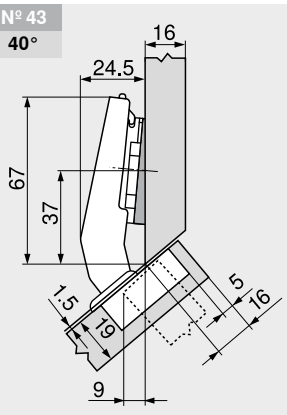

Descripción	Distancia (mm)	Cuña	Ref.
Base	0	–	173H7100
Cuña de ángulo	6	–5°	171A5500

+45° III – bisagra de ángulo – recubrimiento total

Webcode – ingresar en el configurador de productos o hacer clic: DQDSNY

Planificación

Nº 109
40°

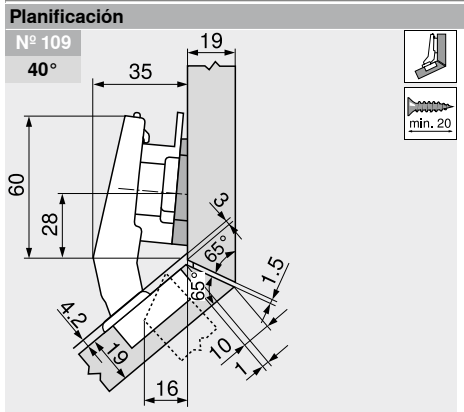

Descripción	Distancia (mm)	Cuña	Ref.
Base	9	–	175H7190
Cuña de ángulo	0.8	+5°	171A5010

¡La cuña de ángulo se monta a 180° girado (flecha indica hacia el cuerpo del mueble)!

Nº 44
45°

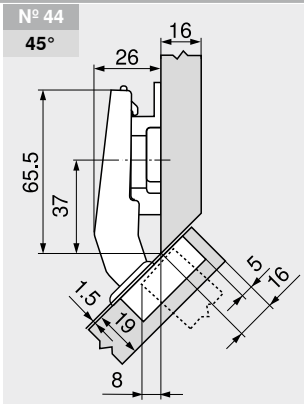

Descripción	Distancia (mm)	Cuña	Ref.
Base	6	–	175H9160

Nº 45
50°

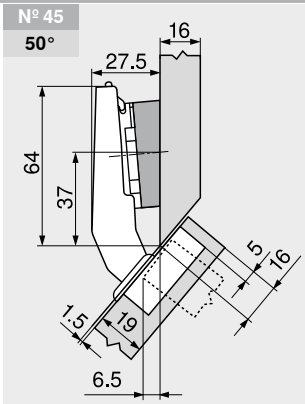

Descripción	Distancia (mm)	Cuña	Ref.
Base	0	–	173H7100
Cuña de ángulo	6	+5°	171A5070

Ajuste

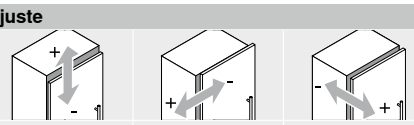

Máx. ±3.0 mm	±2.0 mm	±2.0 mm
Ver las bases		

Montaje por atornillado

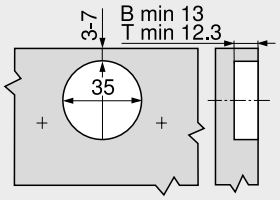

B	CLIP top BLUMOTION
T	CLIP top

INSERTA

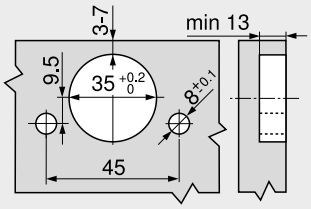

Cotas de la cazoleta

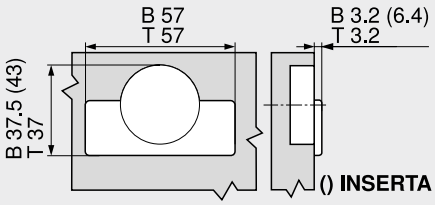

B	CLIP top BLUMOTION
T	CLIP top

2

+30° II – bisagra de ángulo – acodado



- **CLIP top BLUMOTION** con **BLUMOTION** integrado (con desactivación)
- **CLIP top** sin mecanismo de cierre (muelle)
- Bisagra de ángulo +30° II
- Ángulo de apertura de 95°
- Ajuste tridimensional del frente
- Ajuste cómodo de la profundidad con espiral
- Montaje y desmontaje sin herramientas de la puerta en el cuerpo de mueble
- Con **INSERTA** además montaje sin herramientas de la bisagra en la puerta

Webcode – ingresar en el configurador de productos o hacer clic: **DQDTDA**

Indicaciones en la página

WA	Ángulo		
	25°	30°	35°
	Nº 20	Nº 21	Nº 22
	130	131	131
	Nº 50	Nº 51	Nº 52
	130	131	131
	Nº 5	Nº 6	Nº 7
	135	131	131
	Nº 40	Nº 41	Nº 42
	132	134	132
	Nº 57	Nº 58	Nº 59
	130	131	131

Visión general – aplicación de ángulo 122

WA Aplicación de ángulo

Información de pedido

Cazoleta: INSERTA

Bisagra	Muelle	Color	Ref.
CLIP top BLUMOTION	●	NI	79B9596

Cazoleta: Tornillos

Bisagra	Muelle	Color	Ref.
CLIP top BLUMOTION	●	NI | ONS	79B9556
CLIP top	○	NI	78A9556.T

Muelle TIP-ON

■	Muelle estándar
■■	Muelle reforzado

Accesorios

Tapa para bisagras

Presión | estampado	Rótulo	Color	Ref.
Sin impresión	–	NI | ONS	70.1553
Estampada	Blum	NI	70.1553.BP

Tapa de cazoleta de bisagra

Bisagra	Color	Ref.
CLIP top BLUMOTION	NI | ONS	70T3504
CLIP top	NI	70T1504

Muelle

●	Bisagra con muelle
○	Bisagra sin muelle

TIP-ON para puertas

Versión	Muelle TIP-ON	Muelle	Ref.
Versión corta	■	○	956.1004
	■	○	956A1004
Versión larga	■	●	956A1006
	■■	●	956A1006F

Tornillo aglomerado

Longitud (mm)	Diámetro (mm)	Ref.
15.0	Ø 3.5	609.1500
17.0		609.1700

Color

NI	Niquelado
ONS	Negro ónix

Advertencia

Las bisagras **CLIP top BLUMOTION** y **CLIP top** no se pueden combinar entre sí en un frente.

Indicaciones en la página

Visión general	73	**TIP-ON** para puertas	190	**Montaje, desmontaje y ajuste**	
Bases	150	Servicios de Blum	602		
Accesorios – tapa para bisagras	157	Para más información técnica	708		
Accesorios	159			Short-URL	
				www.blum.com/a210	

Planificación

Advertencia

Las dimensiones son válidas con ajuste en fábrica. En caso de divergencias cambia la posición de montaje. Recomendamos un ensayo de montaje. A veces la posición de fijación de la base difiere de la posición de montaje estándar.

Nº 20 | 25°

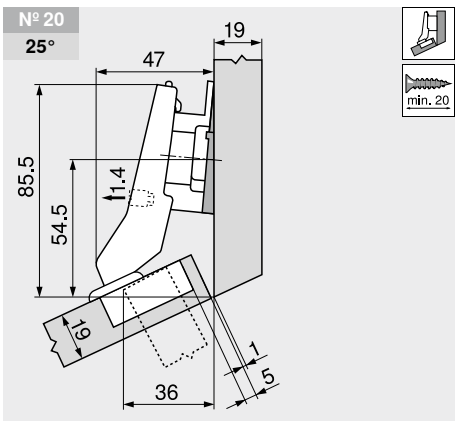

Descripción	Distancia (mm)	Cuña	Ref.
Base	9	–	175H7190
Cuña de ángulo	6	–5°	171A5500

Nº 50 | 25°

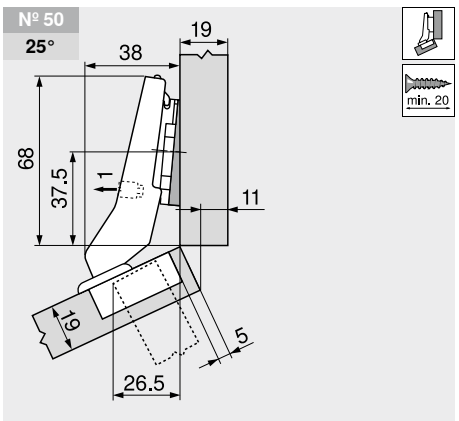

Descripción	Distancia (mm)	Cuña	Ref.
Base	0	–	173H7100
Cuña de ángulo	6	–5°	171A5500

Nº 57 | 25°

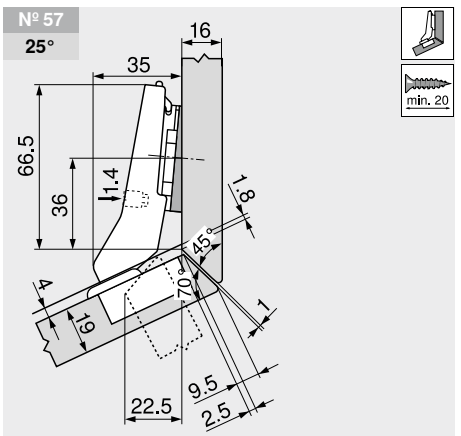

Descripción	Distancia (mm)	Cuña	Ref.
Base	0	–	173H7100
Cuña de ángulo	6	–5°	171A5500

+30° II – bisagra de ángulo – acodado

Webcode – ingresar en el configurador de productos o hacer clic: DQDTDA

Planificación

Nº 21 30°

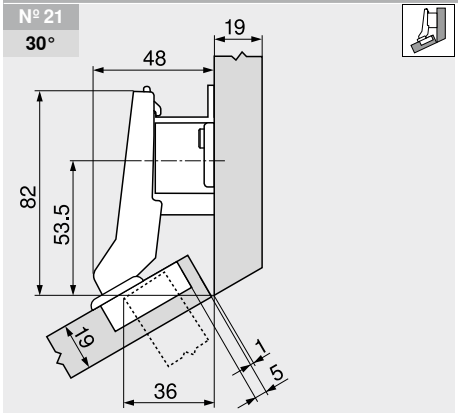

Descripción	Distancia (mm)	Cuña	Ref.
Base	18	–	175H7190.22

Nº 51 30°

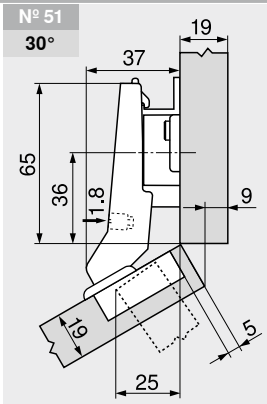

Descripción	Distancia (mm)	Cuña	Ref.
Base	9	–	175H7190

Nº 6 30°

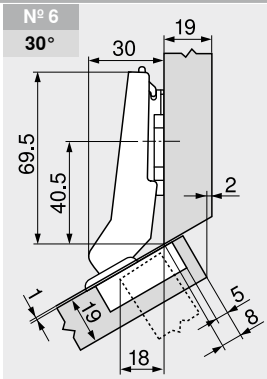

Descripción	Distancia (mm)	Cuña	Ref.
Base	0	–	173H7100

Nº 58 30°

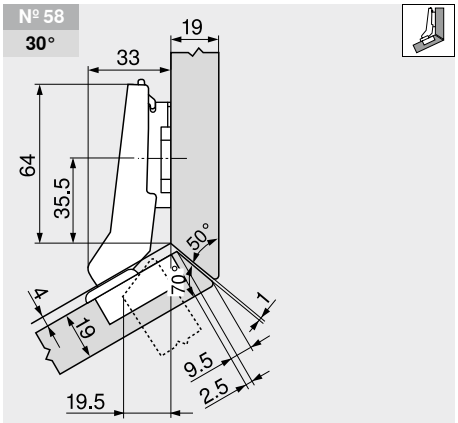

Descripción	Distancia (mm)	Cuña	Ref.
Base	3	–	173H7130

Nº 22 35°

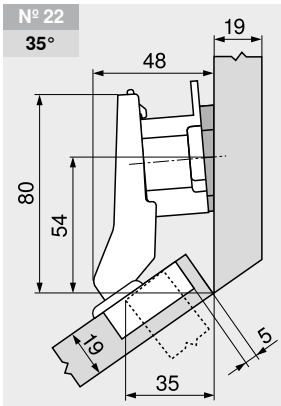

Descripción	Distancia (mm)	Cuña	Ref.
Base	18	–	175H7190.22
Cuña de ángulo	0.8	+5°	171A5010

Nº 52 35°

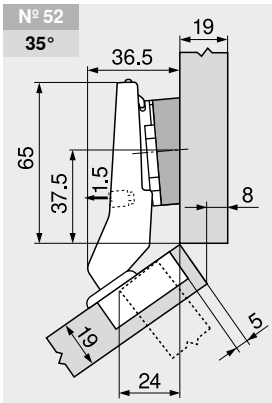

Descripción	Distancia (mm)	Cuña	Ref.
Base	0	–	173H7100
Cuña de ángulo	6	+5°	171A5070

Nº 7 35°

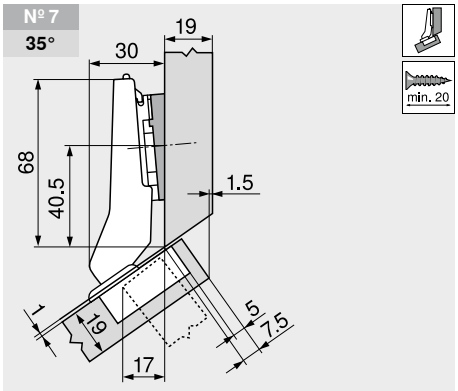

Descripción	Distancia (mm)	Cuña	Ref.
Base	0	–	173H7100
Cuña de ángulo	0.8	+5°	171A5010

Nº 59 35°

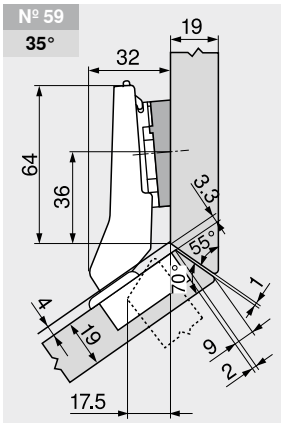

Descripción	Distancia (mm)	Cuña	Ref.
Base	0	–	173H7100
Cuña de ángulo	3	+5°	171A5040

Ajuste

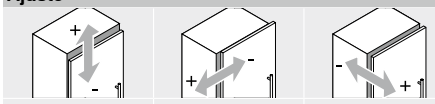

Máx. ±3.0 mm Ver las bases	±1.8 mm	±2.0 mm

Indicaciones en la página

Montaje de la cazoleta 133

2

+30° III – bisagra de ángulo – recubrimiento total



- **CLIP top BLUMOTION** con **BLUMOTION** integrado (con desactivación)
- **CLIP top** sin mecanismo de cierre (muelle)
- Bisagra de ángulo +30° III
- Ángulo de apertura de 95°
- Ajuste tridimensional del frente
- Ajuste cómodo de la profundidad con espiral
- Montaje y desmontaje sin herramientas de la puerta en el cuerpo de mueble
- Con **INSERTA** además montaje sin herramientas de la bisagra en la puerta

Webcode – ingresar en el configurador de productos o hacer clic: **DQDU2M**

Indicaciones en la página

WA	Ángulo		
	25°	30°	35°
	Nº 20	Nº 21	Nº 22
	130	131	131
	Nº 50	Nº 51	Nº 52
	130	131	131
	Nº 5	Nº 6	Nº 7
	135	131	131
	Nº 40	Nº 41	Nº 42
	132	134	132
	Nº 57	Nº 58	Nº 59
	130	131	131

Visión general – aplicación de ángulo 122

WA Aplicación de ángulo

Información de pedido

Cazoleta / Bisagra	Muelle	INSERTA Color	Ref.
CLIP top BLUMOTION	●	NI	79B9496

Cazoleta / Bisagra	Muelle	Tornillos Color	Ref.
CLIP top BLUMOTION	●	NI	79B9456
CLIP top	○	NI	78A9456.T

Accesorios

Tapa para bisagras

Presión | estampado	Rótulo	Color	Ref.
Sin impresión	–	NI	70.1553
Estampada	Blum	NI	70.1553.BP

Tapa de cazoleta de bisagra

Bisagra	Color	Ref.
CLIP top BLUMOTION	NI	70T3504
CLIP top	NI	70T1504

TIP-ON para puertas

Versión	Muelle TIP-ON	Muelle	Ref.
Versión corta	■	○	956.1004
	■	○	956A1004
Versión larga	■	●	956A1006
	■■	●	956A1006F

Tornillo aglomerado

Longitud (mm)	Diámetro (mm)	Ref.
15.0	Ø 3.5	609.1500
17.0		609.1700

Muelle TIP-ON
■ Muelle estándar
■■ Muelle reforzado

Muelle
● Bisagra con muelle
○ Bisagra sin muelle

Color
NI Niquelado

Advertencia

Las bisagras **CLIP top BLUMOTION** y **CLIP top** no se pueden combinar entre sí en un frente.

Indicaciones en la página

Visión general	73	**TIP-ON** para puertas	190	**Montaje, desmontaje y ajuste**	
Bases	150	Servicios de Blum	602		
Accesorios – tapa para bisagras	157	Para más información técnica	708		
Accesorios	159			Short-URL	
				www.blum.com/a210	

Planificación

Advertencia

Las dimensiones son válidas con ajuste en fábrica. En caso de divergencias cambia la posición de montaje. Recomendamos un ensayo de montaje. A veces la posición de fijación de la base difiere de la posición de montaje estándar.

Nº 40 25°

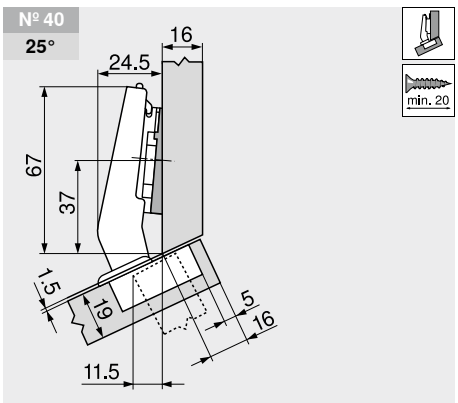

Descripción	Distancia (mm)	Cuña	Ref.
Base	0	–	173H7100
Cuña de ángulo	6	–5°	171A5500

Nº 41 30°

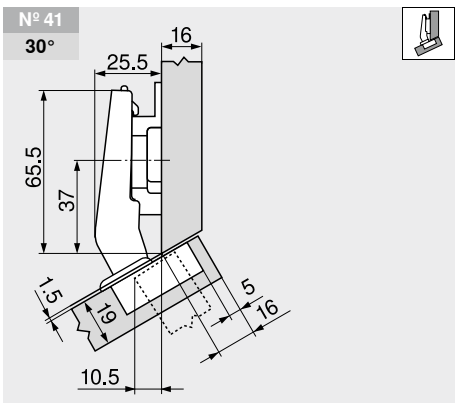

Descripción	Distancia (mm)	Cuña	Ref.
Base	6	–	175H9160

Nº 42 35°

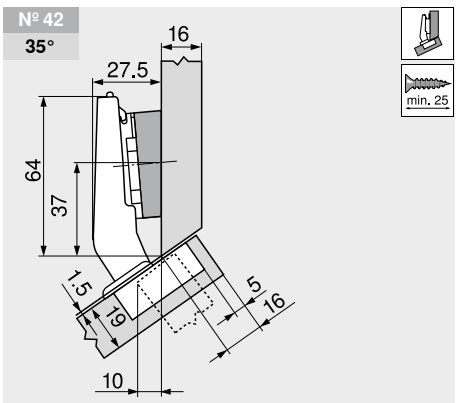

Descripción	Distancia (mm)	Cuña	Ref.
Base	0	–	173H7100
Cuña de ángulo	6	+5°	171A5070

+30° III – bisagra de ángulo – recubrimiento total

Webcode – ingresar en el configurador de productos o hacer clic: DQDU2M

Planificación

Ajuste

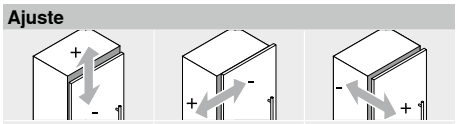

Máx. ±3.0 mm Ver las bases	±2.0 mm	±2.0 mm

Montaje por atornillado

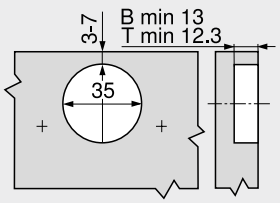

B **CLIP top BLUMOTION**
T **CLIP top**

INSERTA

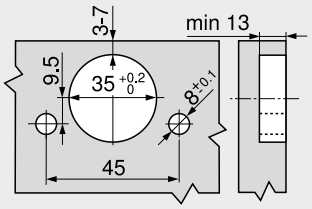

Cotas de la cazoleta

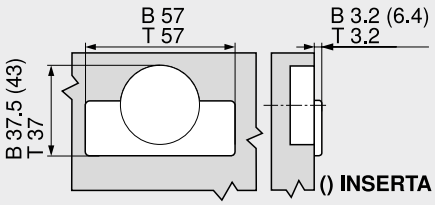

B **CLIP top BLUMOTION**
T **CLIP top**

2

+20° II – bisagra de ángulo – acodado



- **CLIP top BLUMOTION** con **BLUMOTION** integrado (con desactivación)
- **CLIP top** sin mecanismo de cierre (muelle)
- Bisagra de ángulo +20° II
- Ángulo de apertura de 95°
- Ajuste tridimensional del frente
- Ajuste cómodo de la profundidad con espiral
- Montaje y desmontaje sin herramientas de la puerta en el cuerpo de mueble
- Con **INSERTA** además montaje sin herramientas de la bisagra en la puerta

Webcode – ingresar en el configurador de productos o hacer clic: **DQDURY**

Indicaciones en la página

WA	Ángulo		
	15°	20°	25°
	Nº 18	Nº 19	Nº 20
	134	135	130
	Nº 48	Nº 49	Nº 50
	134	135	130
	Nº 3	Nº 4	Nº 5
	137	135	135
	Nº 38	Nº 39	Nº 40
	137	137	132
	Nº 55	Nº 56	Nº 57
	134	135	130

Visión general – aplicación de ángulo 122

WA Aplicación de ángulo

Información de pedido

Cazoleta: INSERTA

Bisagra	Muelle	Color	Ref.
CLIP top BLUMOTION	●	NI	79B9595

Cazoleta: Tornillos

Bisagra	Muelle	Color	Ref.
CLIP top BLUMOTION	●	NI	79B9555
CLIP top	○	NI	78A9555.T

Muelle TIP-ON

■	Muelle estándar
■■	Muelle reforzado

Accesorios

Tapa para bisagras

Presión | estampado	Rótulo	Color	Ref.
Sin impresión	–	NI	70.1553
Estampada	Blum	NI	70.1553.BP

Tapa de cazoleta de bisagra

Bisagra	Color	Ref.
CLIP top BLUMOTION	NI	70T3504
CLIP top	NI	70T1504

Muelle

●	Bisagra con muelle
○	Bisagra sin muelle

TIP-ON para puertas

Versión	Muelle TIP-ON	Muelle	Ref.
Versión corta	■	○	956.1004
	■	○	956A1004
Versión larga	■	●	956A1006
	■■	●	956A1006F

Tornillo aglomerado

Longitud (mm)	Diámetro (mm)	Ref.
15.0	Ø 3.5	609.1500
17.0		609.1700

Color

NI	Niquelado

Advertencia

Las bisagras **CLIP top BLUMOTION** y **CLIP top** no se pueden combinar entre sí en un frente.

Indicaciones en la página

Visión general	73	**TIP-ON** para puertas	190	**Montaje, desmontaje y ajuste**	
Bases	150	Servicios de Blum	602		
Accesorios – tapa para bisagras	157	Para más información técnica	708		
Accesorios	159			Short-URL	
				www.blum.com/a210	

Planificación

Advertencia

Las dimensiones son válidas con ajuste en fábrica. En caso de divergencias cambia la posición de montaje. Recomendamos un ensayo de montaje. A veces la posición de fijación de la base difiere de la posición de montaje estándar.

Nº 18 | 15°

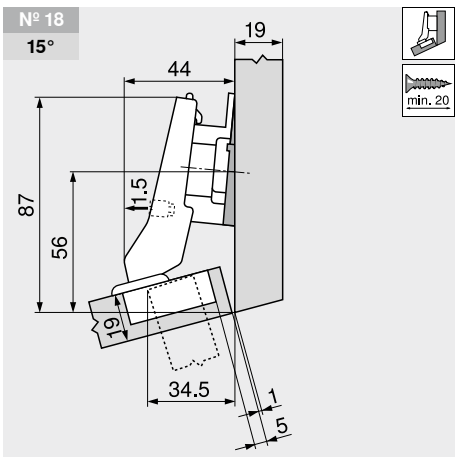

Descripción	Distancia (mm)	Cuña	Ref.
Base	9	–	175H7190
Cuña de ángulo	6	–5°	171A5500

Nº 48 | 15°

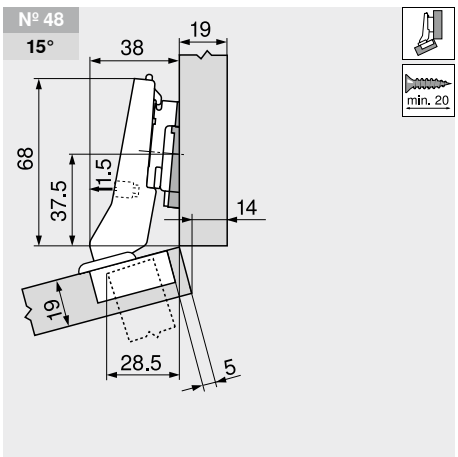

Descripción	Distancia (mm)	Cuña	Ref.
Base	3	–	173H7130
Cuña de ángulo	6	–5°	171A5500

Nº 55 | 15°

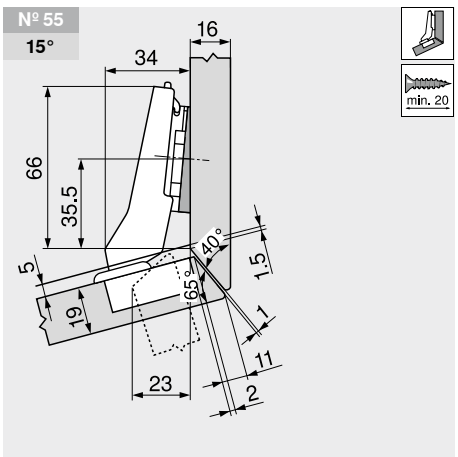

Descripción	Distancia (mm)	Cuña	Ref.
Base	0	–	173H7100
Cuña de ángulo	6	–5°	171A5500

+20° II – bisagra de ángulo – acodado

Webcode – ingresar en el configurador de productos o hacer clic: DQDURY

Planificación

Nº 19
20°

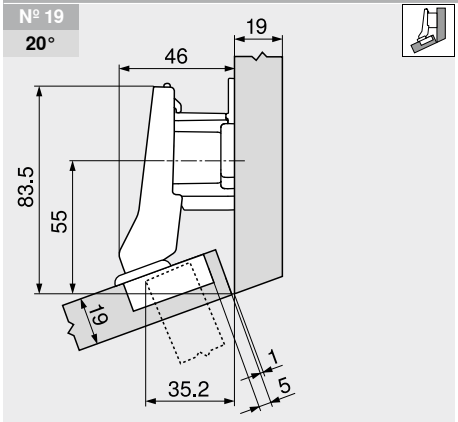

Descripción	Distancia (mm)	Cuña	Ref.
Base	18	–	175H7190.22

Nº 49
20°

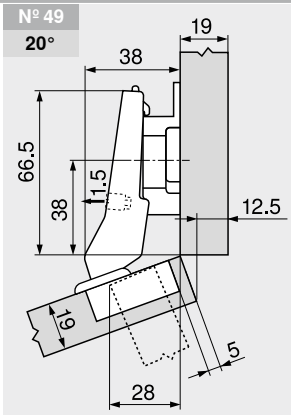

Descripción	Distancia (mm)	Cuña	Ref.
Base	9	–	175H7190

Nº 4
20°

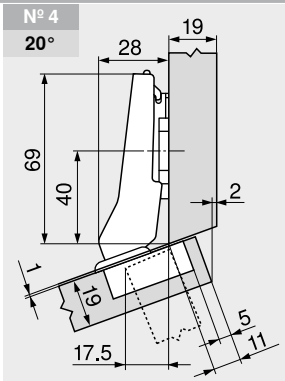

Descripción	Distancia (mm)	Cuña	Ref.
Base	0	–	173H7100

Nº 56
20°

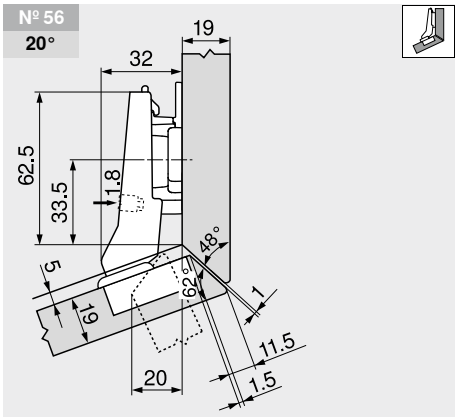

Descripción	Distancia (mm)	Cuña	Ref.
Base	6	–	175H9160

Nº 5
25°

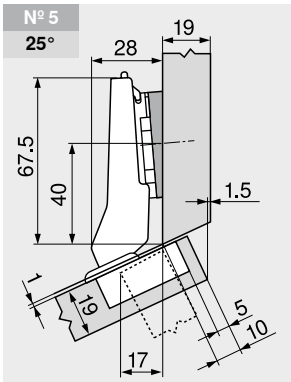

Descripción	Distancia (mm)	Cuña	Ref.
Base	0	–	173H7100
Cuña de ángulo	0.8	+5°	171A5010

Ajuste

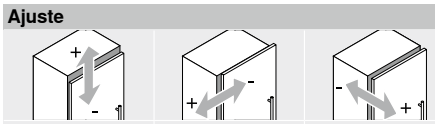

Máx. ±3.0 mm Ver las bases	±1.8 mm	±2.0 mm

Montaje por atornillado

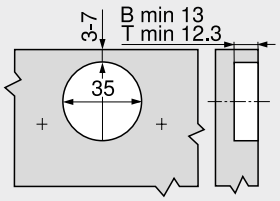

B **CLIP top BLUMOTION**
T **CLIP top**

INSERTA

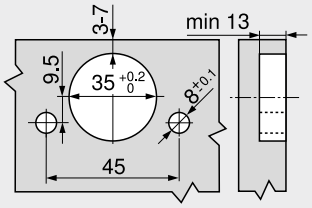

Cotas de la cazoleta

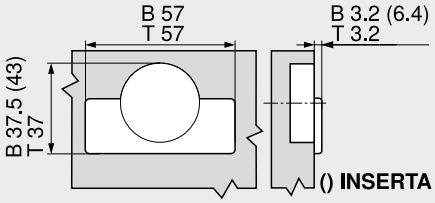

B **CLIP top BLUMOTION**
T **CLIP top**

2

+15° III – bisagra de ángulo – recubrimiento total



- **CLIP top BLUMOTION** con **BLUMOTION** integrado (con desactivación)
- **CLIP top** sin mecanismo de cierre (muelle)
- Bisagra de ángulo +15° III
- Ángulo de apertura de 95°
- Ajuste tridimensional del frente
- Ajuste cómodo de la profundidad con espiral
- Montaje y desmontaje sin herramientas de la puerta en el cuerpo de mueble
- Con **INSERTA** además montaje sin herramientas de la bisagra en la puerta

Webcode – ingresar en el configurador de productos o hacer clic: **DQDVHA**

Indicaciones en la página

WA	Ángulo		
	10°	15°	20°
	Nº 17	Nº 18	Nº 19
	136	134	135
	Nº 47	Nº 48	Nº 49
	136	134	135
	Nº 2	Nº 3	Nº 4
	136	137	135
	Nº 37	Nº 38	Nº 39
	137	137	137
		Nº 55	Nº 56
		134	135

Visión general – aplicación de ángulo 122

WA Aplicación de ángulo

Información de pedido

Cazoleta: INSERTA

Bisagra	Muelle	Color	Ref.
CLIP top BLUMOTION	●	NI	79B9494

Cazoleta: Tornillos

Bisagra	Muelle	Color	Ref.
CLIP top BLUMOTION	●	NI | ONS	79B9454
CLIP top	○	NI	78A9454.T

Accesorios

Tapa para bisagras

Presión | estampado	Rótulo	Color	Ref.
Sin impresión	–	NI | ONS	70.1553
Estampada	Blum	NI	70.1553.BP

Tapa de cazoleta de bisagra

Bisagra	Color	Ref.
CLIP top BLUMOTION	NI | ONS	70T3504
CLIP top	NI	70T1504

TIP-ON para puertas

Versión	Muelle TIP-ON	Muelle	Ref.
Versión corta	■	○	956.1004
	■	○	956A1004
Versión larga	■	●	956A1006
	■■	●	956A1006F

Tornillo aglomerado

Longitud (mm)	Diámetro (mm)	Ref.
15.0	Ø 3.5	609.1500
17.0		609.1700

Muelle TIP-ON
■ Muelle estándar
■■ Muelle reforzado

Muelle
● Bisagra con muelle
○ Bisagra sin muelle

Color
NI Niquelado
ONS Negro ónix

Advertencia

Las bisagras **CLIP top BLUMOTION** y **CLIP top** no se pueden combinar entre sí en un frente.

Indicaciones en la página

Visión general	73	**TIP-ON** para puertas	190
Bases	150	Servicios de Blum	602
Accesorios – tapa para bisagras	157	Para más información técnica	708
Accesorios	159		

Montaje, desmontaje y ajuste

Short-URL
www.blum.com/a210

Planificación

Advertencia

Las dimensiones son válidas con ajuste en fábrica. En caso de divergencias cambia la posición de montaje. Recomendamos un ensayo de montaje. A veces la posición de fijación de la base difiere de la posición de montaje estándar.

Nº 17 | 10°

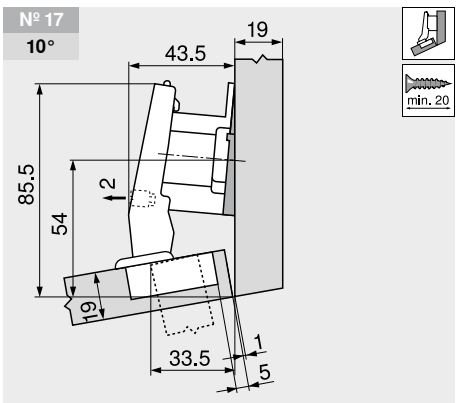

Descripción	Distancia (mm)	Cuña	Ref.
Base	18	–	175H7190.22
Cuña de ángulo	6	–5°	171A5500

Nº 47 | 10°

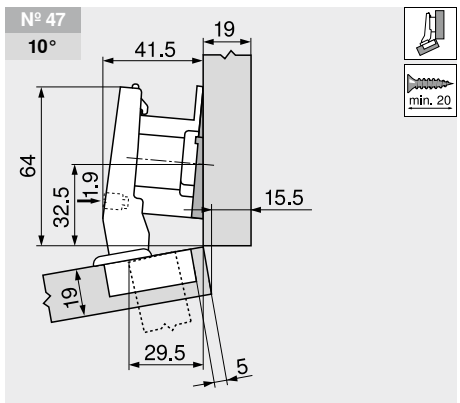

Descripción	Distancia (mm)	Cuña	Ref.
Base	18	–	175H7190.22
Cuña de ángulo	6	–5°	171A5500

Nº 2 | 10°

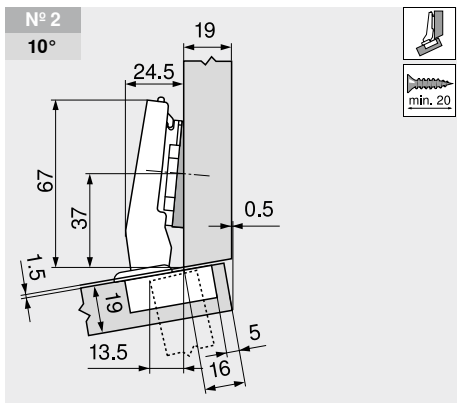

Descripción	Distancia (mm)	Cuña	Ref.
Base	0	–	173H7100
Cuña de ángulo	6	–5°	171A5500

+15° III – bisagra de ángulo – recubrimiento total

Webcode – ingresar en el configurador de productos o hacer clic: DQDVHA

Planificación

Nº 37
10°

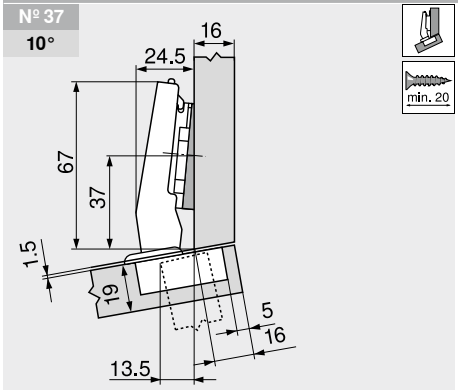

Descripción	Distancia (mm)	Cuña	Ref.
Base	0	–	173H7100
Cuña de ángulo	6	–5°	171A5500

Nº 3
15°

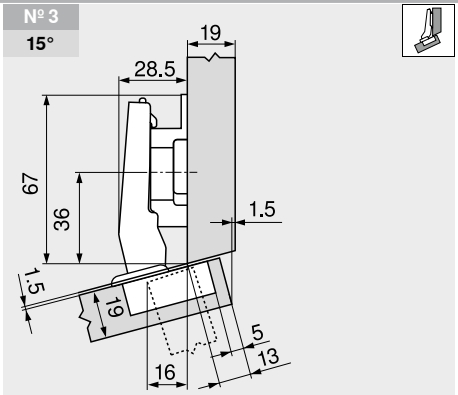

Descripción	Distancia (mm)	Cuña	Ref.
Base	9	–	175H7190

Nº 38
15°

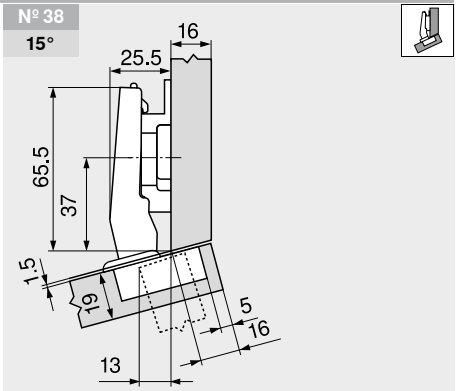

Descripción	Distancia (mm)	Cuña	Ref.
Base	6	–	175H9160

Nº 39
20°

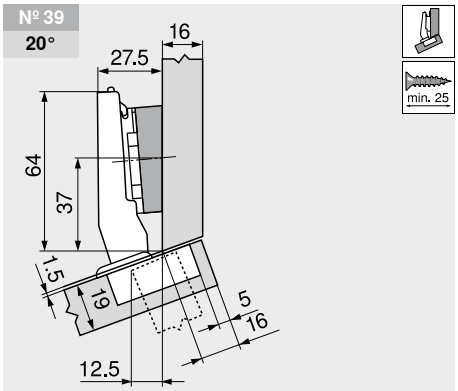

Descripción	Distancia (mm)	Cuña	Ref.
Base	0	–	173H7100
Cuña de ángulo	6	+5°	171A5070

Ajuste

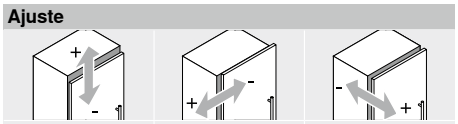

Máx. ±3.0 mm Ver las bases	±2.0 mm	±2.0 mm

Montaje por atornillado

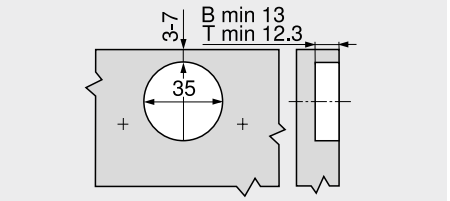

B	CLIP top BLUMOTION
T	CLIP top

INSERTA

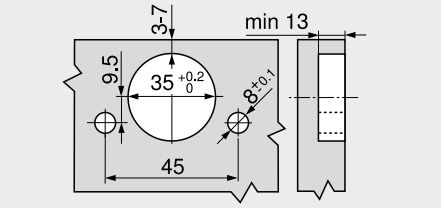

Cotas de la cazoleta

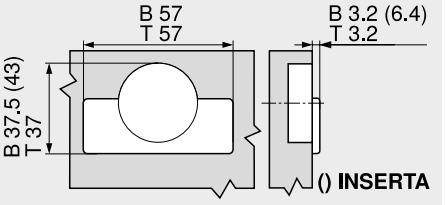

B	CLIP top BLUMOTION
T	CLIP top

2

Aplicación de ángulo ±5°



- **CLIP top BLUMOTION** con **BLUMOTION** integrado (con desactivación)
- **CLIP top** con o sin mecanismo de cierre (muelle)
- Aplicaciones de ángulo ±5°
- Ángulo de apertura de 95°
- Ajuste tridimensional del frente
- Ajuste cómodo de la profundidad con espiral
- Montaje y desmontaje sin herramientas de la puerta en el cuerpo de mueble
- Con **INSERTA** además montaje sin herramientas de la bisagra en la puerta

Webcode – ingresar en el configurador de productos o hacer clic: **DQDW6M**

Indicaciones en la página

WA	Ángulo	WA	Ángulo
	–5°		5°
	Nº 15 139		Nº 16 139
			Nº 46 139
			Nº 1 139
	Nº 35 139		Nº 36 139

Visión general – aplicación de ángulo 122

WA Aplicación de ángulo

Información de pedido

Recubrimiento angular

Cazoleta / Bisagra	Muelle	INSERTA Color	Ref.
CLIP top BLUMOTION	●	NI	71B9590
CLIP top	●	NI	71T9590B
	○	NI	70T9590BTL

Cazoleta / Bisagra	Muelle	Tornillos Color	Ref.
CLIP top BLUMOTION	●	NI	71B9550
CLIP top	●	NI	71T9550
	○	NI	70T9550.TL

Accesorios

Tapa para bisagras

Presión | estampado	Rótulo	Color	Ref.
Sin impresión	–	NI	70.1553
Estampada	Blum	NI	70.1553.BP

Tope central

Cazoleta / Bisagra	Muelle	INSERTA Color	Ref.
CLIP top BLUMOTION	●	NI	71B9690
CLIP top	●	NI	71T9690B

Cazoleta / Bisagra	Muelle	Tornillos Color	Ref.
CLIP top BLUMOTION	●	NI	71B9650
CLIP top	●	NI	71T9650
	○	NI	70T9650.TL

Accesorios

Tapa para bisagras

Presión | estampado	Rótulo	Color	Ref.
Sin impresión	–	NI	70.1663
Estampada	Blum	NI	70.1663.BP

Montaje interior

Cazoleta / Bisagra	Muelle	INSERTA Color	Ref.
CLIP top BLUMOTION	●	NI	71B9790
CLIP top	●	NI	71T9790B

Cazoleta / Bisagra	Muelle	Tornillos Color	Ref.
CLIP top BLUMOTION	●	NI	71B9750
CLIP top	●	NI	71T9750
	○	NI	70T9750.TL

Accesorios

Tapa para bisagras

Presión | estampado	Rótulo	Color	Ref.
Sin impresión	–	NI	70.1663
Estampada	Blum	NI	70.1663.BP

Advertencia

Las bisagras **CLIP top BLUMOTION** y **CLIP top** no se pueden combinar entre sí en un frente.

Accesorios – generalidades

TIP-ON para puertas

Versión	Muelle TIP-ON	Muelle	Ref.
Versión corta	■	○	956.1004
	■	○	956A1004
Versión larga	■	●	956A1006
	■■	●	956A1006F

Muelle TIP-ON

■ Muelle estándar
■■ Muelle reforzado

Tapa de cazoleta de bisagra

Bisagra	Color	Ref.
CLIP top BLUMOTION	NI	70T3504
CLIP top	NI	70T1504

Muelle

● Bisagra con muelle
○ Bisagra sin muelle

Tornillo aglomerado

Longitud (mm)	Diámetro (mm)	Ref.
15.0	Ø 3.5	609.1500
17.0		609.1700

Color

NI Niquelado

Indicaciones en la página

Visión general	73	**TIP-ON** para puertas	190	**Montaje, desmontaje y ajuste**	
Bases	150	Servicios de Blum	602		
Accesorios – tapa para bisagras	157	Para más información técnica	708	Short-URL	
Accesorios	159			www.blum.com/a210	
BLUMOTION para puertas	176				

Planificación

Advertencia

Las dimensiones son válidas con ajuste en fábrica. En caso de divergencias cambia la posición de montaje. Recomendamos un ensayo de montaje. A veces la posición de fijación de la base difiere de la posición de montaje estándar.

Aplicación de ángulo ±5°

Webcode – ingresar en el configurador de productos o hacer clic: DQDW6M

Planificación

Nº 15 –5°

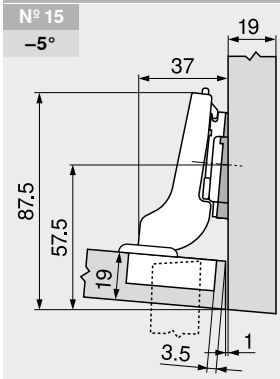

Bisagra con brazo acodado

Descripción	Distancia (mm)	Cuña	Ref.
Base	0	–	173H7100
Cuña de ángulo	6	–5°	171A5500

Nº 35 –5°

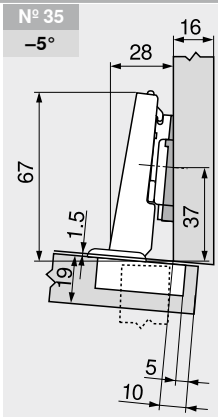

Bisagra con brazo recto

Descripción	Distancia (mm)	Cuña	Ref.
Base	0	–	173H7100
Cuña de ángulo	6	–5°	171A5500

Nº 16 5°

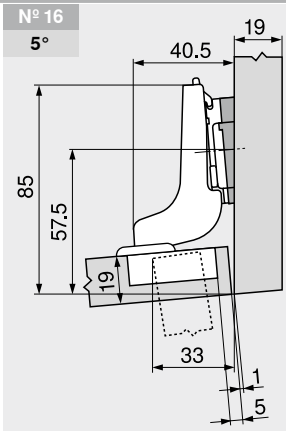

Bisagra con brazo superacodado

Descripción	Distancia (mm)	Cuña	Ref.
Base	0	–	173H7100
Cuña de ángulo	0.8	+5°	171A5010

Nº 46 5°

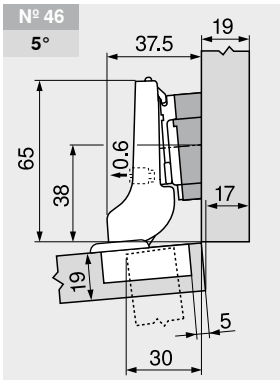

Bisagra con brazo acodado

Descripción	Distancia (mm)	Cuña	Ref.
Base	0	–	173H7100
Cuña de ángulo	6	+5°	171A5070

Nº 1 5°

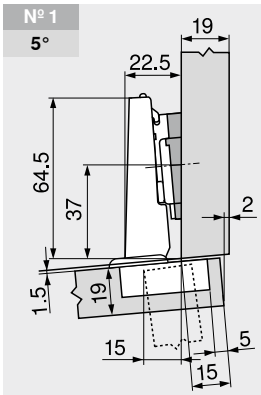

Bisagra con brazo recto

Descripción	Distancia (mm)	Cuña	Ref.
Base	0	–	173H7100
Cuña de ángulo	0.8	+5°	171A5010

Nº 36 5°

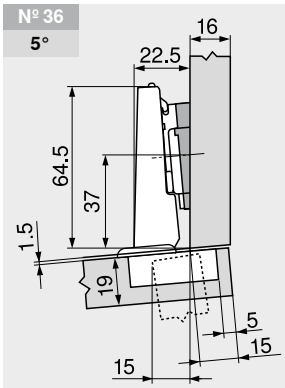

Bisagra con brazo recto

Descripción	Distancia (mm)	Cuña	Ref.
Base	0	–	173H7100
Cuña de ángulo	0.8	+5°	171A5010

Ajuste

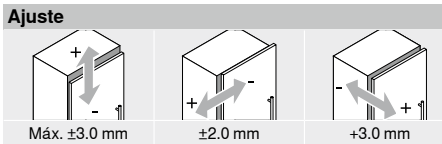

Máx. ±3.0 mm Ver las bases	±2.0 mm	+3.0 mm –2.0 mm

Montaje por atornillado

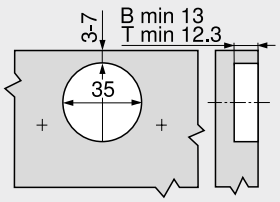

B **CLIP top BLUMOTION**
T **CLIP top**

INSERTA

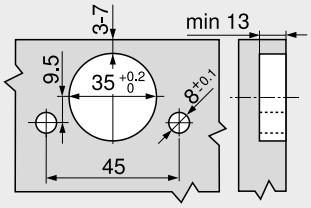

Cotas de la cazoleta

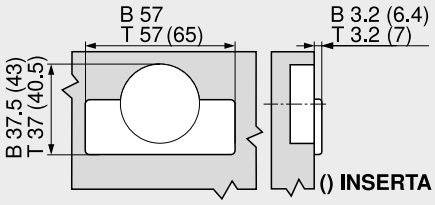

B **CLIP top BLUMOTION**
T **CLIP top**

2

–15° III – bisagra de ángulo – recubrimiento total



- **CLIP top BLUMOTION** con **BLUMOTION** integrado (con desactivación)
- **CLIP top** sin mecanismo de cierre (muelle)
- Bisagra de ángulo –15° III
- Ángulo de apertura de 110°
- Ajuste tridimensional del frente
- Ajuste cómodo de la profundidad con espiral
- Montaje y desmontaje sin herramientas de la puerta en el cuerpo de mueble
- Con **INSERTA** además montaje sin herramientas de la bisagra en la puerta

Webcode – ingresar en el configurador de productos o hacer clic: **DQDWVY**

Indicaciones en la página

WA	Ángulo		
	–20°	–15°	–10°
	Nº 12	Nº 13	Nº 14
	140	140	141
	Nº 32	Nº 33	Nº 34
	140	141	141

Visión general – aplicación de ángulo 122

WA Aplicación de ángulo

Información de pedido

Cazoleta / Bisagra	Muelle	INSERTA Color	Ref.
CLIP top BLUMOTION	●	NI	79B3493

Cazoleta / Bisagra	Muelle	Tornillos Color	Ref.
CLIP top BLUMOTION	●	NI	79B3453
CLIP top	○	NI	78T3453

Accesorios

Tapa para bisagras

Presión | estampado	Rótulo	Color	Ref.
Sin impresión	–	NI	70.1553
Estampada	Blum	NI	70.1553.BP

Tapa de cazoleta de bisagra

Bisagra	Color	Ref.
CLIP top BLUMOTION	NI	70T3504
CLIP top	NI	70T3504

TIP-ON para puertas

Versión	Muelle TIP-ON	Muelle	Ref.
Versión corta	■	○	956.1004
	■	○	956A1004
Versión larga	■	●	956A1006
	■■	●	956A1006F

Tornillo aglomerado

Longitud (mm)	Diámetro (mm)	Ref.
15.0	Ø 3.5	609.1500
17.0		609.1700

Muelle TIP-ON
- ■ Muelle estándar
- ■■ Muelle reforzado

Muelle
- ● Bisagra con muelle
- ○ Bisagra sin muelle

Color
- NI Niquelado

Advertencia

Las bisagras **CLIP top BLUMOTION** y **CLIP top** no se pueden combinar entre sí en un frente.

Indicaciones en la página

Visión general	73	**TIP-ON** para puertas	190	**Montaje, desmontaje y ajuste**	
Bases	150	Servicios de Blum	602		
Accesorios – tapa para bisagras	157	Para más información técnica	708	Short-URL	
Accesorios	159			www.blum.com/a210	

Planificación

Advertencia

Las dimensiones son válidas con ajuste en fábrica. En caso de divergencias cambia la posición de montaje. Recomendamos un ensayo de montaje. A veces la posición de fijación de la base difiere de la posición de montaje estándar.

Nº 12 –20°

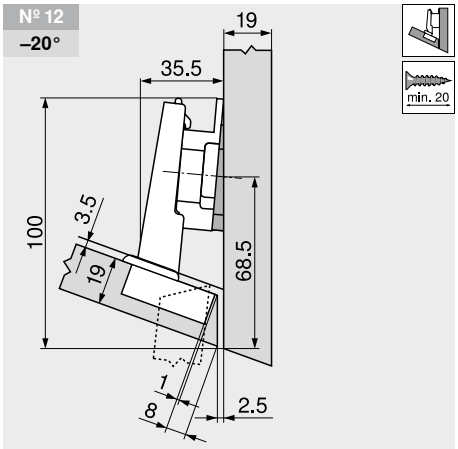

Descripción	Distancia (mm)	Cuña	Ref.
Base	6	–	175H9160
Cuña de ángulo	6	–5°	171A5500

Nº 32 –20°

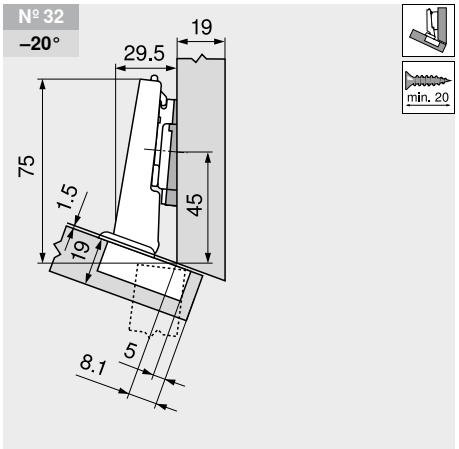

Descripción	Distancia (mm)	Cuña	Ref.
Base	0	–	173H7100
Cuña de ángulo	6	–5°	171A5500

Nº 13 –15°

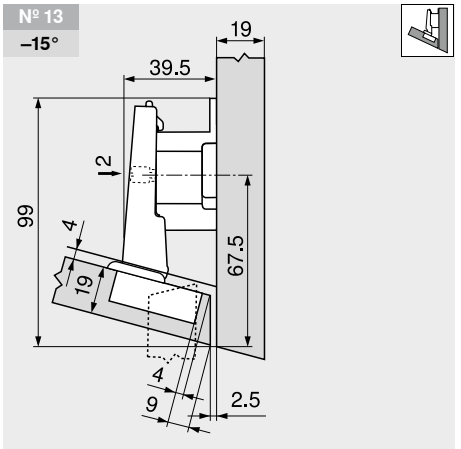

Descripción	Distancia (mm)	Cuña	Ref.
Base	18	–	175H7190.22

–15° III – bisagra de ángulo – recubrimiento total

Webcode – ingresar en el configurador de productos o hacer clic: DQDWVY

Planificación

Nº 33
–15°

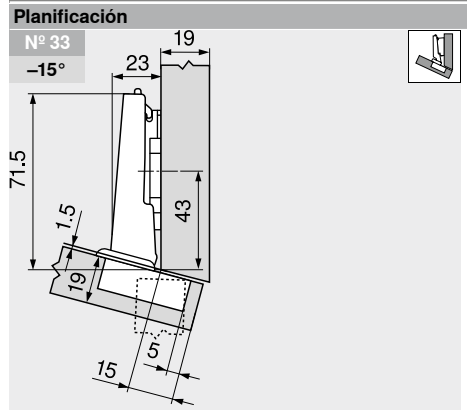

Descripción	Distancia (mm)	Cuña	Ref.
Base	0	–	173H7100

Nº 14
–10°

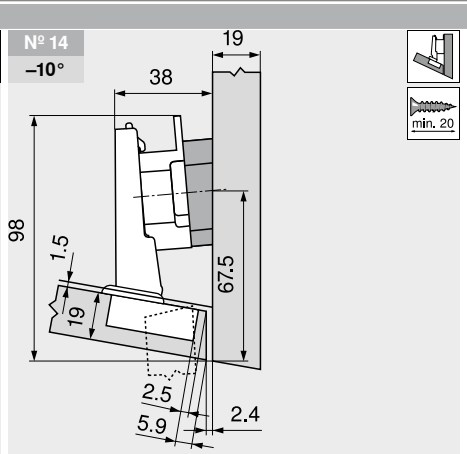

Descripción	Distancia (mm)	Cuña	Ref.
Base	9	–	175H7190
Cuña de ángulo	6	+5°	171A5070

Nº 34
–10°

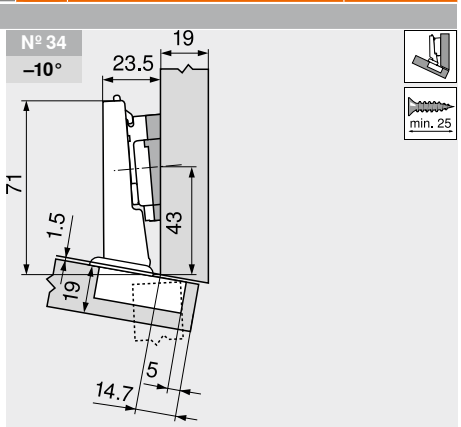

Descripción	Distancia (mm)	Cuña	Ref.
Base	0	–	173H7100
Cuña de ángulo	0.8	+5°	171A5010

Ajuste

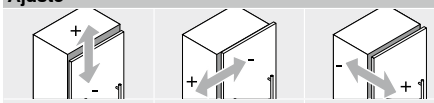

Máx. ±3.0 mm
Ver las bases

±2.0 mm

±2.0 mm

Montaje por atornillado

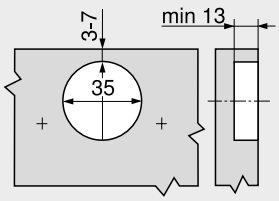

INSERTA

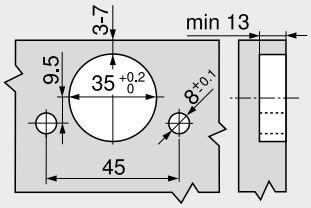

Cotas de la cazoleta

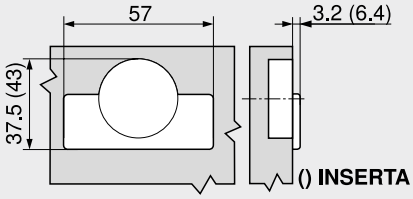

2

–30° III – bisagra de ángulo – recubrimiento total



- **CLIP top BLUMOTION** con **BLUMOTION** integrado (con desactivación)
- **CLIP top** sin mecanismo de cierre (muelle)
- Bisagra de ángulo –30° III
- Ángulo de apertura de 110°
- Ajuste tridimensional del frente
- Ajuste cómodo de la profundidad con espiral
- Montaje y desmontaje sin herramientas de la puerta en el cuerpo de mueble
- Con **INSERTA** además montaje sin herramientas de la bisagra en la puerta

Webcode – ingresar en el configurador de productos o hacer clic: **DQDXLA**

Indicaciones en la página

WA	Ángulo		
	–35°	–30°	–25°
			Nº 11 143
	Nº 29 142	Nº 30 142	Nº 31 142

Visión general – aplicación de ángulo 122

WA Aplicación de ángulo

Información de pedido

Cazoleta / Bisagra	Muelle	INSERTA Color	Ref.
CLIP top BLUMOTION	●	NI	79B3491

Cazoleta / Bisagra	Muelle	Tornillos Color	Ref.
CLIP top BLUMOTION	●	NI	79B3451
CLIP top	○	NI	78T3451

Accesorios

Tapa para bisagras

Presión | estampado	Rótulo	Color	Ref.
Sin impresión	–	NI	70.1553
Estampada	Blum	NI	70.1553.BP

Tapa de cazoleta de bisagra

Bisagra	Color	Ref.
CLIP top BLUMOTION	NI	70T3504
CLIP top	NI	70T3504

TIP-ON para puertas

Versión	Muelle TIP-ON	Muelle	Ref.
Versión corta	■	○	956.1004
	■	○	956A1004
Versión larga	■	●	956A1006
	■■	●	956A1006F

Tornillo aglomerado

Longitud (mm)	Diámetro (mm)	Ref.
15.0	Ø 3.5	609.1500
17.0		609.1700

Muelle TIP-ON
■ Muelle estándar
■■ Muelle reforzado

Muelle
● Bisagra con muelle
○ Bisagra sin muelle

Color
NI Niquelado

Advertencia

Las bisagras **CLIP top BLUMOTION** y **CLIP top** no se pueden combinar entre sí en un frente.

Indicaciones en la página

Visión general	73	**TIP-ON** para puertas	190	**Montaje, desmontaje y ajuste**	
Bases	150	Servicios de Blum	602		
Accesorios – tapa para bisagras	157	Para más información técnica	708	Short-URL	
Accesorios	159			www.blum.com/a210	

Planificación

Advertencia

Las dimensiones son válidas con ajuste en fábrica. En caso de divergencias cambia la posición de montaje. Recomendamos un ensayo de montaje. A veces la posición de fijación de la base difiere de la posición de montaje estándar.

Nº 29 –35°

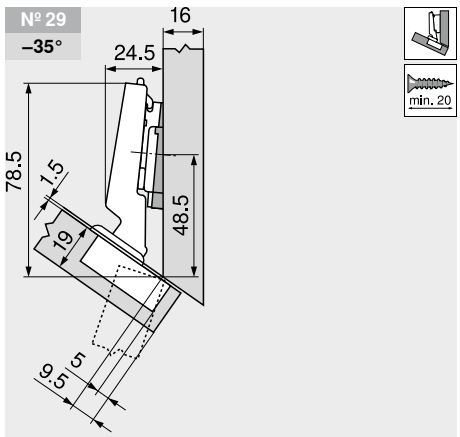

Descripción	Distancia (mm)	Cuña	Ref.
Base	0	–	173H7100
Cuña de ángulo	6	–5°	171A5500

Nº 30 –30°

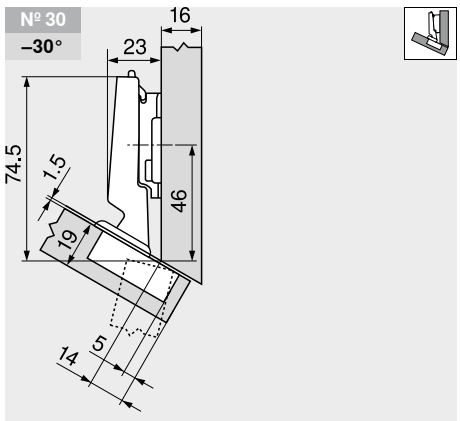

Descripción	Distancia (mm)	Cuña	Ref.
Base	3	–	173H7130

Nº 11 –25°

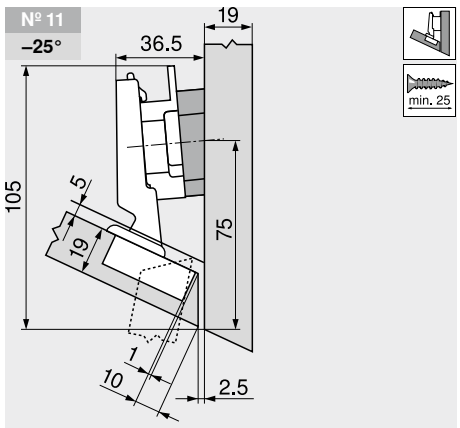

Descripción	Distancia (mm)	Cuña	Ref.
Base	9	–	175H7190
Cuña de ángulo	6	+5°	171A5070

–30° III – bisagra de ángulo – recubrimiento total

Webcode – ingresar en el configurador de productos o hacer clic: DQDXLA

Planificación

Nº 31
–25°

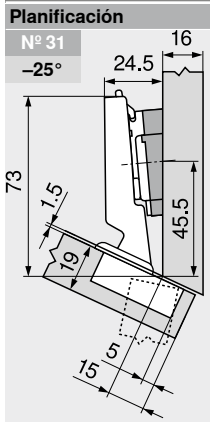

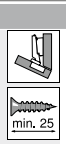

Descripción	Distancia (mm)	Cuña	Ref.
Base	0	–	173H7100
Cuña de ángulo	3	+5°	171A5040

Ajuste

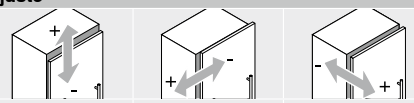

Máx. ±3.0 mm
Ver las bases

±2.0 mm

±2.0 mm

Montaje por atornillado

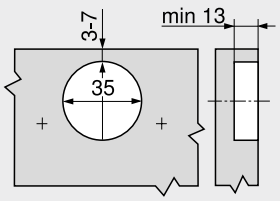

INSERTA

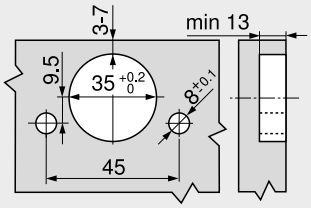

Cotas de la cazoleta

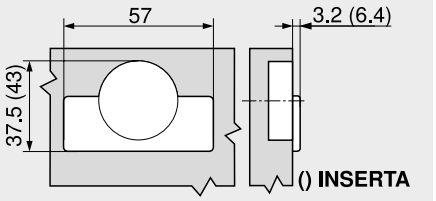

2

–45° III – bisagra de ángulo – recubrimiento total



- **CLIP top BLUMOTION** con **BLUMOTION** integrado (con desactivación)
- **CLIP top** sin mecanismo de cierre (muelle)
- Bisagra de ángulo –45° III
- Ángulo de apertura de 110°
- Ajuste tridimensional del frente
- Ajuste cómodo de la profundidad con espiral
- Montaje y desmontaje sin herramientas de la puerta en el cuerpo de mueble
- Con **INSERTA** además montaje sin herramientas de la bisagra en la puerta

Webcode – ingresar en el configurador de productos o hacer clic: **DQDYAM**

Indicaciones en la página

WA	Ángulo		
	–50°	–45°	–40°
	Nº 26	Nº 27	Nº 28
	144	144	144

Visión general – aplicación de ángulo 122

WA Aplicación de ángulo

Información de pedido

Cazoleta / Bisagra	Muelle	INSERTA Color	Ref.
CLIP top BLUMOTION	●	NI	79B3490

Cazoleta / Bisagra	Muelle	Tornillos Color	Ref.
CLIP top BLUMOTION	●	NI	79B3450
CLIP top	○	NI	78T3450

Accesorios

Tapa para bisagras

Presión | estampado	Rótulo	Color	Ref.
Sin impresión	–	NI	70.1553
Estampada	Blum	NI	70.1553.BP

Tapa de cazoleta de bisagra

Bisagra	Color	Ref.
CLIP top BLUMOTION	NI	70T3504
CLIP top	NI	70T3504

TIP-ON para puertas

Versión	Muelle TIP-ON	Muelle	Ref.
Versión corta	■	○	956.1004
	■	○	956A1004
Versión larga	■	●	956A1006
	■■	●	956A1006F

Tornillo aglomerado

Longitud (mm)	Diámetro (mm)	Ref.
15.0	Ø 3.5	609.1500
17.0		609.1700

Muelle TIP-ON
■ Muelle estándar
■■ Muelle reforzado

Muelle
● Bisagra con muelle
○ Bisagra sin muelle

Color
NI Niquelado

Advertencia

Las bisagras **CLIP top BLUMOTION** y **CLIP top** no se pueden combinar entre sí en un frente.

Indicaciones en la página

Visión general	73	**TIP-ON** para puertas	190	**Montaje, desmontaje y ajuste**	
Bases	150	Servicios de Blum	602		
Accesorios – tapa para bisagras	157	Para más información técnica	708	Short-URL	
Accesorios	159			www.blum.com/a210	

Planificación

Advertencia

Las dimensiones son válidas con ajuste en fábrica. En caso de divergencias cambia la posición de montaje. Recomendamos un ensayo de montaje. A veces la posición de fijación de la base difiere de la posición de montaje estándar.

Nº 26 –50°

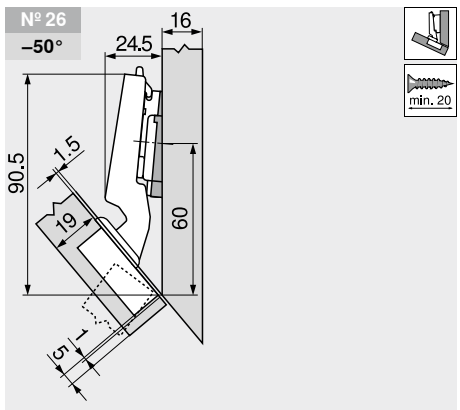

Descripción	Distancia (mm)	Cuña	Ref.
Base	0	–	173H7100
Cuña de ángulo	6	–5°	171A5500

Nº 27 –45°

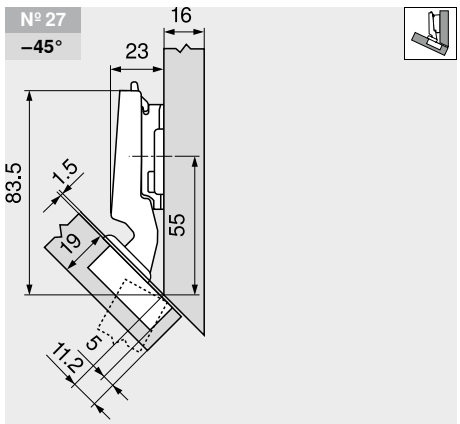

Descripción	Distancia (mm)	Cuña	Ref.
Base	3	–	173H7130

Nº 28 –40°

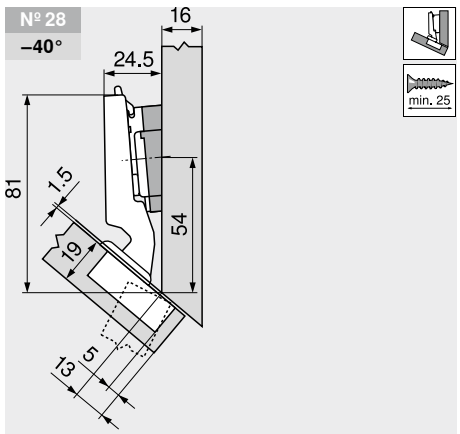

Descripción	Distancia (mm)	Cuña	Ref.
Base	0	–	173H7100
Cuña de ángulo	3	+5°	171A5040

–45° III – bisagra de ángulo – recubrimiento total

Webcode – ingresar en el configurador de productos o hacer clic: DQDYAM

Planificación

Ajuste

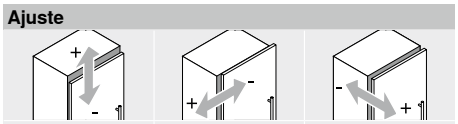

Máx. ±3.0 mm
Ver las bases

±2.0 mm

±2.0 mm

Montaje por atornillado

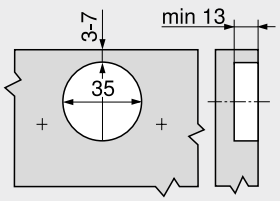

INSERTA

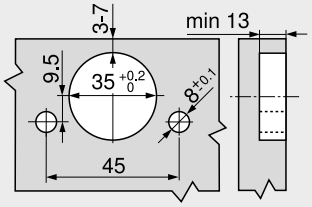

Cotas de la cazoleta

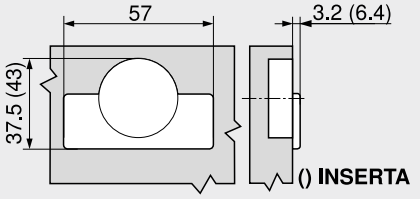

2

Bisagra para puertas delgadas – aplicación de ángulo



- **Frentes delgados de 8–14 mm**
- **Sistema de fijación EXPANDO T** para diferentes materiales de frente
- **CLIP top BLUMOTION** con **BLUMOTION** integrado (con desactivación)
- **CLIP top** con o sin mecanismo de cierre (muelle)
- Entrada 0 (para armarios con módulos extraíbles interiores o entrepaños)
- Ángulo de apertura de 110°
- Ajuste tridimensional del frente
- Montaje y desmontaje sin herramientas de la puerta en el cuerpo de mueble

Indicaciones en la página

WA	Ángulo –5°	WA	Ángulo 5°	10°	15°
	Nº 114 146		Nº 115 146	Nº 116 147	Nº 117 147
	Nº 110 146		Nº 111 147	Nº 112 147	Nº 113 147

Visión general – aplicación de ángulo 122

WA Aplicación de ángulo

Información de pedido

Cazoleta / Bisagra	Muelle	Color	Ref.
CLIP top BLUMOTION	●	NI	71B453T
CLIP top	●	NI	71T453T
	○	NI	70T453T.TL

Accesorios

Tapa para bisagras

Presión | estampado	Rótulo	Color	Ref.
Sin impresión	–	NI	70.4503
Estampada	Blum		70.4503.BP

Tapa de cazoleta de bisagra

Bisagra	Color	Ref.
CLIP top BLUMOTION	NI	70T4504
CLIP top		70T4504

TIP-ON para puertas

Versión	Muelle TIP-ON	Muelle	Ref.
Versión corta	■	○	956.1004
	■	○	956A1004
Versión larga	■	●	956A1006
	■■	●	956A1006F

Muelle TIP-ON
■ Muelle estándar
■■ Muelle reforzado

Muelle
● Bisagra con muelle
○ Bisagra sin muelle

Color
NI Niquelado

Advertencia

En el caso de combinaciones de bisagras **CLIP top BLUMOTION** y **CLIP top** con muelles en frentes pequeños y ligeros de hasta aprox. 300 mm de ancho se recomienda un ensayo de montaje. No se recomienda una combinación con anchos de frentes FB más grandes.

Indicaciones en la página

Visión general	73	Recomendación de montaje y exención de responsabilidad – **EXPANDO T**	597
TIP-ON para puertas	190	Bisagra para puertas delgadas	104
Bases	150		
Sistema de fijación para frentes delgados – **EXPANDO T**	596		

Montaje, desmontaje y ajuste

Short-URL
www.blum.com/a210

Planificación

Advertencia

Las dimensiones son válidas con ajuste en fábrica para grosores laterales del cuerpo de mueble de 12 mm y 19 mm. En caso de divergencias cambia la posición de montaje. Recomendamos un ensayo de montaje. A veces la posición de fijación de la base difiere de la posición de montaje estándar.

Nº 114 –5°

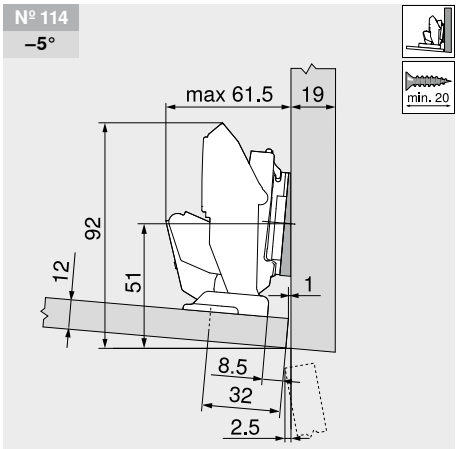

Descripción	Distancia (mm)	Cuña	Ref.
Base	0	–	173H7100
Cuña de ángulo	6	–5°	171A5500

Nº 110 –5°

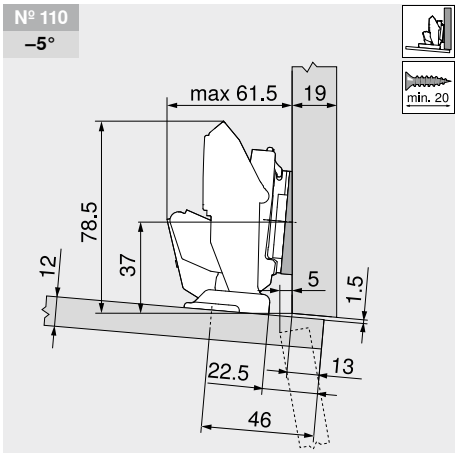

Descripción	Distancia (mm)	Cuña	Ref.
Base	0	–	173H7100
Cuña de ángulo	6	–5°	171A5500

Nº 115 5°

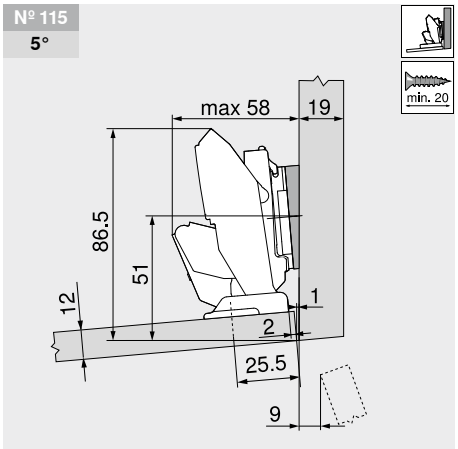

Descripción	Distancia (mm)	Cuña	Ref.
Base	0	–	173H7100
Cuña de ángulo	0.8	+5°	171A5010

Bisagra para puertas delgadas – aplicación de ángulo

Planificación

Nº 111
5°

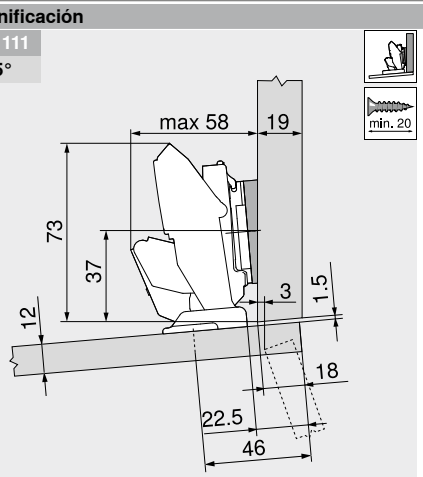

Descripción	Distancia (mm)	Cuña	Ref.
Base	0	–	173H7100
Cuña de ángulo	0.8	+5°	171A5010

Nº 116
10°

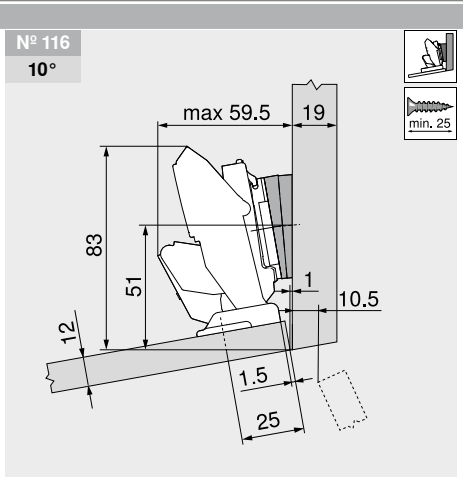

Descripción	Distancia (mm)	Cuña	Ref.
Base	0	–	173H7100
Cuña de ángulo	0.8	+5° 2 x	171A5010

Nº 112
10°

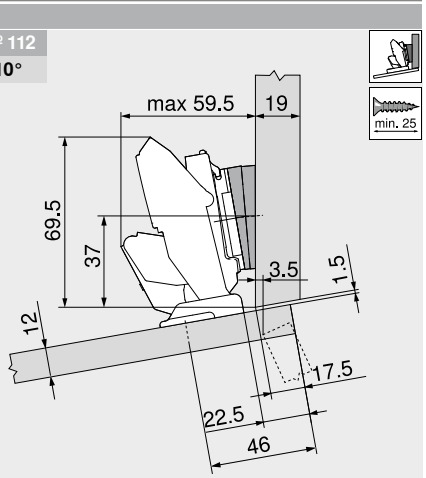

Descripción	Distancia (mm)	Cuña	Ref.
Base	0	–	173H7100
Cuña de ángulo	0.8	+5° 2 x	171A5010

Nº 117
15°

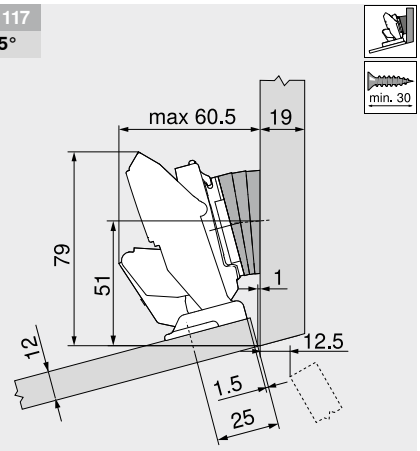

Descripción	Distancia (mm)	Cuña	Ref.
Base	0	–	173H7100
Cuña de ángulo	0.8	+5° 3 x	171A5010

Nº 113
15°

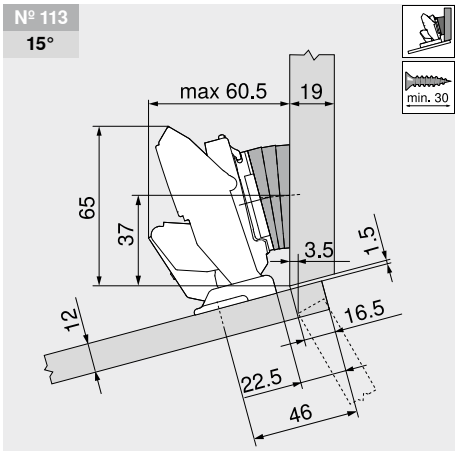

Descripción	Distancia (mm)	Cuña	Ref.
Base	0	–	173H7100
Cuña de ángulo	0.8	+5° 3 x	171A5010

Posición de fijación

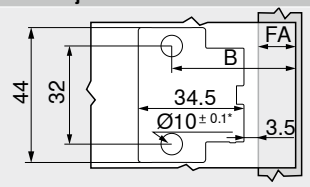

B	Posición de fijación B = FA + 27 mm
FA	Recubrimiento del frente
*	Piedra y cerámica +0.2/–0.1 mm

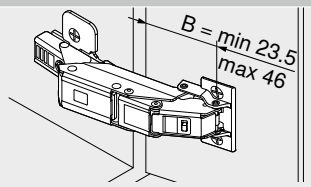

B	Posición de fijación

Ajuste

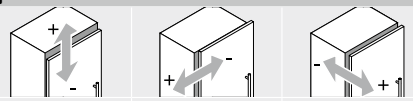

Máx. ±3.0 mm Ver las bases	±2.0 mm	+3.0 mm –2.0 mm

Profundidad de taladrado | surtido de tornillos – EXPANDO T

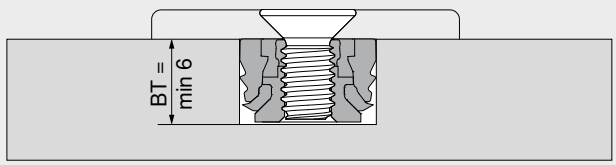

BT	Profundidad de taladrado

2

Aplicación de ángulo CRISTALLO



- Bisagra para **puertas de cristal y con espejo**
- Fijación de la placa de cazoleta en la puerta por **técnica de encolado**, no hay que taladrar las puertas
- Montaje sin herramientas de la bisagra en la placa de cazoleta
- **CLIP top BLUMOTION** con **BLUMOTION** integrado (con desactivación)
- **CLIP top** con o sin mecanismo de cierre (muelle)
- Ángulo de apertura de 110°
- Ajuste tridimensional del frente
- Ajuste cómodo de la profundidad con espiral
- Montaje y desmontaje sin herramientas de la puerta en el cuerpo de mueble

Indicaciones en la página

WA	Ángulo –5°	WA	Ángulo 5°	10°	15°
	Nº 106 148		Nº 103 148	Nº 104 149	Nº 105 149
	Nº 107 148		Nº 100 149	Nº 101 149	Nº 102 149

Visión general – aplicación de ángulo 122

WA Aplicación de ángulo

Información de pedido

Cazoleta ☐ Para encolar

Bisagra	Muelle	Color	Ref.
CLIP top BLUMOTION	●	NI	71B4500C
CLIP top	●	NI	71T4500C
	○	NI	70T4500CTL

Placa de cazoleta CRISTALLO ☐

Para encolar

Material del frente	Color	Ref.
Vidrio | espejo	NI-M	70T4568C
Espejo	NI-S	70T4568C

Exención de responsabilidad

Si se instalan adecuadamente en puertas apropiadas con vidrio o con espejo, los herrajes de Blum cumplen con las exigencias en relación con la estabilidad de la unión

Esto se verifica mediante ensayos internos y externos

Blum no asume la responsabilidad en cuanto al adhesivo utilizado y a la técnica de encolado, y que por lo tanto no se hace responsable de su resultado

Se recomienda que el encolado sea realizado por un montador de vidrios experimentado

Accesorios

Tapa para bisagras ☐

Presión | estampado	Rótulo	Color	Ref.
Sin impresión	–	NI	70.4503
Estampada	Blum	NI	70.4503.BP

Advertencia

En el caso de combinaciones de bisagras **CLIP top BLUMOTION** y **CLIP top** con muelles en frentes pequeños y ligeros de hasta aprox. 300 mm de ancho se recomienda un ensayo de montaje. No se recomienda una combinación con anchos de frentes FB más grandes.

Accesorios – generalidades

TIP-ON para puertas ☐

Versión	Muelle TIP-ON	Muelle	Ref.
Versión corta	■	○	956.1004
	■	○	956A1004
Versión larga	■	●	956A1006
	■■	●	956A1006F

Muelle TIP-ON

■	Muelle estándar
■■	Muelle reforzado

Muelle

●	Bisagra con muelle
○	Bisagra sin muelle

Color

NI	Niquelado
NI-M	Niquelado mate
NI-S	Niquelado especial

Indicaciones en la página

Visión general	73	Accesorios – tapa para bisagras	157
TIP-ON para puertas	190		
Exención de responsabilidad	106		
Cota de encolado	107		
Bases	150		

Montaje, desmontaje y ajuste

Short-URL
www.blum.com/a210

Planificación

Advertencia

Las dimensiones son válidas con ajuste en fábrica para grosores laterales del cuerpo de mueble de 6 mm y 19 mm. En caso de divergencias cambia la posición de montaje. Recomendamos un ensayo de montaje. A veces la posición de fijación de la base difiere de la posición de montaje estándar.

Aplicación de ángulo CRISTALLO

Planificación

Nº 106
–5°

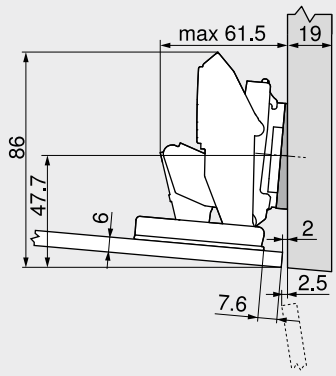

Descripción	Distancia (mm)	Cuña	Ref.
Base	0	–	173H7100
Cuña de ángulo	6	–5°	171A5500

Nº 107
–5°

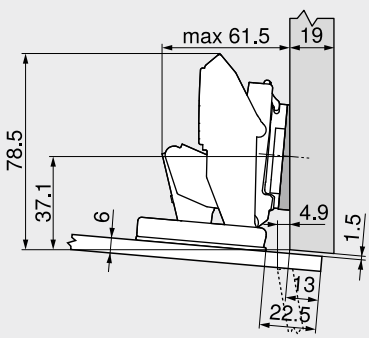

Descripción	Distancia (mm)	Cuña	Ref.
Base	0	–	173H7100
Cuña de ángulo	6	–5°	171A5500

Nº 103
5°

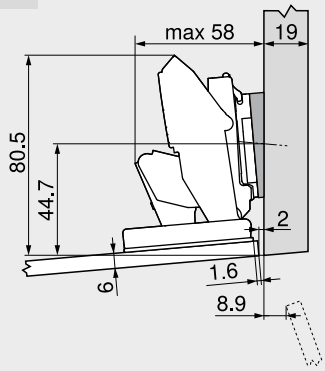

Descripción	Distancia (mm)	Cuña	Ref.
Base	0	–	173H7100
Cuña de ángulo	0.8	+5°	171A5010

Nº 100
5°

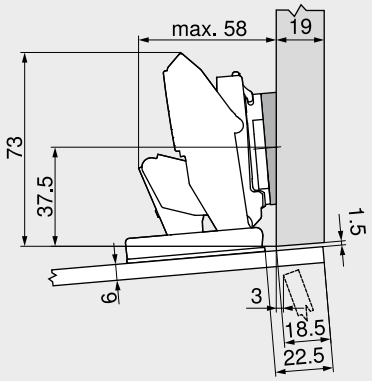

Descripción	Distancia (mm)	Cuña	Ref.
Base	0	–	173H7100
Cuña de ángulo	0.8	+5°	171A5010

Nº 104
10°

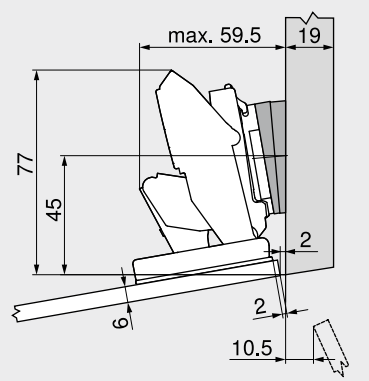

Descripción	Distancia (mm)	Cuña	Ref.
Base	0	–	173H7100
Cuña de ángulo	0.8	+5° 2 x	171A5010

Nº 101
10°

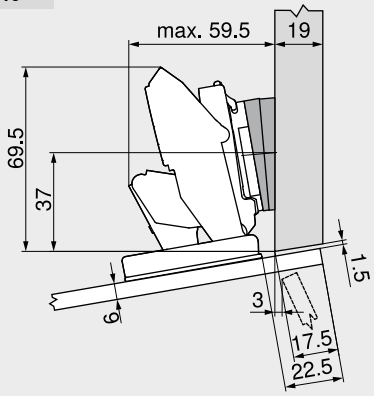

Descripción	Distancia (mm)	Cuña	Ref.
Base	0	–	173H7100
Cuña de ángulo	0.8	+5° 2 x	171A5010

Nº 105
15°

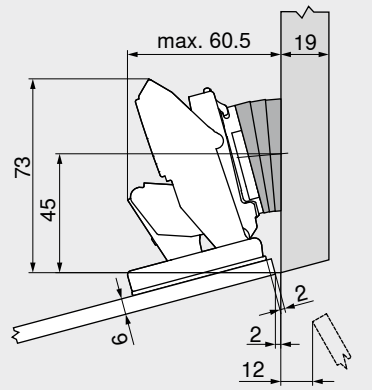

Descripción	Distancia (mm)	Cuña	Ref.
Base	0	–	173H7100
Cuña de ángulo	0.8	+5° 3 x	171A5010

Nº 102
15°

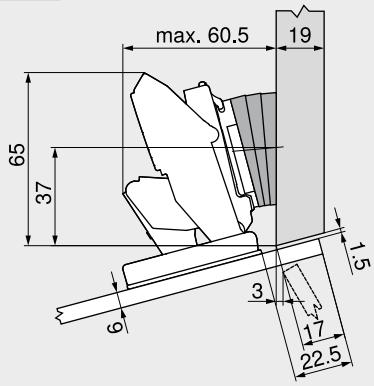

Descripción	Distancia (mm)	Cuña	Ref.
Base	0	–	173H7100
Cuña de ángulo	0.8	+5° 3 x	171A5010

Ajuste

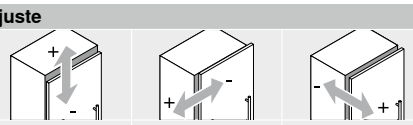

Máx. ±3.0 mm Ver las bases	±2.0 mm	+3.0 mm –2.0 mm

Descripción	Material	Ajuste	Altura (mm)						
Bases									
Base recta con excéntrica – 20/32	Acero	Excéntrica	±2.0	150		150	151	151	
Base recta con excéntrica – recubrimiento gemelo – 20/32	Acero	Excéntrica	±2.0				151		
Base en cruz – **INSERTA** – 37/32	Acero	Excéntrica	±2.0		152				
Base en cruz con excéntrica – 37/32	Acero	Excéntrica	±2.0	152		152			
Base en cruz con excéntrica – recubrimiento gemelo – 37/32	Acero	Excéntrica	±2.0			152			
Base en cruz – 37/32	Cinc	Tornillos (en dos piezas)	±2.0	153			153		
Base en cruz – 37/32	Acero	Agujero oblongo	±2.0			153			
Base en cruz – 37/32	Acero	Agujero oblongo	±3.0	153			154		154
Base en cruz – recubrimiento gemelo – 37/32	Acero	Agujero oblongo	±3.0				154		
Base en cruz – 28/32	Acero	Agujero oblongo	±3.0				154		
Base en cruz – 37/32	Cinc	Agujero oblongo	±3.0				155		
Cuñas de ángulo									
Cuña de ángulo +5° – 37/32	Cinc			156					
Cuña de ángulo –5° – 37/32	Cinc			156					

Color	
NI	Niquelado

Color	
ONS	Negro ónix

Pictogramas

- Artículo disponible bajo petición
- Fijación con tornillos aglo
- Montaje **INSERTA**
- Montaje **EXPANDO**
- Fijación con tornillos Euro
- Fijación con tetones de encaje a presión – montaje con matriz solamente
- Fijación con tetones de encaje a presión

Base recta con excéntrica – 20/32



- Montaje con tornillos aglo Ø 3.5 mm
- Con ajuste en altura mediante excéntrica ±2 mm
- Largo de tornillo recomendado 17 mm
- Material: acero

Información de pedido

Distancia (mm)	Altura (mm)	Color	Ref.
0	8.5	NI | ONS	175H3100
3	11.5		175H3130

NI	Niquelado
ONS	Negro ónix

Planificación

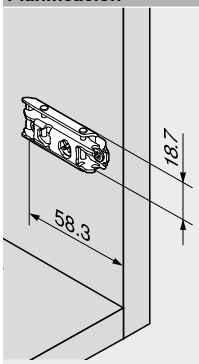

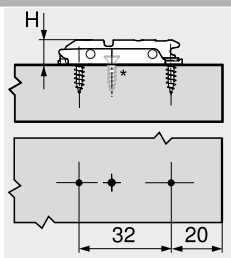

H	Altura
*	Tornillo complementario para bisagras de gran ángulo y entrada 0

Base recta con excéntrica – 20/32



- Montaje con tornillos especiales, premontados, con tetones extensibles – **EXPANDO**
- Con ajuste en altura mediante excéntrica ±2 mm
- Material: acero

Información de pedido

Distancia (mm)	Altura (mm)	Color	Ref.
0	8.5	NI | ONS	177H3100E
3	11.5		177H3130E

Planificación

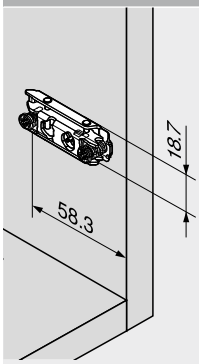

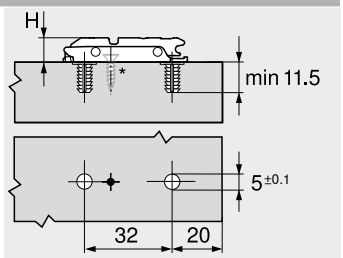

H	Altura
*	Tornillo complementario para bisagras de gran ángulo y entrada 0

Base recta con excéntrica – 20/32



- Montaje con tornillos especiales, premontados, con tetones extensibles – **EXPANDO**
- Con ajuste en altura mediante excéntrica ±2 mm
- Material: acero

Información de pedido

Distancia (mm)	Altura (mm)	Color	Ref.
0	8.5	NI	☎ 177H3100E10
3	11.5		☎ 177H3130E10

NI Niquelado ONS Negro ónix

Planificación

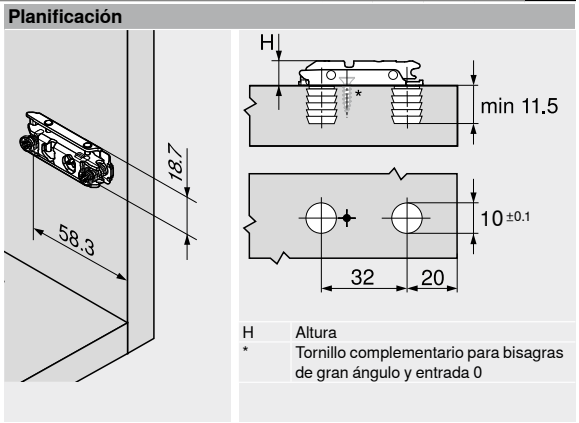

H Altura
* Tornillo complementario para bisagras de gran ángulo y entrada 0

Base recta con excéntrica – 20/32



- Montaje con tornillos Euro premontados de Ø 6 x 12.9 mm (66B.134)
- Con ajuste en altura mediante excéntrica ±2 mm
- Material: acero

Información de pedido

Distancia (mm)	Altura (mm)	Color	Ref.
0	8.5	NI	175H4100
3	11.5		175H4130

Planificación

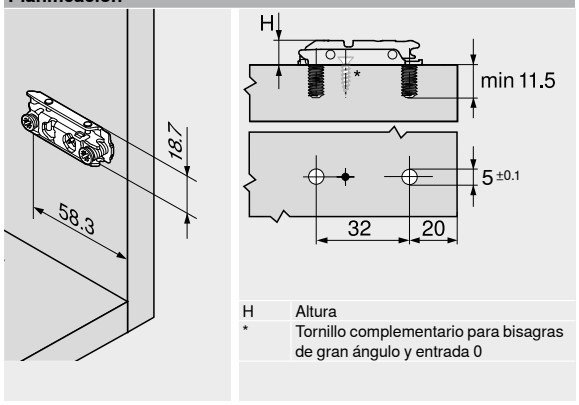

H Altura
* Tornillo complementario para bisagras de gran ángulo y entrada 0

Base recta con excéntrica – recubrimiento gemelo – 20/32



- Montaje con tornillos Euro premontados de Ø 6 x 8.9 mm (66B.094)
- Con ajuste en altura mediante excéntrica ±2 mm
- Para recubrimiento simétrico
- Material: acero

Información de pedido

Distancia (mm)	Altura (mm)	Color	Ref.
0	8.5	NI	175H410Z

Planificación

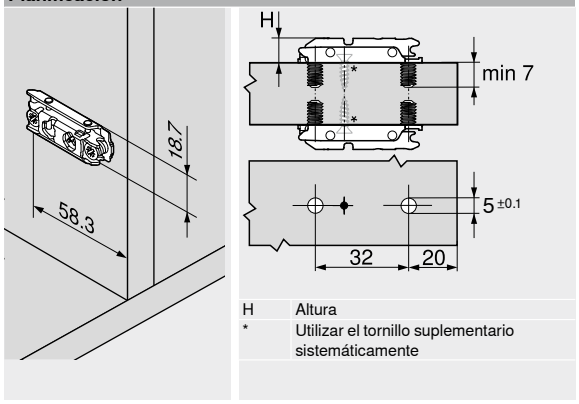

H Altura
* Utilizar el tornillo suplementario sistemáticamente

Base recta con excéntrica – 20/32



- Montaje por encaje a presión con tetones atornillados
- El ajuste se realiza únicamente con matrices a presión o con punzones con presión directa sobre el tornillo
- Con ajuste en altura mediante excéntrica ±2 mm
- Material: acero

Información de pedido

Distancia (mm)	Altura (mm)	Color	Ref.
0	8.5	NI | ONS	177H3100
3	11.5		177H3130

Accesorios

	Descripción	Ref.
	Matriz para encajar a presión – base recta – acero – 177H31x0	MZM.0053

Planificación

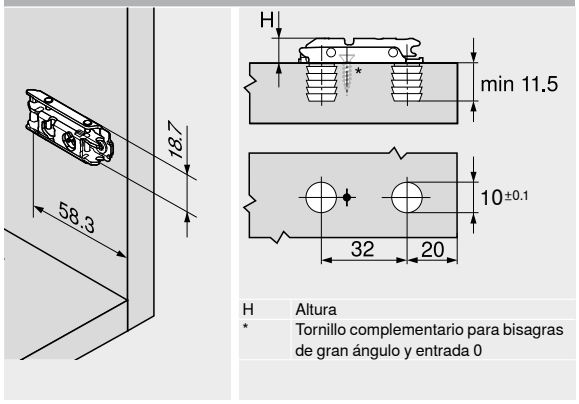

H Altura
* Tornillo complementario para bisagras de gran ángulo y entrada 0

2

Base en cruz con excéntrica – 37/32



- Montaje con tornillos aglo Ø 3.5 o Ø 4 mm
- Con ajuste en altura mediante excéntrica ±2 mm
- Material: acero

Información de pedido

Distancia (mm)	Altura (mm)	Color	Ref.
0	8.5	NI | ONS	173H7100
3	11.5		173H7130

NI Niquelado ONS Negro ónix

Planificación

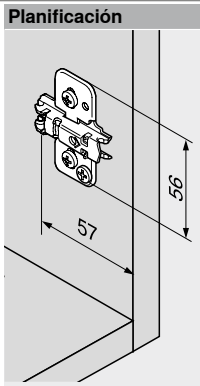

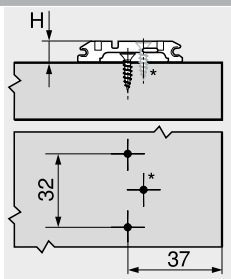

H Altura
* Tornillo suplementario para bisagras de gran ángulo y entrada 0 (mín. 20 mm)

Base en cruz – INSERTA – 37/32



- Montaje sin herramientas
- Con técnica de introducción automática
- Con ajuste en altura mediante excéntrica ±2 mm
- Material: acero, soporte de cinc colado a presión

Información de pedido

Distancia (mm)	Altura (mm)	Color	Ref.
0	8.5	NI	174H7100I
3	11.5		174H7130I

Planificación

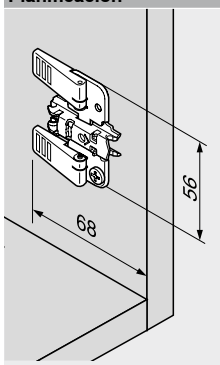

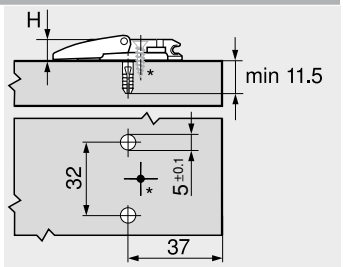

H Altura
* Tornillo suplementario para bisagras de gran ángulo y entrada 0 (mín. 20 mm)

Base en cruz con excéntrica – 37/32



- Montaje con tornillos especiales, premontados, con tetones extensibles – **EXPANDO**
- Con ajuste en altura mediante excéntrica ±2 mm
- Material: acero

Información de pedido

Distancia (mm)	Altura (mm)	Color	Ref.
0	8.5	NI | ONS	174H7100E
3	11.5		174H7130E

Planificación

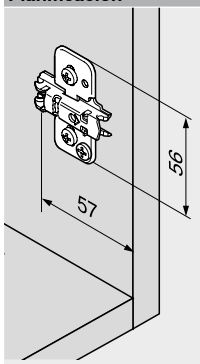

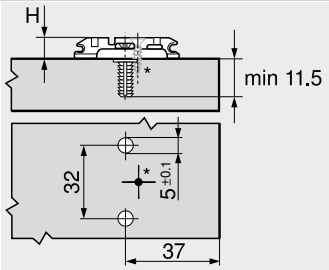

H Altura
* Tornillo suplementario para bisagras de gran ángulo y entrada 0 (mín. 20 mm)

Base en cruz con excéntrica – recubrimiento gemelo – 37/32



- Montaje con tornillos especiales, premontados, con tetones extensibles – **EXPANDO**
- Con ajuste en altura mediante excéntrica ±2 mm
- Para recubrimiento simétrico
- Material: acero

Información de pedido

Distancia (mm)	Altura (mm)	Color	Ref.
0	8.5	NI | ONS	174H710ZE
3	11.5	NI	174H713ZE

Planificación

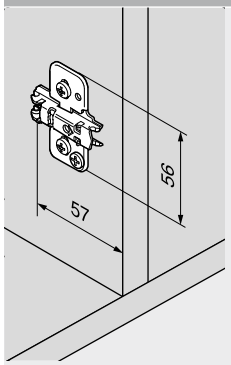

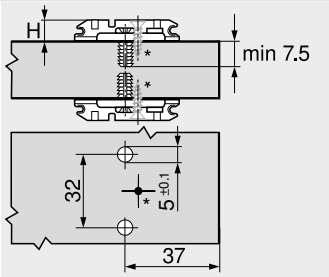

H Altura
* Utilizar el tornillo suplementario sistemáticamente

Base en cruz – 37/32



- Montaje con tornillos aglo Ø 3.5 o Ø 4 mm
- Con ajuste altura ±2 mm
- Largo de tornillo recomendado 17 mm
- Material: cinc

Información de pedido

Distancia (mm)	Altura (mm)	Color	Ref.
0	8.5	NI	175H7100
3	11.5	NI	175H7130
9	17.5	NI	175H7190
18	26.5	NI	175H7190.22

NI Niquelado ONS Negro ónix

Planificación

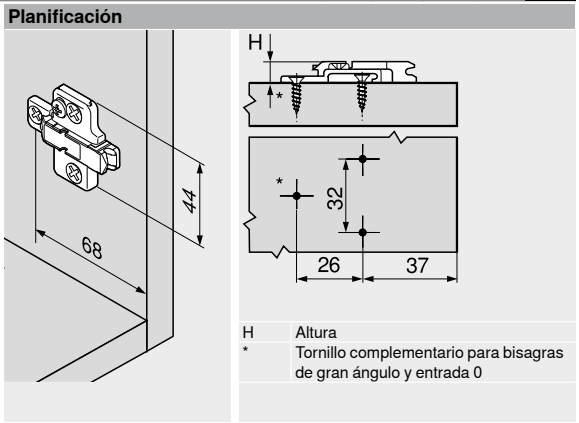

H Altura
* Tornillo complementario para bisagras de gran ángulo y entrada 0

Base en cruz – 37/32



- Montaje con tornillos Euro, Ø 6 x 14.5 mm, ref. 661.1450.HG
- Con ajuste altura ±2 mm
- Material: cinc

Información de pedido

Distancia (mm)	Altura (mm)	Color	Ref.
0	8.5	NI	175H9100
3	11.5	NI	175H9130
6	14.5	NI | ONS	175H9160
9	17.5	NI | ONS	175H9190
18	26.5	NI	175H9190.22

Planificación

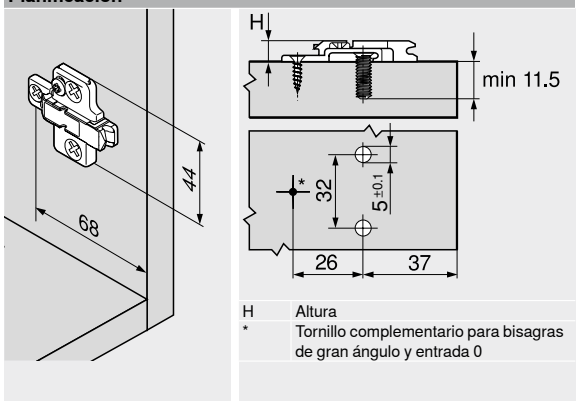

H Altura
* Tornillo complementario para bisagras de gran ángulo y entrada 0

Base en cruz – 37/32



- Montaje con tornillos aglo Ø 3.5 o Ø 4 mm
- Con ajuste altura ±3 mm
- Largo de tornillo recomendado 17 mm
- Material: acero

Información de pedido

Distancia (mm)	Altura (mm)	Color	Ref.
0	8.5	NI | ONS	173L6100
3	11.5	NI | ONS	173L6130

Planificación

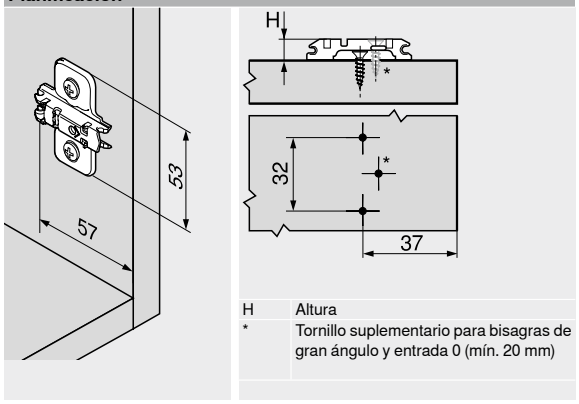

H Altura
* Tornillo suplementario para bisagras de gran ángulo y entrada 0 (mín. 20 mm)

Base en cruz – 37/32



- Montaje con tornillos especiales, premontados, con tetones extensibles – **EXPANDO**
- Con ajuste altura ±2 mm
- Material: acero

Información de pedido

Distancia (mm)	Altura (mm)	Color	Ref.
0	8.5	NI	174E6100.01
3	11.5	NI	174E6130.01

Planificación

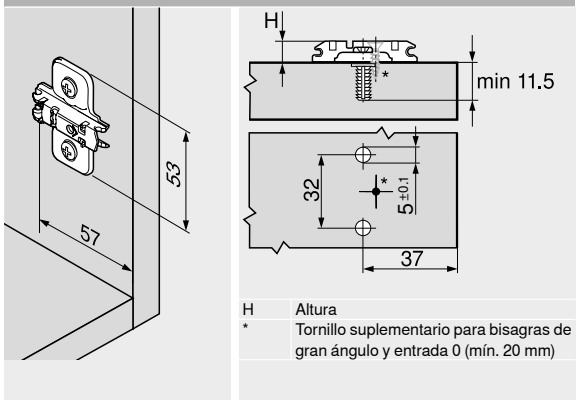

H Altura
* Tornillo suplementario para bisagras de gran ángulo y entrada 0 (mín. 20 mm)

2

Base en cruz – 37/32



- Montaje con tornillos Euro premontados, Ø 6 mm
- Con ajuste altura ±3 mm
- Material: acero

Información de pedido

Distancia (mm)	Altura (mm)	Color	Ref.
0	8.5	NI	173L8100
3	11.5		173L8130

NI Niquelado

Planificación

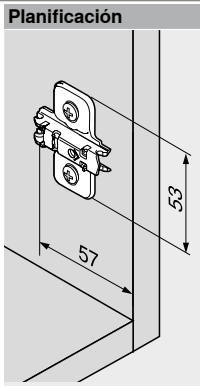

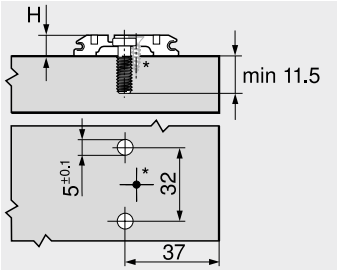

H Altura
* Tornillo suplementario para bisagras de gran ángulo y entrada 0 (mín. 20 mm)

Base en cruz – recubrimiento gemelo – 37/32



- Montaje con tornillos Euro especiales, premontados, Ø 6 mm (668.1150)
- Con ajuste altura ±3 mm
- Para recubrimiento simétrico
- Material: acero

Información de pedido

Distancia (mm)	Altura (mm)	Color	Ref.
0	8.5	NI	173L8100.21

Planificación

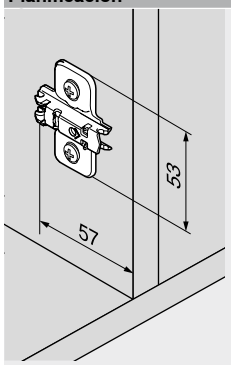

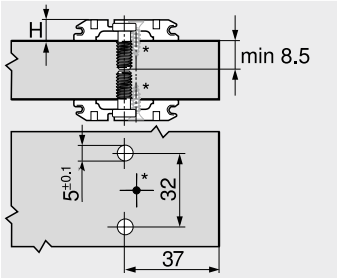

H Altura
* Utilizar el tornillo suplementario sistemáticamente

Base en cruz – 37/32



- Montaje por encaje a presión con tetones atornillados
- Con ajuste altura ±3 mm
- Material: acero

Información de pedido

Distancia (mm)	Altura (mm)	Color	Ref.
0	8.5	NI	174L6100.05
3	11.5		174L6130.05

Accesorios

	Descripción	Ref.
	Matriz para encajar a presión – base en cruz – 174H71xx	MZM.0061.01

Planificación

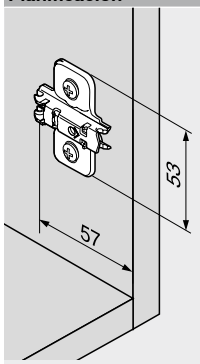

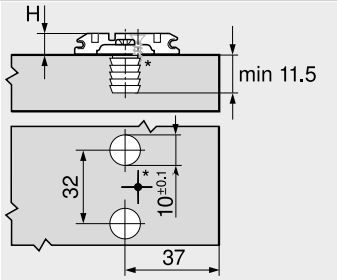

H Altura
* Tornillo suplementario para bisagras de gran ángulo y entrada 0 (mín. 20 mm)

Base en cruz – 28/32



- Montaje con tornillos Euro premontados, Ø 6 mm
- Con ajuste altura ±3 mm
- Material: acero

Información de pedido

Distancia (mm)	Altura (mm)	Color	Ref.
0	8.5	NI	173L8300
3	11.5		173L8330

Planificación

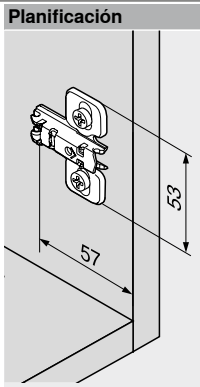

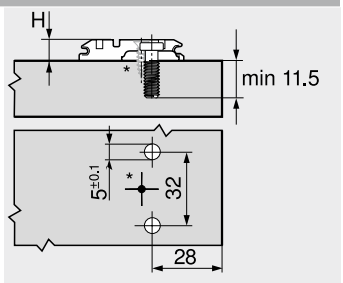

H Altura
* Tornillo suplementario para bisagras de gran ángulo y entrada 0 (mín. 20 mm)

Base en cruz – 37/32



- Montaje con tornillos Euro premontados, Ø 6 mm
- Con ajuste altura ±3 mm
- Material: cinc

Información de pedido

Distancia (mm)	Altura (mm)	Color	Ref.
0	8.5	NI	175L8100
3	11.5		175L8130
9	17.5		175L8190
11	19.5		175L8190.21

NI Niquelado

Planificación

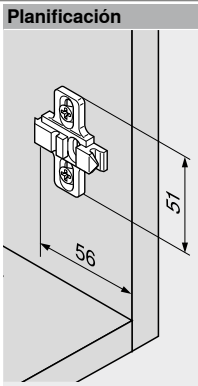

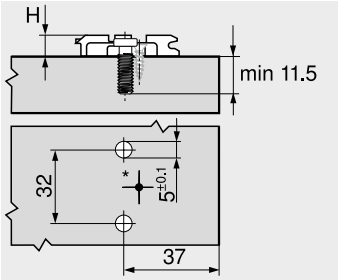

H Altura
* Tornillo complementario para bisagras de gran ángulo y entrada 0

Cuña de ángulo +5° – 37/32



- Montaje con tornillos aglo Ø 3.5 o Ø 4 mm
- Material: cinc
- Para las bases: 173H71X0 | 175H71X0 | 175H91X0

Información de pedido

Distancia (mm)	Color	Ref.
0.8		171A5010
3	NI	171A5040
6		171A5070

NI Niquelado

Planificación

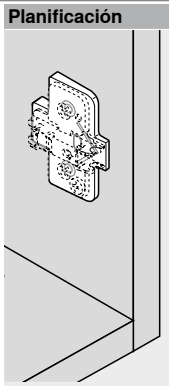

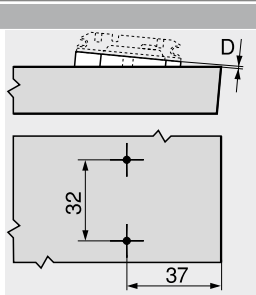

D Distancia

Cuña de ángulo –5° – 37/32



- Montaje con tornillos aglo Ø 3.5 o Ø 4 mm
- Material: cinc
- Para las bases: 173H71X0 | 175H71X0 | 175H91X0

Información de pedido

Distancia (mm)	Color	Ref.
6	NI	171A5500

Planificación

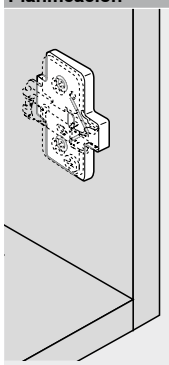

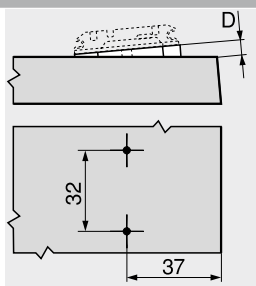

D Distancia

Tapa para bisagras

Aplicaciones para bisagras		Brazo recto		Brazo acodado Brazo superacodado	
Bisagra de 110° Bisagra de 107°					
	Color	NI | ONS	NI | ONS	NI | ONS	NI
	Material	Acero	Acero	Acero	Acero
	Presión | estampado	Sin impresión	Estampada	Sin impresión	Estampada
	Rótulo	–	Blum	–	Blum
	Ref.	70.1503	70.1503.BP	70.1663	70.1663.BP
Bisagra especial de 110° Bisagra para rincones falsos interior Bisagra para rincones falsos solapada Bisagra para rinconeras con puertas plegables +45° II – bisagra de ángulo – acodado					
	Color	NI | ONS	NI | ONS		
	Material	Acero	Acero		
	Presión | estampado	Sin impresión	Estampada		
	Rótulo	–	Blum		
	Ref.	70.1503	70.1503.BP		
Bisagra **CLIP** de 100°					
	Color	NI	NI	NI	NI
	Material	Acero	Acero	Acero	Acero
	Presión | estampado	Sin impresión	Estampada	Sin impresión	Estampada
	Rótulo	–	Blum	–	Blum
	Ref.	90M2503	90M2503.BP	94M3603	94M3603.BP
Bisagra de 155° Bisagra de 125º Bisagra para puertas delgadas Bisagra **CRISTALLO** Bisagra **CRISTALLO** – vitrinas de vidrio Bisagra para puertas delgadas – aplicación de ángulo Aplicación de ángulo **CRISTALLO**					
	Color	NI | ONS	NI	NI | ONS	NI
	Material	Acero	Acero	Acero	Acero
	Presión | estampado	Sin impresión	Estampada	Sin impresión	Estampada
	Rótulo	–	Blum	–	Blum
	Ref.	70.4503	70.4503.BP	70.4503	70.4503.BP
Bisagra de 170°					
	Color	NI	NI	NI	NI
	Material	Acero	Acero	Acero	Acero
	Presión | estampado	Sin impresión	Estampada	Sin impresión	Estampada
	Rótulo	–	Blum	–	Blum
	Ref.	80.6507	80.6507.BP	80.6507	80.6507.BP
Bisagra para puertas perfiladas **CLIP top BLUMOTION** bisagra para puertas con marcos de aluminio de 95° **CLIP top** bisagra para puertas con marcos de aluminio de 95° Armario de espejo para el cuarto de baño con frentes sobresalientes en todo el contorno					
Incl. aplicación de ángulo ±5°	**Color**	NI | ONS	NI	NI | ONS	NI
	Material	Acero	Acero	Acero	Acero
	Presión | estampado	Sin impresión	Estampada	Sin impresión	Estampada
	Rótulo	–	Blum	–	Blum
	Ref.	70.1553	70.1553.BP	70.1663	70.1663.BP

Tapas, a partir de 1000 piezas con impresión individual

Color

NI Niquelado ONS Negro ónix

2

Tapa para bisagras

Aplicaciones para bisagras		Brazo recto		Brazo acodado Brazo superacodado	
Bisagra para puertas de cristal Minibisagra					
	Color	NI	NI	NI	NI
	Material	Acero	Acero	Acero	Acero
	Presión | estampado	Sin impresión	Estampada	Sin impresión	Estampada
	Rótulo	–	Blum	–	Blum
	Ref.	70.1553	70.1553.BP	70.1553	70.1553.BP
Bisagras de ángulo restantes Aplicaciones de ángulo restantes					
	Color	NI | ONS	NI		
	Material	Acero	Acero		
	Presión | estampado	Sin impresión	Estampada		
	Rótulo	–	Blum		
	Ref.	70.1553	70.1553.BP		

Tapas, a partir de 1000 piezas con impresión individual

Color

NI	Niquelado	ONS	Negro ónix

Distanciador de cazoleta de bisagra

Aplicaciones para bisagras		CLIP top BLUMOTION – bisagras	CLIP top – bisagras
Bisagra de 110° Bisagra especial de 110° Bisagra de 155°			
	Distancia (mm)	1.5	1.5
	Color	R7037	R7037
	Material	Plástico	Plástico
	Ref.	70T3507.21	70T3507.21
Bisagra de 107° Bisagra para puertas perfiladas Bisagra de 125º			
	Distancia (mm)	1.5	
	Color	R7037	
	Material	Plástico	
	Ref.	70T3507.21	

Color

R7037	RAL 7037 gris polvo

Tapa de cazoleta de bisagra

Aplicaciones para bisagras		CLIP top BLUMOTION – bisagras	CLIP top – bisagras
Bisagra de 110° Bisagra especial de 110°			
	Color	NI | ONS	NI | ONS
	Material	Acero	Acero
	Ref.	70T3504	70T3504
Bisagra de 107° Bisagra para puertas perfiladas Bisagra para rincones falsos interior Bisagra para rincones falsos solapada Armario de espejo para el cuarto de baño con frentes sobresalientes en todo el contorno Aplicación de ángulo			
	Color	NI | ONS	NI | ONS
	Material	Acero	Acero
	Ref.	70T3504	70T1504
Bisagra de 155° Bisagra de 125º			
	Color	NI | ONS	NI | ONS
	Material	Acero	Acero
	Ref.	70T7504	70T7504
Bisagra para puertas delgadas Bisagra para puertas delgadas – aplicación de ángulo			
	Color	NI | ONS	NI
	Material	Acero	Acero
	Ref.	70T4504	70T4504

Color

NI Niquelado ONS Negro ónix

2

Tornillo aglomerado – Ø 3.5 mm



- Color: niquelado
- Material: acero

Información de pedido		
Longitud X (mm)	**Diámetro (mm)**	**Ref.**
15.0	Ø 3.5	609.1500
17.0		609.1700

Tornillo roscachapa – Ø 3.5 mm



- Para fijaciones frontales en marcos de aluminio anchos
- Diámetro de taladrado Ø 2.8 mm
- Color: niquelado
- Material: acero

Información de pedido		
Longitud X (mm)	**Diámetro (mm)**	**Ref.**
9.5	Ø 3.5	660.0950

Tornillo Euro – Ø 6.0 mm

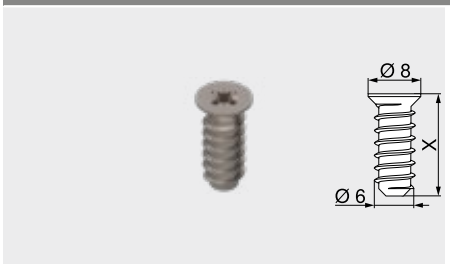

- Diámetro de taladrado Ø 5 mm
- Color: niquelado
- Material: acero

Información de pedido		
Longitud X (mm)	**Diámetro (mm)**	**Ref.**
10.0	Ø 6.0	661.1000.HG
11.5		661.1150.HG
13.0		661.1300.HG
14.5		661.1450.HG
20.0		661.2000.HG

Broca de centrar



- Para el taladro previo de tornillos aglo Ø 3.5 mm
- Profundidad de taladrado hasta 8 mm
- Material: acero, templado

Información de pedido		
Descripción	**Diámetro (mm)**	**Ref.**
Broca de centrar	Ø 2.7	M01.ZZ03.01
Broca de recambio		M01.ZZB3

Amortiguador autoadhesivo

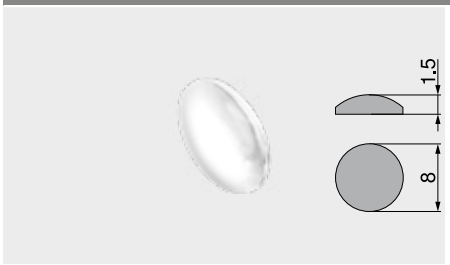

- Para armortiguar ruidos
- Color: blanco natural
- Material: plástico

Información de pedido	
Diámetro (mm)	**Ref.**
Ø 8.0	993.710

Amortiguador taladro

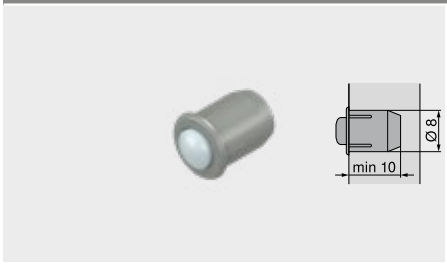

- Para armortiguar ruidos
- En dos piezas
- Color: RAL 9006 gris
- Material: plástico

Información de pedido	
Diámetro (mm)	**Ref.**
Ø 8.0	993.706

Destornillador en cruz



- Mango de color naranja con impresión Blum
- Color: negro/naranja
- Material: plástico/acero

Información de pedido

Herramienta de apoyo	Largo total (mm)	Ref.
Pozidriv PZ 2	210	303.756.1

Destornillador plano



- Mango de color naranja con impresión Blum
- Color: negro/naranja
- Material: plástico/acero

Información de pedido

Herramienta de apoyo	Largo total (mm)	Ref.
Tamaño 1	200	314.928.1

El sistema de bisagras con técnica de montaje por deslizamiento



El sistema de bisagras económico, ofrece la solución adecuada para muchos propósitos. Este sistema, con la combinación de las técnicas de deslizamiento y atornillado, lleva muchos años dando buenos resultados.

- Montaje sencillo y fácil gracias a la corta distancia de deslizamiento
- Gran comodidad de ajuste e imagen uniforme del juego de las puertas gracias a la posibilidad de ajuste tridimensional
- Seguro antidesenganche integrado



Montaje sencillo de la puerta en el cuerpo gracias a la corta distancia de deslizamiento.



Bisagra para rincones falsos

- Para rincones falsos internos
- A partir de rincones falsos internos de 28 mm
- Con **BLUMOTION** integrado





Bisagra de puertas de arrastre para frigorífico

- Se puede realizar el ajuste tridimensional con el frigorífico montado
- El frente puede quitarse aunque el frigorífico esté montado
- Se pueden usar espesores de frentes FD de hasta 30 mm
- El frigorífico se puede empotrar con el frente ya montado

Sistemas de bisagras


Foto simbólica

Sistemas de bisagras 70

CLIP top BLUMOTION | **CLIP top** – bisagras 72

Aplicaciones para bisagras	OW	MODUL BLUMOTION	MODUL	Color	Situación de montaje	Fijación de la cazoleta	Webcode	Página
Aplicación estándar								
Bisagra de 100°	100°		●	NI			DQE3XA	164
Aplicación en rincones falsos								
Bisagra para rincones falsos interior	95°	●		NI			DQE4MM	166
Aplicación en frigoríficos								
Bisagra para frigoríficos	95°		●	NI | ONS			DQE5BY	168
Bases								
Bases								170

OW Ángulo de apertura ● Con muelle NI Niquelado ONS Negro ónix

Accesorios


Foto simbólica

Tapa para bisagras 172
Tornillos 173
Broca de centrar 173
Amortiguador 173
Destornillador 174

Montaje, desmontaje y ajuste


Foto simbólica

Montaje, desmontaje y ajuste

Short-URL
www.blum.com/a240

Número de bisagras

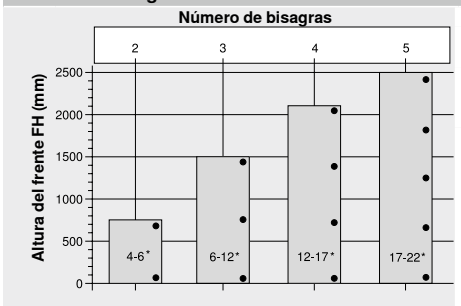

* Peso del frente FG (kg)

La cantidad de bisagras depende de el peso del frente FG y la altura del frente FH

Para obtener una buena estabilidad se debería contar con la mayor distancia posible entre las bisagras

Los datos de carga y altura se basan en anchos del frente FB de 600 mm

Pictogramas

- Artículo disponible bajo petición
- Webcode – ingresar en el configurador de productos o hacer clic
- Recubrimiento angular
- Tope central
- Montaje interior
- Aplicación en rincones falsos
- Bisagra con brazo recto
- Bisagra con brazo acodado
- Bisagra con brazo superacodado
- Cazoleta para atornillar
- Cazoleta de encaje a presión

2

Bisagra de 100°

Webcode – ingresar en el configurador de productos o hacer clic: DQE3XA



- **MODUL** con mecanismo de cierre (muelle)
- Brazo de bisagra con técnica de montaje por deslizamiento
- Ángulo de apertura de 100°
- Ajuste tridimensional del frente
- Seguro antidesenganche integrado

Aplicación

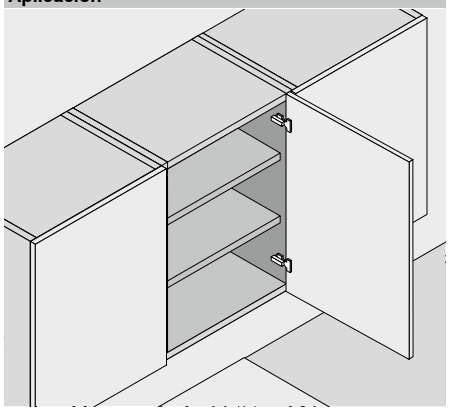

Información de pedido

Recubrimiento angular

Cazoleta / Bisagra	Muelle	Tornillos / Color	Ref.
MODUL	●	NI	91M2550

Cazoleta / Bisagra	Muelle	Para presión / Color	Ref.
MODUL	●	NI	91M2580

Tope central

Cazoleta / Bisagra	Muelle	Tornillos / Color	Ref.
MODUL	●	NI	91M2650

Montaje interior

Cazoleta / Bisagra	Muelle	Tornillos / Color	Ref.
MODUL	●	NI	91M2750

Accesorios

Tapa para bisagras

Presión | estampado	Rótulo	Color	Ref.
Sin impresión	–	NI	90M2503
Estampada	Blum	NI	90M2503.BP

Accesorios

Tapa para bisagras

Presión | estampado	Rótulo	Color	Ref.
Sin impresión	–	NI	90M2603

Accesorios

Tapa para bisagras

Presión | estampado	Rótulo	Color	Ref.
Sin impresión	–	NI	90M2603

Accesorios – generalidades

TIP-ON para puertas

Versión	Muelle TIP-ON	Muelle	Ref.
Versión larga	■	●	956A1006
	■■	●	956A1006F

Tornillo aglomerado

Longitud (mm)	Diámetro (mm)	Ref.
15.0	Ø 3.5	609.1500
17.0		609.1700

Matriz para encajar a presión

Color	Material	Ref.
OR	Plástico	MZM.0040

Muelle TIP-ON

■	Muelle estándar
■■	Muelle reforzado

Muelle

●	Con muelle

Color

NI	Niquelado
OR	Naranja

Bisagra de 100°

Webcode – ingresar en el configurador de productos o hacer clic: DQE3XA

Planificación

Dimensiones de la bisagra y cálculo de los juegos con ajuste en fábrica (distancia de la base = 0 mm)

Puerta por interior en plena apertura

Recubrimiento angular

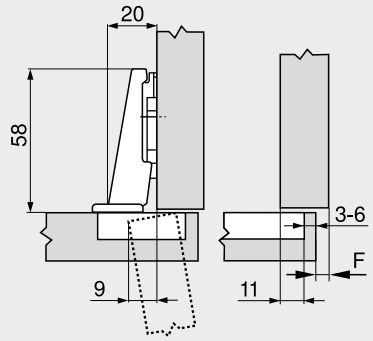

F Juego

Tope central

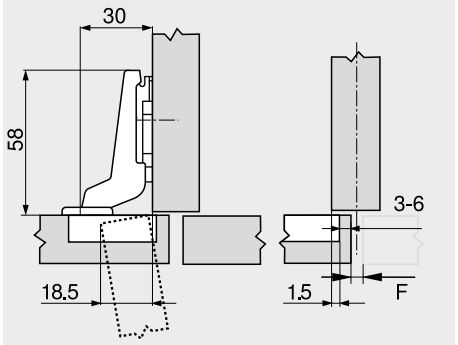

Montaje interior

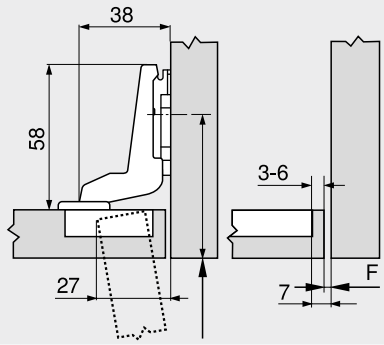

A Retroceder la posición de atornillado de la base en función del espesor del frente FD

Distancia de cazoleta TB

MD	Recubrimiento del frente FA (mm)												
	5	6	7	8	9	10	11	12	13	14	15	16	17
0										3	4	5	6
3							3	4	5	6			
–													
–													

MD Distanciador bases (mm)

MD	Recubrimiento del frente FA (mm)												
	–4.5	–3.5	–2.5	–1.5	–0.5	0.5	1.5	2.5	3.5	4.5	5.5	6.5	7.5
0										3	4	5	6
3							3	4	5	6			
–													
–													

MD Distanciador bases (mm)

MD	Recubrimiento del frente FA (mm)												
							–7	–6	–5	–4	–3	–2	–1
0										3	4	5	6
3							3	4	5	6			
–													
–													

MD Distanciador bases (mm)

Juego mínimo del juego F para frentes con radio del frente (R = 1 mm) con ajuste en fábrica



Distancia de cazoleta TB (mm)	Espesor del frente FD (mm)											
	16	18	19	20	21	22	24	26	28	30	31	32
3	0.3	0.5	0.7	1.0	1.3	1.6	3.3	△	△	△	△	△
4	0.3	0.5	0.7	1.0	1.2	1.6	3.2	△	△	△	△	△
5	0.3	0.5	0.7	0.9	1.2	1.5	2.6	△	△	△	△	△
6	0.3	0.5	0.7	0.9	1.1	1.4	2.4	△	△	△	△	△
Adicional para un ajuste lateral de +2 mm												
	+0.1	+0.3	+0.3	+0.4	+0.4	+0.5	+0.4					

△ Recomendamos un ensayo de montaje

Ajuste

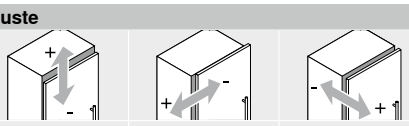

Máx. ±3.0 mm
Ver las bases

±2.0 mm

±2.0 mm

Montaje por atornillado

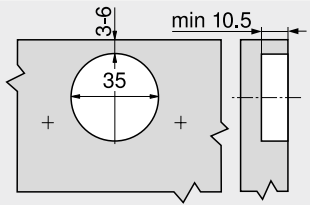

Montaje por encaje a presión

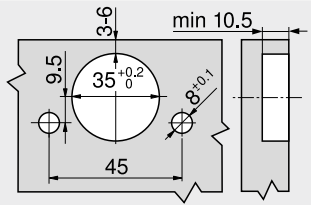

Cotas de la cazoleta

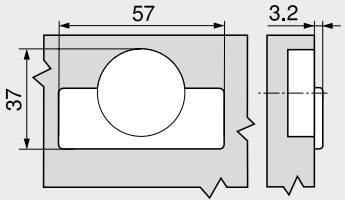

Indicaciones en la página

Visión general	163
Bases	170
Accesorios – tapa para bisagras	173
Accesorios	174
Servicios de Blum	602
Para más información técnica	708

Montaje, desmontaje y ajuste

Short-URL
www.blum.com/a240

2

Bisagra para rincones falsos interior

Webcode – ingresar en el configurador de productos o hacer clic: DQE4MM



- Bisagra para **rincones falsos**
- **MODUL BLUMOTION** con **BLUMOTION** integrado (con desactivación)
- Brazo de bisagra con técnica de montaje por deslizamiento
- Solo se puede combinar con la base **199.8130**
- Ángulo de apertura de 95°
- Ajuste tridimensional del frente
- Seguro antidesenganche integrado

Aplicación

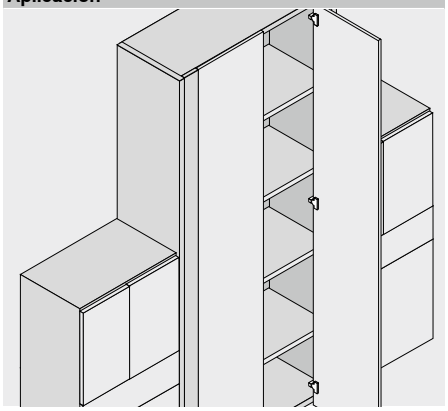

Información de pedido

Montaje interior

Cazoleta | **Tornillos**

Bisagra	Muelle	Color	Ref.
MODUL BLUMOTION	●	NI	99B9550

Base en cruz – bisagra para rincones falsos interior – 14/32

Distancia (mm)	Altura (mm)	Color	Ref.
3	12.2	NI	199.8130

Accesorios

Tapa para bisagras

Presión | estampado	Rótulo	Color	Ref.
Sin impresión	–	NI	90M2503
Estampada	Blum	NI	90M2503.BP

Accesorios – generalidades

TIP-ON para puertas

Versión	Muelle TIP-ON	Muelle	Ref.
Versión larga	■	●	956A1006
	■■	●	956A1006F

Muelle TIP-ON

■	Muelle estándar
■■	Muelle reforzado

Tapa de cazoleta de bisagra

Bisagra	Color	Ref.
MODUL BLUMOTION	NI	70T3504

Muelle

●	Con muelle

Tornillo aglomerado

Longitud (mm)	Diámetro (mm)	Ref.
15.0	Ø 3.5	609.1500
17.0		609.1700

Color

NI	Niquelado

Bisagra para rincones falsos interior

Webcode – ingresar en el configurador de productos o hacer clic: DQE4MM

Planificación

Dimensiones de la bisagra y cálculo de los juegos con ajuste en fábrica (distancia de la base = 3 mm)

Puerta por interior en plena apertura

Montaje interior

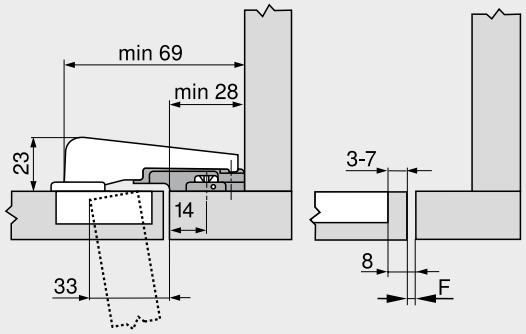

Posición de atornillado desde la arista del marco: 14 mm
Base en cruz – bisagra para rincones falsos interior – 14/32
F Juego

Juego mínimo del juego F para frentes con radio del frente (R = 1 mm) con ajuste en fábrica



Distancia de cazoleta TB (mm)	Espesor del frente FD (mm)											
	16	18	19	20	22	24	26	28	29	30	31	32
3	0.2	0.3	0.4	0.5	0.8	1.0	1.5	1.9	△	△	△	△
4	0.2	0.3	0.4	0.5	0.7	1.0	1.4	1.8	△	△	△	△
5	0.2	0.3	0.4	0.5	0.7	1.0	1.4	1.8	△	△	△	△
6	0.2	0.3	0.4	0.5	0.7	1.0	1.4	1.8	△	△	△	△
7	0.2	0.3	0.4	0.5	0.7	0.9	1.4	1.7	△	△	△	△

△ Recomendamos un ensayo de montaje

Ajuste

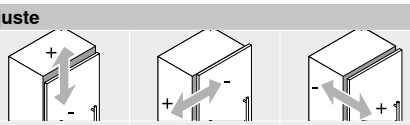

Máx. ±2.0 mm
Ver las bases

±2.0 mm

±0.8 mm

Montaje por atornillado

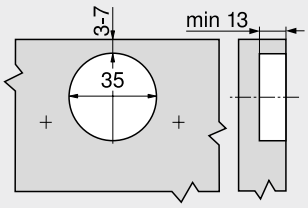

Cotas de la cazoleta

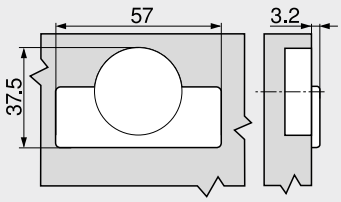

Indicaciones en la página

Visión general	163
Bases	170
Accesorios – tapa para bisagras	173
Accesorios	174
TIP-ON para puertas	190
Servicios de Blum	602
Para más información técnica	708

Montaje, desmontaje y ajuste

Short-URL
www.blum.com/a240

2

Bisagra para frigoríficos

Webcode – ingresar en el configurador de productos o hacer clic: DQE5BY



- Bisagra para **puertas de arrastre de frigoríficos**
- Cazoleta extraplana
- Se pueden usar espesores de frentes FD de hasta 30 mm
- **MODUL** con mecanismo de cierre (muelle)
- Brazo de bisagra con técnica de montaje por deslizamiento
- Solo se puede combinar con la base **194K6100E**
- Ángulo de apertura de 95°
- Se puede realizar fácilmente un ajuste tridimensional del frente con el refrigerador montado
- El frente se puede montar y desmontar con el frigorífico montado
- Seguro antidesenganche integrado

Aplicación

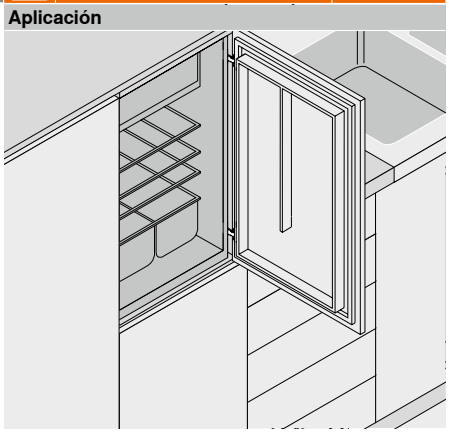

Información de pedido

Recubrimiento angular

Cazoleta – **Tornillos**

Bisagra	Muelle	Color	Ref.
MODUL	●	NI | ONS	91K9550

Cazoleta – **Para presión**

Bisagra	Muelle	Color	Ref.
MODUL	●	NI	91K9580

Base en cruz para bisagra de puerta de arrastre para frigorífico

Distancia (mm)	Altura (mm)	Color	Ref.
0	10.3	NI | ONS	194K6100E

Accesorios – generalidades

Tapa de cazoleta de bisagra

Bisagra	Color	Ref.
MODUL	NI | ONS	70T3504

Tornillo aglomerado

Longitud (mm)	Diámetro (mm)	Ref.
15.0	Ø 3.5	609.1500
17.0		609.1700

Matriz para encajar a presión

Color	Material	Ref.
OR	Plástico	MZM.0040

Muelle	
●	Con muelle

Color	
NI	Niquelado
ONS	Negro ónix
OR	Naranja

Bisagra para frigoríficos

Webcode – ingresar en el configurador de productos o hacer clic: DQE5BY

Planificación

Dimensiones de la bisagra y cálculo de los juegos con ajuste en fábrica (distancia de la base = 0 mm)

Puerta por interior en plena apertura

Recubrimiento angular

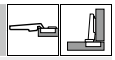

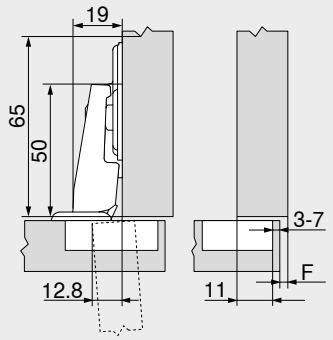

F Juego

Distancia de cazoleta TB

MD	Recubrimiento del frente FA (mm)												
	6	7	8	9	10	11	12	13	14	15	16	17	18
0									3	4	5	6	7
3													
6													
9													

MD Distanciador bases (mm)

Juego mínimo del juego F para frentes con radio del frente (R = 1 mm) con ajuste en fábrica



Distancia de cazoleta TB (mm)	Espesor del frente FD (mm)											
	16	18	19	20	22	24	26	28	29	30	31	32
3	0.2	0.2	0.3	0.4	0.5	0.8	1.3	2.5	3.5	4.4	5.3	6.1
4	0.2	0.2	0.3	0.4	0.5	0.8	1.3	1.9	2.9	3.8	4.7	5.5
5	0.2	0.2	0.3	0.4	0.5	0.8	1.2	1.7	2.4	3.2	4.0	4.9
6	0.2	0.2	0.3	0.4	0.5	0.8	1.2	1.7	2.2	2.8	3.5	4.3
7	0.2	0.2	0.3	0.4	0.5	0.8	1.2	1.6	2.0	2.4	3.0	3.8
Adicional para un ajuste lateral de +2 mm												
	+0.0	+0.1	+0.1	+0.1	+0.3	+0.5	+0.4	+0.4	+0.4	+0.4	+0.3	+0.2

Ajuste

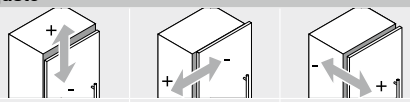

Máx. ±2.0 mm
Ver las bases

±2.0 mm

+3.0 mm
–2.0 mm

Montaje por atornillado

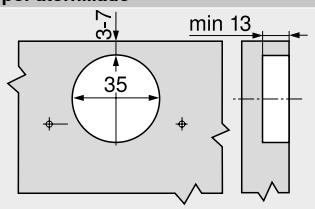

Montaje por encaje a presión

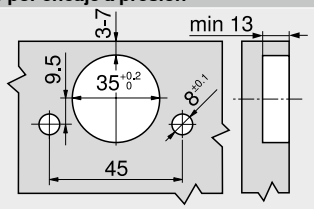

Cotas de la cazoleta

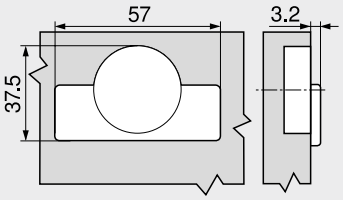

Indicaciones en la página

Visión general	163
Bases	170
Accesorios	174
Servicios de Blum	602
Para más información técnica	708

Montaje, desmontaje y ajuste

Short-URL
www.blum.com/a240

2

Descripción	Material	Ajuste	Altura (mm)			
Bases						
Base en cruz – 37/32	Acero	Agujero oblongo	±2.0		170	
Base en cruz – 37/32	Acero	Agujero oblongo	±3.0	170		171
Base en cruz – recubrimiento gemelo – 37/32	Acero	Agujero oblongo	±3.0			171
Base en cruz – bisagra para rincones falsos interior – 14/32	Cinc	Agujero oblongo	±2.0			171
Base en cruz – bisagra para frigoríficos – 37/32	Acero	Agujero oblongo	±2.0		171	

Color
NI Niquelado

Color
ONS Negro ónix

Pictogramas

- Artículo disponible bajo petición
- Fijación con tornillos aglo
- Montaje **EXPANDO**
- Fijación con tornillos Euro

Base en cruz – 37/32



Información de pedido

Distancia (mm)	Altura (mm)	Color	Ref.
0	8.3	NI	193L6100
3	11.3		193L6130

NI Niquelado

- Montaje con tornillos aglo Ø 3.5 o Ø 4 mm
- Con ajuste altura ±3 mm
- Largo de tornillo recomendado 17 mm
- Material: acero

Planificación

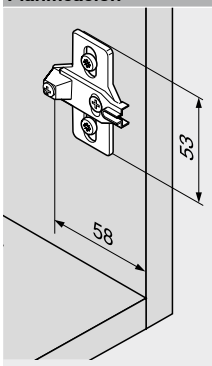

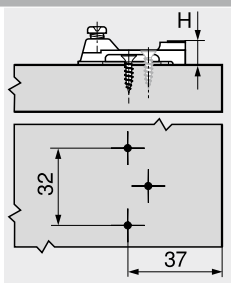

H Altura

Base en cruz – 37/32



Información de pedido

Distancia (mm)	Altura (mm)	Color	Ref.
0	8.3	NI	194E6100.ED
3	11.3		194E6130.ED

- Montaje con tornillos especiales, premontados, con tetones extensibles – **EXPANDO**
- Con ajuste altura ±2 mm
- Material: acero

Planificación

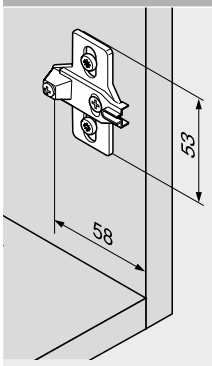

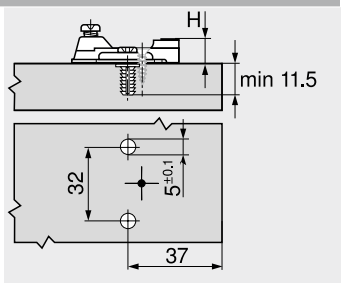

H Altura

Base en cruz – 37/32



- Montaje con tornillos Euro premontados, Ø 6 mm
- Con ajuste altura ±3 mm
- Material: acero

Información de pedido

Distancia (mm)	Altura (mm)	Color	Ref.
0	8.3	NI	193L8100

NI Niquelado ONS Negro ónix

Planificación

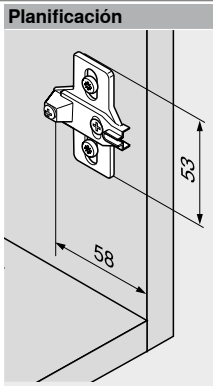

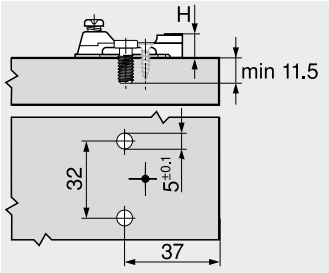

H Altura

Base en cruz – recubrimiento gemelo – 37/32



- Montaje con tornillos Euro premontados, Ø 6 mm
- Con ajuste altura ±3 mm
- Para recubrimiento simétrico
- Material: acero

Información de pedido

Distancia (mm)	Altura (mm)	Color	Ref.
0	8.3	NI	193L8100.21

Planificación

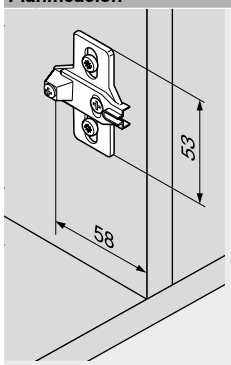

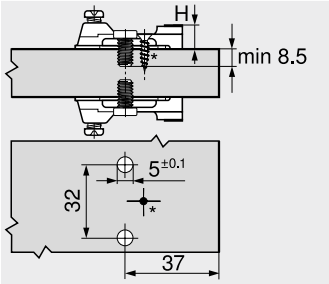

H Altura
* Utilizar el tornillo suplementario sistemáticamente

Base en cruz – bisagra para rincones falsos interior – 14/32



- Montaje con tornillos Euro premontados, Ø 6 mm
- Con ajuste altura ±2 mm
- Para bisagra para rincones falsos
- Material: cinc

Información de pedido

Distancia (mm)	Altura (mm)	Color	Ref.
3	12.2	NI	199.8130

Planificación

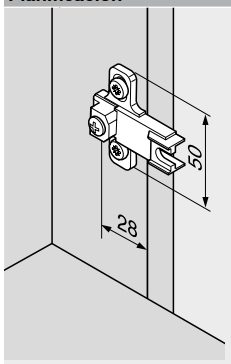

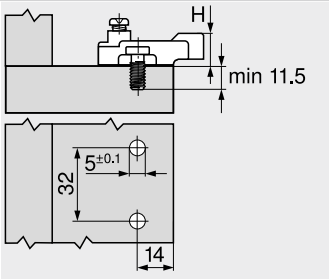

H Altura

Base en cruz – bisagra para frigoríficos – 37/32



- Montaje con tornillos especiales, premontados, con tetones extensibles – **EXPANDO**
- Con ajuste altura ±2 mm
- Para bisagra de puerta de arrastre para frigorífico
- Material: acero

Información de pedido

Distancia (mm)	Altura (mm)	Color	Ref.
0	10.3	NI | ONS	194K6100E

Planificación

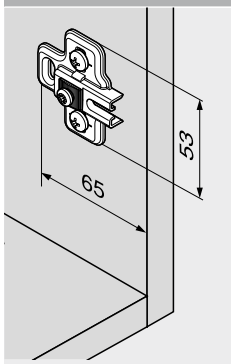

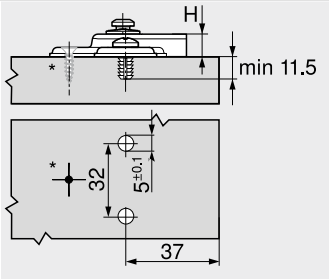

H Altura
* Tornillo suplementario opcional

2

Tapa para bisagras

Aplicaciones para bisagras		Brazo recto		Brazo acodado Brazo superacodado
Bisagra de 100°				
	Color	NI	NI	NI
	Material	Acero	Acero	Acero
	Presión | estampado	Sin impresión	Estampada	Sin impresión
	Rótulo	–	Blum	–
	Ref.	90M2503	90M2503.BP	90M2603
Bisagra para rincones falsos interior				
	Color	NI	NI	
	Material	Acero	Acero	
	Presión | estampado	Sin impresión	Estampada	
	Rótulo	–	Blum	
	Ref.	90M2503	90M2503.BP	

Tapas, a partir de 1000 piezas con impresión individual

Color

NI Niquelado

Tapa de cazoleta de bisagra

Aplicaciones para bisagras		MODUL BLUMOTION	MODUL
Bisagra para rincones falsos interior			
	Color	NI	
	Material	Acero	
	Ref.	70T3504	
Bisagra para frigoríficos			
	Color		NI | ONS
	Material		Acero
	Ref.		70T3504

Color

NI Niquelado ONS Negro ónix

Tornillo aglomerado – Ø 3.5 mm



- Color: niquelado
- Material: acero

Información de pedido		
Longitud X (mm)	**Diámetro (mm)**	**Ref.**
15.0	Ø 3.5	609.1500
17.0		609.1700

Tornillo Euro – Ø 6.0 mm

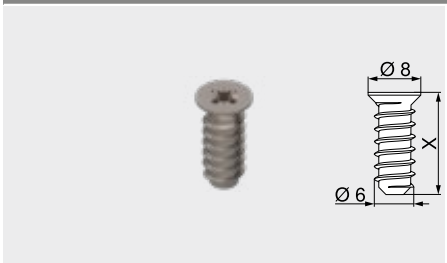

- Diámetro de taladrado Ø 5 mm
- Color: niquelado
- Material: acero

Información de pedido		
Longitud X (mm)	**Diámetro (mm)**	**Ref.**
10.0	Ø 6.0	661.1000.HG
11.5		661.1150.HG
13.0		661.1300.HG
14.5		661.1450.HG
20.0		661.2000.HG

Broca de centrar



- Para el taladro previo de tornillos aglo Ø 3.5 mm
- Profundidad de taladrado hasta 8 mm
- Material: acero, templado

Información de pedido		
Descripción	**Diámetro (mm)**	**Ref.**
Broca de centrar	Ø 2.7	M01.ZZ03.01
Broca de recambio		M01.ZZB3

Amortiguador autoadhesivo

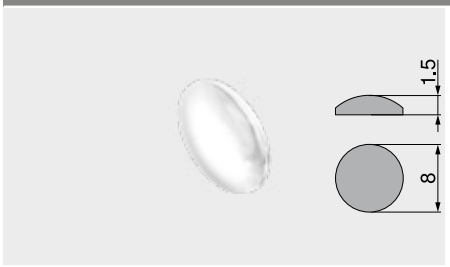

- Para armortiguar ruidos
- Color: blanco natural
- Material: plástico

Información de pedido	
Diámetro (mm)	**Ref.**
Ø 8.0	993.710

Amortiguador taladro

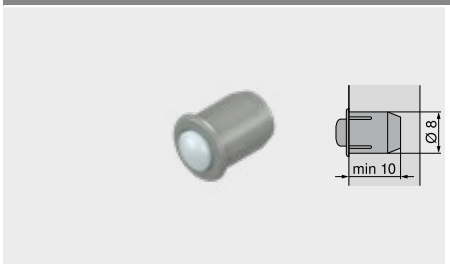

- Para armortiguar ruidos
- En dos piezas
- Color: RAL 9006 gris
- Material: plástico

Información de pedido	
Diámetro (mm)	**Ref.**
Ø 8.0	993.706

Destornillador en cruz



- Mango de color naranja con impresión Blum
- Color: negro/naranja
- Material: plástico/acero

Información de pedido

Herramienta de apoyo	Largo total (mm)	Ref.
Pozidriv PZ 2	210	303.756.1

Destornillador plano



- Mango de color naranja con impresión Blum
- Color: negro/naranja
- Material: plástico/acero

Información de pedido

Herramienta de apoyo	Largo total (mm)	Ref.
Tamaño 1	200	314.928.1

Cerrar puertas, suave y silenciosamente



Con **BLUMOTION**, el sistema de amortiguación adaptable, los muebles se cierran de modo suave y silencioso, independientemente del impulso y del peso del módulo extraíble o del frente. Ya sea en la cocina, el recibidor, el cuarto de baño, en el salón o en el dormitorio: con la técnica inteligente **BLUMOTION** todas las puertas se accionan de modo elegante y proporcionan la mayor comodidad de movimiento.

- Como sistema adaptable se amolda a la velocidad de cierre y al peso de cada puerta
- Distintas versiones disponibles para prácticamente cualquier situación de montaje
- Se puede instalar en cualquier momento del proceso de producción y venta
- La protección contra sobrecarga protege el sistema de deterioros debido a un uso inadecuado

El sistema de amortiguación adaptable: el control del movimiento perfecto



Comodidad extraordinaria gracias a su adaptabilidad.



De ello se encarga la técnica inteligente del sistema adaptable **BLUMOTION**.



Responde a factores determinantes, como el tamaño de la puerta, el peso del frente, y la velocidad de cierre.



Y frena el movimiento de las puertas según corresponde. El resultado es un movimiento de cierre suave y silencioso.

Así funciona el sistema de amortiguación adaptable



Una mirada al interior del sistema adaptable **BLUMOTION**.

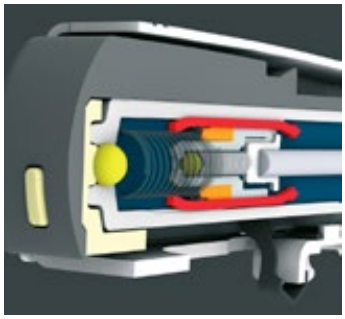

Mínima velocidad de cierre
El elemento de freno se expande poco. El elemento amortiguador puede fluir sin encontrar resistencia.
- Efecto mínimo

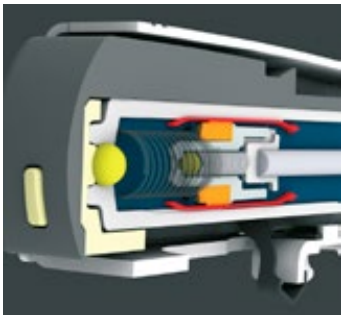

Elevada velocidad de cierre
El elemento de freno se expande. El elemento amortiguador sólo fluye lentamente.
- Efecto más potente

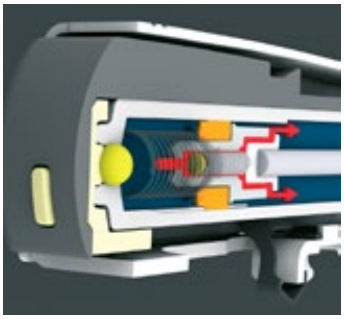

Protección contra sobrecarga
La protección contra sobrecarga entra en acción.
- Protección de **BLUMOTION** y bisagras

Sistemas de bisagras


Foto simbólica

Sistemas de bisagras 70
CLIP top BLUMOTION | **CLIP top** – bisagras 72
TIP-ON para puertas 190

BLUMOTION 973A – para acoplar


Foto simbólica

Visión general – aplicaciones 178
BLUMOTION 973A – para acoplar 180

BLUMOTION 971A – en placa soporte para apoyo de esquina


Foto simbólica

Visión general – aplicaciones 178
BLUMOTION 971A – en placa soporte para apoyo de esquina 182

BLUMOTION 970A – para taladrar, en el lado de las bisagras


Foto simbólica

Visión general – aplicaciones 178
BLUMOTION 970A – para taladrar, en el lado de las bisagras 184
Accesorios – placas soporte 188

BLUMOTION 970. – para taladrar, en el lado del tirador


Foto simbólica

Visión general – aplicaciones 178
BLUMOTION 970. – para taladrar, en el lado del tirador 186
Accesorios – placas soporte 188

Montaje, desmontaje y ajuste


Foto simbólica

Montaje, desmontaje y ajuste

Short-URL
www.blum.com/a220

Pictogramas

- Artículo disponible bajo petición
- Recubrimiento angular
- Tope central
- Montaje interior
- Aplicación en rincones falsos
- Aplicación de ángulo interior
- Aplicación de ángulo semisolapada
- Aplicación de ángulo solapada
- Aplicación de ángulo solapada máx.
- Aplicación de ángulo en inglete
- Fijación con tornillos aglo
- Montaje **EXPANDO**

2

Aplicaciones para bisagras	OW	Página	Situación de montaje								
			1	Ref. Página	2		Ref. Página	3		Ref. Página
Aplicación estándar										
Bisagra de 110°	110°	76		973A0500.01 180			973A0600 180			973A0700 180
Bisagra especial de 110°	110°	78		973A0500.01 180						
Bisagra de 107°	107°	80		973A0500.01 180			973A0600 180			973A0700 180
Bisagra **CLIP** de 100°	100°	82		973A0500.01 180			973A0600 180			973A0700 180
Aplicación de gran ángulo										
Bisagra de 170°	170°	88		973A6000 180			973A6000 180			
Aplicación con puertas perfiladas										
Bisagra para puertas perfiladas	95°	90		973A0500.01 180			973A0600 180			973A0700 180
Aplicación con marcos de aluminio										
CLIP top bisagra para puertas con marcos de aluminio de 95° **CLIP top** para **973A**	95°	102		973A0500.01 180						
CLIP top bisagra para puertas con marcos de aluminio de 95° **CLIP top**	95°	102		970A1002 184			970A1002 184			970A1002 184
Aplicación en puertas acristaladas										
Bisagra para puertas de cristal	94°	112		971Axxxx 182			970A1002 184			970A1002 184
Aplicación en puertas con marcos										
Minibisagra	94°	113		971Axxxx 182			970A1002 184			970A1002 184
SPACE CORNER con puertas plegables										
Bisagra para rinconeras con puertas plegables	60°	116		970.1002 186						
Aplicación de ángulo – estándar										
Aplicación de ángulo ±5°	95°	138		973A0500.01 180			973A0600 180			973A0700 180

OW Ángulo de apertura

BLUMOTION 973A – bisagra con brazo recto



CLIP top
- Bisagra de 110°
- Bisagra especial de 110°
- Bisagra de 107°
- Bisagra para puertas perfiladas
- **CLIP top** bisagra para puertas con marcos de aluminio de 95°

CLIP top para **973A**

CLIP
- Bisagra de 100°

Información de pedido

Color	Material	Ref.
Niquelado	Acero	973A0500.01

BLUMOTION 973A – bisagra con brazo acodado



CLIP top
- Bisagra de 110°
- Bisagra de 107°
- Bisagra para puertas perfiladas

CLIP
- Bisagra de 100°

Información de pedido

Color	Material	Ref.
Niquelado	Acero	973A0600

BLUMOTION 973A – bisagra con brazo superacodado



CLIP top
- Bisagra de 110°
- Bisagra de 107°
- Bisagra para puertas perfiladas

CLIP
- Bisagra de 100°

Información de pedido

Color	Material	Ref.
Niquelado	Acero	973A0700

BLUMOTION 973A – bisagra de 170°



CLIP top
- Bisagra de 170° – recta
- Bisagra de 170° – acodada

Información de pedido

Color	Material	Ref.
Niquelado	Cinc	973A6000

Planificación

Número BLUMOTION

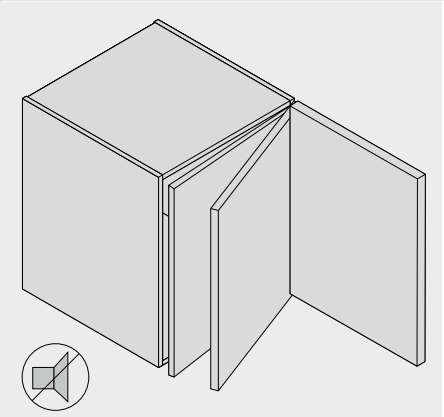

Para que el movimiento sea perfecto, una puerta de tamaño normal debe tener un BLUMOTION 973A en cada bisagra. En puertas más pequeñas y ligeras, la cantidad puede reducirse correspondientemente.

Indicaciones en la página

Visión general	177
Servicios de Blum	602
Para más información técnica	708

Montaje, desmontaje y ajuste

Short-URL
www.blum.com/a220

BLUMOTION 971A – en placa soporte en cruz – 37/32



- Montaje con tornillos aglo Ø 3.5 o Ø 4 mm
- Color: niquelado
- Material: cinc

Información de pedido

Altura de montaje (mm)	Ref.
25	971A0500
33	971A2500

Planificación

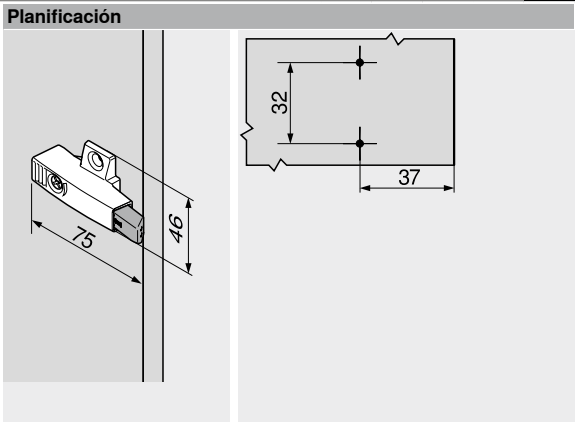

BLUMOTION 971A – en placa soporte en cruz – 9.5/32



- Montaje con tornillos aglo Ø 3.5 o Ø 4 mm
- Color: niquelado
- Material: cinc

Información de pedido

Altura de montaje (mm)	Ref.
25	971A0700

Planificación

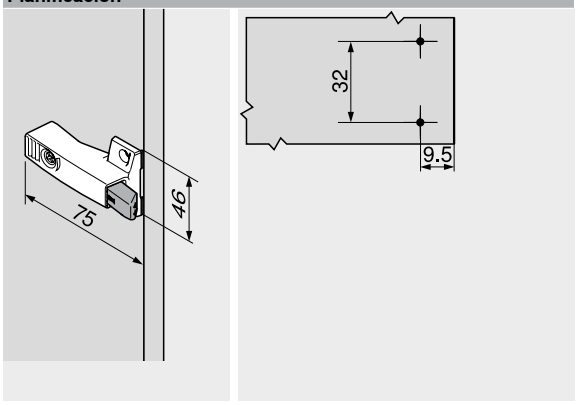

Planificación

Altura 25 mm

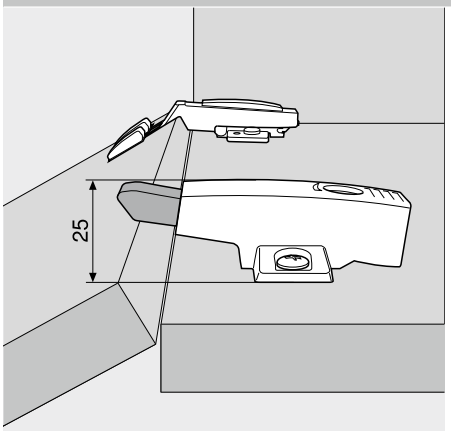

En todas las bisagras de brazo recto y una base elevada con 0 mm. Excepción: Apertura 95° puerta perfilada

Altura 33 mm

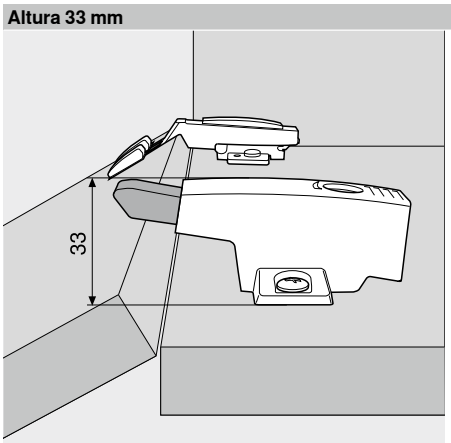

En todas las bisagras de brazo recto y una base elevada con 3 mm. Además, en el caso de bisagras para puertas perfiladas de 95° y una base elevada con 0 mm.

Posición de montaje

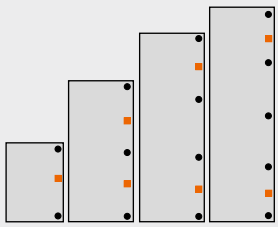

■ **BLUMOTION 971Axxxx**
● Bisagras

Para que el efecto de BLUMOTION sea óptimo, BLUMOTION 971A tiene que estar colocado de forma centrada entre las bisagras. Cuando se trata de puertas altas y pesadas, recomendamos instalar un BLUMOTION 971A adicional entre otro par de bisagras.
La adaptación al juego del frente se lleva a cabo mediante un cómodo ajuste en profundidad con una espiral (+3 a –7 mm).

Indicaciones en la página

Visión general	177
Servicios de Blum	602
Para más información técnica	708

Montaje, desmontaje y ajuste

Short-URL
www.blum.com/a220

BLUMOTION 970A



- **BLUMOTION** – el movimiento perfecto, suave y silencioso
- Para la aplicación con bisagras de Blum
- Para taladrar o en combinación con placas soporte

Información de pedido

–	BLUMOTION 970A		
	Color	**Material**	**Ref.**
	R7037	Plástico	**970A1002**

Color
R7037 RAL 7037 gris polvo

Planificación

Distancia de perforación BA

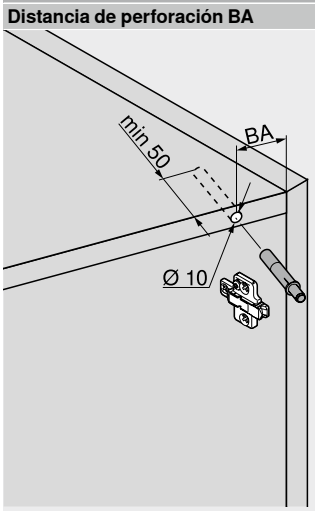

XX Distancia de perforación BA (mm)

Posición de montaje

BLUMOTION 970A se taladra en el lado de la bisagra y garantiza el movimiento perfecto. En primer lugar, **BLUMOTION 970A** debe taladrarse en el panel superior del cuerpo. La distancia de perforación (BA) determina la posición correcta. Si el efecto que logra **BLUMOTION** no es suficiente, recomendamos montar un **BLUMOTION 970A** adicional en el fondo.

Indicaciones en la página

Visión general	177
Accesorios – bases rectas adaptadoras	188
Accesorios – placas soportes en cruz	188
Distancia de perforación BA	185

Montaje

Calibre de taladrar para **BLUMOTION** | **TIP-ON**	676
Plantilla para bases	674
Calibre de taladrar para placas de montaje	675
MINIPRESS top para **EASYSTICK**	622
MINIPRESS top	626
MINIPRESS P	630

Montaje, desmontaje y ajuste

Short-URL
www.blum.com/a220

BLUMOTION 970A

Planificación

Todas las aplicaciones en bisagras salvo las de ángulo

Distanciador bases MD (mm)	Distancia de perforación BA (mm)	Distancia de perforación BA (mm)	Distancia de perforación BA (mm) [1]	Distancia de perforación BA (mm)	Distancia de perforación BA (mm)
0	32	41	50		34
3	35	44	53	51	34
6	38	47			
9	41	50			

[1] En el caso de correderas o si el juego del frente es relativamente grande, se debe desplazar la placa soporte según corresponda

BLUMOTION 970.



- **BLUMOTION** – el movimiento perfecto, suave y silencioso
- Para la aplicación con bisagras de Blum
- Para taladrar o en combinación con placas soporte

Información de pedido

–	BLUMOTION 970.		
	Color	**Material**	**Ref.**
	R7037	Plástico	**970.1002**

Color
R7037 RAL 7037 gris polvo

Planificación

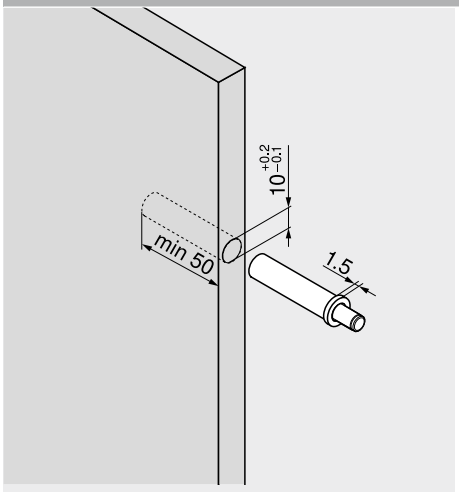

Indicaciones en la página

Visión general	177
Accesorios – bases rectas adaptadoras	188
Accesorios – placas soportes en cruz	188
Posición de montaje	187

Montaje

Calibre de taladrar para **BLUMOTION**	677
Plantilla para bases	674
Calibre de taladrar para placas de montaje	675
MINIPRESS top para **EASYSTICK**	622
MINIPRESS top	626
MINIPRESS P	630

Montaje, desmontaje y ajuste

Short-URL
www.blum.com/a220

BLUMOTION 970.

Planificación

Posición de montaje

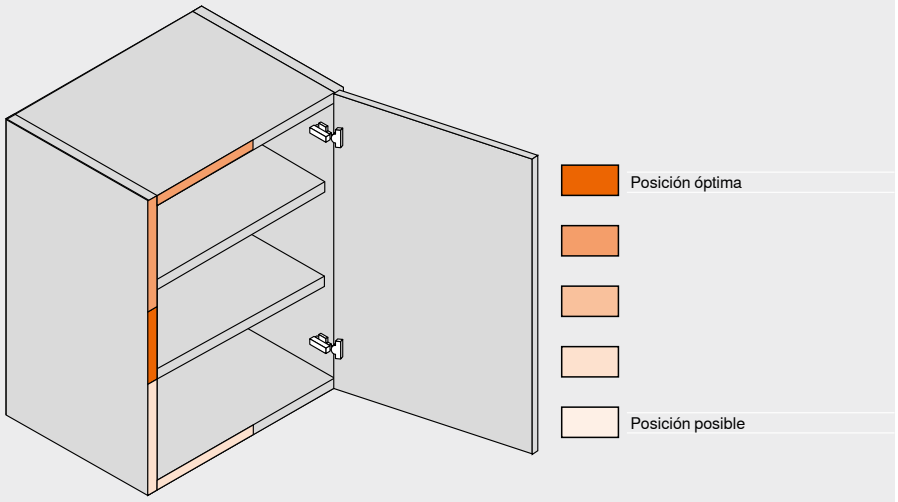

Hasta ancho de cuerpo de mueble KB de 600 mm para todas las bisagras **CLIP top**

El sistema **BLUMOTION** para puertas está adaptado a las bisagras de Blum, por lo que solo esta combinación garantiza un movimiento perfecto, suave y silencioso.

Información general sobre la posición de montaje:
Distancia máx. de la bisagra 600 mm
Para bisagras de puertas de cristal | minibisagras: 1/2 ancho del frente FB

En general, es suficiente con un sistema **BLUMOTION** por frente. Sin embargo, diversos factores pueden hacer necesaria la aplicación de un segundo sistema **BLUMOTION**, como, por ej. los pesos de frentes elevados FG o los frentes inestables (marco de madera, frentes ensamblados, frentes con marcos en aluminio, etc.).

Placa soporte recta – 20/32



- Montaje con tornillos aglo Ø 3.5 o Ø 4 mm
- **BLUMOTION** debe pedirse aparte

Información de pedido

Color	Material	Ref.
R7036	Plástico	970.1201
NI	Cinc	970.5201

Color	
NI	Niquelado
R7036	RAL 7036 gris platino

Planificación

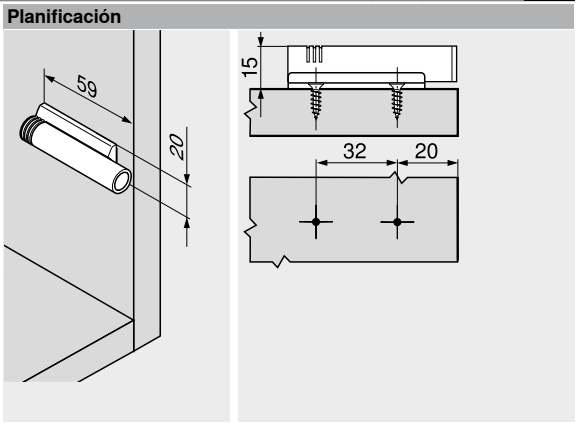

Placa soporte en cruz – 37/32



- Montaje con tornillos aglo Ø 3.5 o Ø 4 mm
- **BLUMOTION** debe pedirse aparte

Información de pedido

Color	Material	Ref.
R7036	Plástico	970.1501

Planificación

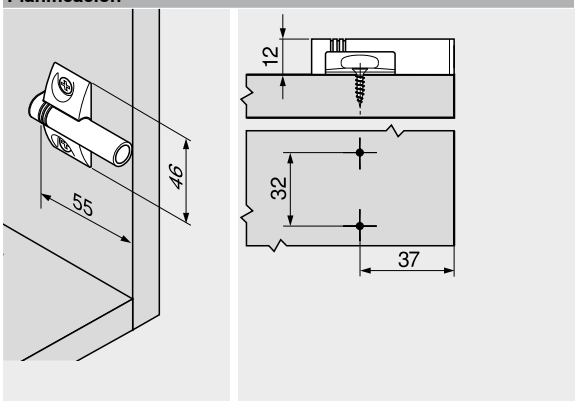

Placa soporte en cruz – 9.5/32



- Montaje con tornillos aglo Ø 3.5 o Ø 4 mm
- **BLUMOTION** debe pedirse aparte

Información de pedido

Color	Material	Ref.
R7036	Plástico	970.1701
NI	Cinc	970.5701

Planificación

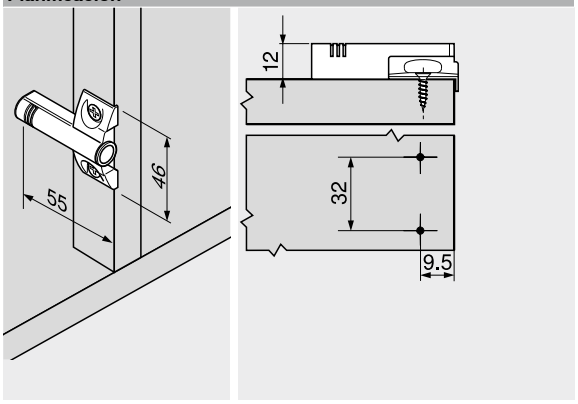

Placa soporte doble en cruz – 9.5/32



- Para cuerpos con dos puertas
- Montaje con tornillos aglo Ø 3.5 o Ø 4 mm
- **BLUMOTION** debe pedirse aparte

Información de pedido

Color	Material	Ref.
NI	Cinc	970.6701

Planificación

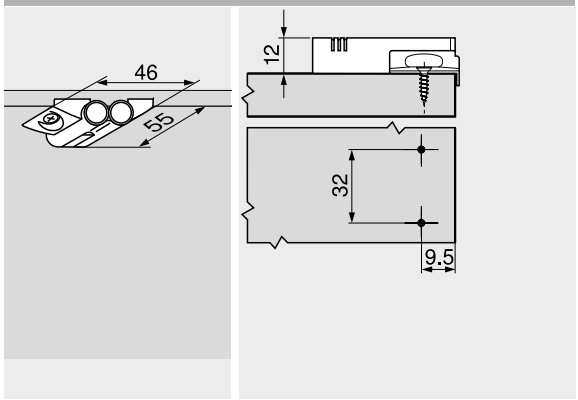

Apertura fácil mediante una ligera presión



Los muebles sin tiradores son muy apreciados en todas las áreas del hogar. Con **TIP-ON** ponemos a su disposición un sistema mecánico de apertura asistida para frentes de muebles sin tiradores. Sus clientes pueden abrir puertas sin tiradores con un esfuerzo mínimo y cerrar con comodidad. **TIP-ON** se puede montar en la cocina y en otras zonas del hogar.

La amplia gama de colores y placas soporte ofrece siempre la unidad **TIP-ON** adecuada para cada aplicación. Según la aplicación, **TIP-ON** puede utilizarse como versión corta o larga, para taladrar o con placa soporte. El ajuste de ranura de puerta está integrado en todas las versiones.

Comodidad en la apertura de frentes sin tiradores



Las puertas sin tiradores se abren, gracias al **TIP-ON**, con un esfuerzo mínimo – un ligero contacto es suficiente.



La puerta se abre en un ángulo cómodo para el usuario de los muebles.



Con sus diferente variantes de colores, **TIP-ON** puede adecuarse óptimamente al interior del cuerpo.



Mediante el dispositivo de expulsión se puede ajustar fácilmente el juego de la puerta.

Alta calidad hasta en el mínimo detalle

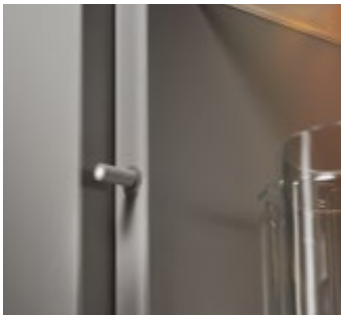

La unidad **TIP-ON** se puede taladrar en el canto frontal del cuerpo de mueble.

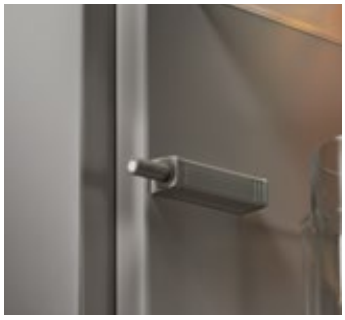

La unidad **TIP-ON** también puede montarse mediante el uso de una placa soporte recta en el interior del armario.

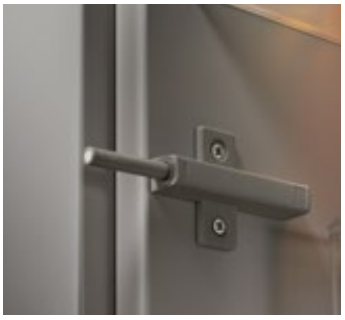

La unidad **TIP-ON** también puede montarse mediante el uso de una base en cruz en el interior del armario.



La placa representa la pieza contraria para **TIP-ON** y se pega o se atornilla en la puerta.

Sistemas de bisagras


Foto simbólica

Sistemas de bisagras 70
CLIP top BLUMOTION | **CLIP top** – bisagras 72
BLUMOTION para puertas 176

TIP-ON 956x


Foto simbólica

TIP-ON 956. – versión corta con imán 192
TIP-ON 956A – versión larga con imán 192
TIP-ON 956A – versión larga con amortiguador 192

Accesorios


Foto simbólica

Bases rectas adaptadoras 193
Placas soportes en cruz 193

Montaje, desmontaje y ajuste


Foto simbólica

Montaje, desmontaje y ajuste

Short-URL
www.blum.com/a230

Pictogramas

- Artículo disponible bajo petición
- Fijación con tornillos aglo
- Fijación con tornillos Euro

TIP-ON 956. – versión corta con imán



- Para puertas solapadas (hasta una altura aproximada de 1300 mm)
- Para la aplicación con bisagras de Blum sin muelle
- Para taladrar o en combinación con placas soporte
- Trayectoria de la apertura aprox. 17 mm
- Material: plástico

Información de pedido

Color	Muelle TIP-ON	Ref.
SW | CS | R7036	Muelle estándar	956.1004

Consta de:

1 x	**TIP-ON 956.** – versión corta con imán
1 x	Placa adhesiva para encolar No adecuado para superficies enceradas, aceitadas o con recubrimiento en polvo
1 x	Placa adhesiva para atornillar
1 x	Tornillo aglo Ø 3.5 x 15 mm, Art. Nr. 609.1500

Color

CS	Negro carbón
R7036	RAL 7036 gris platino
SW	Blanco seda

Planificación

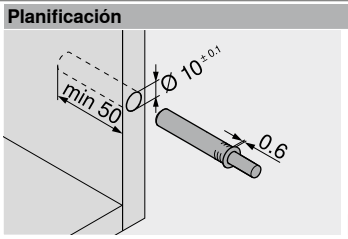

Juego del frente

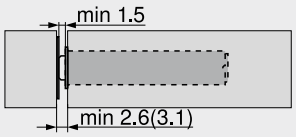

() Placa adhesiva para atornillar

Placa adhesiva para encolar

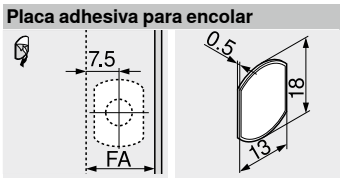

FA Recubrimiento del frente

Placa adhesiva para atornillar

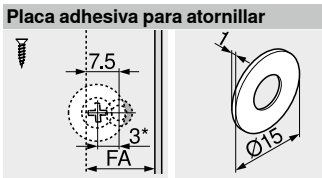

FA Recubrimiento del frente
* 3 mm montaje ajustado

TIP-ON 956A – versión larga con imán



- Para puertas solapadas (desde una altura aproximada de 1300 mm)
- Para la aplicación con bisagras de Blum sin muelle
- Para taladrar o en combinación con placas soporte
- Trayectoria de la apertura aprox. 38 mm
- Material: plástico

Información de pedido

Color	Muelle TIP-ON	Ref.
SW | CS | R7036	Muelle estándar	956A1004

Consta de:

1 x	**TIP-ON 956A** – versión larga con imán
1 x	Placa adhesiva para encolar No adecuado para superficies enceradas, aceitadas o con recubrimiento en polvo
1 x	Placa adhesiva para atornillar
1 x	Tornillo aglo Ø 3.5 x 15 mm, Art. Nr. 609.1500

Planificación

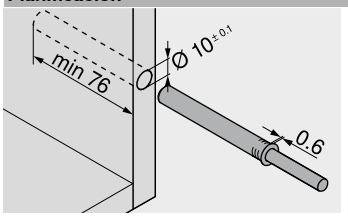

Juego del frente

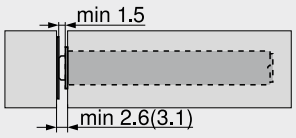

() Placa adhesiva para atornillar

Placa adhesiva para encolar

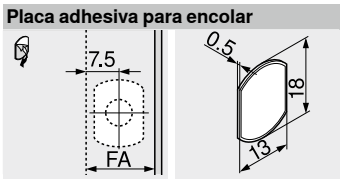

FA Recubrimiento del frente

Placa adhesiva para atornillar

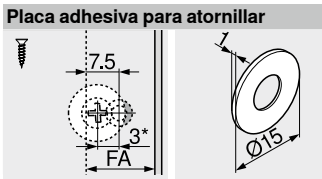

FA Recubrimiento del frente
* 3 mm montaje ajustado

TIP-ON 956A – versión larga con amortiguador



- Para la aplicación con bisagras de Blum con muelle
- Para taladrar o en combinación con placas soporte
- Trayectoria de la apertura aprox. 38 mm
- Material: plástico

Información de pedido

Color	Muelle TIP-ON	Ref.
SW | CS | R7036	Muelle estándar	956A1006
	Muelle reforzado[1]	956A1006F

Consta de:

1 x	**TIP-ON 956A** – versión larga con amortiguador No se requiere placa adhesiva (en superficies muy blandas se recomienda una placa adhesiva)
[1]	Recomendado para aplicaciones que requieren elevadas fuerzas de expulsión, por ejemplo, frentes estrechos con un gran número de bisagras

Planificación

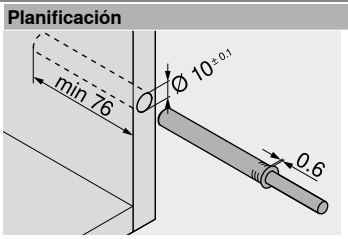

Juego del frente

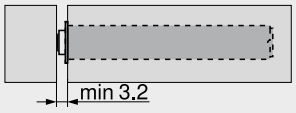

Indicaciones en la página

Visión general	191
Accesorios – bases rectas adaptadoras	193
Accesorios – placas soportes en cruz	193

Montaje

Calibre de taladrar para **BLUMOTION** | **TIP-ON**	676
Plantilla de posicionamiento para placa adhesiva	698
MINIPRESS top para **EASYSTICK**	622
MINIPRESS top	626

Montaje, desmontaje y ajuste

Short-URL
www.blum.com/a230

Placa soporte recta – versión corta – 20/17



- Montaje con tornillos aglo Ø 3.5 o Ø 4 mm
- Montaje alternativo con tornillos Euro
- **TIP-ON** debe pedirse aparte

Información de pedido

Color	Material	Ref.
SW | CS | R7036	Plástico	956.1201

Color	
CS	Negro carbón
R7036	RAL 7036 gris platino
SW	Blanco seda

Planificación

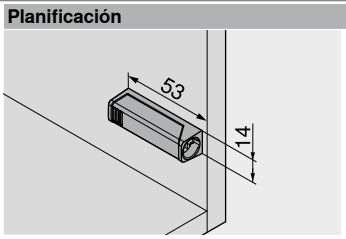

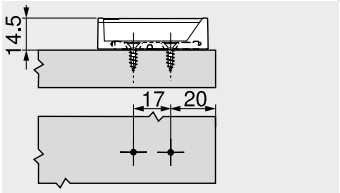

Juego del frente

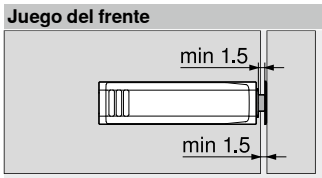

Placa adhesiva

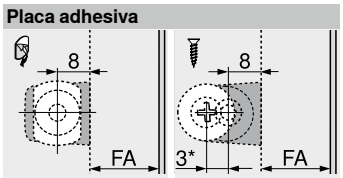

FA Recubrimiento del frente
* 3 mm montaje ajustado

Placa soporte recta – versión larga – 20/32



- Montaje con tornillos aglo Ø 3.5 o Ø 4 mm
- Montaje alternativo con tornillos Euro
- **TIP-ON** debe pedirse aparte

Información de pedido

Color	Material	Ref.
SW | CS | R7036	Plástico	956A1201

Planificación

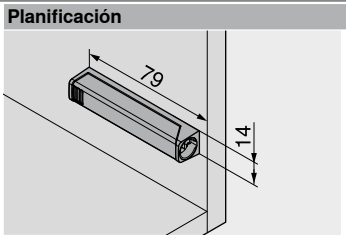

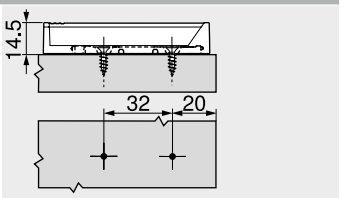

Juego del frente

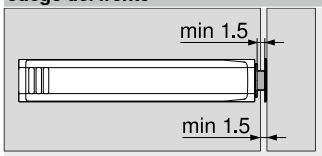

Placa adhesiva

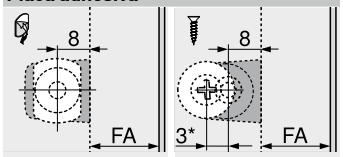

FA Recubrimiento del frente
* 3 mm montaje ajustado

Placa soporte en cruz – versión larga – 37/32



- Montaje con tornillos aglo Ø 3.5 o Ø 4 mm
- Montaje alternativo con tornillos Euro
- **TIP-ON** debe pedirse aparte

Información de pedido

Color	Material	Ref.
R7036	Plástico	956A1501

Planificación

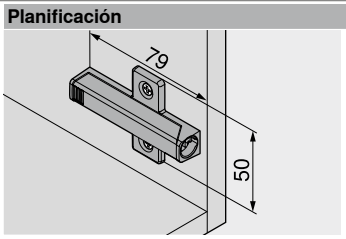

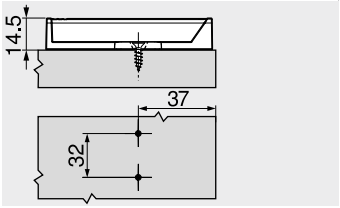

Juego del frente



Placa adhesiva

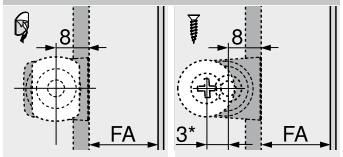

FA Recubrimiento del frente
* 3 mm montaje ajustado

Indicaciones en la página

Visión general	191

Montaje	
Plantilla para bases	674
Calibre de taladrar para placas de montaje	675
Plantilla de posicionamiento para placa adhesiva	698
MINIPRESS top para **EASYSTICK**	622
MINIPRESS top	626
MINIPRESS P	630

Montaje, desmontaje y ajuste

Short-URL
www.blum.com/a230



El sistema box adecuado para cada necesidad. Blum ofrece diferentes sistemas box que permiten un diseño de muebles flexible. El deslizamiento ultraligero, la gran comodidad de movimiento, la excelente calidad y su hermoso diseño constituyen las principales características de estos sistemas box.

- **BLUMOTION** – cierre suave y silencioso gracias a la amortiguación
- **SERVO-DRIVE** – sistema eléctrico de ayuda en la apertura, combinado con **BLUMOTION**
- **TIP-ON BLUMOTION** – sistema mecánico de ayuda en la apertura, combinado con **BLUMOTION**
- **TIP-ON** – sistema mecánico de ayuda en la apertura, se cierra mediante una ligera presión
- Una gama completa que ofrece muchas posibilidades
- Gran estabilidad
- Calidad durante toda la vida del mueble

LEGRABOX



La representación perfecta de mi inspiración
El sistema box para los más elevados requisitos en cuanto al diseño y la personalización.

MERIVOBOX

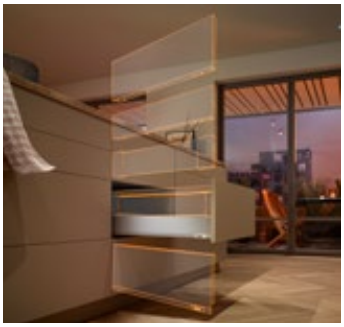

La plataforma box para concretar sus ideas
Nunca antes fue tan fácil ofrecer variedad. Una auténtica plataforma lo hace posible.

TANDEMBOX



Toda una gama rectangular y clara
TANDEMBOX antaro es sinónimo de formas claras y rectangulares.

METABOX



Sencillo. Útil. Auténtico
El sistema box metálico de pared simple ofrece múltiples posibilidades de aplicación.

LEGRABOX


Foto simbólica

LEGRABOX	196
Visión general	197
Visión general – aplicaciones	198
Visión general – variantes de diseño	237
Elementos de inserción	234
Accesorios	244
Fijación guías de cuerpo de mueble	248

MERIVOBOX


Foto simbólica

MERIVOBOX	250
Visión general	251
Visión general – aplicaciones	252
Elementos de inserción	284
Accesorios	285
Fijación guías de cuerpo de mueble	289

TANDEMBOX antaro


Foto simbólica

TANDEMBOX antaro	290
Visión general	291
Visión general – aplicaciones	292
Accesorios	328
Fijación guías de cuerpo de mueble	334

TANDEMBOX plus


Foto simbólica

TANDEMBOX plus	336
Visión general – aplicaciones	337

METABOX


Foto simbólica

METABOX	338
Visión general	339
Visión general – aplicaciones	340
Accesorios	354
Fijación guías de cuerpo de mueble	361

SERVO-DRIVE para LEGRABOX | MERIVOBOX | TANDEMBOX


Foto simbólica

SERVO-DRIVE para **LEGRABOX** | **MERIVOBOX** | **TANDEMBOX**	362
Visión general	363
Accesorios	392

TIP-ON BLUMOTION para LEGRABOX | MERIVOBOX | TANDEMBOX


Foto simbólica

TIP-ON BLUMOTION para **LEGRABOX** | **MERIVOBOX** | **TANDEMBOX**	394
Visión general	395

TIP-ON para LEGRABOX


Foto simbólica

TIP-ON para **LEGRABOX**	404
Visión general	405

La representación perfecta de mi inspiración



El sistema box **LEGRABOX** cumple los más requisitos más exclusivos en cuanto a la personalización y el diseño. Los fabricantes podrán diseñar sus propios cajones con perfiles delgados y elegantes y numerosas opciones de diseño extraordinarias. Los fabricantes pueden adquirir la colección deseada de **LEGRABOX special edition** o diseños personalizados con **LEGRABOX individual** desde cantidades mínimas de pedido. Solicite elementos decorativos (exterior) y perfiles (interior) por separado e intégrelos en pocos pasos en su propio taller. De este modo, es posible fabricar diseños de cajones refinados de manera totalmente flexible.

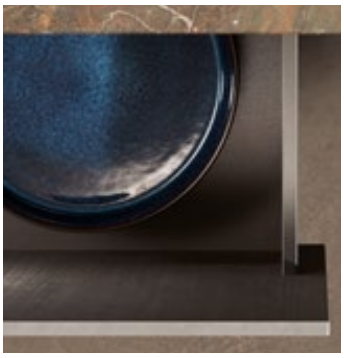



Interior y exterior rectos
Los perfiles delgados de 12.8 mm se integran de forma armónica en cualquier mueble. Los componentes individuales combinan a la perfección entre sí y presentan cambios armónicos.



Branding individual
El elemento de branding se integra en el diseño de **LEGRABOX**. Puede imprimirse con el nombre de su marca o su logotipo. Tanto de estilo sobrio y discreto como intencionadamente llamativo. De manera opcional, el logotipo también puede imprimirse o grabarse con láser directamente en el perfil.



Diseño de perfiles con 2 capas
El perfil de **LEGRABOX** tiene 2 capas. De este modo, es posible diseñar interiores y exteriores de diferentes colores y materiales.



Área de juegos creativa
Con los elementos de inserción, no hay límites para sus ideas. El vidrio, la madera, el cuero o la piedra son solo algunos ejemplos de cómo otorgar aspecto refinado a **LEGRABOX free** de manera eficaz.





Tecnología sofisticada
LEGRABOX abre nuevos horizontes en materia técnica. Con la guía de cuerpo de mueble **BLUMOTION S**, **LEGRABOX** ofrece, además de esfuerzos de apertura mínimos y de un deslizamiento ultraligero sincronizado, la flexibilidad de realizar tres tecnologías de movimiento con una sola guía de cuerpo. Así, la función de amortiguación se ajusta a la tecnología de movimiento correspondiente.

Sistemas box


Foto simbólica

Sistemas box	194
MERIVOBOX	250
TANDEMBOX antaro	290
TANDEMBOX plus	336
METABOX	338
SERVO-DRIVE para **LEGRABOX** | **MERIVOBOX** | **TANDEMBOX**	362
TIP-ON BLUMOTION para **LEGRABOX** | **MERIVOBOX** | **TANDEMBOX**	394
TIP-ON para **LEGRABOX**	404

Visión general


Foto simbólica

Visión general – aplicaciones	198
Elementos de inserción	234

Variantes de diseño


Foto simbólica

myLEGRABOX	236
Visión general – variantes de diseño	237

Selector de diseño

Short-URL
www.blum.com/lbxselector

Accesorios


Foto simbólica

Trasera de acero	244	Broca de centrar	246
Estabilizador del fondo/frente	244	Amortiguador	246
Estabilizador del fondo/frente para frentes delgados	245	Destornillador	247
Estabilizadores laterales	245		
Soporte fijo	246		
Tornillos	246		

Fijación guías de cuerpo de mueble

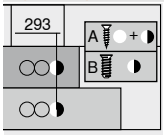

Foto simbólica

Guía de cuerpo de mueble – 750 – 40 kg	248
Guía de cuerpo de mueble – 753 – 70 kg	248

Montaje, desmontaje y ajuste


Foto simbólica

Montaje, desmontaje y ajuste

Short-URL
www.blum.com/a310

Pictogramas

	Artículo disponible bajo petición
	Webcode – ingresar en el configurador de productos o hacer clic

Aplicaciones		kg	Espacio ocupado Altura (mm)	Webcode	Página
Cuerpo de mueble estándar					
Cajón					
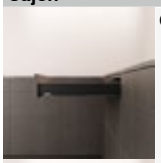	Cajón – N	40	80	DQBMJY	200
	Cajón – M	40 70	106	DQBN9A	202
	Cajón – K	40 70	144	DQBNYM	206
Cuerpo de mueble estándar – LEGRABOX pure					
Cacerolero					
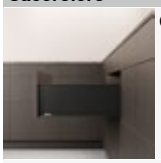	Cacerolero – C	40 70	193	DQBQ2M	210
	Cacerolero – F	40 70	257	DQBRHA	216
Cuerpo de mueble estándar – LEGRABOX free					
Cacerolero					
	Cacerolero – C	40 70	193	DQBQRY	218
Mueble del fregadero					
Cajón					
	Cacerolero – M	40	106	DQBONY	224

Aplicaciones		kg	Espacio ocupado Altura (mm)	Webcode	Página
Cajón interior					
	Cajón interior – M	40 70	104	DQBPDA	204
	Cajón interior – K	40 70	142	DQGPIM	208
Cacerolero interior					
	Cacerolero interior – elementos de inserción – C	40 70	191	DQBSVY	212
	Cacerolero interior – guardacuerpo – C	40 70	191	DQBTLA	214
Cacerolero interior					
	Cacerolero interior – elementos de inserción – C	40 70	191	DQBUAM	220
	Cacerolero interior – guardacuerpo – C	40 70	191	DQBUZY	222

kg Capacidad de carga dinámica

Webcode – ingresar en el configurador de productos o hacer clic

Aplicaciones		kg	Espacio ocupado Altura (mm)	Webcode	Página
Mueble del fregadero – LEGRABOX pure					
Cacerolero					
	Cacerolero – C	40	193	DQBS6M	226
	Cacerolero – C – adaptador	40	193	DQCYEM	228
Mueble del fregadero – LEGRABOX free					
Cacerolero					
	Cacerolero – C – adaptador	40	193	DQBN9C	
Armario despensa					
	**SPACE TOWER** Ancho de cuerpo KB 275–1200 mm	40 70		DQGQ7Y	230
Armarios estrechos					
	**SPACE TWIN** Ancho del cuerpo KB 185–250 mm	20		DQGTQM	232
Elementos de inserción					
	Elementos de inserción en vidrio				234

kg Capacidad de carga dinámica

Webcode – ingresar en el configurador de productos o hacer clic

Recomendación – combinación de colores de los componentes

N.º	Descripción		Color			
			SW-M	OG-M	CS-M	INGL
2	Juego de perfil		SW-M	OG-M	CS-M	INGL
2	Juego de perfiles exteriores	[1]	SW-M	OG-M	CS-M	INGL
3	Adaptador para trasera de madera lado izquierdo/derecho		SW-M	OG-M	CS-M	NI
3	Trasera en acero con forma de L izquierda/derecha	[1]	SW-M	OG-M	CS-M	CS-M
4	Juego de fijación frontal		SW-M	OG-M	CS-M	INGL
5	Pieza delantera sin ranura		SW-M	OG-M	CS-M	ELEO
5	Pieza delantera con ranura		SW-M	OG-M	CS-M	ELEO
6	Juego de tope de arrastre		SW-M	OG-M	CS-M	CS-M
7	Guardacuerpo transversal		SW-M	OG-M	CS-M	ELEO
11	Juego de perfiles interiores	[1]	SW-M	OG-M	CS-M	INGL

[1] Mueble del fregadero

Color	
CS-M	Negro carbón mate
ELEO	Acero inoxidable anodizado
INGL	Acero inoxidable antihuellas

Color	
NI	Niquelado
OG-M	Gris orión mate
SW-M	Blanco seda mate

Cajón – N

Webcode – ingresar en el configurador de productos o hacer clic: DQBMJY



- Adecuado para **LEGRABOX pure** y **LEGRABOX free**
- Perfiles de acero y acero inoxidable
- Interior y exterior rectos
- Perfil delgado de 12.8 mm
- Deslizamiento ultraligero sincronizado
- Con amortiguación **BLUMOTION S** integrada y conmutable para cierre suave y silencioso, combinable con **SERVO-DRIVE**, el sistema eléctrico de apertura asistida, o **TIP-ON BLUMOTION**, el sistema mecánico de apertura asistida
- Enganche el frente en la posición de fijación y móntelo cómodamente con clip, incluso en un módulo extraíble ya colocado
- Montaje del frontal sin herramientas
- Ajuste en 2 dimensiones del frente en el perfil

Espacio ocupado

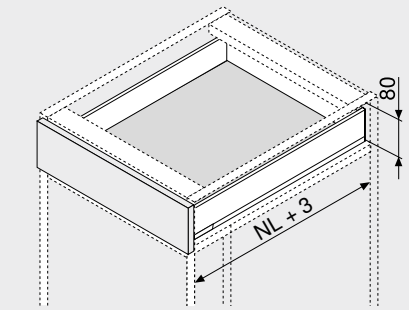

NL Largo nominal

Información de pedido

1 Guías de cuerpo de mueble izquierda/derecha

Versión: BLUMOTION S

Largo nominal NL (mm)	Capacidad de carga dinámica (kg) 40
400	750.4001S
450	750.4501S
500	750.5001S
550	750.5501S

2 Juego de perfil

Altura del perfil (mm): 66.5

Largo nominal NL (mm)	Color SW-M | OG-M | CS-M	INGL
400	770N4002S	
450	770N4502S	770N4502I
500	770N5002S	770N5002I
550	770N5502S	

Consta de:

2a	1 x	Perfiles izquierdo/derecho
2b	2 x	Elemento de identificación de la marca, estampado con el logotipo de Blum, a partir de 1000 piezas con impresión individual
2c	2 x	Tapas

3 Adaptador para trasera de madera lado izquierdo/derecho

Color	Material	Ref.
SW-M | OG-M | CS-M | NI	Acero	ZB7N000S

4 Fijación frontal

Modo de fijación		Ref.
EXPANDO	2 x	ZF7N70E2
EXPANDO T[1]	2 x	ZF7N70T2
Tornillos	2 x	ZF7N7002

[1] **EXPANDO T** adecuado para frentes delgados – véanse las indicaciones en la página

Color		Color	
CS-M	Negro carbón mate	OG-M	Gris orión mate
INGL	Acero inoxidable antihuellas	SW-M	Blanco seda mate
NI	Niquelado		

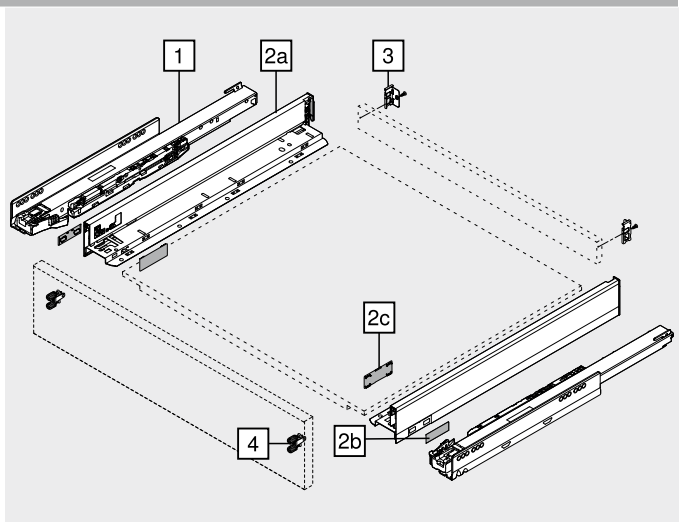

Accesorios

– Tornillo aglomerado[1]

Diámetro (mm)	Longitud (mm)	Ref.
Ø 3.5	15.0	609.1500
	17.0	609.1700

[1] Para fijación frontal
Para unir la guía de cuerpo de mueble con el cuerpo de mueble, recomendamos el tornillo aglo de Ø 4 x 15 mm

– Tornillo de fijación – tornillo de cabeza plana[1]

Diámetro (mm)	Longitud (mm)	Ref.
Ø 4.0	15.0	61D.1500

[1] Para unir el adaptador con la trasera de madera y el perfil con el fondo de cajón
Para un montaje óptimo, se recomienda utilizar tornillos de cabeza plana en la trasera de madera y el perfil

– Tornillo Euro[1]

Diámetro (mm)	Longitud (mm)	Ref.
Ø 6.0	14.5	661.1450.HG

[1] Para unir la guía de cuerpo de mueble con el cuerpo de mueble

Cajón – N

Webcode – ingresar en el configurador de productos o hacer clic: DQBMJY

Planificación

Espacio ocupado en el cuerpo

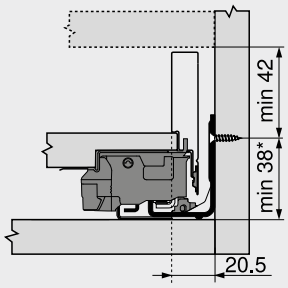

* +1 mm si las guías de cuerpo se instalan antes de montar el cuerpo

Cotas de montaje – frente – montaje por atornillado

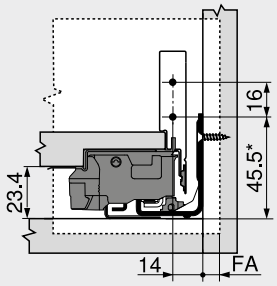

FA Recubrimiento del frente
* +1 mm si las guías de cuerpo se instalan antes de montar el cuerpo

Cotas de taladrado – frente – montaje EXPANDO | EXPANDO T

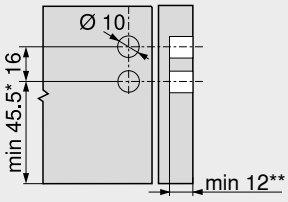

* +1 mm si las guías de cuerpo se instalan antes de montar el cuerpo
** Mín. 6 mm para **EXPANDO T**

Cotas de montaje – trasera

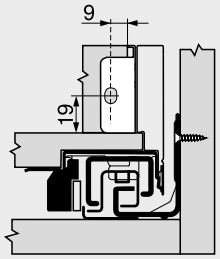

Corte – tableros aglo de 16 mm

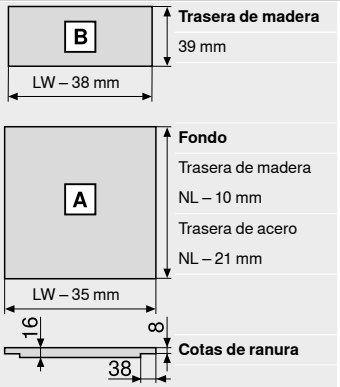

Trasera de madera
39 mm

Fondo
Trasera de madera
NL – 10 mm
Trasera de acero
NL – 21 mm

Cotas de ranura

LW Ancho interior cuerpo de mueble
NL Largo nominal

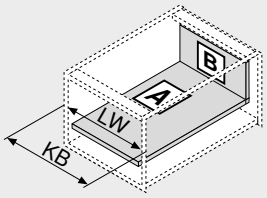

LW Ancho interior cuerpo de mueble
KB Ancho de cuerpo de mueble

Cotas de taladrado – fondo

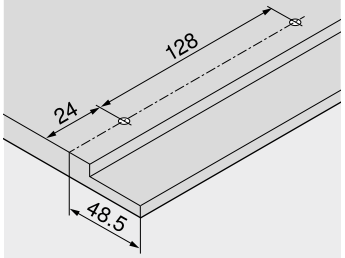

Indicaciones en la página

Visión general **myLEGRABOX**	197 236	**TIP-ON BLUMOTION** para **LEGRABOX** | **MERIVOBOX** | **TANDEMBOX**	394	**Montaje, desmontaje y ajuste**	
Sistema de fijación para frentes delgados – **EXPANDO T**	596	**TIP-ON** para **LEGRABOX**	404	Short-URL www.blum.com/a310	
Recomendación de montaje y exención de responsabilidad – **EXPANDO T**	597	**CABLOXX**	594		
SERVO-DRIVE para **LEGRABOX** | **MERIVOBOX** | **TANDEMBOX**	362	Accesorios	244		
		Fijación guías de cuerpo de mueble	248		
		Servicios de Blum	602		
		Para más información técnica	708		

Cajón – M

Webcode – ingresar en el configurador de productos o hacer clic: DQBN9A



- Adecuado para **LEGRABOX pure** y **LEGRABOX free**
- Perfiles de acero y acero inoxidable
- Interior y exterior rectos
- Perfil delgado de 12.8 mm
- Deslizamiento ultraligero sincronizado
- Con amortiguación **BLUMOTION S** integrada y conmutable para cierre suave y silencioso, combinable con **SERVO-DRIVE**, el sistema eléctrico de apertura asistida, o **TIP-ON BLUMOTION**, el sistema mecánico de apertura asistida
- Enganche el frente en la posición de fijación y móntelo cómodamente con clip, incluso en un módulo extraíble ya colocado
- Montaje del frontal sin herramientas
- Ajuste en 3 dimensiones del frente en el perfil

Espacio ocupado

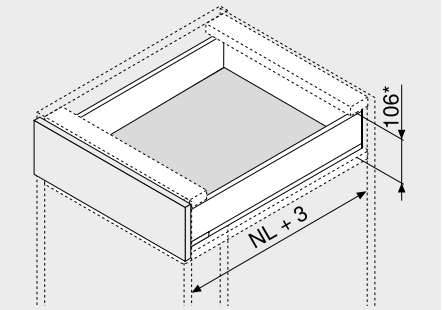

NL	Largo nominal
*	Incl. 2 mm Ajuste de la inclinación

Información de pedido

1 Guías de cuerpo de mueble izquierda/derecha



Versión	BLUMOTION S	
Largo nominal NL (mm)	Capacidad de carga dinámica (kg) 40	70
270	750.2701S	
300	750.3001S	
350	750.3501S	
400	750.4001S	
450	750.4501S	753.4501S
500	750.5001S	753.5001S
550	750.5501S	753.5501S
600	750.6001S	753.6001S
650		753.6501S

2 Juego de perfil



Altura del perfil (mm)	90.5	
Largo nominal NL (mm)	Color SW-M | OG-M | CS-M	INGL
270	770M2702S	770M2702I
300	770M3002S	770M3002I
350	770M3502S	770M3502I
400	770M4002S	770M4002I
450	770M4502S	770M4502I
500	770M5002S	770M5002I
550	770M5502S	770M5502I
600	770M6002S	770M6002I
650	770M6502S	770M6502I

Consta de:

2a	1 x	Perfiles izquierdo/derecho
2b	2 x	Elemento de identificación de la marca, estampado con el logotipo de Blum, a partir de 1000 piezas con impresión individual
2c	2 x	Tapas

3 Adaptador para trasera de madera lado izquierdo/derecho



Color	Material	Ref.
SW-M | OG-M | CS-M | NI	Acero	ZB7M000S

4 Fijación frontal



Modo de fijación		Ref.
EXPANDO	2 x	ZF7M70E2
EXPANDO T[1]	2 x	ZF7M70T2
Tornillos	2 x	ZF7M7002

[1] **EXPANDO T** adecuado para frentes delgados – véanse las indicaciones en la página

Color		Color	
CS-M	Negro carbón mate	OG-M	Gris orión mate
INGL	Acero inoxidable antihuellas	SW-M	Blanco seda mate
NI	Niquelado		

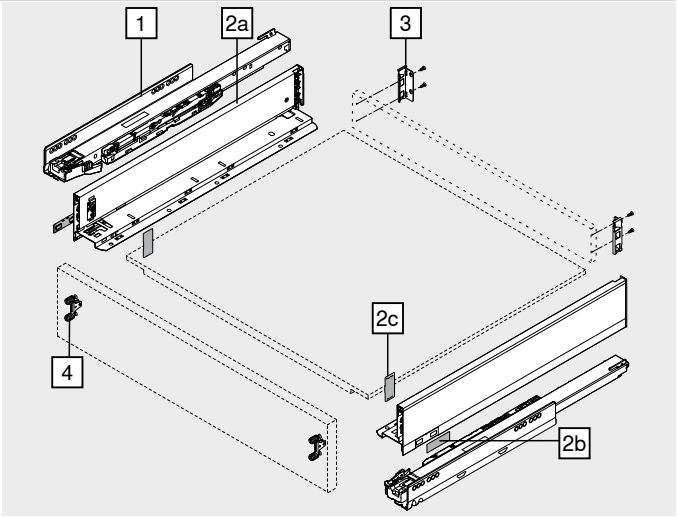

Accesorios

– Tornillo aglomerado[1]



Diámetro (mm)	Longitud (mm)	Ref.
Ø 3.5	15.0	609.1500
	17.0	609.1700

[1] Para fijación frontal
Para unir la guía de cuerpo de mueble con el cuerpo de mueble, recomendamos el tornillo aglo de Ø 4 x 15 mm

– Tornillo de fijación – tornillo de cabeza plana[1]



Diámetro (mm)	Longitud (mm)	Ref.
Ø 4.0	15.0	61D.1500

[1] Para unir el adaptador con la trasera de madera y el perfil con el fondo de cajón
Para un montaje óptimo, se recomienda utilizar tornillos de cabeza plana en la trasera de madera y el perfil

– Tornillo Euro[1]



Diámetro (mm)	Longitud (mm)	Ref.
Ø 6.0	14.5	661.1450.HG

[1] Para unir la guía de cuerpo de mueble con el cuerpo de mueble

Cajón – M

Webcode – ingresar en el configurador de productos o hacer clic: DQBN9A

Planificación

Espacio ocupado en el cuerpo

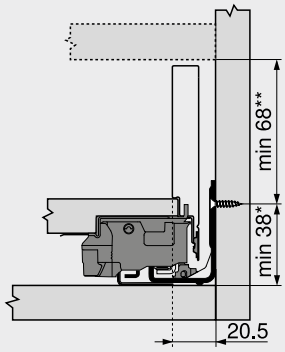

* +1 mm si las guías de cuerpo se instalan antes de montar el cuerpo
** Incl. 2 mm Ajuste de la inclinación

Cotas de montaje – frente – montaje por atornillado

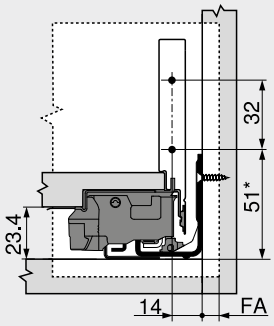

FA Recubrimiento del frente
* +1 mm si las guías de cuerpo se instalan antes de montar el cuerpo

Cotas de taladrado – frente – montaje EXPANDO | EXPANDO T

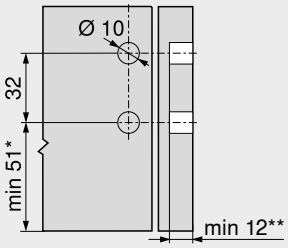

* +1 mm si las guías de cuerpo se instalan antes de montar el cuerpo
** Mín. 6 mm para **EXPANDO T**

Cotas de montaje – trasera

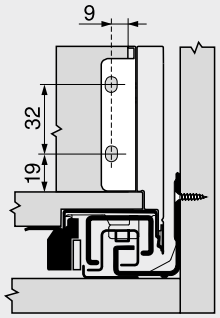

Corte – tableros aglo de 16 mm

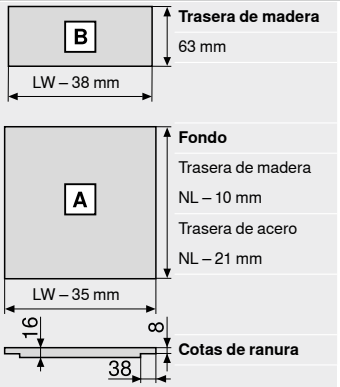

LW Ancho interior cuerpo de mueble
NL Largo nominal

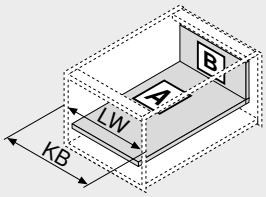

LW Ancho interior cuerpo de mueble
KB Ancho de cuerpo de mueble

Cotas de taladrado – fondo

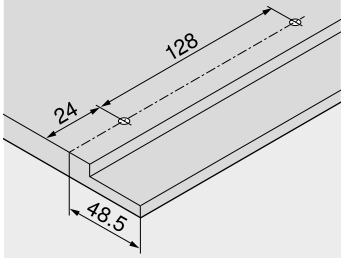

Indicaciones en la página

Visión general	197	**TIP-ON BLUMOTION** para **LEGRABOX** | **MERIVOBOX** | **TANDEMBOX**	394	Servicios de Blum	602
myLEGRABOX	236			Para más información técnica	708
Sistema de fijación para frentes delgados – **EXPANDO T**	596	**TIP-ON** para **LEGRABOX**	404	**Montaje, desmontaje y ajuste**	
Recomendación de montaje y exención de responsabilidad – **EXPANDO T**	597	**AMBIA-LINE** para **LEGRABOX** | **MERIVOBOX**	542	Short-URL www.blum.com/a310	
SERVO-DRIVE para **LEGRABOX** | **MERIVOBOX** | **TANDEMBOX**	362	**CABLOXX**	594		
		Accesorios	244		
		Fijación guías de cuerpo de mueble	248		

Cajón interior – M

Webcode – ingresar en el configurador de productos o hacer clic: DQBPDA



- Cajón interior con pieza delantera cerrada
- Adecuado para **LEGRABOX pure** y **LEGRABOX free**
- Perfiles de acero y acero inoxidable
- Interior y exterior rectos
- Perfil delgado de 12.8 mm
- Deslizamiento ultraligero sincronizado
- Con amortiguación **BLUMOTION S** integrada y conmutable para cierre suave y silencioso, combinable con **SERVO-DRIVE**, el sistema eléctrico de apertura asistida, o **TIP-ON BLUMOTION**, el sistema mecánico de apertura asistida
- Enganche el frente en la posición de fijación y móntelo cómodamente con clip, incluso en un módulo extraíble ya colocado
- Montaje del frontal sin herramientas

Espacio ocupado

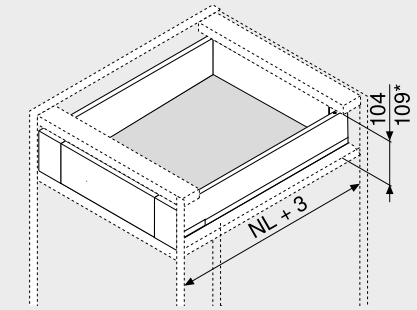

NL Largo nominal
* Cajón interior con juego de tope de arrastre

Información de pedido

1 Guías de cuerpo de mueble izquierda/derecha

Versión	BLUMOTION S	
Largo nominal NL (mm)	Capacidad de carga dinámica (kg) 40	70
270	750.2701S	
300	750.3001S	
350	750.3501S	
400	750.4001S	
450	750.4501S	753.4501S
500	750.5001S	753.5001S
550	750.5501S	753.5501S
600	750.6001S	753.6001S
650		753.6501S

2 Juego de perfil

Altura del perfil (mm)	90.5	
Largo nominal NL (mm)	Color SW-M | OG-M | CS-M	INGL
270	770M2702S	770M2702I
300	770M3002S	770M3002I
350	770M3502S	770M3502I
400	770M4002S	770M4002I
450	770M4502S	770M4502I
500	770M5002S	770M5002I
550	770M5502S	770M5502I
600	770M6002S	770M6002I
650	770M6502S	770M6502I

Consta de:
2a 1 x Perfiles izquierdo/derecho
2b 2 x Elemento de identificación de la marca, estampado con el logotipo de Blum, a partir de 1000 piezas con impresión individual
2c 2 x Tapas

3 Adaptador para trasera de madera lado izquierdo/derecho

Color	Material	Ref.
SW-M | OG-M | CS-M | NI	Acero	ZB7M000S

4 Juego de fijación frontal

Color	Material	Ref.
SW-M | OG-M | CS-M	Acero	ZI7.0MS0
INGL	Acero inoxidable	ZI7.0MI0

Consta de:
4a 1 x Fijación frontal izquierda/derecha
4b 1 x Tapa exterior izquierda/derecha
4e 1 x Pieza de sujeción
4f 4 x Tornillos

5 Pieza delantera sin ranura[2]

Color	Longitud (mm)[1]	Ref.
SW-M | OG-M | CS-M | ELEO	1043	ZV7.1043C01

Corte **5** Ancho interior cuerpo de mueble LW – 126 mm
[1] Para cortar a medida
[2] Apto para anchos de cuerpo de mueble KB 1200 mm

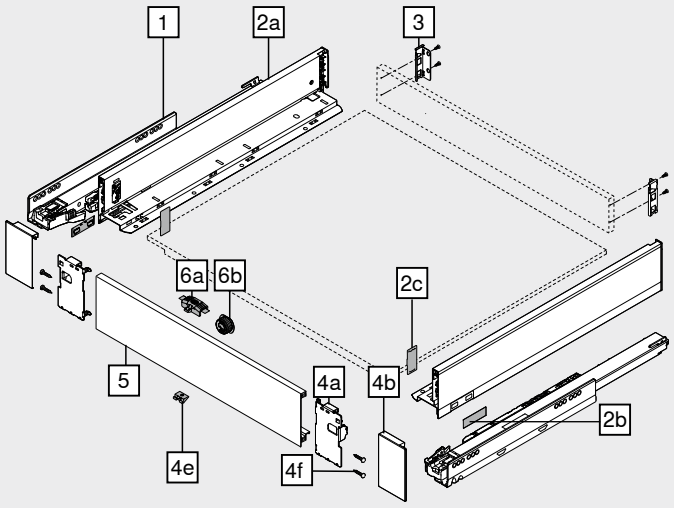

Accesorios

6 Juego de tope de arrastre[1]

Color	Material	Ref.
SW-M | OG-M | CS-M	Plástico	ZI7.0M07

Consta de:
6a 1 x Tope de arrastre
El tope de arrastre debe montarse en la pieza delantera
6b 1 x Caja de arrastre
RAL 7037 gris polvo

Color
CS-M También para INGL
[1] El juego de tope de arrastre (ZI7.0M07) no es posible en combinación con **TIP-ON BLUMOTION**

– Tornillo aglomerado[1]

Diámetro (mm)	Longitud (mm)	Ref.
Ø 3.5	15.0	609.1500

[1] Para unir la guía de cuerpo de mueble con el cuerpo de mueble, recomendamos el tornillo aglo de Ø 4 x 15 mm

– Tornillo de fijación – tornillo de cabeza plana[1]

Diámetro (mm)	Longitud (mm)	Ref.
Ø 4.0	15.0	61D.1500

[1] Para unir el adaptador con la trasera de madera y el perfil con el fondo de cajón
Para un montaje óptimo, se recomienda utilizar tornillos de cabeza plana en la trasera de madera y el perfil

– Tornillo Euro[1]

Diámetro (mm)	Longitud (mm)	Ref.
Ø 6.0	14.5	661.1450.HG

[1] Para unir la guía de cuerpo de mueble con el cuerpo de mueble

Color		Color	
CS-M	Negro carbón mate	NI	Niquelado
ELEO	Acero inoxidable anodizado	OG-M	Gris orión mate
INGL	Acero inoxidable antihuellas	SW-M	Blanco seda mate

Cajón interior – M

Webcode – ingresar en el configurador de productos o hacer clic: DQBPDA

Planificación

Espacio ocupado en el cuerpo

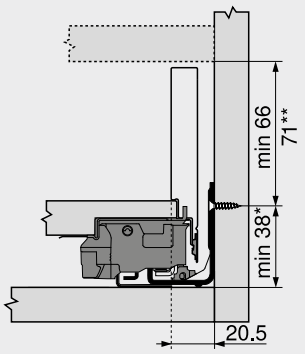

* +1 mm si las guías de cuerpo se instalan antes de montar el cuerpo

** Cajón interior con juego de tope de arrastre posible a partir de una altura de 71 mm

Cotas de montaje – trasera

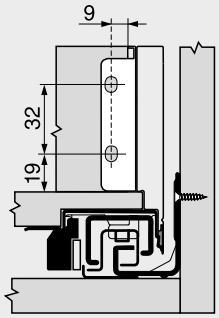

Cotas de taladrado – frente – caja de arrastre

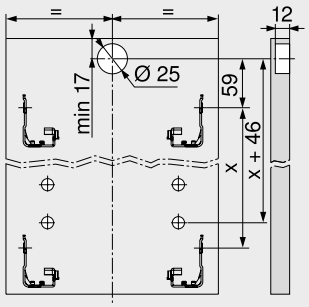

Corte – tableros aglo de 16 mm

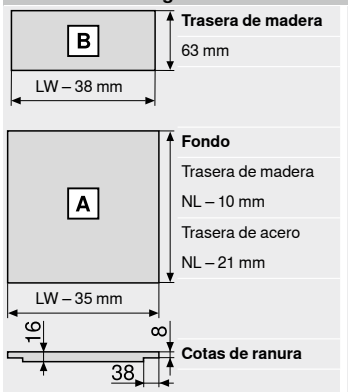

Trasera de madera
63 mm

Fondo
Trasera de madera
NL – 10 mm
Trasera de acero
NL – 21 mm

Cotas de ranura

LW Ancho interior cuerpo de mueble
NL Largo nominal

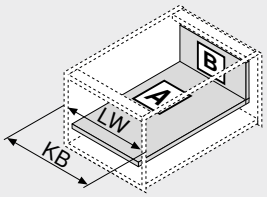

LW Ancho interior cuerpo de mueble
KB Ancho de cuerpo de mueble

Cotas de taladrado – fondo

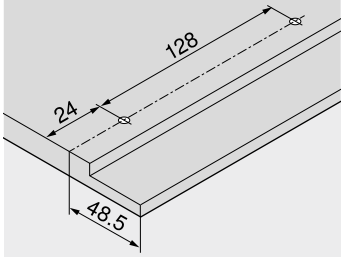

Indicaciones en la página

Visión general	197	**AMBIA-LINE** para **LEGRABOX** | **MERIVOBOX**	542	**Montaje, desmontaje y ajuste**	
myLEGRABOX	236	**CABLOXX**	594		
SERVO-DRIVE para **LEGRABOX** | **MERIVOBOX** | **TANDEMBOX**	362	Accesorios	244	Short-URL	
		Fijación guías de cuerpo de mueble	248	www.blum.com/a310	
TIP-ON BLUMOTION para **LEGRABOX** | **MERIVOBOX** | **TANDEMBOX**	394	Servicios de Blum	602		
		Para más información técnica	708		
TIP-ON para **LEGRABOX**	404				

Cajón – K

Webcode – ingresar en el configurador de productos o hacer clic: DQBNYM



- Adecuado para **LEGRABOX pure** y **LEGRABOX free**
- Perfiles de acero y acero inoxidable
- Interior y exterior rectos
- Perfil delgado de 12.8 mm
- Deslizamiento ultraligero sincronizado
- Con amortiguación **BLUMOTION S** integrada y conmutable para cierre suave y silencioso, combinable con **SERVO-DRIVE**, el sistema eléctrico de apertura asistida, o **TIP-ON BLUMOTION**, el sistema mecánico de apertura asistida
- Enganche el frente en la posición de fijación y móntelo cómodamente con clip, incluso en un módulo extraíble ya colocado
- Montaje del frontal sin herramientas
- Ajuste en 3 dimensiones del frente en el perfil

Espacio ocupado

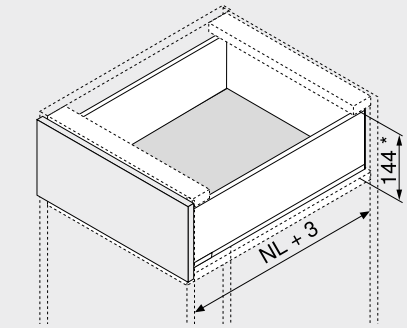

NL	Largo nominal
*	Incl. 2 mm Ajuste de la inclinación

Información de pedido

1 Guías de cuerpo de mueble izquierda/derecha

Versión	BLUMOTION S	
Largo nominal NL (mm)	Capacidad de carga dinámica (kg) 40	70
300	750.3001S	
350	750.3501S	
400	750.4001S	
450	750.4501S	753.4501S
500	750.5001S	753.5001S
550	750.5501S	753.5501S
600	750.6001S	753.6001S

2 Juego de perfil

Altura del perfil (mm)	128.5	
Largo nominal NL (mm)	Color SW-M | OG-M | CS-M	INGL
300	770K3002S	
350	770K3502S	770K3502I
400	770K4002S	770K4002I
450	770K4502S	770K4502I
500	770K5002S	770K5002I
550	770K5502S	770K5502I
600	770K6002S	

Consta de:

2a	1 x	Perfiles izquierdo/derecho
2b	2 x	Elemento de identificación de la marca, estampado con el logotipo de Blum, a partir de 1000 piezas con impresión individual
2c	2 x	Tapas

3 Adaptador para trasera de madera lado izquierdo/derecho

Color	Material	Ref.
SW-M | OG-M | CS-M | NI	Acero	ZB7K000S

4 Fijación frontal

Modo de fijación		Ref.
EXPANDO	2 x	ZF7K70E2
EXPANDO T[1]	2 x	ZF7K70T2
Tornillos	2 x	ZF7K7002

[1] **EXPANDO T** adecuado para frentes delgados – véanse las indicaciones en la página

Color		Color	
CS-M	Negro carbón mate	OG-M	Gris orión mate
INGL	Acero inoxidable antihuellas	SW-M	Blanco seda mate
NI	Niquelado		

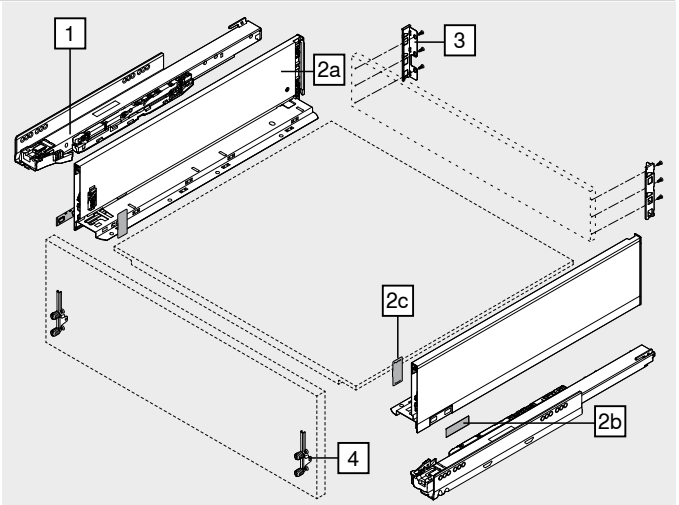

Accesorios

– Tornillo aglomerado[1]

Diámetro (mm)	Longitud (mm)	Ref.
Ø 3.5	15.0	609.1500
	17.0	609.1700

[1] Para fijación frontal
Para unir la guía de cuerpo de mueble con el cuerpo de mueble, recomendamos el tornillo aglo de Ø 4 x 15 mm

– Tornillo de fijación – tornillo de cabeza plana[1]

Diámetro (mm)	Longitud (mm)	Ref.
Ø 4.0	15.0	61D.1500

[1] Para unir el adaptador con la trasera de madera y el perfil con el fondo de cajón
Para un montaje óptimo, se recomienda utilizar tornillos de cabeza plana en la trasera de madera y el perfil

– Tornillo Euro[1]

Diámetro (mm)	Longitud (mm)	Ref.
Ø 6.0	14.5	661.1450.HG

[1] Para unir la guía de cuerpo de mueble con el cuerpo de mueble

Cajón – K

Webcode – ingresar en el configurador de productos o hacer clic: DQBNYM

Planificación

Espacio ocupado en el cuerpo

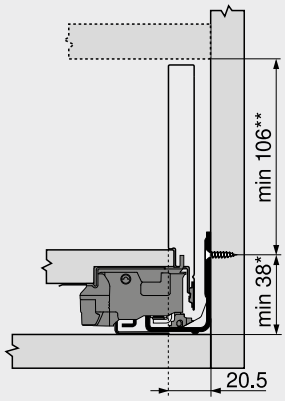

* +1 mm si las guías de cuerpo se instalan antes de montar el cuerpo
** Incl. 2 mm Ajuste de la inclinación

Cotas de montaje – frente – montaje por atornillado

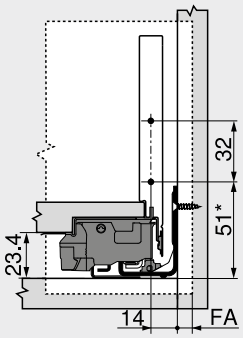

FA Recubrimiento del frente
* +1 mm si las guías de cuerpo se instalan antes de montar el cuerpo

Cotas de taladrado – frente – montaje EXPANDO | EXPANDO T

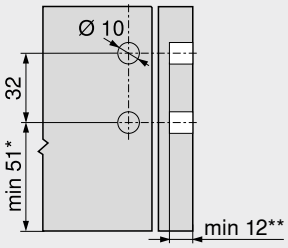

* +1 mm si las guías de cuerpo se instalan antes de montar el cuerpo
** Mín. 6 mm para **EXPANDO T**

Cotas de montaje – trasera

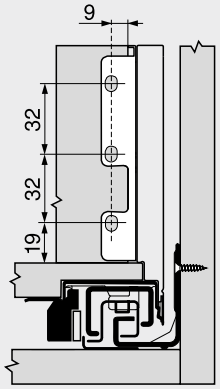

Corte – tableros aglo de 16 mm

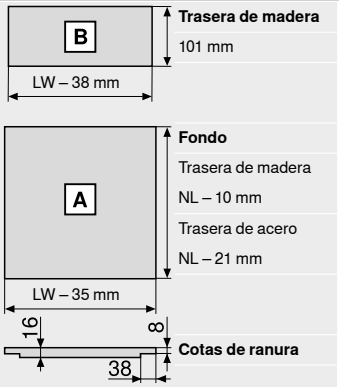

Trasera de madera
101 mm

Fondo
Trasera de madera
NL – 10 mm
Trasera de acero
NL – 21 mm

Cotas de ranura

LW Ancho interior cuerpo de mueble
NL Largo nominal

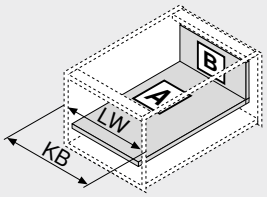

LW Ancho interior cuerpo de mueble
KB Ancho de cuerpo de mueble

Cotas de taladrado – fondo

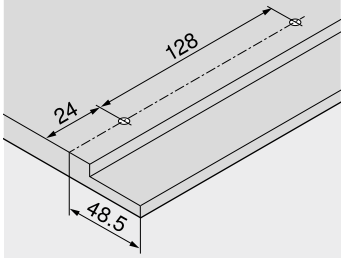

Indicaciones en la página

Visión general	197	**TIP-ON BLUMOTION** para **LEGRABOX** | **MERIVOBOX** | **TANDEMBOX**	394	Servicios de Blum	602
myLEGRABOX	236			Para más información técnica	708
Sistema de fijación para frentes delgados – **EXPANDO T**	596	**TIP-ON** para **LEGRABOX**	404	**Montaje, desmontaje y ajuste**	
Recomendación de montaje y exención de responsabilidad – **EXPANDO T**	597	**AMBIA-LINE** para **LEGRABOX** | **MERIVOBOX**	542	Short-URL	
SERVO-DRIVE para **LEGRABOX** | **MERIVOBOX** | **TANDEMBOX**	362	**CABLOXX**	594	www.blum.com/a310	
		Accesorios	244		
		Fijación guías de cuerpo de mueble	248		

Cajón interior – K

Webcode – ingresar en el configurador de productos o hacer clic: DQGPIM



- Cajón interior con pieza delantera de altura media cerrada
- Adecuado para **LEGRABOX pure** y **LEGRABOX free**
- Perfiles de acero y acero inoxidable
- Interior y exterior rectos
- Perfil delgado de 12.8 mm
- Deslizamiento ultraligero sincronizado
- Con amortiguación **BLUMOTION S** integrada y conmutable para cierre suave y silencioso, combinable con **SERVO-DRIVE**, el sistema eléctrico de apertura asistida, o **TIP-ON BLUMOTION**, el sistema mecánico de apertura asistida
- Enganche el frente en la posición de fijación y móntelo cómodamente con clip, incluso en un módulo extraíble ya colocado
- Montaje del frontal sin herramientas

Espacio ocupado

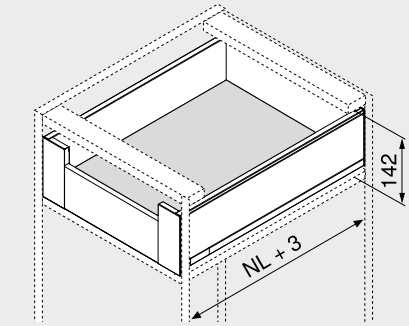

NL Largo nominal

Información de pedido

1 

Guías de cuerpo de mueble izquierda/derecha

Versión | **BLUMOTION S**

Largo nominal NL (mm)	Capacidad de carga dinámica (kg) 40	70
300	750.3001S	
350	750.3501S	
400	750.4001S	
450	750.4501S	753.4501S
500	750.5001S	753.5001S
550	750.5501S	753.5501S
600	750.6001S	753.6001S

2 

Juego de perfil

Altura del perfil (mm) | 128.5

Largo nominal NL (mm)	Color SW-M | OG-M | CS-M	INGL
300	770K3002S	
350	770K3502S	770K3502I
400	770K4002S	770K4002I
450	770K4502S	770K4502I
500	770K5002S	770K5002I
550	770K5502S	770K5502I
600	770K6002S	

Consta de:

2a 1 x Perfiles izquierdo/derecho
2b 2 x Elemento de identificación de la marca, estampado con el logotipo de Blum, a partir de 1000 piezas con impresión individual
2c 2 x Tapas

3 

Adaptador para trasera de madera lado izquierdo/derecho

Color	Material	Ref.
SW-M | OG-M | CS-M | NI	Acero	ZB7K000S

4 

Juego de fijación frontal

Color	Material	Ref.
SW-M | OG-M | CS-M	Acero	ZI7.0KS0
INGL	Acero inoxidable	ZI7.0KI0

Consta de:

4a 1 x Fijación frontal izquierda/derecha
4b 1 x Tapa exterior izquierda/derecha
4c 1 x Tapa interior izquierda/derecha
4e 1 x Pieza de sujeción
4f 4 x Tornillos

5 

Pieza delantera sin ranura[2]

Color	Longitud (mm)[1]	Ref.
SW-M | OG-M | CS-M | ELEO	1043	ZV7.1043C01

Corte **5** Ancho interior cuerpo de mueble LW – 126 mm

[1] Para cortar a medida
[2] Apto para anchos de cuerpo de mueble KB 1200 mm

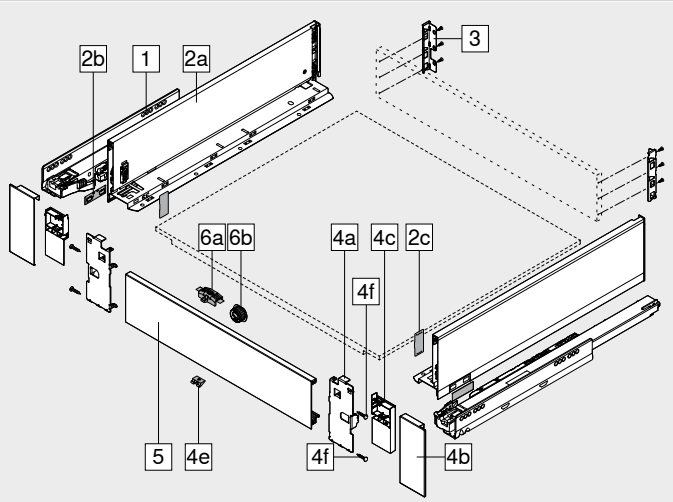

Accesorios

6 

Juego de tope de arrastre[1]

Color	Material	Ref.
SW-M | OG-M | CS-M	Plástico	ZI7.0M07

Consta de:

6a 1 x Tope de arrastre
El tope de arrastre debe montarse en la pieza delantera
6b 1 x Caja de arrastre
RAL 7037 gris polvo

Color
CS-M También para INGL

[1] El juego de tope de arrastre (ZI7.0M07) no es posible en combinación con **TIP-ON BLUMOTION**

– 

Tornillo aglomerado[1]

Diámetro (mm)	Longitud (mm)	Ref.
Ø 3.5	15.0	609.1500

[1] Para unir la guía de cuerpo de mueble con el cuerpo de mueble, recomendamos el tornillo aglo de Ø 4 x 15 mm

– 

Tornillo de fijación – tornillo de cabeza plana[1]

Diámetro (mm)	Longitud (mm)	Ref.
Ø 4.0	15.0	61D.1500

[1] Para unir el adaptador con la trasera de madera y el perfil con el fondo de cajón
Para un montaje óptimo, se recomienda utilizar tornillos de cabeza plana en la trasera de madera y el perfil

– 

Tornillo Euro[1]

Diámetro (mm)	Longitud (mm)	Ref.
Ø 6.0	14.5	661.1450.HG

[1] Para unir la guía de cuerpo de mueble con el cuerpo de mueble

Color		Color	
CS-M	Negro carbón mate	NI	Niquelado
ELEO	Acero inoxidable anodizado	OG-M	Gris orión mate
INGL	Acero inoxidable antihuellas	SW-M	Blanco seda mate

Cajón interior – K

Webcode – ingresar en el configurador de productos o hacer clic: DQGPIM

Planificación

Espacio ocupado en el cuerpo

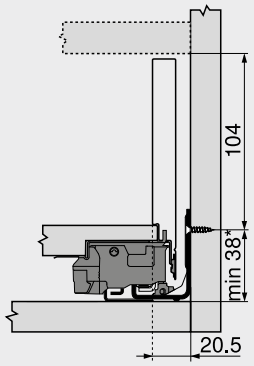

* +1 mm si las guías de cuerpo se instalan antes de montar el cuerpo

Cotas de montaje – trasera

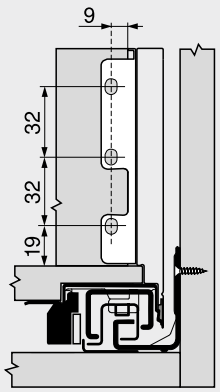

Cotas de taladrado – frente – caja de arrastre

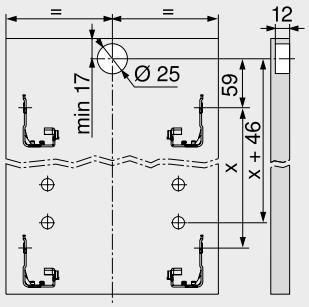

Corte – tableros aglo de 16 mm

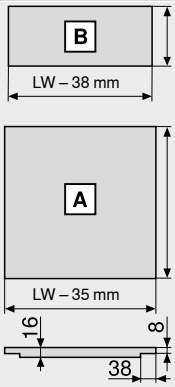

Trasera de madera
101 mm

Fondo
Trasera de madera
NL – 10 mm
Trasera de acero
NL – 21 mm

Cotas de ranura

LW Ancho interior cuerpo de mueble
NL Largo nominal

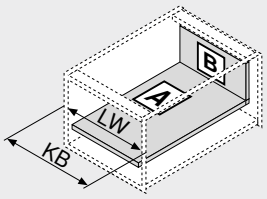

LW Ancho interior cuerpo de mueble
KB Ancho de cuerpo de mueble

Cotas de taladrado – fondo

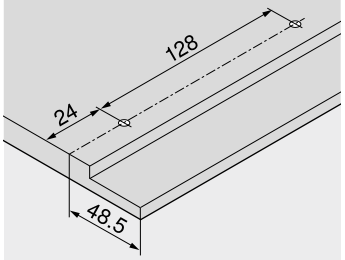

Indicaciones en la página

Visión general **myLEGRABOX**	197 236	**AMBIA-LINE** para **LEGRABOX** | **MERIVOBOX**	542	**Montaje, desmontaje y ajuste**	
SERVO-DRIVE para **LEGRABOX** | **MERIVOBOX** | **TANDEMBOX**	362	**CABLOXX**	594		
		Accesorios	244	Short-URL	
TIP-ON BLUMOTION para **LEGRABOX** | **MERIVOBOX** | **TANDEMBOX**	394	Fijación guías de cuerpo de mueble	248	www.blum.com/a310	
		Servicios de Blum	602		
TIP-ON para **LEGRABOX**	404	Para más información técnica	708		

Cacerolero – C

Webcode – ingresar en el configurador de productos o hacer clic: DQBQ2M



- Perfiles de acero y acero inoxidable
- Interior y exterior rectos
- Perfil delgado de 12.8 mm
- Deslizamiento ultraligero sincronizado
- Con amortiguación **BLUMOTION S** integrada y conmutable para cierre suave y silencioso, combinable con **SERVO-DRIVE**, el sistema eléctrico de apertura asistida, o **TIP-ON BLUMOTION**, el sistema mecánico de apertura asistida
- Enganche el frente en la posición de fijación y móntelo cómodamente con clip, incluso en un módulo extraíble ya colocado
- Montaje del frontal sin herramientas
- Ajuste en 3 dimensiones del frente en el perfil

Espacio ocupado

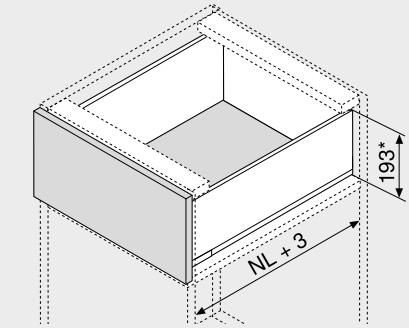

NL	Largo nominal
*	Incl. 2 mm Ajuste de la inclinación

Información de pedido

1 Guías de cuerpo de mueble izquierda/derecha

Versión	BLUMOTION S	
Largo nominal NL (mm)	Capacidad de carga dinámica (kg) 40	70
270	750.2701S	
300	750.3001S	
350	750.3501S	
400	750.4001S	
450	750.4501S	753.4501S
500	750.5001S	753.5001S
550	750.5501S	753.5501S
600	750.6001S	753.6001S
650		753.6501S

2 Juego de perfil

Altura del perfil (mm)	177	
Largo nominal NL (mm)	Color SW-M | OG-M | CS-M	INGL
270	770C2702S	770C2702I
300	770C3002S	770C3002I
350	770C3502S	770C3502I
400	770C4002S	770C4002I
450	770C4502S	770C4502I
500	770C5002S	770C5002I
550	770C5502S	770C5502I
600	770C6002S	770C6002I
650	770C6502S	770C6502I

Consta de:

2a	1 x	Perfiles izquierdo/derecho
2b	2 x	Elemento de identificación de la marca, estampado con el logotipo de Blum, a partir de 1000 piezas con impresión individual
2c	2 x	Tapas

3 Adaptador para trasera de madera lado izquierdo/derecho

Color	Material	Ref.
SW-M | OG-M | CS-M | NI	Acero	ZB7C000S

4 Fijación frontal

Modo de fijación		Ref.
EXPANDO	2 x	ZF7C70E2
EXPANDO T[1]	2 x	ZF7C70T2
Tornillos	2 x	ZF7C7002

[1] **EXPANDO T** adecuado para frentes delgados – véanse las indicaciones en la página

Alternativa a 4

4a Fijación frontal

Modo de fijación		Ref.
EXPANDO	4 x	ZF7M70E2
EXPANDO T[1]	4 x	ZF7M70T2
Tornillos	4 x	ZF7M7002

[1] **EXPANDO T** adecuado para frentes delgados – véanse las indicaciones en la página

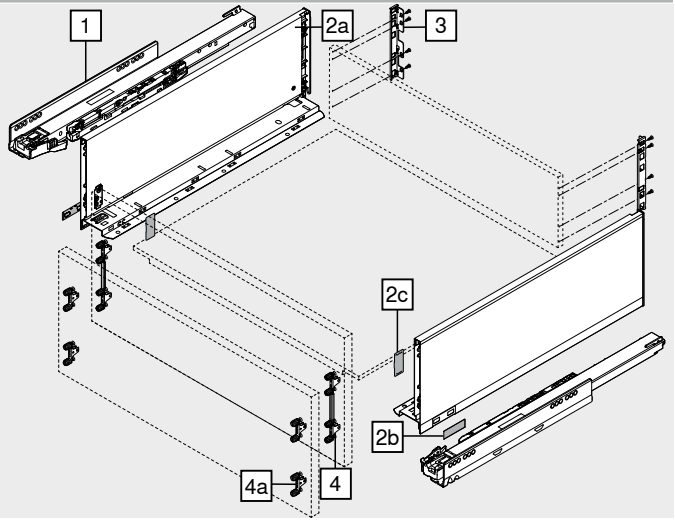

Accesorios

– Tornillo aglomerado[1]

Diámetro (mm)	Longitud (mm)	Ref.
Ø 3.5	15.0	609.1500
	17.0	609.1700

[1] Para fijación frontal
Para unir la guía de cuerpo de mueble con el cuerpo de mueble, recomendamos el tornillo aglo de Ø 4 x 15 mm

– Tornillo de fijación – tornillo de cabeza plana[1]

Diámetro (mm)	Longitud (mm)	Ref.
Ø 4.0	15.0	61D.1500

[1] Para unir el adaptador con la trasera de madera y el perfil con el fondo de cajón
Para un montaje óptimo, se recomienda utilizar tornillos de cabeza plana en la trasera de madera y el perfil

– Tornillo Euro[1]

Diámetro (mm)	Longitud (mm)	Ref.
Ø 6.0	14.5	661.1450.HG

[1] Para unir la guía de cuerpo de mueble con el cuerpo de mueble

Color		Color	
CS-M	Negro carbón mate	OG-M	Gris orión mate
INGL	Acero inoxidable antihuellas	SW-M	Blanco seda mate
NI	Niquelado		

Cacerolero – C

Webcode – ingresar en el configurador de productos o hacer clic: DQBQ2M

Planificación

Espacio ocupado en el cuerpo

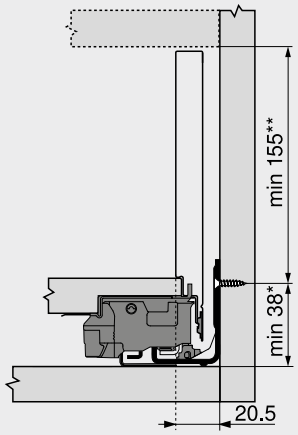

* +1 mm si las guías de cuerpo se instalan antes de montar el cuerpo
** Incl. 2 mm Ajuste de la inclinación

Cotas de montaje – frente – montaje por atornillado

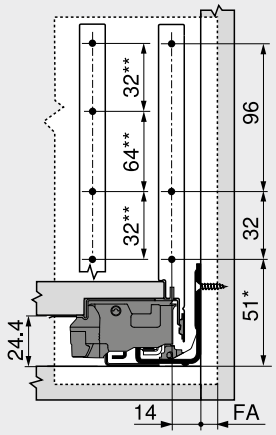

FA Recubrimiento del frente
* +1 mm si las guías de cuerpo se instalan antes de montar el cuerpo
** Alternativa 4a

Cotas de taladrado – frente – montaje EXPANDO | EXPANDO T

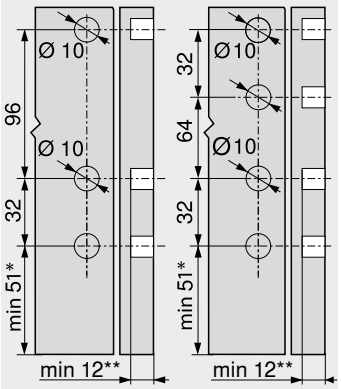

4 4a
* +1 mm si las guías de cuerpo se instalan antes de montar el cuerpo
** Mín. 6 mm para **EXPANDO T**

Cotas de montaje – trasera

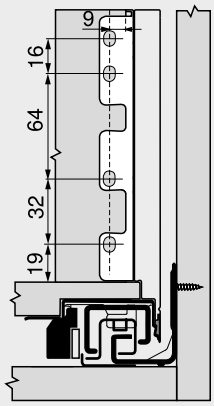

Corte – tableros aglo de 16 mm

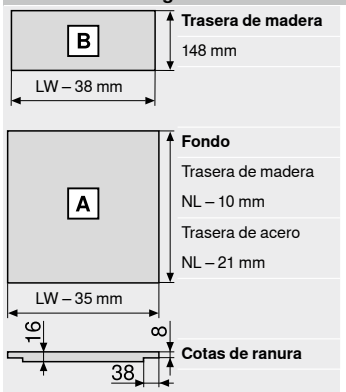

Trasera de madera
148 mm

Fondo
Trasera de madera
NL – 10 mm
Trasera de acero
NL – 21 mm

Cotas de ranura

LW Ancho interior cuerpo de mueble
NL Largo nominal

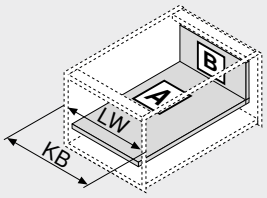

LW Ancho interior cuerpo de mueble
KB Ancho de cuerpo de mueble

Cotas de taladrado – fondo

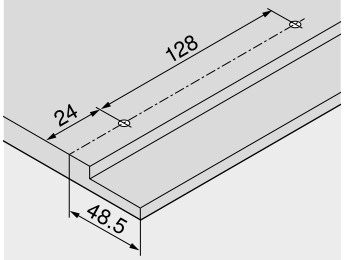

Indicaciones en la página

Visión general	197	**TIP-ON BLUMOTION** para **LEGRABOX** | **MERIVOBOX** | **TANDEMBOX**	394	Servicios de Blum	602
myLEGRABOX	236			Para más información técnica	708
Sistema de fijación para frentes delgados – **EXPANDO T**	596	**TIP-ON** para **LEGRABOX**	404	**Montaje, desmontaje y ajuste**	
Recomendación de montaje y exención de responsabilidad – **EXPANDO T**	597	**AMBIA-LINE** para **LEGRABOX** | **MERIVOBOX**	542	Short-URL	
SERVO-DRIVE para **LEGRABOX** | **MERIVOBOX** | **TANDEMBOX**	362	**CABLOXX**	594	www.blum.com/a310	
		Accesorios	244		
		Fijación guías de cuerpo de mueble	248		

Cacerolero interior – elementos de inserción – C

Webcode – ingresar en el configurador de productos o hacer clic: DQBSVY



- Cacerolero interior con elemento de inserción alto o bajo
- Perfiles de acero y acero inoxidable
- Interior y exterior rectos
- Perfil delgado de 12.8 mm
- Deslizamiento ultraligero sincronizado
- Con amortiguación **BLUMOTION S** integrada y conmutable para cierre suave y silencioso, combinable con **SERVO-DRIVE**, el sistema eléctrico de apertura asistida, o **TIP-ON BLUMOTION**, el sistema mecánico de apertura asistida
- Enganche el frente en la posición de fijación y móntelo cómodamente con clip, incluso en un módulo extraíble ya colocado
- Montaje del frontal sin herramientas

Espacio ocupado

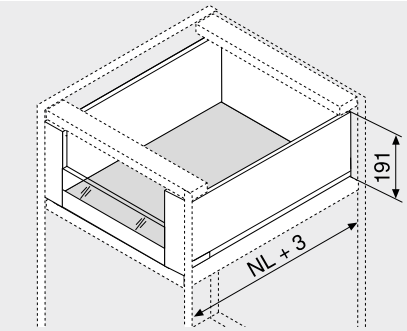

NL Largo nominal

Información de pedido

1 Guías de cuerpo de mueble izquierda/derecha

Versión	BLUMOTION S	
Largo nominal NL (mm)	Capacidad de carga dinámica (kg) 40	70
270	750.2701S	
300	750.3001S	
350	750.3501S	
400	750.4001S	
450	750.4501S	753.4501S
500	750.5001S	753.5001S
550	750.5501S	753.5501S
600	750.6001S	753.6001S
650		753.6501S

2 Juego de perfil

Altura del perfil (mm)	177	
Largo nominal NL (mm)	Color SW-M | OG-M | CS-M	INGL
270	770C2702S	770C2702I
300	770C3002S	770C3002I
350	770C3502S	770C3502I
400	770C4002S	770C4002I
450	770C4502S	770C4502I
500	770C5002S	770C5002I
550	770C5502S	770C5502I
600	770C6002S	770C6002I
650	770C6502S	770C6502I

Consta de:
- 2a 1 x Perfiles izquierdo/derecho
- 2b 2 x Elemento de identificación de la marca, estampado con el logotipo de Blum, a partir de 1000 piezas con impresión individual
- 2c 2 x Tapas

3 Adaptador para trasera de madera lado izquierdo/derecho

Color	Material	Ref.
SW-M | OG-M | CS-M | NI	Acero	ZB7C000S

4 Juego de fijación frontal

Color	Material	Ref.
SW-M | OG-M | CS-M	Acero	ZI7.2CS0
INGL	Acero inoxidable	ZI7.2CI0

Consta de:
- 4a 1 x Fijación frontal izquierda/derecha
- 4b 1 x Tapa exterior izquierda/derecha
- 4c 1 x Tapa interior izquierda/derecha
- 4d 1 x Pieza de compensación para elemento de inserción bajo izquierda/derecha
- 4e 1 x Pieza de sujeción
- 4f 4 x Tornillos

Color		Color	
CS-M	Negro carbón mate	NI	Niquelado
ELEO	Acero inoxidable anodizado	OG-M	Gris orión mate
INGL	Acero inoxidable antihuellas	SW-M	Blanco seda mate

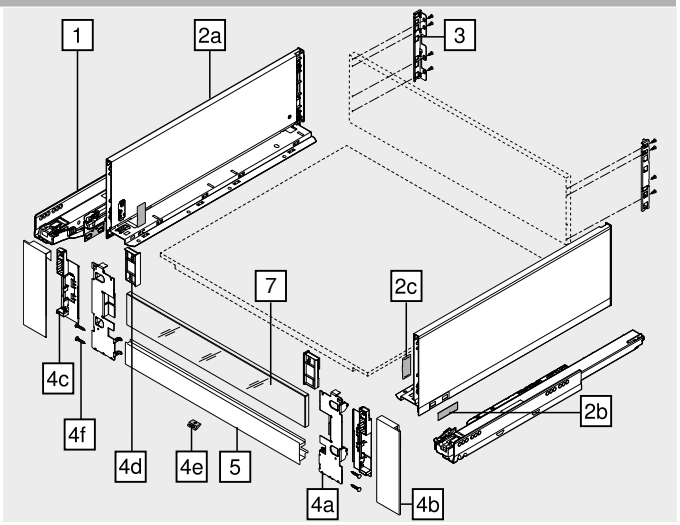

5 Pieza delantera con ranura[2]

Color	Longitud (mm)[1]	Ref.
SW-M | OG-M | CS-M | ELEO	1043	ZV7.1043MN1

Corte 5 Ancho interior cuerpo de mueble LW – 126 mm

1 Para cortar a medida

2 Apto para anchos de cuerpo de mueble KB 1200 mm

7 Elementos de inserción de vidrio (para cacerolero interior frontal)[1]

Versión	Material	Ref.
Bajo	Vidrio	ZE7VxxxxG
Alto		ZE7WxxxxG

1 Para información de pedido véase Elemento de inserción

Accesorios

– Tornillo aglomerado[1]

Diámetro (mm)	Longitud (mm)	Ref.
Ø 3.5	15.0	609.1500

1 Para unir la guía de cuerpo de mueble con el cuerpo de mueble, recomendamos el tornillo aglo de Ø 4 x 15 mm

– Tornillo de fijación – tornillo de cabeza plana[1]

Diámetro (mm)	Longitud (mm)	Ref.
Ø 4.0	15.0	61D.1500

1 Para unir el adaptador con la trasera de madera y el perfil con el fondo de cajón
Para un montaje óptimo, se recomienda utilizar tornillos de cabeza plana en la trasera de madera y el perfil

– Tornillo Euro[1]

Diámetro (mm)	Longitud (mm)	Ref.
Ø 6.0	14.5	661.1450.HG

1 Para unir la guía de cuerpo de mueble con el cuerpo de mueble

Cacerolero interior – elementos de inserción – C

Webcode – ingresar en el configurador de productos o hacer clic: DQBSVY

Planificación

Espacio ocupado en el cuerpo

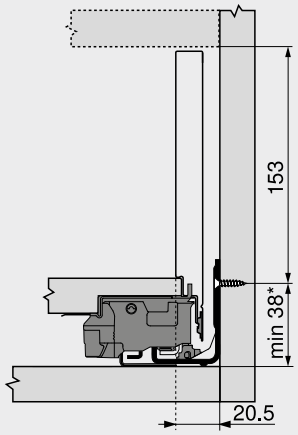

* +1 mm si las guías de cuerpo se instalan antes de montar el cuerpo

Cotas de montaje – trasera

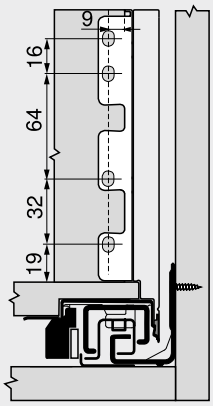

Corte – tableros aglo de 16 mm

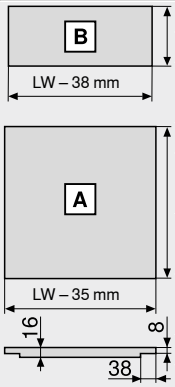

Trasera de madera
148 mm

Fondo
Trasera de madera
NL – 10 mm
Trasera de acero
NL – 21 mm

Cotas de ranura

LW Ancho interior cuerpo de mueble
NL Largo nominal

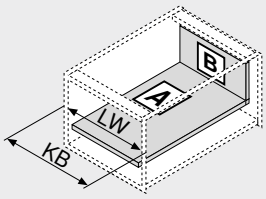

LW Ancho interior cuerpo de mueble
KB Ancho de cuerpo de mueble

Cotas de taladrado – fondo

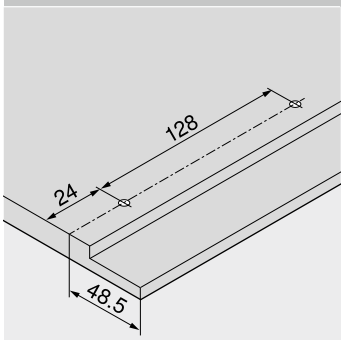

Corte – elementos de inserción

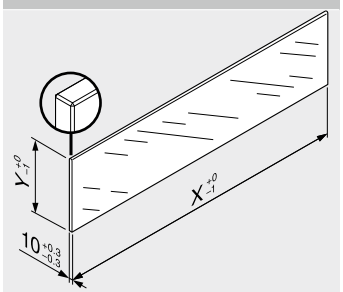

Elementos de inserción	X (mm)	Y (mm)
Bajo	LW – 80	70
Alto	LW – 80	138

LW Ancho interior cuerpo de mueble

En combinación con **LEGRABOX** basándose en las dimensiones predeterminadas no se requiere una "prueba de impacto para componentes de vidrio verticales."según la normativa (DIN EN 14749 de junio de 2016). Para el cumplimiento de la normativa no es necesario un cristal de seguridad. Para instalar el elemento se requiere de un canto biselado de 1 mm $^{\pm 0.5\ mm}$.

Indicaciones en la página

Visión general 197
myLEGRABOX 236
SERVO-DRIVE para **LEGRABOX** | **MERIVOBOX** | **TANDEMBOX** 362
TIP-ON BLUMOTION para **LEGRABOX** | **MERIVOBOX** | **TANDEMBOX** 394
TIP-ON para **LEGRABOX** 404
AMBIA-LINE para **LEGRABOX** | **MERIVOBOX** 542
CABLOXX 594
Elementos de inserción 234
Accesorios 244
Fijación guías de cuerpo de mueble 248
Servicios de Blum 602
Para más información técnica 708

Montaje, desmontaje y ajuste

Short-URL
www.blum.com/a310

Cacerolero interior – guardacuerpo – C

Webcode – ingresar en el configurador de productos o hacer clic: DQBTLA



- Cacerolero interior con guardacuerpo
- Perfiles de acero y acero inoxidable
- Interior y exterior rectos
- Perfil delgado de 12.8 mm
- Deslizamiento ultraligero sincronizado
- Con amortiguación **BLUMOTION S** integrada y conmutable para cierre suave y silencioso, combinable con **SERVO-DRIVE**, el sistema eléctrico de apertura asistida, o **TIP-ON BLUMOTION**, el sistema mecánico de apertura asistida
- Enganche el frente en la posición de fijación y móntelo cómodamente con clip, incluso en un módulo extraíble ya colocado
- Montaje del frontal sin herramientas

Espacio ocupado

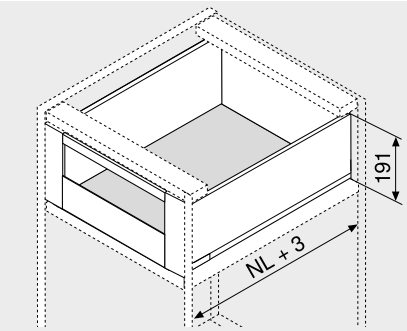

NL Largo nominal

Información de pedido

1 

Guías de cuerpo de mueble izquierda/derecha

Versión	BLUMOTION S	
Largo nominal NL (mm)	Capacidad de carga dinámica (kg) 40	70
270	750.2701S	
300	750.3001S	
350	750.3501S	
400	750.4001S	
450	750.4501S	753.4501S
500	750.5001S	753.5001S
550	750.5501S	753.5501S
600	750.6001S	753.6001S
650		753.6501S

2 

Juego de perfil

Altura del perfil (mm)	177	
Largo nominal NL (mm)	Color SW-M | OG-M | CS-M	INGL
270	770C2702S	770C2702I
300	770C3002S	770C3002I
350	770C3502S	770C3502I
400	770C4002S	770C4002I
450	770C4502S	770C4502I
500	770C5002S	770C5002I
550	770C5502S	770C5502I
600	770C6002S	770C6002I
650	770C6502S	770C6502I

Consta de:

2a	1 x	Perfiles izquierdo/derecho
2b	2 x	Elemento de identificación de la marca, estampado con el logotipo de Blum, a partir de 1000 piezas con impresión individual
2c	2 x	Tapas

3 

Adaptador para trasera de madera lado izquierdo/derecho

Color	Material	Ref.
SW-M | OG-M | CS-M | NI	Acero	ZB7C000S

4 

Juego de fijación frontal

Color	Material	Ref.
SW-M | OG-M | CS-M	Acero	ZI7.3CS0
INGL	Acero inoxidable	ZI7.3CI0

Consta de:

4a	1 x	Fijación frontal izquierda/derecha
4b	1 x	Tapa exterior izquierda/derecha
4c	1 x	Tapa interior izquierda/derecha
4e	1 x	Pieza de sujeción
4f	4 x	Tornillos

5 

Pieza delantera sin ranura[2]

Color	Longitud (mm)[1]	Ref.
SW-M | OG-M | CS-M | ELEO	1043	ZV7.1043C01

Corte **5** Ancho interior cuerpo de mueble LW – 126 mm

1 Para cortar a medida

2 Apto para anchos de cuerpo de mueble KB 1200 mm

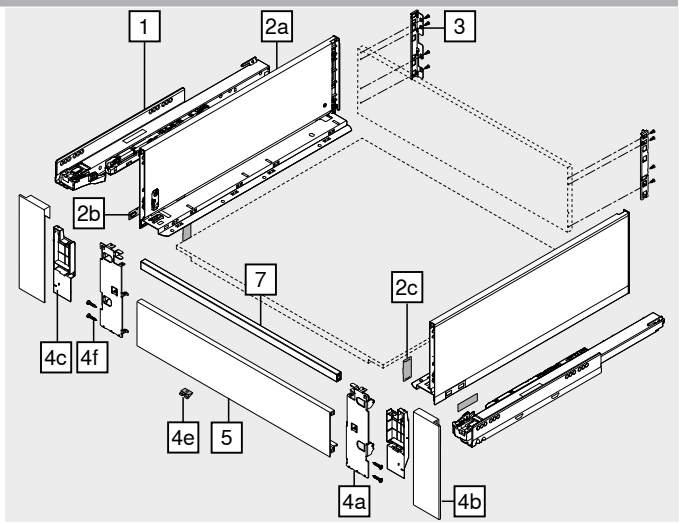

7 

Guardacuerpo transversal[1]

Color	Longitud (mm)[2]	Ref.
SW-M | OG-M | CS-M | ELEO	1080	ZR7.1080U

Corte **7** Ancho interior cuerpo de mueble LW – 90 mm

1 Apto para anchos de cuerpo de mueble KB 1200 mm

2 Para cortar a medida

Accesorios

– 

Tornillo aglomerado[1]

Diámetro (mm)	Longitud (mm)	Ref.
Ø 3.5	15.0	609.1500

1 Para unir la guía de cuerpo de mueble con el cuerpo de mueble, recomendamos el tornillo aglo de Ø 4 x 15 mm

– 

Tornillo de fijación – tornillo de cabeza plana[1]

Diámetro (mm)	Longitud (mm)	Ref.
Ø 4.0	15.0	61D.1500

1 Para unir el adaptador con la trasera de madera y el perfil con el fondo de cajón
Para un montaje óptimo, se recomienda utilizar tornillos de cabeza plana en la trasera de madera y el perfil

– 

Tornillo Euro[1]

Diámetro (mm)	Longitud (mm)	Ref.
Ø 6.0	14.5	661.1450.HG

1 Para unir la guía de cuerpo de mueble con el cuerpo de mueble

Color		Color	
CS-M	Negro carbón mate	NI	Niquelado
ELEO	Acero inoxidable anodizado	OG-M	Gris orión mate
INGL	Acero inoxidable antihuellas	SW-M	Blanco seda mate

Cacerolero interior – guardacuerpo – C

Webcode – ingresar en el configurador de productos o hacer clic: DQBTLA

Planificación

Espacio ocupado en el cuerpo

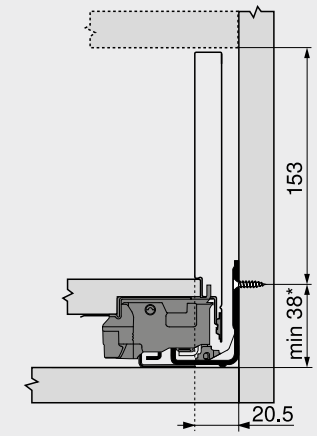

* +1 mm si las guías de cuerpo se instalan antes de montar el cuerpo

Cotas de montaje – trasera

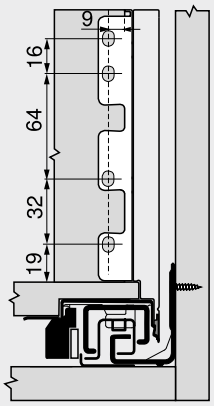

Corte – tableros aglo de 16 mm

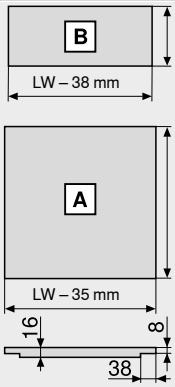

Trasera de madera
148 mm

Fondo
Trasera de madera
NL – 10 mm
Trasera de acero
NL – 21 mm

Cotas de ranura

LW Ancho interior cuerpo de mueble
NL Largo nominal

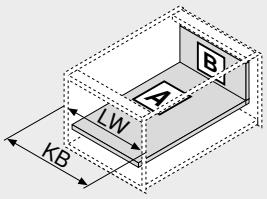

LW Ancho interior cuerpo de mueble
KB Ancho de cuerpo de mueble

Cotas de taladrado – fondo

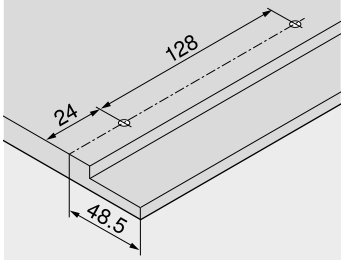

Indicaciones en la página

Visión general	197	**AMBIA-LINE** para **LEGRABOX** | **MERIVOBOX**	542	**Montaje, desmontaje y ajuste**	
myLEGRABOX	236				
SERVO-DRIVE para **LEGRABOX** | **MERIVOBOX** | **TANDEMBOX**	362	**CABLOXX**	594		
		Accesorios	244	Short-URL	
		Fijación guías de cuerpo de mueble	248	www.blum.com/a310	
TIP-ON BLUMOTION para **LEGRABOX** | **MERIVOBOX** | **TANDEMBOX**	394	Servicios de Blum	602		
		Para más información técnica	708		
TIP-ON para **LEGRABOX**	404				

Cacerolero – F

Webcode – ingresar en el configurador de productos o hacer clic: DQBRHA

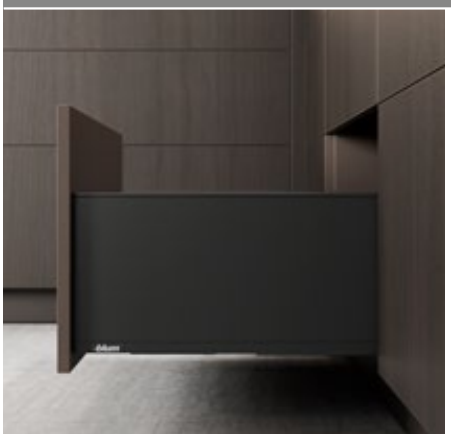

- Perfiles de acero y acero inoxidable
- Interior y exterior rectos
- Perfil delgado de 12.8 mm
- Deslizamiento ultraligero sincronizado
- Con amortiguación **BLUMOTION S** integrada y conmutable para cierre suave y silencioso, combinable con **SERVO-DRIVE**, el sistema eléctrico de apertura asistida, o **TIP-ON BLUMOTION**, el sistema mecánico de apertura asistida
- Enganche el frente en la posición de fijación y móntelo cómodamente con clip, incluso en un módulo extraíble ya colocado
- Montaje del frontal sin herramientas
- Ajuste en 3 dimensiones del frente en el perfil

Espacio ocupado

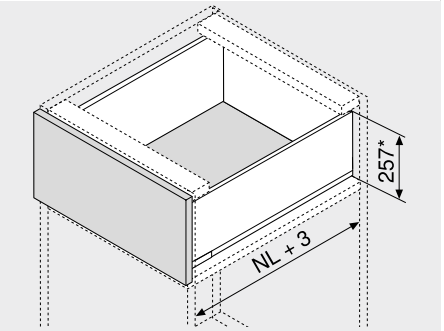

NL	Largo nominal
*	Incl. 2 mm Ajuste de la inclinación

Información de pedido

1 Guías de cuerpo de mueble izquierda/derecha

Versión: BLUMOTION S

Largo nominal NL (mm)	Capacidad de carga dinámica (kg) 40	70
400	750.4001S	
450	750.4501S	753.4501S
500	750.5001S	753.5001S
550	750.5501S	753.5501S
600	750.6001S	753.6001S
650		753.6501S

2 Juego de perfil

Altura del perfil (mm): 241

Largo nominal NL (mm)	Color SW-M | OG-M | CS-M	INGL
400	770F4002S	770F4002I
450	770F4502S	770F4502I
500	770F5002S	770F5002I
550	770F5502S	770F5502I
600	770F6002S	770F6002I
650	770F6502S	770F6502I

Consta de:

2a	1 x	Perfiles izquierdo/derecho
2b	2 x	Elemento de identificación de la marca, estampado con el logotipo de Blum, a partir de 1000 piezas con impresión individual
2c	2 x	Tapas

3 Adaptador para trasera de madera lado izquierdo/derecho

Color	Material	Ref.
SW-M | OG-M | CS-M | NI	Acero	ZB7F000S

4 Fijación frontal

Modo de fijación		Ref.
EXPANDO	2 x	ZF7M70E2
EXPANDO T[1]	2 x	ZF7M70T2
Tornillos	2 x	ZF7M7002

[1] **EXPANDO T** adecuado para frentes delgados – véanse las indicaciones en la página

4 Fijación frontal

Modo de fijación		Ref.
EXPANDO	2 x	ZF7C70E2
EXPANDO T[1]	2 x	ZF7C70T2
Tornillos	2 x	ZF7C7002

[1] **EXPANDO T** adecuado para frentes delgados – véanse las indicaciones en la página

Alternativa a 4

4a Fijación frontal

Modo de fijación		Ref.
EXPANDO	6 x	ZF7M70E2
EXPANDO T[1]	6 x	ZF7M70T2
Tornillos	6 x	ZF7M7002

[1] **EXPANDO T** adecuado para frentes delgados – véanse las indicaciones en la página

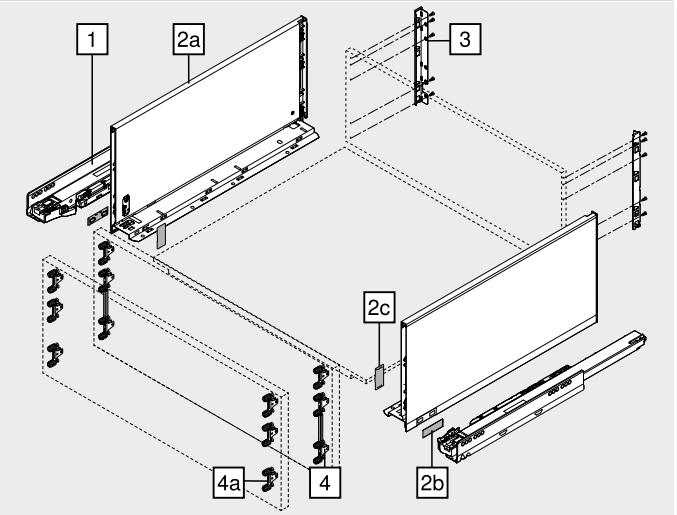

Accesorios

– Tornillo aglomerado[1]

Diámetro (mm)	Longitud (mm)	Ref.
Ø 3.5	15.0	609.1500
	17.0	609.1700

[1] Para fijación frontal
Para unir la guía de cuerpo de mueble con el cuerpo de mueble, recomendamos el tornillo aglo de Ø 4 x 15 mm

– Tornillo de fijación – tornillo de cabeza plana[1]

Diámetro (mm)	Longitud (mm)	Ref.
Ø 4.0	15.0	61D.1500

[1] Para unir el adaptador con la trasera de madera y el perfil con el fondo de cajón
Para un montaje óptimo, se recomienda utilizar tornillos de cabeza plana en la trasera de madera y el perfil

– Tornillo Euro[1]

Diámetro (mm)	Longitud (mm)	Ref.
Ø 6.0	14.5	661.1450.HG

[1] Para unir la guía de cuerpo de mueble con el cuerpo de mueble

Color		Color	
CS-M	Negro carbón mate	OG-M	Gris orión mate
INGL	Acero inoxidable antihuellas	SW-M	Blanco seda mate
NI	Niquelado		

Cacerolero – F

Webcode – ingresar en el configurador de productos o hacer clic: DQBRHA

Planificación

Espacio ocupado en el cuerpo

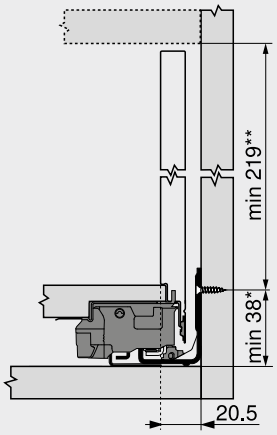

* +1 mm si las guías de cuerpo se instalan antes de montar el cuerpo
** Incl. 2 mm Ajuste de la inclinación

Cotas de montaje – frente – montaje por atornillado

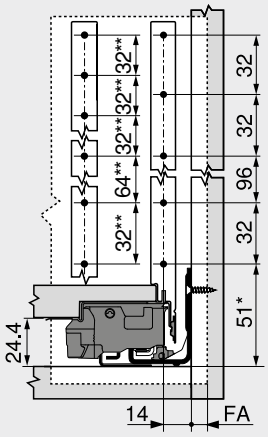

FA Recubrimiento del frente
* +1 mm si las guías de cuerpo se instalan antes de montar el cuerpo
** Alternativa 4a

Cotas de taladrado – frente – montaje EXPANDO | EXPANDO T

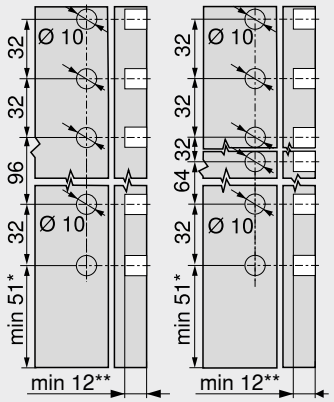

4 4a
* +1 mm si las guías de cuerpo se instalan antes de montar el cuerpo
** Mín. 6 mm para **EXPANDO T**

Cotas de montaje – trasera

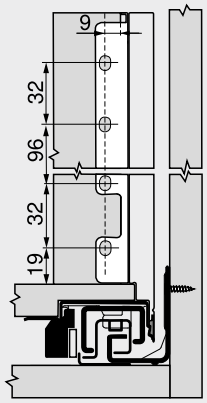

Corte – tableros aglo de 16 mm

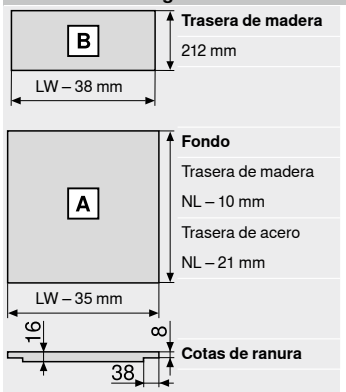

Trasera de madera
212 mm

Fondo
Trasera de madera
NL – 10 mm
Trasera de acero
NL – 21 mm

Cotas de ranura

LW Ancho interior cuerpo de mueble
NL Largo nominal

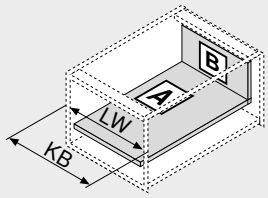

LW Ancho interior cuerpo de mueble
KB Ancho de cuerpo de mueble

Cotas de taladrado – fondo

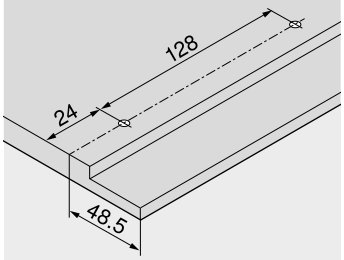

Indicaciones en la página

Visión general	197	**TIP-ON BLUMOTION** para **LEGRABOX** | **MERIVOBOX** | **TANDEMBOX**	394	Servicios de Blum	602
myLEGRABOX	236			Para más información técnica	708
Sistema de fijación para frentes delgados – **EXPANDO T**	596	**TIP-ON** para **LEGRABOX**	404	**Montaje, desmontaje y ajuste**	
Recomendación de montaje y exención de responsabilidad – **EXPANDO T**	597	**AMBIA-LINE** para **LEGRABOX** | **MERIVOBOX**	542	Short-URL	
SERVO-DRIVE para **LEGRABOX** | **MERIVOBOX** | **TANDEMBOX**	362	**CABLOXX**	594	www.blum.com/a310	
		Accesorios	244		
		Fijación guías de cuerpo de mueble	248		

Cacerolero – C

Webcode – ingresar en el configurador de productos o hacer clic: DQBQRY



- Elemento de inserción lateral de gran superficie
- Interior y exterior rectos
- Perfil delgado de 12.8 mm
- Deslizamiento ultraligero sincronizado
- Con amortiguación **BLUMOTION S** integrada y conmutable para cierre suave y silencioso, combinable con **SERVO-DRIVE**, el sistema eléctrico de apertura asistida, o **TIP-ON BLUMOTION**, el sistema mecánico de apertura asistida
- Enganche el frente en la posición de fijación y móntelo cómodamente con clip, incluso en un módulo extraíble ya colocado
- Montaje del frontal sin herramientas
- Ajuste en 3 dimensiones del frente en el perfil

Espacio ocupado

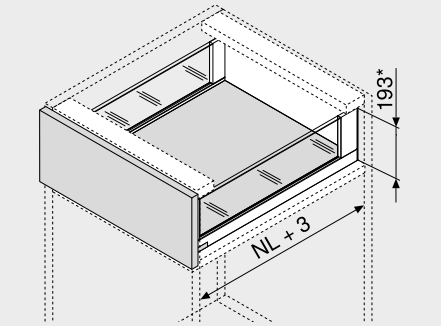

NL Largo nominal
* Incl. 2 mm Ajuste de la inclinación

Información de pedido

1 Guías de cuerpo de mueble izquierda/derecha



Versión	BLUMOTION S	
Largo nominal NL (mm)	Capacidad de carga dinámica (kg) 40	70
350	750.3501S	
400	750.4001S	
450	750.4501S	753.4501S
500	750.5001S	753.5001S
550	750.5501S	753.5501S
600	750.6001S	753.6001S
650		753.6501S

2 Juego de perfil



Altura del perfil (mm)	177
Largo nominal NL (mm)	Color SW-M | OG-M | CS-M
350	780C3502S
400	780C4002S
450	780C4502S
500	780C5002S
550	780C5502S
600	780C6002S
650	780C6502S

Consta de:
2a 1 x Perfiles izquierdo/derecho
2b 2 x Elemento de identificación de la marca, estampado con el logotipo de Blum, a partir de 1000 piezas con impresión individual
2d 2 x **BOXCOVER** delante
2e 1 x **BOXCOVER** detrás izquierdo/derecho

3 Adaptador para trasera de madera lado izquierdo/derecho



Color	Material	Ref.
SW-M | OG-M | CS-M	Acero	ZB7C000S

4 Fijación frontal



Modo de fijación		Ref.
EXPANDO	2 x	ZF7C70E2
EXPANDO T[1]	2 x	ZF7C70T2
Tornillos	2 x	ZF7C7002

[1] **EXPANDO T** adecuado para frentes delgados – véanse las indicaciones en la página

Alternativa a 4

4a Fijación frontal



Modo de fijación		Ref.
EXPANDO	4 x	ZF7M70E2
EXPANDO T[1]	4 x	ZF7M70T2
Tornillos	4 x	ZF7M7002

[1] **EXPANDO T** adecuado para frentes delgados – véanse las indicaciones en la página

9a Elementos de inserción de vidrio (lateral)[1]



Material	Ref.
Vidrio	ZE7Sxx8G

[1] Para información de pedido véase Elemento de inserción

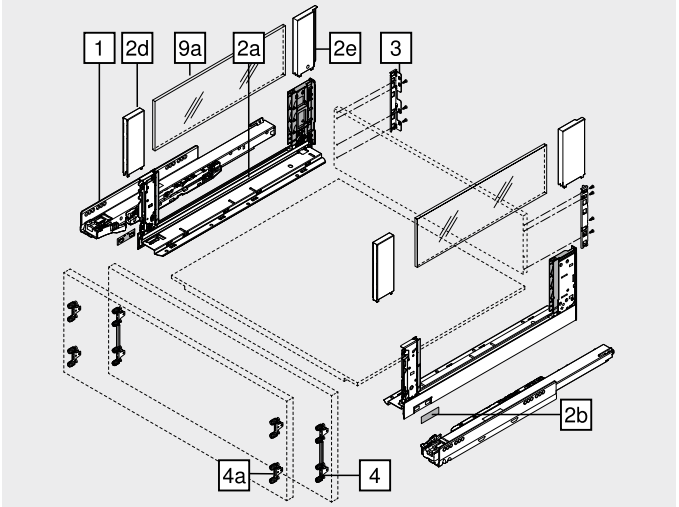

Accesorios

– Seguro de transporte – elementos de inserción (lateral)[1]



Color	Material	Ref.
Amarillo	Plástico	780C0009

[1] Para el transporte con elemento de inserción premontado (lateral)

– Tornillo aglomerado[1]



Diámetro (mm)	Longitud (mm)	Ref.
Ø 3.5	15.0	609.1500
	17.0	609.1700

[1] Para fijación frontal
Para unir la guía de cuerpo de mueble con el cuerpo de mueble, recomendamos el tornillo aglo de Ø 4 x 15 mm

– Tornillo de fijación – tornillo de cabeza plana[1]



Diámetro (mm)	Longitud (mm)	Ref.
Ø 4.0	15.0	61D.1500

[1] Para unir el adaptador con la trasera de madera y el perfil con el fondo de cajón
Para un montaje óptimo, se recomienda utilizar tornillos de cabeza plana en la trasera de madera y el perfil

– Tornillo Euro[1]



Diámetro (mm)	Longitud (mm)	Ref.
Ø 6.0	14.5	661.1450.HG

[1] Para unir la guía de cuerpo de mueble con el cuerpo de mueble

Color		Color	
CS-M	Negro carbón mate	SW-M	Blanco seda mate
OG-M	Gris orión mate		

Cacerolero – C

Webcode – ingresar en el configurador de productos o hacer clic: DQBQRY

Planificación

Espacio ocupado en el cuerpo

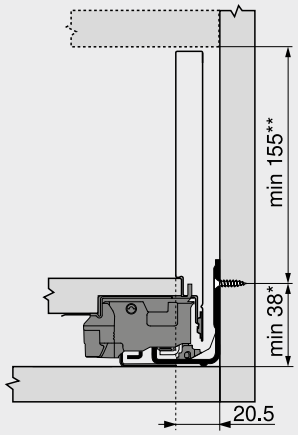

* +1 mm si las guías de cuerpo se instalan antes de montar el cuerpo
** Incl. 2 mm Ajuste de la inclinación

Cotas de montaje – frente – montaje por atornillado

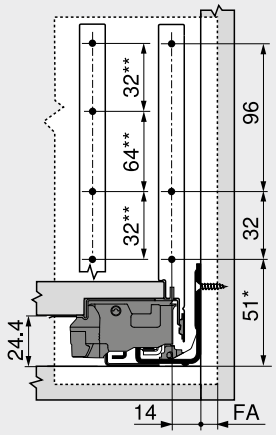

FA Recubrimiento del frente
* +1 mm si las guías de cuerpo se instalan antes de montar el cuerpo
** Alternativa 4a

Cotas de taladrado – frente – montaje EXPANDO | EXPANDO T

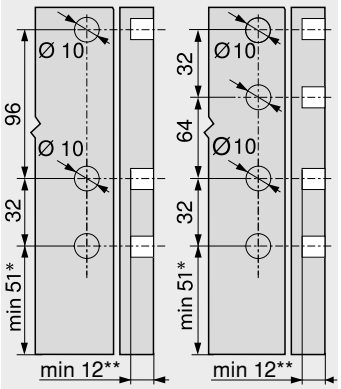

4 4a
* +1 mm si las guías de cuerpo se instalan antes de montar el cuerpo
** Mín. 6 mm para **EXPANDO T**

Cotas de montaje – trasera

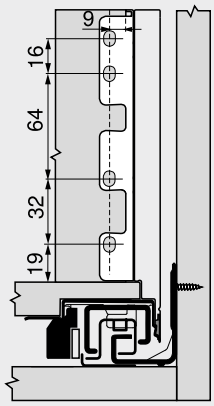

Corte – tableros aglo de 16 mm

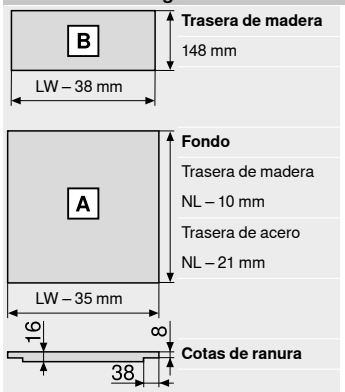

Trasera de madera
148 mm

Fondo
Trasera de madera
NL – 10 mm
Trasera de acero
NL – 21 mm

Cotas de ranura

LW Ancho interior cuerpo de mueble
NL Largo nominal

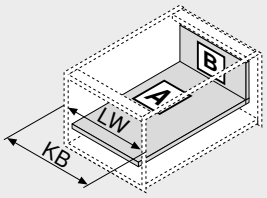

LW Ancho interior cuerpo de mueble
KB Ancho de cuerpo de mueble

Cotas de taladrado – fondo

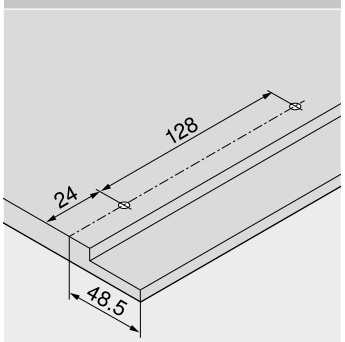

Corte – elementos de inserción

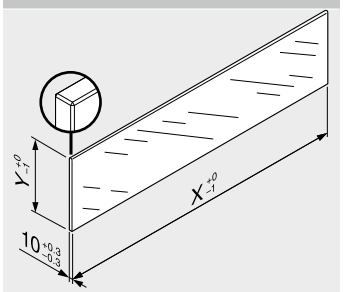

Elementos de inserción	X (mm)	Y (mm)
Lateral	NL – 112	138

NL Largo nominal

En combinación con **LEGRABOX** basándose en las dimensiones predeterminadas no se requiere una "prueba de impacto para componentes de vidrio verticales."según la normativa (DIN EN 14749 de junio de 2016). Para el cumplimiento de la normativa no es necesario un cristal de seguridad. Para instalar el elemento se requiere de un canto biselado de 1 mm ±0.5 mm.

Indicaciones en la página

Visión general 197
myLEGRABOX 236
Sistema de fijación para frentes delgados – **EXPANDO T** 596
Recomendación de montaje y exención de responsabilidad – **EXPANDO T** 597
SERVO-DRIVE para **LEGRABOX** | **MERIVOBOX** | **TANDEMBOX** 362
TIP-ON BLUMOTION para **LEGRABOX** | **MERIVOBOX** | **TANDEMBOX** 394
TIP-ON para **LEGRABOX** 404
AMBIA-LINE para **LEGRABOX** | **MERIVOBOX** 542
Elementos de inserción 234
CABLOXX 594
Accesorios 244
Cotas de taladrado – fondo 210
Fijación guías de cuerpo de mueble 248
Montaje, desmontaje y ajuste

Short-URL
www.blum.com/a310

Cacerolero interior – elementos de inserción – C

Webcode – ingresar en el configurador de productos o hacer clic: DQBUAM



- Elemento de inserción lateral de gran superficie
- Cacerolero interior con elemento de inserción alto o bajo
- Interior y exterior rectos
- Perfil delgado de 12.8 mm
- Deslizamiento ultraligero sincronizado
- Con amortiguación **BLUMOTION S** integrada y conmutable para cierre suave y silencioso, combinable con **SERVO-DRIVE**, el sistema eléctrico de apertura asistida, o **TIP-ON BLUMOTION**, el sistema mecánico de apertura asistida
- Enganche el frente en la posición de fijación y móntelo cómodamente con clip, incluso en un módulo extraíble ya colocado
- Montaje del frontal sin herramientas

Espacio ocupado

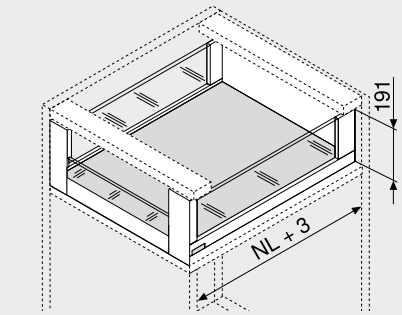

NL Largo nominal

Información de pedido

1 Guías de cuerpo de mueble izquierda/derecha

Versión	BLUMOTION S	
Largo nominal NL (mm)	Capacidad de carga dinámica (kg) 40	70
350	750.3501S	
400	750.4001S	
450	750.4501S	753.4501S
500	750.5001S	753.5001S
550	750.5501S	753.5501S
600	750.6001S	753.6001S
650		753.6501S

2 Juego de perfil

Altura del perfil (mm)	177
Largo nominal NL (mm)	Color SW-M | OG-M | CS-M
350	780C3502S
400	780C4002S
450	780C4502S
500	780C5002S
550	780C5502S
600	780C6002S
650	780C6502S

Consta de:

2a	1 x	Perfiles izquierdo/derecho
2b	2 x	Elemento de identificación de la marca, estampado con el logotipo de Blum, a partir de 1000 piezas con impresión individual
2d	2 x	**BOXCOVER** delante
2e	1 x	**BOXCOVER** detrás izquierdo/derecho

3 Adaptador para trasera de madera lado izquierdo/derecho

Color	Material	Ref.
SW-M | OG-M | CS-M	Acero	ZB7C000S

4 Juego de fijación frontal

Color	Material	Ref.
SW-M | OG-M | CS-M	Acero	ZI7.2CS0

Consta de:

4a	1 x	Fijación frontal izquierda/derecha
4b	1 x	Tapa exterior izquierda/derecha
4c	1 x	Tapa interior izquierda/derecha
4d	1 x	Pieza de compensación para elemento de inserción bajo izquierda/derecha
4e	1 x	Pieza de sujeción
4f	4 x	Tornillos

5 Pieza delantera con ranura[1]

Color	Longitud (mm)[2]	Ref.
SW-M | OG-M | CS-M	1043	ZV7.1043MN1

Corte **5** Ancho interior cuerpo de mueble LW – 126 mm

[1] Apto para anchos de cuerpo de mueble KB 1200 mm
[2] Para cortar a medida

7 Elementos de inserción de vidrio (para cacerolero interior frontal)[1]

Versión	Material	Ref.
Bajo	Vidrio	ZE7VxxxxG
Alto		ZE7WxxxxG

[1] Para información de pedido véase Elemento de inserción

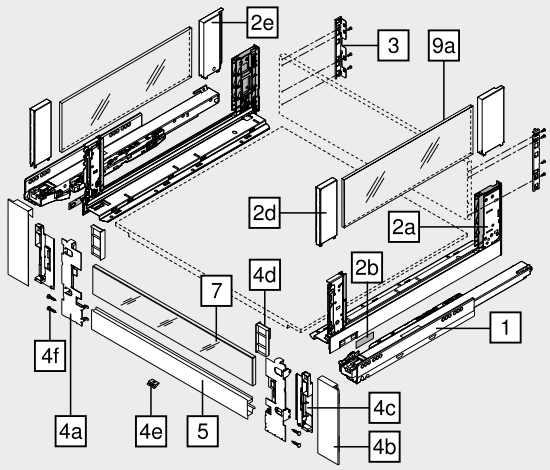

9a Elementos de inserción de vidrio (lateral)[1]

Material	Ref.
Vidrio	ZE7Sxx8G

[1] Para información de pedido véase Elemento de inserción

Accesorios

– Seguro de transporte – elementos de inserción (lateral)[1]

Color	Material	Ref.
Amarillo	Plástico	780C0009

[1] Para el transporte con elemento de inserción premontado (lateral)

– Tornillo aglomerado[1]

Diámetro (mm)	Longitud (mm)	Ref.
Ø 3.5	15.0	609.1500

[1] Para unir la guía de cuerpo de mueble con el cuerpo de mueble, recomendamos el tornillo aglo de Ø 4 x 15 mm

– Tornillo de fijación – tornillo de cabeza plana[1]

Diámetro (mm)	Longitud (mm)	Ref.
Ø 4.0	15.0	61D.1500

[1] Para unir el adaptador con la trasera de madera y el perfil con el fondo de cajón
Para un montaje óptimo, se recomienda utilizar tornillos de cabeza plana en la trasera de madera y el perfil

– Tornillo Euro[1]

Diámetro (mm)	Longitud (mm)	Ref.
Ø 6.0	14.5	661.1450.HG

[1] Para unir la guía de cuerpo de mueble con el cuerpo de mueble

Color		Color	
CS-M	Negro carbón mate	SW-M	Blanco seda mate
OG-M	Gris orión mate		

Cacerolero interior – elementos de inserción – C

Webcode – ingresar en el configurador de productos o hacer clic: DQBUAM

Planificación

Espacio ocupado en el cuerpo

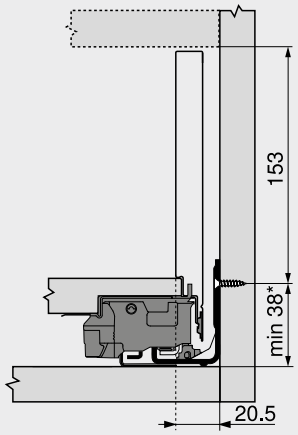

* +1 mm si las guías de cuerpo se instalan antes de montar el cuerpo

Cotas de montaje – trasera

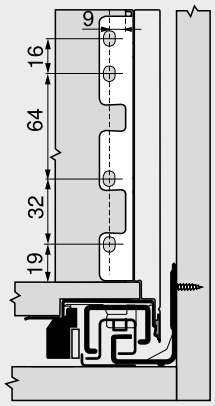

Corte – tableros aglo de 16 mm

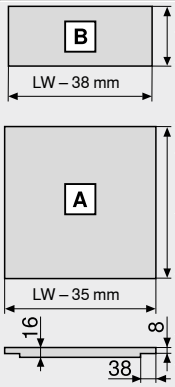

Trasera de madera
148 mm

Fondo
Trasera de madera
NL – 10 mm
Trasera de acero
NL – 21 mm

Cotas de ranura

LW Ancho interior cuerpo de mueble
NL Largo nominal

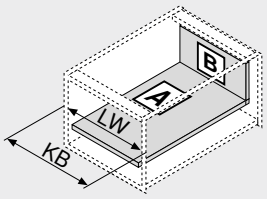

LW Ancho interior cuerpo de mueble
KB Ancho de cuerpo de mueble

Cotas de taladrado – fondo

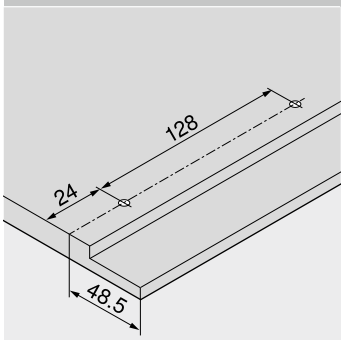

Corte – elementos de inserción

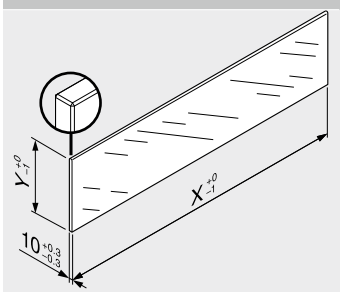

Elementos de inserción	X (mm)	Y (mm)
Bajo	LW – 80	70
Alto	LW – 80	138
Lateral	NL – 112	138

LW Ancho interior cuerpo de mueble
NL Largo nominal

En combinación con **LEGRABOX** basándose en las dimensiones predeterminadas no se requiere una "prueba de impacto para componentes de vidrio verticales."según la normativa (DIN EN 14749 de junio de 2016). Para el cumplimiento de la normativa no es necesario un cristal de seguridad. Para instalar el elemento se requiere de un canto biselado de 1 mm ±0.5 mm.

Indicaciones en la página

Visión general	197	**AMBIA-LINE** para **LEGRABOX** | **MERIVOBOX**	542	**Montaje, desmontaje y ajuste**	
myLEGRABOX	236				
SERVO-DRIVE para **LEGRABOX** | **MERIVOBOX** | **TANDEMBOX**	362	**CABLOXX**	594		
		Elementos de inserción	234	Short-URL	
		Accesorios	244	www.blum.com/a310	
TIP-ON BLUMOTION para **LEGRABOX** | **MERIVOBOX** | **TANDEMBOX**	394	Cotas de taladrado – fondo	210		
		Fijación guías de cuerpo de mueble	248		
		Servicios de Blum	602		
TIP-ON para **LEGRABOX**	404	Para más información técnica	708		

Cacerolero interior – guardacuerpo – C

Webcode – ingresar en el configurador de productos o hacer clic: DQBUZY



- Elemento de inserción lateral de gran superficie
- Cacerolero interior con guardacuerpo
- Interior y exterior rectos
- Perfil delgado de 12.8 mm
- Deslizamiento ultraligero sincronizado
- Con amortiguación **BLUMOTION S** integrada y conmutable para cierre suave y silencioso, combinable con **SERVO-DRIVE**, el sistema eléctrico de apertura asistida, o **TIP-ON BLUMOTION**, el sistema mecánico de apertura asistida
- Enganche el frente en la posición de fijación y móntelo cómodamente con clip, incluso en un módulo extraíble ya colocado
- Montaje del frontal sin herramientas

Espacio ocupado

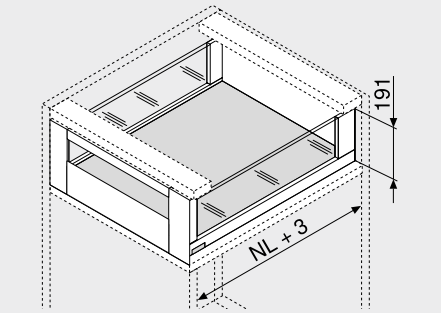

NL Largo nominal

Información de pedido

1 Guías de cuerpo de mueble izquierda/derecha

Versión	BLUMOTION S	
Largo nominal NL (mm)	Capacidad de carga dinámica (kg) 40	70
350	750.3501S	
400	750.4001S	
450	750.4501S	753.4501S
500	750.5001S	753.5001S
550	750.5501S	753.5501S
600	750.6001S	753.6001S
650		753.6501S

2 Juego de perfil

Altura del perfil (mm)	177
Largo nominal NL (mm)	Color SW-M | OG-M | CS-M
350	780C3502S
400	780C4002S
450	780C4502S
500	780C5002S
550	780C5502S
600	780C6002S
650	780C6502S

Consta de:

2a	1 x	Perfiles izquierdo/derecho
2b	2 x	Elemento de identificación de la marca, estampado con el logotipo de Blum, a partir de 1000 piezas con impresión individual
2d	2 x	**BOXCOVER** delante
2e	1 x	**BOXCOVER** detrás izquierdo/derecho

3 Adaptador para trasera de madera lado izquierdo/derecho

Color	Material	Ref.
SW-M | OG-M | CS-M	Acero	ZB7C000S

4 Juego de fijación frontal

Color	Material	Ref.
SW-M | OG-M | CS-M	Acero	ZI7.3CS0

Consta de:

4a	1 x	Fijación frontal izquierda/derecha
4b	1 x	Tapa exterior izquierda/derecha
4c	1 x	Tapa interior izquierda/derecha
4e	1 x	Pieza de sujeción
4f	4 x	Tornillos

5 Pieza delantera sin ranura[1]

Color	Longitud (mm)[2]	Ref.
SW-M | OG-M | CS-M	1043	ZV7.1043C01

Corte 5 Ancho interior cuerpo de mueble LW – 126 mm

1 Apto para anchos de cuerpo de mueble KB 1200 mm
2 Para cortar a medida

7 Guardacuerpo transversal[1]

Color	Longitud (mm)[2]	Ref.
SW-M | OG-M | CS-M	1080	ZR7.1080U

Corte 7 Ancho interior cuerpo de mueble LW – 90 mm

1 Apto para anchos de cuerpo de mueble KB 1200 mm
2 Para cortar a medida

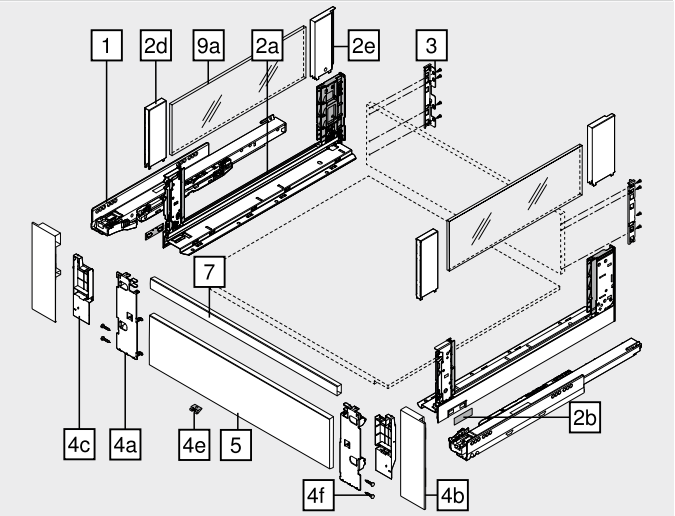

9a Elementos de inserción de vidrio (lateral)[1]

Material	Ref.
Vidrio	ZE7Sxx8G

1 Para información de pedido véase Elemento de inserción

Accesorios

– Seguro de transporte – elementos de inserción (lateral)[1]

Color	Material	Ref.
Amarillo	Plástico	780C0009

1 Para el transporte con elemento de inserción premontado (lateral)

– Tornillo aglomerado[1]

Diámetro (mm)	Longitud (mm)	Ref.
Ø 3.5	15.0	609.1500

1 Para unir la guía de cuerpo de mueble con el cuerpo de mueble, recomendamos el tornillo aglo de Ø 4 x 15 mm

– Tornillo de fijación – tornillo de cabeza plana[1]

Diámetro (mm)	Longitud (mm)	Ref.
Ø 4.0	15.0	61D.1500

1 Para unir el adaptador con la trasera de madera y el perfil con el fondo de cajón
Para un montaje óptimo, se recomienda utilizar tornillos de cabeza plana en la trasera de madera y el perfil

– Tornillo Euro[1]

Diámetro (mm)	Longitud (mm)	Ref.
Ø 6.0	14.5	661.1450.HG

1 Para unir la guía de cuerpo de mueble con el cuerpo de mueble

Color		Color	
CS-M	Negro carbón mate	SW-M	Blanco seda mate
OG-M	Gris orión mate		

Cacerolero interior – guardacuerpo – C

Webcode – ingresar en el configurador de productos o hacer clic: DQBUZY

Planificación

Espacio ocupado en el cuerpo

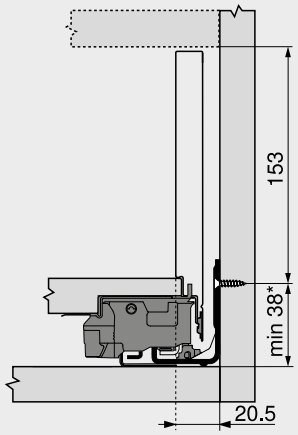

* +1 mm si las guías de cuerpo se instalan antes de montar el cuerpo

Cotas de montaje – trasera

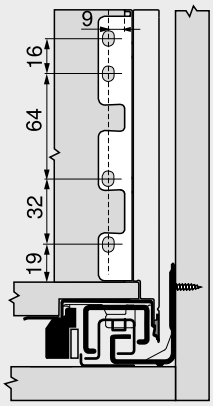

Corte – tableros aglo de 16 mm

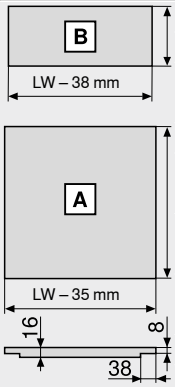

Trasera de madera
148 mm

Fondo
Trasera de madera
NL – 10 mm
Trasera de acero
NL – 21 mm

Cotas de ranura

LW Ancho interior cuerpo de mueble
NL Largo nominal

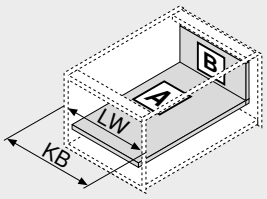

LW Ancho interior cuerpo de mueble
KB Ancho de cuerpo de mueble

Cotas de taladrado – fondo

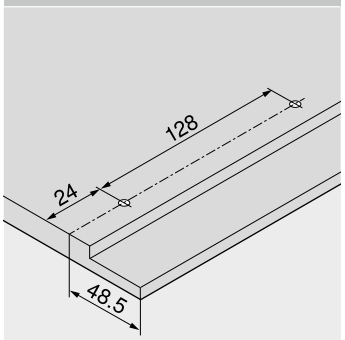

Corte – elementos de inserción

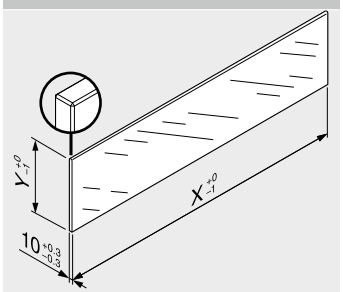

Elementos de inserción	X (mm)	Y (mm)
Lateral	NL – 112	138

NL Largo nominal

En combinación con **LEGRABOX** basándose en las dimensiones predeterminadas no se requiere una "prueba de impacto para componentes de vidrio verticales."según la normativa (DIN EN 14749 de junio de 2016). Para el cumplimiento de la normativa no es necesario un cristal de seguridad. Para instalar el elemento se requiere de un canto biselado de 1 mm ±0.5 mm.

Indicaciones en la página

Visión general	197	**AMBIA-LINE** para **LEGRABOX** | **MERIVOBOX**	542	**Montaje, desmontaje y ajuste**	
myLEGRABOX	236	**CABLOXX**	594		
SERVO-DRIVE para **LEGRABOX** | **MERIVOBOX** | **TANDEMBOX**	362	Elementos de inserción	234	Short-URL	
		Accesorios	244	www.blum.com/a310	
TIP-ON BLUMOTION para **LEGRABOX** | **MERIVOBOX** | **TANDEMBOX**	394	Cotas de taladrado – fondo	210		
		Fijación guías de cuerpo de mueble	248		
		Servicios de Blum	602		
TIP-ON para **LEGRABOX**	404	Para más información técnica	708		

Cajón – M

Webcode – ingresar en el configurador de productos o hacer clic: DQBONY



- Adecuado para **LEGRABOX pure** y **LEGRABOX free**
- Perfiles de acero y acero inoxidable
- Interior y exterior rectos
- Perfil delgado de 12.8 mm
- Deslizamiento ultraligero sincronizado
- Con amortiguación **BLUMOTION S** integrada y conmutable para cierre suave y silencioso
- Enganche el frente en la posición de fijación y móntelo cómodamente con clip, incluso en un módulo extraíble ya colocado
- Montaje del frontal sin herramientas
- Ajuste en 3 dimensiones del frente en el perfil

Espacio ocupado

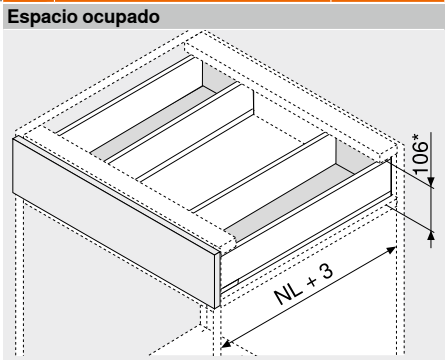

NL	Largo nominal
*	Incl. 2 mm Ajuste de la inclinación

Información de pedido

1 Guías de cuerpo de mueble izquierda/derecha

Versión	BLUMOTION S
Largo nominal NL (mm)	Capacidad de carga dinámica (kg) 40
350	750.3501S
400	750.4001S
450	750.4501S
500	750.5001S
550	750.5501S
600	750.6001S

2 Juego de perfil

Altura del perfil (mm)	90.5	
Largo nominal NL (mm)	Color SW-M | OG-M | CS-M	INGL
350 2 x	770M3502S	770M3502I
400 2 x	770M4002S	770M4002I
450 2 x	770M4502S	770M4502I
500 2 x	770M5002S	770M5002I
550 2 x	770M5502S	770M5502I
600 2 x	770M6002S	770M6002I

Consta de:

2a	1 x	Perfiles izquierdo/derecho
2b	2 x	Elemento de identificación de la marca, estampado con el logotipo de Blum, a partir de 1000 piezas con impresión individual
2c	2 x	Tapas

3 Adaptador para trasera de madera lado izquierdo/derecho

Color	Material		Ref.
SW-M | OG-M | CS-M | NI	Acero	2 x	ZB7M000S

4 Fijación frontal

Modo de fijación		Ref.
EXPANDO	4 x	ZF7M70E2
EXPANDO T[1]	4 x	ZF7M70T2
Tornillos	4 x	ZF7M7002

[1] **EXPANDO T** adecuado para frentes delgados – véanse las indicaciones en la página

Color		Color	
CS-M	Negro carbón mate	OG-M	Gris orión mate
INGL	Acero inoxidable antihuellas	SW-M	Blanco seda mate
NI	Niquelado		

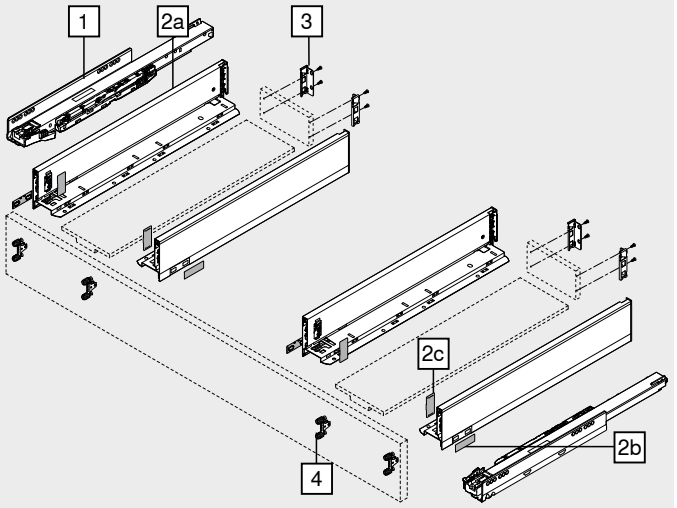

Accesorios

– Tornillo aglomerado[1]

Diámetro (mm)	Longitud (mm)	Ref.
Ø 3.5	15.0	609.1500
	17.0	609.1700

[1] Para fijación frontal
Para unir la guía de cuerpo de mueble con el cuerpo de mueble, recomendamos el tornillo aglo de Ø 4 x 15 mm

– Tornillo de fijación – tornillo de cabeza plana[1]

Diámetro (mm)	Longitud (mm)	Ref.
Ø 4.0	15.0	61D.1500

[1] Para unir el adaptador con la trasera de madera y el perfil con el fondo de cajón
Para un montaje óptimo, se recomienda utilizar tornillos de cabeza plana en la trasera de madera y el perfil

– Tornillo Euro[1]

Diámetro (mm)	Longitud (mm)	Ref.
Ø 6.0	14.5	661.1450.HG

[1] Para unir la guía de cuerpo de mueble con el cuerpo de mueble

Cajón – M

Webcode – ingresar en el configurador de productos o hacer clic: DQBONY

Planificación

Espacio ocupado en el cuerpo

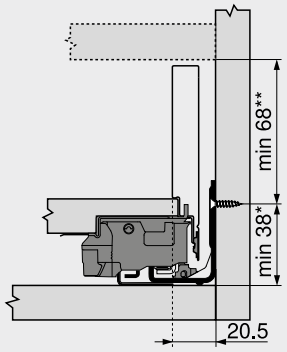

* +1 mm si las guías de cuerpo se instalan antes de montar el cuerpo
** Incl. 2 mm Ajuste de la inclinación

Cotas de montaje – frente – montaje por atornillado

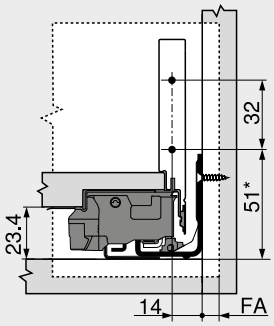

FA Recubrimiento del frente
* +1 mm si las guías de cuerpo se instalan antes de montar el cuerpo

Cotas de taladrado – frente – montaje EXPANDO | EXPANDO T

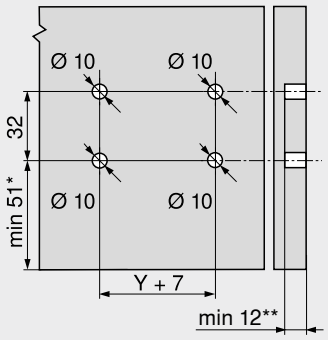

* +1 mm si las guías de cuerpo se instalan antes de montar el cuerpo
** Mín. 6 mm para **EXPANDO T**

Cotas de montaje – trasera

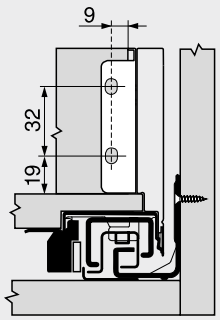

Corte – tableros aglo de 16 mm

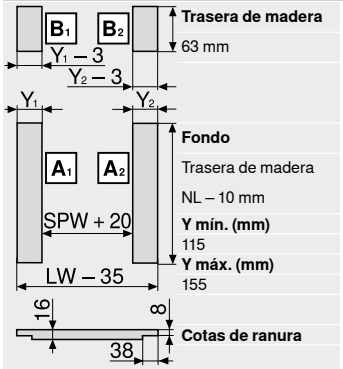

Trasera de madera
63 mm

Fondo
Trasera de madera
NL – 10 mm

Y mín. (mm)
115

Y máx. (mm)
155

Cotas de ranura

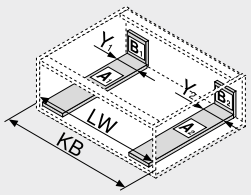

LW Ancho interior cuerpo de mueble
NL Largo nominal
SPW Ancho interior entre los perfiles interiores

LW Ancho interior cuerpo de mueble
KB Ancho de cuerpo de mueble

Cotas de taladrado – fondo

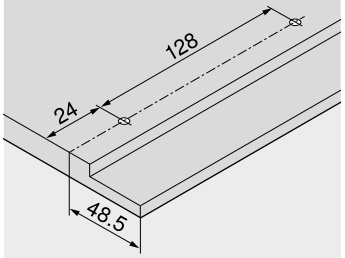

Indicaciones en la página

Visión general	197	**TIP-ON BLUMOTION** para **LEGRABOX** | **MERIVOBOX** | **TANDEMBOX**	394	Servicios de Blum	602
myLEGRABOX	236			Para más información técnica	708
Sistema de fijación para frentes delgados – **EXPANDO T**	596	**TIP-ON** para **LEGRABOX**	404	**Montaje, desmontaje y ajuste**	
Recomendación de montaje y exención de responsabilidad – **EXPANDO T**	597	**AMBIA-LINE** para **LEGRABOX** | **MERIVOBOX**	542	Short-URL	
SERVO-DRIVE para **LEGRABOX** | **MERIVOBOX** | **TANDEMBOX**	362	**CABLOXX**	594	www.blum.com/a310	
		Accesorios	244		
		Fijación guías de cuerpo de mueble	248		

Cacerolero – C

Webcode – ingresar en el configurador de productos o hacer clic: DQBS6M



- Perfiles de acero y acero inoxidable
- Interior y exterior rectos
- Perfil delgado de 12.8 mm
- Deslizamiento ultraligero sincronizado
- Con amortiguación **BLUMOTION S** integrada y conmutable para cierre suave y silencioso
- Enganche el frente en la posición de fijación y móntelo cómodamente con clip, incluso en un módulo extraíble ya colocado
- Montaje del frontal sin herramientas
- Ajuste en 3 dimensiones del frente en el perfil

Espacio ocupado

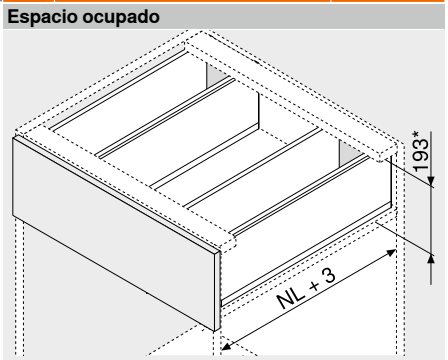

NL	Largo nominal
*	Incl. 2 mm Ajuste de la inclinación

Información de pedido

1 Guías de cuerpo de mueble izquierda/derecha

Versión	BLUMOTION S
Largo nominal NL (mm)	Capacidad de carga dinámica (kg) 40
350	750.3501S
400	750.4001S
450	750.4501S
500	750.5001S
550	750.5501S
600	750.6001S

2 Juego de perfil

Altura del perfil (mm)	177	
Largo nominal NL (mm)	Color SW-M | OG-M | CS-M	INGL
350	2 x 770C3502S	770C3502I
400	2 x 770C4002S	770C4002I
450	2 x 770C4502S	770C4502I
500	2 x 770C5002S	770C5002I
550	2 x 770C5502S	770C5502I
600	2 x 770C6002S	770C6002I

Consta de:

2a	1 x	Perfiles izquierdo/derecho
2b	2 x	Elemento de identificación de la marca, estampado con el logotipo de Blum, a partir de 1000 piezas con impresión individual
2c	2 x	Tapas

3 Adaptador para trasera de madera lado izquierdo/derecho

Color	Material		Ref.
SW-M | OG-M | CS-M | NI	Acero	2 x	ZB7C000S

4 Fijación frontal

Modo de fijación		Ref.
EXPANDO	4 x	ZF7C70E2
EXPANDO T[1]	4 x	ZF7C70T2
Tornillos	4 x	ZF7C7002

[1] **EXPANDO T** adecuado para frentes delgados – véanse las indicaciones en la página

Alternativa a 4

4a Fijación frontal

Modo de fijación		Ref.
EXPANDO	8 x	ZF7M70E2
EXPANDO T[1]	8 x	ZF7M70T2
Tornillos	8 x	ZF7M7002

[1] **EXPANDO T** adecuado para frentes delgados – véanse las indicaciones en la página

Color		Color	
CS-M	Negro carbón mate	OG-M	Gris orión mate
INGL	Acero inoxidable antihuellas	SW-M	Blanco seda mate
NI	Niquelado		

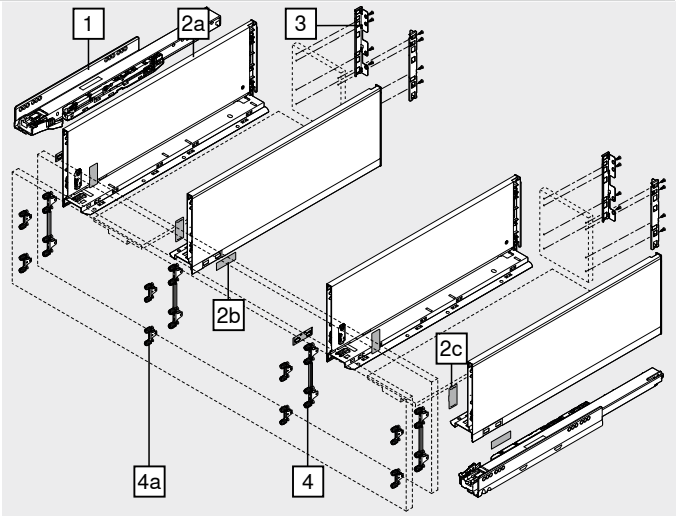

Accesorios

– Tornillo aglomerado[1]

Diámetro (mm)	Longitud (mm)	Ref.
Ø 3.5	15.0	609.1500
	17.0	609.1700

[1] Para fijación frontal
Para unir la guía de cuerpo de mueble con el cuerpo de mueble, recomendamos el tornillo aglo de Ø 4 x 15 mm

– Tornillo de fijación – tornillo de cabeza plana[1]

Diámetro (mm)	Longitud (mm)	Ref.
Ø 4.0	15.0	61D.1500

[1] Para unir el adaptador con la trasera de madera y el perfil con el fondo de cajón
Para un montaje óptimo, se recomienda utilizar tornillos de cabeza plana en la trasera de madera y el perfil

– Tornillo Euro[1]

Diámetro (mm)	Longitud (mm)	Ref.
Ø 6.0	14.5	661.1450.HG

[1] Para unir la guía de cuerpo de mueble con el cuerpo de mueble

Cacerolero – C

Webcode – ingresar en el configurador de productos o hacer clic: DQBS6M

Planificación

Espacio ocupado en el cuerpo

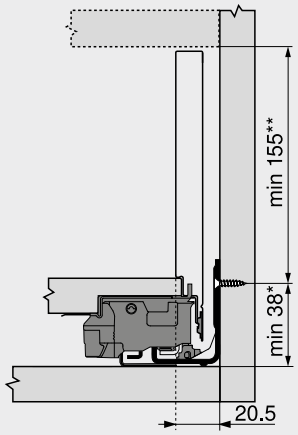

*	+1 mm si las guías de cuerpo se instalan antes de montar el cuerpo
**	Incl. 2 mm Ajuste de la inclinación

Cotas de montaje – frente – montaje por atornillado

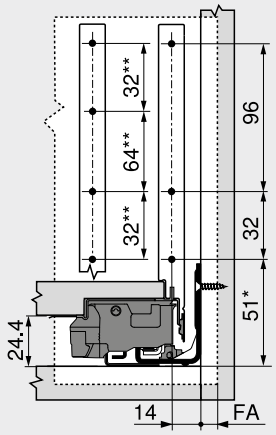

FA	Recubrimiento del frente
*	+1 mm si las guías de cuerpo se instalan antes de montar el cuerpo
**	Alternativa 4a

Cotas de taladrado – frente – montaje EXPANDO | EXPANDO T

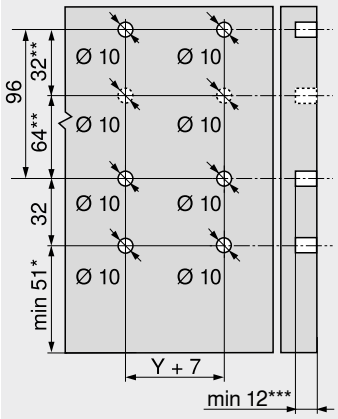

*	+1 mm si las guías de cuerpo se instalan antes de montar el cuerpo
**	Alternativa 4a
***	Mín. 6 mm para **EXPANDO T**

Cotas de montaje – trasera

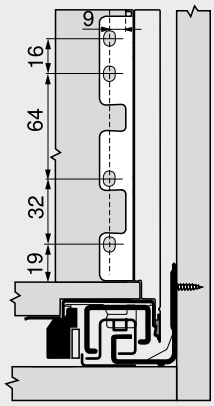

Corte – tableros aglo de 16 mm

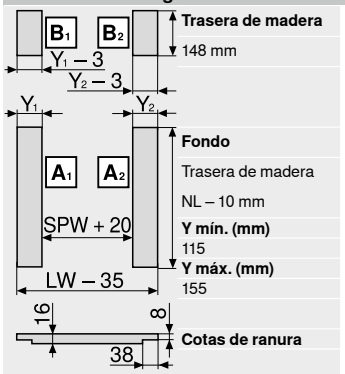

Trasera de madera
148 mm

Fondo
Trasera de madera
NL – 10 mm

Y mín. (mm)
115

Y máx. (mm)
155

Cotas de ranura

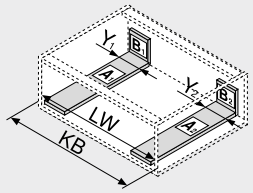

LW	Ancho interior cuerpo de mueble
NL	Largo nominal
SPW	Ancho interior entre los perfiles interiores

LW	Ancho interior cuerpo de mueble
KB	Ancho de cuerpo de mueble

Cotas de taladrado – fondo

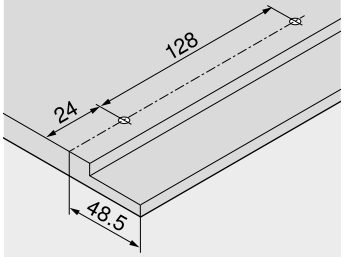

Indicaciones en la página

Visión general **myLEGRABOX**	197 236	**TIP-ON BLUMOTION** para **LEGRABOX** | **MERIVOBOX** | **TANDEMBOX**	394	Servicios de Blum	602
				Para más información técnica	708
SERVO-DRIVE para **LEGRABOX** | **MERIVOBOX** | **TANDEMBOX**	362	**TIP-ON** para **LEGRABOX**	404	**Montaje, desmontaje y ajuste**	
Sistema de fijación para frentes delgados – **EXPANDO T**	596	**AMBIA-LINE** para **LEGRABOX** | **MERIVOBOX**	542	Short-URL www.blum.com/a310	
Recomendación de montaje y exención de responsabilidad – **EXPANDO T**	597	**CABLOXX**	594		
		Accesorios	244		
		Fijación guías de cuerpo de mueble	248		

Cacerolero – C – adaptador

Webcode – ingresar en el configurador de productos o hacer clic: DQCYEM



- Con adaptador para un óptimo aprovechamiento del espacio de almacenamiento
- Se puede realizar con componentes estándar
- Perfiles de acero y acero inoxidable
- Interior y exterior rectos
- Perfil delgado de 12.8 mm
- Deslizamiento ultraligero sincronizado
- Con amortiguación **BLUMOTION S** integrada y conmutable para cierre suave y silencioso, combinable con **SERVO-DRIVE**, el sistema eléctrico de apertura asistida, o **TIP-ON BLUMOTION**, el sistema mecánico de apertura asistida
- Enganche el frente en la posición de fijación y móntelo cómodamente con clip, incluso en un módulo extraíble ya colocado
- Montaje del frontal sin herramientas
- Ajuste en 3 dimensiones del frente en el perfil

Espacio ocupado

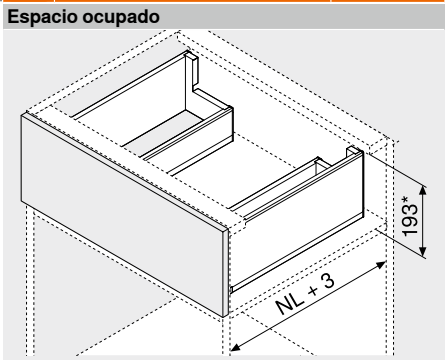

NL	Largo nominal
*	Incl. 2 mm Ajuste de la inclinación

Información de pedido

1 Guías de cuerpo de mueble izquierda/derecha



Versión	BLUMOTION S	
Largo nominal NL (mm)	Capacidad de carga dinámica (kg) 40	70
450	750.4501S	753.4501S
500	750.5001S	753.5001S
550	750.5501S	753.5501S
600	750.6001S	753.6001S
650		753.6501S

2 Juego de perfiles exteriores



Altura del perfil (mm)	177	
Largo nominal NL (mm)	Color SW-M | OG-M | CS-M	INGL
450	770C4502S	770C4502I
500	770C5002S	770C5002I
550	770C5502S	770C5502I
600	770C6002S	770C6002I
650	770C6502S	770C6502I

Consta de:

2a	1 x	Perfiles izquierdo/derecho
2b	2 x	Elemento de identificación de la marca, estampado con el logotipo de Blum, a partir de 1000 piezas con impresión individual
2c	2 x	Tapas

3 Trasera en acero con forma de L izquierda/derecha



Color	Material	Ref.
SW-M | OG-M | CS-M	Acero	ZB7C129S.6S

11 Juego de perfiles interiores



Altura del perfil (mm)	90.5	
Largo nominal NL (mm)[1]	Color SW-M | OG-M | CS-M	INGL
300	770M3002S	770M3002I
350	770M3502S	770M3502I
400	770M4002S	770M4002I
450	770M4502S	770M4502I
500	770M5002S	770M5002I

Consta de:

11a	1 x	Perfiles izquierdo/derecho
11b	2 x	Elemento de identificación de la marca, estampado con el logotipo de Blum, a partir de 1000 piezas con impresión individual
11c	2 x	Tapas

[1] Nuestra recomendación para un correcto aprovechamiento del espacio de almacenamiento Largo nominal NL de perfiles exteriores (n.° 2) – largo nominal NL de perfiles interiores (n.° 11) = mín. 150 mm

4 Fijación frontal



Modo de fijación		Ref.
EXPANDO	2 x	ZF7C70E2
EXPANDO T[1]	2 x	ZF7C70T2
Tornillos	2 x	ZF7C7002

[1] **EXPANDO T** adecuado para frentes delgados – véanse las indicaciones en la página

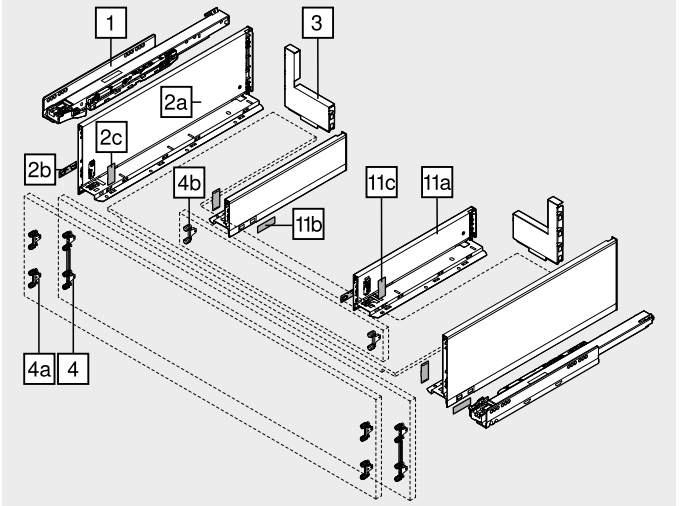

Alternativa a 4

4a Fijación frontal



Modo de fijación		Ref.
EXPANDO	4 x	ZF7M70E2
EXPANDO T[1]	4 x	ZF7M70T2
Tornillos	4 x	ZF7M7002

[1] **EXPANDO T** adecuado para frentes delgados – véanse las indicaciones en la página

4b Fijación frontal



Modo de fijación		Ref.
EXPANDO	2 x	ZF7M70E2
Tornillos	2 x	ZF7M7002

Accesorios

– Tornillo aglomerado[1]



Diámetro (mm)	Longitud (mm)	Ref.
Ø 3.5	15.0	609.1500
	17.0	609.1700

[1] Para fijación frontal
Para unir la guía de cuerpo de mueble con el cuerpo de mueble, recomendamos el tornillo aglo de Ø 4 x 15 mm

– Tornillo de fijación – tornillo de cabeza plana[1]



Diámetro (mm)	Longitud (mm)	Ref.
Ø 4.0	15.0	61D.1500

[1] Para unir el adaptador con la trasera de madera y el perfil con el fondo de cajón
Para un montaje óptimo, se recomienda utilizar tornillos de cabeza plana en la trasera de madera y el perfil

– Tornillo Euro[1]



Diámetro (mm)	Longitud (mm)	Ref.
Ø 6.0	14.5	661.1450.HG

[1] Para unir la guía de cuerpo de mueble con el cuerpo de mueble

Color		Color	
CS-M	Negro carbón mate	OG-M	Gris orión mate
INGL	Acero inoxidable antihuellas	SW-M	Blanco seda mate
NI	Niquelado		

Cacerolero – C – adaptador

Webcode – ingresar en el configurador de productos o hacer clic: DQCYEM

Planificación

Espacio ocupado en el cuerpo

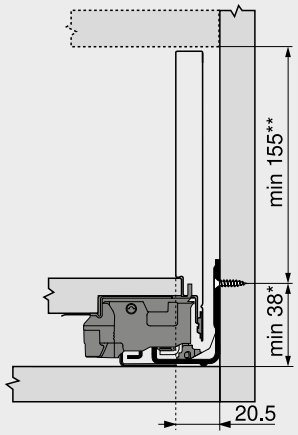

* +1 mm si las guías de cuerpo se instalan antes de montar el cuerpo
** Incl. 2 mm Ajuste de la inclinación

Cotas de montaje – frente – montaje por atornillado

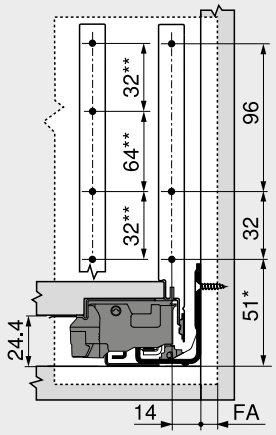

FA Recubrimiento del frente
* +1 mm si las guías de cuerpo se instalan antes de montar el cuerpo
** Alternativa 4a

Cotas de taladrado – frente – montaje EXPANDO | EXPANDO T

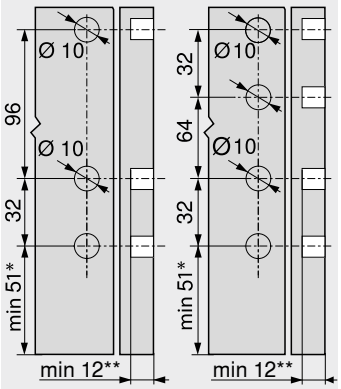

4 4a
* +1 mm si las guías de cuerpo se instalan antes de montar el cuerpo
** Mín. 6 mm para **EXPANDO T**

Cotas de montaje – adaptador

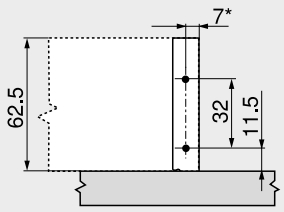

* +1.5 mm con ZF7M70E2

Corte – tableros aglo de 16 mm

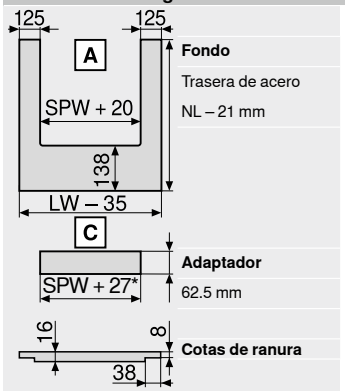

Fondo
Trasera de acero
NL – 21 mm

Adaptador
62.5 mm

Cotas de ranura

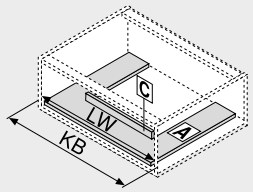

LW Ancho interior cuerpo de mueble
NL Largo nominal
SPW Ancho interior entre los perfiles interiores
* +3 mm con ZF7M70E2

LW Ancho interior cuerpo de mueble
KB Ancho de cuerpo de mueble

Cotas de taladrado – fondo

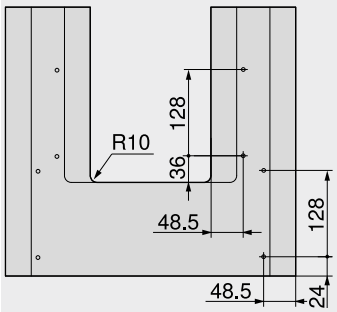

Indicaciones en la página

Visión general 197
myLEGRABOX 236
SERVO-DRIVE para **LEGRABOX** | **MERIVOBOX** | **TANDEMBOX** 362
Sistema de fijación para frentes delgados – **EXPANDO T** 596
Recomendación de montaje y exención de responsabilidad – **EXPANDO T** 597
TIP-ON BLUMOTION para **LEGRABOX** | **MERIVOBOX** | **TANDEMBOX** 394
TIP-ON para **LEGRABOX** 404
AMBIA-LINE para **LEGRABOX** | **MERIVOBOX** 542
CABLOXX 594
Accesorios 244
Fijación guías de cuerpo de mueble 248
Servicios de Blum 602
Para más información técnica 708
Montaje, desmontaje y ajuste
Short-URL
www.blum.com/a310

SPACE TOWER

Webcode – ingresar en el configurador de productos o hacer clic: DQGQ7Y



- El armario despensa flexible con caceroleros interiores; con estantes y cajones interiores en la zona superior
- Acceso cómodo desde tres lados
- Los módulos extraíbles de apertura individual permiten ver todo el contenido y extraerlo cómodamente hacia arriba
- Mínimos esfuerzos para su accionamiento incluso en módulos extraíbles con cargas pesadas
- Las paredes traseras y laterales altas garantizan un almacenamiento seguro
- Las divisiones interiores **AMBIA-LINE** procuran orden y visibilidad a los módulos extraíbles
- Las dimensiones del cuerpo se pueden realizar de manera flexible

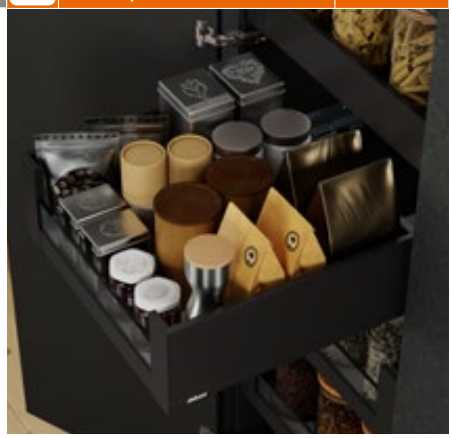

Información de pedido

Recomendaciones de uso	Página
Cajón interior – M	204
Cacerolero interior – elementos de inserción – C	212
AMBIA-LINE para **LEGRABOX** | **MERIVOBOX**	547
Bisagra **CLIP top BLUMOTION** 155°	84

Recomendación
Ancho de cuerpo de mueble KB (mm)
275–1200

Planificación

Ayuda para planificación y pedidos

Short-URL
www.blum.com/planningtools

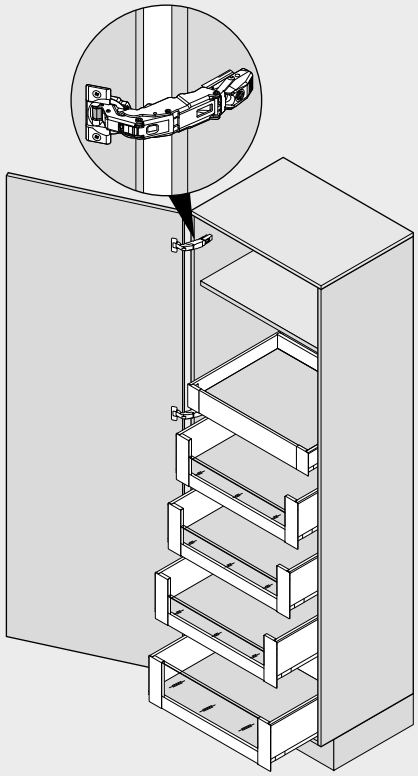

Indicaciones en la página

Visión general **myLEGRABOX**	197 236	**AMBIA-LINE** para **LEGRABOX** | **MERIVOBOX**	542	**Montaje, desmontaje y ajuste**	
SERVO-DRIVE para **LEGRABOX** | **MERIVOBOX** | **TANDEMBOX**	362	Bisagra **CLIP top BLUMOTION** 155°	84	**Short-URL** **www.blum.com/a310**	
		BLUMOTION para puertas	176		
TIP-ON BLUMOTION para **LEGRABOX** | **MERIVOBOX** | **TANDEMBOX**	394	Accesorios	244		
		Servicios de Blum	602		
		Para más información técnica	708		

SPACE TOWER

Webcode – ingresar en el configurador de productos o hacer clic: DQGQ7Y

Planificación

Recomendación

Posicionamiento en el cuerpo

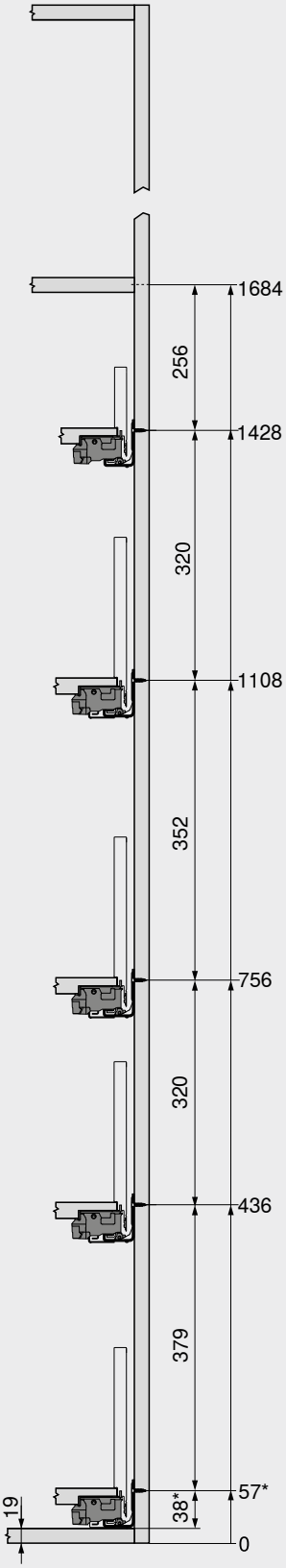

Cotas de taladrado – frente

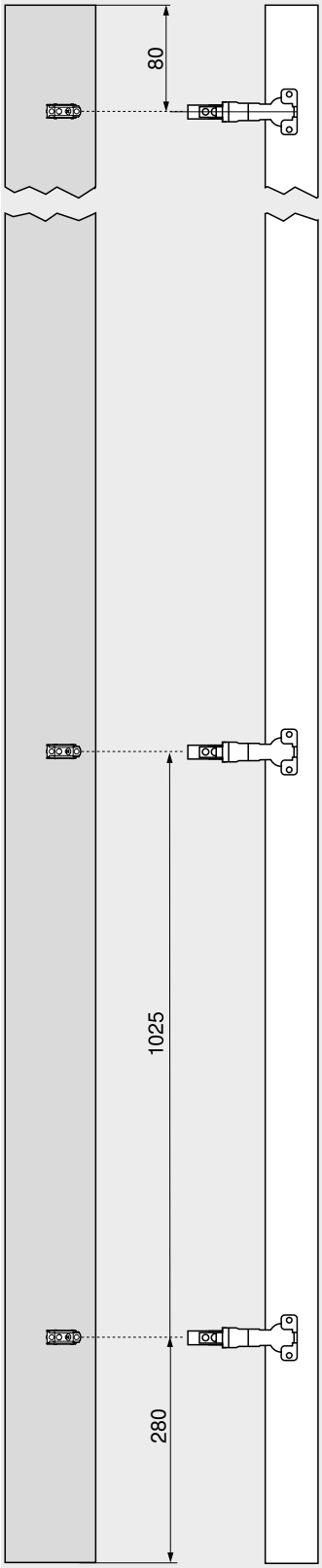

Cotas de taladrado – frente

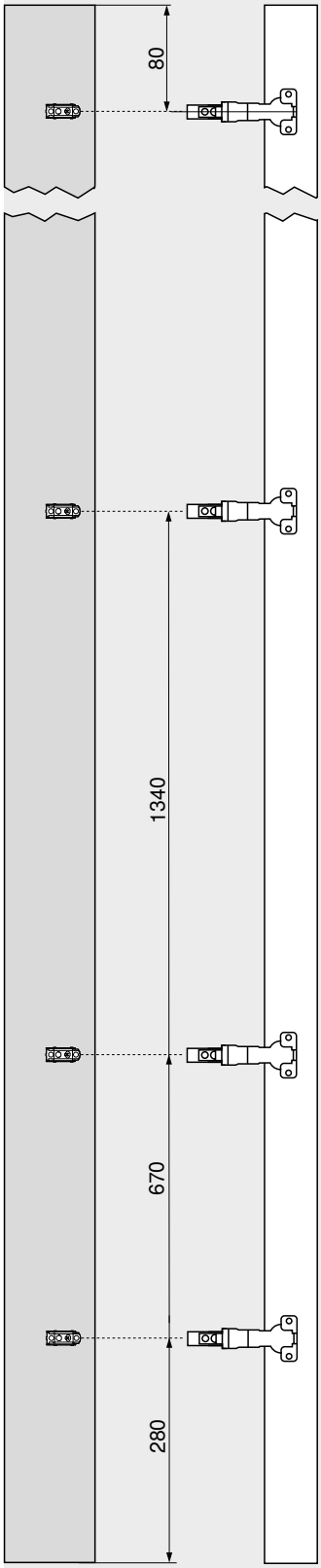

En los armarios altos es muy práctico un estante, que al estar situado en el nivel superior puede verse muy bien desde delante.

El cajón interior facilita el acceso lateral. Si se utiliza el cajón interior con una trasera más alta, los artículos guardados no pueden caerse hacia atrás.

El posicionamiento a diferentes alturas de los módulos extraíbles en el armario permite que los artículos altos tales como botellas o paquetes de cereales tengan espacio suficiente en el interior.

La bisagra **CLIP top BLUMOTION** 155° sin entrada de la puerta permite aprovechar de manera óptima el ancho del cuerpo KB.

Si la bisagra se monta por encima del módulo extraíble más bajo, este puede colocarse en la posición más baja. De este modo se aprovecha hasta el último centímetro como espacio de almacenaje.

* +1 mm si las guías de cuerpo se instalan antes de montar el cuerpo

Indicaciones en la página

Número de bisagras 718

SPACE TWIN

Webcode – ingresar en el configurador de productos o hacer clic: DQGTQM



- Solución estable gracias a sus guías de cuerpo de mueble desplazadas en diagonal
- Con amortiguación **BLUMOTION S** integrada y conmutable para cierre suave y silencioso
- Alta capacidad de carga dinámica de 20 kg por armario inferior
- Ancho del cuerpo KB 185–250 mm

Espacio ocupado

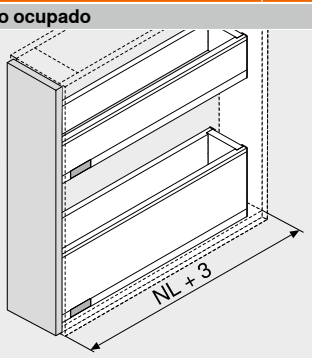

NL Largo nominal

Información de pedido

Recomendaciones de uso	Página
Cajón – M	202
Cajón – K	206
Cacerolero – C	210

Ancho de cuerpo de mueble KB (mm)
185–250

Indicaciones en la página

Visión general	197
myLEGRABOX	236
Accesorios	244
Servicios de Blum	602
Para más información técnica	708

Montaje, desmontaje y ajuste

Short-URL
www.blum.com/a310

SPACE TWIN

Webcode – ingresar en el configurador de productos o hacer clic: DQGTQM

Planificación

Espacio ocupado en el cuerpo

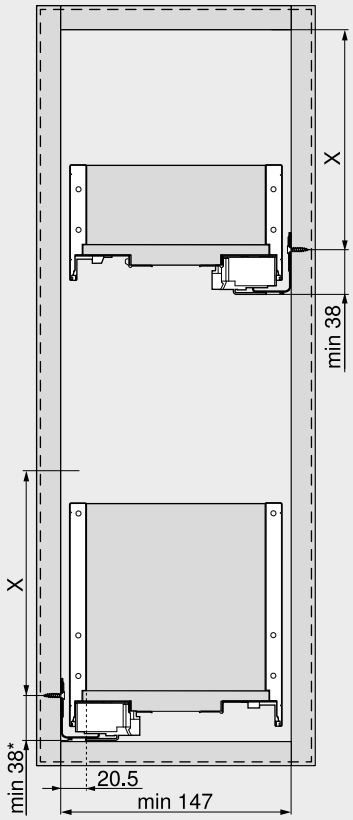

Altura de montaje	X (mm)
M	68
K	106
C	155
*	+1 mm si las guías de cuerpo se instalan antes de montar el cuerpo

Cotas de montaje – frente

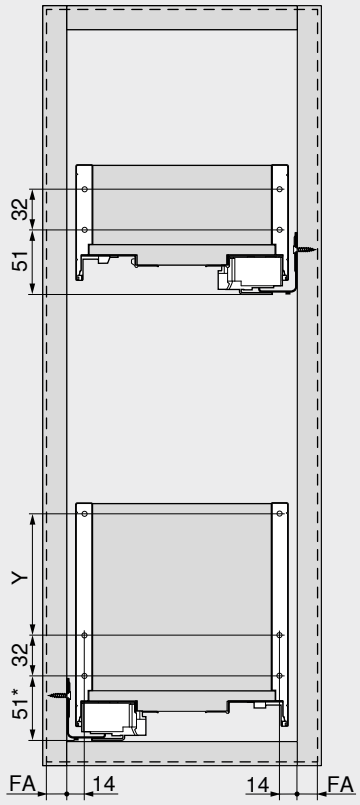

Altura de montaje	Altura de perfil	Y (mm)
M	M	–
K	K	–
C	C	96

FA	Recubrimiento del frente
*	+1 mm si las guías de cuerpo se instalan antes de montar el cuerpo

Elementos de inserción en vidrio



- Se pueden generar diseños únicos en su interior
- Para cortar a medida
- Color: transparente
- Material: vidrio

Información de pedido

LEGRABOX pure | LEGRABOX free

7	Elemento de inserción de vidrio bajo (para cacerolero interior delantero)	
	Color	Transparente
Ancho de cuerpo de mueble KB (mm)[1]	Espesor de lateral de cuerpo SWD (mm)	
	15/16	18/19
600	ZE7V488G	ZE7V482G
1200	ZE7V1088G	ZE7V1082G

Consta de:
7 1 x Elementos de inserción en vidrio
[1] Para otros anchos de cuerpo de mueble KB, cortar a medida el siguiente elemento de inserción más largo de manera correspondiente

7	Elemento de inserción de vidrio alto (para cacerolero interior delantero)	
	Color	Transparente
Ancho de cuerpo de mueble KB (mm)[1]	Espesor de lateral de cuerpo SWD (mm)	
	15/16	18/19
600	ZE7W488G	ZE7W482G
1200	ZE7W1088G	ZE7W1082G

Consta de:
7 1 x Elementos de inserción en vidrio
[1] Para otros anchos de cuerpo de mueble KB, cortar a medida el siguiente elemento de inserción más largo de manera correspondiente

9a	Elementos de inserción de vidrio (lateral)		
Largo nominal NL (mm)[1]	Color		
	Transparente		
450	ZE7S338G		
500	ZE7S388G		
550	ZE7S438G		
600	ZE7S488G		
650	ZE7S538G		

Consta de:
9a 2 x Elementos de inserción en vidrio
[1] Para otros largos nominales NL, cortar a medida el siguiente elemento de inserción más largo de manera correspondiente

Accesorios

–	Seguro de transporte – elementos de inserción (lateral)[1]		
	Color	Material	Ref.
	Amarillo	Plástico	780C0009

[1] Para el transporte con elemento de inserción premontado (lateral)

Planificación

Corte – elementos de inserción

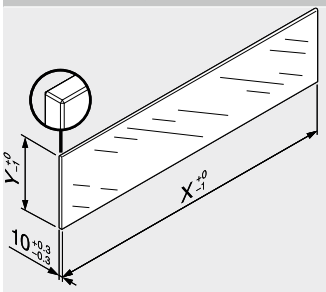

Elementos de inserción	X (mm)	Y (mm)
Bajo	LW – 80	70
Alto	LW – 80	138
Lateral	NL – 112	138

LW Ancho interior cuerpo de mueble
NL Largo nominal

En combinación con **LEGRABOX** basándose en las dimensiones predeterminadas no se requiere una "prueba de impacto para componentes de vidrio verticales."según la normativa (DIN EN 14749 de junio de 2016). Para el cumplimiento de la normativa no es necesario un cristal de seguridad. Para instalar el elemento se requiere de un canto biselado de 1 mm ±0.5 mm.

Indicaciones en la página

Visión general	197
Accesorios	244
Servicios de Blum	602
Para más información técnica	708

Montaje, desmontaje y ajuste

Short-URL
www.blum.com/a310

myLEGRABOX



LEGRABOX pure | LEGRABOX free



La base elegante: **LEGRABOX pure** y **LEGRABOX free** le ofrecen una selección de colores mates nobles y una variante de alta calidad en acero inoxidable antihuellas.

LEGRABOX special edition



La colección especial: con perfiles de aspecto extraordinario por el nuevo color negro carbón mate e impresionantes mezclas de materiales con acero inoxidable antihuellas, con textura en color carbón (en toda la superficie), o con noble acabado color óxido.

LEGRABOX individual



La cúspide de la individualización: disfrute al máximo de su libertad creativa. Mediante la mezcla de colores y materiales, la impresión, el grabado láser o el estampado de sus propios diseños, se crean muebles personalizados que cautivarán a sus clientes.

LEGRABOX


Foto simbólica

Visión general – aplicaciones 198
Elementos de inserción 234

LEGRABOX special edition


Foto simbólica

LEGRABOX special edition – montaje final in situ 238

LEGRABOX individual


Foto simbólica

LEGRABOX individual – montaje final in situ 240

Elemento de identificación de la marca



Foto simbólica

Elemento de branding individual 243

Selector de diseño


Foto simbólica

Selector de diseño

Short-URL
www.blum.com/lbxselector

Montaje, desmontaje y ajuste


Foto simbólica

Montaje, desmontaje y ajuste

Short-URL
www.blum.com/a310

Pictogramas

Artículo disponible bajo petición

LEGRABOX special edition – montaje final in situ



- Es posible elegir el elemento decorativo (exterior) en diferentes diseños a partir de una pequeña cantidad mínima de pedido
- El perfil (interior) y el elemento decorativo (exterior) se entregan por separado y se pueden producir de forma fácil y rápida en la combinación deseada
- Una colección especial con perfiles de aspecto extraordinario



Información de pedido

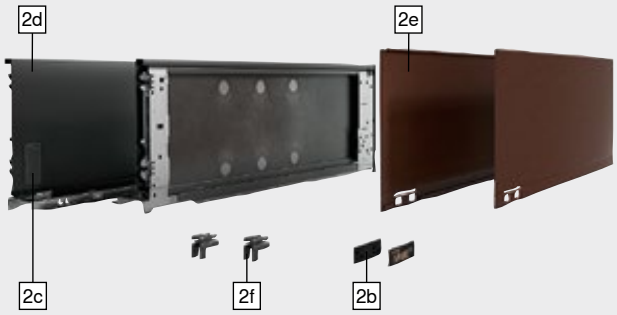

Foto simbólica

LEGRABOX special edition



- Perfil (interior): Negro carbón mate (CS-M)
- Elemento decorativo (exterior): Negro carbón mate (CS-M)
  Con línea distintiva y elemento de branding, de manera opcional, con un logotipo propio

- Perfil (interior): Negro carbón mate (CS-M)
- Elemento decorativo (exterior): Acero inoxidable antihuellas (INGL)
  Con línea distintiva y elemento de branding, de manera opcional, con un logotipo propio

- Perfil (interior): Negro carbón mate (CS-M)
- Elemento decorativo (exterior): Negro carbón mate con textura (CSCL)
  Sin línea distintiva, con elemento de branding, de manera opcional, con un logotipo propio

- Perfil (interior): Negro carbón mate (CS-M)
- Elemento decorativo (exterior): Noble acabado color óxido (NR)
  Con línea distintiva y elemento de branding, de manera opcional, con un logotipo propio

2 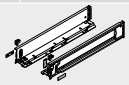

Juego de perfil (interior)

Color CS-M

Largo nominal NL (mm)	Altura del perfil			
	M	K	C	F
270	770M2701S		770C2701S	
300	770M3001S	770K3001S	770C3001S	
350	770M3501S	770K3501S	770C3501S	
400	770M4001S	770K4001S	770C4001S	770F4001S
450	770M4501S	770K4501S	770C4501S	770F4501S
500	770M5001S	770K5001S	770C5001S	770F5001S
550	770M5501S	770K5501S	770C5501S	770F5501S
600	770M6001S	770K6001S	770C6001S	770F6001S
650	770M6501S		770C6501S	770F6501S

Consta de:

2d 1 x Perfiles (interiores) lado izquierdo/derecho
2c 2 x Tapas
2b 2 x Elemento de identificación de la marca, estampado con el logotipo de Blum
2f 2 x Soporte para elemento decorativo **LEGRABOX**

Advertencia

El perfil en altura N no está incluido en la gama de variantes de diseño. Nuestra recomendación es un perfil en altura N que se adapte al perfil individualizado (interior).

LEGRABOX special edition – montaje final in situ

Información de pedido

2e **Elemento decorativo (exterior)**

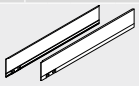

Línea distintiva	Con línea distintiva				
Altura del perfil	**Largo nominal NL (mm)**	**Color**			
		CS-M	**INGL**	**CSCL**[1]	**NR**
M	270 | 300 | 350 | 400 | 450 | 500 | 550 | 600 | 650	**770MxxxAS**	**770MxxxAI**	**770MxxxASGC**	**770MxxxAS**
K	300 | 350 | 400 | 450 | 500 | 550 | 600	**770KxxxAS**	**770KxxxAI**	**770KxxxASGC**	**770KxxxAS**
C	270 | 300 | 350 | 400 | 450 | 500 | 550 | 600 | 650	**770CxxxAS**	**770CxxxAI**	**770CxxxASGC**	**770CxxxAS**
F	400 | 450 | 500 | 550 | 600 | 650	**770FxxxAS**	**770FxxxAI**	**770FxxxASGC**	**770FxxxAS**

Consta de:

2e 1 x Elemento decorativo (exterior) lado izquierdo/derecho

[1] Sin línea distintiva

xxx Largo nominal NL (mm)

Color	
CSCL	Negro carbón mate con textura
CS-M	Negro carbón mate

Color	
INGL	Acero inoxidable antihuellas
NR	Noble rust

2b **Elemento de branding individual**



Versión	Simétrico			
Material	Plástico			
Presión | estampado	**Cantidad mínima de pedido (unidades)**	**Color**		
		SW-M | OG-M | CS-M	**IN-G | KU-G | GO-G**	
Impreso personalizado	1000	2 x **ZA7.0700xxxABD**	**ZA7.0709xxxAB**	
Estampado en relieve personalizado	5000	2 x **ZA7.0700xxxABD**	**ZA7.0709xxxAB**	

Color	
CS-M	Negro carbón mate
GO-G	Dorado moldeado cepillado
IN-G	Acero inoxidable moldeado cepillado

Color	
KU-G	Cobre moldeado cepillado
OG-M	Gris orión mate
SW-M	Blanco seda mate

Accesorios

– **Elemento de amortiguación**

	Altura del perfil	Largo nominal NL (mm)	Color	Material	Ref.
	M [1]	270 | 300 | 350 | 400 | 450 | 500 | 550 | 600 | 650	Negro	Material esponjoso	☎ 770M0009
	K [1]	300 | 350 | 400 | 450 | 500 | 550 | 600			☎ 770K0009
	C	270 | 300 | 350 | 400 | 450 | 500 | 550 | 600 | 650			☎ 770C0009
	F	400 | 450 | 500 | 550 | 600 | 650			☎ 770F0009

Advertencia

De manera opcional, es posible lograr una amortiguación de ruidos aún mayor mediante la colocación de un elemento de amortiguación entre el perfil (interior) y el elemento decorativo (exterior)

[1] En caso de un largo nominal NL de 270–300 mm, el elemento de amortiguación se debe dividir a la mitad en la perforación

Indicaciones en la página

Visión general	197
Visión general – variantes de diseño	237
LEGRABOX individual	240
Elemento de branding individual	243
Servicios de Blum	602
Para más información técnica	708

Selector de diseño

Short-URL
www.blum.com/lbxselector

Montaje, desmontaje y ajuste

Short-URL
www.blum.com/a310

LEGRABOX individual – montaje final in situ

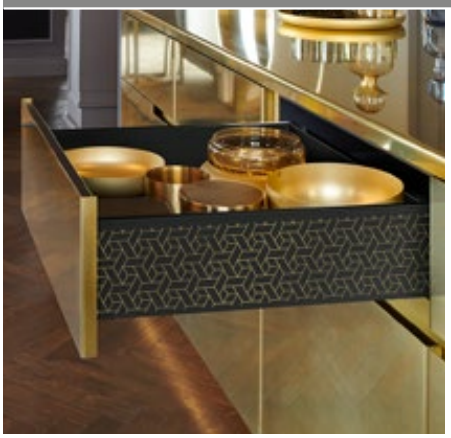

- A partir de una cantidad mínima de pedido mayor, puede diseñar **LEGRABOX individual** con su diseño o logotipo propio
- Le asesoraremos encantados y comprobaremos la posibilidad de la puesta en práctica de sus diseños individuales – contacte personalmente con su representante de Blum: blum.com/contacts
- El perfil (interior) y el elemento decorativo (exterior) se entregan por separado y se pueden producir de forma fácil y rápida en la combinación deseada
- Opciones de diseño
  Mezcla de colores | mezcla de materiales | impresión | grabado láser | estampado

Indicaciones en la página

Opciones de diseño

LEGRABOX individual – mezcla de colores	240
LEGRABOX individual – mezcla de materiales	240
LEGRABOX individual – impresión	241
LEGRABOX individual – grabado láser	241
LEGRABOX individual – estampado	242

Información de pedido

LEGRABOX individual – mezcla de colores

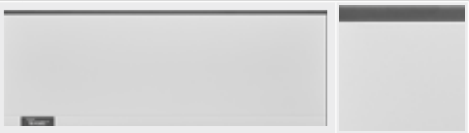

- Perfil (interior): en diferentes colores
- Elemento decorativo (exterior): en diferentes colores
  Con línea distintiva y elemento de branding, de manera opcional, con un logotipo propio
  Sin línea distintiva, impreso o estampado, con el logotipo propio del cliente

Foto simbólica

2 Perfil (interior)

Altura del perfil	Largo nominal NL (mm)	Versión	Color SW-M | OG-M | CS-M
M | K | C | F	270 | 300 | 350 | 400 | 450 | 500 | 550 | 600 | 650	Izquierda	☎ 770Xxxx1S
		Derecha	☎ 770Xxxx1S

Consta de:

2d – Perfil (interior)

Lado derecho e izquierdo se piden por separado

2e Elemento decorativo (exterior)

Altura del perfil	Largo nominal NL (mm)	Línea distintiva	Color SW-M | OG-M | CS-M
M | K | C | F	270 | 300 | 350 | 400 | 450 | 500 | 550 | 600 | 650	Con línea distintiva	☎ 770XxxxAS
		Sin línea distintiva	☎ 770XxxxASR

Consta de:

2e – Elemento decorativo (exterior) lado izquierdo/derecho

X Altura del perfil xxx Largo nominal NL (mm)

LEGRABOX individual – mezcla de materiales



- Perfil (interior): en diferentes colores
- Elemento decorativo (exterior): Acero inoxidable antihuellas (INGL)
  Con línea distintiva y elemento de branding, de manera opcional, con un logotipo propio
  Sin línea distintiva, grabado a láser o estampado, con el logotipo propio del cliente

Foto simbólica

2 Perfil (interior)

Altura del perfil	Largo nominal NL (mm)	Versión	Color SW-M | OG-M | CS-M
M | K | C | F	270 | 300 | 350 | 400 | 450 | 500 | 550 | 600 | 650	Izquierda	☎ 770Xxxx1S
		Derecha	☎ 770Xxxx1S

Consta de:

2d – Perfil (interior)

Lado derecho e izquierdo se piden por separado

2e Elemento decorativo (exterior)

Altura del perfil	Largo nominal NL (mm)	Línea distintiva	Color INGL
M | K | C | F	270 | 300 | 350 | 400 | 450 | 500 | 550 | 600 | 650	Con línea distintiva	☎ 770XxxxAI
		Sin línea distintiva	☎ 770XxxxAIR

Consta de:

2e – Elemento decorativo (exterior) lado izquierdo/derecho

X Altura del perfil xxx Largo nominal NL (mm)

LEGRABOX individual – montaje final in situ

Información de pedido

LEGRABOX individual – impresión




- Permite la mezcla de colores y materiales
- Perfil (interior): en diferentes colores
- Elemento decorativo (exterior): en diferentes colores

Sin línea distintiva, impreso parcial o totalmente en diferentes colores, con el logotipo propio del cliente o diseños individuales

Foto simbólica

2 Perfil (interior)

Altura del perfil	Largo nominal NL (mm)	Versión	Color SW-M | OG-M | CS-M	Color INGL
 M | K | C | F	270 | 300 | 350 | 400 | 450 | 500 | 550 | 600 | 650	Izquierda	☎ 770Xxxx1S	☎ 770Xxxx1I
		Derecha	☎ 770Xxxx1S	☎ 770Xxxx1I

Consta de:

2d – Perfil (interior)

Lado derecho e izquierdo se piden por separado

2e Elemento decorativo (exterior)

Altura del perfil	Largo nominal NL (mm)	Línea distintiva	Color SW-M | OG-M | CS-M	Color INGL
 M | K | C | F	270 | 300 | 350 | 400 | 450 | 500 | 550 | 600 | 650	Sin línea distintiva	☎ 770XxxxASR	☎ 770XxxxAIR

Consta de:

2e – Elemento decorativo (exterior) lado izquierdo/derecho

X Altura del perfil xxx Largo nominal NL (mm)

LEGRABOX individual – grabado láser




- Perfil (interior): en diferentes colores
- Elemento decorativo (exterior): Acero inoxidable antihuellas (INGL)

Sin línea distintiva, parcialmente grabado a láser, con el logotipo propio del cliente o diseños individuales

Foto simbólica

2 Perfil (interior)

Altura del perfil	Largo nominal NL (mm)	Versión	Color SW-M | OG-M | CS-M	Color INGL
 M | K | C | F	270 | 300 | 350 | 400 | 450 | 500 | 550 | 600 | 650	Izquierda	☎ 770Xxxx1S	☎ 770Xxxx1I
		Derecha	☎ 770Xxxx1S	☎ 770Xxxx1I

Consta de:

2d – Perfil (interior)

Lado derecho e izquierdo se piden por separado

2e Elemento decorativo (exterior)

Altura del perfil	Largo nominal NL (mm)	Línea distintiva	Color INGL
 M | K | C | F	270 | 300 | 350 | 400 | 450 | 500 | 550 | 600 | 650	Sin línea distintiva	☎ 770XxxxAIL

Consta de:

2e – Elemento decorativo (exterior) lado izquierdo/derecho

X Altura del perfil xxx Largo nominal NL (mm)

Color	
CS-M	Negro carbón mate
INGL	Acero inoxidable antihuellas

Color	
OG-M	Gris orión mate
SW-M	Blanco seda mate

Indicaciones en la página

Visión general	197
Visión general – variantes de diseño	237
LEGRABOX special edition	238
Elemento de branding individual	243
Servicios de Blum	602
Para más información técnica	708

Selector de diseño

Short-URL
www.blum.com/lbxselector

Montaje, desmontaje y ajuste

Short-URL
www.blum.com/a310

LEGRABOX individual – montaje final in situ

Información de pedido

☐ **LEGRABOX individual – estampado**



- Permite la mezcla de colores y materiales
- Perfil (interior): en diferentes colores
- Elemento decorativo (exterior): en diferentes colores

Sin línea distintiva, estampado parcialmente, con el logotipo propio del cliente o diseños individuales

Foto simbólica

2 ☐ **Perfil (interior)**

	Altura del perfil	Largo nominal NL (mm)	Versión	Color SW-M | OG-M | CS-M
	M | K | C | F	270 | 300 | 350 | 400 | 450 | 500 | 550 | 600 | 650	Izquierda	☎ 770Xxxx1S
			Derecha	☎ 770Xxxx1S

Consta de:

2d – Perfil (interior)

Lado derecho e izquierdo se piden por separado

2e ☐ **Elemento decorativo (exterior)**

	Altura del perfil	Largo nominal NL (mm)	Línea distintiva	Color SW-M | OG-M | CS-M
	M | K | C | F	270 | 300 | 350 | 400 | 450 | 500 | 550 | 600 | 650	Sin línea distintiva	☎ 770XxxxASR

Consta de:

2e – Elemento decorativo (exterior) lado izquierdo/derecho

X Altura del perfil xxx Largo nominal NL (mm)

2c ■■■■☐ **Tapa interior**

	Material	Versión	Presión | estampado	Cantidad mínima de pedido (unidades)	Color SW-M | OG-M | CS-M	INGL
	Plástico	Simétrico	Blum	1000	ZA7.5700.BT	ZA7.5709.BT

Consta de:

2c – Tapa interior

2f ■■■■☐ **Soporte para elemento decorativo LEGRABOX**

	Color	Material	Ref.
	Gris oscuro	Plástico	770.0008

Color		Color	
CS-M	Negro carbón mate	OG-M	Gris orión mate
INGL	Acero inoxidable antihuellas	SW-M	Blanco seda mate

Accesorios

– ■■■■☐ **Elemento de amortiguación**

	Altura del perfil	Largo nominal NL (mm)	Color	Material	Ref.
	M	[1] 270 | 300 | 350 | 400 | 450 | 500 | 550 | 600 | 650	Negro	Material esponjoso	☎ 770M0009
	K	[1] 300 | 350 | 400 | 450 | 500 | 550 | 600			☎ 770K0009
	C	270 | 300 | 350 | 400 | 450 | 500 | 550 | 600 | 650			☎ 770C0009
	F	400 | 450 | 500 | 550 | 600 | 650			☎ 770F0009

Advertencia

De manera opcional, es posible lograr una amortiguación de ruidos aún mayor mediante la colocación de un elemento de amortiguación entre el perfil (interior) y el elemento decorativo (exterior)

[1] En caso de un largo nominal NL de 270–300 mm, el elemento de amortiguación se debe dividir a la mitad en la perforación

Indicaciones en la página

Visión general	197
Visión general – variantes de diseño	237
LEGRABOX special edition	238
Elemento de branding individual	243
Servicios de Blum	602
Para más información técnica	708

Selector de diseño

Short-URL
www.blum.com/lbxselector

Montaje, desmontaje y ajuste

Short-URL
www.blum.com/a310

Elemento de branding individual



- El elemento de branding hace posible la personalización a través de todas las variantes de diseño de **LEGRABOX**
- Escoja el elemento de branding que mejor se ajuste a su interpretación de **LEGRABOX**
- Imprimimos o estampamos su logotipo en el color que desee y lo colocamos en el perfil
- Para realzar su imagen de forma especial, seleccione las nuevas superficies metálicas y la impresión en los colores Plateado, Dorado y Cobre
- Para un diseño único que destaque el valor de sus muebles

Información de pedido

2b	Elemento de branding individual				
	Versión	Simétrico			
	Material	Plástico			
	Presión | estampado	**Cantidad mínima de pedido (unidades)**		**Color**	
				SW-M | OG-M | CS-M	**IN-G | KU-G | GO-G**
	Impreso personalizado	1000	2 x	**ZA7.0700xxxABD**	**ZA7.0709xxxAB**
	Estampado en relieve personalizado	5000	2 x	**ZA7.0700xxxABD**	**ZA7.0709xxxAB**

Color	
CS-M	Negro carbón mate
GO-G	Dorado moldeado cepillado
IN-G	Acero inoxidable moldeado cepillado

Color	
KU-G	Cobre moldeado cepillado
OG-M	Gris orión mate
SW-M	Blanco seda mate

Ejemplos de diseño

				
Color	Dorado moldeado cepillado	Cobre moldeado cepillado	Acero inoxidable moldeado cepillado	Gris orión mate
Estampado	Estampado en relieve	Estampado en relieve	Estampado en relieve	Estampado en relieve
				
Color	Dorado moldeado cepillado	Acero inoxidable moldeado cepillado	Acero inoxidable moldeado cepillado	Negro carbón mate
Presión	Dorado metalizado	Plateado metalizado	Negro	Dorado metalizado
				
Color	Negro carbón mate	Gris orión mate	Negro carbón mate	Negro carbón mate
Presión	Cobre metalizado	Cobre metalizado	Plateado metalizado	Blanco
	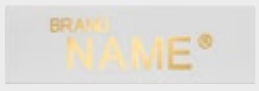			
Color	Blanco seda mate	Blanco seda mate	Blanco seda mate	Blanco seda mate
Presión	Dorado metalizado	Plateado metalizado	Negro	Gris

Indicaciones en la página

Visión general	197
Visión general – variantes de diseño	237
LEGRABOX special edition	238
LEGRABOX individual	240
Servicios de Blum	602
Para más información técnica	708

Selector de diseño

Short-URL
www.blum.com/lbxselector

Montaje, desmontaje y ajuste

Short-URL
www.blum.com/a310

Trasera de acero

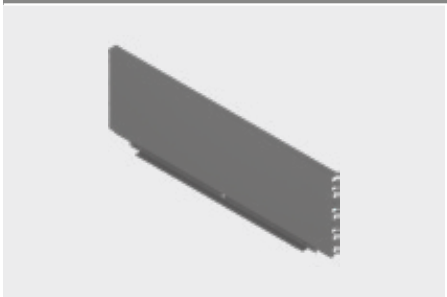

- Para **LEGRABOX**
- Color: Blanco seda mate | Gris orión mate | Negro carbón mate
- Material: acero

Información de pedido

Altura de la trasera		Ref.
N	[1]	ZB7NxxxS.6
M		ZB7MxxxS.6
K		ZB7KxxxS.6
C		ZB7CxxxS.6
F		ZB7FxxxS.6

[1] No compatible con **SERVO-DRIVE**

Planificación

Cálculo de la anchura

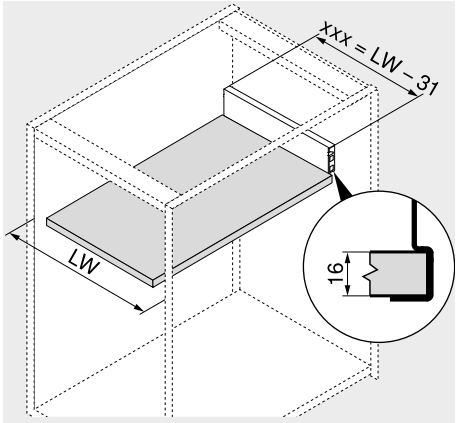

xxx Anchura pared trasera
LW Ancho interior cuerpo de mueble

xxx = LW – 31

Ejemplo
Altura de trasera M
LW = 567 mm
536 mm = 567 – 31 mm
Pedido
ZB7M536S.6

Corte – tableros aglo de 16 mm

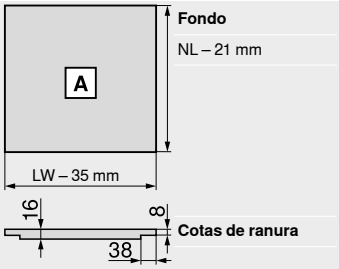

NL Largo nominal
LW Ancho interior cuerpo de mueble

Estabilizador del fondo/frente



- Para apoyar fondos anchos de cajones
- Recomendación
  Ancho de cuerpo de mueble KB > 900 mm: 1 pza.

Información de pedido

Modo de fijación	Color	Ref.
EXPANDO	RAL 7037 gris polvo	Z96.10E1

Planificación

Espacio ocupado en el cuerpo

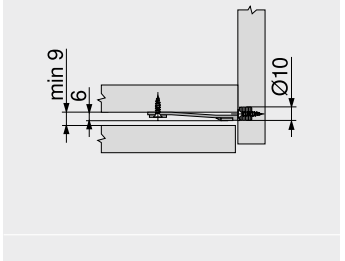

Cotas de taladrado – frente

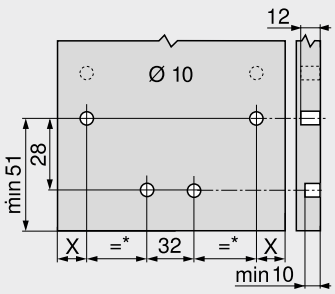

X = 14 mm + FA
FA Recubrimiento del frente
* Mín. 72 mm

Estabilizador del fondo/frente para frentes delgados



- Para estabilizar frentes y fondos de cajón anchos
- Refuerza la unión entre el fondo del cajón y el frente
- Recomendación
  Ancho de cuerpo de mueble KB > 600 mm: 1 pza.
  Ancho de cuerpo de mueble KB > 900 mm: 2 pza.
  Altura del frente FH > 380 mm: 1 pza.

Información de pedido

Modo de fijación	Color	Ref.
EXPANDO T	RAL 7037 gris polvo	**Z96.00T1**

Indicaciones en la página

Sistema de fijación para frentes delgados – **EXPANDO T**	596
Recomendación de montaje y exención de responsabilidad – **EXPANDO T**	597

Planificación

Espacio ocupado en el cuerpo

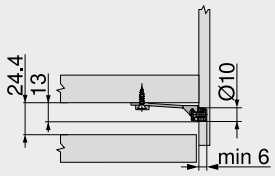

Cotas de taladrado – frente

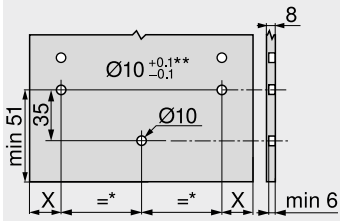

X = 14 mm + FA

FA	Recubrimiento del frente
*	Mín. 80 mm
**	Piedra y cerámica +0.2/–0.1 mm

Estabilizadores laterales

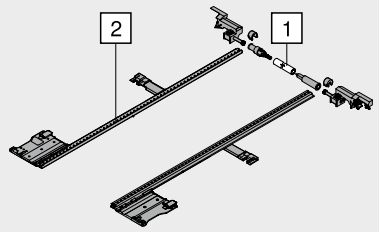

- Estabilizador adicional para módulos extraíbles super anchos
- Recomendación: ancho cuerpo de mueble KB 900–1400 mm
- Varilla de aluminio adecuada para KB hasta 1400 mm, para cortar a medida
- No se requiere espacio ocupado adicional hacia abajo
- Adecuado para el uso con **BLUMOTION** | **SERVO-DRIVE** | **TIP-ON BLUMOTION** | **TIP-ON**

Información de pedido

Largo nominal NL (mm)	Ref.
270–400	**ZS7M400LU**
450–650	**ZS7M650LU**

Corte

1	Ancho interior cuerpo de mueble LW – 295 mm
2	Largo nominal NL + 10 mm

Planificación

Espacio ocupado en el cuerpo

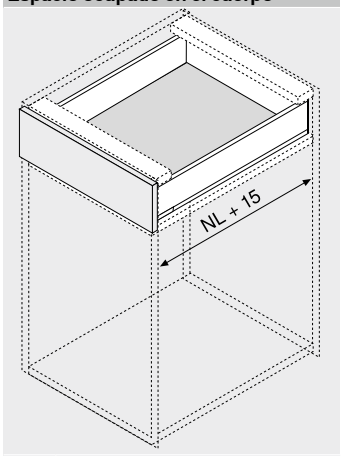

NL	Largo nominal

Soporte fijo



- Utilización con una cota de corte uniforme del fondo del cajón con traseras en madera o en acero
- Permite la combinación de un fondo de cajón para traseras de acero con una trasera en madera
- Unión de trasera en madera o adaptador y fondo del cajón para más estabilidad

Información de pedido	
Material	**Ref.**
Acero	ZB7A0008

Tornillo de fijación – tornillo de cabeza plana – Ø 4.0 mm

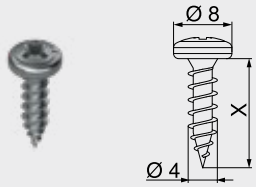

- Para unir el adaptador con la trasera de madera y el perfil con el fondo de cajón
- Para un montaje óptimo, se recomienda utilizar tornillos de cabeza plana en la trasera de madera y el perfil
- Color: niquelado
- Material: acero

Información de pedido		
Longitud X (mm)	**Diámetro (mm)**	**Ref.**
15.0	Ø 4.0	61D.1500

Tornillo aglomerado – Ø 3.5 mm

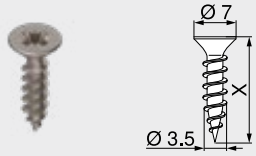

- Color: niquelado
- Material: acero

Información de pedido		
Longitud X (mm)	**Diámetro (mm)**	**Ref.**
15.0	Ø 3.5	609.1500
17.0		609.1700

Tornillo Euro – Ø 6.0 mm

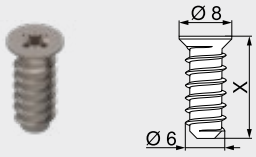

- Diámetro de taladrado Ø 5 mm
- Color: niquelado
- Material: acero

Información de pedido		
Longitud X (mm)	**Diámetro (mm)**	**Ref.**
10.0	Ø 6.0	661.1000.HG
11.5		661.1150.HG
13.0		661.1300.HG
14.5		661.1450.HG
20.0		661.2000.HG

Broca de centrar



- Para el taladro previo de tornillos aglo Ø 3.5 mm
- Profundidad de taladrado hasta 8 mm
- Material: acero, templado

Información de pedido		
Descripción	**Diámetro (mm)**	**Ref.**
Broca de centrar	Ø 2.7	M01.ZZ03.01
Broca de recambio		M01.ZZB3

Amortiguador autoadhesivo

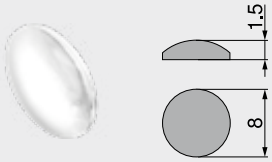

- Para armortiguar ruidos
- Color: blanco natural
- Material: plástico

Información de pedido	
Diámetro (mm)	**Ref.**
Ø 8.0	993.710

Amortiguador taladro

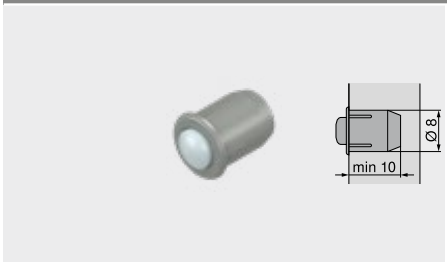

- Para armortiguar ruidos
- En dos piezas
- Color: RAL 9006 gris
- Material: plástico

Información de pedido	
Diámetro (mm)	Ref.
Ø 8.0	993.706

Destornillador en cruz



- Mango de color naranja con impresión Blum
- Color: negro/naranja
- Material: plástico/acero

Información de pedido		
Herramienta de apoyo	Largo total (mm)	Ref.
Pozidriv PZ 2	210	303.756.1

Destornillador plano



- Mango de color naranja con impresión Blum
- Color: negro/naranja
- Material: plástico/acero

Información de pedido		
Herramienta de apoyo	Largo total (mm)	Ref.
Tamaño 1	200	314.928.1

Destornillador TORX®



- Mango de color naranja con impresión Blum
- Color: negro/naranja
- Material: plástico/acero

Información de pedido		
Herramienta de apoyo	Largo total (mm)	Ref.
TORX® T20	100	623.882.2
	210	209.093.7

Guía de cuerpo de mueble – 750 – 40 kg

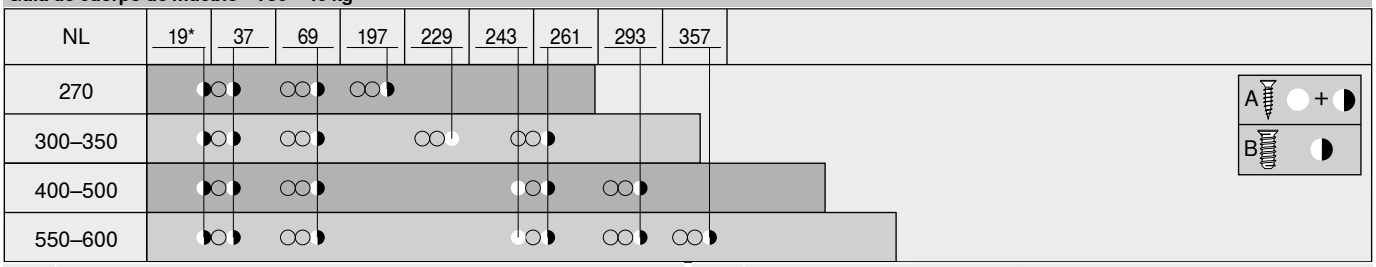

NL	Largo nominal	*	Puede reemplazarse por tornillo aglo Ø 4 x 15 mm
A	Tornillo aglo Ø 4 x 15 mm		
B	Tornillos Euro Ø 6 x 14.5 mm, ref. 661.1450.HG		

Guía de cuerpo de mueble – 753 – 70 kg

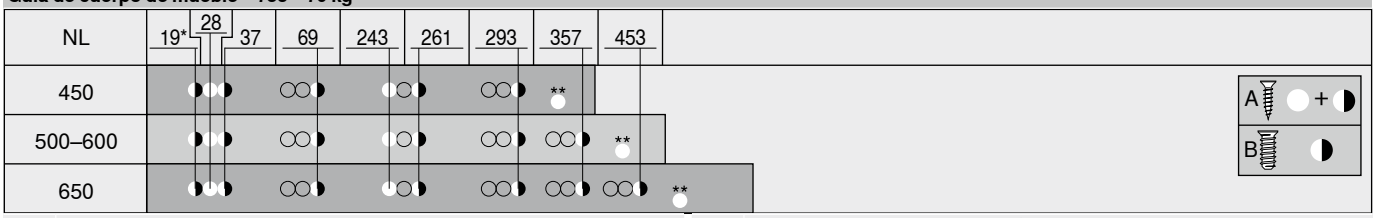

NL	Largo nominal	*	Puede reemplazarse por tornillo aglo Ø 4 x 15 mm
A	Tornillo aglo Ø 4 x 15 mm	**	Opcional para más estabilidad
B	Tornillos Euro Ø 6 x 14.5 mm, ref. 661.1450.HG		

Let's create – la plataforma box para concretar sus ideas

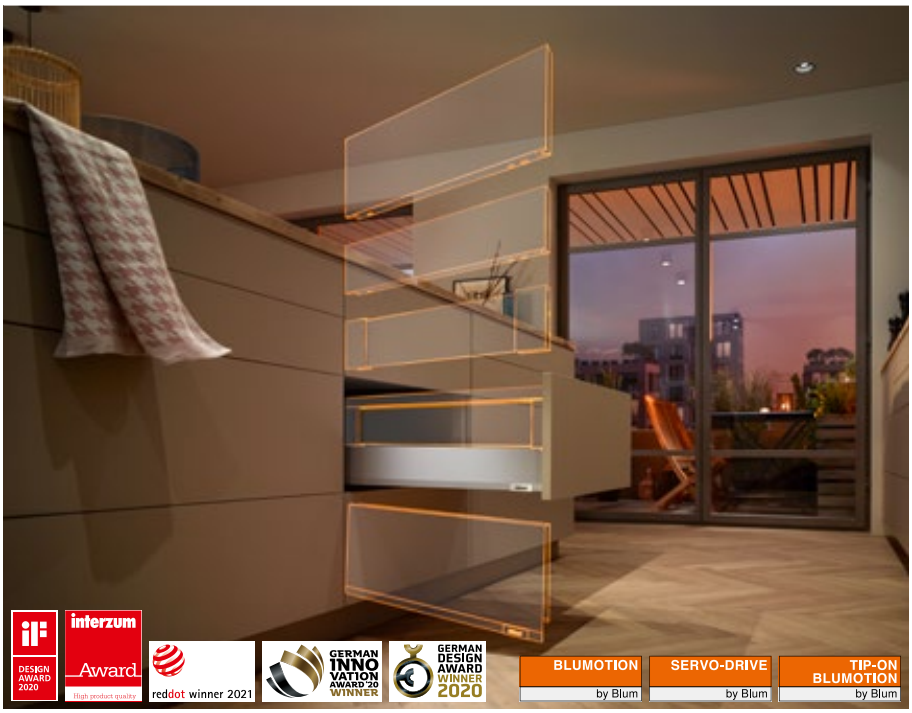

Nunca antes fue tan fácil ofrecer variedad. Una auténtica plataforma lo hace posible: cajones y módulos extraíbles para todas las exigencias – extremadamente fácil de ajustar y montar.

Descubra una funcionalidad totalmente optimizada con una estética de alto nivel. En pocas palabras: materialice sus ideas y las de sus clientes con **MERIVOBOX**. Prepárese para las exigencias del mañana.



Plataforma Box
Con pocos componentes, puede crear una amplia gama. Versátil y, a su vez, muy sencillo.



Design
Las líneas rectas y sus formas particulares distinguen a **MERIVOBOX**. El minimalismo se une a lo clásico.



Funcionamiento
El diseño totalmente renovado de las guías proporciona una inigualable sensación de suavidad y una alta capacidad de carga. De movimientos ligeros y, al mismo tiempo, estable.



Montaje
Sin importar la variante, los pasos de montaje son siempre sencillos y los ajustes son siempre iguales. Genere resultados precisos con absoluta simpleza.



MERIVOBOX modular con guardacuerpo
Un aspecto claro gracias a los componentes visibles con diseño de metal.



MERIVOBOX modular con BOXCOVER
Creación de módulos extraíbles únicos con elementos de inserción de gran superficie.



MERIVOBOX modular con BOXCAP
Monte el **BOXCAP** simplemente con un clip y obtendrá un módulo extraíble metálico lateral cerrado.



Concepto de colores
MERIVOBOX está disponible en las variantes de color blanco seda mate, gris indium mate y gris orión mate.

Sistemas box


Foto simbólica

Sistemas box	194
LEGRABOX	196
TANDEMBOX antaro	290
TANDEMBOX plus	336
METABOX	338
SERVO-DRIVE para **LEGRABOX** | **MERIVOBOX** | **TANDEMBOX**	362
TIP-ON BLUMOTION para **LEGRABOX** | **MERIVOBOX** | **TANDEMBOX**	394

Visión general


Foto simbólica

Visión general – aplicaciones	252
Elementos de inserción	284

Accesorios


Foto simbólica

Trasera de acero	285
Estabilizador del fondo/frente	285
Estabilizador del fondo/frente para frentes delgados	286
Estabilizadores laterales	286
Tornillos	287
Broca de centrar	288
Amortiguador	288
Destornillador	288

Fijación guías de cuerpo de mueble

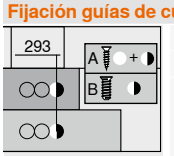

Foto simbólica

Guía de cuerpo de mueble – 450 – 40 kg	289
Guía de cuerpo de mueble – 453 – 70 kg	289

Montaje, desmontaje y ajuste


Foto simbólica

Montaje, desmontaje y ajuste

Short-URL
www.blum.com/a355

Pictogramas

Artículo disponible bajo petición

Webcode – ingresar en el configurador de productos o hacer clic

Cuerpo de mueble estándar

Cajón

Aplicaciones	kg	Espacio ocupado Altura (mm)	Webcode	Página
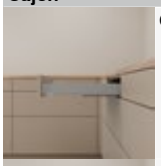 Cajón – N	40	85.5	DQJ0JY	254
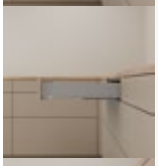 Cajón – M	40 70	108	DQJ19A	256
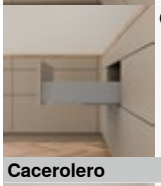 Cajón – K	40 70	146	DQJ1YM	260

Cacerolero

Aplicaciones	kg	Espacio ocupado Altura (mm)	Webcode	Página
 Cacerolero – guardacuerpo – E	40 70	209	DQJ42M	264
 Cacerolero – **BOXCOVER** – E	40 70	209	DQJ4RY	266
 Cacerolero – **BOXCAP** – E	40 70	209	DQJ5HA	268
 Guía de cuerpo de mueble con sobreextracción para cubos de basura	70	209	DQJ66M	274

Cajón interior

Aplicaciones	kg	Espacio ocupado Altura (mm)	Webcode	Página
 Cajón interior – M	40 70	106	DQJ2NY	258
 Cajón interior – K	40 70	144	DQJ3DA	262

Cacerolero interior

Aplicaciones	kg	Espacio ocupado Altura (mm)	Webcode	Página
 Cacerolero interior – guardacuerpo – guardacuerpo – E	40 70	207	DQJ6VY	
 Cacerolero interior – guardacuerpo – elementos de inserción – E	40 70	207	DQJ7LA	
 Cacerolero interior – **BOXCOVER** – guardacuerpo – E	40 70	207	DQJ8AM	
 Cacerolero interior – **BOXCOVER** – elementos de inserción – E	40 70	207	DQJ8ZY	
 Cacerolero interior – **BOXCAP** – guardacuerpo – E	40 70	207	DQJ9PA	270
 Cacerolero interior – **BOXCAP** – elementos de inserción – E	40 70	207	DQJAEM	272

kg Capacidad de carga dinámica

Webcode – ingresar en el configurador de productos o hacer clic

Aplicaciones		kg	Espacio ocupado Altura (mm)	Webcode	Página
Mueble del fregadero					
Cajón					
	Cajón – M – adaptador	40 70	108	DQJB3Y	276
Cacerolero					
	Cacerolero – guardacuerpo – E – adaptador	40 70	209	DQJBTA	
	Cacerolero – **BOXCOVER** – E – adaptador	40 70	209	DQJCIM	
	Cacerolero – **BOXCAP** – E – adaptador	40 70	209	DQJD7Y	278
Armario despensa					
	**SPACE TOWER** Ancho de cuerpo KB 275–1200 mm	40 70		DQJDXA	280
Armarios estrechos					
	**SPACE TWIN** Ancho del cuerpo KB 150–250 mm	20		DQJEMM	282
Elementos de inserción					
	Elementos de inserción en vidrio				284

kg Capacidad de carga dinámica

Webcode – ingresar en el configurador de productos o hacer clic

Recomendación – combinación de colores de los componentes

N.º	Descripción	Color		
		SW-M	IG-M	OG-M
2	Juego de perfil	SW-M	IG-M	OG-M
2.1	Juego de perfiles exteriores	SW-M	IG-M	OG-M
2.2	Juego de perfiles interiores	SW-M	IG-M	OG-M
3	Adaptador para trasera de madera lado izquierdo/derecho	SW-M	IG-M	OG-M
3.1	Adaptador para trasera de madera lado izquierdo/derecho	SW-M	IG-M	OG-M
3.1	Adaptador para trasera de madera exterior lado izquierdo/derecho	SW-M	IG-M	OG-M
3.2	Adaptador para trasera de madera interior lado izquierdo/derecho	SW-M	IG-M	OG-M
3.3	Tapa del adaptador para trasera de madera	SW-M	IG-M	OG-M
4	Juego de fijación frontal	SW-M	IG-M	OG-M
5	Pieza delantera sin ranura	SW-M	IG-M	OG-M
5	Pieza delantera con ranura	SW-M	IG-M	OG-M
6	Juego de tope de arrastre	SW-M	IG-M	OG-M
7	Guardacuerpo transversal	SW-M	IG-M	OG-M
8	Guardacuerpo longitudinal izquierdo/derecho	SW-M	IG-M	OG-M
9	**BOXCOVER** izquierdo/derecho	SW-M	IG-M	OG-M
9	**BOXCAP** izquierdo/derecho	SW-M	IG-M	OG-M

Color		Color	
SW-M	Blanco seda mate	OG-M	Gris orión mate
IG-M	Gris indium mate		

Cajón – N

Webcode – ingresar en el configurador de productos o hacer clic: DQJ0JY



- Forma característica del perfil
- Perfil de interior recto con tapa al ras
- Deslizamiento ultraligero sincronizado
- Con amortiguación **BLUMOTION** integrada para cierre suave y silencioso, combinable con **SERVO-DRIVE**, el sistema eléctrico de apertura asistida, o **TIP-ON BLUMOTION**, el sistema mecánico de apertura asistida
- Enganche el frente en la posición de fijación y móntelo cómodamente con clip, incluso en un módulo extraíble ya colocado
- Montaje del frontal sin herramientas
- Ajuste tridimensional del frente

Espacio ocupado

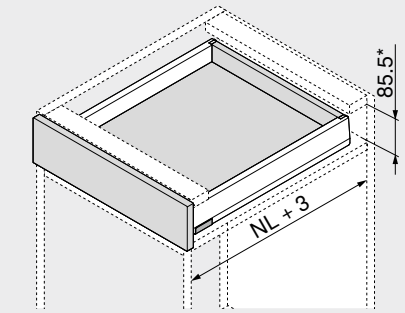

NL	Largo nominal
*	Incl. 2 mm Ajuste de la inclinación

Información de pedido

1 Guías de cuerpo de mueble izquierda/derecha



Versión	BLUMOTION		
Largo nominal NL (mm)	Capacidad de carga dinámica (kg) 40		
400	450.4001B		
450	450.4501B		
500	450.5001B		
550	450.5501B		

2 Juego de perfil



Altura del perfil (mm)	68.5		
Largo nominal NL (mm)	Color SW-M | IG-M | OG-M		
400	470N4002S		
450	470N4502S		
500	470N5002S		
550	470N5502S		

Consta de:

2a	1 x	Perfiles izquierdo/derecho
2b	2 x	Elemento de identificación de la marca, estampado con el logotipo de Blum, a partir de 1000 piezas con impresión individual
2c	2 x	Tapas

3 Adaptador para trasera de madera lado izquierdo/derecho



Color	Material	Ref.
SW-M | IG-M | OG-M	Acero	ZB4N000S

4 Fijación frontal



Modo de fijación		Ref.
INSERTA	2 x	ZF4.10I2
Tornillos[1]	2 x	ZF4.1002
EXPANDO T[2]	2 x	ZF4.10T2

[1] Los tornillos no se incluyen en el volumen de entrega
[2] **EXPANDO T** adecuado para frentes delgados – véanse las indicaciones en la página

Color		Color	
SW-M	Blanco seda mate	OG-M	Gris orión mate
IG-M	Gris indium mate		

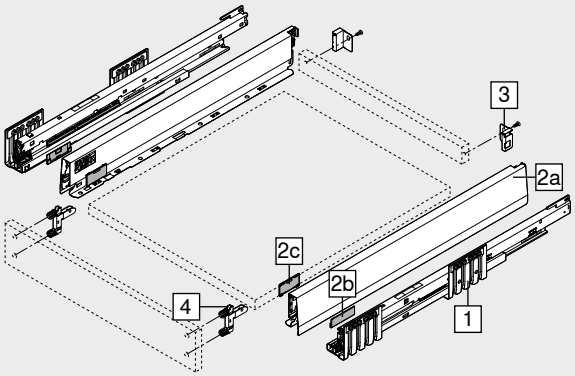

Accesorios

– Tornillo aglomerado[1]



Diámetro (mm)	Longitud (mm)	Ref.
Ø 3.5	15.0	609.1500
	17.0	609.1700

[1] Para fijación frontal
Para unir la guía de cuerpo de mueble con el cuerpo de mueble, recomendamos el tornillo aglo de Ø 4 x 15 mm

– Tornillo de fijación – tornillo de cabeza ancha[1]



Diámetro (mm)	Longitud X (mm)	Ref.
Ø 3.5	15.0	61R.1500

[1] Para un montaje óptimo, se recomienda utilizar tornillos de cabeza ancha en la trasera de madera y el perfil
Para unir el adaptador con la trasera de madera y el perfil con el fondo de cajón
Altura máx. de la cabeza del tornillo: 2 mm

– Tornillo Euro[1]



Diámetro (mm)	Longitud (mm)	Ref.
Ø 6.0	14.5	661.1450.HG

[1] Para unir la guía de cuerpo de mueble con el cuerpo de mueble

Cajón – N

Webcode – ingresar en el configurador de productos o hacer clic: DQJ0JY

Planificación

Espacio ocupado en el cuerpo

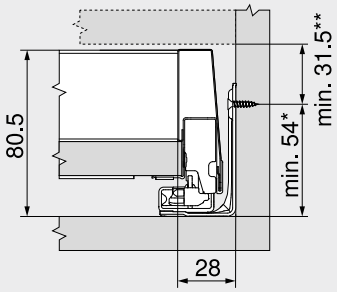

* +1 mm si las guías de cuerpo se instalan antes de montar el cuerpo
** Incl. 2 mm Ajuste de la inclinación

Cotas de montaje – frente – montaje por atornillado

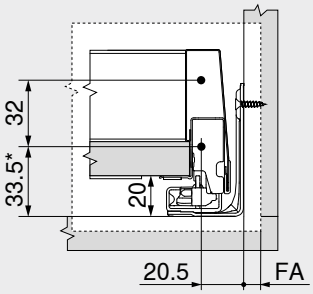

FA Recubrimiento del frente
* +1 mm si las guías de cuerpo se instalan antes de montar el cuerpo

Cotas de taladrado – frente – montaje INSERTA | EXPANDO T

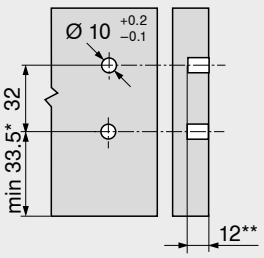

* +1 mm si las guías de cuerpo se instalan antes de montar el cuerpo
** Mín. 6 mm para **EXPANDO T**

Cotas de montaje – trasera

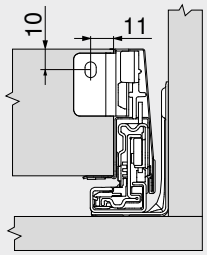

Corte – tableros aglo de 16 mm

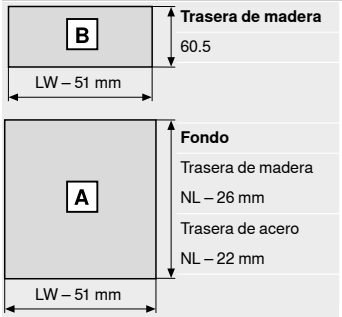

Trasera de madera
60.5

Fondo
Trasera de madera
NL – 26 mm
Trasera de acero
NL – 22 mm

LW Ancho interior cuerpo de mueble
NL Largo nominal

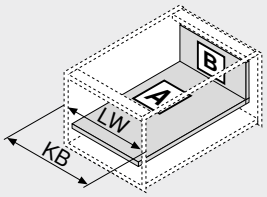

LW Ancho interior cuerpo de mueble
KB Ancho de cuerpo de mueble

Cotas de taladrado – fondo

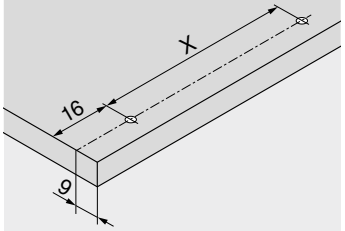

NL (mm)	X (mm)
400 | 450 | 500 | 550	256

Se puede taladrar previamente si se utiliza un tornillo de cabeza ancha
NL Largo nominal

Indicaciones en la página

Visión general 251
Sistema de fijación para frentes delgados – **EXPANDO T** 596
Recomendación de montaje y exención de responsabilidad – **EXPANDO T** 597
SERVO-DRIVE para **LEGRABOX** | **MERIVOBOX** | **TANDEMBOX** 362
TIP-ON BLUMOTION para **LEGRABOX** | **MERIVOBOX** | **TANDEMBOX** 394
CABLOXX 594
Accesorios 285
Fijación guías de cuerpo de mueble 289
Servicios de Blum 602
Para más información técnica 708

Montaje, desmontaje y ajuste

Short-URL
www.blum.com/a355

Cajón – M

Webcode – ingresar en el configurador de productos o hacer clic: DQJ19A



- Forma característica del perfil
- Perfil de interior recto con tapa al ras
- Deslizamiento ultraligero sincronizado
- Con amortiguación **BLUMOTION** integrada para cierre suave y silencioso, combinable con **SERVO-DRIVE**, el sistema eléctrico de apertura asistida, o **TIP-ON BLUMOTION**, el sistema mecánico de apertura asistida
- Enganche el frente en la posición de fijación y móntelo cómodamente con clip, incluso en un módulo extraíble ya colocado
- Montaje del frontal sin herramientas
- Ajuste tridimensional del frente

Espacio ocupado

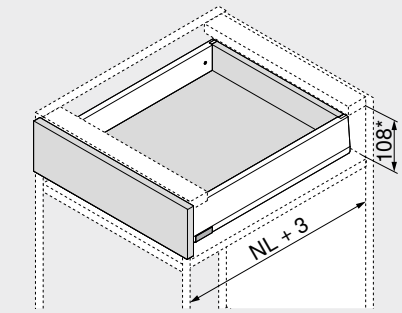

NL	Largo nominal
*	Incl. 2 mm Ajuste de la inclinación

Información de pedido

1 Guías de cuerpo de mueble izquierda/derecha

Versión	BLUMOTION	
Largo nominal NL (mm)	Capacidad de carga dinámica (kg) 40	70
270	450.2701B	
300	450.3001B	
350	450.3501B	
400	450.4001B	
450	450.4501B	453.4501B
500	450.5001B	453.5001B
550	450.5501B	453.5501B
600	450.6001B	453.6001B

2 Juego de perfil

Altura del perfil (mm)	91
Largo nominal NL (mm)	Color SW-M | IG-M | OG-M
270	470M2702S
300	470M3002S
350	470M3502S
400	470M4002S
450	470M4502S
500	470M5002S
550	470M5502S
600	470M6002S

Consta de:

2a	1 x	Perfiles izquierdo/derecho
2b	2 x	Elemento de identificación de la marca, estampado con el logotipo de Blum, a partir de 1000 piezas con impresión individual
2c	2 x	Tapas

3 Adaptador para trasera de madera lado izquierdo/derecho

Color	Material	Ref.
SW-M | IG-M | OG-M	Acero	ZB4M000S

4 Fijación frontal

Modo de fijación		Ref.
INSERTA	2 x	ZF4.10I2
Tornillos[1]	2 x	ZF4.1002
EXPANDO T[2]	2 x	ZF4.10T2

[1] Los tornillos no se incluyen en el volumen de entrega
[2] **EXPANDO T** adecuado para frentes delgados – véanse las indicaciones en la página

Color		Color	
SW-M	Blanco seda mate	OG-M	Gris orión mate
IG-M	Gris indium mate		

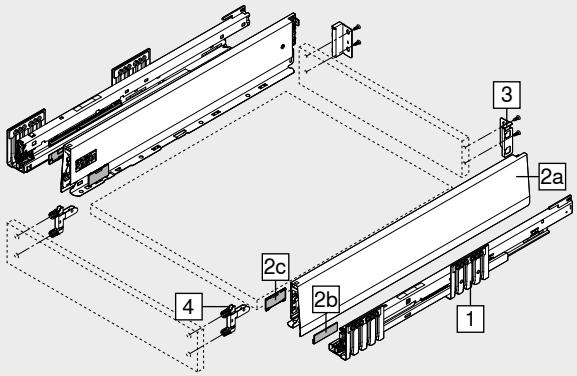

Accesorios

– Tornillo aglomerado[1]

Diámetro (mm)	Longitud (mm)	Ref.
Ø 3.5	15.0	609.1500
	17.0	609.1700

[1] Para fijación frontal
Para unir la guía de cuerpo de mueble con el cuerpo de mueble, recomendamos el tornillo aglo de Ø 4 x 15 mm

– Tornillo de fijación – tornillo de cabeza ancha[1]

Diámetro (mm)	Longitud X (mm)	Ref.
Ø 3.5	15.0	61R.1500

[1] Para un montaje óptimo, se recomienda utilizar tornillos de cabeza ancha en la trasera de madera y el perfil
Para unir el adaptador con la trasera de madera y el perfil con el fondo de cajón
Altura máx. de la cabeza del tornillo: 2 mm

– Tornillo Euro[1]

Diámetro (mm)	Longitud (mm)	Ref.
Ø 6.0	14.5	661.1450.HG

[1] Para unir la guía de cuerpo de mueble con el cuerpo de mueble

Cajón – M

Webcode – ingresar en el configurador de productos o hacer clic: DQJ19A

Planificación

Espacio ocupado en el cuerpo

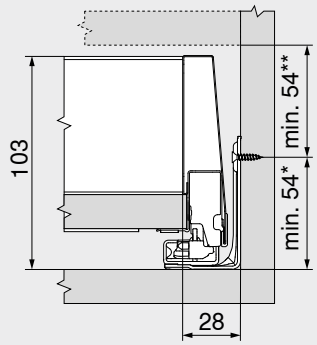

*	+1 mm si las guías de cuerpo se instalan antes de montar el cuerpo
**	Incl. 2 mm Ajuste de la inclinación

Cotas de montaje – frente – montaje por atornillado

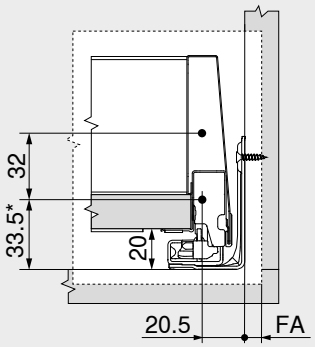

FA	Recubrimiento del frente
*	+1 mm si las guías de cuerpo se instalan antes de montar el cuerpo

Cotas de taladrado – frente – montaje INSERTA | EXPANDO T

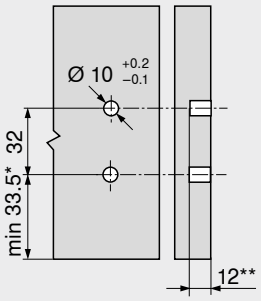

*	+1 mm si las guías de cuerpo se instalan antes de montar el cuerpo
**	Mín. 6 mm para **EXPANDO T**

Cotas de montaje – trasera

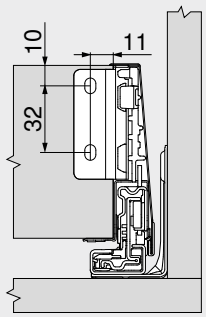

Corte – tableros aglo de 16 mm

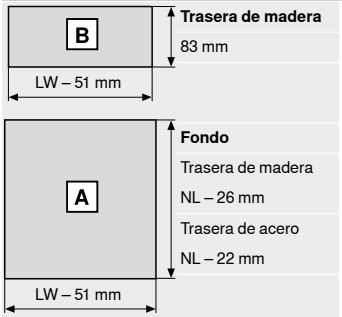

Trasera de madera	
83 mm	
Fondo	
Trasera de madera	
NL – 26 mm	
Trasera de acero	
NL – 22 mm	

LW	Ancho interior cuerpo de mueble
NL	Largo nominal

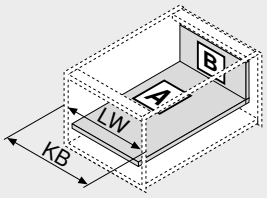

LW	Ancho interior cuerpo de mueble
KB	Ancho de cuerpo de mueble

Cotas de taladrado – fondo

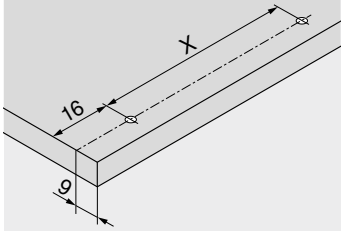

NL (mm)	X (mm)
270 | 300	128
350 | 400 | 450 | 500 | 550 | 600	256

Se puede taladrar previamente si se utiliza un tornillo de cabeza ancha

NL	Largo nominal

Indicaciones en la página

Visión general 251
Sistema de fijación para frentes delgados – **EXPANDO T** 596
Recomendación de montaje y exención de responsabilidad – **EXPANDO T** 597
SERVO-DRIVE para **LEGRABOX** | **MERIVOBOX** | **TANDEMBOX** 362
TIP-ON BLUMOTION para **LEGRABOX** | **MERIVOBOX** | **TANDEMBOX** 394
AMBIA-LINE para **LEGRABOX** | **MERIVOBOX** 542
CABLOXX 594
Accesorios 285
Fijación guías de cuerpo de mueble 289
Servicios de Blum 602
Para más información técnica 708

Montaje, desmontaje y ajuste

Short-URL
www.blum.com/a355

Cajón interior – M

Webcode – ingresar en el configurador de productos o hacer clic: DQJ2NY



- Cajón interior con pieza delantera cerrada
- Forma característica del perfil
- Perfil de interior recto con tapa al ras
- Deslizamiento ultraligero sincronizado
- Con amortiguación **BLUMOTION** integrada para cierre suave y silencioso, combinable con **SERVO-DRIVE**, el sistema eléctrico de apertura asistida, o **TIP-ON BLUMOTION**, el sistema mecánico de apertura asistida
- En los cajones interiores, **SERVO-DRIVE** solo se desajusta tirando
- Enganche el frente en la posición de fijación y móntelo cómodamente con clip, incluso en un módulo extraíble ya colocado
- Montaje del frontal sin herramientas

Espacio ocupado

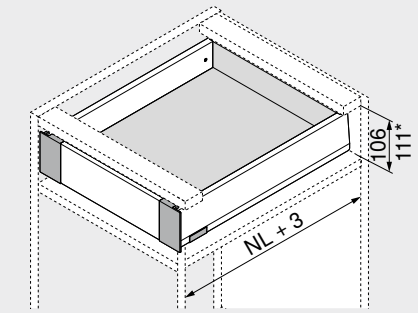

NL Largo nominal
* Cajón interior con juego de tope de arrastre

Información de pedido

1 Guías de cuerpo de mueble izquierda/derecha



Versión	BLUMOTION	
Largo nominal NL (mm)	Capacidad de carga dinámica (kg) 40	70
270	450.2701B	
300	450.3001B	
350	450.3501B	
400	450.4001B	
450	450.4501B	453.4501B
500	450.5001B	453.5001B
550	450.5501B	453.5501B
600	450.6001B	453.6001B

2 Juego de perfil



Altura del perfil (mm)	91
Largo nominal NL (mm)	Color SW-M | IG-M | OG-M
270	470M2702S
300	470M3002S
350	470M3502S
400	470M4002S
450	470M4502S
500	470M5002S
550	470M5502S
600	470M6002S

Consta de:
2a 1 x Perfiles izquierdo/derecho
2b 2 x Elemento de identificación de la marca, estampado con el logotipo de Blum, a partir de 1000 piezas con impresión individual
2c 2 x Tapas

3 Adaptador para trasera de madera lado izquierdo/derecho



Color	Material	Ref.
SW-M | IG-M | OG-M	Acero	ZB4M000S

4 Juego de fijación frontal



Color	Material	Ref.
SW-M | IG-M | OG-M	Acero	ZI4.0MS1

Consta de:
4a 1 x Fijación frontal izquierda/derecha
4b 2 x Tapa interior
4e 1 x Pieza de sujeción
4f 4 x Tornillos

5 Pieza delantera sin ranura[2]



Color	Longitud (mm)[1]	Ref.
SW-M | IG-M | OG-M	1042	ZV4.1042M

Corte **5** Ancho interior cuerpo de mueble LW – 126 mm
[1] Para cortar a medida
[2] Apto para anchos de cuerpo de mueble KB 1200 mm

Color		Color	
SW-M	Blanco seda mate	OG-M	Gris orión mate
IG-M	Gris indium mate		

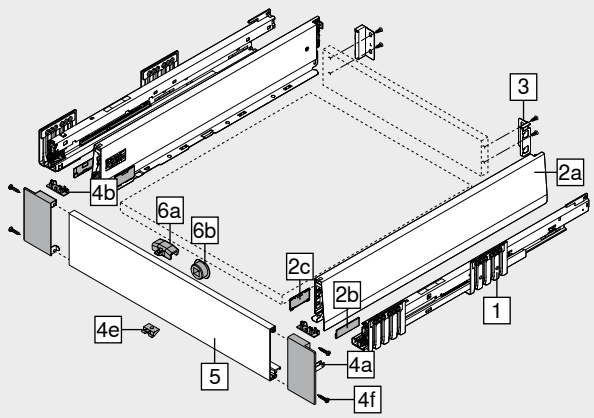

Accesorios

6 Juego de tope de arrastre[1]



Color	Material	Ref.
SW-M | OG-M | CS-M	Plástico	ZI7.0M07

Consta de:
6a 1 x Tope de arrastre
El tope de arrastre debe montarse en la pieza delantera
6b 1 x Caja de arrastre
RAL 7037 gris polvo
[1] El juego de tope de arrastre (ZI7.0M07) no es posible en combinación con **TIP-ON BLUMOTION**

– Tornillo aglomerado[1]



Diámetro (mm)	Longitud (mm)	Ref.
Ø 3.5	15.0	609.1500

[1] Para unir la guía de cuerpo de mueble con el cuerpo de mueble, recomendamos el tornillo aglo de Ø 4 x 15 mm

– Tornillo de fijación – tornillo de cabeza ancha[1]



Diámetro (mm)	Longitud X (mm)	Ref.
Ø 3.5	15.0	61R.1500

[1] Para un montaje óptimo, se recomienda utilizar tornillos de cabeza ancha en la trasera de madera y el perfil
Para unir el adaptador con la trasera de madera y el perfil con el fondo de cajón
Altura máx. de la cabeza del tornillo: 2 mm

– Tornillo Euro[1]



Diámetro (mm)	Longitud (mm)	Ref.
Ø 6.0	14.5	661.1450.HG

[1] Para unir la guía de cuerpo de mueble con el cuerpo de mueble

Cajón interior – M

Webcode – ingresar en el configurador de productos o hacer clic: DQJ2NY

Planificación

Espacio ocupado en el cuerpo

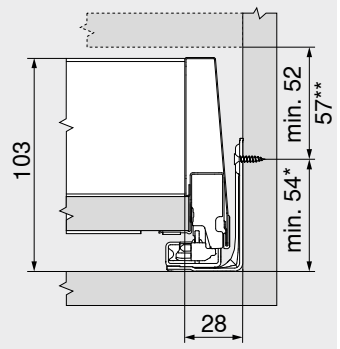

*	+1 mm si las guías de cuerpo se instalan antes de montar el cuerpo
**	Cajón interior con juego de tope de arrastre posible a partir de una altura de 57 mm

Cotas de montaje – trasera

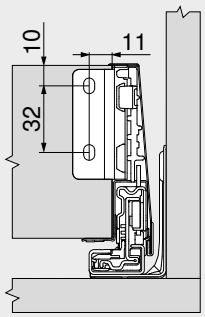

Cotas de taladrado – frente – caja de arrastre

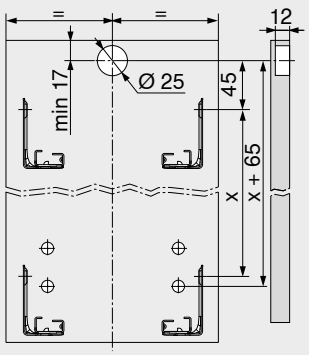

Corte – tableros aglo de 16 mm

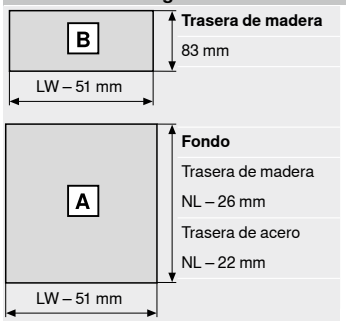

Trasera de madera
83 mm

Fondo
Trasera de madera
NL – 26 mm
Trasera de acero
NL – 22 mm

LW	Ancho interior cuerpo de mueble
NL	Largo nominal

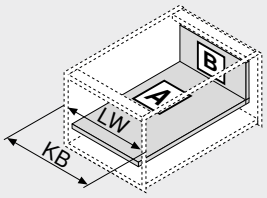

LW	Ancho interior cuerpo de mueble
KB	Ancho de cuerpo de mueble

Cotas de taladrado – fondo

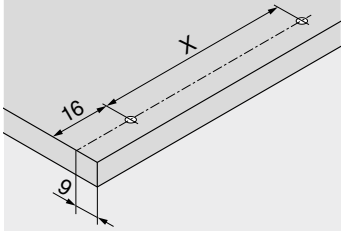

NL (mm)	X (mm)
270 | 300	128
350 | 400 | 450 | 500 | 550 | 600	256

Se puede taladrar previamente si se utiliza un tornillo de cabeza ancha

NL	Largo nominal

Indicaciones en la página

Visión general	251	Accesorios	285	**Montaje, desmontaje y ajuste**	
SERVO-DRIVE para **LEGRABOX** | **MERIVOBOX** | **TANDEMBOX**	362	Fijación guías de cuerpo de mueble	289		
		Servicios de Blum	602		
		Para más información técnica	708	Short-URL	
TIP-ON BLUMOTION para **LEGRABOX** | **MERIVOBOX** | **TANDEMBOX**	394			www.blum.com/a355	
AMBIA-LINE para **LEGRABOX** | **MERIVOBOX**	542				
CABLOXX	594				

Cajón – K

Webcode – ingresar en el configurador de productos o hacer clic: DQJ1YM



- Forma característica del perfil
- Perfil de interior recto con tapa al ras
- Deslizamiento ultraligero sincronizado
- Con amortiguación **BLUMOTION** integrada para cierre suave y silencioso, combinable con **SERVO-DRIVE**, el sistema eléctrico de apertura asistida, o **TIP-ON BLUMOTION**, el sistema mecánico de apertura asistida
- Enganche el frente en la posición de fijación y móntelo cómodamente con clip, incluso en un módulo extraíble ya colocado
- Montaje del frontal sin herramientas
- Ajuste tridimensional del frente

Espacio ocupado

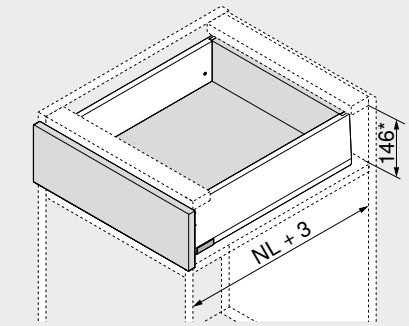

NL	Largo nominal
*	Incl. 2 mm Ajuste de la inclinación

Información de pedido

1 Guías de cuerpo de mueble izquierda/derecha

Versión	BLUMOTION	
Largo nominal NL (mm)	Capacidad de carga dinámica (kg) 40	70
300	450.3001B	
350	450.3501B	
400	450.4001B	
450	450.4501B	453.4501B
500	450.5001B	453.5001B
550	450.5501B	453.5501B
600	450.6001B	453.6001B

2 Juego de perfil

Altura del perfil (mm)	129
Largo nominal NL (mm)	Color SW-M | IG-M | OG-M
300	470K3002S
350	470K3502S
400	470K4002S
450	470K4502S
500	470K5002S
550	470K5502S
600	470K6002S

Consta de:

2a	1 x	Perfiles izquierdo/derecho
2b	2 x	Elemento de identificación de la marca, estampado con el logotipo de Blum, a partir de 1000 piezas con impresión individual
2c	2 x	Tapas

3 Adaptador para trasera de madera lado izquierdo/derecho

Color	Material	Ref.
SW-M | IG-M | OG-M	Acero	ZB4K000S

4 Fijación frontal

Modo de fijación		Ref.
INSERTA	2 x	ZF4.10I2
Tornillos[1]	2 x	ZF4.1002
EXPANDO T[2]	2 x	ZF4.10T2

[1] Los tornillos no se incluyen en el volumen de entrega
[2] **EXPANDO T** adecuado para frentes delgados – véanse las indicaciones en la página

Color		Color	
SW-M	Blanco seda mate	OG-M	Gris orión mate
IG-M	Gris indium mate		

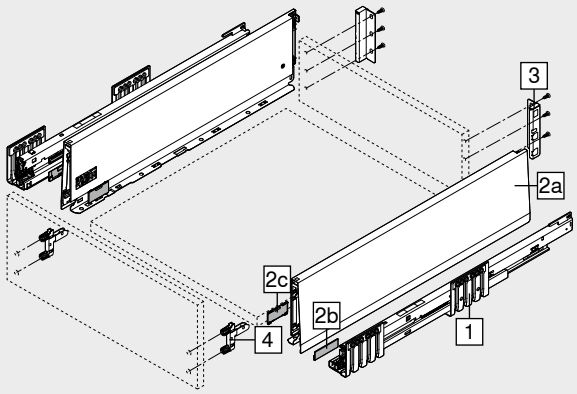

Accesorios

– Tornillo aglomerado[1]

Diámetro (mm)	Longitud (mm)	Ref.
Ø 3.5	15.0	609.1500
	17.0	609.1700

[1] Para fijación frontal
Para unir la guía de cuerpo de mueble con el cuerpo de mueble, recomendamos el tornillo aglo de Ø 4 x 15 mm

– Tornillo de fijación – tornillo de cabeza ancha[1]

Diámetro (mm)	Longitud X (mm)	Ref.
Ø 3.5	15.0	61R.1500

[1] Para un montaje óptimo, se recomienda utilizar tornillos de cabeza ancha en la trasera de madera y el perfil
Para unir el adaptador con la trasera de madera y el perfil con el fondo de cajón
Altura máx. de la cabeza del tornillo: 2 mm

– Tornillo Euro[1]

Diámetro (mm)	Longitud (mm)	Ref.
Ø 6.0	14.5	661.1450.HG

[1] Para unir la guía de cuerpo de mueble con el cuerpo de mueble

Cajón – K

Webcode – ingresar en el configurador de productos o hacer clic: DQJ1YM

Planificación

Espacio ocupado en el cuerpo

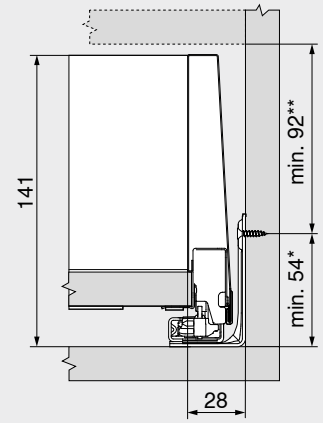

*	+1 mm si las guías de cuerpo se instalan antes de montar el cuerpo
**	Incl. 2 mm Ajuste de la inclinación

Cotas de montaje – frente – montaje por atornillado

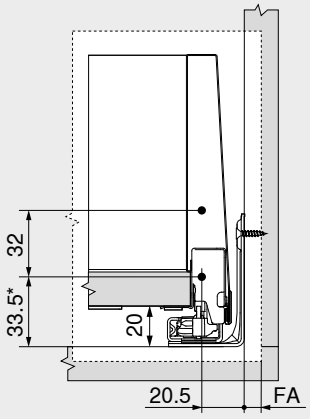

FA	Recubrimiento del frente
*	+1 mm si las guías de cuerpo se instalan antes de montar el cuerpo

Cotas de taladrado – frente – montaje INSERTA | EXPANDO T

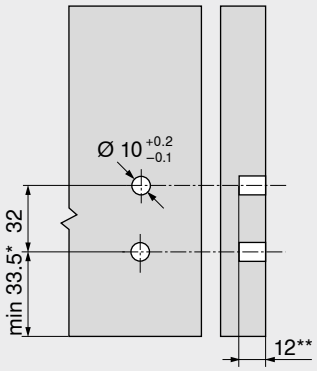

*	+1 mm si las guías de cuerpo se instalan antes de montar el cuerpo
**	Mín. 6 mm para **EXPANDO T**

Cotas de montaje – trasera

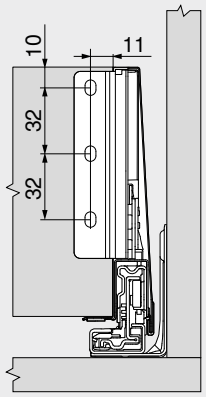

Corte – tableros aglo de 16 mm

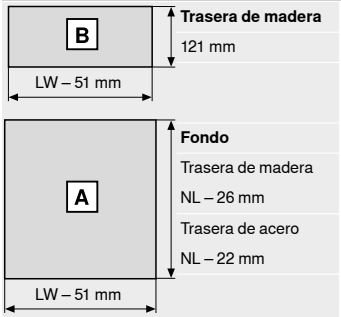

Trasera de madera	
121 mm	
Fondo	
Trasera de madera	
NL – 26 mm	
Trasera de acero	
NL – 22 mm	

LW	Ancho interior cuerpo de mueble
NL	Largo nominal

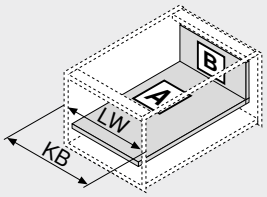

LW	Ancho interior cuerpo de mueble
KB	Ancho de cuerpo de mueble

Cotas de taladrado – fondo

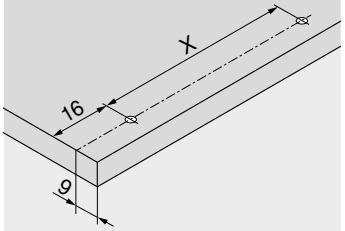

NL (mm)	X (mm)
300	128
350 | 400 | 450 | 500 | 550 | 600	256

Se puede taladrar previamente si se utiliza un tornillo de cabeza ancha

NL	Largo nominal

Indicaciones en la página

Visión general	251	**TIP-ON BLUMOTION** para **LEGRABOX** | **MERIVOBOX** | **TANDEMBOX**	394	**Montaje, desmontaje y ajuste**	
Sistema de fijación para frentes delgados – **EXPANDO T**	596				
Recomendación de montaje y exención de responsabilidad – **EXPANDO T**	597	**AMBIA-LINE** para **LEGRABOX** | **MERIVOBOX**	542	Short-URL	
SERVO-DRIVE para **LEGRABOX** | **MERIVOBOX** | **TANDEMBOX**	362	**CABLOXX**	594	www.blum.com/a355	
		Accesorios	285		
		Fijación guías de cuerpo de mueble	289		
		Servicios de Blum	602		
		Para más información técnica	708		

Cajón interior – K

Webcode – ingresar en el configurador de productos o hacer clic: DQJ3DA



- Cajón interior con pieza delantera de altura media cerrada
- Forma característica del perfil
- Perfil de interior recto con tapa al ras
- Deslizamiento ultraligero sincronizado
- Con amortiguación **BLUMOTION** integrada para cierre suave y silencioso, combinable con **SERVO-DRIVE**, el sistema eléctrico de apertura asistida, o **TIP-ON BLUMOTION**, el sistema mecánico de apertura asistida
- En los cajones interiores, **SERVO-DRIVE** solo se desajusta tirando
- Enganche el frente en la posición de fijación y móntelo cómodamente con clip, incluso en un módulo extraíble ya colocado
- Montaje del frontal sin herramientas

Espacio ocupado

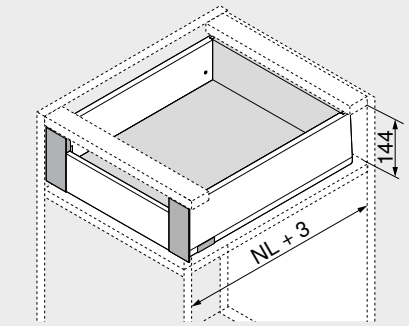

NL Largo nominal

Información de pedido

1 Guías de cuerpo de mueble izquierda/derecha

Versión	BLUMOTION	
Largo nominal NL (mm)	Capacidad de carga dinámica (kg) 40	70
300	450.3001B	
350	450.3501B	
400	450.4001B	
450	450.4501B	453.4501B
500	450.5001B	453.5001B
550	450.5501B	453.5501B
600	450.6001B	453.6001B

2 Juego de perfil

Altura del perfil (mm)	129
Largo nominal NL (mm)	Color SW-M | IG-M | OG-M
300	470K3002S
350	470K3502S
400	470K4002S
450	470K4502S
500	470K5002S
550	470K5502S
600	470K6002S

Consta de:

2a	1 x	Perfiles izquierdo/derecho
2b	2 x	Elemento de identificación de la marca, estampado con el logotipo de Blum, a partir de 1000 piezas con impresión individual
2c	2 x	Tapas

3 Adaptador para trasera de madera lado izquierdo/derecho

Color	Material	Ref.
SW-M | IG-M | OG-M	Acero	ZB4K000S

4 Juego de fijación frontal

Color	Material	Ref.
SW-M | IG-M | OG-M	Acero	ZI4.1KS1

Consta de:

4a	1 x	Fijación frontal izquierda/derecha
4b	1 x	Tapa interior izquierda/derecha
4e	1 x	Pieza de sujeción
4f	4 x	Tornillos

5 Pieza delantera sin ranura[2]

Color	Longitud (mm)[1]	Ref.
SW-M | IG-M | OG-M	1042	ZV4.1042M

Corte 5 Ancho interior cuerpo de mueble LW – 126 mm

[1] Para cortar a medida

[2] Apto para anchos de cuerpo de mueble KB 1200 mm

Color		Color	
SW-M	Blanco seda mate	OG-M	Gris orión mate
IG-M	Gris indium mate		

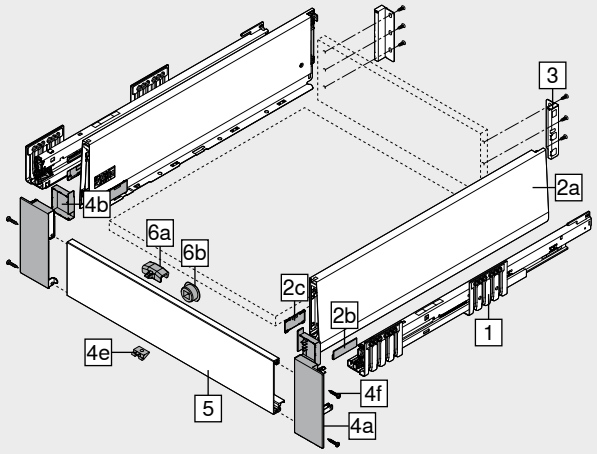

Accesorios

6 Juego de tope de arrastre[1]

Color	Material	Ref.
SW-M | OG-M | CS-M	Plástico	ZI7.0M07

Consta de:

6a	1 x	Tope de arrastre El tope de arrastre debe montarse en la pieza delantera
6b	1 x	Caja de arrastre RAL 7037 gris polvo

[1] El juego de tope de arrastre (ZI7.0M07) no es posible en combinación con **TIP-ON BLUMOTION**

– Tornillo aglomerado[1]

Diámetro (mm)	Longitud (mm)	Ref.
Ø 3.5	15.0	609.1500

[1] Para unir la guía de cuerpo de mueble con el cuerpo de mueble, recomendamos el tornillo aglo de Ø 4 x 15 mm

– Tornillo de fijación – tornillo de cabeza ancha[1]

Diámetro (mm)	Longitud X (mm)	Ref.
Ø 3.5	15.0	61R.1500

[1] Para un montaje óptimo, se recomienda utilizar tornillos de cabeza ancha en la trasera de madera y el perfil
Para unir el adaptador con la trasera de madera y el perfil con el fondo de cajón
Altura máx. de la cabeza del tornillo: 2 mm

– Tornillo Euro[1]

Diámetro (mm)	Longitud (mm)	Ref.
Ø 6.0	14.5	661.1450.HG

[1] Para unir la guía de cuerpo de mueble con el cuerpo de mueble

Cajón interior – K

Webcode – ingresar en el configurador de productos o hacer clic: DQJ3DA

Planificación

Espacio ocupado en el cuerpo

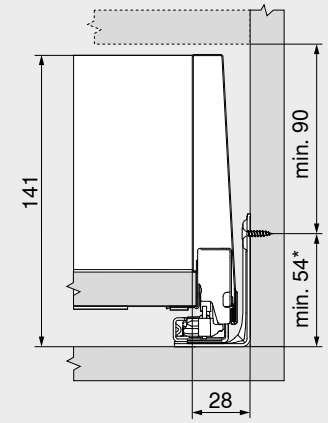

* +1 mm si las guías de cuerpo se instalan antes de montar el cuerpo

Cotas de montaje – trasera

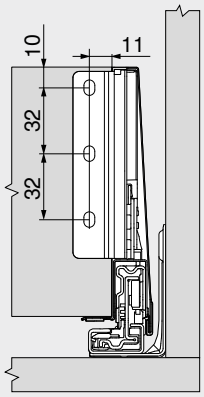

Cotas de taladrado – frente – caja de arrastre

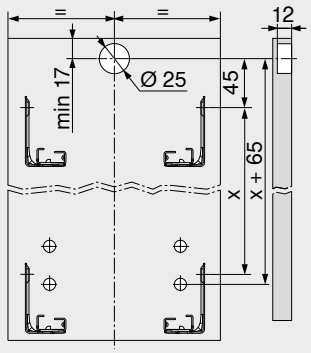

Corte – tableros aglo de 16 mm

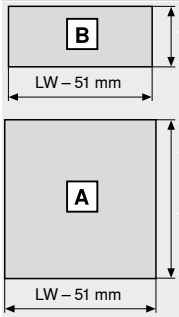

Trasera de madera
121 mm

Fondo
Trasera de madera
NL – 26 mm
Trasera de acero
NL – 22 mm

LW	Ancho interior cuerpo de mueble
NL	Largo nominal

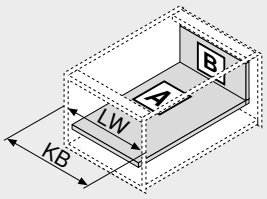

LW	Ancho interior cuerpo de mueble
KB	Ancho de cuerpo de mueble

Cotas de taladrado – fondo

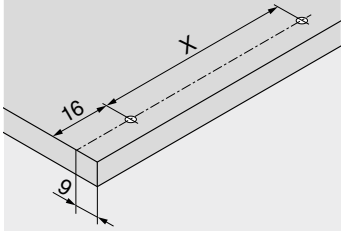

NL (mm)	X (mm)
300	128
350 | 400 | 450 | 500 | 550 | 600	256

Se puede taladrar previamente si se utiliza un tornillo de cabeza ancha

NL	Largo nominal

Indicaciones en la página

Visión general	251	Accesorios	285	**Montaje, desmontaje y ajuste**	
SERVO-DRIVE para **LEGRABOX** | **MERIVOBOX** | **TANDEMBOX**	362	Fijación guías de cuerpo de mueble	289		
		Servicios de Blum	602		
		Para más información técnica	708	Short-URL	
TIP-ON BLUMOTION para **LEGRABOX** | **MERIVOBOX** | **TANDEMBOX**	394			www.blum.com/a355	
AMBIA-LINE para **LEGRABOX** | **MERIVOBOX**	542				
CABLOXX	594				

Cacerolero – guardacuerpo – E

Webcode – ingresar en el configurador de productos o hacer clic: DQJ42M



- **MERIVOBOX modular** con guardacuerpo
- Forma característica del perfil
- Perfil de interior recto con tapa al ras
- Deslizamiento ultraligero sincronizado
- Con amortiguación **BLUMOTION** integrada para cierre suave y silencioso, combinable con **SERVO-DRIVE**, el sistema eléctrico de apertura asistida, o **TIP-ON BLUMOTION**, el sistema mecánico de apertura asistida
- Enganche el frente en la posición de fijación y móntelo cómodamente con clip, incluso en un módulo extraíble ya colocado
- Montaje del frontal sin herramientas
- Ajuste tridimensional del frente

Espacio ocupado

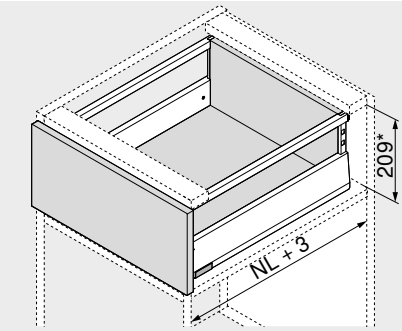

NL	Largo nominal
*	Incl. 2 mm Ajuste de la inclinación

Información de pedido

1 Guías de cuerpo de mueble izquierda/derecha

Versión	BLUMOTION	
Largo nominal NL (mm)	Capacidad de carga dinámica (kg) 40	70
270	450.2701B	
300	450.3001B	
350	450.3501B	
400	450.4001B	
450	450.4501B	453.4501B
500	450.5001B	453.5001B
550	450.5501B	453.5501B
600	450.6001B	453.6001B

2 Juego de perfil

Altura del perfil (mm)	91
Largo nominal NL (mm)	Color SW-M | IG-M | OG-M
270	470M2702S
300	470M3002S
350	470M3502S
400	470M4002S
450	470M4502S
500	470M5002S
550	470M5502S
600	470M6002S

Consta de:

2a	1 x	Perfiles izquierdo/derecho
2b	2 x	Elemento de identificación de la marca, estampado con el logotipo de Blum, a partir de 1000 piezas con impresión individual
2c	2 x	Tapas

3.1 Adaptador para trasera de madera lado izquierdo/derecho

Color	Material	Ref.
SW-M | IG-M | OG-M	Acero	ZB4E000S

4.1 Fijación frontal

Modo de fijación		Ref.
INSERTA	2 x	ZF4.10I2
Tornillos[1]	2 x	ZF4.1002
EXPANDO T[2]	2 x	ZF4.10T2

[1] Los tornillos no se incluyen en el volumen de entrega
[2] **EXPANDO T** adecuado para frentes delgados – véanse las indicaciones en la página

4.2 Fijación frontal superior

Modo de fijación	Tornillos		Ref.
INSERTA	–	2 x	ZF4.50I2
Tornillos	Tornillo aglo Ø 3.8 x 11.4 mm[1]	2 x	ZF4.5002
	Tornillo avellanado para chapa[2]	2 x	ZF4.5012
EXPANDO T[3]	–	2 x	ZF4.50T2

[1] Premontada
[2] Tornillo avellanado para chapa con diámetro de cabeza máx. 7 mm y diámetro de rosca máx. 4 mm; el tornillo no se encuentra comprendido en el volumen de entrega
[3] **EXPANDO T** adecuado para frentes delgados – véanse las indicaciones en la página

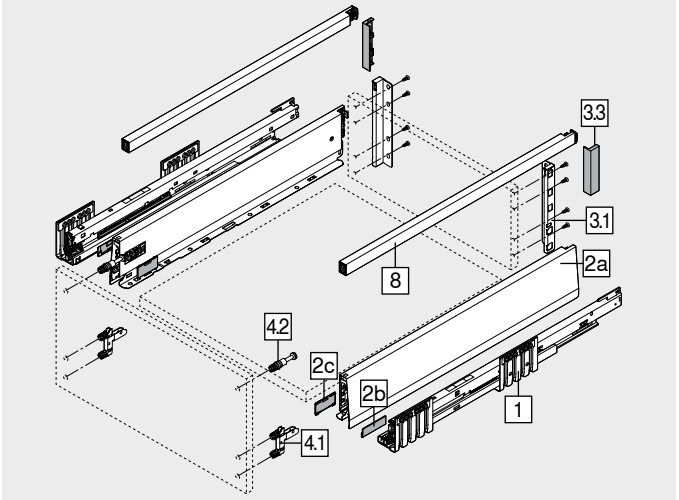

8 Guardacuerpo longitudinal izquierdo/derecho

Color: SW-M | IG-M | OG-M

Largo nominal NL (mm)	Ref.	Largo nominal NL (mm)	Ref.
270	ZR4.270RS.E	450	ZR4.450RS.E
300	ZR4.300RS.E	500	ZR4.500RS.E
350	ZR4.350RS.E	550	ZR4.550RS.E
400	ZR4.400RS.E	600	ZR4.600RS.E

Color		Color	
SW-M	Blanco seda mate	OG-M	Gris orión mate
IG-M	Gris indium mate		

Accesorios

3.3 Tapa del adaptador para trasera de madera

Color	Versión		Ref.
SW-M | IG-M | OG-M	Simétrico	2 x	ZB4E00AK

– Tornillo aglomerado[1]

Diámetro (mm)	Longitud (mm)	Ref.
Ø 3.5	15.0	609.1500
	17.0	609.1700

[1] Para fijación frontal
Para unir la guía de cuerpo de mueble con el cuerpo de mueble, recomendamos el tornillo aglo de Ø 4 x 15 mm

– Tornillo de fijación – tornillo de cabeza ancha[1]

Diámetro (mm)	Longitud X (mm)	Ref.
Ø 3.5	15.0	61R.1500

[1] Para un montaje óptimo, se recomienda utilizar tornillos de cabeza ancha en la trasera de madera y el perfil
Para unir el adaptador con la trasera de madera y el perfil con el fondo de cajón
Altura máx. de la cabeza del tornillo: 2 mm

– Tornillo Euro[1]

Diámetro (mm)	Longitud (mm)	Ref.
Ø 6.0	14.5	661.1450.HG

[1] Para unir la guía de cuerpo de mueble con el cuerpo de mueble

Cacerolero – guardacuerpo – E

Webcode – ingresar en el configurador de productos o hacer clic: DQJ42M

Planificación

Espacio ocupado en el cuerpo

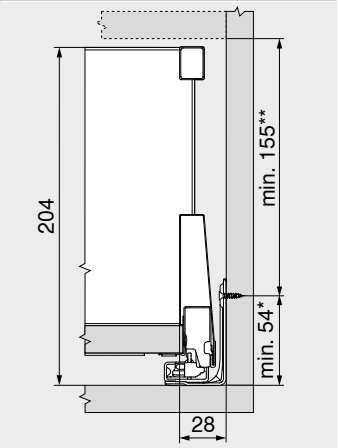

*	+1 mm si las guías de cuerpo se instalan antes de montar el cuerpo
**	Incl. 2 mm Ajuste de la inclinación

Cotas de montaje – frente – montaje por atornillado

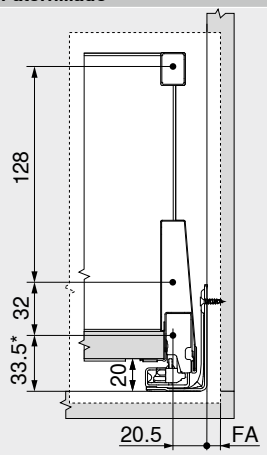

FA	Recubrimiento del frente
*	+1 mm si las guías de cuerpo se instalan antes de montar el cuerpo

Cotas de taladrado – frente – montaje INSERTA | EXPANDO T

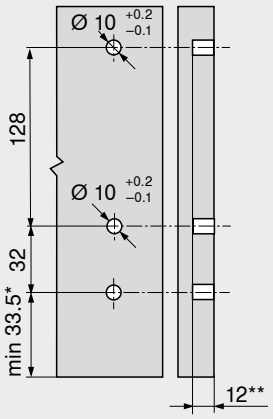

*	+1 mm si las guías de cuerpo se instalan antes de montar el cuerpo
**	Mín. 6 mm para **EXPANDO T**

Cotas de montaje – trasera

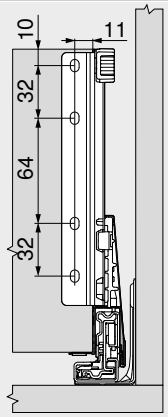

Corte – tableros aglo de 16 mm

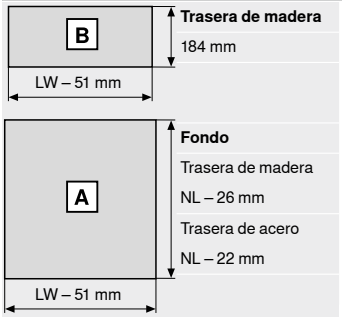

Trasera de madera	
184 mm	
Fondo	
Trasera de madera	
NL – 26 mm	
Trasera de acero	
NL – 22 mm	

LW	Ancho interior cuerpo de mueble
NL	Largo nominal

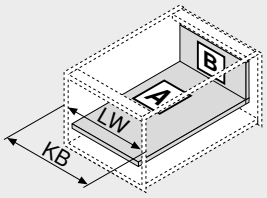

LW	Ancho interior cuerpo de mueble
KB	Ancho de cuerpo de mueble

Cotas de taladrado – fondo

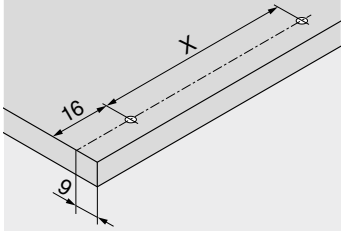

NL (mm)	X (mm)
270 | 300	128
350 | 400 | 450 | 500 | 550 | 600	256

Se puede taladrar previamente si se utiliza un tornillo de cabeza ancha

NL	Largo nominal

Indicaciones en la página

Visión general	251	**TIP-ON BLUMOTION** para **LEGRABOX** | **MERIVOBOX** | **TANDEMBOX**	394	**Montaje, desmontaje y ajuste**	
Sistema de fijación para frentes delgados – **EXPANDO T**	596				
Recomendación de montaje y exención de responsabilidad – **EXPANDO T**	597	**AMBIA-LINE** para **LEGRABOX** | **MERIVOBOX**	542	Short-URL	
SERVO-DRIVE para **LEGRABOX** | **MERIVOBOX** | **TANDEMBOX**	362	**CABLOXX**	594	www.blum.com/a355	
		Accesorios	285		
		Fijación guías de cuerpo de mueble	289		
		Servicios de Blum	602		
		Para más información técnica	708		

Cacerolero – BOXCOVER – E

Webcode – ingresar en el configurador de productos o hacer clic: DQJ4RY



- **MERIVOBOX modular** con **BOXCOVER**
- Forma característica del perfil
- Perfil de interior recto con tapa al ras
- Deslizamiento ultraligero sincronizado
- Con amortiguación **BLUMOTION** integrada para cierre suave y silencioso, combinable con **SERVO-DRIVE**, el sistema eléctrico de apertura asistida, o **TIP-ON BLUMOTION**, el sistema mecánico de apertura asistida
- Enganche el frente en la posición de fijación y móntelo cómodamente con clip, incluso en un módulo extraíble ya colocado
- Montaje del frontal sin herramientas
- Ajuste tridimensional del frente

Espacio ocupado

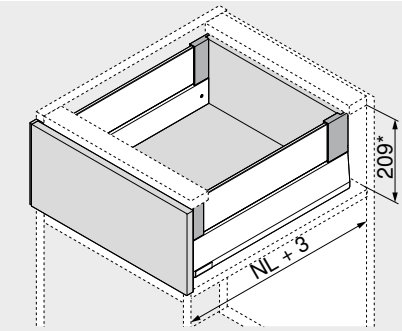

NL Largo nominal
* Incl. 2 mm Ajuste de la inclinación

Información de pedido

1 Guías de cuerpo de mueble izquierda/derecha

Versión	BLUMOTION	
Largo nominal NL (mm)	Capacidad de carga dinámica (kg) 40	70
270	450.2701B	
300	450.3001B	
350	450.3501B	
400	450.4001B	
450	450.4501B	453.4501B
500	450.5001B	453.5001B
550	450.5501B	453.5501B
600	450.6001B	453.6001B

2 Juego de perfil

Altura del perfil (mm)	91
Largo nominal NL (mm)	Color SW-M | IG-M | OG-M
270	470M2702S
300	470M3002S
350	470M3502S
400	470M4002S
450	470M4502S
500	470M5002S
550	470M5502S
600	470M6002S

Consta de:
2a 1 x Perfiles izquierdo/derecho
2b 2 x Elemento de identificación de la marca, estampado con el logotipo de Blum, a partir de 1000 piezas con impresión individual
2c 2 x Tapas

3 Adaptador para trasera de madera lado izquierdo/derecho

Color	Material	Ref.
SW-M | IG-M | OG-M	Acero	ZB4E000S

4.1 Fijación frontal

Modo de fijación		Ref.
INSERTA	2 x	ZF4.10I2
Tornillos[1]	2 x	ZF4.1002
EXPANDO T[2]	2 x	ZF4.10T2

[1] Los tornillos no se incluyen en el volumen de entrega
[2] **EXPANDO T** adecuado para frentes delgados – véanse las indicaciones en la página

4.2 Fijación frontal superior

Modo de fijación	Tornillos		Ref.
INSERTA	–	2 x	ZF4.50I2
Tornillos	Tornillo aglo Ø 3.8 x 11.4 mm[1]	2 x	ZF4.5002
	Tornillo avellanado para chapa[2]	2 x	ZF4.5012
EXPANDO T[3]	–	2 x	ZF4.50T2

[1] Premontada
[2] Tornillo avellanado para chapa con diámetro de cabeza máx. 7 mm y diámetro de rosca máx. 4 mm; el tornillo no se encuentra comprendido en el volumen de entrega
[3] **EXPANDO T** adecuado para frentes delgados – véanse las indicaciones en la página

Color		Color	
SW-M	Blanco seda mate	OG-M	Gris orión mate
IG-M	Gris indium mate		

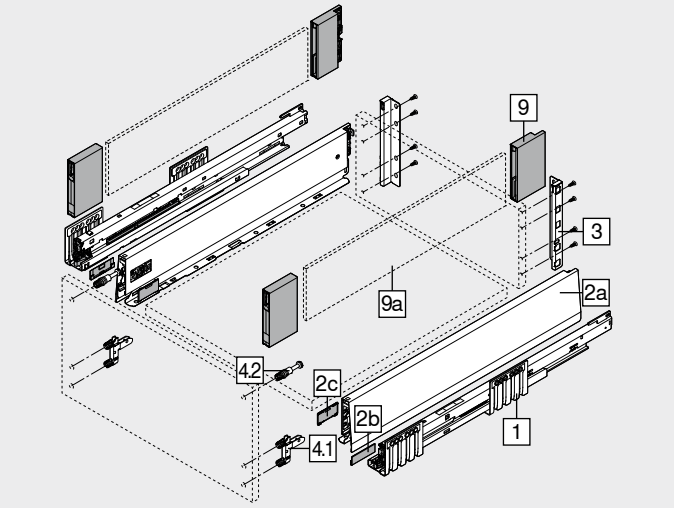

9 BOXCOVER izquierdo/derecho[1]

Color	Material	Ref.
SW-M | IG-M | OG-M	Plástico/acero	ZL4M00808

Consta de:
9 1 x **BOXCOVER** izquierdo/derecho
Incl. anclajes de sujeción para fijar el elemento de inserción de vidrio

[1] ¡A partir de una altura del frente FH > 455 mm, el tornillo de fijación debe ajustarse – 1.5–2 Nm!
Al utilizar la fijación frontal **INSERTA**, ¡asegurarse de que la fijación frontal **INSERTA** se despliegue hacia abajo o hacia arriba!

9a Elementos de inserción de vidrio (lateral)[1]

Material	Ref.
Vidrio	ZE4Mxx0G

[1] Para información de pedido véase Elemento de inserción
¡Para poder garantizar una unión segura del frente con **BOXCOVER**, las partes laterales del vidrio deben limpiarse antes del montaje **(imprescindible cuando el frente tiene una altura FH > 455 mm)!**

Accesorios

– Tornillo aglomerado[1]

Diámetro (mm)	Longitud (mm)	Ref.
Ø 3.5	15.0	609.1500
	17.0	609.1700

[1] Para fijación frontal
Para unir la guía de cuerpo de mueble con el cuerpo de mueble, recomendamos el tornillo aglo de Ø 4 x 15 mm

– Tornillo de fijación – tornillo de cabeza ancha[1]

Diámetro (mm)	Longitud X (mm)	Ref.
Ø 3.5	15.0	61R.1500

[1] Para un montaje óptimo, se recomienda utilizar tornillos de cabeza ancha en la trasera de madera y el perfil
Para unir el adaptador con la trasera de madera y el perfil con el fondo de cajón
Altura máx. de la cabeza del tornillo: 2 mm

– Tornillo Euro[1]

Diámetro (mm)	Longitud (mm)	Ref.
Ø 6.0	14.5	661.1450.HG

[1] Para unir la guía de cuerpo de mueble con el cuerpo de mueble

Cacerolero – BOXCOVER – E

Webcode – ingresar en el configurador de productos o hacer clic: DQJ4RY

Planificación

Espacio ocupado en el cuerpo

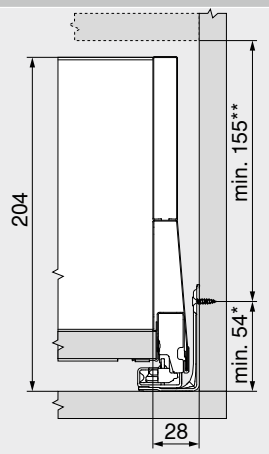

* +1 mm si las guías de cuerpo se instalan antes de montar el cuerpo
** Incl. 2 mm Ajuste de la inclinación

Cotas de montaje – frente – montaje por atornillado

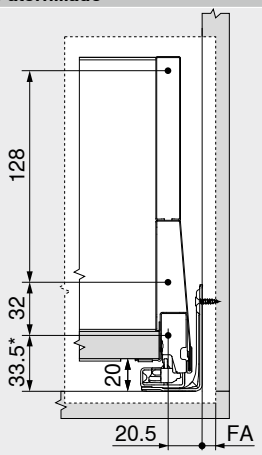

FA Recubrimiento del frente
* +1 mm si las guías de cuerpo se instalan antes de montar el cuerpo

Cotas de taladrado – frente – montaje INSERTA | EXPANDO T

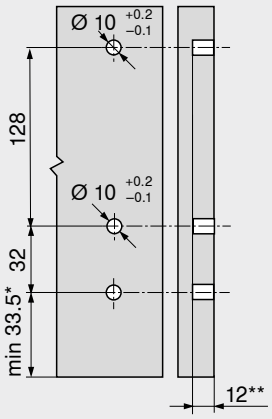

* +1 mm si las guías de cuerpo se instalan antes de montar el cuerpo
** Mín. 6 mm para **EXPANDO T**

Cotas de montaje – trasera

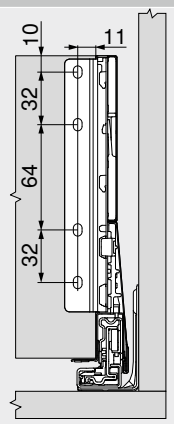

Corte – tableros aglo de 16 mm

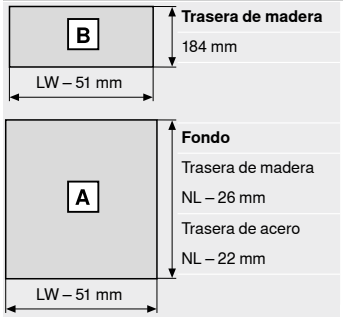

Trasera de madera	
184 mm	
Fondo	
Trasera de madera	
NL – 26 mm	
Trasera de acero	
NL – 22 mm	

LW Ancho interior cuerpo de mueble
NL Largo nominal

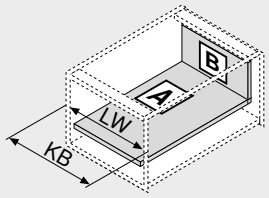

LW Ancho interior cuerpo de mueble
KB Ancho de cuerpo de mueble

Cotas de taladrado – fondo

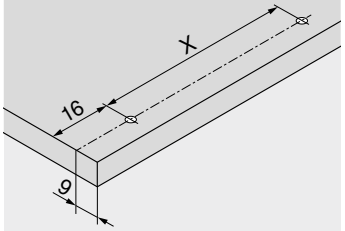

NL (mm)	X (mm)
270 | 300	128
350 | 400 | 450 | 500 | 550 | 600	256

Se puede taladrar previamente si se utiliza un tornillo de cabeza ancha
NL Largo nominal

Corte – elementos de inserción

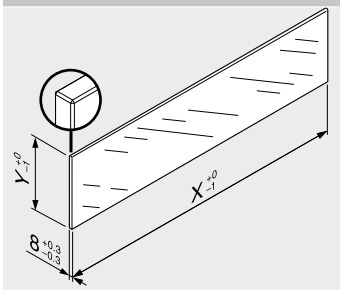

Elementos de inserción	X (mm)	Y (mm)
Lateral	NL – 90	95

NL Largo nominal

En combinación con **MERIVOBOX** basándose en las dimensiones predeterminadas no se requiere una "prueba de impacto para componentes de vidrio verticales."según la normativa (DIN EN 14749 de junio de 2016). Para el cumplimiento de la normativa no es necesario un cristal de seguridad. Para instalar el elemento se requiere de un canto biselado de 1 mm ±0.5 mm.

Indicaciones en la página

Visión general 251
Sistema de fijación para frentes delgados – **EXPANDO T** 596
Recomendación de montaje y exención de responsabilidad – **EXPANDO T** 597
SERVO-DRIVE para **LEGRABOX** | **MERIVOBOX** | **TANDEMBOX** 362
TIP-ON BLUMOTION para **LEGRABOX** | **MERIVOBOX** | **TANDEMBOX** 394
AMBIA-LINE para **LEGRABOX** | **MERIVOBOX** 542
CABLOXX 594
Elementos de inserción 284
Accesorios 285
Fijación guías de cuerpo de mueble 289
Servicios de Blum 602
Para más información técnica 708
Montaje, desmontaje y ajuste
Short-URL
www.blum.com/a355

Cacerolero – BOXCAP – E

Webcode – ingresar en el configurador de productos o hacer clic: DQJ5HA



- **MERIVOBOX modular** con **BOXCAP**
- Forma característica del perfil
- Perfil de interior recto con tapa al ras
- Deslizamiento ultraligero sincronizado
- Con amortiguación **BLUMOTION** integrada para cierre suave y silencioso, combinable con **SERVO-DRIVE**, el sistema eléctrico de apertura asistida, o **TIP-ON BLUMOTION**, el sistema mecánico de apertura asistida
- Enganche el frente en la posición de fijación y móntelo cómodamente con clip, incluso en un módulo extraíble ya colocado
- Montaje del frontal sin herramientas
- Ajuste tridimensional del frente

Espacio ocupado

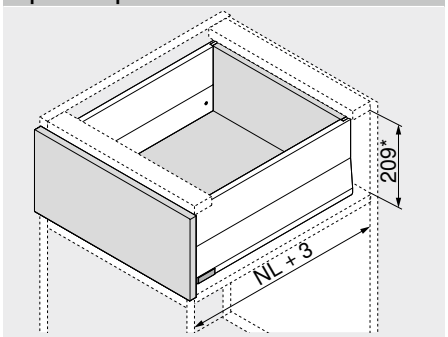

NL	Largo nominal
*	Incl. 2 mm Ajuste de la inclinación

Información de pedido

1 Guías de cuerpo de mueble izquierda/derecha



Versión	BLUMOTION	
Largo nominal NL (mm)	Capacidad de carga dinámica (kg) 40	70
270	450.2701B	
300	450.3001B	
350	450.3501B	
400	450.4001B	
450	450.4501B	453.4501B
500	450.5001B	453.5001B
550	450.5501B	453.5501B
600	450.6001B	453.6001B

2 Juego de perfil



Altura del perfil (mm)	91
Largo nominal NL (mm)	Color SW-M | IG-M | OG-M
270	470M2702S
300	470M3002S
350	470M3502S
400	470M4002S
450	470M4502S
500	470M5002S
550	470M5502S
600	470M6002S

Consta de:

2a	1 x	Perfiles izquierdo/derecho
2b	2 x	Elemento de identificación de la marca, estampado con el logotipo de Blum, a partir de 1000 piezas con impresión individual
2c	2 x	Tapas

3 Adaptador para trasera de madera lado izquierdo/derecho



Color	Material	Ref.
SW-M | IG-M | OG-M	Acero	ZB4E000S

4.1 Fijación frontal



Modo de fijación		Ref.
INSERTA	2 x	ZF4.10I2
Tornillos[1]	2 x	ZF4.1002
EXPANDO T[2]	2 x	ZF4.10T2

[1] Los tornillos no se incluyen en el volumen de entrega
[2] **EXPANDO T** adecuado para frentes delgados – véanse las indicaciones en la página

4.2 Fijación frontal superior



Modo de fijación	Tornillos		Ref.
INSERTA	–	2 x	ZF4.50I2
Tornillos	Tornillo aglo Ø 3.8 x 11.4 mm[1]	2 x	ZF4.5002
	Tornillo avellanado para chapa[2]	2 x	ZF4.5012
EXPANDO T[3]	–	2 x	ZF4.50T2

[1] Premontada
[2] Tornillo avellanado para chapa con diámetro de cabeza máx. 7 mm y diámetro de rosca máx. 4 mm; el tornillo no se encuentra comprendido en el volumen de entrega
[3] **EXPANDO T** adecuado para frentes delgados – véanse las indicaciones en la página

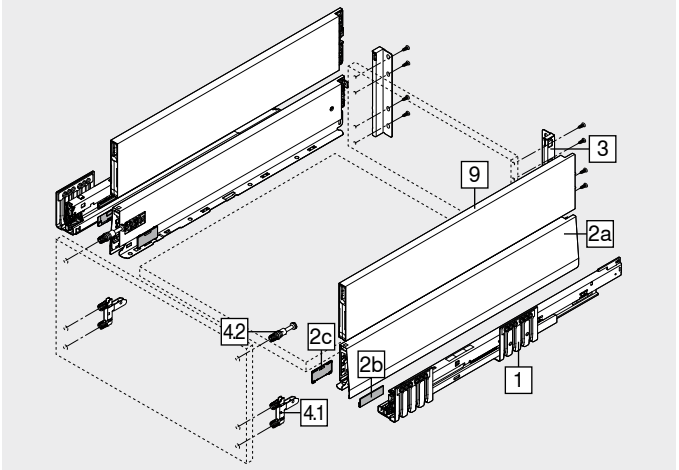

9 BOXCAP izquierdo/derecho



Color	SW-M | IG-M | OG-M		
Largo nominal NL (mm)	Ref.	Largo nominal NL (mm)	Ref.
270	ZL4.270S.E	450	ZL4.450S.E
300	ZL4.300S.E	500	ZL4.500S.E
350	ZL4.350S.E	550	ZL4.550S.E
400	ZL4.400S.E	600	ZL4.600S.E

Color		Color	
SW-M	Blanco seda mate	OG-M	Gris orión mate
IG-M	Gris indium mate		

Accesorios

– Tornillo aglomerado[1]



Diámetro (mm)	Longitud (mm)	Ref.
Ø 3.5	15.0	609.1500
	17.0	609.1700

[1] Para fijación frontal
Para unir la guía de cuerpo de mueble con el cuerpo de mueble, recomendamos el tornillo aglo de Ø 4 x 15 mm

– Tornillo de fijación – tornillo de cabeza ancha[1]



Diámetro (mm)	Longitud X (mm)	Ref.
Ø 3.5	15.0	61R.1500

[1] Para un montaje óptimo, se recomienda utilizar tornillos de cabeza ancha en la trasera de madera y el perfil
Para unir el adaptador con la trasera de madera y el perfil con el fondo de cajón
Altura máx. de la cabeza del tornillo: 2 mm

– Tornillo Euro[1]



Diámetro (mm)	Longitud (mm)	Ref.
Ø 6.0	14.5	661.1450.HG

[1] Para unir la guía de cuerpo de mueble con el cuerpo de mueble

Cacerolero – BOXCAP – E

Webcode – ingresar en el configurador de productos o hacer clic: DQJ5HA

Planificación

Espacio ocupado en el cuerpo

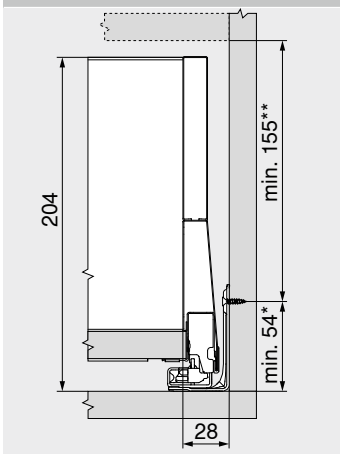

*	+1 mm si las guías de cuerpo se instalan antes de montar el cuerpo
**	Incl. 2 mm Ajuste de la inclinación

Cotas de montaje – frente – montaje por atornillado

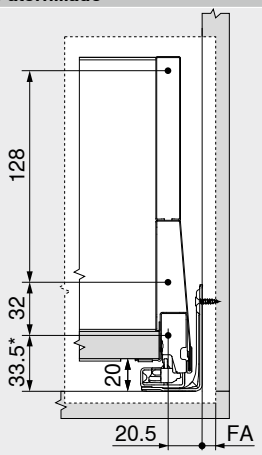

FA	Recubrimiento del frente
*	+1 mm si las guías de cuerpo se instalan antes de montar el cuerpo

Cotas de taladrado – frente – montaje INSERTA | EXPANDO T

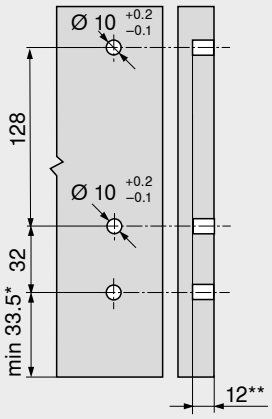

*	+1 mm si las guías de cuerpo se instalan antes de montar el cuerpo
**	Mín. 6 mm para **EXPANDO T**

Cotas de montaje – trasera

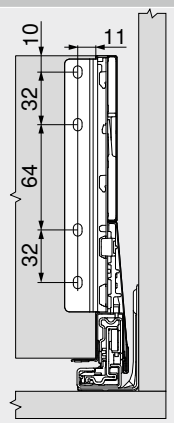

Corte – tableros aglo de 16 mm

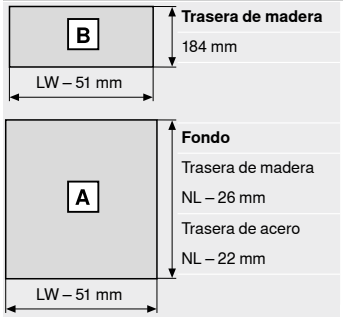

Trasera de madera	
184 mm	
Fondo	
Trasera de madera	
NL – 26 mm	
Trasera de acero	
NL – 22 mm	

LW	Ancho interior cuerpo de mueble
NL	Largo nominal

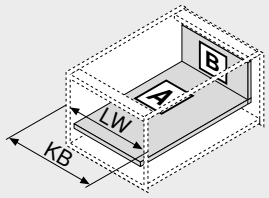

LW	Ancho interior cuerpo de mueble
KB	Ancho de cuerpo de mueble

Cotas de taladrado – fondo

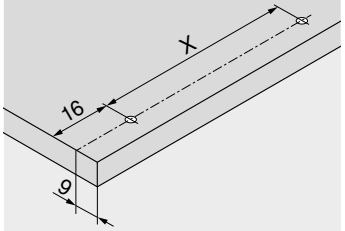

NL (mm)	X (mm)
270 | 300	128
350 | 400 | 450 | 500 | 550 | 600	256

Se puede taladrar previamente si se utiliza un tornillo de cabeza ancha

NL	Largo nominal

Indicaciones en la página

Visión general	251	**TIP-ON BLUMOTION** para **LEGRABOX** | **MERIVOBOX** | **TANDEMBOX**	394	**Montaje, desmontaje y ajuste**	
Sistema de fijación para frentes delgados – **EXPANDO T**	596				
Recomendación de montaje y exención de responsabilidad – **EXPANDO T**	597	**AMBIA-LINE** para **LEGRABOX** | **MERIVOBOX**	542	Short-URL	
SERVO-DRIVE para **LEGRABOX** | **MERIVOBOX** | **TANDEMBOX**	362	**CABLOXX**	594	www.blum.com/a355	
		Accesorios	285		
		Fijación guías de cuerpo de mueble	289		
		Servicios de Blum	602		
		Para más información técnica	708		

Cacerolero interior – BOXCAP – guardacuerpo – E

Webcode – ingresar en el configurador de productos o hacer clic: DQJ9PA



- **MERIVOBOX modular** con **BOXCAP**
- Cacerolero interior con guardacuerpo
- Forma característica del perfil
- Perfil de interior recto con tapa al ras
- Deslizamiento ultraligero sincronizado
- Con amortiguación **BLUMOTION** integrada para cierre suave y silencioso, combinable con **SERVO-DRIVE**, el sistema eléctrico de apertura asistida, o **TIP-ON BLUMOTION**, el sistema mecánico de apertura asistida
- En los caceroleros interiores, **SERVO-DRIVE** solo se desajusta tirando
- Enganche el frente en la posición de fijación y móntelo cómodamente con clip, incluso en un módulo extraíble ya colocado
- Montaje del frontal sin herramientas

Espacio ocupado

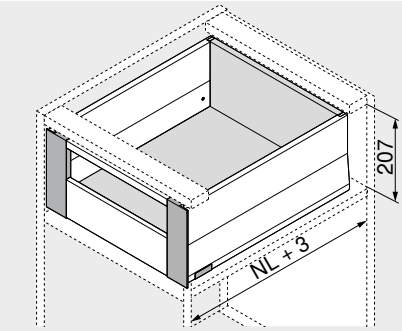

NL Largo nominal

Información de pedido

1 Guías de cuerpo de mueble izquierda/derecha



Versión	BLUMOTION	
Largo nominal NL (mm)	Capacidad de carga dinámica (kg) 40	70
270	450.2701B	
300	450.3001B	
350	450.3501B	
400	450.4001B	
450	450.4501B	453.4501B
500	450.5001B	453.5001B
550	450.5501B	453.5501B
600	450.6001B	453.6001B

2 Juego de perfil



Altura del perfil (mm)	91	
Largo nominal NL (mm)	Color SW-M | IG-M | OG-M	
270	470M2702S	
300	470M3002S	
350	470M3502S	
400	470M4002S	
450	470M4502S	
500	470M5002S	
550	470M5502S	
600	470M6002S	

Consta de:
- 2a 1 x Perfiles izquierdo/derecho
- 2b 2 x Elemento de identificación de la marca, estampado con el logotipo de Blum, a partir de 1000 piezas con impresión individual
- 2c 2 x Tapas

3 Adaptador para trasera de madera lado izquierdo/derecho



Color	Material	Ref.
SW-M | IG-M | OG-M	Acero	ZB4E000S

4 Juego de fijación frontal



Color	Material	Ref.
SW-M | IG-M | OG-M	Acero	ZI4.2ES1

Consta de:
- 4a 1 x Fijación frontal izquierda/derecha
- 4b 1 x Tapa interior izquierda/derecha
- 4e 1 x Pieza de sujeción
- 4f 4 x Tornillos

5 Pieza delantera sin ranura[2]



Color	Longitud (mm)[1]	Ref.
SW-M | IG-M | OG-M	1042	ZV4.1042M

Corte 5 Ancho interior cuerpo de mueble LW – 126 mm

1 Para cortar a medida

2 Apto para anchos de cuerpo de mueble KB 1200 mm

Color		Color	
SW-M	Blanco seda mate	OG-M	Gris orión mate
IG-M	Gris indium mate		

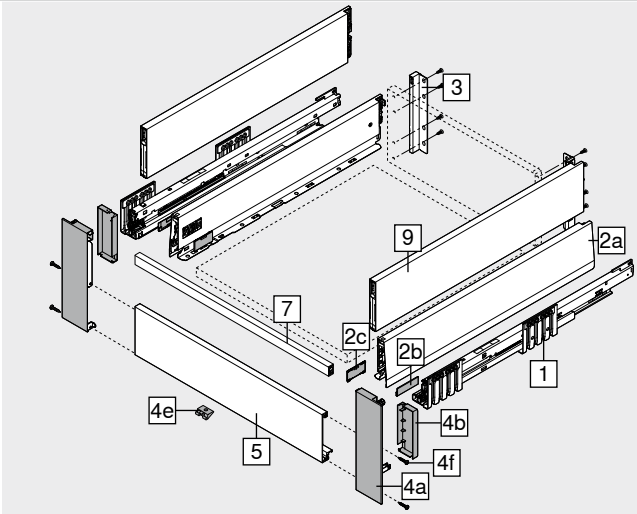

7 Guardacuerpo transversal[2]



Color	Longitud (mm)[1]	Ref.
SW-M | IG-M | OG-M	1059	ZR4.1059U

Corte 7 Ancho interior cuerpo de mueble LW – 111 mm

1 Para cortar a medida

2 Apto para anchos de cuerpo de mueble KB 1200 mm

9 BOXCAP izquierdo/derecho



Color	SW-M | IG-M | OG-M		
Largo nominal NL (mm)	Ref.	Largo nominal NL (mm)	Ref.
270	ZL4.270S.E	450	ZL4.450S.E
300	ZL4.300S.E	500	ZL4.500S.E
350	ZL4.350S.E	550	ZL4.550S.E
400	ZL4.400S.E	600	ZL4.600S.E

Accesorios

– Tornillo aglomerado[1]



Diámetro (mm)	Longitud (mm)	Ref.
Ø 3.5	15.0	609.1500

1 Para unir la guía de cuerpo de mueble con el cuerpo de mueble, recomendamos el tornillo aglo de Ø 4 x 15 mm

– Tornillo de fijación – tornillo de cabeza ancha[1]



Diámetro (mm)	Longitud X (mm)	Ref.
Ø 3.5	15.0	61R.1500

1 Para un montaje óptimo, se recomienda utilizar tornillos de cabeza ancha en la trasera de madera y el perfil
Para unir el adaptador con la trasera de madera y el perfil con el fondo de cajón
Altura máx. de la cabeza del tornillo: 2 mm

– Tornillo Euro[1]



Diámetro (mm)	Longitud (mm)	Ref.
Ø 6.0	14.5	661.1450.HG

1 Para unir la guía de cuerpo de mueble con el cuerpo de mueble

Cacerolero interior – BOXCAP – guardacuerpo – E

Webcode – ingresar en el configurador de productos o hacer clic: DQJ9PA

Planificación

Espacio ocupado en el cuerpo

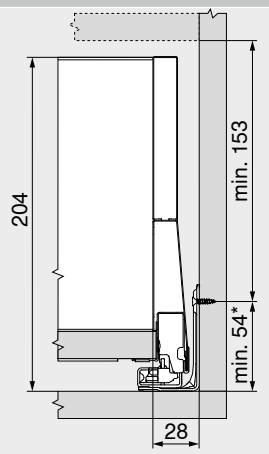

* +1 mm si las guías de cuerpo se instalan antes de montar el cuerpo

Cotas de montaje – trasera

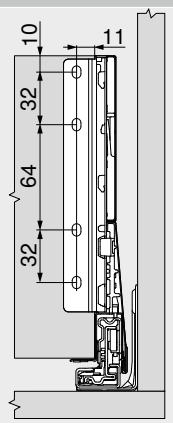

Corte – tableros aglo de 16 mm

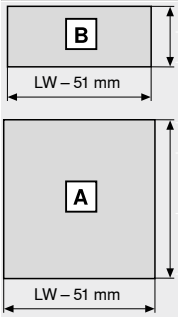

Trasera de madera
184 mm

Fondo
Trasera de madera
NL – 26 mm
Trasera de acero
NL – 22 mm

LW	Ancho interior cuerpo de mueble
NL	Largo nominal

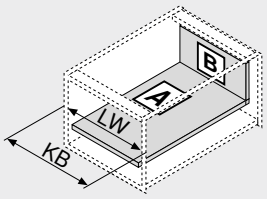

LW	Ancho interior cuerpo de mueble
KB	Ancho de cuerpo de mueble

Cotas de taladrado – fondo

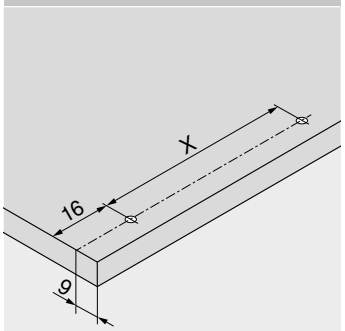

NL (mm)	X (mm)
270 | 300	128
350 | 400 | 450 | 500 | 550 | 600	256

Se puede taladrar previamente si se utiliza un tornillo de cabeza ancha

NL	Largo nominal

Indicaciones en la página

Visión general 251
Sistema de fijación para frentes delgados – **EXPANDO T** 596
Recomendación de montaje y exención de responsabilidad – **EXPANDO T** 597
SERVO-DRIVE para **LEGRABOX** | **MERIVOBOX** | **TANDEMBOX** 362
TIP-ON BLUMOTION para **LEGRABOX** | **MERIVOBOX** | **TANDEMBOX** 394
AMBIA-LINE para **LEGRABOX** | **MERIVOBOX** 542
CABLOXX 594
Accesorios 285
Fijación guías de cuerpo de mueble 289
Servicios de Blum 602
Para más información técnica 708
Montaje, desmontaje y ajuste
Short-URL
www.blum.com/a355

Cacerolero interior – BOXCAP – elementos de inserción – E

Webcode – ingresar en el configurador de productos o hacer clic: DQJAEM



- **MERIVOBOX modular** con **BOXCAP**
- Cacerolero interior con elemento de inserción alto o bajo
- Forma característica del perfil
- Perfil de interior recto con tapa al ras
- Deslizamiento ultraligero sincronizado
- Con amortiguación **BLUMOTION** integrada para cierre suave y silencioso, combinable con **SERVO-DRIVE**, el sistema eléctrico de apertura asistida, o **TIP-ON BLUMOTION**, el sistema mecánico de apertura asistida
- En los caceroleros interiores, **SERVO-DRIVE** solo se desajusta tirando
- Enganche el frente en la posición de fijación y móntelo cómodamente con clip, incluso en un módulo extraíble ya colocado
- Montaje del frontal sin herramientas

Espacio ocupado

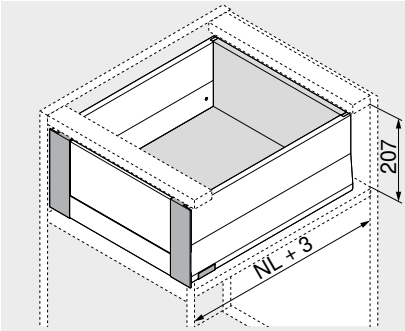

NL Largo nominal

Información de pedido

1 Guías de cuerpo de mueble izquierda/derecha



Versión	BLUMOTION	
Largo nominal NL (mm)	Capacidad de carga dinámica (kg) 40	70
270	450.2701B	
300	450.3001B	
350	450.3501B	
400	450.4001B	
450	450.4501B	453.4501B
500	450.5001B	453.5001B
550	450.5501B	453.5501B
600	450.6001B	453.6001B

2 Juego de perfil



Altura del perfil (mm)	91	
Largo nominal NL (mm)	Color SW-M | IG-M | OG-M	
270	470M2702S	
300	470M3002S	
350	470M3502S	
400	470M4002S	
450	470M4502S	
500	470M5002S	
550	470M5502S	
600	470M6002S	

Consta de:

2a	1 x	Perfiles izquierdo/derecho
2b	2 x	Elemento de identificación de la marca, estampado con el logotipo de Blum, a partir de 1000 piezas con impresión individual
2c	2 x	Tapas

3 Adaptador para trasera de madera lado izquierdo/derecho



Color	Material	Ref.
SW-M | IG-M | OG-M	Acero	ZB4E000S

4 Juego de fijación frontal



Color	Material	Ref.
SW-M | IG-M | OG-M	Acero	ZI4.4ES1

Consta de:

4a	1 x	Fijación frontal izquierda/derecha
4b	1 x	Soporte para cristal lado izquierdo/derecho
4d	2 x	Pieza de compensación para elemento de inserción bajo
4e	1 x	Pieza de sujeción
4f	4 x	Tornillos

5 Pieza delantera con ranura[2]



Color	Longitud (mm)[1]	Ref.
SW-M | IG-M | OG-M	1042	ZV4.1042NN

Corte 5 Ancho interior cuerpo de mueble LW – 126 mm

[1] Para cortar a medida

[2] Apto para anchos de cuerpo de mueble KB 1200 mm

Color		Color	
SW-M	Blanco seda mate	OG-M	Gris orión mate
IG-M	Gris indium mate		

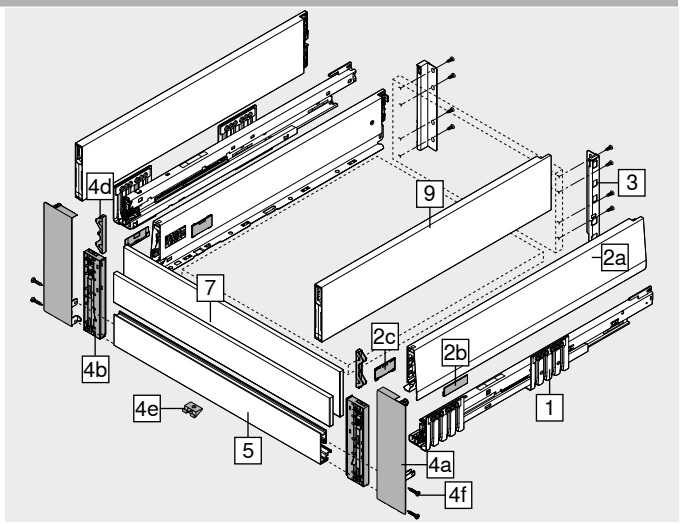

7 Elementos de inserción de vidrio (para cacerolero interior frontal)[1]



Versión	Material	Ref.
Bajo	Vidrio	ZE4LxxxxG
Alto		ZE4HxxxxG

[1] Para información de pedido véase Elemento de inserción

9 BOXCAP izquierdo/derecho



Color	SW-M | IG-M | OG-M			
Largo nominal NL (mm)	Ref.	Largo nominal NL (mm)	Ref.
270	ZL4.270S.E	450	ZL4.450S.E
300	ZL4.300S.E	500	ZL4.500S.E
350	ZL4.350S.E	550	ZL4.550S.E
400	ZL4.400S.E	600	ZL4.600S.E

Accesorios

– Tornillo aglomerado[1]



Diámetro (mm)	Longitud (mm)	Ref.
Ø 3.5	15.0	609.1500

[1] Para unir la guía de cuerpo de mueble con el cuerpo de mueble, recomendamos el tornillo aglo de Ø 4 x 15 mm

– Tornillo de fijación – tornillo de cabeza ancha[1]



Diámetro (mm)	Longitud X (mm)	Ref.
Ø 3.5	15.0	61R.1500

[1] Para un montaje óptimo, se recomienda utilizar tornillos de cabeza ancha en la trasera de madera y el perfil
Para unir el adaptador con la trasera de madera y el perfil con el fondo de cajón
Altura máx. de la cabeza del tornillo: 2 mm

– Tornillo Euro[1]



Diámetro (mm)	Longitud (mm)	Ref.
Ø 6.0	14.5	661.1450.HG

[1] Para unir la guía de cuerpo de mueble con el cuerpo de mueble

Cacerolero interior – BOXCAP – elementos de inserción – E

Webcode – ingresar en el configurador de productos o hacer clic: DQJAEM

Planificación

Espacio ocupado en el cuerpo

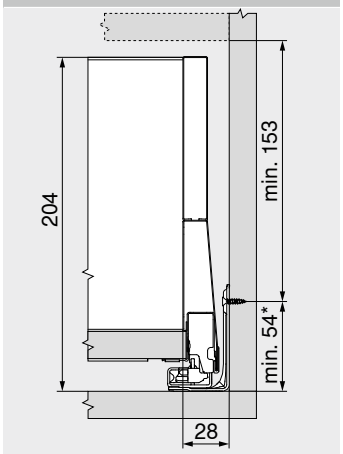

* +1 mm si las guías de cuerpo se instalan antes de montar el cuerpo

Cotas de montaje – trasera

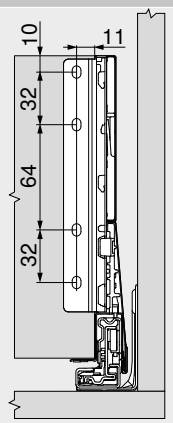

Corte – tableros aglo de 16 mm

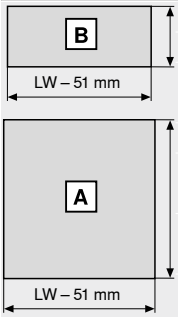

Trasera de madera
184 mm

Fondo
Trasera de madera
NL – 26 mm
Trasera de acero
NL – 22 mm

LW Ancho interior cuerpo de mueble
NL Largo nominal

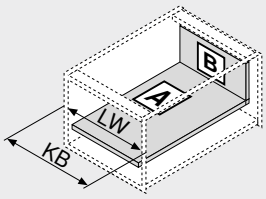

LW Ancho interior cuerpo de mueble
KB Ancho de cuerpo de mueble

Cotas de taladrado – fondo

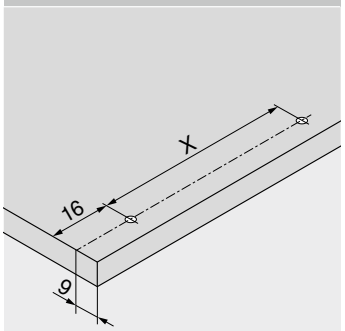

NL (mm)	X (mm)
270 | 300	128
350 | 400 | 450 | 500 | 550 | 600	256

Se puede taladrar previamente si se utiliza un tornillo de cabeza ancha

NL Largo nominal

Corte – elementos de inserción

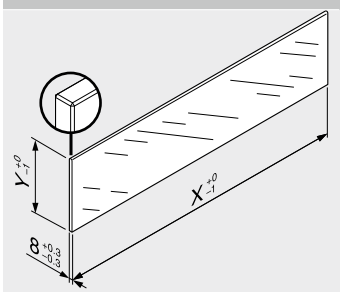

Elementos de inserción	X (mm)	Y (mm)
Bajo	LW – 104	75
Alto	LW – 104	142.5

LW Ancho interior cuerpo de mueble

En combinación con **MERIVOBOX** basándose en las dimensiones predeterminadas no se requiere una "prueba de impacto para componentes de vidrio verticales."según la normativa (DIN EN 14749 de junio de 2016). Para el cumplimiento de la normativa no es necesario un cristal de seguridad. Para instalar el elemento se requiere de un canto biselado de 1 mm ±0.5 mm.

Indicaciones en la página

Visión general 251
Sistema de fijación para frentes delgados – **EXPANDO T** 596
Recomendación de montaje y exención de responsabilidad – **EXPANDO T** 597
SERVO-DRIVE para **LEGRABOX** | **MERIVOBOX** | **TANDEMBOX** 362
TIP-ON BLUMOTION para **LEGRABOX** | **MERIVOBOX** | **TANDEMBOX** 394
AMBIA-LINE para **LEGRABOX** | **MERIVOBOX** 542
CABLOXX 594
Elementos de inserción 284
Accesorios 285
Fijación guías de cuerpo de mueble 289
Servicios de Blum 602
Para más información técnica 708
Montaje, desmontaje y ajuste
Short-URL
www.blum.com/a355

Guía de cuerpo de mueble con sobreextracción para cubos de basura

Webcode – ingresar en el configurador de productos o hacer clic: DQJ66M



Foto simbólica – **BOXCAP**

- Guía de cuerpo de mueble con enganche previamente desplazado para cubos de basura
- Se puede combinar con todos los caceroleros en altura E
- Deslizamiento ultraligero sincronizado
- Con amortiguación **BLUMOTION** integrada para cierre suave y silencioso, combinable con **SERVO-DRIVE**, el sistema eléctrico de apertura asistida, o **TIP-ON BLUMOTION**, el sistema mecánico de apertura asistida
- Enganche el frente en la posición de fijación y móntelo cómodamente con clip, incluso en un módulo extraíble ya colocado
- Montaje del frontal sin herramientas
- Ajuste tridimensional del frente

Espacio ocupado

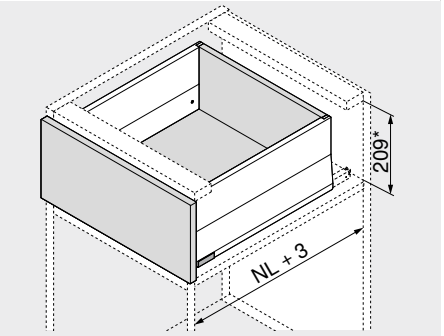

NL	Largo nominal
*	Incl. 2 mm Ajuste de la inclinación

Información de pedido

1 **Guías de cuerpo de mueble izquierda/derecha**



Versión **BLUMOTION**

Largo nominal NL (mm)	Capacidad de carga dinámica (kg) 70
450	453.4501BZ
500	453.5001BZ
550	453.5501BZ

2 **Juego de perfil**



Altura del perfil (mm) 91

Largo nominal NL (mm)[1]	Color SW-M | IG-M | OG-M
400	470M4002S
450	470M4502S
500	470M5002S

Consta de:

2a	1 x	Perfiles izquierdo/derecho
2b	2 x	Elemento de identificación de la marca, estampado con el logotipo de Blum, a partir de 1000 piezas con impresión individual
2c	2 x	Tapas

[1] Largo de perfil correcto
Largo nominal NL de las guías de cuerpo de mueble – 50 mm = **largo nominal NL de los perfiles**
Por ejemplo, 450 – 50 = **400 mm**

Recomendaciones de uso	Página
Podrá encontrar todos los demás componentes aquí:	
Cacerolero – guardacuerpo – C	264
Cacerolero – **BOXCOVER** – E	266
Cacerolero – **BOXCAP** – E	268

Guía de cuerpo de mueble con sobreextracción para cubos de basura

Webcode – ingresar en el configurador de productos o hacer clic: DQJ66M

Planificación

Espacio ocupado en el cuerpo

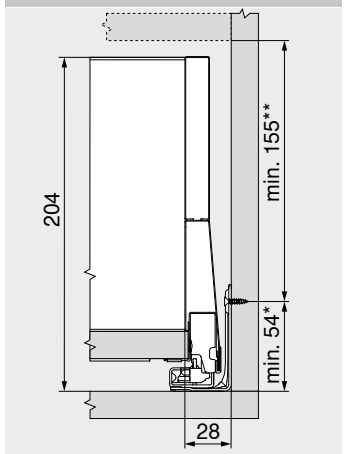

*	+1 mm si las guías de cuerpo se instalan antes de montar el cuerpo
**	Incl. 2 mm Ajuste de la inclinación

Cotas de montaje – frente – montaje por atornillado

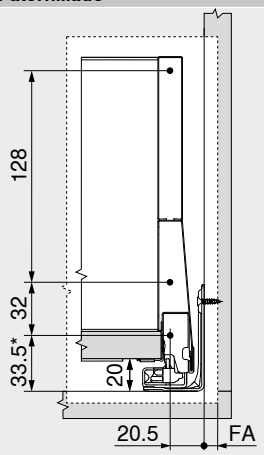

FA	Recubrimiento del frente
*	+1 mm si las guías de cuerpo se instalan antes de montar el cuerpo

Cotas de taladrado – frente – montaje INSERTA | EXPANDO T

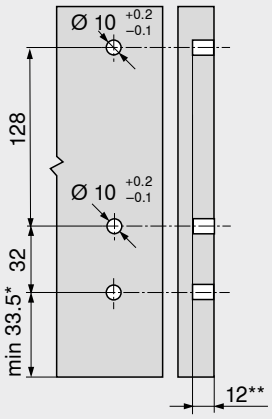

*	+1 mm si las guías de cuerpo se instalan antes de montar el cuerpo
**	Mín. 6 mm para **EXPANDO T**

Cotas de montaje – trasera

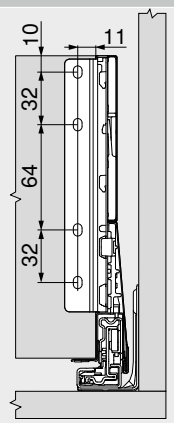

Corte – tableros aglo de 16 mm

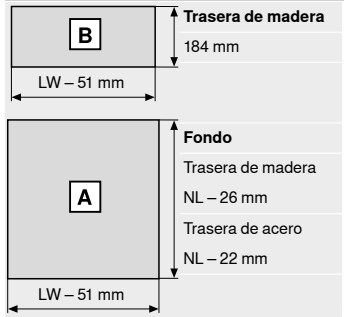

Trasera de madera	
184 mm	
Fondo	
Trasera de madera	
NL – 26 mm	
Trasera de acero	
NL – 22 mm	

LW	Ancho interior cuerpo de mueble
NL	Largo nominal

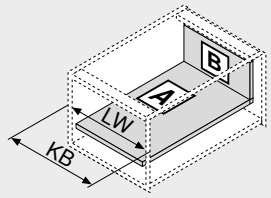

LW	Ancho interior cuerpo de mueble
KB	Ancho de cuerpo de mueble

Cotas de taladrado – fondo

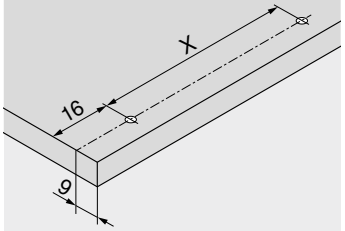

NL (mm)	X (mm)
400 | 450 | 500	256

Se puede taladrar previamente si se utiliza un tornillo de cabeza ancha

NL	Largo nominal

Indicaciones en la página

Visión general	251	**TIP-ON BLUMOTION** para **LEGRABOX** | **MERIVOBOX** | **TANDEMBOX**	394	**Montaje, desmontaje y ajuste**	
Sistema de fijación para frentes delgados – **EXPANDO T**	596				
Recomendación de montaje y exención de responsabilidad – **EXPANDO T**	597	**AMBIA-LINE** para **LEGRABOX** | **MERIVOBOX**	542	Short-URL	
SERVO-DRIVE para **LEGRABOX** | **MERIVOBOX** | **TANDEMBOX**	362	**CABLOXX**	594	www.blum.com/a355	
		Accesorios	285		
		Fijación guías de cuerpo de mueble	289		
		Servicios de Blum	602		
		Para más información técnica	708		

Cajón – M – adaptador

Webcode – ingresar en el configurador de productos o hacer clic: DQJB3Y



- Con adaptador para un óptimo aprovechamiento del espacio de almacenamiento
- Se puede realizar con componentes estándar
- Forma característica del perfil
- Perfil de interior recto con tapa al ras
- Deslizamiento ultraligero sincronizado
- Con amortiguación **BLUMOTION** integrada para cierre suave y silencioso, combinable con **SERVO-DRIVE**, el sistema eléctrico de apertura asistida, o **TIP-ON BLUMOTION**, el sistema mecánico de apertura asistida
- Enganche el frente en la posición de fijación y móntelo cómodamente con clip, incluso en un módulo extraíble ya colocado
- Montaje del frontal sin herramientas
- Ajuste tridimensional del frente

Espacio ocupado

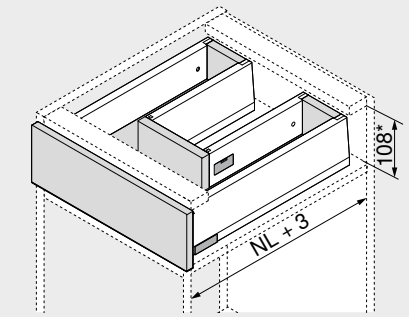

NL Largo nominal
* Incl. 2 mm Ajuste de la inclinación

Información de pedido

1 Guías de cuerpo de mueble izquierda/derecha



Versión	BLUMOTION	
Largo nominal NL (mm)	Capacidad de carga dinámica (kg) 40	70
450	450.4501B	453.4501B
500	450.5001B	453.5001B
550	450.5501B	453.5501B
600	450.6001B	453.6001B

2.1 Juego de perfiles exteriores



Altura del perfil (mm)	91
Largo nominal NL (mm)	Color SW-M | IG-M | OG-M
450	470M4502S
500	470M5002S
550	470M5502S
600	470M6002S

Consta de:
2.1a 1 x Perfiles izquierdo/derecho
2.1b 2 x Elemento de identificación de la marca, estampado con el logotipo de Blum, a partir de 1000 piezas con impresión individual
2.1c 2 x Tapas

2.2 Juego de perfiles interiores



Altura del perfil (mm)	91
Largo nominal NL (mm)[1]	Color SW-M | IG-M | OG-M
300	470M3002S
350	470M3502S
400	470M4002S
450	470M4502S

Consta de:
2.2a 1 x Perfiles izquierdo/derecho
2.2b 2 x Elemento de identificación de la marca, estampado con el logotipo de Blum, a partir de 1000 piezas con impresión individual
2.2c 2 x Tapas

[1] Nuestra recomendación para un correcto aprovechamiento del espacio de almacenamiento Largo nominal NL de perfiles exteriores (n.° 2.1) – largo nominal NL de perfiles interiores (n.° 2.2) = mín. 150 mm

3 Adaptador para trasera de madera lado izquierdo/derecho



Color	Material		Ref.
SW-M | IG-M | OG-M	Acero	2 x	ZB4M000S

4 Fijación frontal[1]



Modo de fijación		Ref.
Tornillos[2]	4 x	ZF4.1002
EXPANDO T[3]	4 x	ZF4.10T2

[1] ¡El montaje **INSERTA** no es posible en combinación con el adaptador!
¡Para el montaje del adaptador, la fijación frontal se debe montar girada 180°!

[2] Los tornillos no se incluyen en el volumen de entrega
[3] **EXPANDO T** adecuado para frentes delgados – véanse las indicaciones en la página

Color		Color	
SW-M	Blanco seda mate	OG-M	Gris orión mate
IG-M	Gris indium mate		

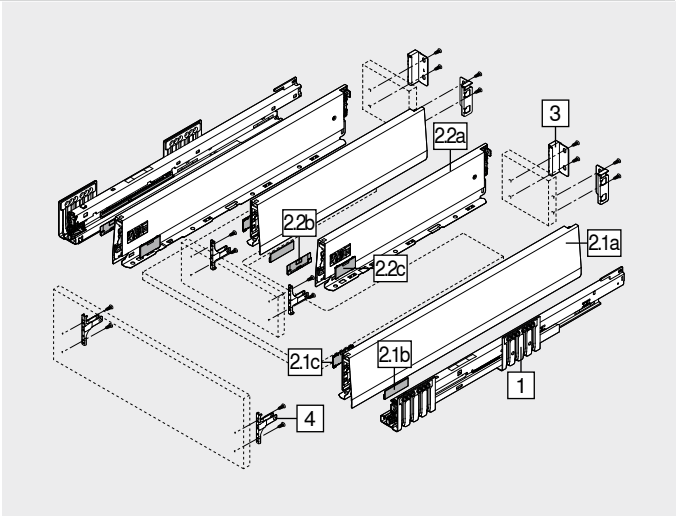

Accesorios

– Tornillo aglomerado[1]



Diámetro (mm)	Longitud (mm)	Ref.
Ø 3.5	15.0	609.1500
	17.0	609.1700

[1] Para fijación frontal
Para unir la guía de cuerpo de mueble con el cuerpo de mueble, recomendamos el tornillo aglo de Ø 4 x 15 mm

– Tornillo de fijación – tornillo de cabeza ancha[1]



Diámetro (mm)	Longitud X (mm)	Ref.
Ø 3.5	15.0	61R.1500

[1] Para un montaje óptimo, se recomienda utilizar tornillos de cabeza ancha en la trasera de madera y el perfil
Para unir el adaptador con la trasera de madera y el perfil con el fondo de cajón
Altura máx. de la cabeza del tornillo: 2 mm

– Tornillo Euro[1]



Diámetro (mm)	Longitud (mm)	Ref.
Ø 6.0	14.5	661.1450.HG

[1] Para unir la guía de cuerpo de mueble con el cuerpo de mueble

Cajón – M – adaptador

Webcode – ingresar en el configurador de productos o hacer clic: DQJB3Y

Planificación

Espacio ocupado en el cuerpo

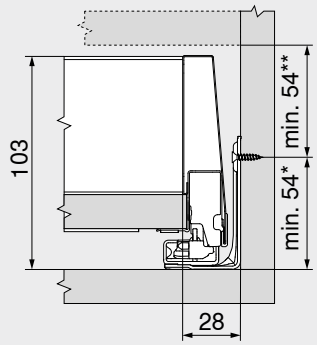

* +1 mm si las guías de cuerpo se instalan antes de montar el cuerpo
** Incl. 2 mm Ajuste de la inclinación

Cotas de montaje – frente – montaje por atornillado

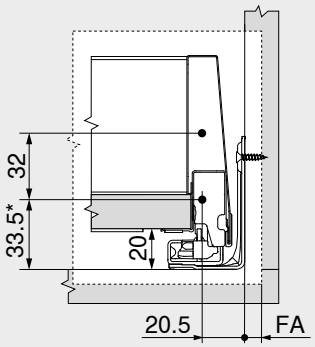

FA Recubrimiento del frente
* +1 mm si las guías de cuerpo se instalan antes de montar el cuerpo

Cotas de taladrado – frente – montaje INSERTA | EXPANDO T

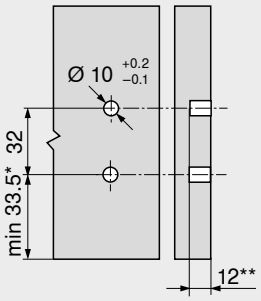

* +1 mm si las guías de cuerpo se instalan antes de montar el cuerpo
** Mín. 6 mm para **EXPANDO T**

Cotas de montaje – trasera

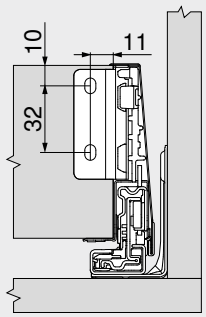

Corte – tableros aglo de 16 mm

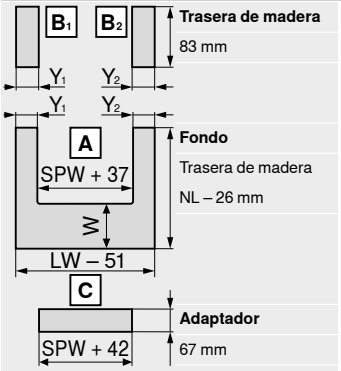

Trasera de madera
83 mm

Fondo
Trasera de madera
NL – 26 mm

Adaptador
67 mm

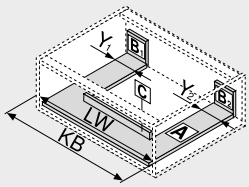

LW Ancho interior cuerpo de mueble
NL Largo nominal
SPW Ancho interior entre los perfiles interiores
W = NL perfiles exteriores – NL perfiles interiores – 10 mm

	Y mín. (mm)	Y máx. (mm)
BLUMOTION	40	225
TIP-ON BLUMOTION	99	225

LW Ancho interior cuerpo de mueble
KB Ancho de cuerpo de mueble

Cotas de taladrado – fondo

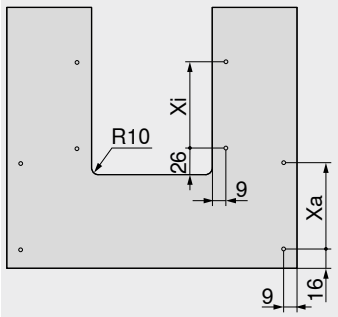

	NL (mm)	Xa (mm)	Xi (mm)
Juego de perfiles exteriores	450 | 500 | 550 | 600	256	–
Juego de perfiles interiores	300	–	128
Juego de perfiles interiores	350 | 400 | 450	–	256

Se puede taladrar previamente si se utiliza un tornillo de cabeza ancha
NL Largo nominal

Cotas de taladrado – adaptador

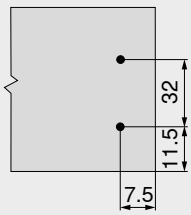

Indicaciones en la página

Visión general 251
Sistema de fijación para frentes delgados – **EXPANDO T** 596
Recomendación de montaje y exención de responsabilidad – **EXPANDO T** 597
SERVO-DRIVE para **LEGRABOX** | **MERIVOBOX** | **TANDEMBOX** 362
TIP-ON BLUMOTION para **LEGRABOX** | **MERIVOBOX** | **TANDEMBOX** 394
AMBIA-LINE para **LEGRABOX** | **MERIVOBOX** 542
CABLOXX 594
Accesorios 285
Fijación guías de cuerpo de mueble 289
Servicios de Blum 602
Para más información técnica 708

Montaje, desmontaje y ajuste
Short-URL
www.blum.com/a355

Cacerolero – BOXCAP – E – adaptador

Webcode – ingresar en el configurador de productos o hacer clic: DQJD7Y



- Con adaptador para un óptimo aprovechamiento del espacio de almacenamiento
- Se puede realizar con componentes estándar
- Forma característica del perfil
- Perfil de interior recto con tapa al ras
- Deslizamiento ultraligero sincronizado
- Con amortiguación **BLUMOTION** integrada para cierre suave y silencioso, combinable con **SERVO-DRIVE**, el sistema eléctrico de apertura asistida, o **TIP-ON BLUMOTION**, el sistema mecánico de apertura asistida
- Enganche el frente en la posición de fijación y móntelo cómodamente con clip, incluso en un módulo extraíble ya colocado
- Montaje del frontal sin herramientas
- Ajuste tridimensional del frente

Espacio ocupado

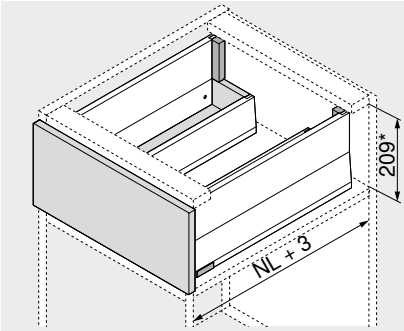

NL Largo nominal
* Incl. 2 mm Ajuste de la inclinación

Información de pedido

1 Guías de cuerpo de mueble izquierda/derecha



Versión	BLUMOTION	
Largo nominal NL (mm)	Capacidad de carga dinámica (kg) 40	70
450	450.4501B	453.4501B
500	450.5001B	453.5001B
550	450.5501B	453.5501B
600	450.6001B	453.6001B

2.1 Juego de perfiles exteriores



Altura del perfil (mm)	91
Largo nominal NL (mm)	Color SW-M | IG-M | OG-M
450	470M4502S
500	470M5002S
550	470M5502S
600	470M6002S

Consta de:
2.1a 1 x Perfiles izquierdo/derecho
2.1b 2 x Elemento de identificación de la marca, estampado con el logotipo de Blum, a partir de 1000 piezas con impresión individual
2.1c 2 x Tapas

2.2 Juego de perfiles interiores



Altura del perfil (mm)	91
Largo nominal NL (mm)[1]	Color SW-M | IG-M | OG-M
300	470M3002S
350	470M3502S
400	470M4002S
450	470M4502S

Consta de:
2.2a 1 x Perfiles izquierdo/derecho
2.2b 2 x Elemento de identificación de la marca, estampado con el logotipo de Blum, a partir de 1000 piezas con impresión individual
2.2c 2 x Tapas

[1] Nuestra recomendación para un correcto aprovechamiento del espacio de almacenamiento Largo nominal NL de perfiles exteriores (n.° 2.1) – largo nominal NL de perfiles interiores (n.° 2.2) = mín. 150 mm

3.1 Adaptador para trasera de madera lado izquierdo/derecho



Color	Material	Ref.
SW-M | IG-M | OG-M	Acero	ZB4E000S

3.2 Adaptador para trasera de madera lado izquierdo/derecho



Color	Material	Ref.
SW-M | IG-M | OG-M	Acero	ZB4M000S

4.1 Fijación frontal[1]



Modo de fijación		Ref.
Tornillos[2]	4 x	ZF4.1002
EXPANDO T[3]	4 x	ZF4.10T2

[1] ¡El montaje **INSERTA** no es posible en combinación con el adaptador!
¡Para el montaje del adaptador, la fijación frontal se debe montar girada 180°!
[2] Los tornillos no se incluyen en el volumen de entrega
[3] **EXPANDO T** adecuado para frentes delgados – véanse las indicaciones en la página

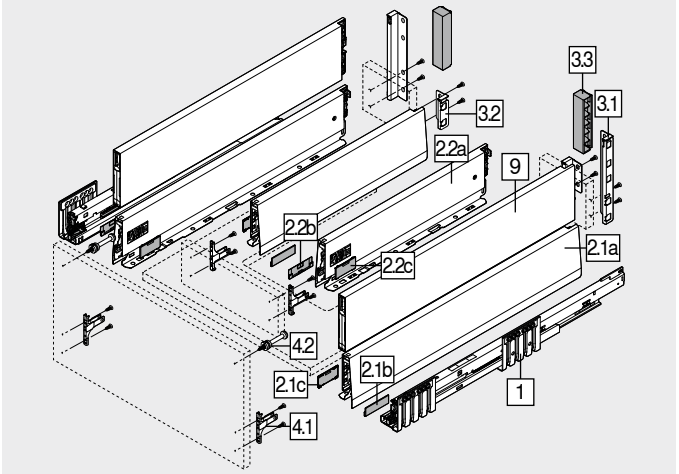

4.2 Fijación frontal superior



Modo de fijación	Tornillos		Ref.
INSERTA	–	2 x	ZF4.50I2
Tornillos	Tornillo aglo Ø 3.8 x 11.4 mm[1]	2 x	ZF4.5002
	Tornillo avellanado para chapa[2]	2 x	ZF4.5012
EXPANDO T[3]	–	2 x	ZF4.50T2

[1] Premontada
[2] Tornillo avellanado para chapa con diámetro de cabeza máx. 7 mm y diámetro de rosca máx. 4 mm; el tornillo no se encuentra comprendido en el volumen de entrega
[3] **EXPANDO T** adecuado para frentes delgados – véanse las indicaciones en la página

9 BOXCAP izquierdo/derecho



Color	SW-M | IG-M | OG-M		
Largo nominal NL (mm)	Ref.	Largo nominal NL (mm)	Ref.
450	ZL4.450S.E	550	ZL4.550S.E
500	ZL4.500S.E	600	ZL4.600S.E

Color		Color	
SW-M	Blanco seda mate	OG-M	Gris orión mate
IG-M	Gris indium mate		

Accesorios

3.3 Tapa del adaptador para trasera de madera



Color	Versión		Ref.
SW-M | IG-M | OG-M	Simétrico	2 x	ZB4M00AK

– Tornillo aglomerado[1]



Diámetro (mm)	Longitud (mm)	Ref.
Ø 3.5	15.0	609.1500
	17.0	609.1700

[1] Para fijación frontal
Para unir la guía de cuerpo de mueble con el cuerpo de mueble, recomendamos el tornillo aglo de Ø 4 x 15 mm

– Tornillo Euro[1]



Diámetro (mm)	Longitud (mm)	Ref.
Ø 6.0	14.5	661.1450.HG

[1] Para unir la guía de cuerpo de mueble con el cuerpo de mueble

Cacerolero – BOXCAP – E – adaptador

Webcode – ingresar en el configurador de productos o hacer clic: DQJD7Y

Planificación

Espacio ocupado en el cuerpo

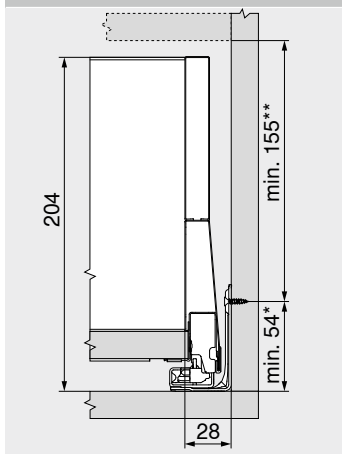

* +1 mm si las guías de cuerpo se instalan antes de montar el cuerpo
** Incl. 2 mm Ajuste de la inclinación

Cotas de montaje – frente – montaje por atornillado

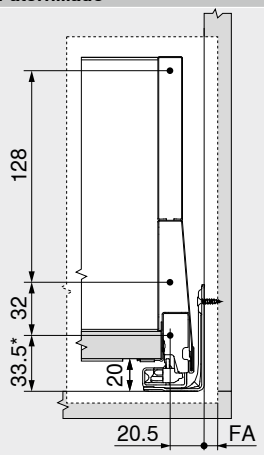

FA Recubrimiento del frente
* +1 mm si las guías de cuerpo se instalan antes de montar el cuerpo

Cotas de taladrado – frente – montaje INSERTA | EXPANDO T

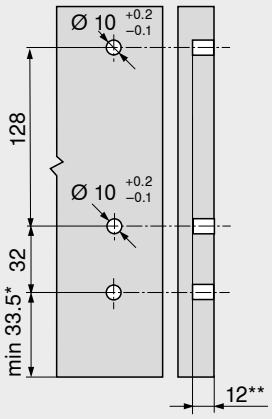

* +1 mm si las guías de cuerpo se instalan antes de montar el cuerpo
** Mín. 6 mm para **EXPANDO T**

Cotas de montaje – adaptador

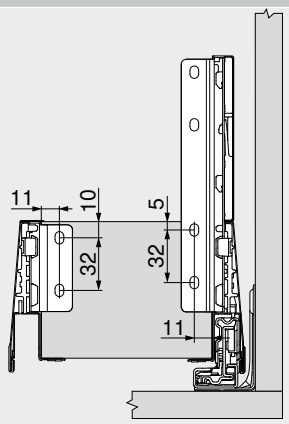

Corte – tableros aglo de 16 mm

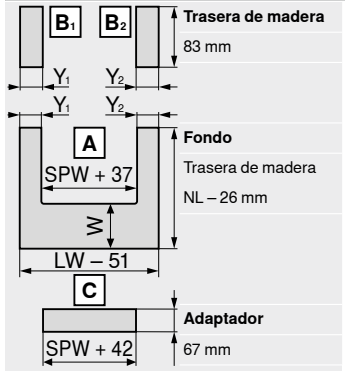

Trasera de madera
83 mm

Fondo
Trasera de madera
NL – 26 mm

Adaptador
67 mm

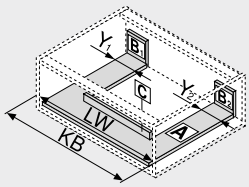

LW Ancho interior cuerpo de mueble
NL Largo nominal
SPW Ancho interior entre los perfiles interiores
W = NL perfiles exteriores – NL perfiles interiores – 10 mm

	Y mín. (mm)	Y máx. (mm)
BLUMOTION	40	225
TIP-ON BLUMOTION	99	225

LW Ancho interior cuerpo de mueble
KB Ancho de cuerpo de mueble

Cotas de taladrado – fondo

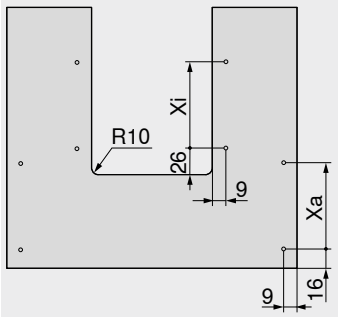

	NL (mm)	Xa (mm)	Xi (mm)
Juego de perfiles exteriores	450 | 500 | 550 | 600	256	–
Juego de perfiles interiores	300	–	128
Juego de perfiles interiores	350 | 400 | 450	–	256

Se puede taladrar previamente si se utiliza un tornillo de cabeza ancha
NL Largo nominal

Cotas de taladrado – adaptador

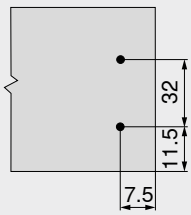

Indicaciones en la página

Visión general 251
SERVO-DRIVE para **LEGRABOX** | **MERIVOBOX** | **TANDEMBOX** 362
Sistema de fijación para frentes delgados – **EXPANDO T** 596
Recomendación de montaje y exención de responsabilidad – **EXPANDO T** 597
TIP-ON BLUMOTION para **LEGRABOX** | **MERIVOBOX** | **TANDEMBOX** 394
AMBIA-LINE para **LEGRABOX** | **MERIVOBOX** 542
CABLOXX 594
Accesorios 285
Fijación guías de cuerpo de mueble 289
Servicios de Blum 602
Para más información técnica 708

Montaje, desmontaje y ajuste

Short-URL
www.blum.com/a355

SPACE TOWER

Webcode – ingresar en el configurador de productos o hacer clic: DQJDXA



- El armario despensa flexible con caceroleros interiores; con estantes y cajones interiores en la zona superior
- Acceso cómodo desde tres lados
- Los módulos extraíbles de apertura individual permiten ver todo el contenido y extraerlo cómodamente hacia arriba
- Mínimos esfuerzos para su accionamiento incluso en módulos extraíbles con cargas pesadas
- Las paredes traseras y laterales altas garantizan un almacenamiento seguro
- Las divisiones interiores **AMBIA-LINE** procuran orden y visibilidad a los módulos extraíbles
- Las dimensiones del cuerpo se pueden realizar de manera flexible



Información de pedido

Recomendaciones de uso	Página
Cajón interior – M	258
Cajón interior – K	262
Cacerolero interior – guardacuerpo – guardacuerpo – E	252
Cacerolero interior – guardacuerpo – elementos de inserción – E	252
Cacerolero interior – **BOXCOVER** – guardacuerpo – E	252
Cacerolero interior – **BOXCOVER** – elementos de inserción – E	252
Cacerolero interior – **BOXCAP** – guardacuerpo – E	270
Cacerolero interior – **BOXCAP** – elementos de inserción – E	272
AMBIA-LINE para **LEGRABOX** | **MERIVOBOX**	544
Bisagra **CLIP top BLUMOTION** 155°	84

Recomendación
Ancho de cuerpo de mueble KB (mm)
275–1200

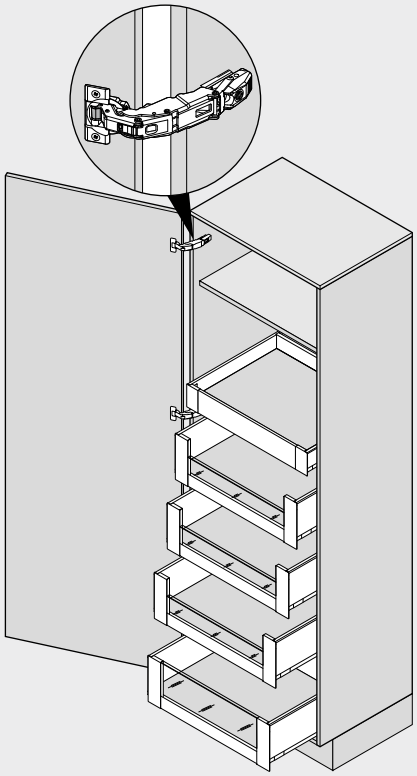

Planificación

Ayuda para planificación y pedidos

Short-URL
www.blum.com/planningtools

Indicaciones en la página

Visión general	251	**AMBIA-LINE** para **LEGRABOX** | **MERIVOBOX**	542	**Montaje, desmontaje y ajuste**	
SERVO-DRIVE para **LEGRABOX** | **MERIVOBOX** | **TANDEMBOX**	362	Bisagra **CLIP top BLUMOTION** 155°	84	Short-URL	
TIP-ON BLUMOTION para **LEGRABOX** | **MERIVOBOX** | **TANDEMBOX**	394	**BLUMOTION** para puertas	176	www.blum.com/a355	
		Accesorios	285		
		Servicios de Blum	602		
		Para más información técnica	708		

SPACE TOWER

Webcode – ingresar en el configurador de productos o hacer clic: DQJDXA

Planificación

Recomendación

Posicionamiento en el cuerpo

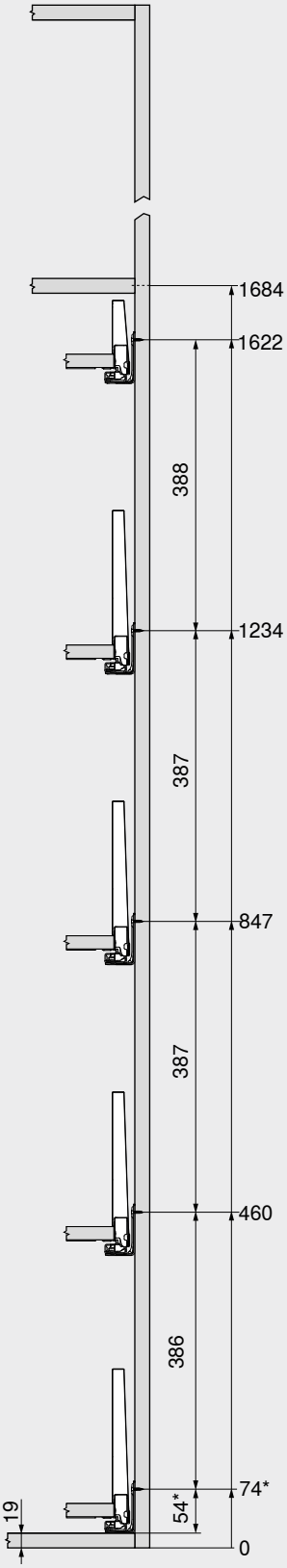

Cotas de taladrado – frente

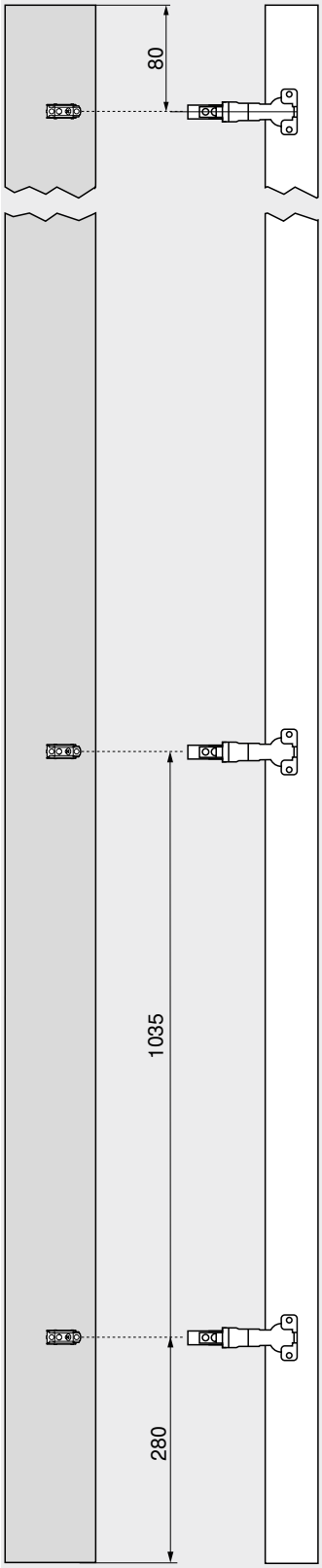

Cotas de taladrado – frente

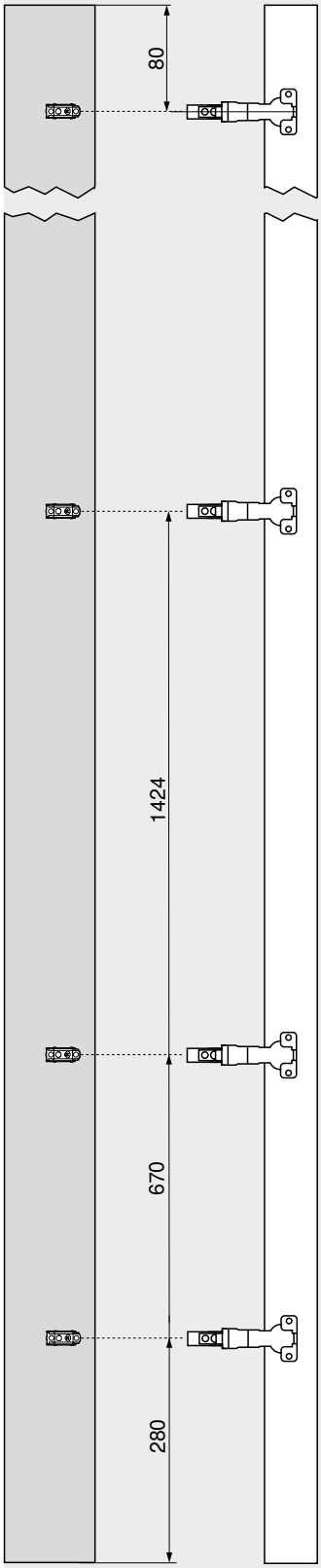

En los armarios altos es muy práctico un estante, que al estar situado en el nivel superior puede verse muy bien desde delante.

El cajón interior facilita el acceso lateral. Si se utiliza el cajón interior con una trasera más alta, los artículos guardados no pueden caerse hacia atrás.

El posicionamiento a diferentes alturas de los módulos extraíbles en el armario permite que los artículos altos tales como botellas o paquetes de cereales tengan espacio suficiente en el interior.

La bisagra **CLIP top BLUMOTION** 155° sin entrada de la puerta permite aprovechar de manera óptima el ancho del cuerpo KB.

Si la bisagra se monta por encima del módulo extraíble más bajo, este puede colocarse en la posición más baja. De este modo se aprovecha hasta el último centímetro como espacio de almacenaje.

* +1 mm si las guías de cuerpo se instalan antes de montar el cuerpo

Indicaciones en la página

Número de bisagras 718

SPACE TWIN

Webcode – ingresar en el configurador de productos o hacer clic: DQJEMM



- Solución estable gracias a sus guías de cuerpo de mueble desplazadas en diagonal
- Con la amortiguación **BLUMOTION** integrada para cierre suave y silencioso
- Alta capacidad de carga dinámica de 20 kg por armario inferior
- Ancho del cuerpo KB 150–250 mm

Espacio ocupado

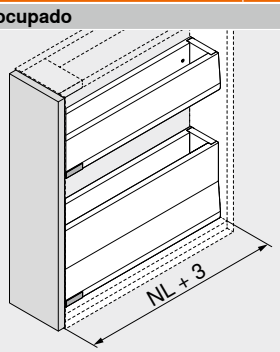

NL Largo nominal

Información de pedido

Recomendaciones de uso	Página
Cajón – M	256
Cajón – K	260
Cacerolero – guardacuerpo – E	264
Cacerolero – **BOXCOVER** – E	266
Cacerolero – **BOXCAP** – E	268

Ancho de cuerpo de mueble KB (mm)
150–250

Indicaciones en la página

Visión general	251
Accesorios	285
Servicios de Blum	602
Para más información técnica	708

Montaje, desmontaje y ajuste

Short-URL
www.blum.com/a355

SPACE TWIN

Webcode – ingresar en el configurador de productos o hacer clic: DQJEMM

Planificación

Espacio ocupado en el cuerpo

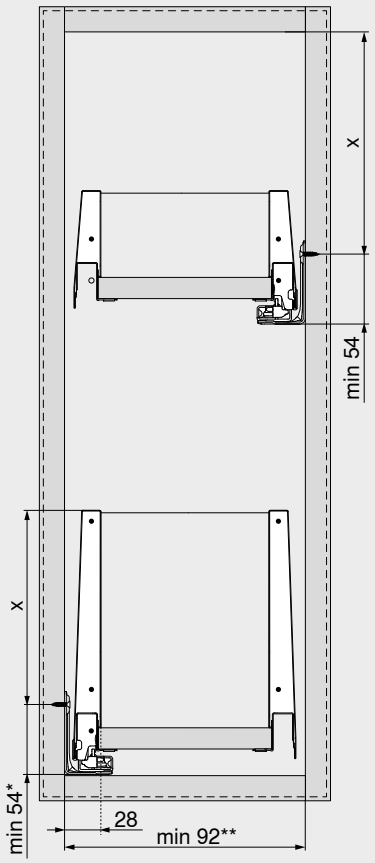

Altura de montaje	X (mm)
M	54
K	92
E	155

* +1 mm si las guías de cuerpo se instalan antes de montar el cuerpo

** 112 mm con **SERVO-DRIVE**
142 mm con **TIP-ON BLUMOTION**

Cotas de montaje – frente

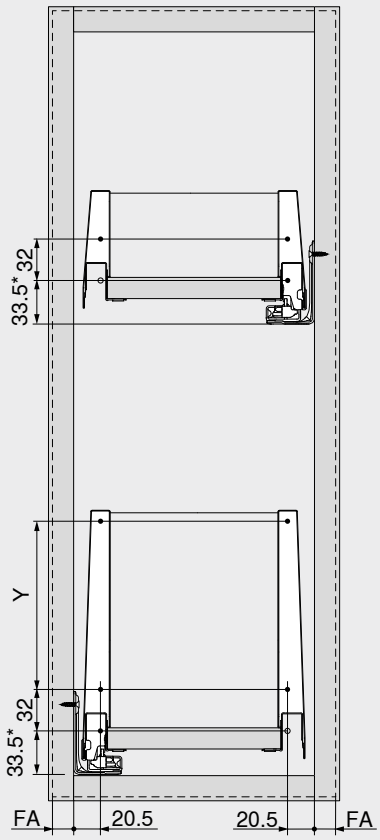

Altura de montaje	Altura de perfil	Pared lateral	Y (mm)
M	M	–	–
K	K	–	–
E	M	Guardacuerpo	128
E	M	**BOXCOVER**	128
E	M	**BOXCAP**	128

FA Recubrimiento del frente

* +1 mm si las guías de cuerpo se instalan antes de montar el cuerpo

Elementos de inserción en vidrio



- Se pueden generar diseños únicos en su interior
- Para cortar a medida
- Color: transparente
- Material: vidrio

Información de pedido

7	Elemento de inserción de vidrio bajo (para cacerolero interior delantero)	
	Color	Transparente
Ancho de cuerpo de mueble KB (mm)[1]	Espesor de lateral de cuerpo SWD (mm)	
	15/16	18/19
600	ZE4L464G	ZE4L458G
1200	ZE4L1064G	ZE4L1058G

Consta de:
7 1 x Elementos de inserción en vidrio
[1] Para otros anchos de cuerpo de mueble KB, cortar a medida el siguiente elemento de inserción más largo de manera correspondiente

7	Elemento de inserción de vidrio alto (para cacerolero interior delantero)	
	Color	Transparente
Ancho de cuerpo de mueble KB (mm)[1]	Espesor de lateral de cuerpo SWD (mm)	
	15/16	18/19
600	ZE4H464G	ZE4H458G
1200	ZE4H1064G	ZE4H1058G

Consta de:
7 1 x Elementos de inserción en vidrio
[1] Para otros anchos de cuerpo de mueble KB, cortar a medida el siguiente elemento de inserción más largo de manera correspondiente

9a	Elementos de inserción de vidrio (lateral)[2]	
Largo nominal NL (mm)[1]	Color	
	Transparente	
450	ZE4M360G	
500	ZE4M410G	
550	ZE4M460G	
600	ZE4M510G	

Consta de:
9a 2 x Elementos de inserción en vidrio
[1] Para otros largos nominales NL, cortar a medida el siguiente elemento de inserción más largo de manera correspondiente
[2] ¡Para poder garantizar una unión segura del frente con **BOXCOVER**, las partes laterales del vidrio deben limpiarse antes del montaje **(imprescindible cuando el frente tiene una altura FH > 455 mm)!**

Planificación

Corte – elementos de inserción

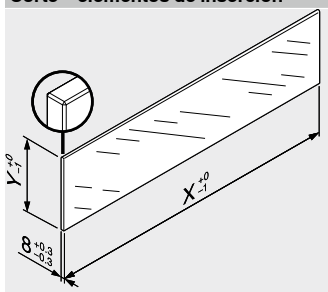

Elementos de inserción	X (mm)	Y (mm)
Bajo	LW – 104	75
Alto	LW – 104	142.5
Lateral	NL – 90	95

LW Ancho interior cuerpo de mueble
NL Largo nominal

En combinación con **MERIVOBOX** basándose en las dimensiones predeterminadas no se requiere una "prueba de impacto para componentes de vidrio verticales."según la normativa (DIN EN 14749 de junio de 2016). Para el cumplimiento de la normativa no es necesario un cristal de seguridad. Para instalar el elemento se requiere de un canto biselado de 1 mm ±0.5 mm.

Indicaciones en la página

Visión general	251
Accesorios	285
Servicios de Blum	602
Para más información técnica	708

Montaje, desmontaje y ajuste

Short-URL
www.blum.com/a355

Trasera de acero

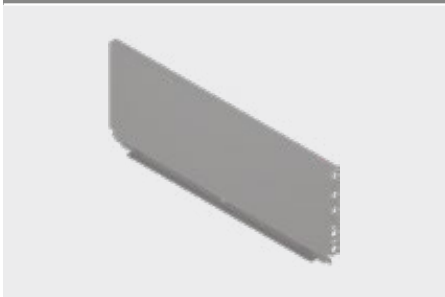

- Para **MERIVOBOX**
- Color: blanco seda mate | gris indium mate | gris orión mate
- Material: acero

Información de pedido

Altura de la trasera	Ref.
N[1]	☎ ZB4NxxxS.6
M	☎ ZB4MxxxS.6
K	☎ ZB4KxxxS.6
E	☎ ZB4ExxxS.6

[1] No compatible con **SERVO-DRIVE**

Planificación

Cálculo de la anchura

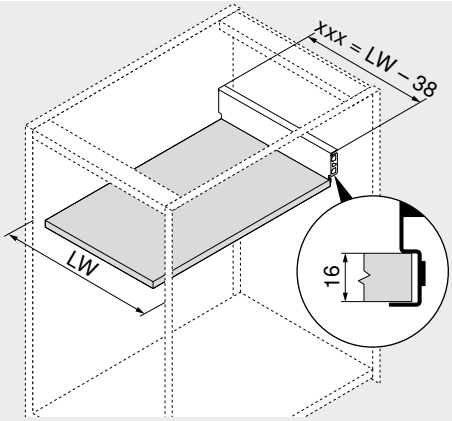

xxx = LW – 38

Ejemplo
Altura de trasera M
LW = 567 mm
529 mm = 567 – 38 mm
Pedido
ZB4M529S.6

xxx	Anchura pared trasera
LW	Ancho interior cuerpo de mueble

Corte – tableros aglo de 16 mm

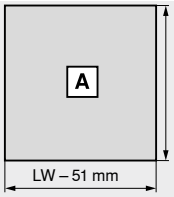

NL	Largo nominal
LW	Ancho interior cuerpo de mueble

Estabilizador del fondo/frente



- Para apoyar fondos anchos de cajones
- Recomendación
  Ancho de cuerpo de mueble KB > 900 mm: 1 pza.

Información de pedido

Modo de fijación	Color	Ref.
EXPANDO	RAL 7037 gris polvo	**Z96.10E1**

Planificación

Espacio ocupado en el cuerpo

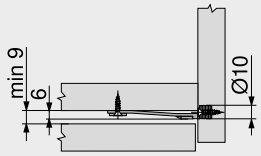

Cotas de taladrado – frente

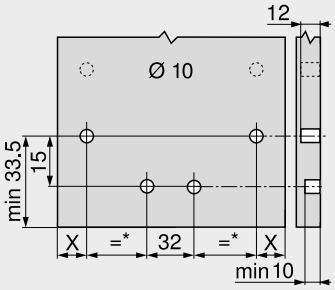

X = 20.5 mm + FA

FA	Recubrimiento del frente
*	Mín. 105 mm

Estabilizador del fondo/frente para frentes delgados



- Para estabilizar frentes y fondos de cajón anchos
- Refuerza la unión entre el fondo del cajón y el frente
- Recomendación
  Ancho de cuerpo de mueble KB > 600 mm: 1 pza.
  Ancho de cuerpo de mueble KB > 900 mm: 2 pza.
  Altura del frente FH > 380 mm: 1 pza.

Información de pedido

Modo de fijación	Color	Ref.
EXPANDO T	RAL 7037 gris polvo	**Z96.00T1**

Indicaciones en la página

Sistema de fijación para frentes delgados – **EXPANDO T**	596
Recomendación de montaje y exención de responsabilidad – **EXPANDO T**	597

Planificación

Espacio ocupado en el cuerpo

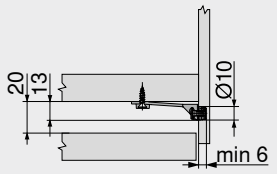

Cotas de taladrado – frente

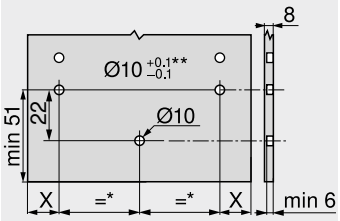

X = 14 mm + FA

FA	Recubrimiento del frente
*	Mín. 80 mm
**	Piedra y cerámica +0.2/–0.1 mm

Estabilizadores laterales

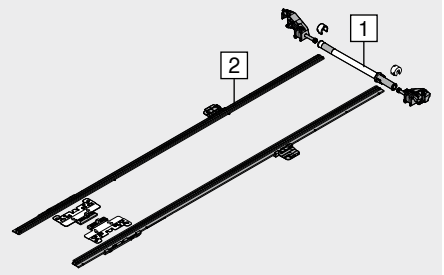

- Estabilizador adicional para módulos extraíbles super anchos
- Recomendación: ancho cuerpo de mueble KB 900–1400 mm
- Varilla de aluminio adecuada para KB hasta 1400 mm, para cortar a medida
- No se requiere espacio ocupado adicional hacia abajo
- Adecuado para el uso con **BLUMOTION** | **SERVO-DRIVE** | **TIP-ON BLUMOTION**

Información de pedido

Largo nominal NL (mm)	Ref.
270–400	**ZS4.400MU**
450–650	**ZS4.650MU**

Corte

1	Ancho interior cuerpo de mueble LW – 231 mm
2	Largo nominal NL + 10 mm

Planificación

Espacio ocupado en el cuerpo

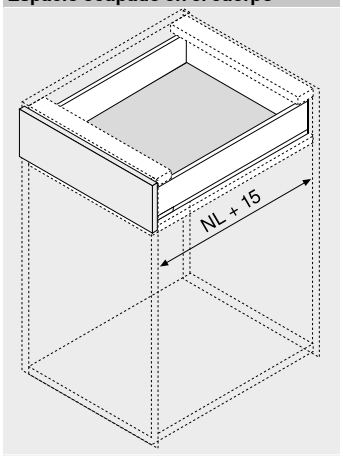

NL	Largo nominal

Soporte de guardacuerpo flexible

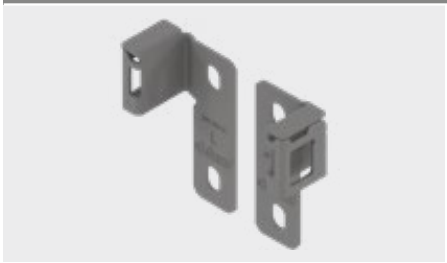

- Para acoplar el guardacuerpo longitudinal a la trasera de madera
- Para caceroleros de mayor altura E (> 184 mm)
- Color: blanco seda mate | gris indium mate | gris orión mate
- Material: acero

Información de pedido

Versión	Ref.
Izquierda | derecha	ZRR.4000

Planificación

Espacio ocupado en el cuerpo

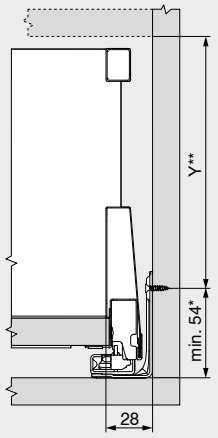

Y = X – 29 mm

X	Altura de la trasera
*	+1 mm si las guías de cuerpo se instalan antes de montar el cuerpo
**	Incl. 2 mm Ajuste de la inclinación

Cotas de montaje – frente – montaje por atornillado

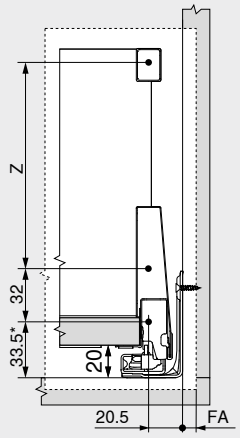

Z = X – 55.5 mm

X	Altura de la trasera
FA	Recubrimiento del frente
*	+1 mm si las guías de cuerpo se instalan antes de montar el cuerpo

Cotas de montaje – trasera

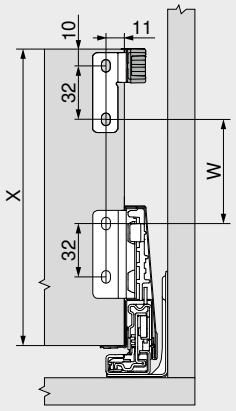

W = X – 115 mm

X	Altura de la trasera

Tornillo de fijación – tornillo de cabeza ancha – Ø 3.5 mm

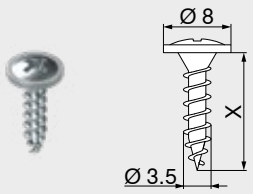

- Para unir el adaptador con la trasera de madera y el perfil con el fondo de cajón
- Para un montaje óptimo, se recomienda utilizar tornillos de cabeza ancha en la trasera de madera y el perfil
- Color: cincado
- Material: acero

Información de pedido

Longitud X (mm)	Diámetro (mm)	Ref.
15.0	Ø 3.5	61R.1500

Tornillo aglomerado – Ø 3.5 mm

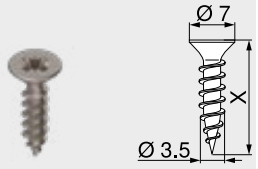

- Color: niquelado
- Material: acero

Información de pedido

Longitud X (mm)	Diámetro (mm)	Ref.
15.0	Ø 3.5	609.1500
17.0		609.1700

Tornillo Euro – Ø 6.0 mm

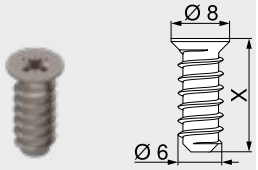

- Diámetro de taladrado Ø 5 mm
- Color: niquelado
- Material: acero

Información de pedido

Longitud X (mm)	Diámetro (mm)	Ref.
10.0	Ø 6.0	661.1000.HG
11.5		661.1150.HG
13.0		661.1300.HG
14.5		661.1450.HG
20.0		661.2000.HG

Broca de centrar



- Para el taladro previo de tornillos aglo Ø 3.5 mm
- Profundidad de taladrado hasta 8 mm
- Material: acero, templado

Información de pedido

Descripción	Diámetro (mm)	Ref.
Broca de centrar	Ø 2.7	M01.ZZ03.01
Broca de recambio		M01.ZZB3

Amortiguador autoadhesivo

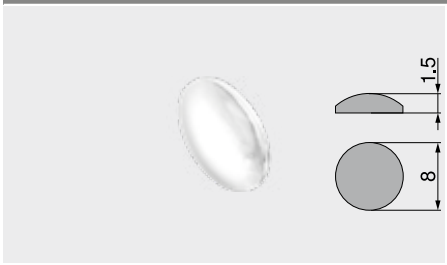

- Para armortiguar ruidos
- Color: blanco natural
- Material: plástico

Información de pedido

Diámetro (mm)	Ref.
Ø 8.0	993.710

Amortiguador taladro

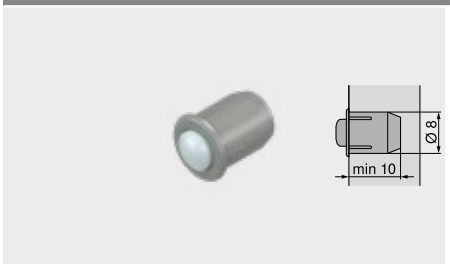

- Para armortiguar ruidos
- En dos piezas
- Color: RAL 9006 gris
- Material: plástico

Información de pedido

Diámetro (mm)	Ref.
Ø 8.0	993.706

Destornillador en cruz



- Mango de color naranja con impresión Blum
- Color: negro/naranja
- Material: plástico/acero

Información de pedido

Herramienta de apoyo	Largo total (mm)	Ref.
Pozidriv PZ 2	210	303.756.1

Destornillador plano



- Mango de color naranja con impresión Blum
- Color: negro/naranja
- Material: plástico/acero

Información de pedido

Herramienta de apoyo	Largo total (mm)	Ref.
Tamaño 1	200	314.928.1

Destornillador TORX®



- Mango de color naranja con impresión Blum
- Color: negro/naranja
- Material: plástico/acero

Información de pedido

Herramienta de apoyo	Largo total (mm)	Ref.
TORX® T20	100	623.882.2
	210	209.093.7

Guía de cuerpo de mueble – 450 – 40 kg

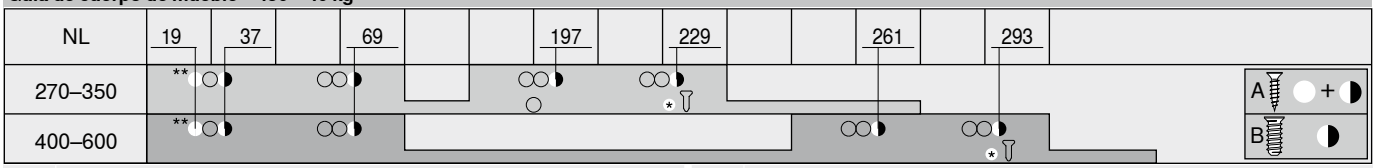

NL	Largo nominal	*	Para más estabilidad lateral Tornillo aglo Ø 4 x 15 mm
A	Tornillo aglo Ø 4 x 15 mm	**	Para más estabilidad vertical Tornillo aglo Ø 4 x 15 mm
B	Tornillos Euro Ø 6 x 14.5 mm, ref. 661.1450.HG		

Guía de cuerpo de mueble – 453 – 70 kg

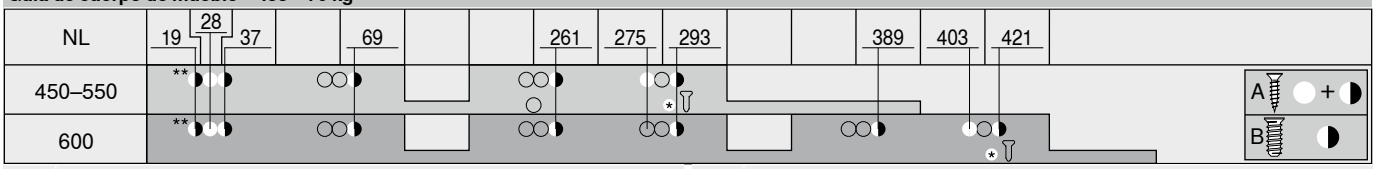

NL	Largo nominal	*	Para más estabilidad lateral Tornillo aglo Ø 4 x 15 mm
A	Tornillo aglo Ø 4 x 15 mm	**	Para más estabilidad vertical Puede reemplazarse por tornillo aglo Ø 4 x 15 mm
B	Tornillos Euro Ø 6 x 14.5 mm, ref. 661.1450.HG		

La purista: toda una línea rectangular y clara



TANDEMBOX antaro, con su guardacuerpo rectangular, es sinónimo de formas claras y rectangulares. Todos los componentes combinan entre sí y de este modo subrayan el diseño purista del producto.

Los distintos sistemas de ayuda en la apertura también pueden combinarse a discreción. **SERVO-DRIVE**, el sistema eléctrico de apertura asistida en combinación con **BLUMOTION**, o **TIP-ON BLUMOTION**, el sistema mecánico de ayuda en la apertura combinado con **BLUMOTION**.





Característico del diseño purista del producto: el guardacuerpo esquinado. Todos los componentes de plástico combinan con el color de perfil correspondiente y contribuyen a crear una imagen general armónica.



TANDEMBOX convence desde hace muchos años por su gran comodidad de uso y su diseño variado. Una renovación técnica garantiza una apertura incluso más cómoda, un notable aumento de la estabilidad y un deslizamiento ultraligero optimizado.



Utilice nuestro configurador de productos para seleccionar los productos con facilidad y hacer los pedidos de la gama disponible.

Short-URL
www.blum.com/configurator

Sistemas box


Foto simbólica

Sistemas box	194
LEGRABOX	196
MERIVOBOX	250
TANDEMBOX plus	336
METABOX	338
SERVO-DRIVE para **LEGRABOX** | **MERIVOBOX** | **TANDEMBOX**	362
TIP-ON BLUMOTION para **LEGRABOX** | **MERIVOBOX** | **TANDEMBOX**	394

Visión general


Foto simbólica

Visión general – aplicaciones	292

Accesorios


Foto simbólica

Trasera de acero	328
Estabilizador del fondo/frente	328
Estabilizadores laterales – montados en la parte superior	329
Soporte de guardacuerpo flexible	330
Adaptador para trasera de madera en altura B	331
Tornillos	332
Broca de centrar	332
Amortiguador	332
Destornillador	333

Fijación guías de cuerpo de mueble

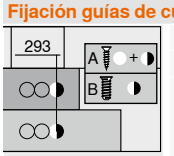

Foto simbólica

Guía de cuerpo de mueble – 578 – 30 kg	334
Guía de cuerpo de mueble – 576 – 65 kg	334

Montaje, desmontaje y ajuste


Foto simbólica

Montaje, desmontaje y ajuste

Short-URL
www.blum.com/a350

Pictogramas

Artículo disponible bajo petición

Webcode – ingresar en el configurador de productos o hacer clic

3

Aplicaciones		kg	Espacio ocupado Altura (mm)	Webcode	Página
Cuerpo de mueble estándar					
Cajón					
	Cajón – N	30	82.5	DQC21A	294
	Cajón – M	30 65	98.5	DQC2QM	296
	Cajón – K	30 65	130.5	DQC3FY	300
Cacerolero					
	Cacerolero – guardacuerpo – C	30 65	192	DQC5JY	304
	Cacerolero – guardacuerpo – D	30 65	224	DQC69A	308
	Cacerolero – guardacuerpo – D – perfiles K	30 65	224	DQC6YM	312
	Cacerolero – guardacuerpo – C – marcos de aluminio	30 65	192	DQC7NY	316
	Cacerolero – guardacuerpo – D – marcos de aluminio	30 65	224	DQC8DA	318
Rinconeras					
	**SPACE CORNER** con **SYNCROMOTION**	65		☎	

Aplicaciones		kg	Espacio ocupado Altura (mm)	Webcode	Página
Cajón interior					
	Cajón interior – M	30 65	106	DQC45A	298
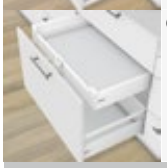	Cajón interior – K	30 65	136.5	DQC4UM	302
Cacerolero interior					
	Cacerolero interior – guardacuerpo – C	30 65	192	DQCAHA	306
	Cacerolero interior – guardacuerpo – D	30 65	224	DQCB6M	310
	Cacerolero interior – guardacuerpo – D – perfiles K	30 65	224	DQCBVY	314

kg Capacidad de carga dinámica

Webcode – ingresar en el configurador de productos o hacer clic

Aplicaciones	kg	Espacio ocupado Altura (mm)	Webcode	Página
Mueble del fregadero				
Cacerolero				
 Cacerolero – guardacuerpo – C	30 65	192	DQC92M	320
 Cacerolero – guardacuerpo – D	30 65	224	DQC9RY	322
Armario despensa				
 **SPACE TOWER** Ancho de cuerpo KB 275–1200 mm	30 65		DQGRMM	324
Armarios estrechos				
 **SPACE TWIN** Ancho del cuerpo KB 165–250 mm	20		DQGV5A	326

kg Capacidad de carga dinámica

Webcode – ingresar en el configurador de productos o hacer clic

Recomendación – combinación de colores de los componentes

N.º	Descripción		Color			
			SW	R9006		
2	Juego de perfil		SW	R9006		
2	Juego de perfiles exteriores	[1]	SW	R9006		
3	Adaptador para trasera de madera lado izquierdo/derecho		SW	R9006		
3	Adaptador para trasera de madera de la zona de lavado lado izquierdo/derecho	[1]	SW	R9006		
4	Juego de fijación frontal		SW	WGR		
5	Pieza delantera sin ranura		SW	R9006		
6a	Tirador		SW	WGR		
6b	Tirador y tope		SW	WGR		
7	Guardacuerpo transversal		SW	R9006		
8	Guardacuerpo longitudinal izquierdo/derecho		SW	R9006		
11	Juego de perfiles interiores	[1]	SW	R9006		
12	Adaptador para trasera de madera lado izquierdo/derecho	[1]	SW	R9006		

[1] Mueble del fregadero

Color	
SW	Blanco seda
R9006	RAL 9006 gris (aluminio blanco)

Color	
WGR	Gris claro

Cajón – N

Webcode – ingresar en el configurador de productos o hacer clic: DQC21A



- Con guía extensión total y oculta – para el deslizamiento ligero durante toda la vida del mueble
- Montaje del frontal sin herramientas
- Ajuste bidimensional del frente
- Con amortiguación **BLUMOTION** integrada para cierre suave y silencioso, combinable con **SERVO-DRIVE**, el sistema eléctrico de apertura asistida
- O con **TIP-ON BLUMOTION**, el sistema mecánico de apertura asistida, para muebles sin tiradores, aunque también para muebles con elementos tiradores como detalle

Espacio ocupado

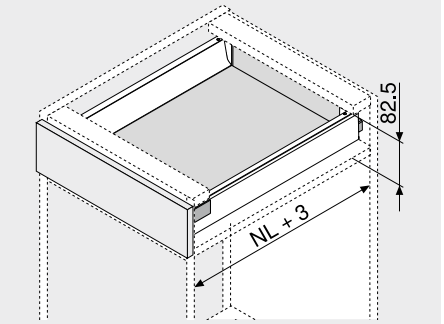

NL Largo nominal

Información de pedido

1 Guías de cuerpo de mueble izquierda/derecha



Versión	BLUMOTION
Largo nominal NL (mm)	**Capacidad de carga dinámica (kg) 30**
400	578.4001M
450	578.4501M
500	578.5001M
550	578.5501M

2 Juego de perfil



Altura del perfil (mm)	68.5
Largo nominal NL (mm)	**Color SW | R9006**
400	378N4002SA
450	378N4502SA
500	378N5002SA
550	378N5502SA

Consta de:

2a	1 x	Perfiles izquierdo/derecho
2b	2 x	Tapas, estampadas con el logotipo de Blum, a partir de 1000 piezas con impresión individual

3 Adaptador para trasera de madera lado izquierdo/derecho



Color	Material	Ref.
SW | R9006	Acero	Z30N000S.04

4 Fijación frontal



Modo de fijación		Ref.
Para presión	2 x	ZSF.36A2
INSERTA	2 x	ZSF.39A2
Tornillos	2 x	ZSF.35A2

Color		Color	
SW	Blanco seda	R9006	RAL 9006 gris (aluminio blanco)

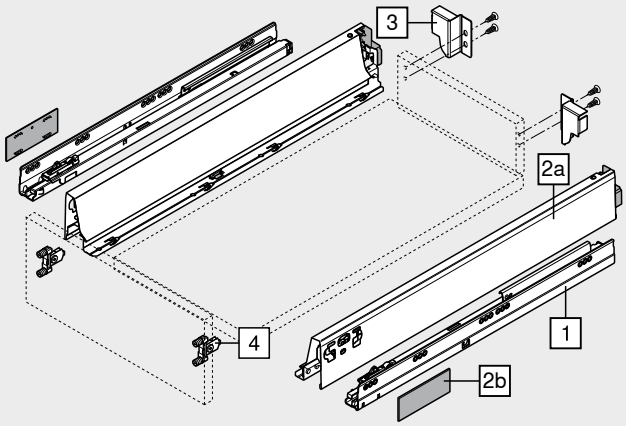

Cajón – N

Webcode – ingresar en el configurador de productos o hacer clic: DQC21A

Planificación

Espacio ocupado en el cuerpo

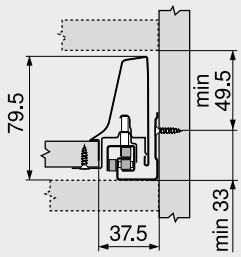

Cotas de montaje – frente – montaje por atornillado

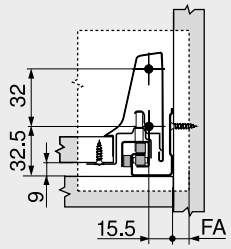

FA Recubrimiento del frente

Cotas de taladrado – frente – montaje INSERTA | por encaje a presión

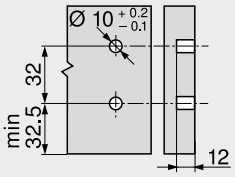

Cotas de montaje – trasera

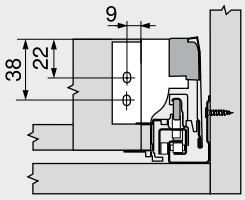

Corte – tableros aglo de 16 mm

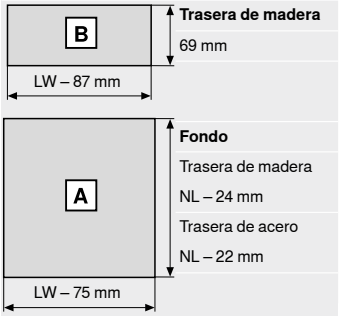

Trasera de madera
69 mm

Fondo
Trasera de madera
NL – 24 mm
Trasera de acero
NL – 22 mm

LW Ancho interior cuerpo de mueble
NL Largo nominal

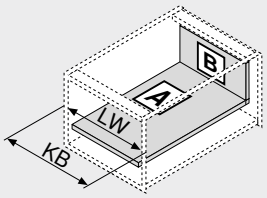

LW Ancho interior cuerpo de mueble
KB Ancho de cuerpo de mueble

Indicaciones en la página

Visión general	291	Servicios de Blum	602	**Montaje, desmontaje y ajuste**	
SERVO-DRIVE para **LEGRABOX** | **MERIVOBOX** | **TANDEMBOX**	362	Para más información técnica	708	Short-URL	
TIP-ON BLUMOTION para **LEGRABOX** | **MERIVOBOX** | **TANDEMBOX**	394			www.blum.com/a350	
CABLOXX	594				
Accesorios	328				
Fijación guías de cuerpo de mueble	334				

Cajón – M

Webcode – ingresar en el configurador de productos o hacer clic: DQC2QM



- Con guía extensión total y oculta – para el deslizamiento ligero durante toda la vida del mueble
- Montaje del frontal sin herramientas
- Ajuste bidimensional del frente
- Con amortiguación **BLUMOTION** integrada para cierre suave y silencioso, combinable con **SERVO-DRIVE**, el sistema eléctrico de apertura asistida
- O con **TIP-ON BLUMOTION**, el sistema mecánico de apertura asistida, para muebles sin tiradores, aunque también para muebles con elementos tiradores como detalle

Espacio ocupado

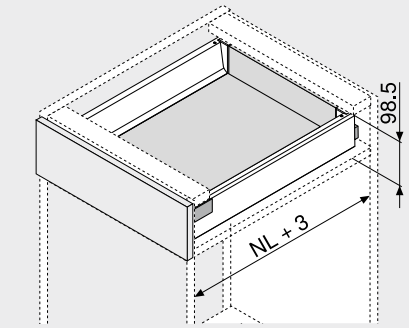

NL Largo nominal

Información de pedido

1 Guías de cuerpo de mueble izquierda/derecha

Versión	BLUMOTION	
Largo nominal NL (mm)	Capacidad de carga dinámica (kg) 30	65
270	578.2701M	
300	578.3001M	
350	578.3501M	
400	578.4001M	
450	578.4501M	576.4501M
500	578.5001M	576.5001M
550	578.5501M	576.5501M
600	578.6001M	576.6001M
650		576.6501M

2 Juego de perfil

Altura del perfil (mm)	83.6
Largo nominal NL (mm)	Color SW | R9006
270	378M2702SA
300	378M3002SA
350	378M3502SA
400	378M4002SA
450	378M4502SA
500	378M5002SA
550	378M5502SA
600	378M6002SA
650	378M6502SA

Consta de:
2a 1 x Perfiles izquierdo/derecho
2b 2 x Tapas, estampadas con el logotipo de Blum, a partir de 1000 piezas con impresión individual

3 Adaptador para trasera de madera lado izquierdo/derecho

Color	Material	Ref.
SW | R9006	Acero	Z30M000S.04

4 Fijación frontal

Modo de fijación		Ref.
Para presión	2 x	ZSF.36A2
INSERTA	2 x	ZSF.39A2
Tornillos	2 x	ZSF.35A2

Color		Color	
SW	Blanco seda	R9006	RAL 9006 gris (aluminio blanco)

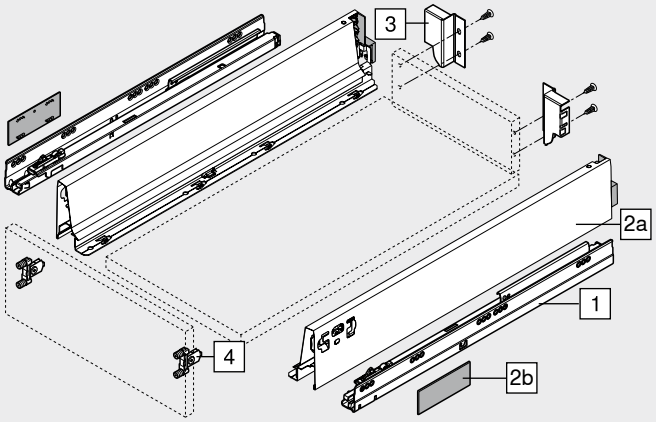

Cajón – M

Webcode – ingresar en el configurador de productos o hacer clic: DQC2QM

Planificación

Espacio ocupado en el cuerpo

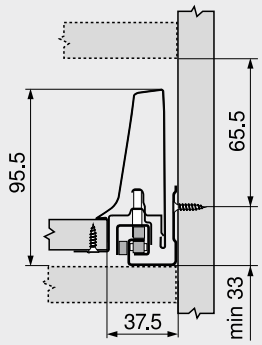

Cotas de montaje – frente – montaje por atornillado

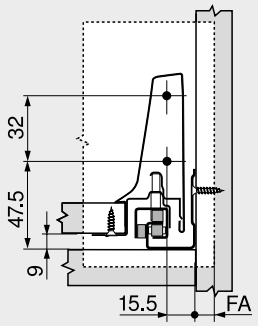

FA Recubrimiento del frente

Cotas de taladrado – frente – montaje INSERTA | por encaje a presión

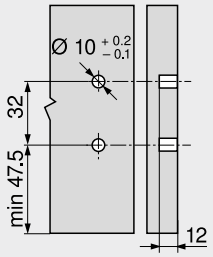

Cotas de montaje – trasera

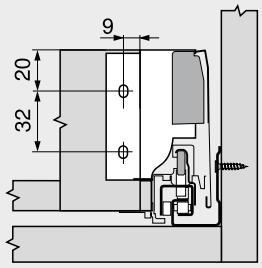

Corte – tableros aglo de 16 mm

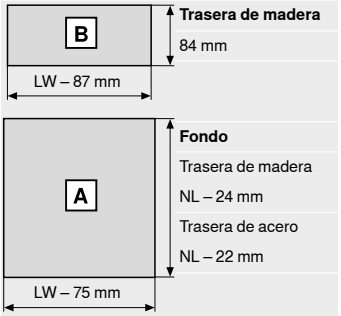

Trasera de madera
84 mm

Fondo
Trasera de madera
NL – 24 mm
Trasera de acero
NL – 22 mm

LW Ancho interior cuerpo de mueble
NL Largo nominal

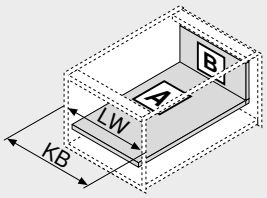

LW Ancho interior cuerpo de mueble
KB Ancho de cuerpo de mueble

Indicaciones en la página

Visión general	291	Accesorios	328	**Montaje, desmontaje y ajuste**	
SERVO-DRIVE para **LEGRABOX** | **MERIVOBOX** | **TANDEMBOX**	362	Fijación guías de cuerpo de mueble	334		
		Servicios de Blum	602		
		Para más información técnica	708	Short-URL	
TIP-ON BLUMOTION para **LEGRABOX** | **MERIVOBOX** | **TANDEMBOX**	394			www.blum.com/a350	
ORGA-LINE para **TANDEMBOX**	554				
CABLOXX	594				

Cajón interior – M

Webcode – ingresar en el configurador de productos o hacer clic: DQC45A



- Con guía extensión total y oculta – para el deslizamiento ligero durante toda la vida del mueble
- Montaje del frontal sin herramientas
- Con amortiguación **BLUMOTION** integrada para cierre suave y silencioso, combinable con **SERVO-DRIVE**, el sistema eléctrico de apertura asistida
- O con **TIP-ON BLUMOTION**, el sistema mecánico de apertura asistida, para muebles sin tiradores, aunque también para muebles con elementos tiradores como detalle
- Cajones interiores a elegir con tirador o con tirador y tope

Espacio ocupado

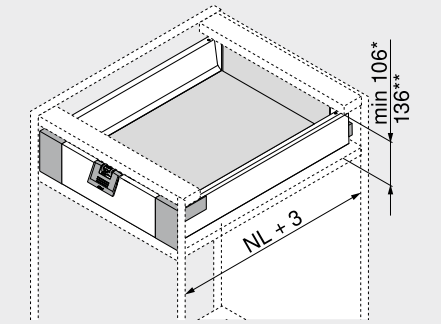

NL	Largo nominal
*	Espacio ocupado mín. para cajón interior con o sin tirador
**	Cajón interior con acceso cómodo desde arriba

Información de pedido

1 Guías de cuerpo de mueble izquierda/derecha



Versión	BLUMOTION	
Largo nominal NL (mm)	Capacidad de carga dinámica (kg) 30	65
270	578.2701M	
300	578.3001M	
350	578.3501M	
400	578.4001M	
450	578.4501M	576.4501M
500	578.5001M	576.5001M
550	578.5501M	576.5501M
600	578.6001M	576.6001M
650		576.6501M

2 Juego de perfil



Altura del perfil (mm)	83.6
Largo nominal NL (mm)	Color SW | R9006
270	378M2702SA
300	378M3002SA
350	378M3502SA
400	378M4002SA
450	378M4502SA
500	378M5002SA
550	378M5502SA
600	378M6002SA
650	378M6502SA

Consta de:

2a	1 x	Perfiles izquierdo/derecho
2b	2 x	Tapas, estampadas con el logotipo de Blum, a partir de 1000 piezas con impresión individual

3 Adaptador para trasera de madera lado izquierdo/derecho



Color	Material	Ref.
SW | R9006	Acero	Z30M000S.04

4 Juego de fijación frontal



Color	Material	Ref.
SW | WGR	Plástico	ZIF.71M0

Consta de:

4a	1 x	Fijación frontal izquierda/derecha
4e	1 x	Pieza de sujeción – Z31A0008
4f	4 x	Tornillos

5 Pieza delantera sin ranura



Color	Longitud (mm)[1]	Ref.
SW | R9006	1036	Z31L1036A

Corte 5 Ancho interior cuerpo de mueble LW – 132 mm

[1] Para cortar a medida

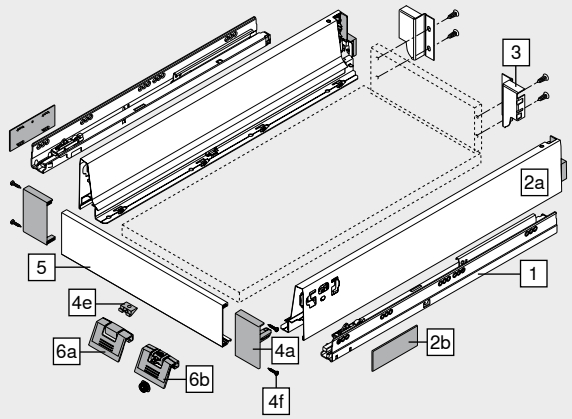

Accesorios

6a Tirador



Color	Material	Ref.
SW | WGR	Plástico	ZIF.80M5

Alternativa a 6a

6b Tirador y tope[1]



Color	Material	Ref.
SW | WGR	Plástico	ZIF.80M7

[1] No compatible con **TIP-ON BLUMOTION**

Color		Color	
SW	Blanco seda	WGR	Gris claro
R9006	RAL 9006 gris (aluminio blanco)		

Cajón interior – M

Webcode – ingresar en el configurador de productos o hacer clic: DQC45A

Planificación

Espacio ocupado en el cuerpo

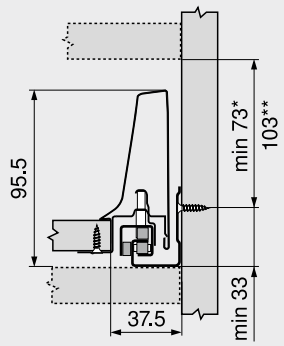

* Espacio ocupado mín. para cajón interior con o sin tirador
Sin tirador solo es posible abrir desde abajo

** Cajón interior con acceso cómodo desde arriba

Cotas de montaje – trasera

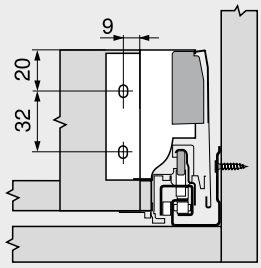

Cotas de taladrado – frente – tope de arrastre

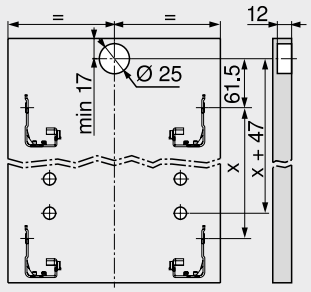

Cajón interior

Corte – tableros aglo de 16 mm

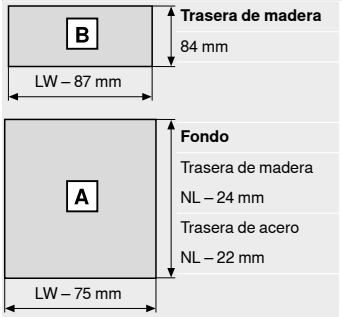

Trasera de madera
84 mm

Fondo
Trasera de madera
NL – 24 mm
Trasera de acero
NL – 22 mm

LW Ancho interior cuerpo de mueble
NL Largo nominal

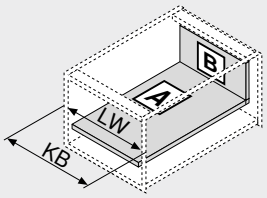

LW Ancho interior cuerpo de mueble
KB Ancho de cuerpo de mueble

Indicaciones en la página

Visión general	291	Accesorios	328	**Montaje, desmontaje y ajuste**	
SERVO-DRIVE para **LEGRABOX** | **MERIVOBOX** | **TANDEMBOX**	362	Fijación guías de cuerpo de mueble	334		
		Servicios de Blum	602		
		Para más información técnica	708	Short-URL	
TIP-ON BLUMOTION para **LEGRABOX** | **MERIVOBOX** | **TANDEMBOX**	394			www.blum.com/a350	
ORGA-LINE para **TANDEMBOX**	554				
CABLOXX	594				

Cajón – K

Webcode – ingresar en el configurador de productos o hacer clic: DQC3FY



- Con guía extensión total y oculta – para el deslizamiento ligero durante toda la vida del mueble
- Montaje del frontal sin herramientas
- Ajuste bidimensional del frente
- Con amortiguación **BLUMOTION** integrada para cierre suave y silencioso, combinable con **SERVO-DRIVE**, el sistema eléctrico de apertura asistida
- O con **TIP-ON BLUMOTION**, el sistema mecánico de apertura asistida, para muebles sin tiradores, aunque también para muebles con elementos tiradores como detalle

Espacio ocupado

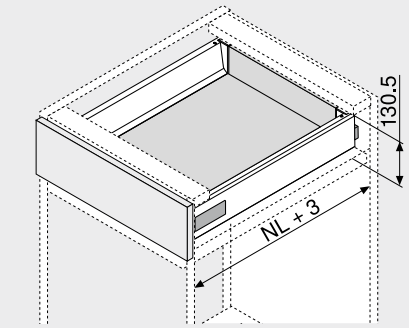

NL Largo nominal

Información de pedido

1 Guías de cuerpo de mueble izquierda/derecha



Versión	BLUMOTION	
Largo nominal	Capacidad de carga dinámica (kg)	
NL (mm)	30	65
270	578.2701M	
300	578.3001M	
350	578.3501M	
400	578.4001M	
450	578.4501M	576.4501M
500	578.5001M	576.5001M
550	578.5501M	576.5501M
600	578.6001M	576.6001M
650		576.6501M

2 Juego de perfil

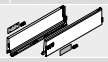

Altura del perfil (mm)	115.6
Largo nominal	Color
NL (mm)	SW | R9006
270	378K2702SA
300	378K3002SA
350	378K3502SA
400	378K4002SA
450	378K4502SA
500	378K5002SA
550	378K5502SA
600	378K6002SA
650	378K6502SA

Consta de:

2a	1 x	Perfiles izquierdo/derecho
2b	2 x	Tapas, estampadas con el logotipo de Blum, a partir de 1000 piezas con impresión individual
2c	2 x	Tetón de posicionamiento

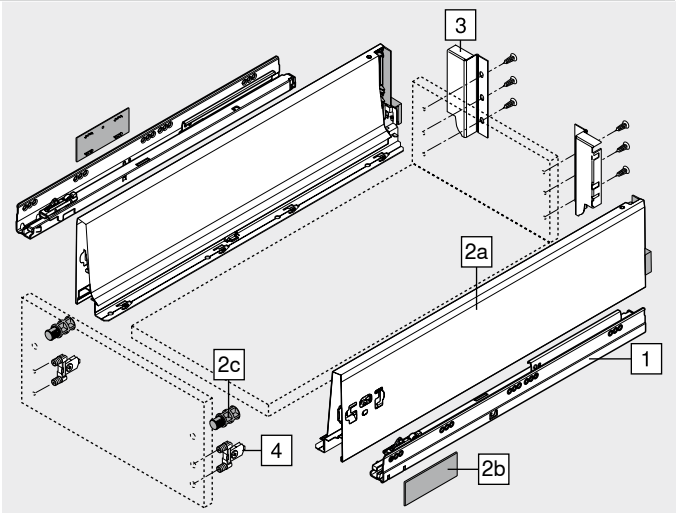

3 Adaptador para trasera de madera lado izquierdo/derecho



Color	Material	Ref.
SW | R9006	Acero	Z30K000S

4 Fijación frontal



Modo de fijación		Ref.
Para presión	2 x	ZSF.36A2
INSERTA	2 x	ZSF.39A2
Tornillos	2 x	ZSF.35A2

Color		Color	
SW	Blanco seda	R9006	RAL 9006 gris (aluminio blanco)

Cajón – K

Webcode – ingresar en el configurador de productos o hacer clic: DQC3FY

Planificación

Espacio ocupado en el cuerpo

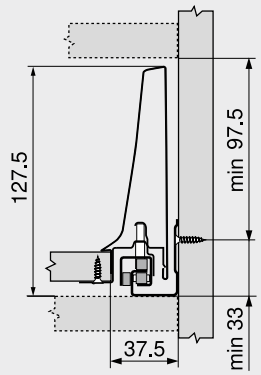

Cotas de montaje – frente – montaje por atornillado

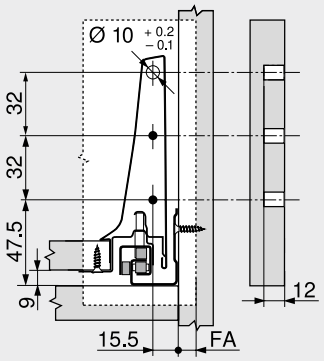

FA Recubrimiento del frente

Cotas de taladrado – frente – montaje INSERTA | por encaje a presión

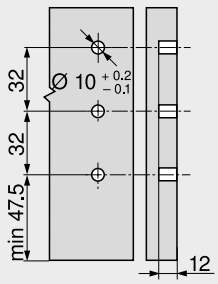

Cotas de montaje – trasera

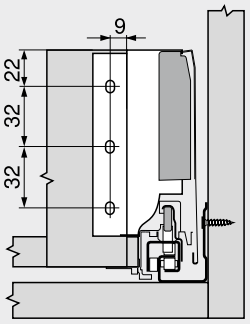

Corte – tableros aglo de 16 mm

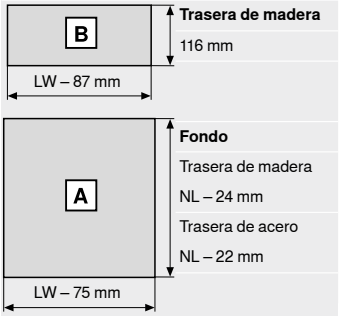

LW Ancho interior cuerpo de mueble
NL Largo nominal

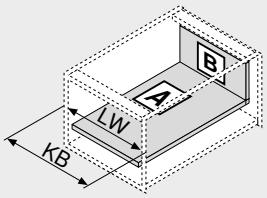

LW Ancho interior cuerpo de mueble
KB Ancho de cuerpo de mueble

Indicaciones en la página

Visión general	291	Accesorios	328	**Montaje, desmontaje y ajuste**	
SERVO-DRIVE para **LEGRABOX** | **MERIVOBOX** | **TANDEMBOX**	362	Fijación guías de cuerpo de mueble	334		
		Servicios de Blum	602		
		Para más información técnica	708	Short-URL	
TIP-ON BLUMOTION para **LEGRABOX** | **MERIVOBOX** | **TANDEMBOX**	394			www.blum.com/a350	
ORGA-LINE para **TANDEMBOX**	554				
CABLOXX	594				

Cajón interior – K

Webcode – ingresar en el configurador de productos o hacer clic: DQC4UM



- Con guía extensión total y oculta – para el deslizamiento ligero durante toda la vida del mueble
- Montaje del frontal sin herramientas
- Con amortiguación **BLUMOTION** integrada para cierre suave y silencioso, combinable con **SERVO-DRIVE**, el sistema eléctrico de apertura asistida
- O con **TIP-ON BLUMOTION**, el sistema mecánico de apertura asistida, para muebles sin tiradores, aunque también para muebles con elementos tiradores como detalle
- Cajones interiores a elegir con tirador o con tirador y tope

Espacio ocupado

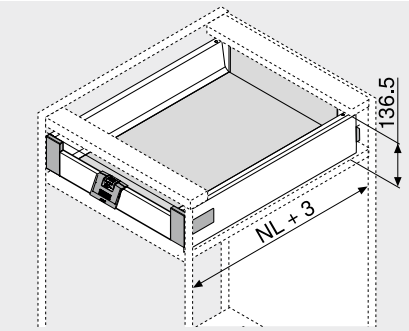

NL Largo nominal

Información de pedido

1 Guías de cuerpo de mueble izquierda/derecha



Versión	BLUMOTION	
Largo nominal NL (mm)	Capacidad de carga dinámica (kg) 30	65
270	578.2701M	
300	578.3001M	
350	578.3501M	
400	578.4001M	
450	578.4501M	576.4501M
500	578.5001M	576.5001M
550	578.5501M	576.5501M
600	578.6001M	576.6001M
650		576.6501M

2 Juego de perfil

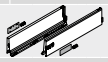

Altura del perfil (mm)	115.6
Largo nominal NL (mm)	Color SW | R9006
270	378K2702SA
300	378K3002SA
350	378K3502SA
400	378K4002SA
450	378K4502SA
500	378K5002SA
550	378K5502SA
600	378K6002SA
650	378K6502SA

Consta de:

2a	1 x	Perfiles izquierdo/derecho
2b	2 x	Tapas, estampadas con el logotipo de Blum, a partir de 1000 piezas con impresión individual
2c	2 x	Tetón de posicionamiento No se requiere en cajón interior

3 Adaptador para trasera de madera lado izquierdo/derecho



Color	Material	Ref.
SW | R9006	Acero	Z30K000S

4 Juego de fijación frontal



Color	Material	Ref.
SW | WGR	Plástico	ZIF.71K0

Consta de:

4a	1 x	Fijación frontal izquierda/derecha
4e	1 x	Pieza de sujeción – Z31A0008
4f	4 x	Tornillos

5 Pieza delantera sin ranura



Color	Longitud (mm)[1]	Ref.
SW | R9006	1036	Z31L1036A

Corte **5** Ancho interior cuerpo de mueble LW – 132 mm

[1] Para cortar a medida

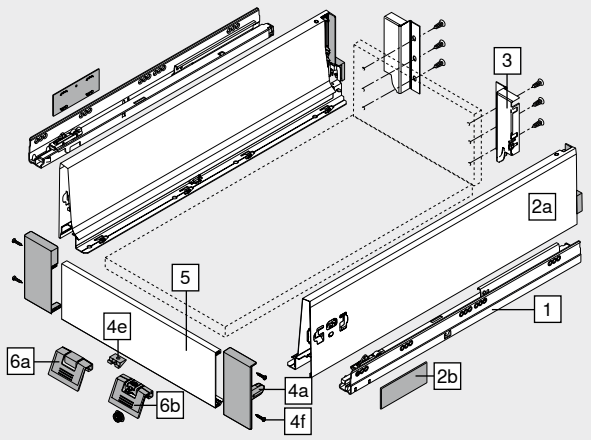

Accesorios

6a Tirador



Color	Material	Ref.
SW | WGR	Plástico	ZIF.80M5

Alternativa a 6a

6b Tirador y tope[1]



Color	Material	Ref.
SW | WGR	Plástico	ZIF.80M7

[1] No compatible con **TIP-ON BLUMOTION**

Color		Color	
SW	Blanco seda	WGR	Gris claro
R9006	RAL 9006 gris (aluminio blanco)		

Cajón interior – K

Webcode – ingresar en el configurador de productos o hacer clic: DQC4UM

Planificación

Espacio ocupado en el cuerpo

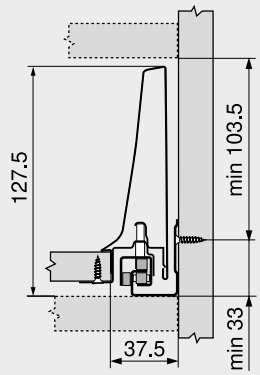

Cotas de montaje – trasera

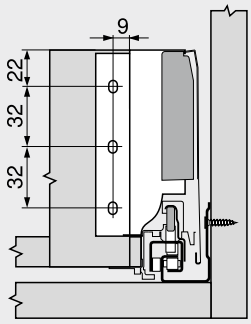

Cotas de taladrado – frente – tope de arrastre

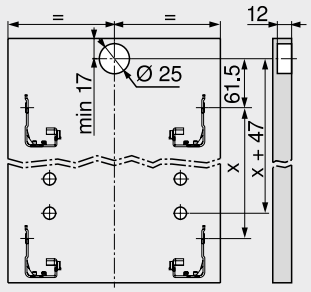

Cajón interior

Corte – tableros aglo de 16 mm

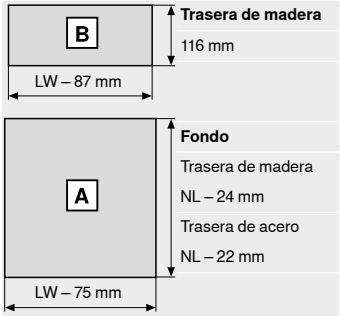

Trasera de madera
116 mm

Fondo
Trasera de madera
NL – 24 mm
Trasera de acero
NL – 22 mm

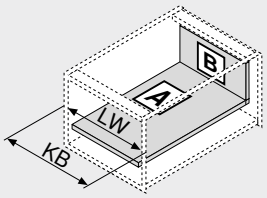

LW	Ancho interior cuerpo de mueble
NL	Largo nominal

LW	Ancho interior cuerpo de mueble
KB	Ancho de cuerpo de mueble

Indicaciones en la página

Visión general	291	Accesorios	328	**Montaje, desmontaje y ajuste**	
SERVO-DRIVE para **LEGRABOX** | **MERIVOBOX** | **TANDEMBOX**	362	Fijación guías de cuerpo de mueble	334		
		Servicios de Blum	602		
		Para más información técnica	708	Short-URL	
TIP-ON BLUMOTION para **LEGRABOX** | **MERIVOBOX** | **TANDEMBOX**	394			www.blum.com/a350	
ORGA-LINE para **TANDEMBOX**	554				
CABLOXX	594				

Cacerolero – guardacuerpo – C

Webcode – ingresar en el configurador de productos o hacer clic: DQC5JY



- Con guardacuerpo simple
- Con guía extensión total y oculta – para el deslizamiento ligero durante toda la vida del mueble
- Montaje del frontal sin herramientas
- Ajuste tridimensional del frente
- Con amortiguación **BLUMOTION** integrada para cierre suave y silencioso, combinable con **SERVO-DRIVE**, el sistema eléctrico de apertura asistida
- O con **TIP-ON BLUMOTION**, el sistema mecánico de apertura asistida, para muebles sin tiradores, aunque también para muebles con elementos tiradores como detalle

Espacio ocupado

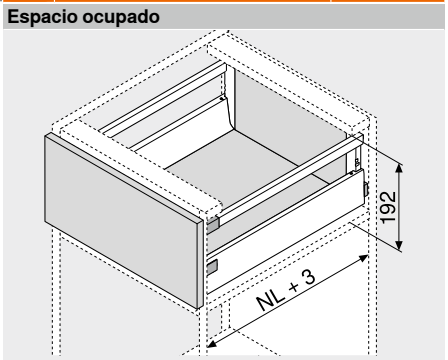

NL Largo nominal

Información de pedido

1 Guías de cuerpo de mueble izquierda/derecha



Versión	BLUMOTION	
Largo nominal	Capacidad de carga dinámica (kg)	
NL (mm)	30	65
270	578.2701M	
300	578.3001M	
350	578.3501M	
400	578.4001M	
450	578.4501M	576.4501M
500	578.5001M	576.5001M
550	578.5501M	576.5501M
600	578.6001M	576.6001M
650		576.6501M

2 Juego de perfil



Altura del perfil (mm)	83.6
Largo nominal	Color
NL (mm)	SW | R9006
270	378M2702SA
300	378M3002SA
350	378M3502SA
400	378M4002SA
450	378M4502SA
500	378M5002SA
550	378M5502SA
600	378M6002SA
650	378M6502SA

Consta de:
2a 1 x Perfiles izquierdo/derecho
2b 2 x Tapas, estampadas con el logotipo de Blum, a partir de 1000 piezas con impresión individual

3 Adaptador para trasera de madera lado izquierdo/derecho



Color	Material	Ref.
SW | R9006	Acero	Z30C000S

4 Fijación frontal



Modo de fijación		Ref.
Para presión	2 x	ZSF.36A2
INSERTA	2 x	ZSF.39A2
Tornillos	2 x	ZSF.35A2

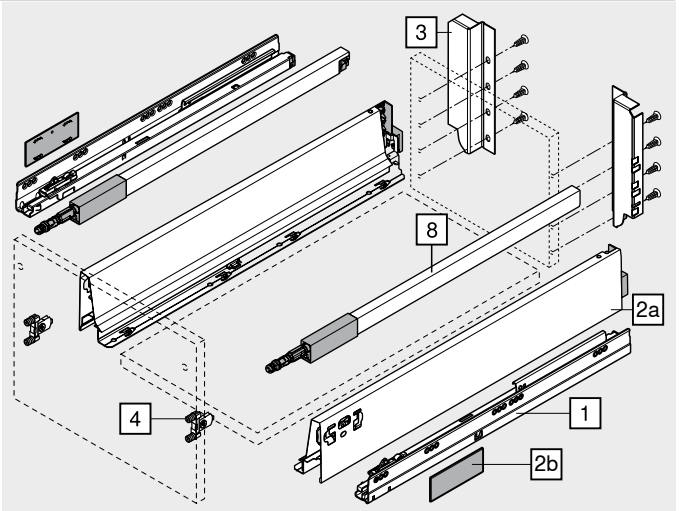

8 Guardacuerpo longitudinal izquierdo/derecho



Material	Acero	
Largo nominal	Color	
NL (mm)	SW | R9006	
270	ZRG.207RSIC	
300	ZRG.237RSIC	
350	ZRG.287RSIC	
400	ZRG.337RSIC	
450	ZRG.387RSIC	
500	ZRG.437RSIC	
550	ZRG.487RSIC	
600	ZRG.537RSIC	
650	ZRG.587RSIC	

Color		Color	
SW	Blanco seda	R9006	RAL 9006 gris (aluminio blanco)

Cacerolero – guardacuerpo – C

Webcode – ingresar en el configurador de productos o hacer clic: DQC5JY

Planificación

Espacio ocupado en el cuerpo

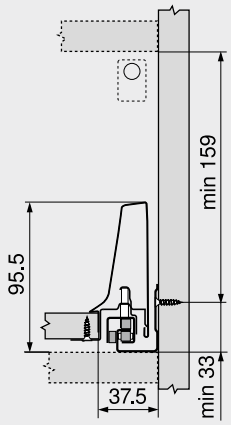

Cotas de montaje – frente – montaje por atornillado

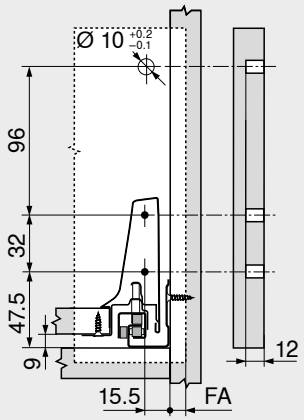

FA Recubrimiento del frente

Cotas de taladrado – frente – montaje INSERTA | por encaje a presión

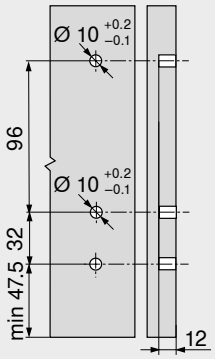

Cotas de montaje – trasera

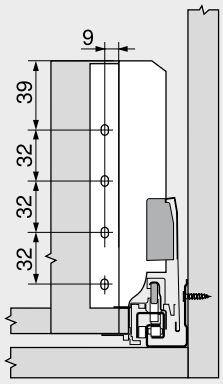

Corte – tableros aglo de 16 mm

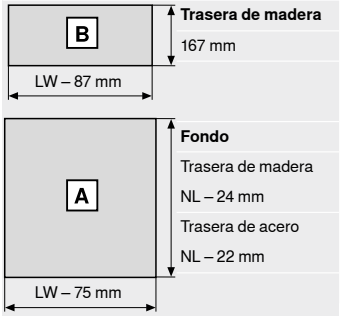

Trasera de madera
167 mm

Fondo
Trasera de madera
NL – 24 mm
Trasera de acero
NL – 22 mm

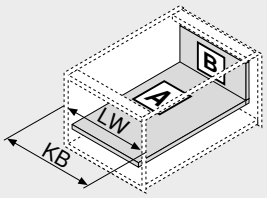

LW Ancho interior cuerpo de mueble
NL Largo nominal

LW Ancho interior cuerpo de mueble
KB Ancho de cuerpo de mueble

Indicaciones en la página

Visión general	291	Accesorios	328	**Montaje, desmontaje y ajuste**	
SERVO-DRIVE para **LEGRABOX** | **MERIVOBOX** | **TANDEMBOX**	362	Fijación guías de cuerpo de mueble	334		
		Servicios de Blum	602		
		Para más información técnica	708	Short-URL	
TIP-ON BLUMOTION para **LEGRABOX** | **MERIVOBOX** | **TANDEMBOX**	394			www.blum.com/a350	
ORGA-LINE para **TANDEMBOX**	554				
CABLOXX	594				

Cacerolero interior – guardacuerpo – C

Webcode – ingresar en el configurador de productos o hacer clic: DQCAHA



- Con guardacuerpo simple
- Con guía extensión total y oculta – para el deslizamiento ligero durante toda la vida del mueble
- Montaje del frontal sin herramientas
- Con amortiguación **BLUMOTION** integrada para cierre suave y silencioso, combinable con **SERVO-DRIVE**, el sistema eléctrico de apertura asistida
- O con **TIP-ON BLUMOTION**

Espacio ocupado

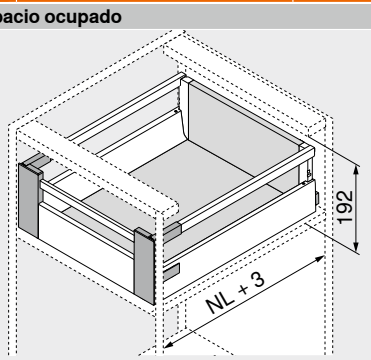

NL Largo nominal

Información de pedido

1 Guías de cuerpo de mueble izquierda/derecha



Versión	BLUMOTION	
Largo nominal	Capacidad de carga dinámica (kg)	
NL (mm)	30	65
270	578.2701M	
300	578.3001M	
350	578.3501M	
400	578.4001M	
450	578.4501M	576.4501M
500	578.5001M	576.5001M
550	578.5501M	576.5501M
600	578.6001M	576.6001M
650		576.6501M

2 Juego de perfil



Altura del perfil (mm)	83.6
Largo nominal	Color
NL (mm)	SW | R9006
270	378M2702SA
300	378M3002SA
350	378M3502SA
400	378M4002SA
450	378M4502SA
500	378M5002SA
550	378M5502SA
600	378M6002SA
650	378M6502SA

Consta de:
- **2a** 1 x Perfiles izquierdo/derecho
- **2b** 2 x Tapas, estampadas con el logotipo de Blum, a partir de 1000 piezas con impresión individual

3 Adaptador para trasera de madera lado izquierdo/derecho



Color	Material	Ref.
SW | R9006	Acero	Z30C000S

4 Juego de fijación frontal



Color	Material	Ref.
SW | WGR	Plástico	ZIF.76C0

Consta de:
- **4a** 1 x Fijación frontal izquierda/derecha
- **4e** 1 x Pieza de sujeción – Z31A0008
- **4f** 4 x Tornillos
- **4g** 2 x Cabezal del guardacuerpo – ZRG.000R5F

5 Pieza delantera sin ranura



Color	Longitud (mm)[1]	Ref.
SW | R9006	1036	Z31L1036A

Corte 5 Ancho interior cuerpo de mueble LW – 132 mm

[1] Para cortar a medida

7 Guardacuerpo transversal



Color	Longitud (mm)[1]	Ref.
SW | R9006	1046	ZRG.1046Z

Corte 7 Ancho interior cuerpo de mueble LW – 122 mm

[1] Para cortar a medida

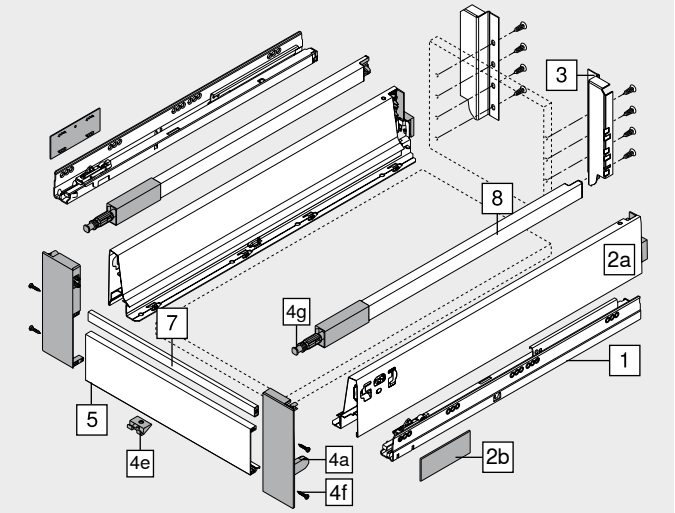

8 Guardacuerpo longitudinal izquierdo/derecho



Material	Acero	
Largo nominal	Color	
NL (mm)	SW | R9006	
270	ZRG.207RSIC	
300	ZRG.237RSIC	
350	ZRG.287RSIC	
400	ZRG.337RSIC	
450	ZRG.387RSIC	
500	ZRG.437RSIC	
550	ZRG.487RSIC	
600	ZRG.537RSIC	
650	ZRG.587RSIC	

Color		Color	
SW	Blanco seda	WGR	Gris claro
R9006	RAL 9006 gris (aluminio blanco)		

Cacerolero interior – guardacuerpo – C

Webcode – ingresar en el configurador de productos o hacer clic: DQCAHA

Planificación

Espacio ocupado en el cuerpo

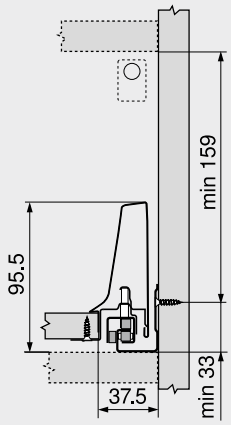

Cotas de montaje – trasera

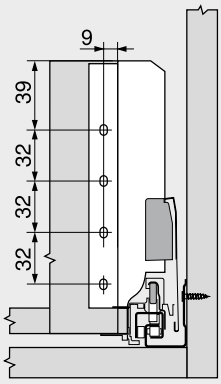

Corte – tableros aglo de 16 mm

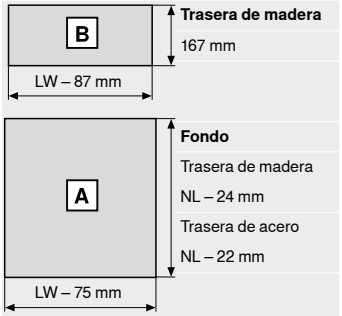

Trasera de madera
167 mm

Fondo
Trasera de madera
NL – 24 mm
Trasera de acero
NL – 22 mm

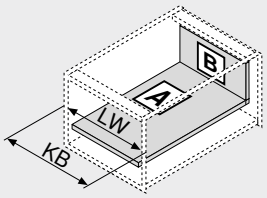

LW	Ancho interior cuerpo de mueble
NL	Largo nominal

LW	Ancho interior cuerpo de mueble
KB	Ancho de cuerpo de mueble

Indicaciones en la página

Visión general	291	Accesorios	328	**Montaje, desmontaje y ajuste**	
SERVO-DRIVE para **LEGRABOX** | **MERIVOBOX** | **TANDEMBOX**	362	Fijación guías de cuerpo de mueble	334		
		Servicios de Blum	602		
		Para más información técnica	708	Short-URL	
TIP-ON BLUMOTION para **LEGRABOX** | **MERIVOBOX** | **TANDEMBOX**	394			www.blum.com/a350	
ORGA-LINE para **TANDEMBOX**	554				
CABLOXX	594				

Cacerolero – guardacuerpo – D

Webcode – ingresar en el configurador de productos o hacer clic: DQC69A



- Con guardacuerpo simple
- Con guía extensión total y oculta – para el deslizamiento ligero durante toda la vida del mueble
- Montaje del frontal sin herramientas
- Ajuste tridimensional del frente
- Con amortiguación **BLUMOTION** integrada para cierre suave y silencioso, combinable con **SERVO-DRIVE**, el sistema eléctrico de apertura asistida
- O con **TIP-ON BLUMOTION**, el sistema mecánico de apertura asistida, para muebles sin tiradores, aunque también para muebles con elementos tiradores como detalle

Espacio ocupado

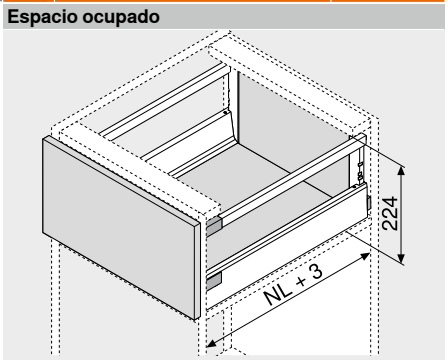

NL Largo nominal

Información de pedido

1 Guías de cuerpo de mueble izquierda/derecha



Versión	BLUMOTION	
Largo nominal	Capacidad de carga dinámica (kg)	
NL (mm)	30	65
270	578.2701M	
300	578.3001M	
350	578.3501M	
400	578.4001M	
450	578.4501M	576.4501M
500	578.5001M	576.5001M
550	578.5501M	576.5501M
600	578.6001M	576.6001M
650		576.6501M

2 Juego de perfil



Altura del perfil (mm)	83.6
Largo nominal	Color
NL (mm)	SW | R9006
270	378M2702SA
300	378M3002SA
350	378M3502SA
400	378M4002SA
450	378M4502SA
500	378M5002SA
550	378M5502SA
600	378M6002SA
650	378M6502SA

Consta de:

2a 1 x Perfiles izquierdo/derecho
2b 2 x Tapas, estampadas con el logotipo de Blum, a partir de 1000 piezas con impresión individual

3 Adaptador para trasera de madera lado izquierdo/derecho



Color	Material	Ref.
SW | R9006	Acero	Z30D000SL

4 Fijación frontal



Modo de fijación		Ref.
Para presión	2 x	ZSF.36A2
INSERTA	2 x	ZSF.39A2
Tornillos	2 x	ZSF.35A2

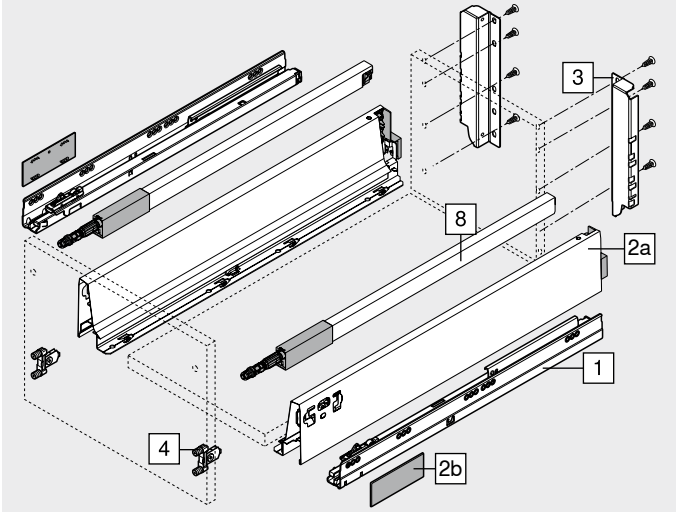

8 Guardacuerpo longitudinal izquierdo/derecho



Material	Acero
Largo nominal	Color
NL (mm)	SW | R9006
270	ZRG.207RSIC
300	ZRG.237RSIC
350	ZRG.287RSIC
400	ZRG.337RSIC
450	ZRG.387RSIC
500	ZRG.437RSIC
550	ZRG.487RSIC
600	ZRG.537RSIC
650	ZRG.587RSIC

Color		Color	
SW	Blanco seda	R9006	RAL 9006 gris (aluminio blanco)

Cacerolero – guardacuerpo – D

Webcode – ingresar en el configurador de productos o hacer clic: DQC69A

Planificación

Espacio ocupado en el cuerpo

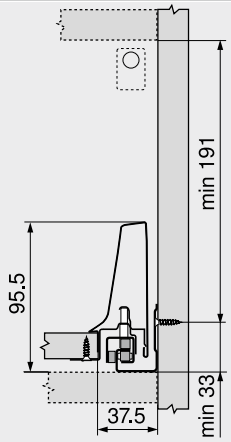

Cotas de montaje – frente – montaje por atornillado

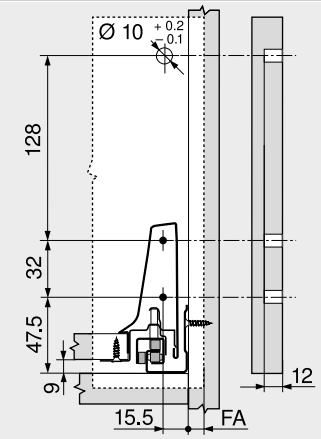

FA Recubrimiento del frente

Cotas de taladrado – frente – montaje INSERTA | por encaje a presión

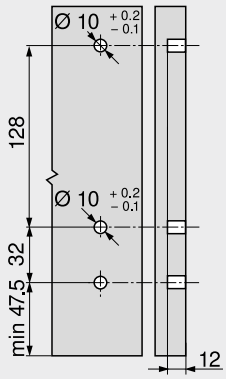

Cotas de montaje – trasera

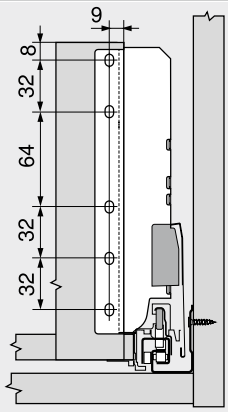

Corte – tableros aglo de 16 mm

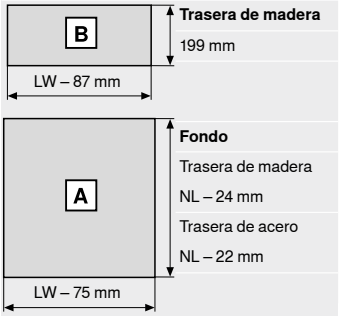

Trasera de madera
199 mm

Fondo
Trasera de madera
NL – 24 mm
Trasera de acero
NL – 22 mm

LW Ancho interior cuerpo de mueble
NL Largo nominal

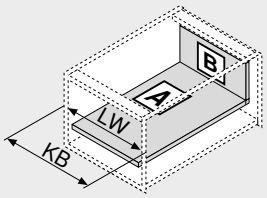

LW Ancho interior cuerpo de mueble
KB Ancho de cuerpo de mueble

Indicaciones en la página

Visión general	291	Accesorios	328	**Montaje, desmontaje y ajuste**	
SERVO-DRIVE para **LEGRABOX** | **MERIVOBOX** | **TANDEMBOX**	362	Fijación guías de cuerpo de mueble	334		
		Servicios de Blum	602		
		Para más información técnica	708	Short-URL	
TIP-ON BLUMOTION para **LEGRABOX** | **MERIVOBOX** | **TANDEMBOX**	394			www.blum.com/a350	
ORGA-LINE para **TANDEMBOX**	554				
CABLOXX	594				

Cacerolero interior – guardacuerpo – D

Webcode – ingresar en el configurador de productos o hacer clic: DQCB6M



- Con guardacuerpo simple
- Con guía extensión total y oculta – para el deslizamiento ligero durante toda la vida del mueble
- Montaje del frontal sin herramientas
- Con amortiguación **BLUMOTION** integrada para cierre suave y silencioso, combinable con **SERVO-DRIVE**, el sistema eléctrico de apertura asistida
- O con **TIP-ON BLUMOTION**

Espacio ocupado

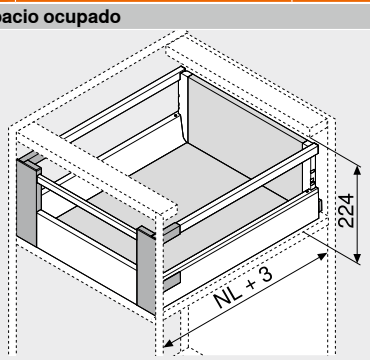

NL Largo nominal

Información de pedido

1 Guías de cuerpo de mueble izquierda/derecha



Versión: BLUMOTION

Largo nominal NL (mm)	Capacidad de carga dinámica (kg) 30	65
270	578.2701M	
300	578.3001M	
350	578.3501M	
400	578.4001M	
450	578.4501M	576.4501M
500	578.5001M	576.5001M
550	578.5501M	576.5501M
600	578.6001M	576.6001M
650		576.6501M

2 Juego de perfil



Altura del perfil (mm): 83.6

Largo nominal NL (mm)	Color SW | R9006
270	378M2702SA
300	378M3002SA
350	378M3502SA
400	378M4002SA
450	378M4502SA
500	378M5002SA
550	378M5502SA
600	378M6002SA
650	378M6502SA

Consta de:
- **2a** 1 x Perfiles izquierdo/derecho
- **2b** 2 x Tapas, estampadas con el logotipo de Blum, a partir de 1000 piezas con impresión individual

3 Adaptador para trasera de madera lado izquierdo/derecho



Color	Material	Ref.
SW | R9006	Acero	Z30D000SL

4 Juego de fijación frontal



Color	Material	Ref.
SW | WGR	Plástico	ZIF.76D0

Consta de:
- **4a** 1 x Fijación frontal izquierda/derecha
- **4e** 1 x Pieza de sujeción – Z31A0008
- **4f** 4 x Tornillos
- **4g** 2 x Cabezal del guardacuerpo – ZRG.000R5F

5 Pieza delantera sin ranura



Color	Longitud (mm)[1]	Ref.
SW | R9006	1036	Z31L1036A

Corte: **5** Ancho interior cuerpo de mueble LW – 132 mm

[1] Para cortar a medida

7 Guardacuerpo transversal



Color	Longitud (mm)[1]	Ref.
SW | R9006	1046	ZRG.1046Z

Corte: **7** Ancho interior cuerpo de mueble LW – 122 mm

[1] Para cortar a medida

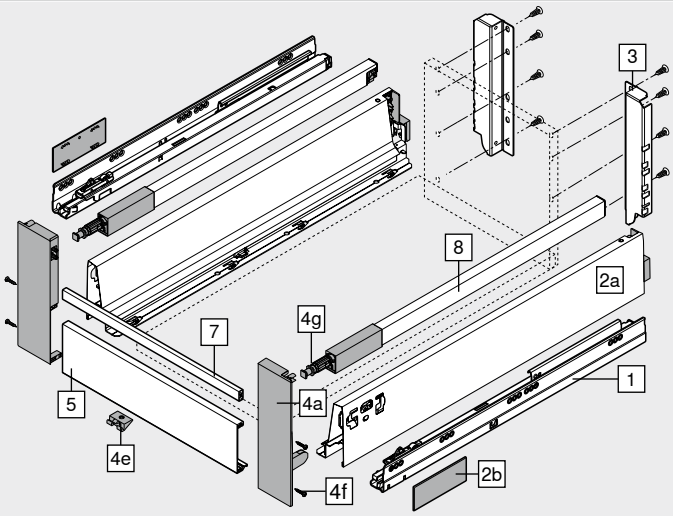

8 Guardacuerpo longitudinal izquierdo/derecho



Material: Acero

Largo nominal NL (mm)	Color SW | R9006
270	ZRG.207RSIC
300	ZRG.237RSIC
350	ZRG.287RSIC
400	ZRG.337RSIC
450	ZRG.387RSIC
500	ZRG.437RSIC
550	ZRG.487RSIC
600	ZRG.537RSIC
650	ZRG.587RSIC

Color		Color	
SW	Blanco seda	WGR	Gris claro
R9006	RAL 9006 gris (aluminio blanco)		

Cacerolero interior – guardacuerpo – D

Webcode – ingresar en el configurador de productos o hacer clic: DQCB6M

Planificación

Espacio ocupado en el cuerpo

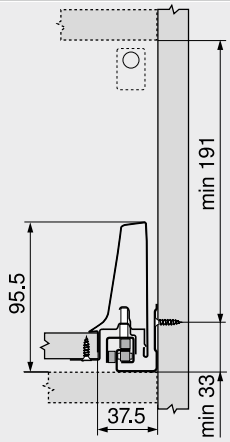

Cotas de montaje – trasera

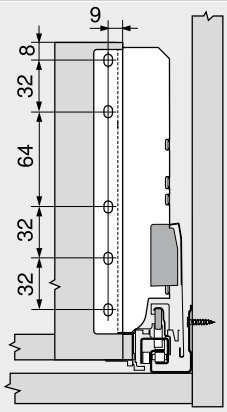

Corte – tableros aglo de 16 mm

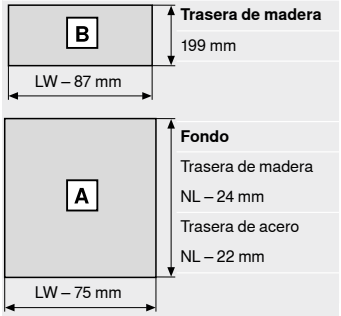

Trasera de madera
199 mm

Fondo
Trasera de madera
NL – 24 mm
Trasera de acero
NL – 22 mm

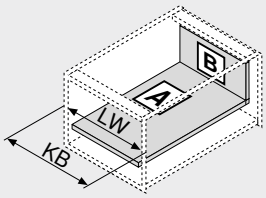

LW	Ancho interior cuerpo de mueble
NL	Largo nominal

LW	Ancho interior cuerpo de mueble
KB	Ancho de cuerpo de mueble

Indicaciones en la página

Visión general	291	Accesorios	328	**Montaje, desmontaje y ajuste**	
SERVO-DRIVE para **LEGRABOX** | **MERIVOBOX** | **TANDEMBOX**	362	Fijación guías de cuerpo de mueble	334		
		Servicios de Blum	602		
		Para más información técnica	708	Short-URL	
TIP-ON BLUMOTION para **LEGRABOX** | **MERIVOBOX** | **TANDEMBOX**	394			www.blum.com/a350	
ORGA-LINE para **TANDEMBOX**	554				
CABLOXX	594				

Cacerolero – guardacuerpo – D – perfiles K

Webcode – ingresar en el configurador de productos o hacer clic: DQC6YM



- Con guardacuerpo simple
- Con guía extensión total y oculta – para el deslizamiento ligero durante toda la vida del mueble
- Montaje del frontal sin herramientas
- Ajuste tridimensional del frente
- Con amortiguación **BLUMOTION** integrada para cierre suave y silencioso, combinable con **SERVO-DRIVE**, el sistema eléctrico de apertura asistida
- O con **TIP-ON BLUMOTION**, el sistema mecánico de apertura asistida, para muebles sin tiradores, aunque también para muebles con elementos tiradores como detalle

Espacio ocupado

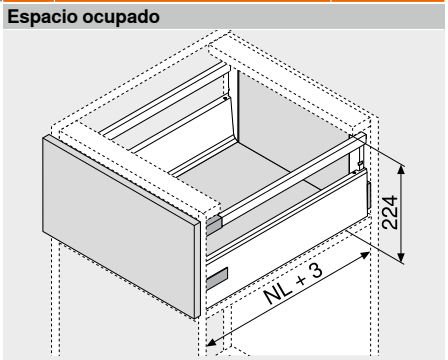

NL Largo nominal

Información de pedido

1 Guías de cuerpo de mueble izquierda/derecha



Versión	BLUMOTION	
Largo nominal	Capacidad de carga dinámica (kg)	
NL (mm)	30	65
270	578.2701M	
300	578.3001M	
350	578.3501M	
400	578.4001M	
450	578.4501M	576.4501M
500	578.5001M	576.5001M
550	578.5501M	576.5501M
600	578.6001M	576.6001M
650		576.6501M

2 Juego de perfil

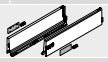

Altura del perfil (mm)	115.6
Largo nominal	Color
NL (mm)	SW | R9006
270	378K2702SA
300	378K3002SA
350	378K3502SA
400	378K4002SA
450	378K4502SA
500	378K5002SA
550	378K5502SA
600	378K6002SA
650	378K6502SA

Consta de:

2a	1 x	Perfiles izquierdo/derecho
2b	2 x	Tapas, estampadas con el logotipo de Blum, a partir de 1000 piezas con impresión individual
2c	2 x	Tetón de posicionamiento

3 Adaptador para trasera de madera lado izquierdo/derecho



Color	Material	Ref.
SW | R9006	Acero	Z30D000SL

4 Fijación frontal



Modo de fijación		Ref.
Para presión	2 x	ZSF.36A2
INSERTA	2 x	ZSF.39A2
Tornillos	2 x	ZSF.35A2

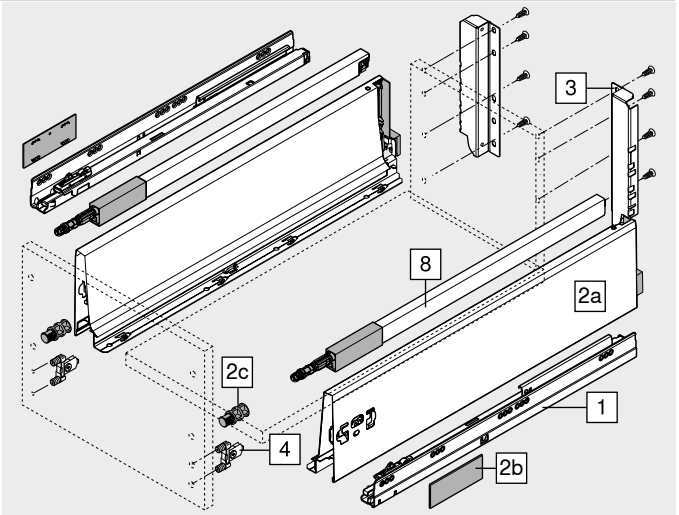

8 Guardacuerpo longitudinal izquierdo/derecho



Material	Acero	
Largo nominal	Color	
NL (mm)	SW | R9006	
270	ZRG.207RSIC	
300	ZRG.237RSIC	
350	ZRG.287RSIC	
400	ZRG.337RSIC	
450	ZRG.387RSIC	
500	ZRG.437RSIC	
550	ZRG.487RSIC	
600	ZRG.537RSIC	
650	ZRG.587RSIC	

Color		Color	
SW	Blanco seda	R9006	RAL 9006 gris (aluminio blanco)

Cacerolero – guardacuerpo – D – perfiles K

Webcode – ingresar en el configurador de productos o hacer clic: DQC6YM

Planificación

Espacio ocupado en el cuerpo

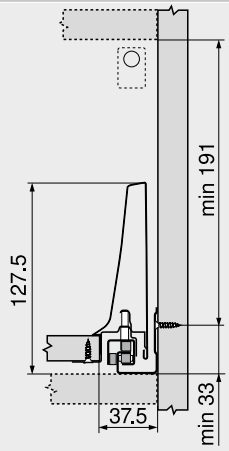

Cotas de montaje – frente – montaje por atornillado

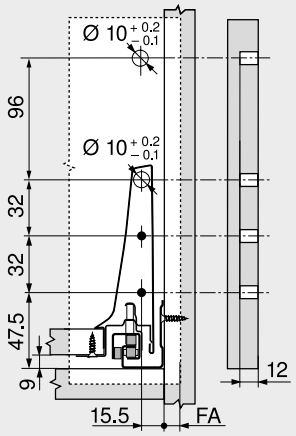

FA Recubrimiento del frente

Cotas de taladrado – frente – montaje INSERTA | por encaje a presión

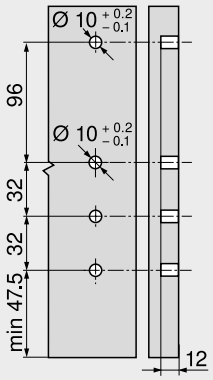

Cotas de montaje – trasera

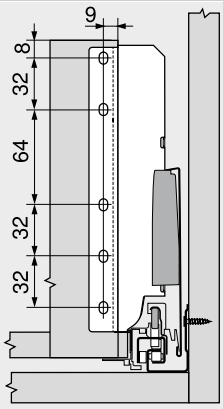

Corte – tableros aglo de 16 mm

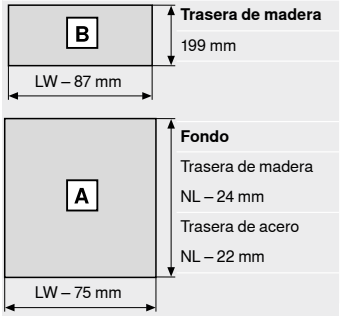

Trasera de madera
199 mm

Fondo
Trasera de madera
NL – 24 mm
Trasera de acero
NL – 22 mm

LW Ancho interior cuerpo de mueble
NL Largo nominal

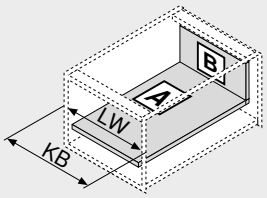

LW Ancho interior cuerpo de mueble
KB Ancho de cuerpo de mueble

Indicaciones en la página

Visión general	291	Accesorios	328	**Montaje, desmontaje y ajuste**	
SERVO-DRIVE para **LEGRABOX** | **MERIVOBOX** | **TANDEMBOX**	362	Fijación guías de cuerpo de mueble	334		
		Servicios de Blum	602		
		Para más información técnica	708	Short-URL	
TIP-ON BLUMOTION para **LEGRABOX** | **MERIVOBOX** | **TANDEMBOX**	394			www.blum.com/a350	
ORGA-LINE para **TANDEMBOX**	554				
CABLOXX	594				

Cacerolero interior – guardacuerpo – D – perfiles K

Webcode – ingresar en el configurador de productos o hacer clic: DQCBVY



- Con guardacuerpo simple
- Con guía extensión total y oculta – para el deslizamiento ligero durante toda la vida del mueble
- Montaje del frontal sin herramientas
- Con amortiguación **BLUMOTION** integrada para cierre suave y silencioso, combinable con **SERVO-DRIVE**, el sistema eléctrico de apertura asistida
- O con **TIP-ON BLUMOTION**

Espacio ocupado

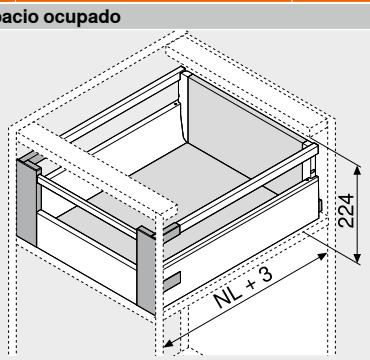

NL Largo nominal

Información de pedido

1 Guías de cuerpo de mueble izquierda/derecha



Versión	BLUMOTION	
Largo nominal	Capacidad de carga dinámica (kg)	
NL (mm)	30	65
270	578.2701M	
300	578.3001M	
350	578.3501M	
400	578.4001M	
450	578.4501M	576.4501M
500	578.5001M	576.5001M
550	578.5501M	576.5501M
600	578.6001M	576.6001M
650		576.6501M

2 Juego de perfil

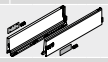

Altura del perfil (mm)	115.6
Largo nominal	Color
NL (mm)	SW | R9006
270	378K2702SA
300	378K3002SA
350	378K3502SA
400	378K4002SA
450	378K4502SA
500	378K5002SA
550	378K5502SA
600	378K6002SA
650	378K6502SA

Consta de:

2a	1 x	Perfiles izquierdo/derecho
2b	2 x	Tapas, estampadas con el logotipo de Blum, a partir de 1000 piezas con impresión individual
2c	2 x	Tetón de posicionamiento No se requiere en cacerolero interior

3 Adaptador para trasera de madera lado izquierdo/derecho



Color	Material	Ref.
SW | R9006	Acero	Z30D000SL

4 Juego de fijación frontal



Color	Material	Ref.
SW | WGR	Plástico	ZIF.76D0

Consta de:

4a	1 x	Fijación frontal izquierda/derecha
4e	1 x	Pieza de sujeción – Z31A0008
4f	4 x	Tornillos
4g	2 x	Cabezal del guardacuerpo – ZRG.000R5F

5 Pieza delantera sin ranura



Color	Longitud (mm)[1]	Ref.
SW | R9006	1036	Z31L1036A

Corte **5** Ancho interior cuerpo de mueble LW – 132 mm

[1] Para cortar a medida

7 Guardacuerpo transversal



Color	Longitud (mm)[1]	Ref.
SW | R9006	1046	ZRG.1046Z

Corte **7** Ancho interior cuerpo de mueble LW – 122 mm

[1] Para cortar a medida

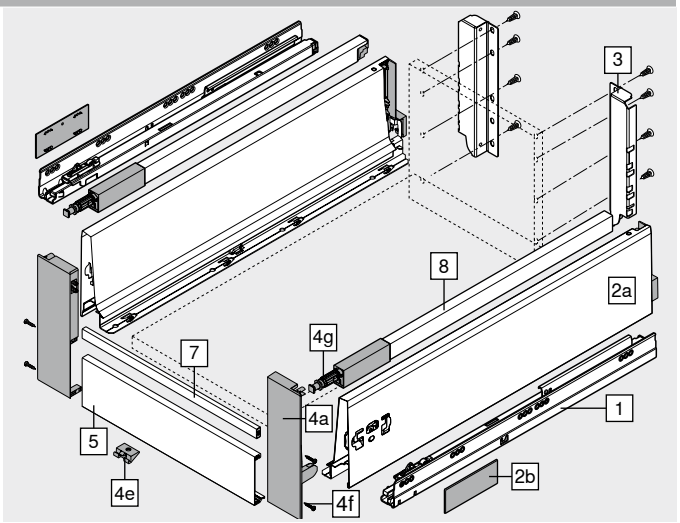

8 Guardacuerpo longitudinal izquierdo/derecho



Material	Acero
Largo nominal	Color
NL (mm)	SW | R9006
270	ZRG.207RSIC
300	ZRG.237RSIC
350	ZRG.287RSIC
400	ZRG.337RSIC
450	ZRG.387RSIC
500	ZRG.437RSIC
550	ZRG.487RSIC
600	ZRG.537RSIC
650	ZRG.587RSIC

Color		Color	
SW	Blanco seda	WGR	Gris claro
R9006	RAL 9006 gris (aluminio blanco)		

Cacerolero interior – guardacuerpo – D – perfiles K

Webcode – ingresar en el configurador de productos o hacer clic: DQCBVY

Planificación

Espacio ocupado en el cuerpo

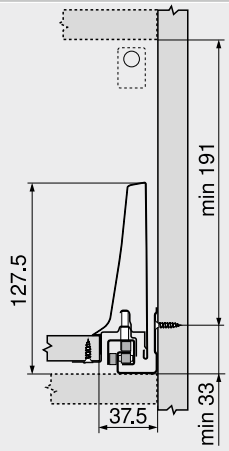

Cotas de montaje – trasera

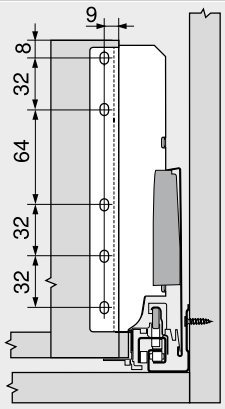

Corte – tableros aglo de 16 mm

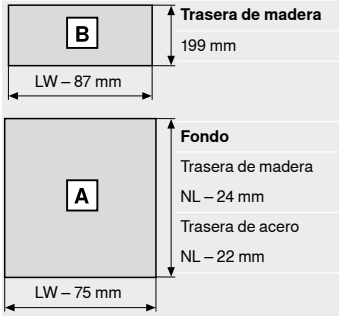

Trasera de madera
199 mm

Fondo
Trasera de madera
NL – 24 mm
Trasera de acero
NL – 22 mm

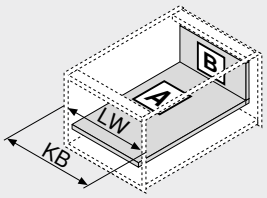

LW	Ancho interior cuerpo de mueble
NL	Largo nominal

LW	Ancho interior cuerpo de mueble
KB	Ancho de cuerpo de mueble

Indicaciones en la página

Visión general	291	Accesorios	328	**Montaje, desmontaje y ajuste**	
SERVO-DRIVE para **LEGRABOX** | **MERIVOBOX** | **TANDEMBOX**	362	Fijación guías de cuerpo de mueble	334		
		Servicios de Blum	602		
		Para más información técnica	708	Short-URL	
TIP-ON BLUMOTION para **LEGRABOX** | **MERIVOBOX** | **TANDEMBOX**	394			www.blum.com/a350	
ORGA-LINE para **TANDEMBOX**	554				
CABLOXX	594				

Cacerolero – guardacuerpo – C – marcos de aluminio

Webcode – ingresar en el configurador de productos o hacer clic: DQC7NY



- Con guardacuerpo simple
- Con guía extensión total y oculta – para el deslizamiento ligero durante toda la vida del mueble
- Montaje del frontal sin herramientas
- Ajuste tridimensional del frente
- Con amortiguación **BLUMOTION** integrada para cierre suave y silencioso, combinable con **SERVO-DRIVE**, el sistema eléctrico de apertura asistida
- O con **TIP-ON BLUMOTION**, el sistema mecánico de apertura asistida, para muebles sin tiradores, aunque también para muebles con elementos tiradores como detalle

Espacio ocupado

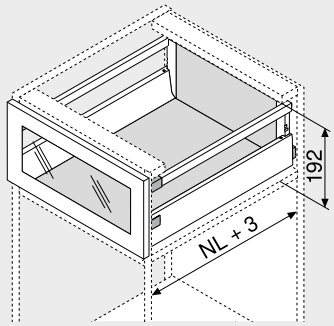

NL Largo nominal

Información de pedido

1 Guías de cuerpo de mueble izquierda/derecha

Versión	BLUMOTION	
Largo nominal	Capacidad de carga dinámica (kg)	
NL (mm)	30	65
270	578.2701M	
300	578.3001M	
350	578.3501M	
400	578.4001M	
450	578.4501M	576.4501M
500	578.5001M	576.5001M
550	578.5501M	576.5501M
600	578.6001M	576.6001M
650		576.6501M

2 Juego de perfil

Altura del perfil (mm)	83.6
Largo nominal	Color
NL (mm)	SW | R9006
270	378M2702SA
300	378M3002SA
350	378M3502SA
400	378M4002SA
450	378M4502SA
500	378M5002SA
550	378M5502SA
600	378M6002SA
650	378M6502SA

Consta de:
2a 1 x Perfiles izquierdo/derecho
2b 2 x Tapas, estampadas con el logotipo de Blum, a partir de 1000 piezas con impresión individual

3 Adaptador para trasera de madera lado izquierdo/derecho

Color	Material	Ref.
SW | R9006	Acero	Z30C000S

4 Fijación frontal

Modo de fijación		Ref.
Tornillos	2 x	ZSF.35A2

4a Adaptador para marco aluminio[1]

Color	Material		Ref.
NA	Plástico	2 x	ZRF.2210

[1] ¡Utilice un tornillo avellanado para chapa de Ø 3.5 mm (Ø cabeza 7 mm)!

4g Cabezal del guardacuerpo

Color	Material		Ref.
NA	Plástico	2 x	ZRG.000R5F

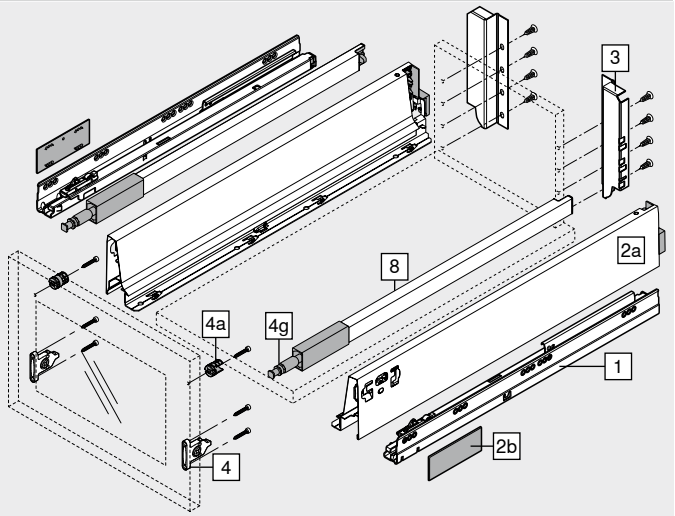

8 Guardacuerpo longitudinal izquierdo/derecho

Material	Acero
Largo nominal	Color
NL (mm)	SW | R9006
270	ZRG.207RSIC
300	ZRG.237RSIC
350	ZRG.287RSIC
400	ZRG.337RSIC
450	ZRG.387RSIC
500	ZRG.437RSIC
550	ZRG.487RSIC
600	ZRG.537RSIC
650	ZRG.587RSIC

Color		Color	
SW	Blanco seda	NA	Color natural
R9006	RAL 9006 gris (aluminio blanco)		

Cacerolero – guardacuerpo – C – marcos de aluminio

Webcode – ingresar en el configurador de productos o hacer clic: DQC7NY

Planificación

Espacio ocupado en el cuerpo

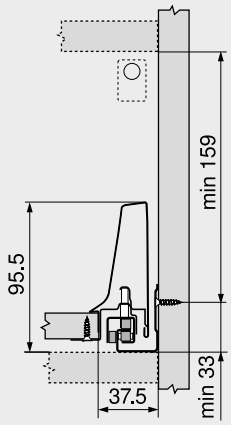

Cotas de montaje – frente – montaje por atornillado

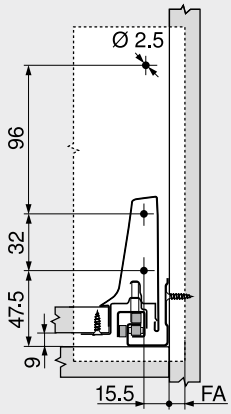

FA Recubrimiento del frente

Cotas de montaje – trasera

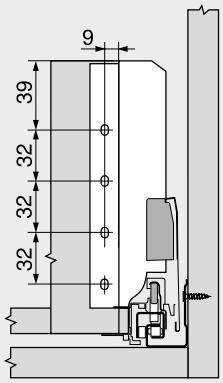

Corte – tableros aglo de 16 mm

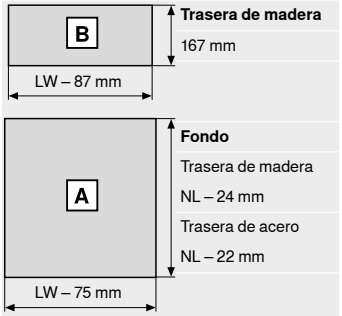

Trasera de madera
167 mm

Fondo
Trasera de madera
NL – 24 mm
Trasera de acero
NL – 22 mm

LW Ancho interior cuerpo de mueble
NL Largo nominal

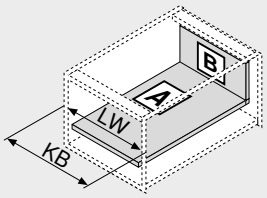

LW Ancho interior cuerpo de mueble
KB Ancho de cuerpo de mueble

Indicaciones en la página

Visión general	291	Accesorios	328	**Montaje, desmontaje y ajuste**	
SERVO-DRIVE para **LEGRABOX** | **MERIVOBOX** | **TANDEMBOX**	362	Fijación guías de cuerpo de mueble	334		
		Servicios de Blum	602		
		Para más información técnica	708	Short-URL	
TIP-ON BLUMOTION para **LEGRABOX** | **MERIVOBOX** | **TANDEMBOX**	394			www.blum.com/a350	
ORGA-LINE para **TANDEMBOX**	554				
CABLOXX	594				

Cacerolero – guardacuerpo – D – marcos de aluminio

Webcode – ingresar en el configurador de productos o hacer clic: DQC8DA



- Con guardacuerpo simple
- Con guía extensión total y oculta – para el deslizamiento ligero durante toda la vida del mueble
- Montaje del frontal sin herramientas
- Ajuste tridimensional del frente
- Con amortiguación **BLUMOTION** integrada para cierre suave y silencioso, combinable con **SERVO-DRIVE**, el sistema eléctrico de apertura asistida
- O con **TIP-ON BLUMOTION**, el sistema mecánico de apertura asistida, para muebles sin tiradores, aunque también para muebles con elementos tiradores como detalle

Espacio ocupado

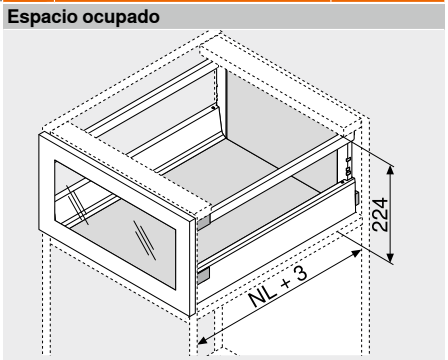

NL Largo nominal

Información de pedido

1 Guías de cuerpo de mueble izquierda/derecha

Versión	BLUMOTION	
Largo nominal NL (mm)	Capacidad de carga dinámica (kg) 30	65
270	578.2701M	
300	578.3001M	
350	578.3501M	
400	578.4001M	
450	578.4501M	576.4501M
500	578.5001M	576.5001M
550	578.5501M	576.5501M
600	578.6001M	576.6001M
650		576.6501M

2 Juego de perfil

Altura del perfil (mm)	83.6
Largo nominal NL (mm)	Color SW | R9006
270	378M2702SA
300	378M3002SA
350	378M3502SA
400	378M4002SA
450	378M4502SA
500	378M5002SA
550	378M5502SA
600	378M6002SA
650	378M6502SA

Consta de:
2a 1 x Perfiles izquierdo/derecho
2b 2 x Tapas, estampadas con el logotipo de Blum, a partir de 1000 piezas con impresión individual

3 Adaptador para trasera de madera lado izquierdo/derecho

Color	Material	Ref.
SW | R9006	Acero	Z30D000SL

4 Fijación frontal

Modo de fijación		Ref.
Tornillos	2 x	ZSF.35A2

4a Adaptador para marco aluminio[1]

Color	Material		Ref.
NA	Plástico	2 x	ZRF.2210

[1] ¡Utilice un tornillo avellanado para chapa de Ø 3.5 mm (Ø cabeza 7 mm)!

4g Cabezal del guardacuerpo

Color	Material		Ref.
NA	Plástico	2 x	ZRG.000R5F

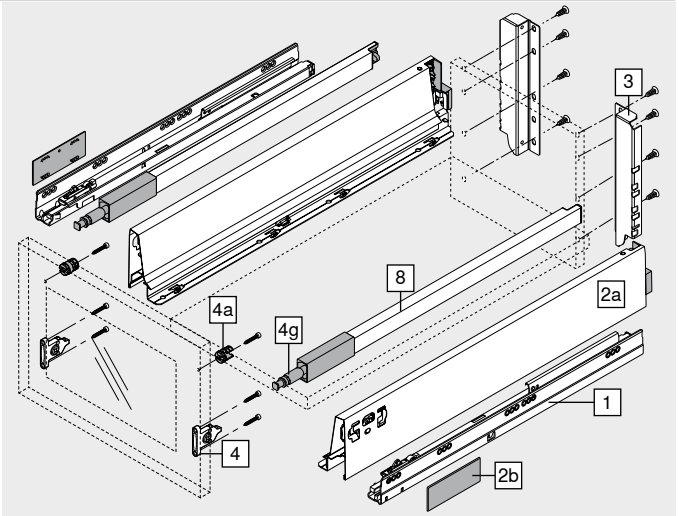

8 Guardacuerpo longitudinal izquierdo/derecho

Material	Acero
Largo nominal NL (mm)	Color SW | R9006
270	ZRG.207RSIC
300	ZRG.237RSIC
350	ZRG.287RSIC
400	ZRG.337RSIC
450	ZRG.387RSIC
500	ZRG.437RSIC
550	ZRG.487RSIC
600	ZRG.537RSIC
650	ZRG.587RSIC

Color		Color	
SW	Blanco seda	NA	Color natural
R9006	RAL 9006 gris (aluminio blanco)		

Cacerolero – guardacuerpo – D – marcos de aluminio

Webcode – ingresar en el configurador de productos o hacer clic: DQC8DA

Planificación

Espacio ocupado en el cuerpo

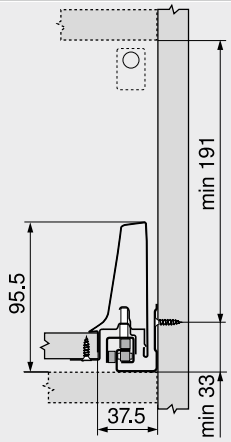

Cotas de montaje – frente – montaje por atornillado

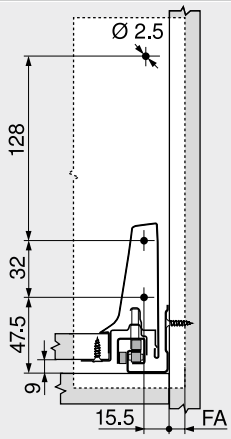

FA Recubrimiento del frente

Cotas de montaje – trasera

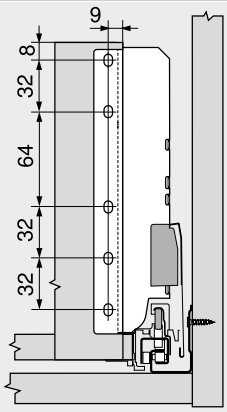

Corte – tableros aglo de 16 mm

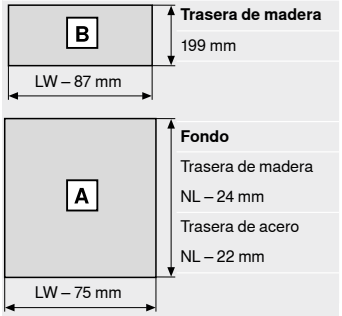

Trasera de madera
199 mm

Fondo
Trasera de madera
NL – 24 mm
Trasera de acero
NL – 22 mm

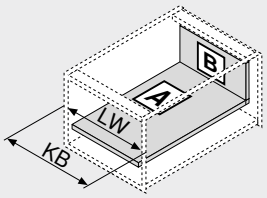

LW Ancho interior cuerpo de mueble
NL Largo nominal

LW Ancho interior cuerpo de mueble
KB Ancho de cuerpo de mueble

Indicaciones en la página

Visión general	291	Accesorios	328	**Montaje, desmontaje y ajuste**	
SERVO-DRIVE para **LEGRABOX** | **MERIVOBOX** | **TANDEMBOX**	362	Fijación guías de cuerpo de mueble	334		
		Servicios de Blum	602		
		Para más información técnica	708	Short-URL	
TIP-ON BLUMOTION para **LEGRABOX** | **MERIVOBOX** | **TANDEMBOX**	394			www.blum.com/a350	
ORGA-LINE para **TANDEMBOX**	554				
CABLOXX	594				

Cacerolero – guardacuerpo – C

Webcode – ingresar en el configurador de productos o hacer clic: DQC92M



- Se puede realizar con componentes estándar
- Con guardacuerpo simple
- Con guía extensión total y oculta – para el desliza-miento ligero durante toda la vida del mueble
- Montaje del frontal sin herramientas
- Ajuste tridimensional del frente
- Con amortiguación **BLUMOTION** integrada para cierre suave y silencioso, combinable con **SERVO-DRIVE**, el sistema eléctrico de apertura asistida
- O con **TIP-ON BLUMOTION**, el sistema mecánico de apertura asistida, para muebles sin tiradores, aunque también para muebles con elementos tiradores como detalle

Espacio ocupado

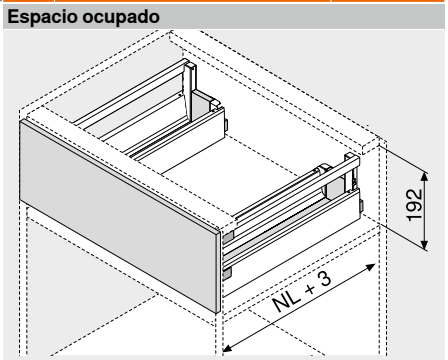

NL Largo nominal

Información de pedido

1 Guías de cuerpo de mueble izquierda/derecha



Versión	BLUMOTION	
Largo nominal NL (mm)	Capacidad de carga dinámica (kg) 30	65
450	578.4501M	
500	578.5001M	
550	578.5501M	
600	578.6001M	576.6001M
650		576.6501M

2 Juego de perfiles exteriores



Altura del perfil (mm)	83.6
Largo nominal NL (mm)	Color SW | R9006
450	378M4502SA
500	378M5002SA
550	378M5502SA
600	378M6002SA
650	378M6502SA

Consta de:
2a 1 x Perfiles izquierdo/derecho
2b 2 x Tapas, estampadas con el logotipo de Blum, a partir de 1000 piezas con impresión individual

3 Adaptador para trasera de madera de la zona de lavado lado izquierdo/derecho



Color	Material	Ref.
SW | R9006	Acero	Z30C000S.22

4 Fijación frontal



Modo de fijación		Ref.
Para presión	4 x	ZSF.36A2
INSERTA	4 x	ZSF.39A2
Tornillos	4 x	ZSF.35A2

8 Guardacuerpo longitudinal izquierdo/derecho



Material	Acero
Largo nominal NL (mm)	Color SW | R9006
450	ZRG.387RSIC
500	ZRG.437RSIC
550	ZRG.487RSIC
600	ZRG.537RSIC
650	ZRG.587RSIC

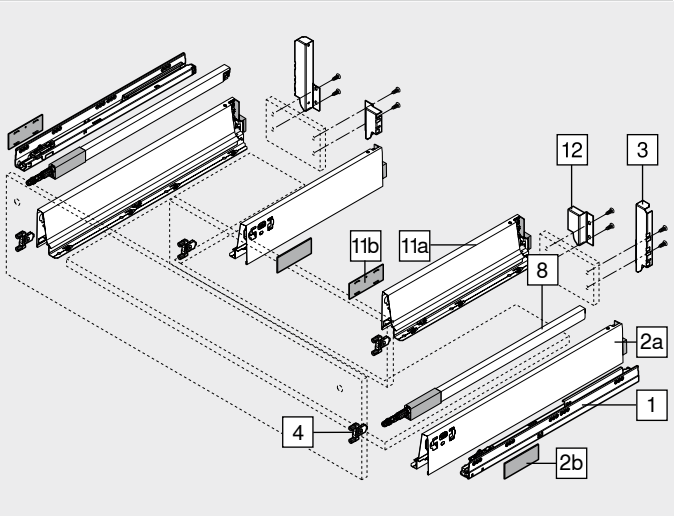

11 Juego de perfiles interiores



Altura del perfil (mm)	83.6
Largo nominal NL (mm)[1]	Color SW | R9006
300	378M3002SA
350	378M3502SA
400	378M4002SA
450	378M4502SA
500	378M5002SA

Consta de:
11a 1 x Perfiles izquierdo/derecho
11b 2 x Tapas, estampadas con el logotipo de Blum, a partir de 1000 piezas con impresión individual
[1] Nuestra recomendación para un correcto aprovechamiento del espacio de almacenamiento Largo nominal NL de perfiles exteriores (n.° 2) – largo nominal NL de perfiles interiores (n.° 11) = mín. 150 mm

12 Adaptador para trasera de madera lado izquierdo/derecho



Color	Material	Ref.
SW | R9006	Acero	Z30M000S.04

Color		Color	
SW	Blanco seda	R9006	RAL 9006 gris (aluminio blanco)

Cacerolero – guardacuerpo – C

Webcode – ingresar en el configurador de productos o hacer clic: DQC92M

Planificación

Espacio ocupado en el cuerpo

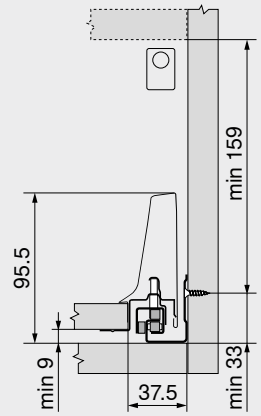

Cotas de montaje – frente – montaje por atornillado

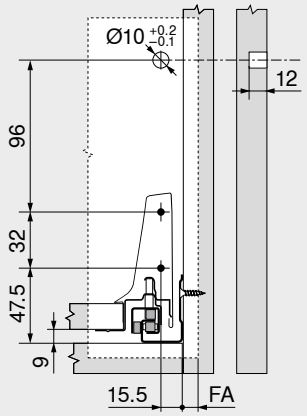

FA Recubrimiento del frente

Cotas de taladrado – frente – montaje INSERTA | por encaje a presión

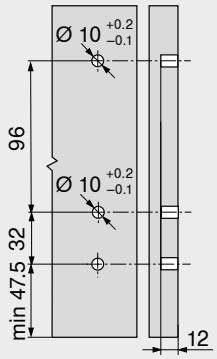

Cotas de montaje – trasera

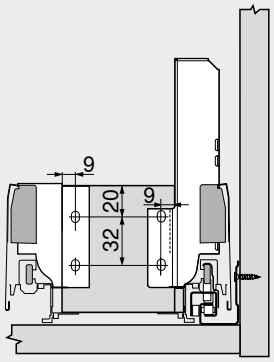

Corte – tableros aglo de 16 mm

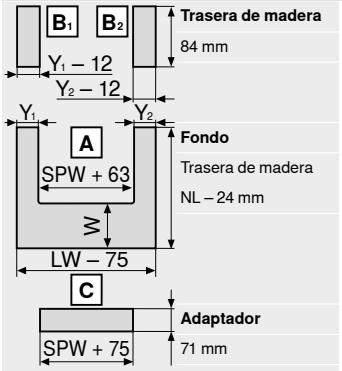

Trasera de madera
84 mm

Fondo
Trasera de madera
NL – 24 mm

Adaptador
71 mm

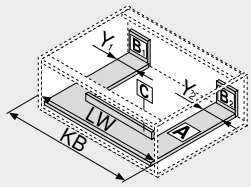

LW	Ancho interior cuerpo de mueble
NL	Largo nominal
SPW	Ancho interior entre los perfiles interiores

W = NL perfiles exteriores – NL perfiles interiores – 10 mm

	Y mín. (mm)	Y máx. (mm)
BLUMOTION	48	225
TIP-ON BLUMOTION	75	225

LW	Ancho interior cuerpo de mueble
KB	Ancho de cuerpo de mueble

Cotas de taladrado – adaptador

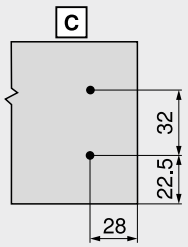

Indicaciones en la página

Visión general	291	Accesorios	328	**Montaje, desmontaje y ajuste**	
SERVO-DRIVE para **LEGRABOX** | **MERIVOBOX** | **TANDEMBOX**	362	Fijación guías de cuerpo de mueble	334		
		Servicios de Blum	602		
		Para más información técnica	708	Short-URL	
TIP-ON BLUMOTION para **LEGRABOX** | **MERIVOBOX** | **TANDEMBOX**	394			www.blum.com/a350	
ORGA-LINE para **TANDEMBOX**	554				
CABLOXX	594				

Cacerolero – guardacuerpo – D

Webcode – ingresar en el configurador de productos o hacer clic: DQC9RY



- Se puede realizar con componentes estándar
- Con guardacuerpo simple
- Con guía extensión total y oculta – para el desliza-miento ligero durante toda la vida del mueble
- Montaje del frontal sin herramientas
- Ajuste tridimensional del frente
- Con amortiguación **BLUMOTION** integrada para cierre suave y silencioso, combinable con **SERVO-DRIVE**, el sistema eléctrico de apertura asistida
- O con **TIP-ON BLUMOTION**, el sistema mecánico de apertura asistida, para muebles sin tiradores, aunque también para muebles con elementos tiradores como detalle

Espacio ocupado

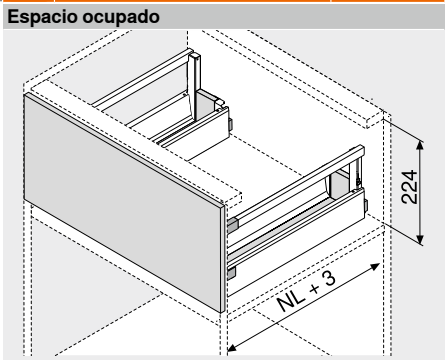

NL Largo nominal

Información de pedido

1 Guías de cuerpo de mueble izquierda/derecha

Versión	BLUMOTION	
Largo nominal	Capacidad de carga dinámica (kg)	
NL (mm)	30	65
450	578.4501M	
500	578.5001M	
550	578.5501M	
600	578.6001M	576.6001M
650		576.6501M

2 Juego de perfiles exteriores

Altura del perfil (mm)	83.6
Largo nominal	Color
NL (mm)	SW | R9006
450	378M4502SA
500	378M5002SA
550	378M5502SA
600	378M6002SA
650	378M6502SA

Consta de:

2a 1 x Perfiles izquierdo/derecho
2b 2 x Tapas, estampadas con el logotipo de Blum, a partir de 1000 piezas con impresión individual

3 Adaptador para trasera de madera de la zona de lavado lado izquierdo/derecho

Color	Material	Ref.
SW | R9006	Acero	Z30D000S.22

4 Fijación frontal

Modo de fijación		Ref.
Para presión	4 x	ZSF.36A2
INSERTA	4 x	ZSF.39A2
Tornillos	4 x	ZSF.35A2

8 Guardacuerpo longitudinal izquierdo/derecho

Material	Acero
Largo nominal	Color
NL (mm)	SW | R9006
450	ZRG.387RSIC
500	ZRG.437RSIC
550	ZRG.487RSIC
600	ZRG.537RSIC
650	ZRG.587RSIC

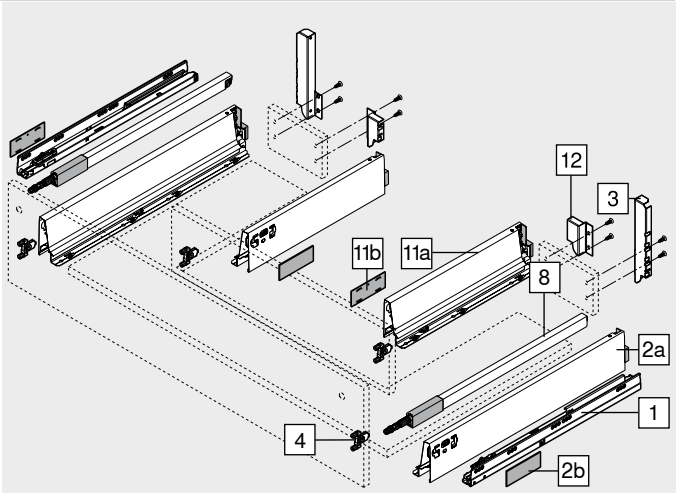

11 Juego de perfiles interiores

Altura del perfil (mm)	83.6
Largo nominal	Color
NL (mm)[1]	SW | R9006
300	378M3002SA
350	378M3502SA
400	378M4002SA
450	378M4502SA
500	378M5002SA

Consta de:

11a 1 x Perfiles izquierdo/derecho
11b 2 x Tapas, estampadas con el logotipo de Blum, a partir de 1000 piezas con impresión individual

[1] Nuestra recomendación para un correcto aprovechamiento del espacio de almacenamiento Largo nominal NL de perfiles exteriores (n.° 2) – largo nominal NL de perfiles interiores (n.° 11) = mín. 150 mm

12 Adaptador para trasera de madera lado izquierdo/derecho

Color	Material	Ref.
SW | R9006	Acero	Z30M000S.04

Color		Color	
SW	Blanco seda	R9006	RAL 9006 gris (aluminio blanco)

Cacerolero – guardacuerpo – D

Webcode – ingresar en el configurador de productos o hacer clic: DQC9RY

Planificación

Espacio ocupado en el cuerpo

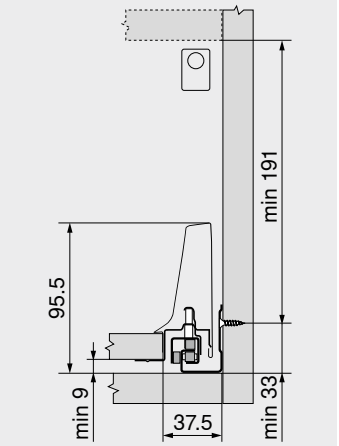

Cotas de montaje – frente – montaje por atornillado

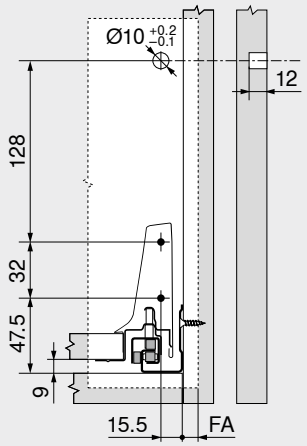

FA Recubrimiento del frente

Cotas de taladrado – frente – montaje INSERTA | por encaje a presión

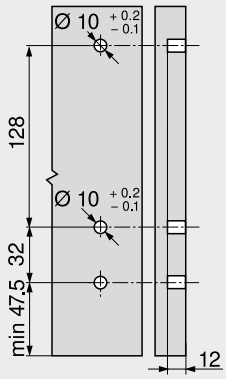

Cotas de montaje – trasera

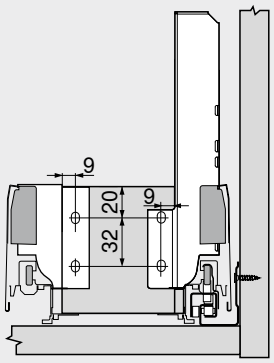

Corte – tableros aglo de 16 mm

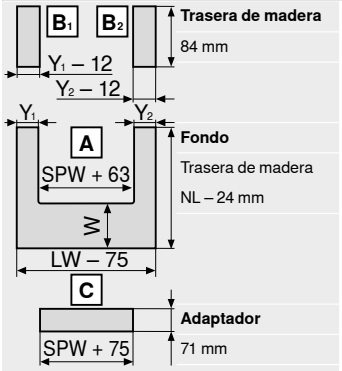

Trasera de madera	
84 mm	
Fondo	
Trasera de madera	
NL – 24 mm	
Adaptador	
71 mm	

LW	Ancho interior cuerpo de mueble
NL	Largo nominal
SPW	Ancho interior entre los perfiles interiores

W = NL perfiles exteriores – NL perfiles interiores – 10 mm

	Y mín. (mm)	Y máx. (mm)
BLUMOTION	48	225
TIP-ON BLUMOTION	75	225

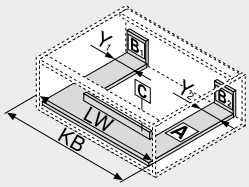

LW	Ancho interior cuerpo de mueble
KB	Ancho de cuerpo de mueble

Cotas de taladrado – adaptador

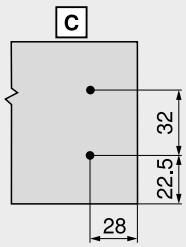

Indicaciones en la página

Visión general	291	Accesorios	328	**Montaje, desmontaje y ajuste**	
SERVO-DRIVE para **LEGRABOX** | **MERIVOBOX** | **TANDEMBOX**	362	Fijación guías de cuerpo de mueble	334		
		Servicios de Blum	602		
		Para más información técnica	708	Short-URL	
TIP-ON BLUMOTION para **LEGRABOX** | **MERIVOBOX** | **TANDEMBOX**	394			www.blum.com/a350	
ORGA-LINE para **TANDEMBOX**	554				
CABLOXX	594				

SPACE TOWER

Webcode – ingresar en el configurador de productos o hacer clic: DQGRMM



- El armario despensa flexible con caceroleros interiores; con estantes y cajones interiores en la zona superior
- Acceso cómodo desde tres lados
- Los módulos extraíbles de apertura individual permiten ver todo el contenido y extraerlo cómodamente hacia arriba
- Mínimos esfuerzos para su accionamiento incluso en módulos extraíbles con cargas pesadas
- Las paredes traseras y laterales altas garantizan un almacenamiento seguro
- Las divisiones interiores **ORGA-LINE** procuran orden y visibilidad a los módulos extraíbles
- Las dimensiones del cuerpo se pueden realizar de manera flexible



Información de pedido

Recomendaciones de uso	Página
Cajón interior – M	298
Cacerolero interior – guardacuerpo – C	306
Cacerolero interior – guardacuerpo – D	310
ORGA-LINE para **TANDEMBOX antaro** – separador transversal	562
ORGA-LINE para **TANDEMBOX antaro** – guardacuerpo transversal	563
Bisagra **CLIP top BLUMOTION** 155°	84

Recomendación
Ancho de cuerpo de mueble KB (mm)
275–1200

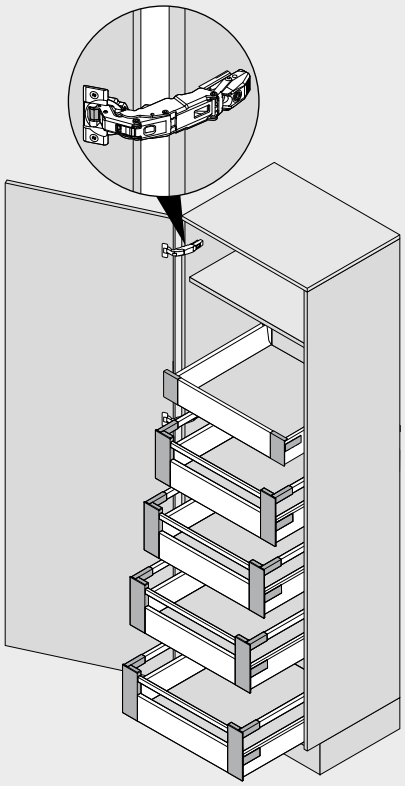

Planificación

Ayuda para planificación y pedidos

Short-URL
www.blum.com/planningtools

Indicaciones en la página

Visión general	291	**BLUMOTION** para puertas	176	**Montaje, desmontaje y ajuste**	
SERVO-DRIVE para **LEGRABOX** | **MERIVOBOX** | **TANDEMBOX**	362	Accesorios	328		
		Servicios de Blum	602		
		Para más información técnica	708	Short-URL	
ORGA-LINE para **TANDEMBOX**	554			www.blum.com/a350	
Bisagra **CLIP top BLUMOTION** 155°	84				

SPACE TOWER

Webcode – ingresar en el configurador de productos o hacer clic: DQGRMM

Planificación

Recomendación

Posicionamiento en el cuerpo

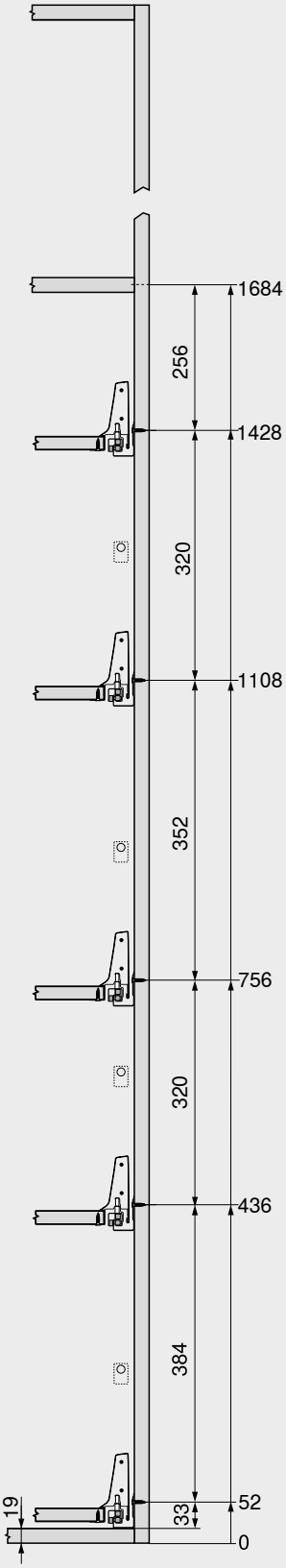

Cotas de taladrado – frente

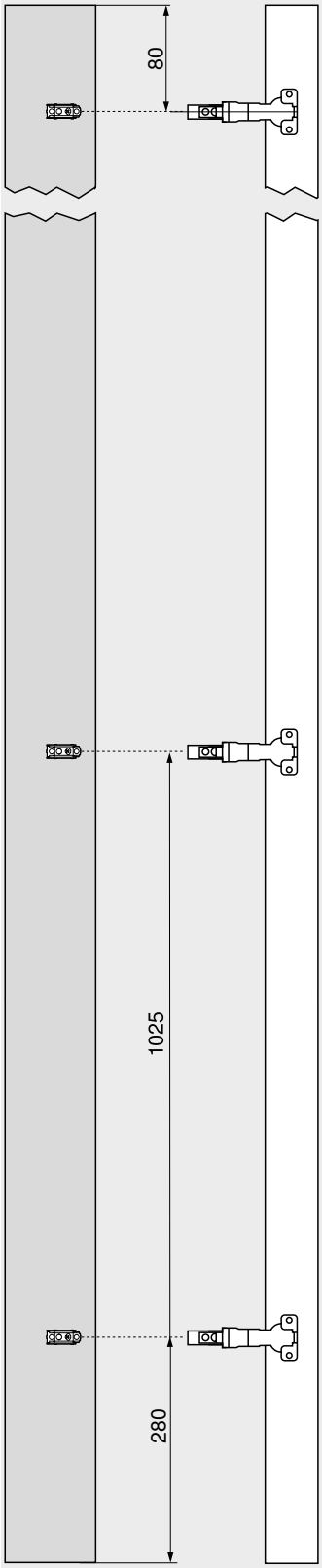

Cotas de taladrado – frente

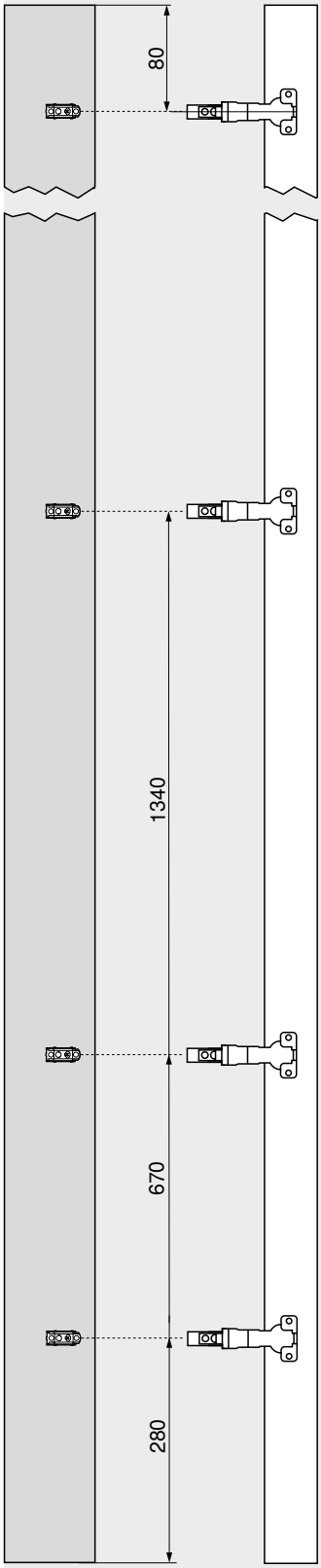

En los armarios altos es muy práctico un estante, que al estar situado en el nivel superior puede verse muy bien desde delante.

El cajón interior facilita el acceso lateral. Si se utiliza el cajón interior con una trasera más alta, los artículos guardados no pueden caerse hacia atrás.

El posicionamiento a diferentes alturas de los módulos extraíbles en el armario permite que los artículos altos tales como botellas o paquetes de cereales tengan espacio suficiente en el interior.

La bisagra **CLIP top BLUMOTION** 155° sin entrada de la puerta permite aprovechar de manera óptima el ancho del cuerpo KB.

Si la bisagra se monta por encima del módulo extraíble más bajo, este puede colocarse en la posición más baja. De este modo se aprovecha hasta el último centímetro como espacio de almacenaje.

Indicaciones en la página

Número de bisagras 718

SPACE TWIN



- Solución estable gracias a sus guías de cuerpo de mueble desplazadas en diagonal
- Con la amortiguación **BLUMOTION** integrada para cierre suave y silencioso
- Alta capacidad de carga dinámica de 20 kg por armario inferior
- Ancho del cuerpo KB 165–250 mm

Webcode – ingresar en el configurador de productos o hacer clic **DQGV5A**

Espacio ocupado

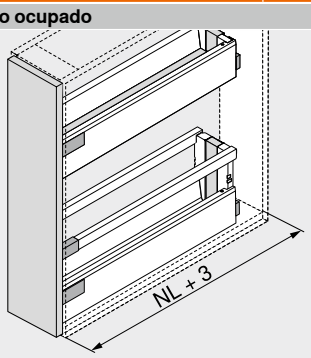

NL Largo nominal

Información de pedido

Recomendaciones de uso	Página
Cajón – M	296
Cajón – K	300
Cacerolero – guardacuerpo – C	304
Cacerolero – guardacuerpo – D	308
Cacerolero – guardacuerpo – D – perfiles K	312

Ancho de cuerpo de mueble KB (mm)
165–250

Indicaciones en la página

Visión general	291
TIP-ON BLUMOTION para **LEGRABOX** | **MERIVOBOX** | **TANDEMBOX**	394
Accesorios	328
Servicios de Blum	602
Para más información técnica	708

Montaje, desmontaje y ajuste

Short-URL
www.blum.com/a350

SPACE TWIN

Webcode – ingresar en el configurador de productos o hacer clic: DQGV5A

Planificación

Espacio ocupado en el cuerpo

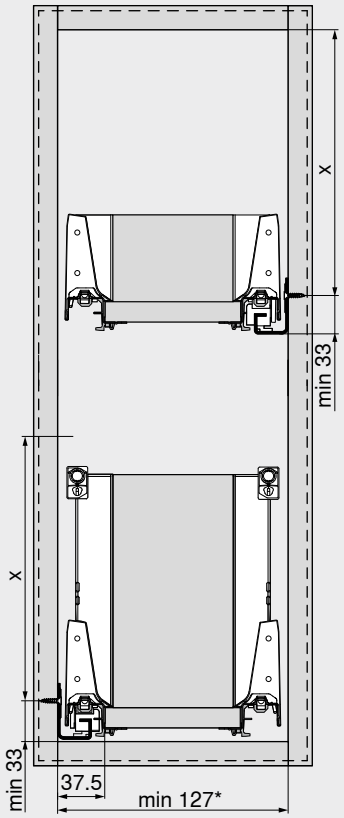

Altura de montaje	X (mm)
M	65.5
K	97.5
C	159
D	191

* 147 mm con **SERVO-DRIVE**

Cotas de montaje – frente

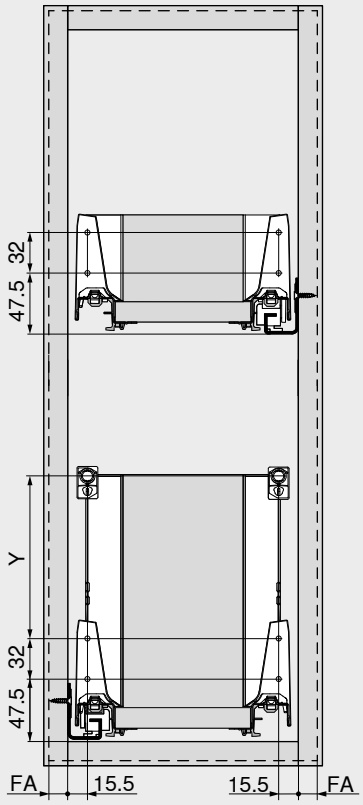

Altura de montaje	Altura de perfil	Pared lateral	Y (mm)
M	M	–	–
K	K	–	32
C	M	Guardacuerpo	96
D	M	Guardacuerpo	128
D	K	Guardacuerpo	32 + 96

FA Recubrimiento del frente

Trasera de acero

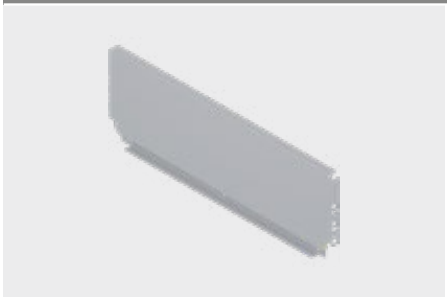

- Para **TANDEMBOX**
- Color: blanco seda | RAL 9006 gris (aluminio blanco)
- Material: acero

Información de pedido

Altura de la trasera	Ref.
N	☎ Z30NxxxS.6
M	☎ Z30MxxxS.6
K	☎ Z30KxxxS.6
C	☎ Z30CxxxS.6
D	☎ Z30DxxxS.6

Planificación

Cálculo de la anchura

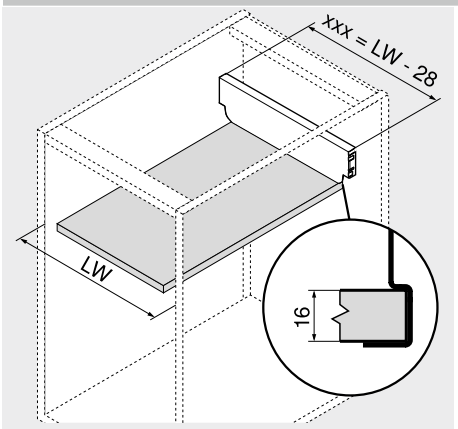

xxx	Anchura pared trasera
LW	Ancho interior cuerpo de mueble

xxx = LW – 28

Ejemplo
Altura de trasera M
LW = 567 mm
539 mm = 567 – 28 mm
Pedido
Z30M539S.6

Corte – tableros aglo de 16 mm

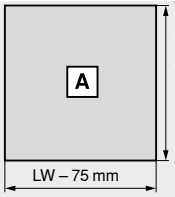

Fondo
NL – 22 mm

NL	Largo nominal
LW	Ancho interior cuerpo de mueble

Estabilizador del fondo/frente



- Para estabilizar frentes altos
- Para apoyar fondos anchos de cajones
- Recomendación
  Altura del frente FH < 300 mm:
  Ancho de cuerpo de mueble KB > 900 mm: 1 pza.
  Altura del frente FH ≥ 300 mm:
  Ancho de cuerpo de mueble KB < 450 mm: 1 pza.
  Ancho de cuerpo de mueble KB ≥ 450 mm: 2 pza.
  Ancho de cuerpo de mueble KB > 900 mm: 3 pza.

Información de pedido

Modo de fijación	Color	Ref.
EXPANDO	RAL 7037 gris polvo	**Z96.10E1**

Planificación

Espacio ocupado en el cuerpo

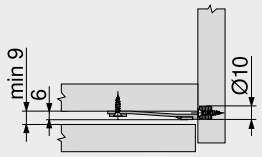

Cotas de taladrado – frente

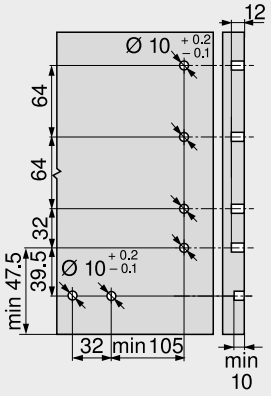

Estabilizadores laterales – montados en la parte superior

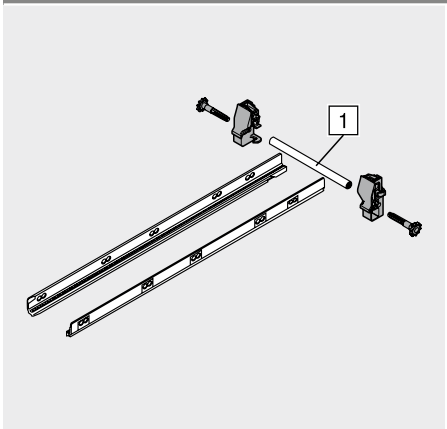

- Estabilizador adicional para módulos extraíbles super anchos
- Recomendación: ancho cuerpo de mueble KB 900–1200 mm
- Varilla de aluminio adecuada para KB hasta 1200 mm, para cortar a medida
- Apto para usarse con **SERVO-DRIVE**

Información de pedido

Largo nominal NL (mm)	Ref.
450	ZST.450BA
500	ZST.500BA
550	ZST.550BA
600	ZST.600BA
650	ZST.650BA

Corte

1 Ancho interior cuerpo de mueble LW – 86 mm

Planificación

Espacio ocupado en el cuerpo

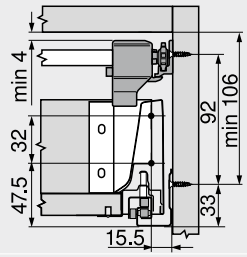

Altura M

Espacio ocupado en el cuerpo

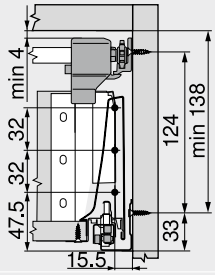

Altura K

Espacio ocupado en el cuerpo

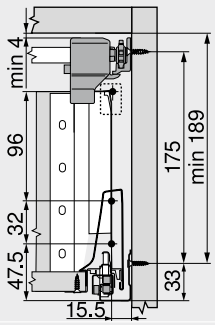

Altura C

Espacio ocupado en el cuerpo

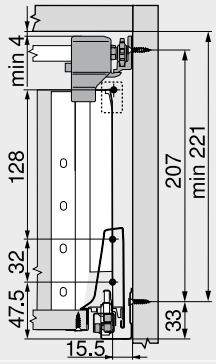

Altura D

Distancia entre orificios – estabilizadores laterales

Largo nominal NL (mm)

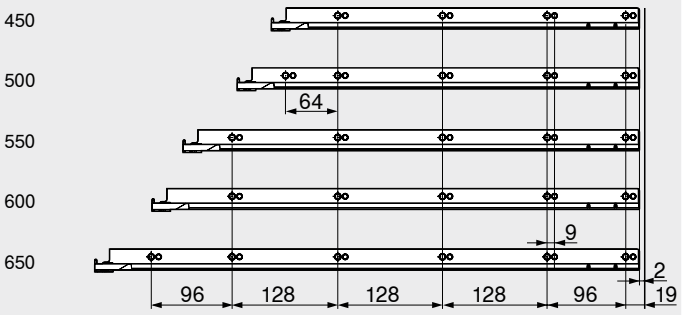

Prof. interior cuerpo del mueble LT mín. = largo nominal NL + 3 mm

Indicaciones en la página

Visión general	291
Servicios de Blum	602
Para más información técnica	708

Montaje, desmontaje y ajuste

Short-URL

www.blum.com/a350

Soporte de guardacuerpo flexible

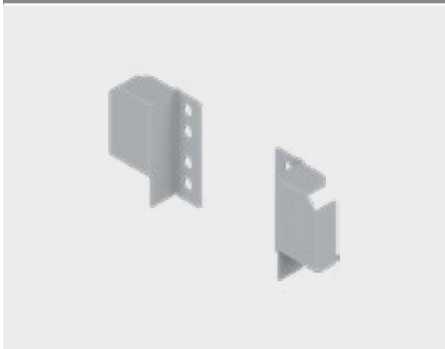

- Color: blanco seda | RAL 9006 gris (aluminio blanco)
- Material: acero

Información de pedido

Versión	Ref.
Izquierda | derecha	ZRR.5200

Planificación

Espacio ocupado en el cuerpo

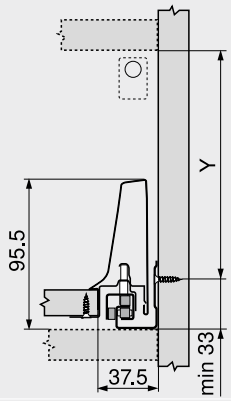

Ubicación libre
Y = X – 4 mm
X Altura de la trasera

Cotas de montaje – frente – montaje por atornillado

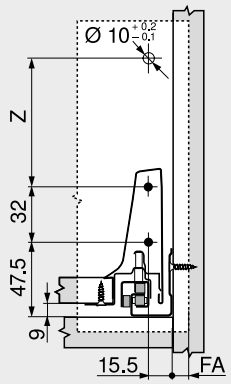

Ubicación libre
Z = X – 71 mm
X Altura de la trasera
FA Recubrimiento del frente

Cotas de montaje – trasera

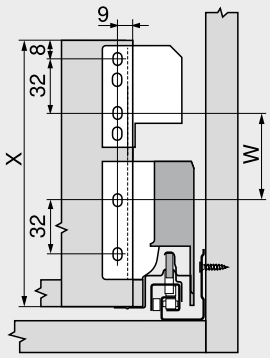

Ubicación libre
W = X – 103 mm
X Altura de la trasera

Espacio ocupado en el cuerpo

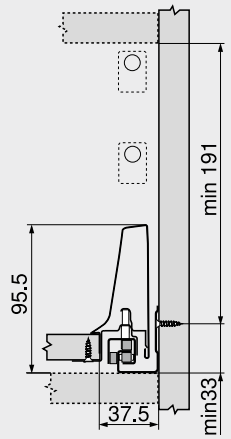

Altura D – guardacuerpo doble (adaptador para trasera de madera en altura B)

Cotas de montaje – frente – montaje por atornillado

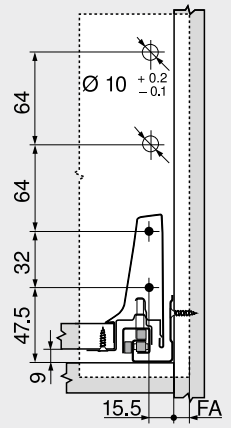

Altura D – guardacuerpo doble (adaptador para trasera de madera en altura B)
FA Recubrimiento del frente

Cotas de montaje – trasera

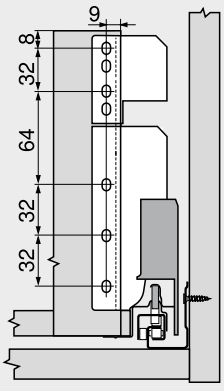

Altura D – guardacuerpo doble (adaptador para trasera de madera en altura B)

Indicaciones en la página

Visión general	291
Servicios de Blum	602
Para más información técnica	708

Adaptador para trasera de madera en altura B



- Para **TANDEMBOX**
- Color: blanco seda | RAL 9006 gris (aluminio blanco)
- Material: acero

Información de pedido

Altura de la trasera	Ref.
B	Z30B000S.04
Corte	
Trasera de madera	
Altura	135 mm
Ancho	Ancho interior cuerpo de mueble LW – 87 mm

Planificación

Espacio ocupado en el cuerpo

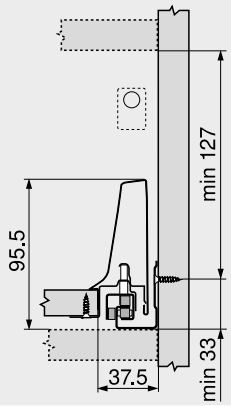

Cotas de montaje – frente – montaje por atornillado

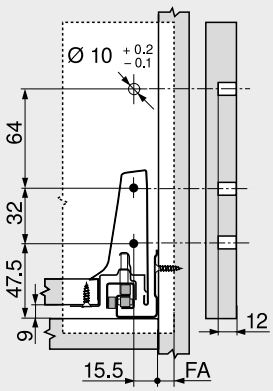

FA Recubrimiento del frente

Cotas de montaje – trasera

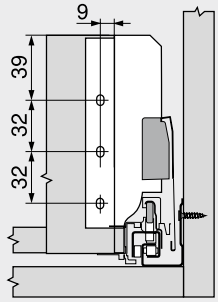

Indicaciones en la página

Visión general	291
Servicios de Blum	602
Para más información técnica	708

Tornillo aglomerado – Ø 3.5 mm



- Color: niquelado
- Material: acero

Información de pedido

Longitud X (mm)	Diámetro (mm)	Ref.
15.0	Ø 3.5	609.1500
17.0		609.1700

Tornillo Euro – Ø 6.0 mm

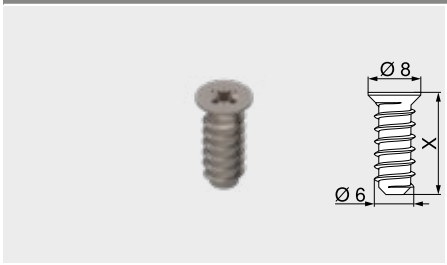

- Diámetro de taladrado Ø 5 mm
- Color: niquelado
- Material: acero

Información de pedido

Longitud X (mm)	Diámetro (mm)	Ref.
10.0	Ø 6.0	661.1000.HG
11.5		661.1150.HG
13.0		661.1300.HG
14.5		661.1450.HG
20.0		661.2000.HG

Broca de centrar



- Para el taladro previo de tornillos aglo Ø 3.5 mm
- Profundidad de taladrado hasta 8 mm
- Material: acero, templado

Información de pedido

Descripción	Diámetro (mm)	Ref.
Broca de centrar	Ø 2.7	M01.ZZ03.01
Broca de recambio		M01.ZZB3

Amortiguador autoadhesivo

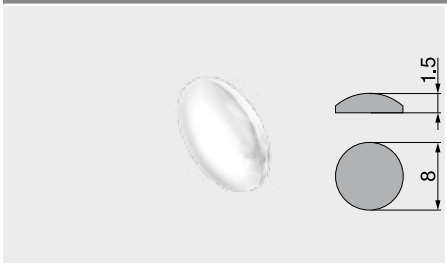

- Para armortiguar ruidos
- Color: blanco natural
- Material: plástico

Información de pedido

Diámetro (mm)	Ref.
Ø 8.0	993.710

Amortiguador taladro

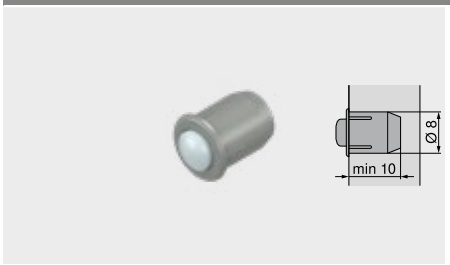

- Para armortiguar ruidos
- En dos piezas
- Color: RAL 9006 gris
- Material: plástico

Información de pedido

Diámetro (mm)	Ref.
Ø 8.0	993.706

Destornillador en cruz



- Mango de color naranja con impresión Blum
- Color: negro/naranja
- Material: plástico/acero

Información de pedido

Herramienta de apoyo	Largo total (mm)	Ref.
Pozidriv PZ 2	210	303.756.1

Destornillador plano



- Mango de color naranja con impresión Blum
- Color: negro/naranja
- Material: plástico/acero

Información de pedido

Herramienta de apoyo	Largo total (mm)	Ref.
Tamaño 1	200	314.928.1

Guía de cuerpo de mueble – 578 – 30 kg

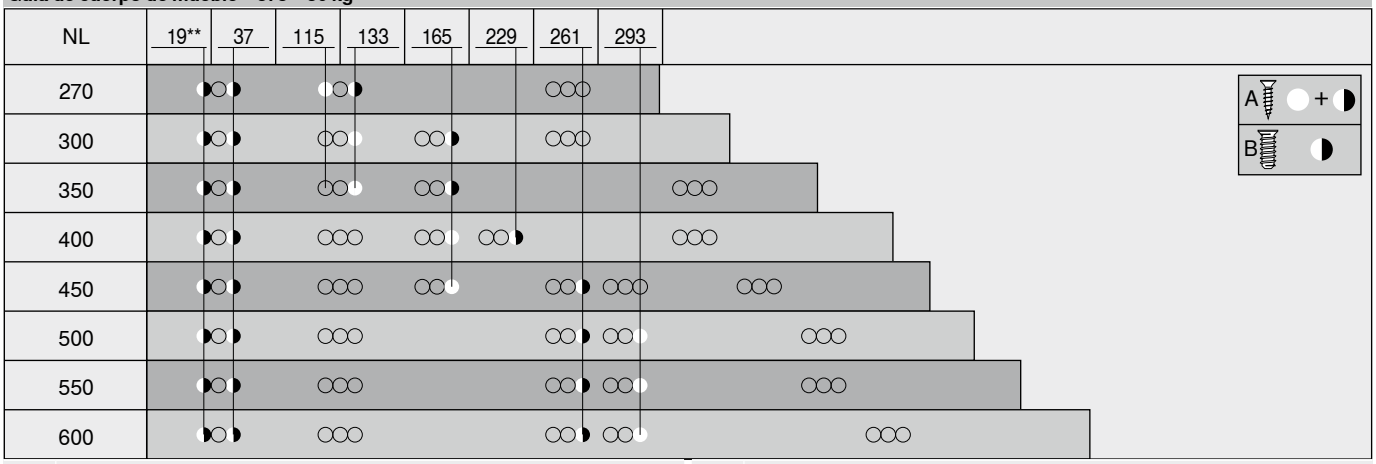

NL	Largo nominal	**	Opcional para más estabilidad
A	Tornillo aglo Ø 4 x 15 mm		Puede reemplazarse por tornillo aglo Ø 4 x 15 mm
B	Tornillos Euro Ø 6 x 14.5 mm, ref. 661.1450.HG		

Guía de cuerpo de mueble – 576 – 65 kg

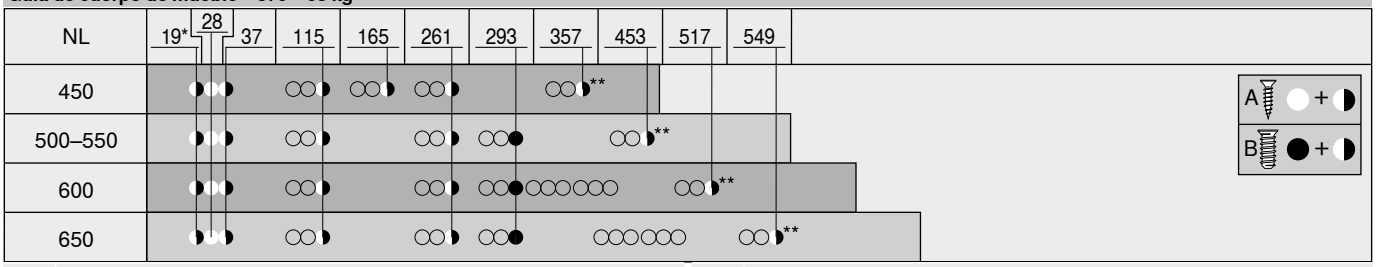

NL	Largo nominal	*	Puede reemplazarse por tornillo aglo Ø 4 x 15 mm
A	Tornillo aglo Ø 4 x 15 mm	**	Opcional para más estabilidad
B	Tornillos Euro Ø 6 x 14.5 mm, ref. 661.1450.HG		Puede reemplazarse por tornillo aglo Ø 4 x 15 mm

Una línea con múltiples posibilidades: redonda y mucho más

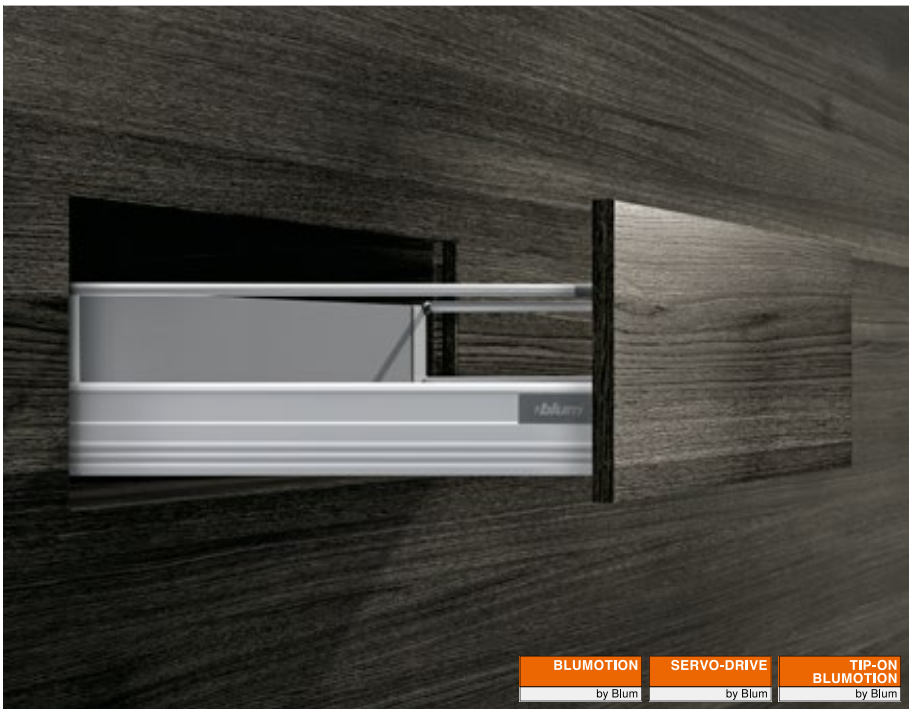

TANDEMBOX plus ofrece la solución adecuada para muchas aplicaciones. Da igual si se trata de guardacuerpos redondos o de almacenajes cerrados, **TANDEMBOX plus** seduce con su diseño elegante y una transparente gama de colores y componentes.

Los distintos sistemas de ayuda en la apertura también pueden combinarse a discreción. **SERVO-DRIVE**, el sistema eléctrico de apertura asistida en combinación con **BLUMOTION**, o **TIP-ON BLUMOTION**, el sistema mecánico de ayuda en la apertura combinado con **BLUMOTION**.





El guardacuerpo redondo y el diseño elegante son característicos de la gama **TANDEMBOX**, comprobada a lo largo de los años. El almacenaje cerrado se puede instalar con un **BOXSIDE** de doble pared.



TANDEMBOX convence desde hace muchos años por su gran comodidad de uso y su diseño variado. Una renovación técnica garantiza una apertura incluso más cómoda, un notable aumento de la estabilidad y un deslizamiento ultraligero optimizado.



Utilice nuestro configurador de productos para seleccionar los productos con facilidad y hacer los pedidos de la gama disponible.

Short-URL
www.blum.com/configurator

Aplicaciones	kg	Espacio ocupado Altura (mm)	Webcode	Página
Cuerpo de mueble estándar				
Cajón				
 Cajón – N	30	81.5	DQCCLA	
 Cajón – M	30 65	96.5	DQCDAM	
Cacerolero				
 Cacerolero – guardacuerpo – B	30 65	160	DQCGTA	
 Cacerolero – guardacuerpo – D **BOXSIDE** posible	30 65	224	DQCHIM	
Rinconeras				
 **SPACE CORNER** con **SYNCROMOTION**	65			☎
Mueble del fregadero				
Cacerolero				
 Cacerolero – guardacuerpo – D **BOXSIDE** posible	30 65	224	DQCI7Y	
Armario despensa				
 **SPACE TOWER** Ancho de cuerpo KB 275–1200 mm	30 65		DQGSBY	
Armarios estrechos				
 **SPACE TWIN** Ancho del cuerpo KB 165–250 mm	20		DQGVUM	

Aplicaciones	kg	Espacio ocupado Altura (mm)	Webcode	Página
Cajón interior				
 Cajón interior – M	30 65	105	DQCFEM	
Cacerolero interior				
 Cacerolero interior – guardacuerpo – B	30 65	160	DQCIXA	
 Cacerolero interior – guardacuerpo – D **BOXSIDE** posible	30 65	224	DQCJMM	

kg Capacidad de carga dinámica

Webcode – ingresar en el configurador de productos o hacer clic

@ | ☎ Comprobar disponibilidad del producto

Configurador de productos

Short-URL

www.blum.com/configurator

Sencillo. Útil. Auténtico



Los cajones **METABOX** constan de muy pocos componentes. Use el auténtico sistema box para las más diversas aplicaciones. Sus materiales duros y un montaje a conciencia garantizan los mejores valores de estabilidad, hasta una carga dinámica máxima de 25 kg.

La función **BLUMOTION**, probada en millones de ocasiones, también está disponible para el módulo extraíble parcial **METABOX**. Independientemente de la fuerza con que se cierren y del peso de los artículos guardados. Especialmente práctico y económico: Si usa cuerpos con un ancho que no sobrepasa KB los 900 mm, basta con una sola unidad **BLUMOTION**.



Altura de perfil N = 54 mm



Altura de perfil M = 86 mm



Altura de perfil K = 118 mm



Altura de perfil H = 150 mm





METABOX BLUMOTION hace posible un cierre suave y silencioso.



Utilice nuestro configurador de productos para seleccionar los productos con facilidad y hacer los pedidos de la gama disponible.

Short-URL
www.blum.com/configurator

Sistemas box


Foto simbólica

Sistemas box	194
LEGRABOX	196
MERIVOBOX	250
TANDEMBOX antaro	290
TANDEMBOX plus	336

Visión general


Foto simbólica

Visión general – aplicaciones	340

Accesorios


Foto simbólica

BLUMOTION para **METABOX 320**	357	**POSISTOP**	355
Cierre de seguridad para niños	354	**METAFILE** – archivo colgante	356
Palanca de bloqueo	354	Tornillos	357
Piezas distanciadoras	355	Destornillador	358
Perfil de fondo	355	**ORGA-LINE** – guardacuerpo	359
Seguro antidesenganche	355	**ORGA-LINE** – **BOXSIDE**	360

Fijación guías de cuerpo de mueble

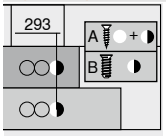

Foto simbólica

Guía de cuerpo de mueble – 320 – 25 kg	361

Montaje, desmontaje y ajuste


Foto simbólica

Montaje, desmontaje y ajuste

Short-URL
www.blum.com/a390

Pictogramas

	Artículo disponible bajo petición
	Webcode – ingresar en el configurador de productos o hacer clic

Extensión parcial

Aplicaciones		kg	Espacio ocupado Altura (mm)	Webcode	Página
Cajón					
	Cajón – N	25	78	DQCKBY	342
	Cajón – M	25	110	DQCL1A	344
	Cajón – K	25	142	DQCLQM	346
	Cajón – H	25	174	DQCMFY	348
Cacerolero					
	Cacerolero – guardacuerpo – B	25	175	DQCPYM	350
	Cacerolero – guardacuerpo – D **BOXSIDE** posible	25	239	DQCQNY	352

Aplicaciones		kg	Espacio ocupado Altura (mm)	Webcode	Página
Cajón interior					
	Cajón interior – N	25	81	DQCN5A	342
	Cajón interior – M	25	113	DQCNUM	344
	Cajón interior – K	25	145	DQCOJY	346
	Cajón interior – H	25	177	DQCP9A	348

kg Capacidad de carga dinámica

Webcode – ingresar en el configurador de productos o hacer clic

Cajón | cajón interior – N

Webcode Cajón DQCKBY
Cajón interior DQCN5A



- Extensión parcial
- Guías con rodillos de teflón
- Carga dinámica 25 kg
- Mecanismo de autocierre **BLUMATIC**
- Ajuste bidimensional del frente
- Combinable con **BLUMOTION** para **METABOX 320**

Espacio ocupado

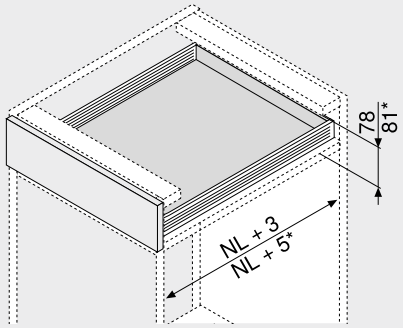

NL	Largo nominal
*	Cajón interior

Información de pedido

■ Cajón ☐ Cajón interior

1 ■☐	Guías de cuerpo de mueble y perfiles izquierda/derecha	
	Altura del perfil (mm)	54
	Color[1]	R9001

Largo nominal	Versión	
NL (mm)	Versión para atornillar	Versión de montaje rápido
270	320N2700C	320N2700C15
350	320N3500C	320N3500C15
400	320N4000C	320N4000C15
450	320N4500C	320N4500C15
500	320N5000C	320N5000C15
550	320N5500C	320N5500C15

[1] Otros colores sobre demanda (blanco o gris)

2c ■	Fijacion frontal estándar		
	Modo de fijación		Ref.
	Para presión	[1]	ZSF.1610
	Tornillos	[1]	ZSF.1510

[1] Pedir para izquierda/derecha

3 ☐	Fijación frontal para cajón interior		
	Color	Material	Ref.
	R9001	Plástico [1]	ZIF.3010

[1] Pedir para izquierda/derecha

Accesorios

6 ■☐	BLUMOTION para METABOX 320		
	Color[1]	Material	Ref.
	WGR | R9001	Plástico	Z70.0320

[1] Otros colores para el tope de arrastre sobre demanda (blanco o gris)

Color		Color	
R9001	RAL 9001 blanco crema	WGR	Gris claro

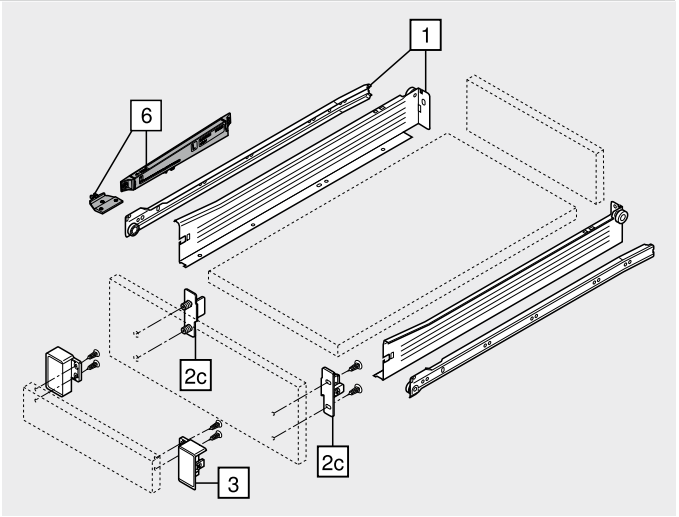

Cajón | cajón interior – N

Webcode | Cajón DQCKBY | Cajón interior DQCN5A

Planificación

Espacio ocupado en el cuerpo

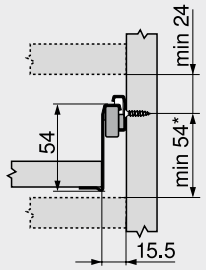

* +2 mm con **BLUMOTION**
* +3 mm para cajón interior con **BLUMOTION**

Cotas de montaje – frente – montaje por atornillado

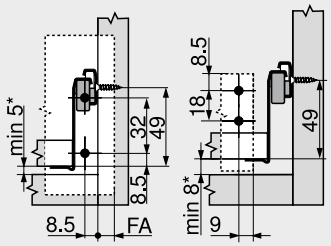

Cajón | Cajón interior
FA Recubrimiento del frente
* +2 mm con **BLUMOTION**
* +3 mm para cajón interior con **BLUMOTION**

Cotas de taladrado – frente – montaje por encaje a presión

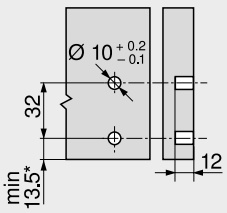

Cajón
* +2 mm con **BLUMOTION**
* +3 mm para cajón interior con **BLUMOTION**

Cotas de montaje – trasera

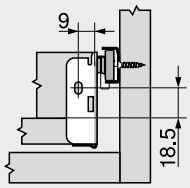

Corte – tableros aglo de 16 mm

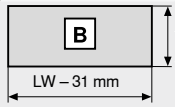

Trasera de madera
39 mm

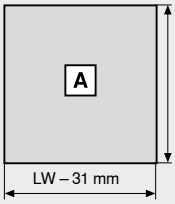

Fondo
Cajón
NL – 2 mm
Cajón interior
NL – 18 mm

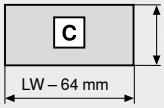

Frente
Cajón interior
61 mm

LW Ancho interior cuerpo de mueble
NL Largo nominal

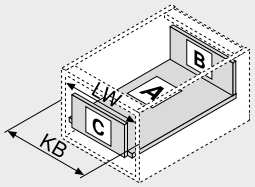

LW Ancho interior cuerpo de mueble
KB Ancho de cuerpo de mueble

Fondo – versión de montaje rápido

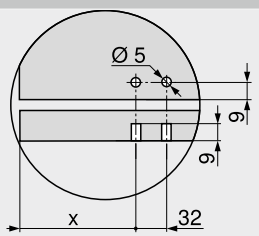

	X (mm)
Cajón	69
Cajón interior	53

Indicaciones en la página

Visión general	339
Accesorios	354
BLUMOTION para **METABOX 320**	357
Fijación guías de cuerpo de mueble	361
Servicios de Blum	602
Para más información técnica	708

Montaje, desmontaje y ajuste

Short-URL
www.blum.com/a390

Cajón | cajón interior – M

Webcode: Cajón **DQCL1A** | Cajón interior **DQCNUM**



- Extensión parcial
- Guías con rodillos de teflón
- Carga dinámica 25 kg
- Mecanismo de autocierre **BLUMATIC**
- Ajuste bidimensional del frente
- Combinable con **BLUMOTION** para **METABOX 320**

Espacio ocupado

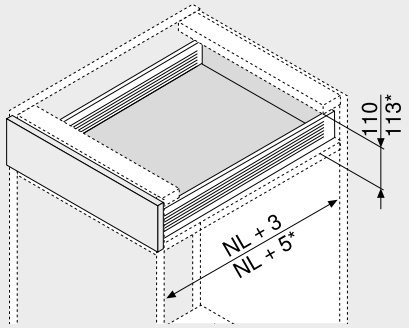

NL	Largo nominal
*	Cajón interior

Información de pedido

■ Cajón □ Cajón interior

1 ■□ Guías de cuerpo de mueble y perfiles izquierda/derecha

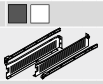

Altura del perfil (mm)	86
Color[1]	R9001

Largo nominal NL (mm)	Versión: Versión para atornillar	Versión: Versión de montaje rápido
270	320M2700C	320M2700C15
350	320M3500C	320M3500C15
400	320M4000C	320M4000C15
450	320M4500C	320M4500C15
500	320M5000C	320M5000C15
550	320M5500C	320M5500C15

[1] Otros colores sobre demanda (blanco o gris)

2a ■ Fijacion frontal CLIP



Modo de fijación		Ref.
EXPANDO	[1]	ZSF.130E
Para presión	[1]	ZSF.1300
Tornillos	[1]	ZSF.1200

[1] Pedir para izquierda/derecha

2b ■ Tapa para 2a[2]



Color	Material		Ref.
R9001	Plástico	[1]	ZAA.3700

[1] Pedir para izquierda/derecha
[2] Tapas, sin impresión, a partir de 1000 piezas con impresión individual

Alternativa a 2a

2c ■ Fijacion frontal estándar



Modo de fijación		Ref.
Para presión	[1]	ZSF.1800
Tornillos	[1]	ZSF.1700

[1] Pedir para izquierda/derecha

2d ■ Tapa para 2c[1]



Color	Material		Ref.
R9001	Plástico	2 x	ZAA.3500

[1] Tapas, con y sin impresión del logotipo de Blum, a partir de 1000 piezas con impresión individual

3 □ Fijación frontal para cajón interior



Color	Material		Ref.
R9001	Plástico	[1]	ZIF.3000

[1] Pedir para izquierda/derecha

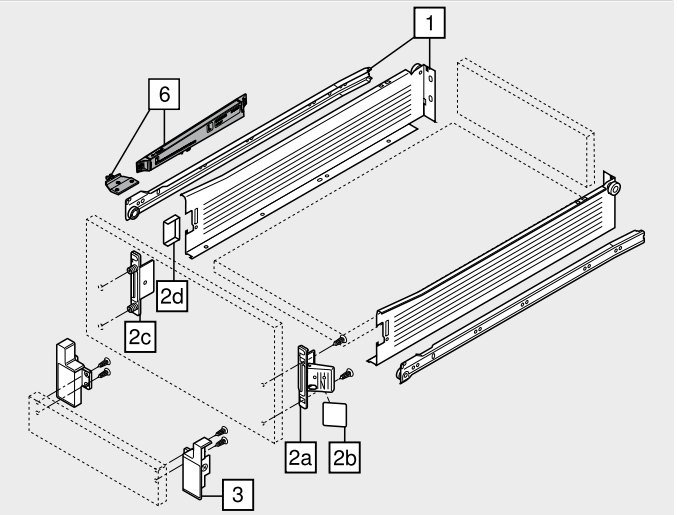

Accesorios

6 ■□ BLUMOTION para METABOX 320



Color[1]	Material	Ref.
WGR | R9001	Plástico	Z70.0320

[1] Otros colores para el tope de arrastre sobre demanda (blanco o gris)

Color		Color	
R9001	RAL 9001 blanco crema	WGR	Gris claro

Cajón | cajón interior – M

Webcode | Cajón DQCL1A | Cajón interior DQCNUM

Planificación

Espacio ocupado en el cuerpo

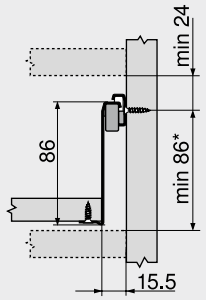

* +2 mm con **BLUMOTION**
* +3 mm para cajón interior con **BLUMOTION**

Cotas de montaje – frente – montaje por atornillado

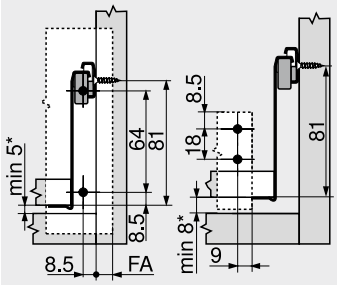

Cajón | Cajón interior
FA Recubrimiento del frente
* +2 mm con **BLUMOTION**
* +3 mm para cajón interior con **BLUMOTION**

Cotas de taladrado – frente – montaje EXPANDO | por encaje a presión

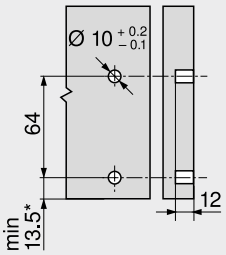

Cajón
* +2 mm con **BLUMOTION**
* +3 mm para cajón interior con **BLUMOTION**

Cotas de montaje – trasera

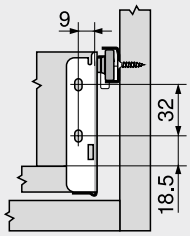

Corte – tableros aglo de 16 mm

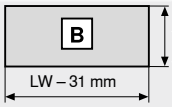

Trasera de madera
71 mm

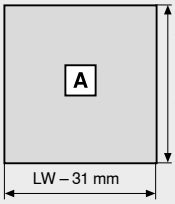

Fondo
Cajón
NL – 2 mm
Cajón interior
NL – 18 mm

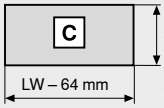

Frente
Cajón interior
61 mm

LW Ancho interior cuerpo de mueble
NL Largo nominal

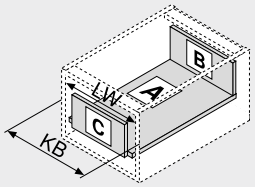

LW Ancho interior cuerpo de mueble
KB Ancho de cuerpo de mueble

Fondo – versión de montaje rápido

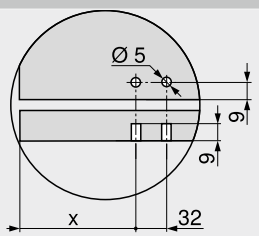

	X (mm)
Cajón	69
Cajón interior	53

Indicaciones en la página

Visión general	339
Accesorios	354
BLUMOTION para **METABOX 320**	357
Fijación guías de cuerpo de mueble	361
Servicios de Blum	602
Para más información técnica	708

Montaje, desmontaje y ajuste

Short-URL
www.blum.com/a390

Cajón | cajón interior – K

Webcode | Cajón: DQCLQM | Cajón interior: DQCOJY



- Extensión parcial
- Guías con rodillos de teflón
- Carga dinámica 25 kg
- Mecanismo de autocierre **BLUMATIC**
- Ajuste bidimensional del frente
- Combinable con **BLUMOTION** para **METABOX 320**

Espacio ocupado

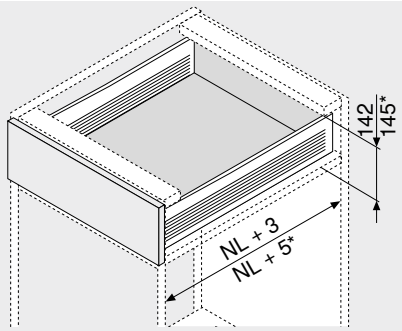

NL	Largo nominal
*	Cajón interior

Información de pedido

■ Cajón □ Cajón interior

1 ■□ Guías de cuerpo de mueble y perfiles izquierda/derecha

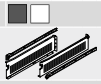

Altura del perfil (mm)	118
Color[1]	R9001

Largo nominal NL (mm)	Versión para atornillar	Versión de montaje rápido
350	320K3500C	320K3500C15
400	320K4000C	320K4000C15
450	320K4500C	320K4500C15
500	320K5000C	320K5000C15
550	320K5500C	320K5500C15

[1] Otros colores sobre demanda (blanco o gris)

2a ■ Fijacion frontal CLIP



Modo de fijación		Ref.
EXPANDO	[1]	ZSF.130E
Para presión	[1]	ZSF.1300
Tornillos	[1]	ZSF.1200

[1] Pedir para izquierda/derecha

2b ■ Tapa para 2a[2]



Color	Material		Ref.
R9001	Plástico	[1]	ZAA.3700

[1] Pedir para izquierda/derecha
[2] Tapas, sin impresión, a partir de 1000 piezas con impresión individual

Alternativa a 2a

2c ■ Fijacion frontal estándar



Modo de fijación		Ref.
Para presión	[1]	ZSF.1800
Tornillos	[1]	ZSF.1700

[1] Pedir para izquierda/derecha

2d ■ Tapa para 2c[1]



Color	Material		Ref.
R9001	Plástico	2 x	ZAA.3500

[1] Tapas, con y sin impresión del logotipo de Blum, a partir de 1000 piezas con impresión individual

3 □ Fijación frontal para cajón interior



Color	Material		Ref.
R9001	Plástico	[1]	ZIF.3030

[1] Pedir para izquierda/derecha

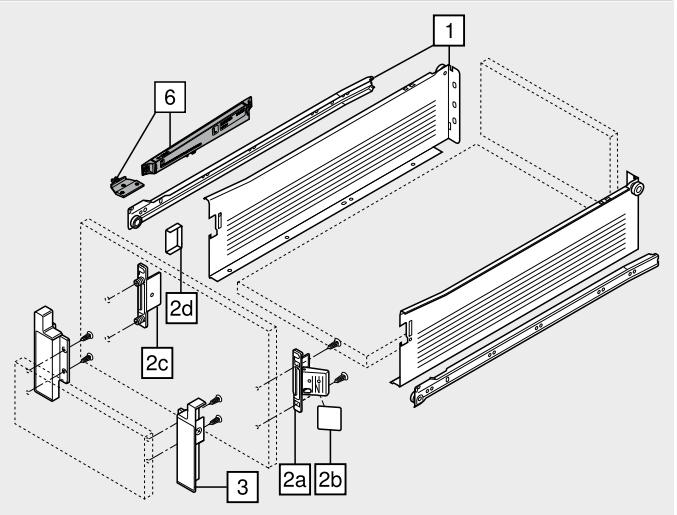

Accesorios

6 ■□ BLUMOTION para METABOX 320



Color[1]	Material	Ref.
WGR | R9001	Plástico	Z70.0320

[1] Otros colores para el tope de arrastre sobre demanda (blanco o gris)

Color		Color	
R9001	RAL 9001 blanco crema	WGR	Gris claro

Cajón | cajón interior – K

Webcode | Cajón DQCLQM | Cajón interior DQCOJY

Planificación

Espacio ocupado en el cuerpo

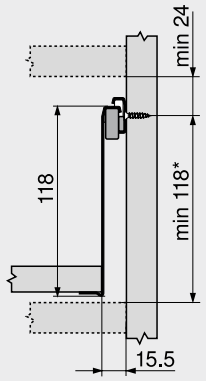

* +2 mm con **BLUMOTION**
* +3 mm para cajón interior con **BLUMOTION**

Cotas de montaje – frente – montaje por atornillado

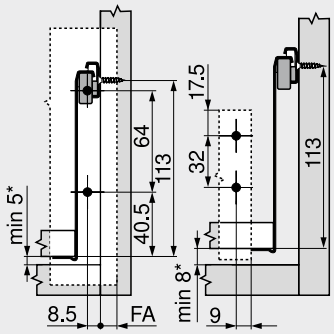

Cajón Cajón interior
FA Recubrimiento del frente
* +2 mm con **BLUMOTION**
* +3 mm para cajón interior con **BLUMOTION**

Cotas de taladrado – frente – montaje EXPANDO | por encaje a presión

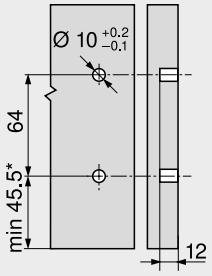

Cajón
* +2 mm con **BLUMOTION**
* +3 mm para cajón interior con **BLUMOTION**

Cotas de montaje – trasera

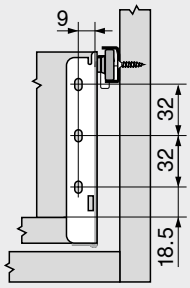

Corte – tableros aglo de 16 mm

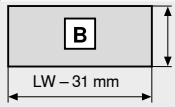

Trasera de madera
103 mm

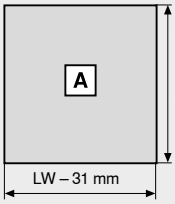

Fondo
Cajón
NL – 2 mm
Cajón interior
NL – 18 mm

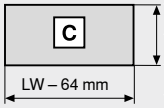

Frente
Cajón interior
93 mm

LW Ancho interior cuerpo de mueble
NL Largo nominal

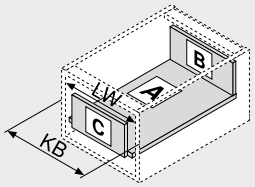

LW Ancho interior cuerpo de mueble
KB Ancho de cuerpo de mueble

Fondo – versión de montaje rápido

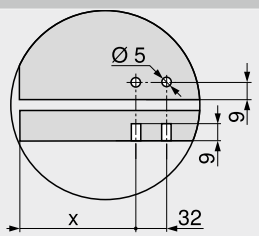

	X (mm)
Cajón	69
Cajón interior	53

Indicaciones en la página

Visión general	339
Accesorios	354
BLUMOTION para **METABOX 320**	357
Fijación guías de cuerpo de mueble	361
Servicios de Blum	602
Para más información técnica	708

Montaje, desmontaje y ajuste

Short-URL
www.blum.com/a390

Cajón | cajón interior – H

Webcode: Cajón DQCMFY | Cajón interior DQCP9A



- Extensión parcial
- Guías con rodillos de teflón
- Carga dinámica 25 kg
- Mecanismo de autocierre **BLUMATIC**
- Ajuste bidimensional del frente
- Combinable con **BLUMOTION** para **METABOX 320**

Espacio ocupado

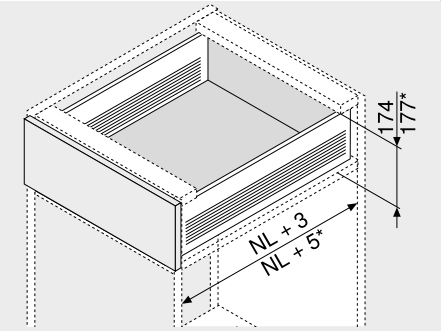

NL	Largo nominal
*	Cajón interior

Información de pedido

■ Cajón □ Cajón interior

1 ■□ Guías de cuerpo de mueble y perfiles izquierda/derecha

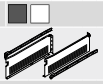

Altura del perfil (mm)	150
Color[1]	R9001

Largo nominal NL (mm)	Versión: Versión para atornillar	Versión: Versión de montaje rápido
350	320H3500C	320H3500C15
400	320H4000C	320H4000C15
450	320H4500C	320H4500C15
500	320H5000C	320H5000C15
550	320H5500C	320H5500C15

[1] Otros colores sobre demanda (blanco o gris)

2a ■ Fijacion frontal CLIP



Modo de fijación		Ref.
EXPANDO	[1]	ZSF.130E
Para presión	[1]	ZSF.1300
Tornillos	[1]	ZSF.1200

[1] Pedir para izquierda/derecha

2b ■ Tapa para 2a[2]



Color	Material		Ref.
R9001	Plástico	[1]	ZAA.3700

[1] Pedir para izquierda/derecha
[2] Tapas, sin impresión, a partir de 1000 piezas con impresión individual

Alternativa a 2a

2c ■ Fijacion frontal estándar



Modo de fijación		Ref.
Para presión	[1]	ZSF.1800
Tornillos	[1]	ZSF.1700

[1] Pedir para izquierda/derecha

2d ■ Tapa para 2c[1]



Color	Material		Ref.
R9001	Plástico	2 x	ZAA.3500

[1] Tapas, con y sin impresión del logotipo de Blum, a partir de 1000 piezas con impresión individual

3 □ Fijación frontal para cajón interior



Color	Material		Ref.
R9001	Plástico	[1]	ZIF.3050

[1] Pedir para izquierda/derecha

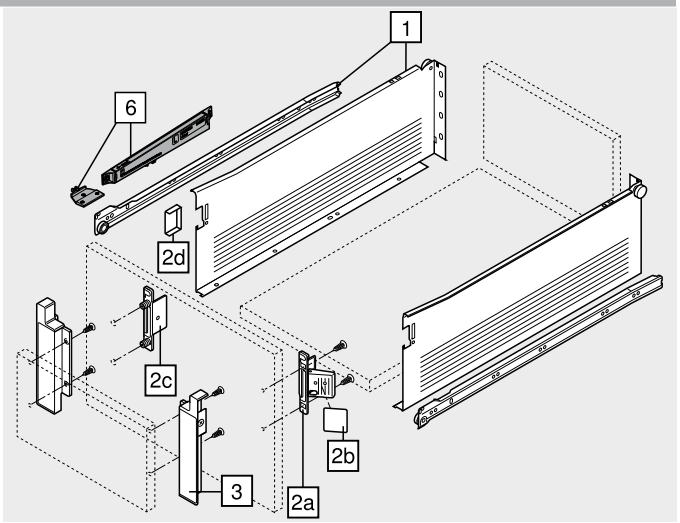

Accesorios

6 ■□ BLUMOTION para METABOX 320



Color[1]	Material	Ref.
WGR | R9001	Plástico	Z70.0320

[1] Otros colores para el tope de arrastre sobre demanda (blanco o gris)

Color		Color	
R9001	RAL 9001 blanco crema	WGR	Gris claro

Cajón | cajón interior – H

Webcode | Cajón DQCMFY | Cajón interior DQCP9A

Planificación

Espacio ocupado en el cuerpo

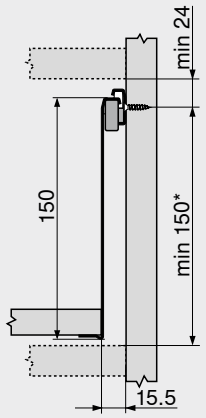

* +2 mm con **BLUMOTION**
* +3 mm para cajón interior con **BLUMOTION**

Cotas de montaje – frente – montaje por atornillado

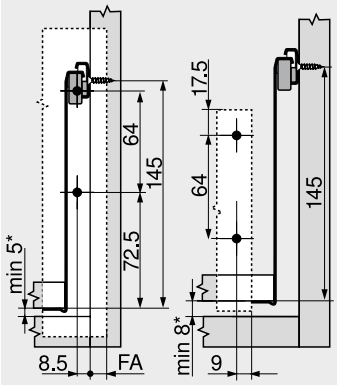

Cajón | Cajón interior
FA Recubrimiento del frente
* +2 mm con **BLUMOTION**
* +3 mm para cajón interior con **BLUMOTION**

Cotas de taladrado – frente – montaje EXPANDO | por encaje a presión

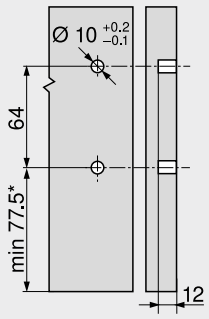

Cajón
* +2 mm con **BLUMOTION**
* +3 mm para cajón interior con **BLUMOTION**

Cotas de montaje – trasera

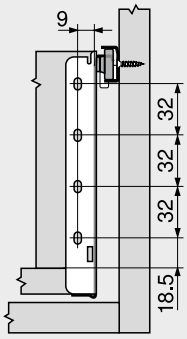

Corte – tableros aglo de 16 mm

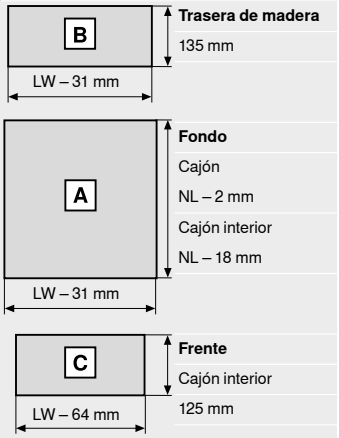

Trasera de madera
135 mm

Fondo
Cajón
NL – 2 mm
Cajón interior
NL – 18 mm

Frente
Cajón interior
125 mm

LW Ancho interior cuerpo de mueble
NL Largo nominal

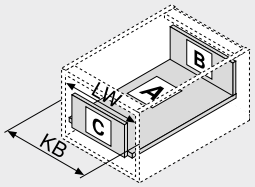

LW Ancho interior cuerpo de mueble
KB Ancho de cuerpo de mueble

Fondo – versión de montaje rápido

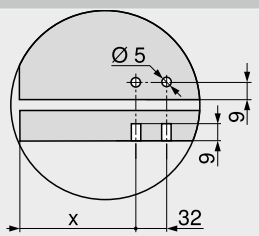

	X (mm)
Cajón	69
Cajón interior	53

Indicaciones en la página

Visión general	339
Accesorios	354
BLUMOTION para **METABOX 320**	357
Fijación guías de cuerpo de mueble	361
Servicios de Blum	602
Para más información técnica	708

Montaje, desmontaje y ajuste

Short-URL
www.blum.com/a390

Cacerolero – guardacuerpo – B

Webcode – ingresar en el configurador de productos o hacer clic: DQCPYM



- Con guardacuerpo simple
- Extensión parcial
- Guías con rodillos de teflón
- Carga dinámica 25 kg
- Mecanismo de autocierre **BLUMATIC**
- Ajuste tridimensional del frente
- Combinable con **BLUMOTION** para **METABOX 320**

Espacio ocupado

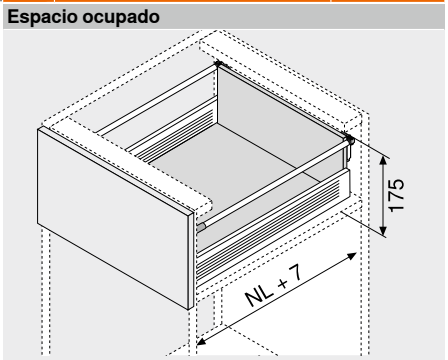

NL Largo nominal

Información de pedido

1 

Guías de cuerpo de mueble y perfiles izquierda/derecha

Altura del perfil (mm)	86
Color[1]	R9001

Largo nominal NL (mm)	Versión	
	Versión para atornillar	Versión de montaje rápido
350	320M3500C	320M3500C15
400	320M4000C	320M4000C15
450	320M4500C	320M4500C15
500	320M5000C	320M5000C15
550	320M5500C	320M5500C15

[1] Otros colores sobre demanda (blanco o gris)

2a 

Fijacion frontal CLIP

Modo de fijación		Ref.
EXPANDO	[1]	ZSF.130E
Para presión	[1]	ZSF.1300
Tornillos	[1]	ZSF.1200

[1] Pedir para izquierda/derecha

2b 

Tapa para 2a[2]

Color	Material		Ref.
R9001	Plástico	[1]	ZAA.3700

[1] Pedir para izquierda/derecha
[2] Tapas, sin impresión, a partir de 1000 piezas con impresión individual

Alternativa a 2a

2c 

Fijacion frontal estándar

Modo de fijación		Ref.
Para presión	[1]	ZSF.1800
Tornillos	[1]	ZSF.1700

[1] Pedir para izquierda/derecha

2d 

Tapa para 2c[1]

Color	Material		Ref.
R9001	Plástico	2 x	ZAA.3500

[1] Tapas, con y sin impresión del logotipo de Blum, a partir de 1000 piezas con impresión individual

4 

Guardacuerpo longitudinal con adaptador para trasera de madera lado izquierdo/derecho

Material	Aluminio

Largo nominal NL (mm)	Color R9001
350	ZRE.321S.ID
400	ZRE.371S.ID
450	ZRE.421S.ID
500	ZRE.471S.ID
550	ZRE.521S.ID

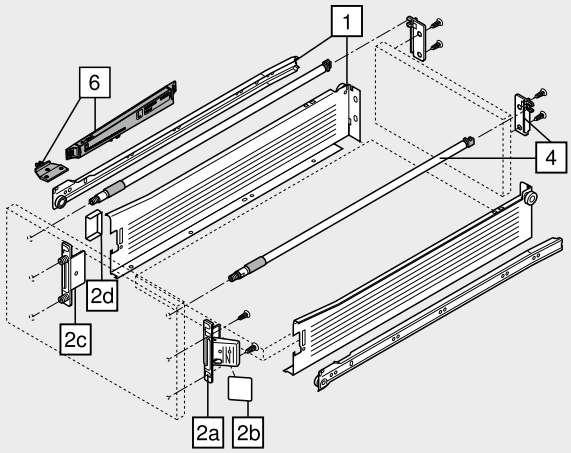

Accesorios

6 

BLUMOTION para METABOX 320

Color[1]	Material	Ref.
WGR | R9001	Plástico	Z70.0320

[1] Otros colores para el tope de arrastre sobre demanda (blanco o gris)

Color		Color	
R9001	RAL 9001 blanco crema	WGR	Gris claro

Cacerolero – guardacuerpo – B

Webcode – ingresar en el configurador de productos o hacer clic: DQCPYM

Planificación

Espacio ocupado en el cuerpo

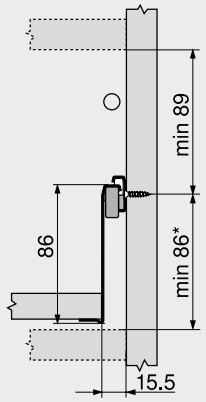

* +2 mm con **BLUMOTION**

Cotas de montaje – frente – montaje por atornillado

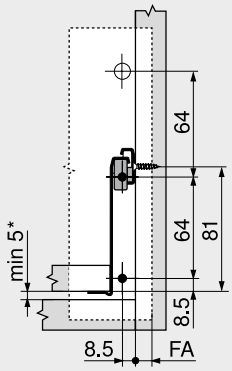

FA Recubrimiento del frente
* +2 mm con **BLUMOTION**

Cotas de taladrado – frente – montaje EXPANDO | por encaje a presión

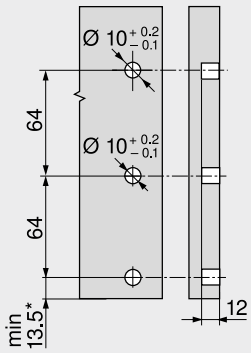

* +2 mm con **BLUMOTION**

Cotas de montaje – trasera

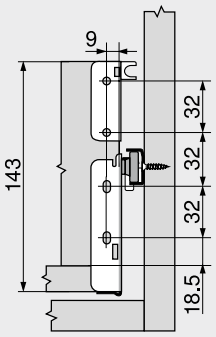

Corte – tableros aglo de 16 mm

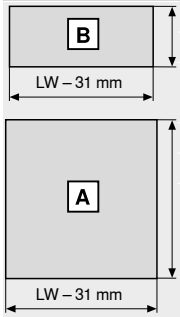

Trasera de madera
127 mm

Fondo
NL – 2 mm

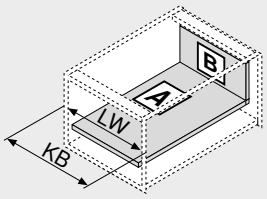

LW	Ancho interior cuerpo de mueble
NL	Largo nominal

LW	Ancho interior cuerpo de mueble
KB	Ancho de cuerpo de mueble

Fondo – versión de montaje rápido

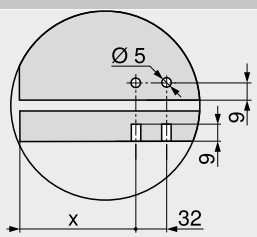

	X (mm)
Cacerolero	69

Indicaciones en la página

Visión general	339
Accesorios	354
BLUMOTION para **METABOX 320**	357
Accesorios – **ORGA-LINE** – guardacuerpo	359
Fijación guías de cuerpo de mueble	361
Servicios de Blum	602
Para más información técnica	708

Montaje, desmontaje y ajuste

Short-URL
www.blum.com/a390

Cacerolero – guardacuerpo – D

Webcode – ingresar en el configurador de productos o hacer clic: DQCQNY



- Con guardacuerpo simple
- Posibilidad de **BOXSIDE** de pared simple
- Extensión parcial
- Guías con rodillos de teflón
- Carga dinámica 25 kg
- Mecanismo de autocierre **BLUMATIC**
- Ajuste tridimensional del frente
- Combinable con **BLUMOTION** para **METABOX 320**

Espacio ocupado

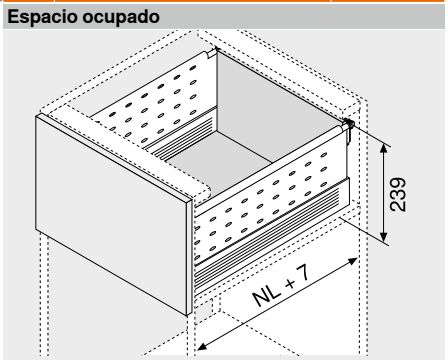

NL Largo nominal

Información de pedido

1 

Guías de cuerpo de mueble y perfiles izquierda/derecha

Altura del perfil (mm)	86
Color[1]	R9001

Largo nominal NL (mm)	Versión	
	Versión para atornillar	Versión de montaje rápido
350	320M3500C	320M3500C15
400	320M4000C	320M4000C15
450	320M4500C	320M4500C15
500	320M5000C	320M5000C15
550	320M5500C	320M5500C15

[1] Otros colores sobre demanda (blanco o gris)

2a 

Fijacion frontal CLIP

Modo de fijación		Ref.
EXPANDO	[1]	ZSF.130E
Para presión	[1]	ZSF.1300
Tornillos	[1]	ZSF.1200

[1] Pedir para izquierda/derecha

2b 

Tapa para 2a[2]

Color	Material		Ref.
R9001	Plástico	[1]	ZAA.3700

[1] Pedir para izquierda/derecha
[2] Tapas, sin impresión, a partir de 1000 piezas con impresión individual

Alternativa a 2a

2c 

Fijacion frontal estándar

Modo de fijación		Ref.
Para presión	[1]	ZSF.1800
Tornillos	[1]	ZSF.1700

[1] Pedir para izquierda/derecha

2d 

Tapa para 2c[1]

Color	Material		Ref.
R9001	Plástico	2 x	ZAA.3500

[1] Tapas, con y sin impresión del logotipo de Blum, a partir de 1000 piezas con impresión individual

4 

Guardacuerpo longitudinal con adaptador para trasera de madera lado izquierdo/derecho

Material	Aluminio

Largo nominal NL (mm)	Color R9001
350	ZRE.321S.ID
400	ZRE.371S.ID
450	ZRE.421S.ID
500	ZRE.471S.ID
550	ZRE.521S.ID

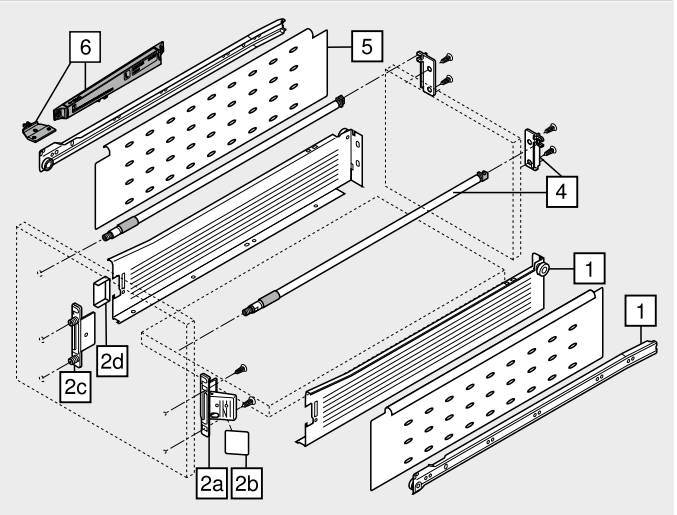

Accesorios

5 

BOXSIDE de pared simple

Material	Acero

Largo nominal NL (mm)	Color R9001	
400	2 x	Z36H367SE01
450	2 x	Z36H417SE01
500	2 x	Z36H467SE01
550	2 x	Z36H517SE01

6 

BLUMOTION para METABOX 320

Color[1]	Material	Ref.
WGR | R9001	Plástico	Z70.0320

[1] Otros colores para el tope de arrastre sobre demanda (blanco o gris)

Color		Color	
R9001	RAL 9001 blanco crema	WGR	Gris claro

Cacerolero – guardacuerpo – D

Webcode – ingresar en el configurador de productos o hacer clic: DQCQNY

Planificación

Espacio ocupado en el cuerpo

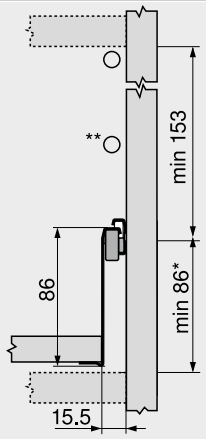

*	+2 mm con **BLUMOTION**
**	Con guardacuerpo doble

Cotas de montaje – frente – montaje por atornillado

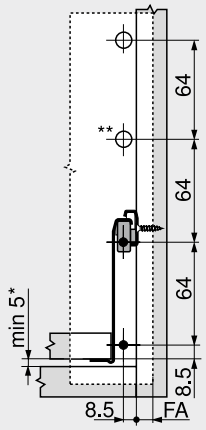

FA	Recubrimiento del frente
*	+2 mm con **BLUMOTION**
**	Con guardacuerpo doble

Cotas de taladrado – frente – montaje EXPANDO | por encaje a presión

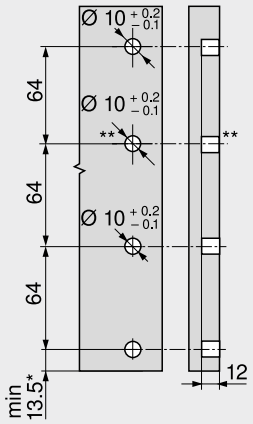

*	+2 mm con **BLUMOTION**
**	Con guardacuerpo doble

Cotas de montaje – trasera

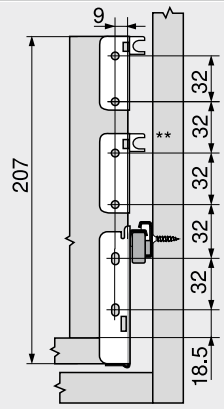

**	Con guardacuerpo doble

Corte – tableros aglo de 16 mm

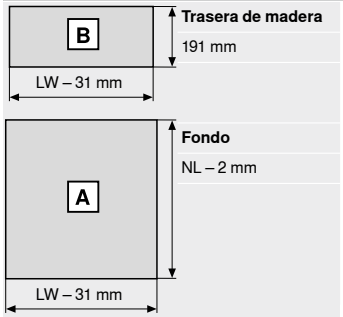

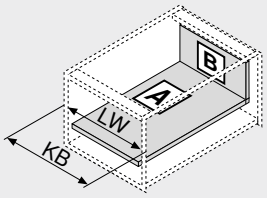

LW	Ancho interior cuerpo de mueble
NL	Largo nominal

LW	Ancho interior cuerpo de mueble
KB	Ancho de cuerpo de mueble

Fondo – versión de montaje rápido

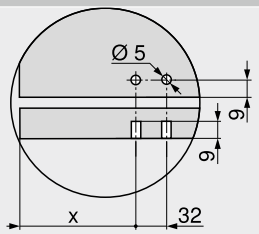

	X (mm)
Cacerolero	69

Indicaciones en la página

Visión general	339	Para más información técnica	708	**Montaje, desmontaje y ajuste**	
Accesorios	354				
BLUMOTION para **METABOX 320**	357			Short-URL	
Accesorios – **ORGA-LINE** – guardacuerpo	359			www.blum.com/a390	
Accesorios – **ORGA-LINE** – **BOXSIDE**	360				
Fijación guías de cuerpo de mueble	361				
Servicios de Blum	602				

Cierre de seguridad para niños

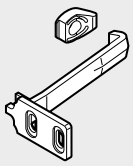

- Para impedir la apertura de cajones y módulos extraíbles sin vigilancia
- Color: blanco natural
- Material: plástico

Información de pedido

	Descripción	Ref.
	Cierre de seguridad para niños 320	295.5501
	Seguro antidesengan-che 320	320M0009.01

Planificación

Cotas de montaje – cuerpo – 320

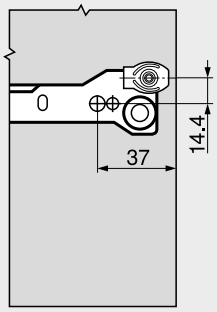

Cotas de montaje – frente – 320

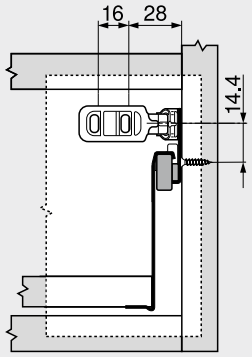

Palanca de bloqueo



- Para el bloqueo central
- Con los sistemas de cierre adaptados (sistemas de varillas)
- Si un módulo extraíble está abierto, los restantes están bloqueados (bloqueo selectivo)
- Color: RAL 9001 blanco crema
- Material: plástico

Información de pedido

	Descripción	Ref.
	Palanca de bloqueo	295.5300

Planificación

320	A	B
N	56	48.5
M	88	80.5
K	120	112.5
H	152	144.5

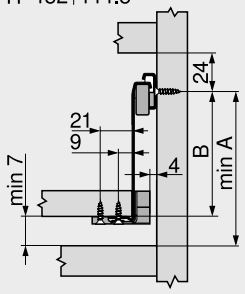

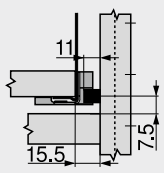

Montaje

Montaje, desmontaje y ajuste

Short-URL
www.blum.com/a390

Piezas distanciadoras

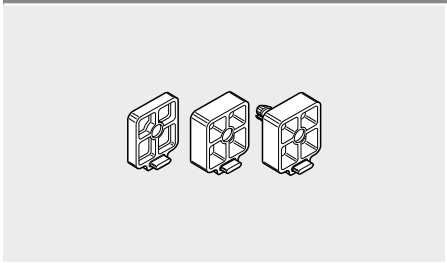

- Para cajones interiores con extracción parcial (320)
- Para compensar la distancia de la puerta por interior
- Apilables hasta una cota por interior de la puerta de 24 mm
- Atornillables, a elección para taladrado en línea
- Color: RAL 9001 blanco crema
- Material: plástico

Información de pedido

Modo de fijación	Puerta por interior FE (mm)	Ref.
Tornillos	4.0	320M0048
	8.0	320M0088
Clavija Ø 5 mm		320M0188

Planificación

Bisagra	Puerta por interior FE (mm)	Fijación (mm)	Modo de fijación	Piezas distanciadoras		
				320M0048	320M0088	320M0188
Bisagra de 170°	8	Ø 4 x 20	Tornillos		1 x	
			Clavija Ø 5 mm			1 x
100° | 107° | 110°	12	Ø 4 x 25	Tornillos	1 x	1 x	
			Clavija Ø 5 mm	1 x		1 x
Bisagra para puertas perfiladas	16	Ø 4 x 30	Tornillos		2 x	
			Clavija Ø 5 mm		1 x	1 x
Distancia máxima	24	Ø 4 x 40	Tornillos		3 x	
			Clavija Ø 5 mm		2 x	1 x

Perfil de fondo



- Versión para atornillar
- Para cortar a medida, 1200 mm
- Para tablero de 16 mm

Información de pedido

Color	Material	Ref.
RAL 9001 blanco crema	Plástico	ZSD.1200S

Corte	
Perfil de fondo	
Cajón | cacerolero	Largo nominal NL – 2 mm – espesor de trasera RD
Cajón interior | cacerolero interior	Largo nominal NL – 2 mm – espesor de trasera RD – espesor del frente FD
Fondo	
Ancho = Ancho interior de cuerpo de mueble LW – 34 mm	
Cajón | cacerolero	Largo = Largo nominal NL – 2 mm
Cajón interior | cacerolero interior	Largo = Largo nominal NL – 2 mm – espesor del frente FD

Seguro antidesenganche 320



- Para impedir la apertura de cajones y extensiones, seguro suplementario en caso de utilización de pequeños electrodomésticos o de una cubertería
- Para extensión parcial

Información de pedido

Color	Material	Ref.
Color natural	Plástico	320M0009.01

POSISTOP 320



- Tope en el sistema de guías
- Para descargar el frente
- Para extensión parcial
- Juego de 1.5 ó 3 mm entre el frente
- Simétrico, aplicable a izquierda o derecha

Información de pedido

Juego del frente FS (mm)	Color	Material	Ref.
1.5	Color natural	Plástico	298.3210.01
3.0			298.3230.01

METAFILE – archivo colgante

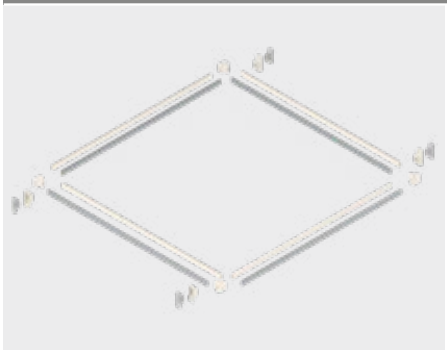

- Para el ajuste de la inclinación del módulo extraíble frontal con altura B debe llevar guardacuerpo
- Ancho de cuerpo de mueble KB 275–600 mm

Información de pedido

Color	Material	Ref.
RAL 9001 blanco crema	Plástico/acero	ZRM.5500

Planificación

Espacio ocupado en el cuerpo

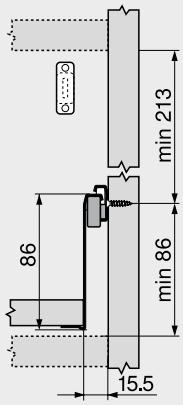

Cotas de montaje – frente – montaje por atornillado

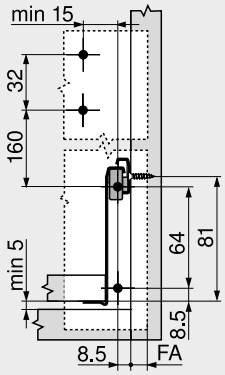

FA Recubrimiento del frente

Cotas de taladrado – frente – montaje EXPANDO | por encaje a presión

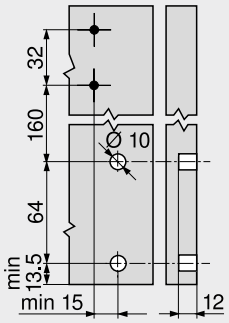

Cotas de montaje – trasera

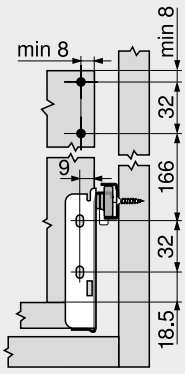

Corte – DIN-A4 apaisado

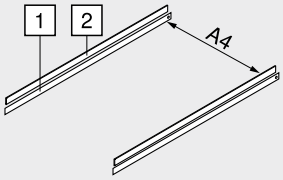

Ancho interior cuerpo de mueble LW mín.	376 mm

1 Largo nominal NL – 28 mm
2 Largo nominal NL – 53 mm

Corte – DIN-A4 vertical

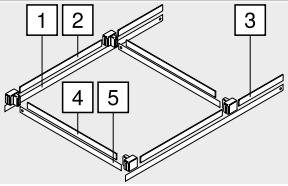

Largo nominal NL mín.	500 mm

1 Largo nominal NL – 28 mm
2 305 mm
3 Largo nominal NL – 406 mm
4 Ancho interior cuerpo de mueble LW – 82 mm
5 Ancho interior cuerpo de mueble LW – 59 mm

Indicaciones en la página

Visión general	339	Para más información técnica	708
Cacerolero – guardacuerpo – B	350		
Servicios de Blum	602		

BLUMOTION para METABOX 320



- Si usa cuerpos con un ancho que no sobrepasa los 900 mm, sólo es necesaria una unidad de **BLUMOTION**
- Color: **BLUMOTION**: bl. grisáceo; tope de arrastre: RAL 9001 bl. crema
- Otros colores para el tope de arrastre sobre demanda (blanco o gris)
- Material: plástico

Información de pedido

Versión	Capacidad de carga dinámica (kg)	Ref.
Extensión parcial	25	Z70.0320

Tornillo aglomerado – Ø 3.5 mm



- Color: niquelado
- Material: acero

Información de pedido

Longitud X (mm)	Diámetro (mm)	Ref.
15.0	Ø 3.5	609.1500
17.0		609.1700

Tornillo Euro – Ø 6.0 mm

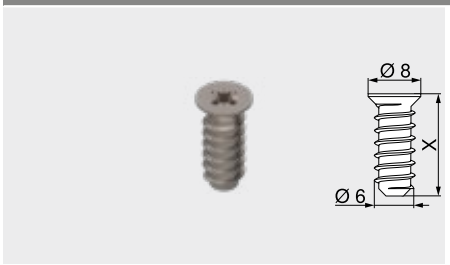

- Diámetro de taladrado Ø 5 mm
- Color: niquelado
- Material: acero

Información de pedido

Longitud X (mm)	Diámetro (mm)	Ref.
10.0	Ø 6.0	661.1000.HG
11.5		661.1150.HG
13.0		661.1300.HG
14.5		661.1450.HG
20.0		661.2000.HG

Tornillo Euro especiales – Ø 6.0 mm

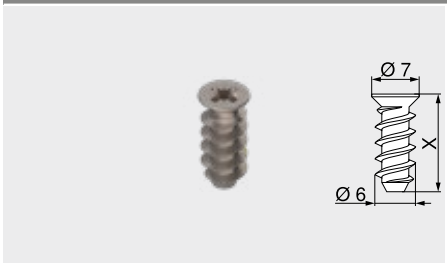

- Diámetro de taladrado Ø 5 mm
- Color: niquelado
- Material: acero

Información de pedido

Longitud X (mm)	Diámetro (mm)	Ref.
11.5	Ø 6.0	662.1150.HG
13.0		662.1300.HG
14.5		662.1450.HG

Broca de centrar



- Para el taladro previo de tornillos aglo Ø 3.5 mm
- Profundidad de taladrado hasta 8 mm
- Material: acero, templado

Información de pedido

Descripción	Diámetro (mm)	Ref.
Broca de centrar	Ø 2.7	M01.ZZ03.01
Broca de recambio		M01.ZZB3

Amortiguador autoadhesivo

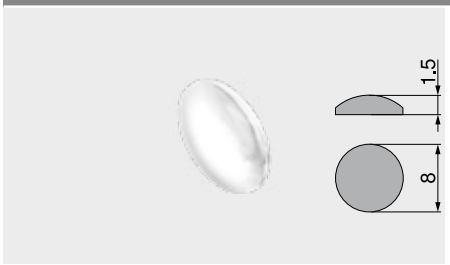

- Para armortiguar ruidos
- Color: blanco natural
- Material: plástico

Información de pedido

Diámetro (mm)	Ref.
Ø 8.0	993.710

Amortiguador taladro

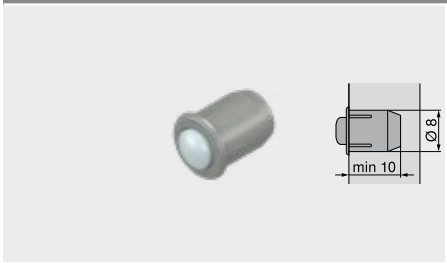

- Para armortiguar ruidos
- En dos piezas
- Color: RAL 9006 gris
- Material: plástico

Información de pedido	
Diámetro (mm)	Ref.
Ø 8.0	993.706

Destornillador en cruz



- Mango de color naranja con impresión Blum
- Color: negro/naranja
- Material: plástico/acero

Información de pedido		
Herramienta de apoyo	Largo total (mm)	Ref.
Pozidriv PZ 2	210	303.756.1

Destornillador plano



- Mango de color naranja con impresión Blum
- Color: negro/naranja
- Material: plástico/acero

Información de pedido		
Herramienta de apoyo	Largo total (mm)	Ref.
Tamaño 1	200	314.928.1

Guardacuerpo transversal



- Para cortar a medida, 1104 mm
- Apto para anchos de cuerpo de mueble KB 1200 mm

Información de pedido

Color	Material	Ref.
RAL 9001 blanco crema	Aluminio	ZRG.1104U

Corte
Ancho interior cuerpo de mueble LW – 58 mm

Soporte de guardacuerpo transversal



- Soporte transversal para dos guardacuerpos transversales
- Unión del guardacuerpo con el soporte de guardacuerpo por inserción
- Fijación por inserción y atornillado

Información de pedido

Color	Material	Ref.
RAL 9001 blanco crema	Plástico	ZRU.00Z0

Separador longitudinal

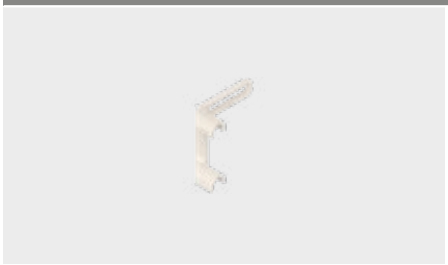

- División guardacuerpo
- Fijación mediante enchufe en el guardacuerpo transversal

Información de pedido

Color	Material	Ref.
RAL 9001 blanco crema	Plástico	ZRU.00F0

Guardacuerpo transversal



- Para cortar a medida, 1104 mm
- Apto para anchos de cuerpo de mueble KB 1200 mm

Información de pedido

Color	Material	Ref.
RAL 9001 blanco crema	Aluminio	ZRG.1104U

Corte
Ancho interior cuerpo de mueble LW – 65 mm

Cabezal de resorte



- Para acoplar en el guardacuerpo
- Unión entre el guardacuerpo transversal y **BOXSIDE**

Información de pedido

Color	Material	Ref.
RAL 9001 blanco crema	Plástico/acero	ZRU.10B1E

Separador longitudinal

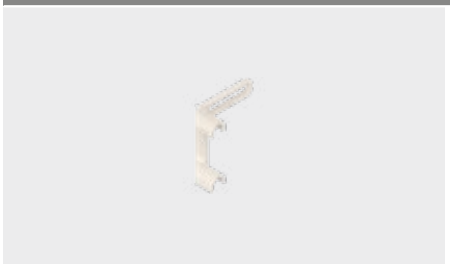

- División guardacuerpo
- Fijación mediante enchufe en el guardacuerpo transversal

Información de pedido

Color	Material	Ref.
RAL 9001 blanco crema	Plástico	ZRU.00F0

Guía de cuerpo de mueble – 320 – 25 kg

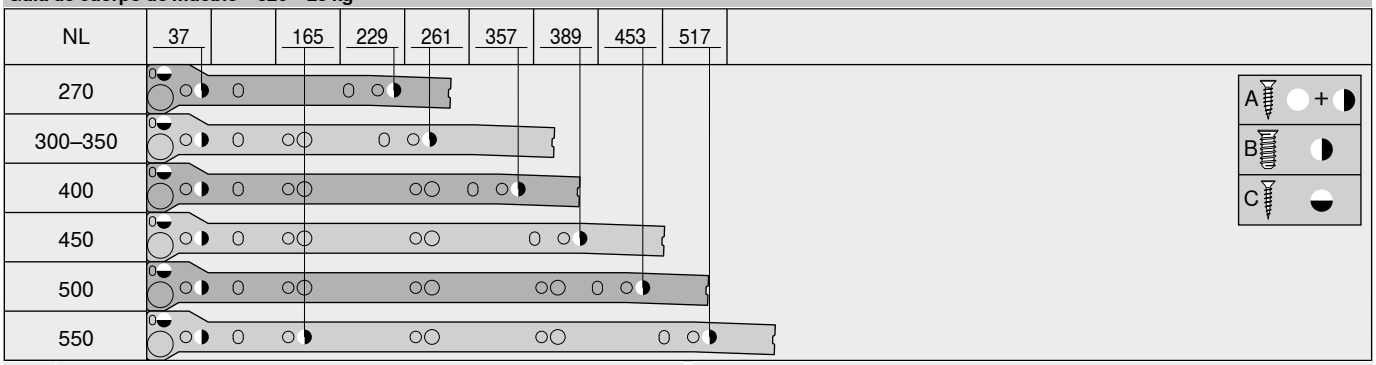

NL	Largo nominal
A	Tornillo aglo Ø 4 x 15 mm
B	Tornillos Euro Ø 6 x 14.5 mm, ref. 661.1450.HG
C	Tornillo aglo Ø 3.5 x 15 mm, Art. Nr. 609.1500

Mayor libertad de diseño gracias al sistema eléctrico de apertura asistida

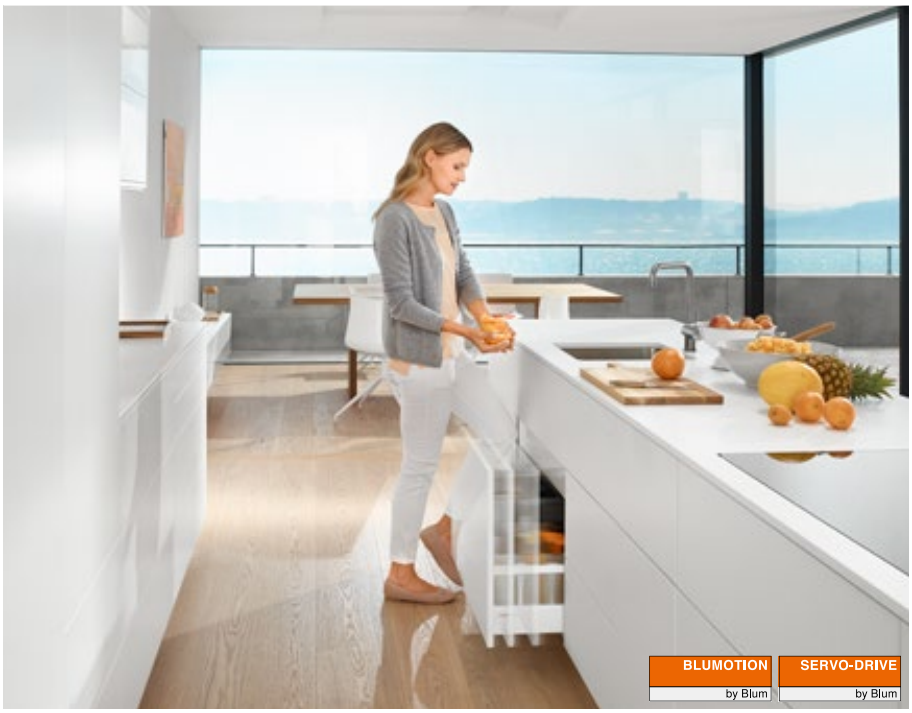

En combinación con **BLUMOTION**, que ofrece un cierre suave y silencioso, aportamos al movimiento una calidad especial y ofrecemos una nueva libertad de uso y movimiento.

Una breve presión del frente sin tirador o la extracción suave del mismo bastan para abrir automáticamente cajones y caceroleros, gracias a un sistema de accionamiento eléctrico incorporado. No importa el lugar por el que se toque el frente para abrirlo. Esto proporciona una mayor libertad de uso y movimiento, así como una mayor comodidad en la apertura para cada zona del hogar.

Así de fácil puede resultar la apertura y el cierre



Con la mano, el pie, la rodilla o la cadera: así de fácil puede resultar la apertura. **BLUMOTION** proporciona un cierre suave y silencioso.

Técnica de fácil integración y sólidas funciones



Aplicación
- Las extensiones **LEGRABOX** | **MERIVOBOX** | **TANDEMBOX** se instalan sin modificaciones



Montaje | ensamblaje
- Montaje del equipo de accionamiento sin herramientas
- Plantillas propias
- Sin conexión fija con el equipo de accionamiento



Cableado
- Cableado sencillo
- Basta un fuente de alimentación para la conducción de la electricidad a toda la cocina

Sistemas box


Foto simbólica

Sistemas box 194
LEGRABOX 196
MERIVOBOX 250
TANDEMBOX antaro 290
TANDEMBOX plus 336

TIP-ON BLUMOTION para **LEGRABOX** | **MERIVOBOX** | **TANDEMBOX** 394
TIP-ON para **LEGRABOX** 404

Aplicaciones


Foto simbólica

Cuerpo de mueble estándar 364
SPACE TOWER 370
Mueble del fregadero 376
Cuerpo de mueble con un elemento de extracción individual – perfil de soporte horizontal 380
Cuerpo de mueble con un elemento de extracción individual – soporte de fijación superior 384

SERVO-DRIVE uno para soluciones de cubos de basura estándar 388
SERVO-DRIVE uno para soluciones de cubos de basura colgantes – **TANDEMBOX** 390

Accesorios


Foto simbólica

Soporte de cable 392
Cable de sincronización 392
Estabilizador del fondo/frente 393

Montaje, desmontaje y ajuste


Foto simbólica

Montaje, desmontaje y ajuste

Short-URL
www.blum.com/a380

Directiva sobre maquinaria 711

Información detallada sobre las directivas de maquinaria

Short-URL
www.blum.com/s025

Pictogramas

Artículo disponible bajo petición

Webcode – ingresar en el configurador de productos o hacer clic

Cuerpo de mueble estándar

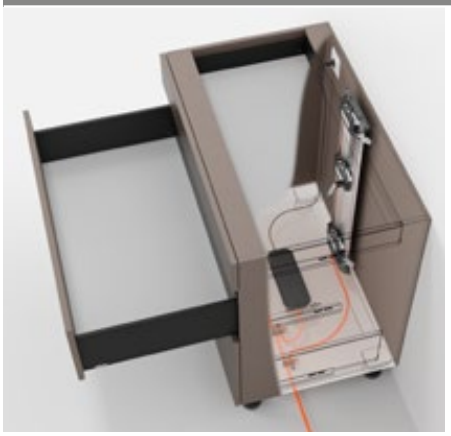

- Sistema eléctrico de apertura asistida en conexión con **BLUMOTION** – para un cierre suave y silencioso
- Con perfil de soporte vertical
- Sin conexión fija con el equipo de accionamiento
- Los módulos extraíbles se instalan sin modificaciones
- Montaje del equipo de accionamiento sin herramientas
- Cableado sencillo
- Poca profundidad en la instalación

Cableado

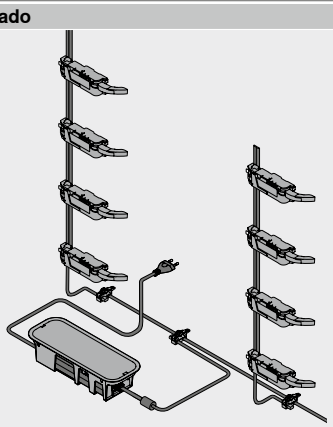

Información de pedido

1 Distanciador de amortiguación de Blum

	Diámetro (mm)	Color	Ref.
	Ø 5.0	TGR	993.0530
	Ø 8.0		993.0830.01

	Distanciador de amortiguación de Blum (unidades)	
	Guía de cuerpo de mueble (kg)	
Altura del frente FH (mm)	40 | 30	70 | 65
Hasta 300	2	4
De 301	4	4

2 Perfil de soporte

	Longitud (mm)[1]	Material	Cable	Ref.
	650	Aluminio	Con cable	Z10T650AA
	700			Z10T700AA
	710			Z10T710AA
	750			Z10T750AA
	800			Z10T800AA
	1170		Sin cable	Z10T1170A

Consta de:
2 1 x Perfil de soporte
Corte **2** Altura interior de cuerpo de mueble LH – 10 mm
[1] Para cortar a medida

3a Fijación para perfil de soporte superior/inferior – construcción transversal horizontal

	Color	Material	Ref.
	TGR	Plástico	Z10D01E0.01

Consta de:
3a 1 x Fijación para perfil de soporte superior/inferior

Alternativa a 3a

3b Fijación para perfil de soporte inferior/posterior – construcción transversal vertical

	Color	Material	Ref.
	TGR	Plástico	Z10D01EA.01

Consta de:
3b 1 x Fijación para perfil de soporte inferior/posterior
– 1 x Tapa del perfil de soporte

9 Equipo de accionamiento

	Color	Material	Ref.
	TGR	Plástico	Z10A3000.04

Consta de:
9 1 x Equipo de accionamiento
Incl. extensión de la palanca, premontada

10 Acoplamiento de palanca[1]

	Sistemas box	Trasera	Color	Ref.
	LEGRABOX	Trasera de acero	SZ	Z10A3006

Consta de:
10 1 x Acoplamiento de palanca
[1] Se requiere a partir de altura M y un ancho interior de cuerpo LW de 267–286 mm

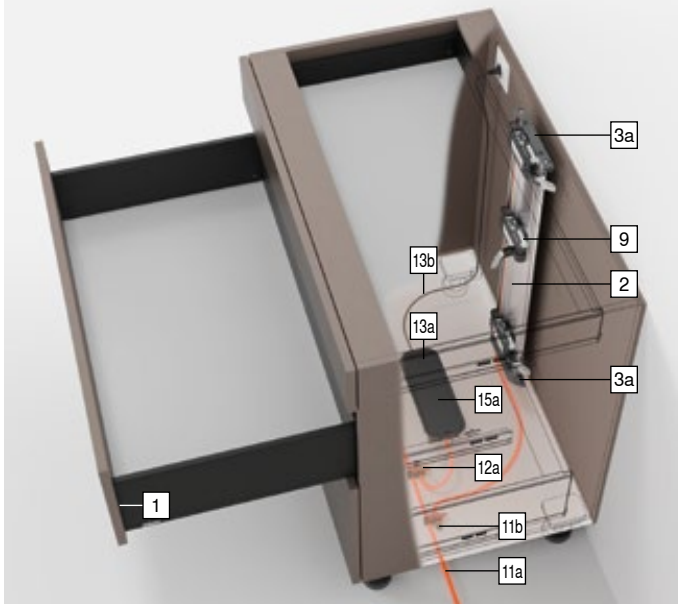

10 Guía de la palanca[1]

	Sistemas box	Trasera	Color	Ref.
	TANDEMBOX	Trasera de madera	TGR	Z10A3H00

Consta de:
10 1 x Guía de la palanca
[1] Requerida en caso de un ancho interior de cuerpo LW de 242–316 mm

11 Juego cable de distribución de SERVO-DRIVE[2]

	Color	Longitud (m)[1]	Ref.
	SZ	8	Z10K800AE

Consta de:
11a 1 x Cable de distribución de **SERVO-DRIVE**
11b 5 x Protector de extremos de cable
[1] Para cortar a medida
[2] Se puede utilizar como cable de distribución, cable para el perfil de soporte o cable de comunicación

12 Juego empalme

	Color	Material	Ref.
	SZ	Plástico	Z10V100E.01

Consta de:
12a 1 x Empalme
11b 2 x Protector de extremos de cable

Cuerpo de mueble estándar

Información de pedido

13 Fuente de alimentación y cable de alimentación eléctrico SERVO-DRIVE[4]

Color				SZ
Enchufe de alimentación	Mercado[1]	Paquete de idiomas[2]	Idioma[3]	Ref.
E	Europa	A	DE | EN | FR | IT | NL	Z10NE04EA
		B	DA | EN | FI | NO | SV	Z10NE04EB
		C	EL | EN | HR | SL | SR | TR	Z10NE04EC
		D	EN | ES | FR | IT | PT	Z10NE04ED
		E	CS | HU | PL | SK	Z10NE04EE
		F	BG | ET | LT | LV | RO | RU | UK	Z10NE04EF
		I	EN	Z10NE04EI
B	GB	A	DE | EN | FR | IT | NL	Z10NE04BA
		I	EN	Z10NE04BI
H	IN			Z10NE04HI
I	IL	A	DE | EN | FR | IT | NL	Z10NE04IA
K	AU	I	EN	Z10NE04KI
N	CN	H	EN | ZH | KO	Z10NE04NH
R	KR			Z10NE04RH
S	BR	K	EN | ES | PT	Z10NE04SK
T	TW	H	EN | ZH | KO	Z10NE04TH
U	US | CA	G	EN | ES | FR	Z10NE04UG
	JP	J	JA	Z10NE04UJ
Z	ZA	I	EN	Z10NE04ZI

Consta de:
13a 1 x Fuente de alimentación **SERVO-DRIVE**
Cable de salida – 2 m de largo
Incl. instrucciones de uso y montaje
13b 1 x Cable de alimentación eléctrico
1.5–1.8 m de largo, incluido el enchufe

[1] Nomenclaturas de mercados conforme a la normativa ISO 3166
[2] Paquete de idiomas – manual de usuario
[3] Nomenclaturas de idiomas conforme a la normativa ISO 639
[4] Se requiere para dos y más equipos de accionamiento

15a Sujeción de fuente de alimentación – montaje en el suelo[1]

Color	Material	Ref.
TGR	Plástico	Z10NG000

Consta de:
15a 1 x Sujeción de fuente de alimentación – montaje en el suelo
Incl. tapa

[1] Para fuente de alimentación **SERVO-DRIVE**

Alternativa a 15a

15b Sujeción de fuente de alimentación – montaje en la pared[1]

Color	Material	Ref.
WGR	Plástico	Z10NG120

Consta de:
15b 1 x Sujeción de fuente de alimentación – montaje en la pared

[1] Para fuente de alimentación **SERVO-DRIVE**

Accesorios

– Soporte de cable[1]

Color	Material	Ref.
WS	Plástico	Z10K0009

Consta de:
– 1 x Soporte de cable

[1] Por ejemplo, para fijar el cable de distribución de **SERVO-DRIVE**

– Estabilizador del fondo/frente

Color	Material	Ref.
R7037	Plástico	Z96.10E1

Consta de:
– 1 x Estabilizador del fondo/frente

– Cable de sincronización[1]

Longitud (mm)	Color	Ref.
80	WS	Z10K008S
500		Z10K050S
1200		Z10K120S
1600		Z10K160S

Consta de:
– 1 x Cable de sincronización

[1] Conecta dos equipos de accionamiento que deben activarse simultáneamente

Color		Color	
R7037	RAL 7037 gris polvo	WGR	Gris claro
SZ	Negro	WS	Blanco
TGR	Gris oscuro		

Indicaciones en la página

Visión general	363	Accesorios	392	**Montaje, desmontaje y ajuste**	
LEGRABOX	196	Servicios de Blum	602		
MERIVOBOX	250	Directiva sobre maquinaria	711		
TANDEMBOX antaro	290	Para más información técnica	708	Short-URL	
TANDEMBOX plus	394			www.blum.com/a380	
Planificación – construcción transversal horizontal	366				
Planificación – construcción transversal vertical	368				

Cuerpo de mueble estándar

Planificación – construcción transversal horizontal

Cuerpo

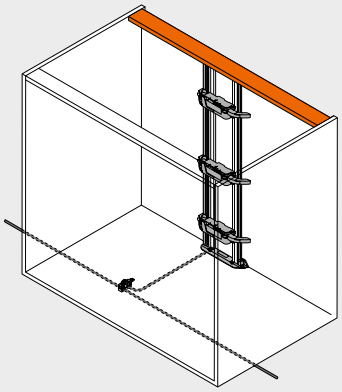

Posición – equipo de accionamiento

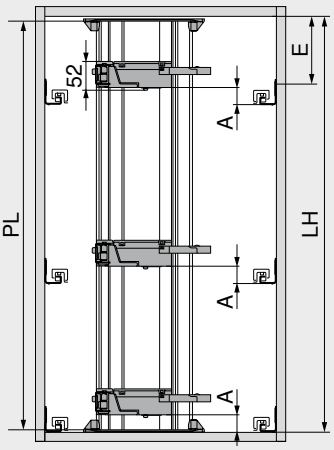

PL = LH – 10 mm
Redondear a la baja hasta la decena inferior más próxima

A	Distancia desde el canto inferior de la guía de cuerpo de mueble hasta el canto inferior del equipo de accionamiento
E	Distancia desde el canto inferior del panel superior hasta la posición de atornillado de la guía de cuerpo de mueble
LH	Altura interior de cuerpo de mueble
PL	Largo del perfil de soporte

Posición – equipo de accionamiento

Sistemas box	Trasera	Altura de la trasera	Ancho interior cuerpo de mueble LW (mm)							
			242–266		267–286		287–316		≥ 317	
			A (mm)	E mín. (mm)	A (mm)	E mín. (mm)	A (mm)	E mín. (mm)	A (mm)	E mín. (mm)
LEGRABOX	Trasera de madera	N	–	–	45	61	45	61	45	61
		M | K | C | F	–	–	45	69	45	69	45	69
	Trasera de acero	N	–	–	–	–	–	–	–	–
		M | K | C | F	–	–	45	69	45	69	45	69
MERIVOBOX	Trasera de madera	N	–	–	28	32	28	32	28	32
		M | K | E	–	–	45	54	45	54	45	54
	Trasera de acero	N	–	–	–	–	–	–	–	–
		M | K | E	–	–	45	54	45	54	45	54
TANDEMBOX	Trasera de madera	N	35	56	35	56	35	56	28	49
		M | K | B | C | D	35	64	35	64	35	64	35	64
	Trasera de acero	N	–	–	–	–	28	49	28	49
		M | K | B | C | D	–	–	35	64	35	64	35	64

A	Distancia desde el canto inferior de la guía de cuerpo de mueble hasta el canto inferior del equipo de accionamiento	–	Imposible
E	Distancia desde el canto inferior del panel superior hasta la posición de atornillado de la guía de cuerpo de mueble		

Fondo – esquema de taladrado

Cableado inferior

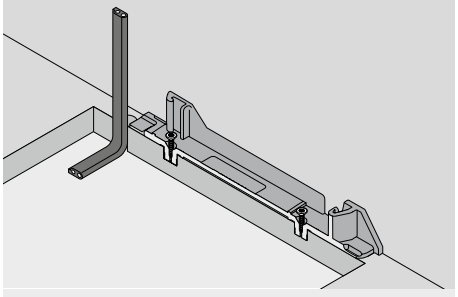

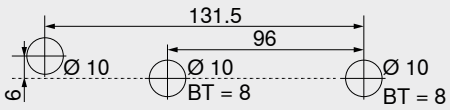

BT Profundidad de taladrado

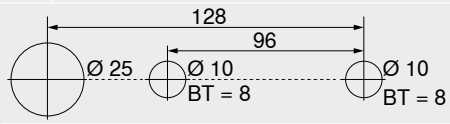

Esquema de taladrado alternativo – **MINIPRESS top** | **MINIPRESS**
BT Profundidad de taladrado

Cableado posterior

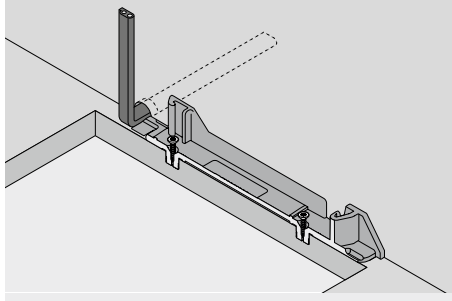

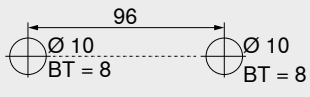

BT Profundidad de taladrado

Trabajo del frente – posición – distanciador de amortiguación de Blum

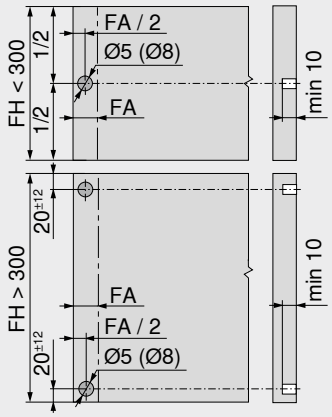

El distanciador de amortiguación garantiza un recorrido de activación necesario de 2 mm

Altura del frente	Distanciador de amortiguación de Blum (unidades)	
	Guía de cuerpo de mueble (kg)	
FH (mm)	40 | 30	70 | 65
Hasta 300	2	4
De 301	4	4

Realice una estabilización del frente en el caso de utilizar una altura de frente >300 mm para lograr una óptima función de activación

FA	Recubrimiento del frente
FH	Altura del frente

Cuerpo de mueble estándar

Planificación – construcción transversal horizontal

Cotas de taladrado – fondo | soporte transversal

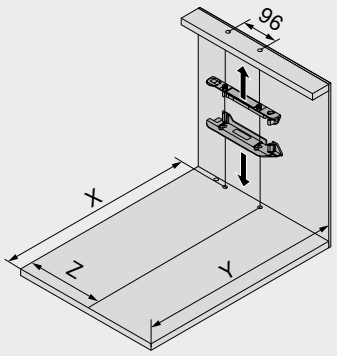

Trasera	X (mm)	Y (mm)
Trasera de madera	NL + 19	NL + 33
Trasera de acero	NL + 2	NL + 16

NL	Largo nominal
X	Posición de taladrado
Y	Requerimiento mínimo de espacio
Z	Medida de acoplamiento

Sistemas box	Trasera	Altura de la trasera	Ancho interior cuerpo de mueble LW (mm)									
			242–266			267–286				287–316		
			Z (mm)	Extensión de la palanca	Guía de la palanca	Z (mm)	Extensión de la palanca	Guía de la palanca	Acoplamiento de palanca	Z (mm)	Extensión de la palanca	Guía de la palanca
LEGRABOX	Trasera de madera	N	–	–	–	184	●	–	–	184	●	–
		M | K | C | F	–	–	–	184	●	–	–	184	●	–
	Trasera de acero	N	–	–	–	–	–	–	–	–	–	–
		M | K | C | F	–	–	–	184	✕	–	●	184	●	–
MERIVOBOX	Trasera de madera	N	–	–	–	174	✕	–	–	174	●	–
		M | K | E	–	–	–	174	✕	–	–	174	●	–
	Trasera de acero	N	–	–	–	–	–	–	–	–	–	–
		M | K | E	–	–	–	174	●	–	–	174	●	–
TANDEMBOX	Trasera de madera	N	179	✕	●	179	●	●	–	179	●	●
		M | K | B | C | D	179	✕	●	179	●	●	–	179	●	●
	Trasera de acero	N	–	–	–	–	–	–	–	190	✕	–
		M | K | B | C | D	–	–	–	179	✕	–	–	179	●	–

Sistemas box	Trasera	Altura de la trasera	Ancho interior cuerpo de mueble LW (mm)					
			317–386			≥ 387		
			Z (mm)	Extensión de la palanca	Guía de la palanca	Z (mm)	Extensión de la palanca	Guía de la palanca
LEGRABOX	Trasera de madera	N	184	●	–	LW / 2	●	–
		M | K | C | F	184	●	–	LW / 2	●	–
	Trasera de acero	N	–	–	–	–	–	–
		M | K | C | F	184	●	–	LW / 2	●	–
MERIVOBOX	Trasera de madera	N	174	●	–	LW / 2	●	–
		M | K | E	174	●	–	LW / 2	●	–
	Trasera de acero	N	–	–	–	–	–	–
		M | K | E	174	●	–	LW / 2	●	–
TANDEMBOX	Trasera de madera	N	179	●	○	LW / 2	●	○
		M | K | B | C | D	179	●	○	LW / 2	●	○
	Trasera de acero	N	190	●	–	LW / 2	●	–
		M | K | B | C | D	179	●	–	LW / 2	●	–

LW	Ancho interior cuerpo de mueble	○	No requerido
Z	Medida de acoplamiento	–	Imposible
●	Requerido	✕	Eliminar

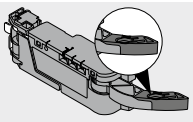
Extensión de la palanca

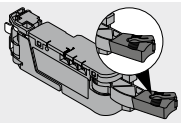
Acoplamiento de palanca

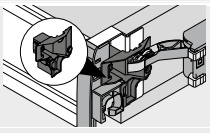
Guía de la palanca

Espacio ocupado y distancia de seguridad – sujeción de fuente de alimentación

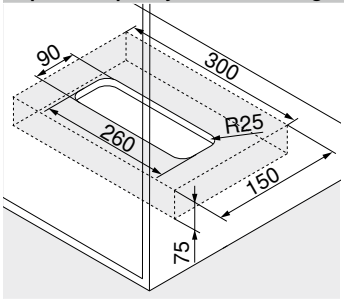

Montaje en el suelo

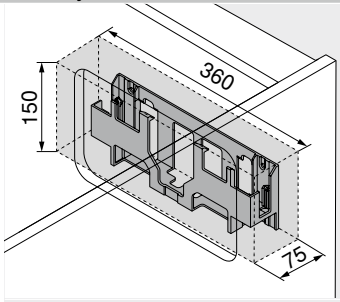

Montaje en la pared

Atención

¡Mantener una distancia de seguridad de 30 mm entre el canto inferior (montaje en el suelo) o el canto delantero (montaje en la pared) y los bordes laterales de la sujeción de fuente de alimentación con cualquier objeto cercano!

¡Facilitar la circulación del aire para que el fuente de alimentación de **SERVO-DRIVE** no se sobrecaliente!

Indicaciones en la página

Visión general	363	Planificación – construcción transversal vertical	368	**Montaje, desmontaje y ajuste**	
LEGRABOX	196	Accesorios	392		
MERIVOBOX	250	Servicios de Blum	602		
TANDEMBOX antaro	290	Directiva sobre maquinaria	711	Short-URL	
TANDEMBOX plus	394	Para más información técnica	708	www.blum.com/a380	
Información de pedido	364				

Cuerpo de mueble estándar

Planificación – construcción transversal vertical

Cuerpo

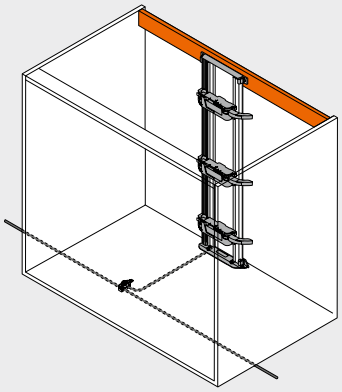

Posición – equipo de accionamiento

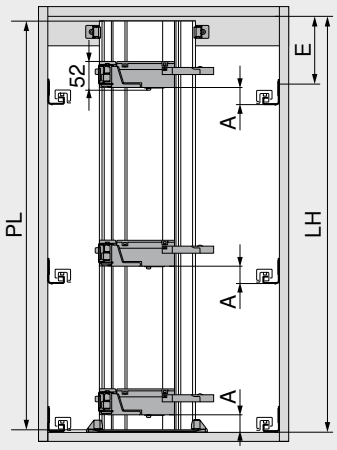

PL = LH – 10 mm
Redondear a la baja hasta la decena inferior más próxima

A	Distancia desde el canto inferior de la guía de cuerpo de mueble hasta el canto inferior del equipo de accionamiento
E	Distancia desde el canto inferior del panel superior hasta la posición de atornillado de la guía de cuerpo de mueble
LH	Altura interior de cuerpo de mueble
PL	Largo del perfil de soporte

Posición – equipo de accionamiento

Sistemas box	Trasera	Altura de la trasera	Ancho interior cuerpo de mueble LW (mm)							
			242–266		267–286		287–316		≥ 317	
			A (mm)	E mín. (mm)	A (mm)	E mín. (mm)	A (mm)	E mín. (mm)	A (mm)	E mín. (mm)
LEGRABOX	Trasera de madera	N	–	–	45	61	45	61	45	61
		M | K | C | F	–	–	45	69	45	69	45	69
	Trasera de acero	N	–	–	–	–	–	–	–	–
		M | K | C | F	–	–	45	69	45	69	45	69
MERIVOBOX	Trasera de madera	N	–	–	28	32	28	32	28	32
		M | K | E	–	–	45	54	45	54	45	54
	Trasera de acero	N	–	–	–	–	–	–	–	–
		M | K | E	–	–	45	54	45	54	45	54
TANDEMBOX	Trasera de madera	N	35	56	35	56	35	56	28	49
		M | K | B | C | D	35	64	35	64	35	64	35	64
	Trasera de acero	N	–	–	–	–	28	49	28	49
		M | K | B | C | D	–	–	35	64	35	64	35	64

A	Distancia desde el canto inferior de la guía de cuerpo de mueble hasta el canto inferior del equipo de accionamiento	–	Imposible
E	Distancia desde el canto inferior del panel superior hasta la posición de atornillado de la guía de cuerpo de mueble		

Fondo – esquema de taladrado

Cableado inferior

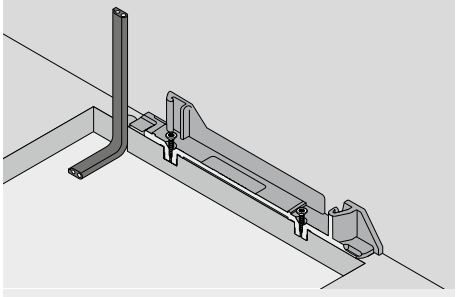

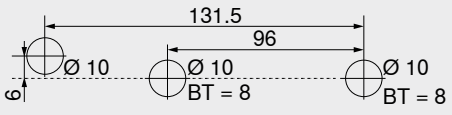

BT Profundidad de taladrado

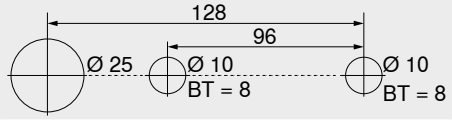

Esquema de taladrado alternativo – **MINIPRESS top** | **MINIPRESS**
BT Profundidad de taladrado

Cableado posterior

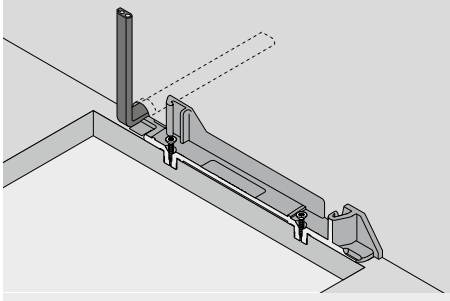

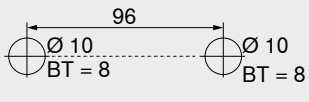

BT Profundidad de taladrado

Trabajo del frente – posición – distanciador de amortiguación de Blum

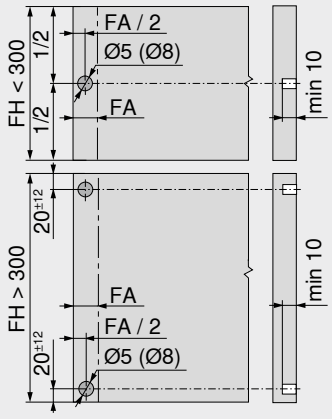

El distanciador de amortiguación garantiza un recorrido de activación necesario de 2 mm

Altura del frente	Distanciador de amortiguación de Blum (unidades)	
	Guía de cuerpo de mueble (kg)	
FH (mm)	40 | 30	70 | 65
Hasta 300	2	4
De 301	4	4

Realice una estabilización del frente en el caso de utilizar una altura de frente >300 mm para lograr una óptima función de activación

FA	Recubrimiento del frente
FH	Altura del frente

Cuerpo de mueble estándar

Planificación – construcción transversal vertical

Cotas de taladrado – fondo | soporte transversal

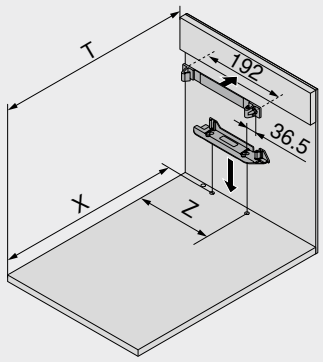

Trasera	X (mm)	T (mm)
Trasera de madera	NL + 19	NL + 34
Trasera de acero	NL + 2	NL + 17

NL	Largo nominal
X	Posición de taladrado
T	Posición – travesaño de borde delantero
Z	Medida de acoplamiento

Sistemas box	Trasera	Altura de la trasera	Ancho interior cuerpo de mueble LW (mm)									
			242–266			267–286				287–316		
			Z (mm)	Extensión de la palanca	Guía de la palanca	Z (mm)	Extensión de la palanca	Guía de la palanca	Acoplamiento de palanca	Z (mm)	Extensión de la palanca	Guía de la palanca
LEGRABOX	Trasera de madera	N	–	–	–	184	●	–	–	184	●	–
		M | K | C | F	–	–	–	184	●	–	–	184	●	–
	Trasera de acero	N	–	–	–	–	–	–	–	–	–	–
		M | K | C | F	–	–	–	184	✖	–	●	184	●	–
MERIVOBOX	Trasera de madera	N	–	–	–	174	✖	–	–	174	●	–
		M | K | E	–	–	–	174	✖	–	–	174	●	–
	Trasera de acero	N	–	–	–	–	–	–	–	–	–	–
		M | K | E	–	–	–	174	●	–	–	174	●	–
TANDEMBOX	Trasera de madera	N	179	✖	●	179	●	●	–	179	●	●
		M | K | B | C | D	179	✖	●	179	●	●	–	179	●	●
	Trasera de acero	N	–	–	–	–	–	–	–	190	✖	–
		M | K | B | C | D	–	–	–	179	✖	–	–	179	●	–

Sistemas box	Trasera	Altura de la trasera	Ancho interior cuerpo de mueble LW (mm)					
			317–386			≥ 387		
			Z (mm)	Extensión de la palanca	Guía de la palanca	Z (mm)	Extensión de la palanca	Guía de la palanca
LEGRABOX	Trasera de madera	N	184	●	–	LW / 2	●	–
		M | K | C | F	184	●	–	LW / 2	●	–
	Trasera de acero	N	–	–	–	–	–	–
		M | K | C | F	184	●	–	LW / 2	●	–
MERIVOBOX	Trasera de madera	N	174	●	–	LW / 2	●	–
		M | K | E	174	●	–	LW / 2	●	–
	Trasera de acero	N	–	–	–	–	–	–
		M | K | E	174	●	–	LW / 2	●	–
TANDEMBOX	Trasera de madera	N	179	●	○	LW / 2	●	○
		M | K | B | C | D	179	●	○	LW / 2	●	○
	Trasera de acero	N	190	●	–	LW / 2	●	–
		M | K | B | C | D	179	●	–	LW / 2	●	–

LW	Ancho interior cuerpo de mueble	○	No requerido
Z	Medida de acoplamiento	–	Imposible
●	Requerido	✖	Eliminar

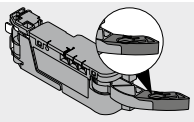
Extensión de la palanca

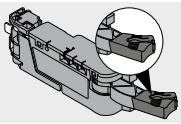
Acoplamiento de palanca

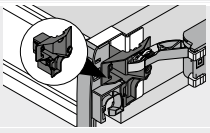
Guía de la palanca

Espacio ocupado y distancia de seguridad – sujeción de fuente de alimentación

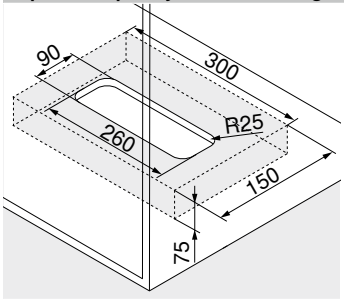

Montaje en el suelo

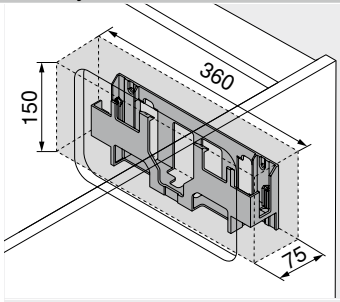

Montaje en la pared

Atención

¡Mantener una distancia de seguridad de 30 mm entre el canto inferior (montaje en el suelo) o el canto delantero (montaje en la pared) y los bordes laterales de la sujeción de fuente de alimentación con cualquier objeto cercano!

¡Facilitar la circulación del aire para que el fuente de alimentación de **SERVO-DRIVE** no se sobrecaliente!

Indicaciones en la página

Visión general	363	Planificación – construcción transversal horizontal	366	**Montaje, desmontaje y ajuste**	
LEGRABOX	196	Accesorios	392		
MERIVOBOX	250	Servicios de Blum	602		
TANDEMBOX antaro	290	Directiva sobre maquinaria	711	Short-URL	
TANDEMBOX plus	394	Para más información técnica	708	www.blum.com/a380	
Información de pedido	364				

SPACE TOWER



- Sistema eléctrico de apertura asistida en conexión con **BLUMOTION** – para un cierre suave y silencioso
- Con perfil de soporte vertical
- Sin conexión fija con el equipo de accionamiento
- Los módulos extraíbles se instalan sin modificaciones
- Montaje del equipo de accionamiento sin herramientas
- Cableado sencillo
- Poca profundidad en la instalación
- En los módulos extraíbles interiores, **SERVO-DRIVE** para **MERIVOBOX** solo se desajusta tirando

Cableado

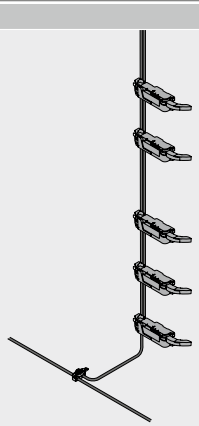

Información de pedido

2 Perfil de soporte

Longitud (mm)[1]	Material	Cable	Ref.
650	Aluminio	Con cable	Z10T650AA
700			Z10T700AA
710			Z10T710AA
750			Z10T750AA
800			Z10T800AA
1170		Sin cable	Z10T1170A

Consta de:
2 1 x Perfil de soporte
Corte **2** Altura interior de cuerpo de mueble LH – 10 mm
[1] Para cortar a medida

3a Fijación para perfil de soporte superior/inferior – construcción transversal horizontal

Color	Material	Ref.
TGR	Plástico	Z10D01E0.01

Consta de:
3a 1 x Fijación para perfil de soporte superior/inferior

Alternativa a 3a

3b Fijación para perfil de soporte inferior/posterior – construcción transversal vertical

Color	Material	Ref.
TGR	Plástico	Z10D01EA.01

Consta de:
3b 1 x Fijación para perfil de soporte inferior/posterior
– 1 x Tapa del perfil de soporte

9 Equipo de accionamiento

Color	Material	Ref.
TGR	Plástico	Z10A3000.04

Consta de:
9 1 x Equipo de accionamiento
Incl. extensión de la palanca, premontada

10 Acoplamiento de palanca[1]

Sistemas box	Trasera	Color	Ref.
LEGRABOX	Trasera de acero	SZ	Z10A3006

Consta de:
10 1 x Acoplamiento de palanca
[1] Se requiere a partir de altura M y un ancho interior de cuerpo LW de 267–286 mm

10 Guía de la palanca[1]

Sistemas box	Trasera	Color	Ref.
TANDEMBOX	Trasera de madera	TGR	Z10A3H00

Consta de:
10 1 x Guía de la palanca
[1] Requerida en caso de un ancho interior de cuerpo LW de 242–316 mm

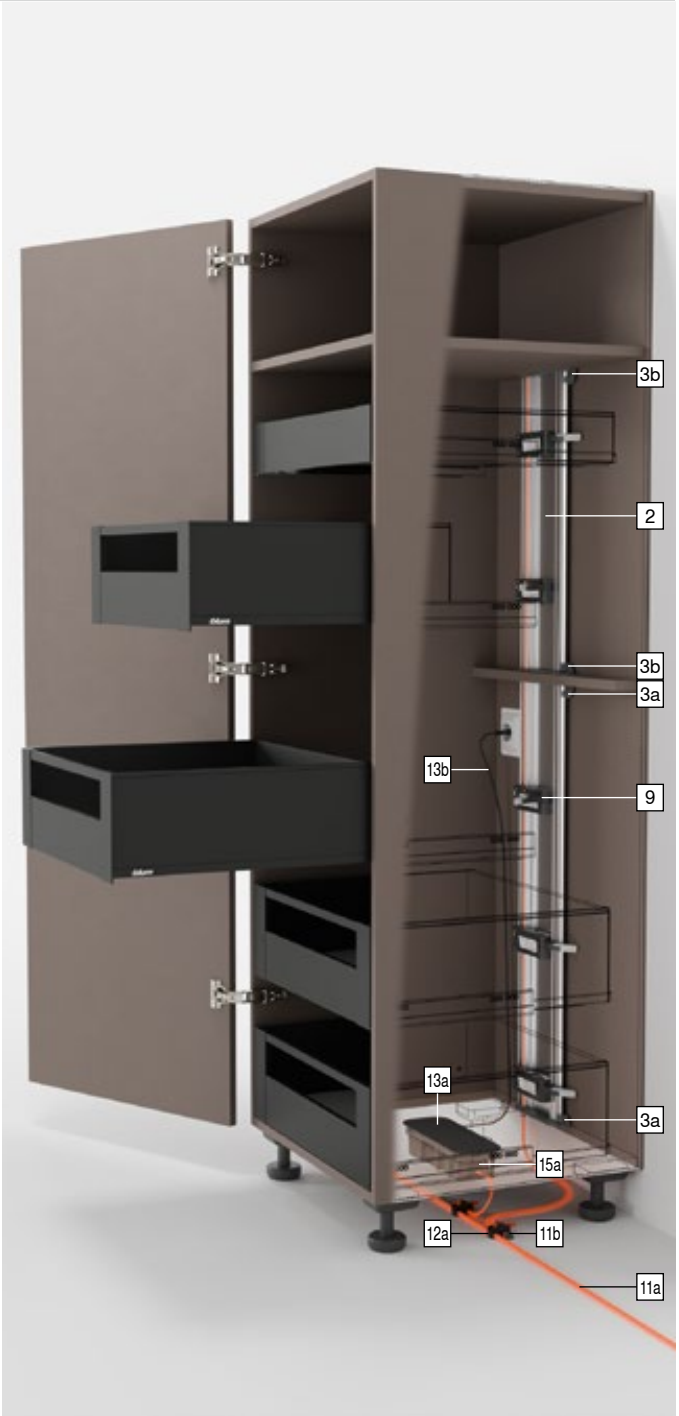

SPACE TOWER

Información de pedido

11 Juego cable de distribución de SERVO-DRIVE[2]

	Color	Longitud (m)[1]	Ref.
	SZ	8	Z10K800AE

Consta de:
11a 1 x Cable de distribución de **SERVO-DRIVE**
11b 5 x Protector de extremos de cable
[1] Para cortar a medida
[2] Se puede utilizar como cable de distribución, cable para el perfil de soporte o cable de comunicación

12 Juego empalme

	Color	Material	Ref.
	SZ	Plástico	Z10V100E.01

Consta de:
12a 1 x Empalme
11b 2 x Protector de extremos de cable

13 Fuente de alimentación y cable de alimentación eléctrico SERVO-DRIVE[4]

	Color			SZ	
	Enchufe de alimentación	Mercado[1]	Paquete de idiomas[2]	Idioma[3]	Ref.
	E	Europa	A	DE | EN | FR | IT | NL	Z10NE04EA
			B	DA | EN | FI | NO | SV	Z10NE04EB
			C	EL | EN | HR | SL | SR | TR	Z10NE04EC
			D	EN | ES | FR | IT | PT	Z10NE04ED
			E	CS | HU | PL | SK	Z10NE04EE
			F	BG | ET | LT | LV | RO | RU | UK	Z10NE04EF
			I	EN	Z10NE04EI
	B	GB	A	DE | EN | FR | IT | NL	Z10NE04BA
			I	EN	Z10NE04BI
	H	IN			Z10NE04HI
	I	IL	A	DE | EN | FR | IT | NL	Z10NE04IA
	K	AU	I	EN	Z10NE04KI
	N	CN	H	EN | ZH | KO	Z10NE04NH
	R	KR			Z10NE04RH
	S	BR	K	EN | ES | PT	Z10NE04SK
	T	TW	H	EN | ZH | KO	Z10NE04TH
	U	US | CA	G	EN | ES | FR	Z10NE04UG
		JP	J	JA	Z10NE04UJ
	Z	ZA	I	EN	Z10NE04ZI

Consta de:
13a 1 x Fuente de alimentación **SERVO-DRIVE**
Cable de salida – 2 m de largo
Incl. instrucciones de uso y montaje
13b 1 x Cable de alimentación eléctrico
1.5–1.8 m de largo, incluido el enchufe
[1] Nomenclaturas de mercados conforme a la normativa ISO 3166
[2] Paquete de idiomas – manual de usuario
[3] Nomenclaturas de idiomas conforme a la normativa ISO 639
[4] Se requiere para dos y más equipos de accionamiento

15a Sujeción de fuente de alimentación – montaje en el suelo[1]

	Color	Material	Ref.
	TGR	Plástico	Z10NG000

Consta de:
15a 1 x Sujeción de fuente de alimentación – montaje en el suelo
Incl. tapa
[1] Para fuente de alimentación **SERVO-DRIVE**

Alternativa a 15a

15b Sujeción de fuente de alimentación – montaje en la pared[1]

	Color	Material	Ref.
	WGR	Plástico	Z10NG120

Consta de:
15b 1 x Sujeción de fuente de alimentación – montaje en la pared
[1] Para fuente de alimentación **SERVO-DRIVE**

Accesorios

– Soporte de cable[1]

	Color	Material	Ref.
	WS	Plástico	Z10K0009

Consta de:
– 1 x Soporte de cable
[1] Por ejemplo, para fijar el cable de distribución de **SERVO-DRIVE**

Color		Color	
SZ	Negro	WGR	Gris claro
TGR	Gris oscuro	WS	Blanco

Indicaciones en la página

Visión general	363	Accesorios	392	**Montaje, desmontaje y ajuste**	
LEGRABOX	196	Servicios de Blum	602		
MERIVOBOX	250	Directiva sobre maquinaria	711		
TANDEMBOX antaro	290	Para más información técnica	708	Short-URL	
TANDEMBOX plus	394			www.blum.com/a380	
Planificación – perfil de soporte superior	372				
Planificación – perfil de soporte inferior	374				

SPACE TOWER

Planificación – perfil de soporte superior

Cuerpo

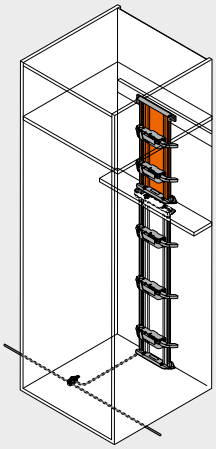

Posición – equipo de accionamiento

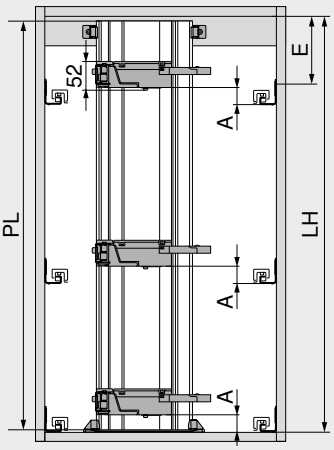

PL = LH – 10 mm
Redondear a la baja hasta la decena inferior más próxima

A	Distancia desde el canto inferior de la guía de cuerpo de mueble hasta el canto inferior del equipo de accionamiento
E	Distancia desde el canto inferior del panel superior hasta la posición de atornillado de la guía de cuerpo de mueble
LH	Altura interior de cuerpo de mueble
PL	Largo del perfil de soporte

Posición – equipo de accionamiento

Sistemas box	Trasera	Altura de la trasera	Ancho interior cuerpo de mueble LW (mm)							
			242–266		267–286		287–316		≥ 317	
			A (mm)	E mín. (mm)	A (mm)	E mín. (mm)	A (mm)	E mín. (mm)	A (mm)	E mín. (mm)
LEGRABOX	Trasera de madera	N	–	–	45	61	45	61	45	61
		M | K | C | F	–	–	45	69	45	69	45	69
	Trasera de acero	N	–	–	–	–	–	–	–	–
		M | K | C | F	–	–	45	69	45	69	45	69
MERIVOBOX	Trasera de madera	N	–	–	28	32	28	32	28	32
		M | K | E	–	–	45	54	45	54	45	54
	Trasera de acero	N	–	–	–	–	–	–	–	–
		M | K | E	–	–	45	54	45	54	45	54
TANDEMBOX	Trasera de madera	N	35	56	35	56	35	56	28	49
		M | K | B | C | D	35	64	35	64	35	64	35	64
	Trasera de acero	N	–	–	–	–	28	49	28	49
		M | K | B | C | D	–	–	35	64	35	64	35	64

A	Distancia desde el canto inferior de la guía de cuerpo de mueble hasta el canto inferior del equipo de accionamiento	–	Imposible
E	Distancia desde el canto inferior del panel superior hasta la posición de atornillado de la guía de cuerpo de mueble		

Fondo – esquema de taladrado

Cableado inferior

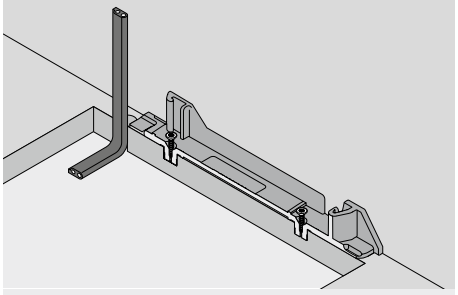

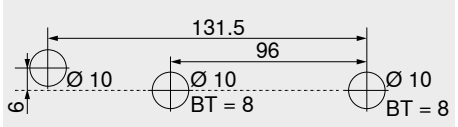

BT	Profundidad de taladrado

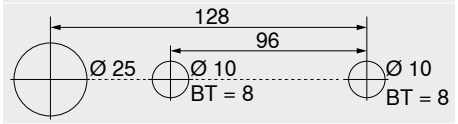

Esquema de taladrado alternativo – **MINIPRESS top** | **MINIPRESS**

BT	Profundidad de taladrado

Cableado posterior

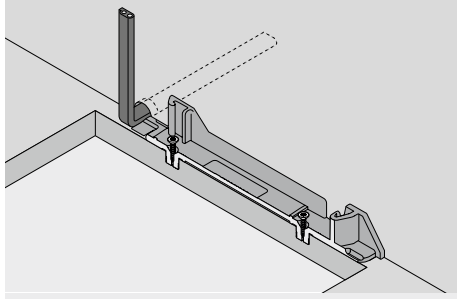

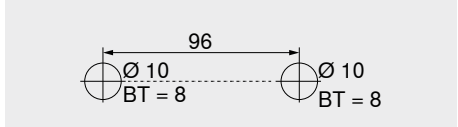

BT	Profundidad de taladrado

SPACE TOWER

Planificación – perfil de soporte superior

Cotas de taladrado – fondo | soporte transversal

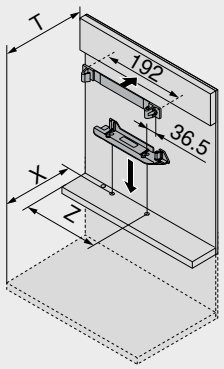

Trasera	X (mm)	T (mm)
Trasera de madera	NL + 19	NL + 34
Trasera de acero	NL + 2	NL + 17

NL	Largo nominal
X	Posición de taladrado
T	Posición – travesaño de borde delantero
Z	Medida de acoplamiento

Sistemas box	Trasera	Altura de la trasera	Ancho interior cuerpo de mueble LW (mm)									
			242–266			267–286				287–316		
			Z (mm)	Extensión de la palanca	Guía de la palanca	Z (mm)	Extensión de la palanca	Guía de la palanca	Acoplamiento de palanca	Z (mm)	Extensión de la palanca	Guía de la palanca
LEGRABOX	Trasera de madera	N	–	–	–	184	●	–	–	184	●	–
		M | K | C | F	–	–	–	184	●	–	–	184	●	–
	Trasera de acero	N	–	–	–	–	–	–	–	–	–	–
		M | K | C | F	–	–	–	184	✖	–	●	184	●	–
MERIVOBOX	Trasera de madera	N	–	–	–	174	✖	–	–	174	●	–
		M | K | E	–	–	–	174	✖	–	–	174	●	–
	Trasera de acero	N	–	–	–	–	–	–	–	–	–	–
		M | K | E	–	–	–	174	●	–	–	174	●	–
TANDEMBOX	Trasera de madera	N	179	✖	●	179	●	●	–	179	●	●
		M | K | B | C | D	179	✖	●	179	●	●	–	179	●	●
	Trasera de acero	N	–	–	–	–	–	–	–	190	✖	–
		M | K | B | C | D	–	–	–	179	✖	–	–	179	●	–

Sistemas box	Trasera	Altura de la trasera	Ancho interior cuerpo de mueble LW (mm)					
			317–386			≥ 387		
			Z (mm)	Extensión de la palanca	Guía de la palanca	Z (mm)	Extensión de la palanca	Guía de la palanca
LEGRABOX	Trasera de madera	N	184	●	–	LW / 2	●	–
		M | K | C | F	184	●	–	LW / 2	●	–
	Trasera de acero	N	–	–	–	–	–	–
		M | K | C | F	184	●	–	LW / 2	●	–
MERIVOBOX	Trasera de madera	N	174	●	–	LW / 2	●	–
		M | K | E	174	●	–	LW / 2	●	–
	Trasera de acero	N	–	–	–	–	–	–
		M | K | E	174	●	–	LW / 2	●	–
TANDEMBOX	Trasera de madera	N	179	●	○	LW / 2	●	○
		M | K | B | C | D	179	●	○	LW / 2	●	○
	Trasera de acero	N	190	●	–	LW / 2	●	–
		M | K | B | C | D	179	●	–	LW / 2	●	–

LW	Ancho interior cuerpo de mueble	○	No requerido
Z	Medida de acoplamiento	–	Imposible
●	Requerido	✖	Eliminar

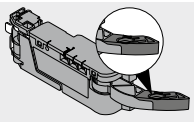
Extensión de la palanca

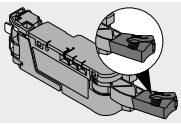
Acoplamiento de palanca

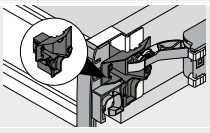
Guía de la palanca

Espacio ocupado y distancia de seguridad – sujeción de fuente de alimentación

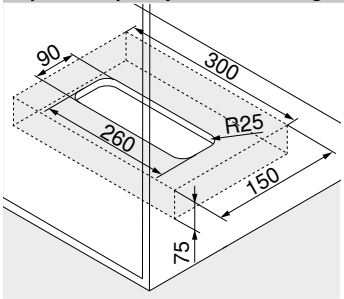

Montaje en el suelo

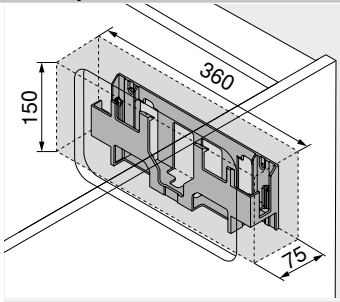

Montaje en la pared

Atención

¡Mantener una distancia de seguridad de 30 mm entre el canto inferior (montaje en el suelo) o el canto delantero (montaje en la pared) y los bordes laterales de la sujeción de fuente de alimentación con cualquier objeto cercano!

¡Facilitar la circulación del aire para que el fuente de alimentación de **SERVO-DRIVE** no se sobrecaliente!

Indicaciones en la página

Visión general	363	Planificación – perfil de soporte inferior	374	**Montaje, desmontaje y ajuste**	
LEGRABOX	196	Accesorios	392		
MERIVOBOX	250	Servicios de Blum	602		
TANDEMBOX antaro	290	Directiva sobre maquinaria	711	Short-URL	
TANDEMBOX plus	394	Para más información técnica	708	www.blum.com/a380	
Información de pedido	370				

SPACE TOWER

Planificación – perfil de soporte inferior

Cuerpo

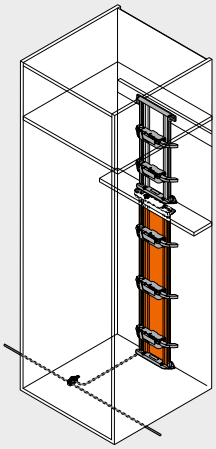

Posición – equipo de accionamiento

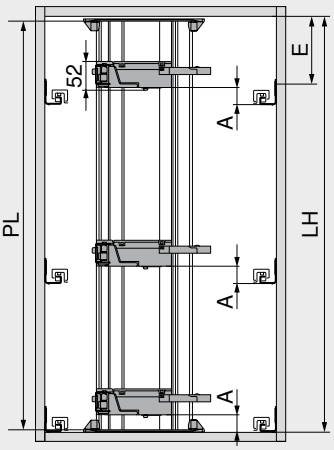

PL = LH – 10 mm
Redondear a la baja hasta la decena inferior más próxima

A	Distancia desde el canto inferior de la guía de cuerpo de mueble hasta el canto inferior del equipo de accionamiento
E	Distancia desde el canto inferior del panel superior hasta la posición de atornillado de la guía de cuerpo de mueble
LH	Altura interior de cuerpo de mueble
PL	Largo del perfil de soporte

Posición – equipo de accionamiento

Sistemas box	Trasera	Altura de la trasera	Ancho interior cuerpo de mueble LW (mm)							
			242–266		267–286		287–316		≥ 317	
			A (mm)	E mín. (mm)	A (mm)	E mín. (mm)	A (mm)	E mín. (mm)	A (mm)	E mín. (mm)
LEGRABOX	Trasera de madera	N	–	–	45	61	45	61	45	61
		M | K | C | F	–	–	45	69	45	69	45	69
	Trasera de acero	N	–	–	–	–	–	–	–	–
		M | K | C | F	–	–	45	69	45	69	45	69
MERIVOBOX	Trasera de madera	N	–	–	28	32	28	32	28	32
		M | K | E	–	–	45	54	45	54	45	54
	Trasera de acero	N	–	–	–	–	–	–	–	–
		M | K | E	–	–	45	54	45	54	45	54
TANDEMBOX	Trasera de madera	N	35	56	35	56	35	56	28	49
		M | K | B | C | D	35	64	35	64	35	64	35	64
	Trasera de acero	N	–	–	–	–	28	49	28	49
		M | K | B | C | D	–	–	35	64	35	64	35	64

A	Distancia desde el canto inferior de la guía de cuerpo de mueble hasta el canto inferior del equipo de accionamiento	–	Imposible
E	Distancia desde el canto inferior del panel superior hasta la posición de atornillado de la guía de cuerpo de mueble		

Fondo – esquema de taladrado

Cableado inferior

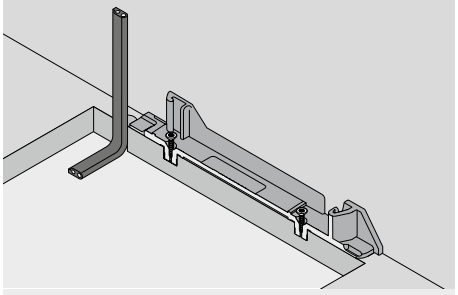

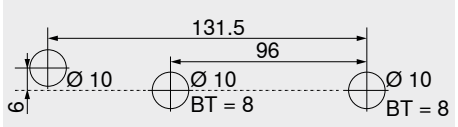

BT	Profundidad de taladrado

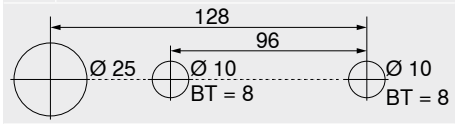

Esquema de taladrado alternativo – **MINIPRESS top** | **MINIPRESS**

BT	Profundidad de taladrado

Cableado posterior

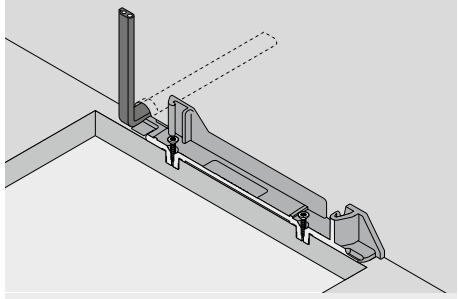

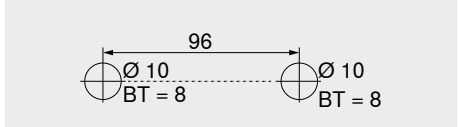

BT	Profundidad de taladrado

SPACE TOWER

Planificación – perfil de soporte inferior

Cotas de taladrado – fondo | soporte transversal

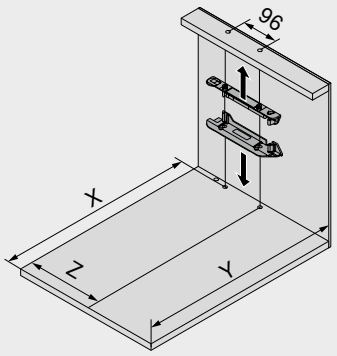

Trasera	X (mm)	Y (mm)
Trasera de madera	NL + 19	NL + 33
Trasera de acero	NL + 2	NL + 16

NL	Largo nominal
X	Posición de taladrado
Y	Requerimiento mínimo de espacio
Z	Medida de acoplamiento

Sistemas box	Trasera	Altura de la trasera	Ancho interior cuerpo de mueble LW (mm)									
			242–266			267–286				287–316		
			Z (mm)	Extensión de la palanca	Guía de la palanca	Z (mm)	Extensión de la palanca	Guía de la palanca	Acoplamiento de palanca	Z (mm)	Extensión de la palanca	Guía de la palanca
LEGRABOX	Trasera de madera	N	–	–	–	184	●	–	–	184	●	–
		M | K | C | F	–	–	–	184	●	–	–	184	●	–
	Trasera de acero	N	–	–	–	–	–	–	–	–	–	–
		M | K | C | F	–	–	–	184	✖	–	●	184	●	–
MERIVOBOX	Trasera de madera	N	–	–	–	174	✖	–	–	174	●	–
		M | K | E	–	–	–	174	✖	–	–	174	●	–
	Trasera de acero	N	–	–	–	–	–	–	–	–	–	–
		M | K | E	–	–	–	174	●	–	–	174	●	–
TANDEMBOX	Trasera de madera	N	179	✖	●	179	●	●	–	179	●	●
		M | K | B | C | D	179	✖	●	179	●	●	–	179	●	●
	Trasera de acero	N	–	–	–	–	–	–	–	190	✖	–
		M | K | B | C | D	–	–	–	179	✖	–	–	179	●	–

Sistemas box	Trasera	Altura de la trasera	Ancho interior cuerpo de mueble LW (mm)					
			317–386			≥ 387		
			Z (mm)	Extensión de la palanca	Guía de la palanca	Z (mm)	Extensión de la palanca	Guía de la palanca
LEGRABOX	Trasera de madera	N	184	●	–	LW / 2	●	–
		M | K | C | F	184	●	–	LW / 2	●	–
	Trasera de acero	N	–	–	–	–	–	–
		M | K | C | F	184	●	–	LW / 2	●	–
MERIVOBOX	Trasera de madera	N	174	●	–	LW / 2	●	–
		M | K | E	174	●	–	LW / 2	●	–
	Trasera de acero	N	–	–	–	–	–	–
		M | K | E	174	●	–	LW / 2	●	–
TANDEMBOX	Trasera de madera	N	179	●	○	LW / 2	●	○
		M | K | B | C | D	179	●	○	LW / 2	●	○
	Trasera de acero	N	190	●	–	LW / 2	●	–
		M | K | B | C | D	179	●	–	LW / 2	●	–

LW	Ancho interior cuerpo de mueble	○	No requerido
Z	Medida de acoplamiento	–	Imposible
●	Requerido	✖	Eliminar

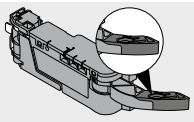
Extensión de la palanca

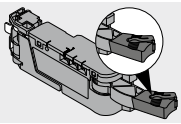
Acoplamiento de palanca

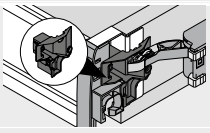
Guía de la palanca

Espacio ocupado y distancia de seguridad – sujeción de fuente de alimentación

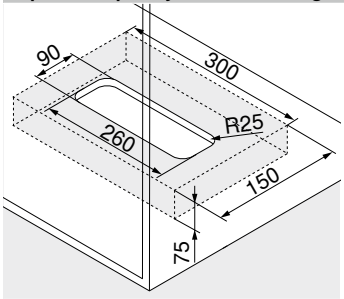

Montaje en el suelo

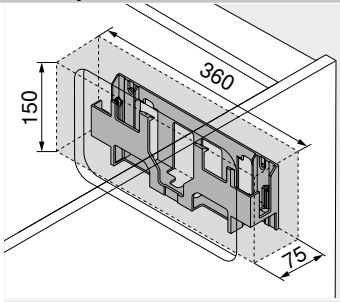

Montaje en la pared

Atención

¡Mantener una distancia de seguridad de 30 mm entre el canto inferior (montaje en el suelo) o el canto delantero (montaje en la pared) y los bordes laterales de la sujeción de fuente de alimentación con cualquier objeto cercano!

¡Facilitar la circulación del aire para que el fuente de alimentación de **SERVO-DRIVE** no se sobrecaliente!

Indicaciones en la página

Visión general	363	Planificación – perfil de soporte superior	372	**Montaje, desmontaje y ajuste**	
LEGRABOX	196	Accesorios	392		
MERIVOBOX	250	Servicios de Blum	602		
TANDEMBOX antaro	290	Directiva sobre maquinaria	711	Short-URL	
TANDEMBOX plus	394	Para más información técnica	708	www.blum.com/a380	
Información de pedido	370				

Mueble del fregadero



- Sistema eléctrico de apertura asistida en conexión con **BLUMOTION** – para un cierre suave y silencioso
- Con soporte de fijación
- Sin conexión fija con el equipo de accionamiento
- Los módulos extraíbles se instalan sin modificaciones
- Rápido montaje de las piezas premontadas

Cableado

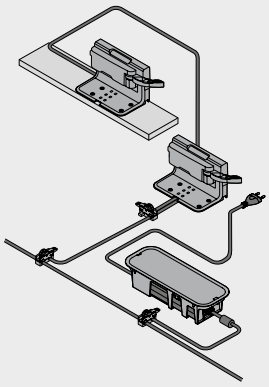

Información de pedido

1		Distanciador de amortiguación de Blum		
		Diámetro (mm)	**Color**	**Ref.**
		Ø 5.0	TGR	993.0530
		Ø 8.0		993.0830.01

	Distanciador de amortiguación de Blum (unidades)	
	Guía de cuerpo de mueble (kg)	
Altura del frente FH (mm)	**40 | 30**	**70 | 65**
Hasta 300	2	4
De 301	4	4

5		Soporte de fijación, individual		
		Color	**Material**	**Ref.**
		TGR	Plástico	Z10D0311

Consta de:
5 1 x Soporte de fijación, individual

9		Equipo de accionamiento		
		Color	**Material**	**Ref.**
		TGR	Plástico	Z10A3000.04

Consta de:
9 1 x Equipo de accionamiento
Incl. extensión de la palanca, premontada

9a		Protección contra goteo		
		Color	**Material**	**Ref.**
		TGR	Plástico	Z10D0316

Consta de:
9a 1 x Protección contra goteo

11		Juego cable de distribución de SERVO-DRIVE[2]		
		Color	**Longitud (m)[1]**	**Ref.**
		SZ	8	Z10K800AE

Consta de:
11a 1 x Cable de distribución de **SERVO-DRIVE**
11b 5 x Protector de extremos de cable
[1] Para cortar a medida
[2] Se puede utilizar como cable de distribución, cable para el perfil de soporte o cable de comunicación

12		Juego empalme		
		Color	**Material**	**Ref.**
		SZ	Plástico	Z10V100E.01

Consta de:
12a 1 x Empalme
11b 2 x Protector de extremos de cable

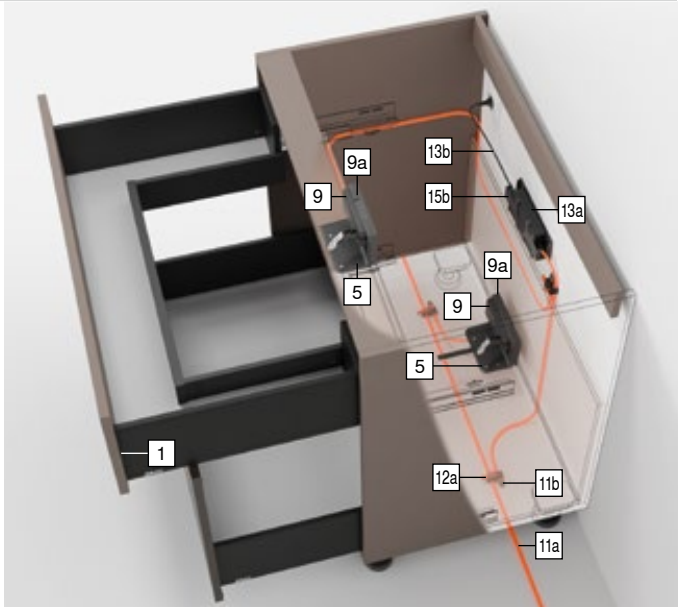

Mueble del fregadero

Información de pedido

13 Fuente de alimentación y cable de alimentación eléctrico SERVO-DRIVE[4]

Color: SZ

Enchufe de alimentación	Mercado[1]	Paquete de idiomas[2]	Idioma[3]	Ref.
 E	Europa	A	DE | EN | FR | IT | NL	Z10NE04EA
		B	DA | EN | FI | NO | SV	Z10NE04EB
		C	EL | EN | HR | SL | SR | TR	Z10NE04EC
		D	EN | ES | FR | IT | PT	Z10NE04ED
		E	CS | HU | PL | SK	Z10NE04EE
		F	BG | ET | LT | LV | RO | RU | UK	Z10NE04EF
		I	EN	Z10NE04EI
B	GB	A	DE | EN | FR | IT | NL	Z10NE04BA
		I	EN	Z10NE04BI
H	IN			Z10NE04HI
I	IL	A	DE | EN | FR | IT | NL	Z10NE04IA
K	AU	I	EN	Z10NE04KI
N	CN	H	EN | ZH | KO	Z10NE04NH
R	KR			Z10NE04RH
S	BR	K	EN | ES | PT	Z10NE04SK
T	TW	H	EN | ZH | KO	Z10NE04TH
U	US | CA	G	EN | ES | FR	Z10NE04UG
	JP	J	JA	Z10NE04UJ
Z	ZA	I	EN	Z10NE04ZI

Consta de:
13a 1 x Fuente de alimentación **SERVO-DRIVE**
Cable de salida – 2 m de largo
Incl. instrucciones de uso y montaje
13b 1 x Cable de alimentación eléctrico
1.5–1.8 m de largo, incluido el enchufe

[1] Nomenclaturas de mercados conforme a la normativa ISO 3166
[2] Paquete de idiomas – manual de usuario
[3] Nomenclaturas de idiomas conforme a la normativa ISO 639
[4] Se requiere para dos y más equipos de accionamiento

15a Sujeción de fuente de alimentación – montaje en el suelo[1]

Color	Material	Ref.
 TGR	Plástico	Z10NG000

Consta de:
15a 1 x Sujeción de fuente de alimentación – montaje en el suelo
Incl. tapa

[1] Para fuente de alimentación **SERVO-DRIVE**

Alternativa a 15a

15b Sujeción de fuente de alimentación – montaje en la pared[1]

Color	Material	Ref.
 WGR	Plástico	Z10NG120

Consta de:
15b 1 x Sujeción de fuente de alimentación – montaje en la pared

[1] Para fuente de alimentación **SERVO-DRIVE**

Accesorios

– Soporte de cable[1]

Color	Material	Ref.
 WS	Plástico	Z10K0009

Consta de:
– 1 x Soporte de cable

[1] Por ejemplo, para fijar el cable de distribución de **SERVO-DRIVE**

– Estabilizador del fondo/frente

Color	Material	Ref.
 R7037	Plástico	Z96.10E1

Consta de:
– 1 x Estabilizador del fondo/frente

Color		Color	
R7037	RAL 7037 gris polvo	WGR	Gris claro
SZ	Negro	WS	Blanco
TGR	Gris oscuro		

Indicaciones en la página

Visión general	363	Servicios de Blum	602	**Montaje, desmontaje y ajuste**	
LEGRABOX	196	Directiva sobre maquinaria	711		
MERIVOBOX	250	Para más información técnica	708		
TANDEMBOX antaro	290			Short-URL	
TANDEMBOX plus	394			www.blum.com/a380	
Planificación	378				
Accesorios	392				

Mueble del fregadero

Planificación

Cuerpo

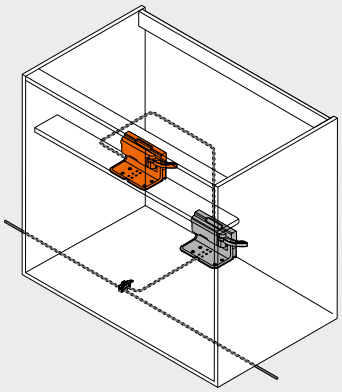

Travesaño diagonal – soporte de fijación, individual

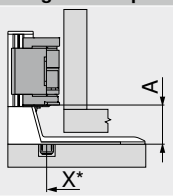

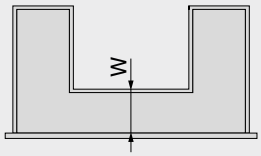

Adaptador
LEGRABOX | MERIVOBOX | TANDEMBOX

A	Distancia desde el canto inferior del soporte de fijación hasta el canto inferior del equipo de accionamiento
X	Posición de taladrado
*	Medido desde el canto frontal de cuerpo de mueble

W	Distancia desde el canto delantero del fondo del cajón al adaptador W = NL perfiles exteriores – NL perfiles interiores **LEGRABOX**: mín. 150 mm **MERIVOBOX**: mín. 150 mm **TANDEMBOX**: mín. 100 mm
NL	Largo nominal

Sistemas box	Trasera	Altura de la trasera	A (mm)
LEGRABOX	Adaptador	N | M | K | C | F	45
MERIVOBOX	Adaptador	N	28
		M | K | E	45
TANDEMBOX	Adaptador	N	28
		M | K | B | C | D	35

A Distancia desde el canto inferior del soporte de fijación hasta el canto inferior del equipo de accionamiento

Travesaño diagonal – soporte de fijación, individual

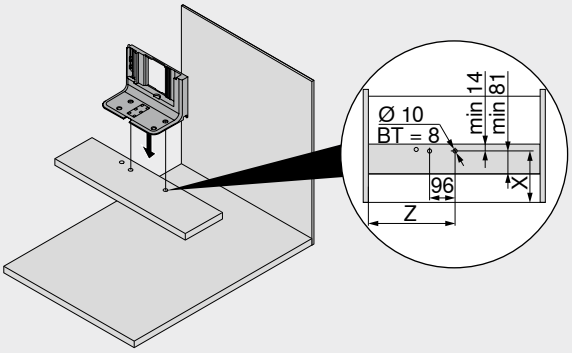

Sistemas box	Trasera	Altura de la trasera	Ancho interior cuerpo de mueble LW (mm) ≥ 387 Largo nominal NL exterior (mm) 450–650	
			X (mm)	Z (mm)
LEGRABOX	Adaptador	N | M | K | C | F	W + 27	LW / 2
MERIVOBOX	Adaptador	N | M | K | E	W + 27	LW / 2
TANDEMBOX	Adaptador	N | M | K | B | C | D	W + 27	LW / 2

BT	Profundidad de taladrado
LW	Ancho interior cuerpo de mueble
W	Distancia desde el canto delantero del fondo del cajón hasta el adaptador
X	Posición de taladrado
Z	Medida de acoplamiento

Fondo – esquema de taladrado

Cableado inferior

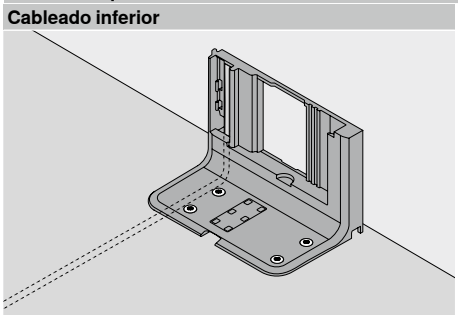

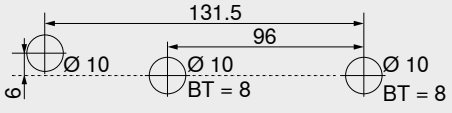

BT Profundidad de taladrado

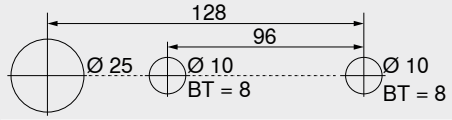

Esquema de taladrado alternativo – **MINIPRESS top** | **MINIPRESS**
BT Profundidad de taladrado

Trabajo del frente – posición – distanciador de amortiguación de Blum

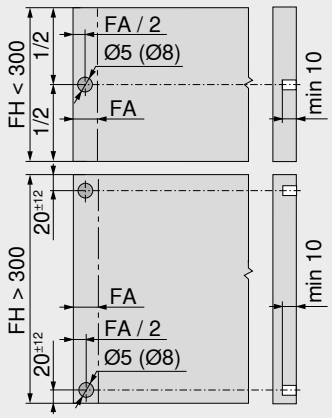

El distanciador de amortiguación garantiza un recorrido de activación necesario de 2 mm

	Distanciador de amortiguación de Blum (unidades)	
Altura del frente	**Guía de cuerpo de mueble (kg)**	
FH (mm)	**40 | 30**	**70 | 65**
Hasta 300	2	4
De 301	4	4

Realice una estabilización del frente en el caso de utilizar una altura de frente >300 mm para lograr una óptima función de activación

FA	Recubrimiento del frente
FH	Altura del frente

Mueble del fregadero

Planificación

Cuerpo

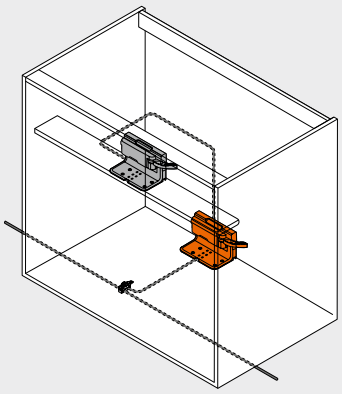

Fondo – soporte de fijación, individual

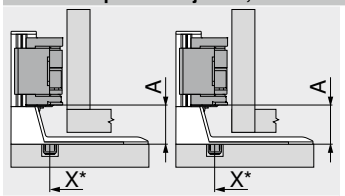

Trasera de madera

LEGRABOX | **MERIVOBOX** | **TANDEMBOX**

A	Distancia desde el canto inferior del soporte de fijación hasta el canto inferior del equipo de accionamiento
X	Posición de taladrado
*	Medido desde el canto frontal de cuerpo de mueble

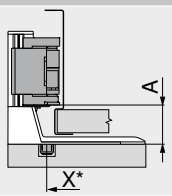

Trasera de acero

LEGRABOX | **MERIVOBOX** | **TANDEMBOX**

A	Distancia desde el canto inferior del soporte de fijación hasta el canto inferior del equipo de accionamiento
X	Posición de taladrado
*	Medido desde el canto frontal de cuerpo de mueble

Sistemas box	Trasera	Altura de la trasera	Ancho interior cuerpo de mueble LW (mm) ≥ 387 A (mm)
LEGRABOX	Trasera de madera	N | M | K | C | F	45
	Trasera de acero	M | K | C | F	45
MERIVOBOX	Trasera de madera	N	28
		M | K | E	45
	Trasera de acero	M | K | E	45
TANDEMBOX	Trasera de madera	N	28
		M | K | B | C | D	35
	Trasera de acero	N	28
		M | K | B | C | D	35

A	Distancia desde el canto inferior del soporte de fijación hasta el canto inferior del equipo de accionamiento
–	Imposible

Fondo – soporte de fijación, individual

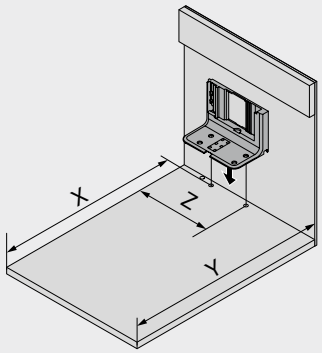

Trasera	Sistemas box	X (mm)	Y (mm)	Z (mm)
Trasera de madera	**LEGRABOX** | **MERIVOBOX** | **TANDEMBOX**	NL + 19	NL + 35	LW / 2
	MERIVOBOX – guía de cuerpo de mueble con sobreextracción	NL – 31	NL + 3	LW / 2
Trasera de acero	**LEGRABOX** | **MERIVOBOX** | **TANDEMBOX**	NL + 2	NL + 18	LW / 2
	MERIVOBOX – guía de cuerpo de mueble con sobreextracción	NL – 48	NL + 3	LW / 2

LW	Ancho interior cuerpo de mueble
NL	Largo nominal
X	Posición de taladrado
Y	Requerimiento mínimo de espacio
Z	Medida de acoplamiento

Espacio ocupado y distancia de seguridad – sujeción de fuente de alimentación

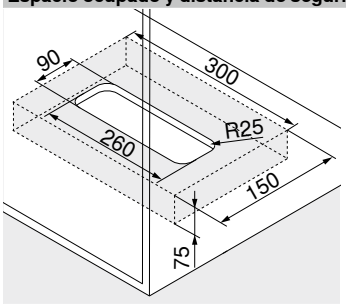

Montaje en el suelo

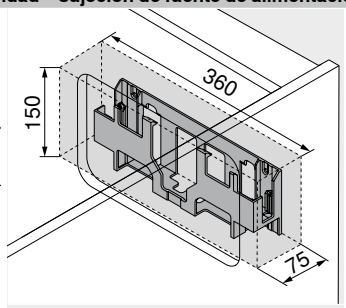

Montaje en la pared

Atención

¡Mantener una distancia de seguridad de 30 mm entre el canto inferior (montaje en el suelo) o el canto delantero (montaje en la pared) y los bordes laterales de la sujeción de fuente de alimentación con cualquier objeto cercano!

¡Facilitar la circulación del aire para que el fuente de alimentación de **SERVO-DRIVE** no se sobrecaliente!

Indicaciones en la página

Visión general	363	Accesorios	392	**Montaje, desmontaje y ajuste**	
LEGRABOX	196	Servicios de Blum	602		
MERIVOBOX	250	Directiva sobre maquinaria	711		
TANDEMBOX antaro	290	Para más información técnica	708	Short-URL	
TANDEMBOX plus	394			www.blum.com/a380	
Información de pedido	376				

Cuerpo de mueble con un elemento de extracción individual – perfil de soporte horizontal



- Sistema eléctrico de apertura asistida en conexión con **BLUMOTION** – para un cierre suave y silencioso
- Con perfil de soporte horizontal
- Sin conexión fija con el equipo de accionamiento
- Los módulos extraíbles se instalan sin modificaciones
- Rápido montaje de las piezas premontadas

Cableado

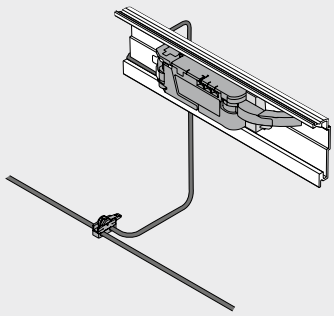

Información de pedido

1 Distanciador de amortiguación de Blum

	Diámetro (mm)	Color	Ref.
	Ø 5.0	TGR	993.0530
	Ø 8.0		993.0830.01

	Distanciador de amortiguación de Blum (unidades)	
	Guía de cuerpo de mueble (kg)	
Altura del frente FH (mm)	40 | 30	70 | 65
Hasta 300	2	4
De 301	4	4

6 Perfil de soporte horizontal[2]

	Longitud (mm)[1]	Material	Ref.
	1143	Aluminio	Z10T1143B

Consta de:
6 1 x Perfil de soporte horizontal
Corte **6** Ancho interior cuerpo de mueble LW – 19 mm
[1] Para cortar a medida
[2] Para ancho cuerpo de mueble KB 275–1200 mm

7 Fijación para perfil de soporte horizontal[1]

	Color	Material	Ref.
	TGR	Plástico	Z10D5210

Consta de:
7a 1 x Fijación para perfil de soporte izquierda/derecha
7b 1 x Adaptador de perfil de soporte para el equipo de accionamiento
[1] Se pueden utilizar tornillos de aglomerado o tornillos Euro

9 Equipo de accionamiento

	Color	Material	Ref.
	TGR	Plástico	Z10A3000.04

Consta de:
9 1 x Equipo de accionamiento
Incl. extensión de la palanca, premontada

10 Acoplamiento de palanca[1]

	Sistemas box	Trasera	Color	Ref.
	LEGRABOX	Trasera de acero	SZ	Z10A3006

Consta de:
10 1 x Acoplamiento de palanca
[1] Se requiere a partir de altura M y un ancho interior de cuerpo LW de 267–286 mm

10 Guía de la palanca[1]

	Sistemas box	Trasera	Color	Ref.
	TANDEMBOX	Trasera de madera	TGR	Z10A3H00

Consta de:
10 1 x Guía de la palanca
[1] Requerida en caso de un ancho interior de cuerpo LW de 242–316 mm

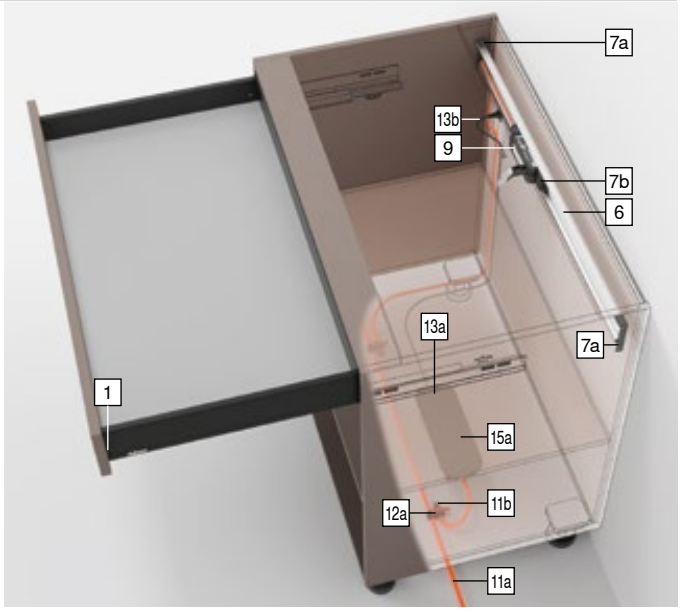

11 Juego cable de distribución de SERVO-DRIVE[2]

	Color	Longitud (m)[1]	Ref.
	SZ	8	Z10K800AE

Consta de:
11a 1 x Cable de distribución de **SERVO-DRIVE**
11b 5 x Protector de extremos de cable
[1] Para cortar a medida
[2] Se puede utilizar como cable de distribución, cable para el perfil de soporte o cable de comunicación

12 Juego empalme

	Color	Material	Ref.
	SZ	Plástico	Z10V100E.01

Consta de:
12a 1 x Empalme
11b 2 x Protector de extremos de cable

Cuerpo de mueble con un elemento de extracción individual – perfil de soporte horizontal

Información de pedido

13 Fuente de alimentación y cable de alimentación eléctrico SERVO-DRIVE[4]

Color				SZ
Enchufe de alimentación	Mercado[1]	Paquete de idiomas[2]	Idioma[3]	Ref.
E	Europa	A	DE | EN | FR | IT | NL	Z10NE04EA
		B	DA | EN | FI | NO | SV	Z10NE04EB
		C	EL | EN | HR | SL | SR | TR	Z10NE04EC
		D	EN | ES | FR | IT | PT	Z10NE04ED
		E	CS | HU | PL | SK	Z10NE04EE
		F	BG | ET | LT | LV | RO | RU | UK	Z10NE04EF
		I	EN	Z10NE04EI
B	GB	A	DE | EN | FR | IT | NL	Z10NE04BA
		I	EN	Z10NE04BI
H	IN			Z10NE04HI
I	IL	A	DE | EN | FR | IT | NL	Z10NE04IA
K	AU	I	EN	Z10NE04KI
N	CN	H	EN | ZH | KO	Z10NE04NH
R	KR			Z10NE04RH
S	BR	K	EN | ES | PT	Z10NE04SK
T	TW	H	EN | ZH | KO	Z10NE04TH
U	US | CA	G	EN | ES | FR	Z10NE04UG
	JP	J	JA	Z10NE04UJ
Z	ZA	I	EN	Z10NE04ZI

Consta de:
13a 1 x Fuente de alimentación **SERVO-DRIVE**
Cable de salida – 2 m de largo
Incl. instrucciones de uso y montaje
13b 1 x Cable de alimentación eléctrico
1.5–1.8 m de largo, incluido el enchufe

[1] Nomenclaturas de mercados conforme a la normativa ISO 3166
[2] Paquete de idiomas – manual de usuario
[3] Nomenclaturas de idiomas conforme a la normativa ISO 639
[4] Se requiere para dos y más equipos de accionamiento

15a Sujeción de fuente de alimentación – montaje en el suelo[1]

Color	Material	Ref.
TGR	Plástico	Z10NG000

Consta de:
15a 1 x Sujeción de fuente de alimentación – montaje en el suelo
Incl. tapa

[1] Para fuente de alimentación **SERVO-DRIVE**

Alternativa a 15a

15b Sujeción de fuente de alimentación – montaje en la pared[1]

Color	Material	Ref.
WGR	Plástico	Z10NG120

Consta de:
15b 1 x Sujeción de fuente de alimentación – montaje en la pared

[1] Para fuente de alimentación **SERVO-DRIVE**

Accesorios

– Soporte de cable[1]

Color	Material	Ref.
WS	Plástico	Z10K0009

Consta de:
– 1 x Soporte de cable

[1] Por ejemplo, para fijar el cable de distribución de **SERVO-DRIVE**

– Estabilizador del fondo/frente

Color	Material	Ref.
R7037	Plástico	Z96.10E1

Consta de:
– 1 x Estabilizador del fondo/frente

Color		Color	
R7037	RAL 7037 gris polvo	WGR	Gris claro
SZ	Negro	WS	Blanco
TGR	Gris oscuro		

Indicaciones en la página

Visión general	363	Servicios de Blum	602	**Montaje, desmontaje y ajuste**	
LEGRABOX	196	Directiva sobre maquinaria	711		
MERIVOBOX	250	Para más información técnica	708		
TANDEMBOX antaro	290			Short-URL	
TANDEMBOX plus	394			www.blum.com/a380	
Planificación	382				
Accesorios	392				

Cuerpo de mueble con un elemento de extracción individual – perfil de soporte horizontal

Planificación

Cuerpo

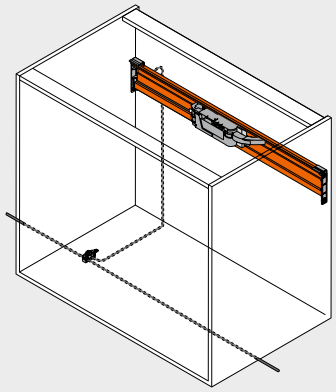

Posición – equipo de accionamiento

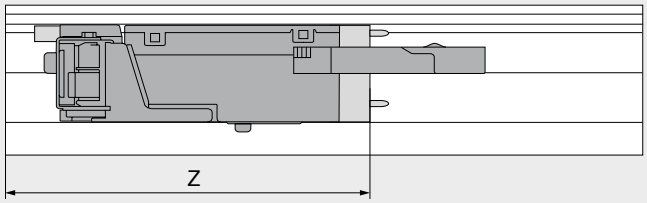

Z Medida de acoplamiento

Posición – equipo de accionamiento

Sistemas box	Trasera	Altura de la trasera	Ancho interior cuerpo de mueble LW (mm)									
			242–266			267–286				287–316		
			Z (mm)	Extensión de la palanca	Guía de la palanca	Z (mm)	Extensión de la palanca	Guía de la palanca	Acoplamiento de palanca	Z (mm)	Extensión de la palanca	Guía de la palanca
LEGRABOX	Trasera de madera	N	–	–	–	–	–	–	–	193	✖	–
		M | K | C | F	–	–	–	182	●	–	○	182	●	–
	Trasera de acero	N	–	–	–	–	–	–	–	–	–	–
		M | K | C | F	–	–	–	182	●	–	○	182	●	–
MERIVOBOX	Trasera de madera	N	–	–	–	177	✖	–	–	177	●	–
		M | K | E	–	–	–	177	✖	–	–	177	●	–
	Trasera de acero	N	–	–	–	–	–	–	–	–	–	–
		M | K | E	–	–	–	177	●	–	–	177	●	–
TANDEMBOX	Trasera de madera	N	–	–	–	–	–	–	–	193	✖	○
		M | K | B | C | D	182	✖	●	182	✖	●	○	182	●	●
	Trasera de acero	N	–	–	–	193	✖	○	○	193	●	○
		M | K | B | C | D	–	–	–	182	✖	○	○	182	●	○

Sistemas box	Trasera	Altura de la trasera	Ancho interior cuerpo de mueble LW (mm)					
			317–386			≥ 387		
			Z (mm)	Extensión de la palanca	Guía de la palanca	Z (mm)	Extensión de la palanca	Guía de la palanca
LEGRABOX	Trasera de madera	N	193	●	–	LW / 2	●	–
		M | K | C | F	182	●	–	LW / 2	●	–
	Trasera de acero	N	–	–	–	–	–	–
		M | K | C | F	182	●	–	LW / 2	●	–
MERIVOBOX	Trasera de madera	N	177	●	–	LW / 2	●	–
		M | K | E	177	●	–	LW / 2	●	–
	Trasera de acero	N	–	–	–	–	–	–
		M | K | E	177	●	–	LW / 2	●	–
TANDEMBOX	Trasera de madera	N	193	●	○	LW / 2	●	○
		M | K | B | C | D	182	●	○	LW / 2	●	○
	Trasera de acero	N	193	●	○	LW / 2	●	○
		M | K | B | C | D	182	●	○	LW / 2	●	○

LW Ancho interior cuerpo de mueble
Z Medida de acoplamiento
● Requerido
○ No requerido
– Imposible
✖ Eliminar

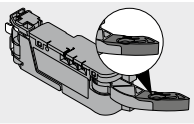

Extensión de la palanca

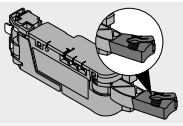

Acoplamiento de palanca

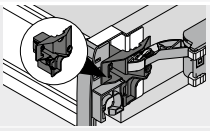

Guía de la palanca

Trabajo del frente – posición – distanciador de amortiguación de Blum

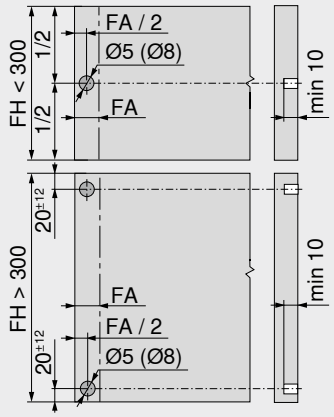

El distanciador de amortiguación garantiza un recorrido de activación necesario de 2 mm

Altura del frente	Distanciador de amortiguación de Blum (unidades)	
	Guía de cuerpo de mueble (kg)	
FH (mm)	40 | 30	70 | 65
Hasta 300	2	4
De 301	4	4

Realice una estabilización del frente en el caso de utilizar una altura de frente >300 mm para lograr una óptima función de activación

FA Recubrimiento del frente
FH Altura del frente

Cuerpo de mueble con un elemento de extracción individual – perfil de soporte horizontal

Planificación

Cotas de taladrado

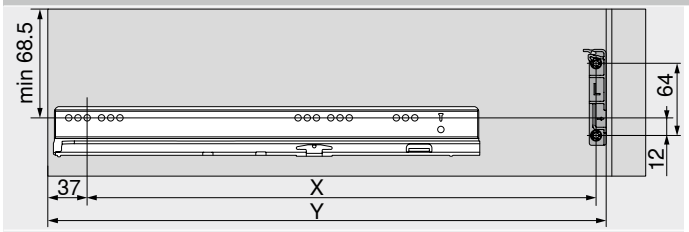

LEGRABOX

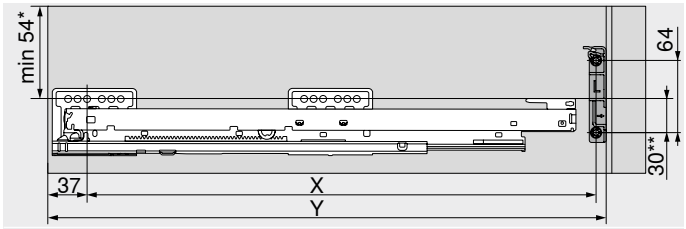

MERIVOBOX

* 32 mm en altura de trasera N

** 45 mm en altura de trasera N

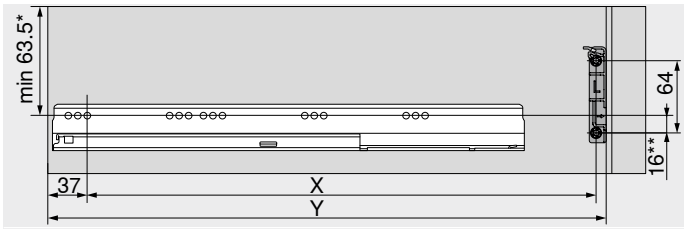

TANDEMBOX

* 55 mm en altura de trasera N

** 24 mm en altura de trasera N

Trasera	X (mm)	Y (mm)
Trasera de madera	NL – 9	NL + 37
Trasera de acero	NL – 26	NL + 20

NL Largo nominal

X Posición de taladrado

Y Requerimiento mínimo de espacio

Espacio ocupado y distancia de seguridad – sujeción de fuente de alimentación

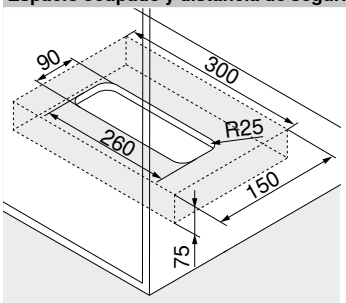

Montaje en el suelo

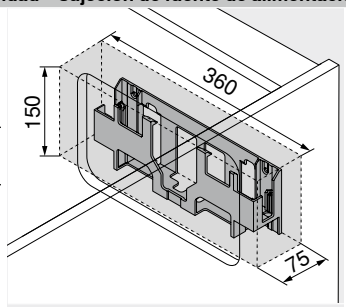

Montaje en la pared

Atención

¡Mantener una distancia de seguridad de 30 mm entre el canto inferior (montaje en el suelo) o el canto delantero (montaje en la pared) y los bordes laterales de la sujeción de fuente de alimentación con cualquier objeto cercano!

¡Facilitar la circulación del aire para que el fuente de alimentación de **SERVO-DRIVE** no se sobrecaliente!

Indicaciones en la página

Visión general	363	Accesorios	392	**Montaje, desmontaje y ajuste**	
LEGRABOX	196	Servicios de Blum	602		
MERIVOBOX	250	Directiva sobre maquinaria	711		
TANDEMBOX antaro	290	Para más información técnica	708	Short-URL	
TANDEMBOX plus	394			www.blum.com/a380	
Información de pedido	380				

Cuerpo de mueble con un elemento de extracción individual – soporte de fijación superior

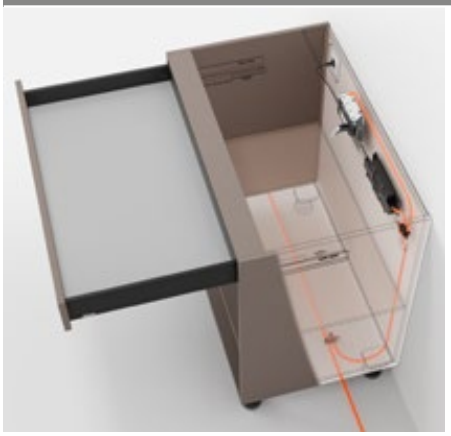

- Sistema eléctrico de apertura asistida en conexión con **BLUMOTION** – para un cierre suave y silencioso
- Con soporte de fijación superior
- Sin conexión fija con el equipo de accionamiento
- Los módulos extraíbles se instalan sin modificaciones
- Rápido montaje de las piezas premontadas

Cableado

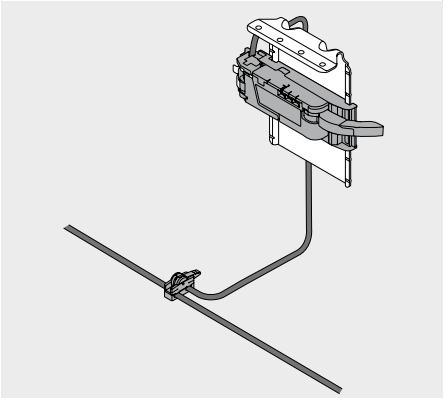

Información de pedido

1 Distanciador de amortiguación de Blum

	Diámetro (mm)	Color	Ref.
	Ø 5.0	TGR	993.0530
	Ø 8.0		993.0830.01

	Distanciador de amortiguación de Blum (unidades)	
	Guía de cuerpo de mueble (kg)	
Altura del frente FH (mm)	40 | 30	70 | 65
Hasta 300	2	4
De 301	4	4

8 Soporte de fijación superior

Color	Material	Ref.
TGR	Acero	Z10D6252

Consta de:

8 1 x Soporte de fijación superior
Incl. adaptador premontado para el equipo de accionamiento

9 Equipo de accionamiento

	Color	Material	Ref.
	TGR	Plástico	Z10A3000.04

Consta de:

9 1 x Equipo de accionamiento
Incl. extensión de la palanca, premontada

10 Acoplamiento de palanca[1]

	Sistemas box	Trasera	Color	Ref.
	LEGRABOX	Trasera de acero	SZ	Z10A3006

Consta de:

10 1 x Acoplamiento de palanca

[1] Se requiere a partir de altura M y un ancho interior de cuerpo LW de 267–286 mm

10 Guía de la palanca[1]

	Sistemas box	Trasera	Color	Ref.
	TANDEMBOX	Trasera de madera	TGR	Z10A3H00

Consta de:

10 1 x Guía de la palanca

[1] Requerida en caso de un ancho interior de cuerpo LW de 242–316 mm

11 Juego cable de distribución de SERVO-DRIVE[2]

	Color	Longitud (m)[1]	Ref.
	SZ	8	Z10K800AE

Consta de:

11a 1 x Cable de distribución de **SERVO-DRIVE**
11b 5 x Protector de extremos de cable

[1] Para cortar a medida

[2] Se puede utilizar como cable de distribución, cable para el perfil de soporte o cable de comunicación

12 Juego empalme

	Color	Material	Ref.
	SZ	Plástico	Z10V100E.01

Consta de:

12a 1 x Empalme
11b 2 x Protector de extremos de cable

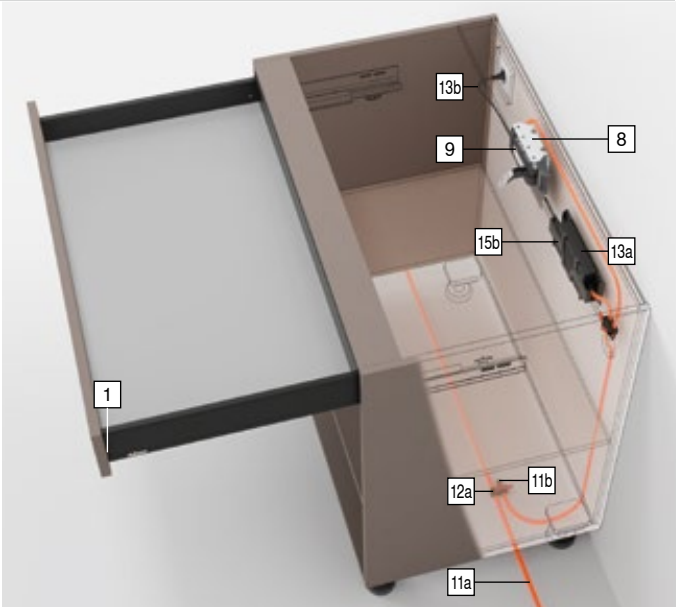

Cuerpo de mueble con un elemento de extracción individual – soporte de fijación superior

Información de pedido

13 Fuente de alimentación y cable de alimentación eléctrico SERVO-DRIVE[4]

Color: SZ

Enchufe de alimentación	Mercado[1]	Paquete de idiomas[2]	Idioma[3]	Ref.
 E	Europa	A	DE | EN | FR | IT | NL	Z10NE04EA
		B	DA | EN | FI | NO | SV	Z10NE04EB
		C	EL | EN | HR | SL | SR | TR	Z10NE04EC
		D	EN | ES | FR | IT | PT	Z10NE04ED
		E	CS | HU | PL | SK	Z10NE04EE
		F	BG | ET | LT | LV | RO | RU | UK	Z10NE04EF
		I	EN	Z10NE04EI
B	GB	A	DE | EN | FR | IT | NL	Z10NE04BA
		I	EN	Z10NE04BI
H	IN			Z10NE04HI
I	IL	A	DE | EN | FR | IT | NL	Z10NE04IA
K	AU	I	EN	Z10NE04KI
N	CN	H	EN | ZH | KO	Z10NE04NH
R	KR			Z10NE04RH
S	BR	K	EN | ES | PT	Z10NE04SK
T	TW	H	EN | ZH | KO	Z10NE04TH
U	US | CA	G	EN | ES | FR	Z10NE04UG
	JP	J	JA	Z10NE04UJ
Z	ZA	I	EN	Z10NE04ZI

Consta de:
13a 1 x Fuente de alimentación **SERVO-DRIVE**
Cable de salida – 2 m de largo
Incl. instrucciones de uso y montaje
13b 1 x Cable de alimentación eléctrico
1.5–1.8 m de largo, incluido el enchufe

[1] Nomenclaturas de mercados conforme a la normativa ISO 3166
[2] Paquete de idiomas – manual de usuario
[3] Nomenclaturas de idiomas conforme a la normativa ISO 639
[4] Se requiere para dos y más equipos de accionamiento

15a Sujeción de fuente de alimentación – montaje en el suelo[1]

Color	Material	Ref.
 TGR	Plástico	Z10NG000

Consta de:
15a 1 x Sujeción de fuente de alimentación – montaje en el suelo
Incl. tapa

[1] Para fuente de alimentación **SERVO-DRIVE**

Alternativa a 15a

15b Sujeción de fuente de alimentación – montaje en la pared[1]

Color	Material	Ref.
 WGR	Plástico	Z10NG120

Consta de:
15b 1 x Sujeción de fuente de alimentación – montaje en la pared

[1] Para fuente de alimentación **SERVO-DRIVE**

Accesorios

– Soporte de cable[1]

Color	Material	Ref.
 WS	Plástico	Z10K0009

Consta de:
– 1 x Soporte de cable

[1] Por ejemplo, para fijar el cable de distribución de **SERVO-DRIVE**

– Estabilizador del fondo/frente

Color	Material	Ref.
 R7037	Plástico	Z96.10E1

Consta de:
– 1 x Estabilizador del fondo/frente

Color		Color	
R7037	RAL 7037 gris polvo	WGR	Gris claro
SZ	Negro	WS	Blanco
TGR	Gris oscuro		

Indicaciones en la página

Visión general	363	Servicios de Blum	602	**Montaje, desmontaje y ajuste**	
LEGRABOX	196	Directiva sobre maquinaria	711		
MERIVOBOX	250	Para más información técnica	708		
TANDEMBOX antaro	290			Short-URL	
TANDEMBOX plus	394			www.blum.com/a380	
Planificación	386				
Accesorios	392				

Cuerpo de mueble con un elemento de extracción individual – soporte de fijación superior

Planificación

Cuerpo

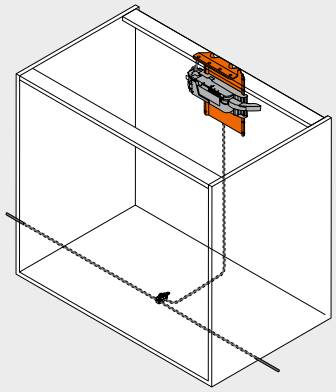

Posición – equipo de accionamiento

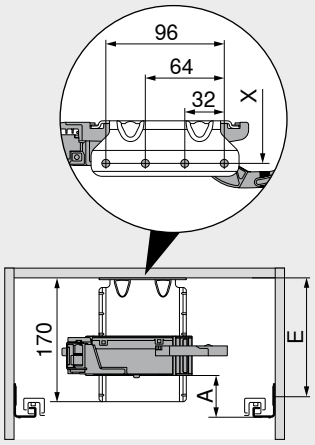

A	Distancia desde el canto inferior de la guía de cuerpo de mueble hasta el canto inferior del equipo de accionamiento
E	Distancia desde el canto inferior del panel superior hasta la posición de atornillado de la guía de cuerpo de mueble
X	Posición de taladrado

Por razones de seguridad, el travesaño debe estar fijado a la mesa de trabajo

Posición – equipo de accionamiento

Sistemas box	Trasera	Altura de la trasera	Ancho interior cuerpo de mueble LW (mm)											
			242–266			267–286			287–316			≥ 317		
			A (mm)	E mín. (mm)	E máx. (mm)	A (mm)	E mín. (mm)	E máx. (mm)	A (mm)	E mín. (mm)	E máx. (mm)	A (mm)	E mín. (mm)	E máx. (mm)
LEGRABOX	Trasera de madera	N	–	–	–	–	–	–	45	84	174	45	84	174
		M | K | C | F	–	–	–	45	84	174	45	84	174	45	84	174
	Trasera de acero	N	–	–	–	–	–	–	–	–	–	–	–	–
		M | K | C | F	–	–	–	45	84	174	45	84	174	45	84	174
MERIVOBOX	Trasera de madera	N	–	–	–	28	50	139	28	50	139	28	50	139
		M | K | E	–	–	–	45	67	157	45	67	157	45	67	157
	Trasera de acero	N	–	–	–	–	–	–	–	–	–	–	–	–
		M | K | E	–	–	–	45	67	157	45	67	157	45	67	157
TANDEMBOX	Trasera de madera	N	35	79	180	35	79	180	35	79	180	28	79	180
		M | K | B | C | D	35	79	180	35	79	180	35	79	180	35	79	180
	Trasera de acero	N	–	–	–	–	–	–	28	79	180	28	79	180
		M | K | B | C | D	–	–	–	35	79	180	35	79	180	35	79	180

A	Distancia desde el canto inferior de la guía de cuerpo de mueble hasta el canto inferior del equipo de accionamiento	–	Imposible
E	Distancia desde el canto inferior del panel superior hasta la posición de atornillado de la guía de cuerpo de mueble		

Trabajo del frente – posición – distanciador de amortiguación de Blum

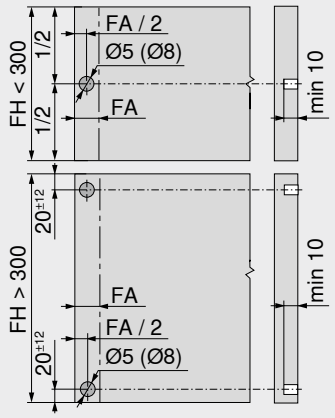

El distanciador de amortiguación garantiza un recorrido de activación necesario de 2 mm

	Distanciador de amortiguación de Blum (unidades)	
Altura del frente	Guía de cuerpo de mueble (kg)	
FH (mm)	40 | 30	70 | 65
Hasta 300	2	4
De 301	4	4

Realice una estabilización del frente en el caso de utilizar una altura de frente >300 mm para lograr una óptima función de activación

FA	Recubrimiento del frente
FH	Altura del frente

Cuerpo de mueble con un elemento de extracción individual – soporte de fijación superior

Planificación

Cotas de taladrado

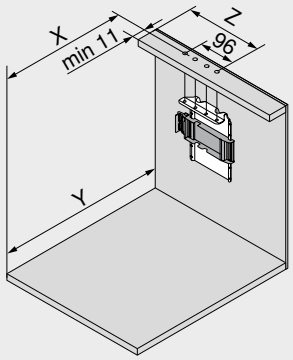

Trasera	X (mm)	Y (mm)
Trasera de madera	NL – 1	NL + 34
Trasera de acero	NL – 18	NL + 17

NL	Largo nominal
X	Posición de taladrado
Y	Requerimiento mínimo de espacio
Z	Medida de acoplamiento

Sistemas box	Trasera	Altura de la trasera	Ancho interior cuerpo de mueble LW (mm)									
			242–266			267–286				287–316		
			Z (mm)	Extensión de la palanca	Guía de la palanca	Z (mm)	Extensión de la palanca	Guía de la palanca	Acoplamiento de palanca	Z (mm)	Extensión de la palanca	Guía de la palanca
LEGRABOX	Trasera de madera	N	–	–	–	184	●	–	–	184	●	–
		M | K | C | F	–	–	–	184	●	–	–	184	●	–
	Trasera de acero	N	–	–	–	–	–	–	–	–	–	–
		M | K | C | F	–	–	–	184	✖	–	●	184	●	–
MERIVOBOX	Trasera de madera	N	–	–	–	174	✖	–	–	174	●	–
		M | K | E	–	–	–	174	✖	–	–	174	●	–
	Trasera de acero	N	–	–	–	–	–	–	–	–	–	–
		M | K | E	–	–	–	174	●	–	–	174	●	–
TANDEMBOX	Trasera de madera	N	179	✖	●	179	●	●	–	179	●	●
		M | K | B | C | D	179	✖	●	179	●	●	–	179	●	●
	Trasera de acero	N	–	–	–	–	–	–	–	190	✖	–
		M | K | B | C | D	–	–	–	179	✖	–	–	179	●	–

Sistemas box	Trasera	Altura de la trasera	Ancho interior cuerpo de mueble LW (mm)					
			317–386			≥ 387		
			Z (mm)	Extensión de la palanca	Guía de la palanca	Z (mm)	Extensión de la palanca	Guía de la palanca
LEGRABOX	Trasera de madera	N	184	●	–	LW / 2	●	–
		M | K | C | F	184	●	–	LW / 2	●	–
	Trasera de acero	N	–	–	–	–	–	–
		M | K | C | F	184	●	–	LW / 2	●	–
MERIVOBOX	Trasera de madera	N	174	●	–	LW / 2	●	–
		M | K | E	174	●	–	LW / 2	●	–
	Trasera de acero	N	–	–	–	–	–	–
		M | K | E	174	●	–	LW / 2	●	–
TANDEMBOX	Trasera de madera	N	179	●	○	LW / 2	●	○
		M | K | B | C | D	179	●	○	LW / 2	●	○
	Trasera de acero	N	190	●	–	LW / 2	●	–
		M | K | B | C | D	179	●	–	LW / 2	●	–

LW	Ancho interior cuerpo de mueble	○	No requerido
Z	Medida de acoplamiento	–	Imposible
●	Requerido	✖	Eliminar

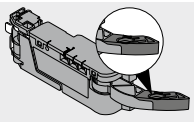
Extensión de la palanca

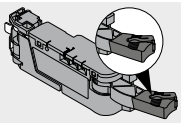
Acoplamiento de palanca

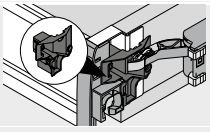
Guía de la palanca

Espacio ocupado y distancia de seguridad – sujeción de fuente de alimentación

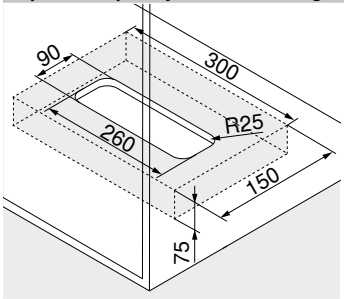

Montaje en el suelo

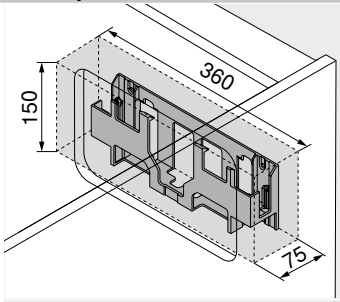

Montaje en la pared

Atención

¡Mantener una distancia de seguridad de 30 mm entre el canto inferior (montaje en el suelo) o el canto delantero (montaje en la pared) y los bordes laterales de la sujeción de fuente de alimentación con cualquier objeto cercano!

¡Facilitar la circulación del aire para que el fuente de alimentación de **SERVO-DRIVE** no se sobrecaliente!

Indicaciones en la página

Visión general	363	Accesorios	392	**Montaje, desmontaje y ajuste**	
LEGRABOX	196	Servicios de Blum	602		
MERIVOBOX	250	Directiva sobre maquinaria	711		
TANDEMBOX antaro	290	Para más información técnica	708	Short-URL	
TANDEMBOX plus	394			www.blum.com/a380	
Información de pedido	384				

SERVO-DRIVE uno para soluciones de cubos de basura estándar

Webcode – ingresar en el configurador de productos o hacer clic DQE61A



- Sistema eléctrico de apertura asistida en conexión con **BLUMOTION** – para un cierre suave y silencioso
- Apropiado para aplicaciones individuales
- Para soluciones de cubos de basura estándar
- Posible instalar en cualquier momento
- Sin conexión fija con el equipo de accionamiento
- Los módulos extraíbles se instalan sin modificaciones
- Montaje simple y rápido de las piezas premontadas

Juego SERVO-DRIVE uno



Información de pedido

18		Juego SERVO-DRIVE uno[1]				
		Color			TGR	
		Adaptador[2]	Mercado[3]	Paquete de idiomas[4]	Idioma[5]	Ref.
		E	Europa	A	DE | EN | FR | IT | NL	Z10UB00EA
				B	DA | EN | FI | NO | SV	Z10UB00EB
				C	EL | EN | HR | SL | SR | TR	Z10UB00EC
				D	EN | ES | FR | IT | PT	Z10UB00ED
				E	CS | HU | PL | SK	Z10UB00EE
				F	BG | ET | LT | LV | RO | RU | UK	Z10UB00EF
		B	GB	A	DE | EN | FR | IT | NL	Z10UB00BA
				I	EN	Z10UB00BI
		K	AU	I	EN	Z10UB00KI
		N	CN	H	EN | ZH | KO	Z10UB00NH
		U	US | CA	G	EN | ES | FR	Z10UB00UG
			JP	J	JA	Z10UB00UJ

Consta de:

1	2 x	Distanciador de amortiguación de Blum
5	1 x	Soporte de fijación, individual
9	1 x	Equipo de accionamiento
9a	1 x	Protección contra goteo
18a	1 x	Protección de transporte
18c	1 x	Fuente de alimentación enchufable **SERVO-DRIVE** Incl. instrucciones de uso y montaje
18d	1 x	Ayuda de montaje
–	7 x	Tornillos para soporte de fijación y distanciador de amortiguación de Blum

[1] Juego premontado
Otras combinaciones a petición

[2] Para obtener una lista detallada de mercados consulte la información del apartado

[3] Nomenclaturas de mercados conforme a la normativa ISO 3166

[4] Paquete de idiomas – manual de usuario

[5] Nomenclaturas de idiomas conforme a la normativa ISO 639

Color

TGR Gris oscuro

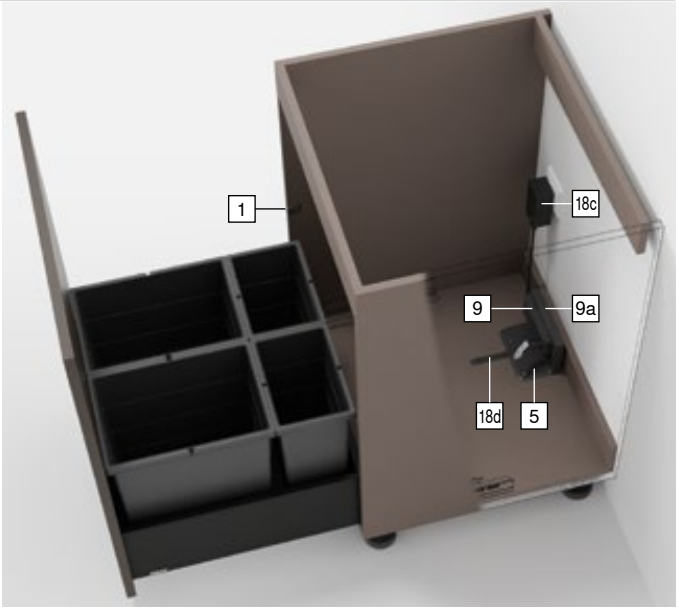

SERVO-DRIVE uno para soluciones de cubos de basura estándar

Webcode – ingresar en el configurador de productos o hacer clic: DQE61A

Planificación

Cuerpo

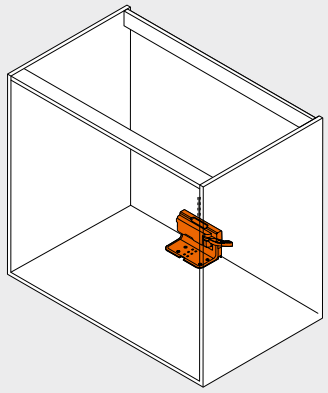

Posición – equipo de accionamiento

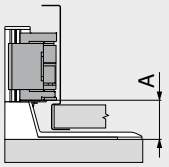

Sistemas box	Ancho interior cuerpo de mueble LW (mm) ≥ 387	
	A mín. (mm)	A máx. (mm)
LEGRABOX	45	47
MERIVOBOX	28	45
TANDEMBOX	28	43

A Distancia desde el canto inferior del soporte de fijación hasta el canto inferior del equipo de accionamiento

Cotas de taladrado – fondo

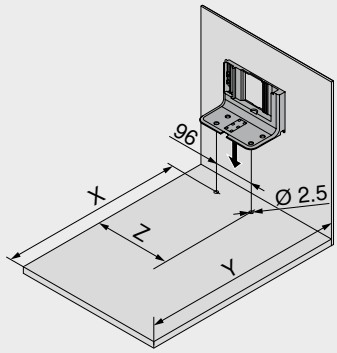

Trasera	Sistemas box	Ancho interior cuerpo de mueble LW (mm) ≥ 387		
		X (mm)	Y (mm)	Z (mm)
Trasera de madera	LEGRABOX | MERIVOBOX | TANDEMBOX	NL – 45	NL + 35	LW / 2
	MERIVOBOX – guía de cuerpo de mueble con sobreextracción	NL – 95	NL + 3	LW / 2
Trasera de acero	LEGRABOX | MERIVOBOX | TANDEMBOX	NL – 62	NL + 18	LW / 2
	MERIVOBOX – guía de cuerpo de mueble con sobreextracción	NL – 112	NL + 3	LW / 2

NL Largo nominal
X Posición de taladrado
Y Requerimiento mínimo de espacio
Z Medida de acoplamiento

Posición – distanciador de amortiguación de Blum

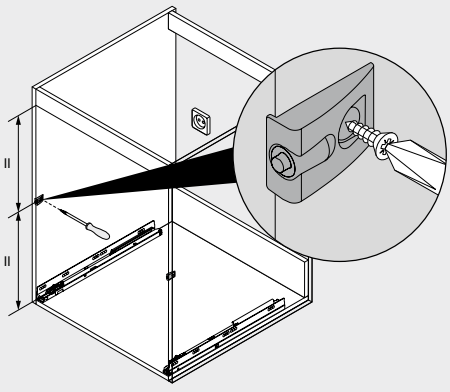

El distanciador de amortiguación garantiza un recorrido de activación necesario de 2 mm

Indicaciones en la página

Visión general	363	Servicios de Blum	602	**Montaje, desmontaje y ajuste**
LEGRABOX	196	Directiva sobre maquinaria	711	
MERIVOBOX	250	Para más información técnica	708	Short-URL
TANDEMBOX antaro	290			www.blum.com/a380
TANDEMBOX plus	394			
SERVO-DRIVE uno – lista de mercados	732			

SERVO-DRIVE uno para soluciones de cubos de basura colgantes – TANDEMBOX

Webcode – ingresar en el configurador de productos o hacer clic: DQE6QM



- Sistema eléctrico de apertura asistida en conexión con **BLUMOTION** – para un cierre suave y silencioso
- Apropiado para aplicaciones individuales
- Para soluciones de cubos de basura colgantes
- Posible instalar en cualquier momento
- Sin conexión fija con el equipo de accionamiento
- Los módulos extraíbles se instalan sin modificaciones
- Montaje simple y rápido de las piezas premontadas

Juego SERVO-DRIVE uno

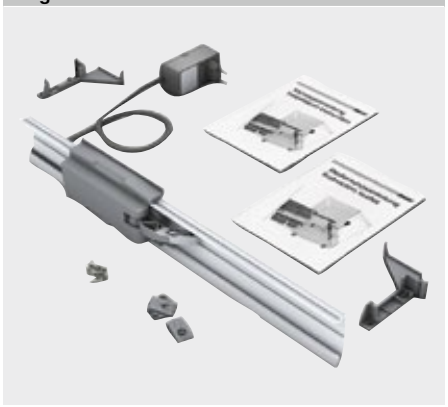

Información de pedido

		Ancho de cuerpo de mueble KB (mm)	Adaptador[2]	Mercado[3]	Paquete de idiomas[4]	Idioma[5]	Ref.
18	Juego SERVO-DRIVE uno[1]						
	Color				TGR		
		450	E	Europa	A	DE | EN | FR | IT | NL	Z10UT45EA
			K	AU	I	EN	Z10UT45KI
			U	US | CA	G	EN | ES | FR	Z10UT45UG
		500	E	Europa	A	DE | EN | FR | IT | NL	Z10UT50EA
			B	GB	I	EN	Z10UT50BI
		600	E	Europa	A	DE | EN | FR | IT | NL	Z10UT60EA
					B	DA | EN | FI | NO | SV	Z10UT60EB
					E	CS | HU | PL | SK	Z10UT60EE
			B	GB	I	EN	Z10UT60BI
			K	AU	I	EN	Z10UT60KI
			U	US | CA	G	EN | ES | FR	Z10UT60UG
		850	E	Europa	B	DA | EN | FI | NO | SV	Z10UT85EB
		900			A	DE | EN | FR | IT | NL	Z10UT90EA

Consta de:

1	2 x	Distanciador de amortiguación de Blum
6	1 x	Perfil de soporte horizontal
7b	1 x	Adaptador de perfil de soporte para el equipo de accionamiento
9	1 x	Equipo de accionamiento
9a	1 x	Protección contra goteo
18c	1 x	Fuente de alimentación enchufable **SERVO-DRIVE** Incl. instrucciones de uso y montaje
18e	1 x	Fijación para perfil de soporte izquierda/derecha

[1] Juego premontado
Otras combinaciones a petición
[2] Para obtener una lista detallada de mercados consulte la información del apartado
[3] Nomenclaturas de mercados conforme a la normativa ISO 3166
[4] Paquete de idiomas – manual de usuario
[5] Nomenclaturas de idiomas conforme a la normativa ISO 639

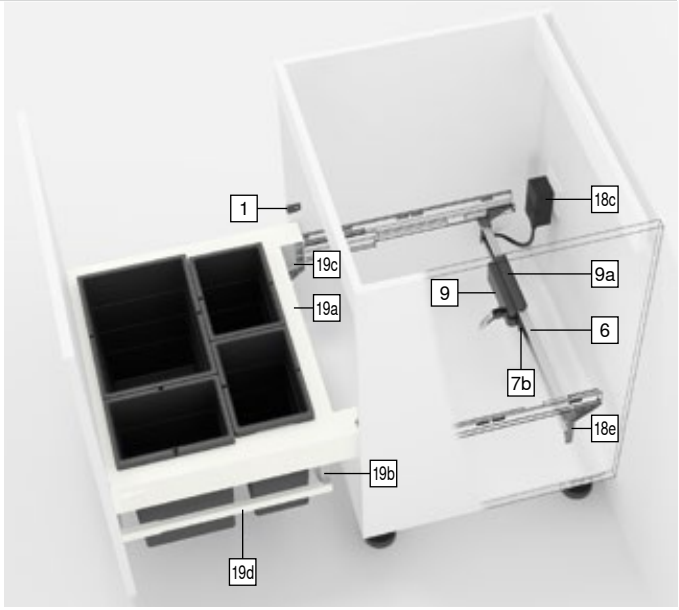

		Ancho de cuerpo de mueble KB (mm)	Espesor de lateral de cuerpo SWD (mm) 15/16	18/19
19	Juego especial de trasera			
	Color		R9006	
	Largo nominal NL (mm)		500	
		450	Z30M389S0W	Z30M383S0W
		500	Z30M439S0W	Z30M433S0W
		550	Z30M489S0W	Z30M483S0W
		600	Z30M539S0W	Z30M533S0W
		800		Z30M733S0W
		900	Z30M839S0W	Z30M833S0W

Consta de:

19a	1 x	Trasera de acero, altura M
19b	1 x	Trasera de acero para el cubo de la basura extraíble
19c	1 x	Soporte izquierdo/derecho
19d	1 x	Guardacuerpo longitudinal izquierdo/derecho

Color		Color	
R9006	RAL 9006 gris (aluminio blanco)	TGR	Gris oscuro

SERVO-DRIVE uno para soluciones de cubos de basura colgantes – TANDEMBOX

Webcode – ingresar en el configurador de productos o hacer clic: DQE6QM

Planificación

Cuerpo

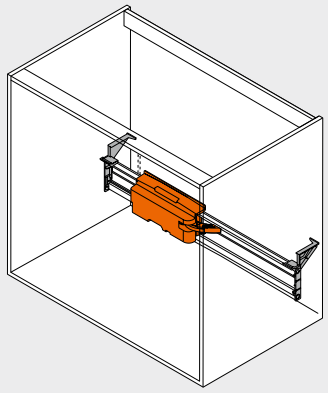

Posición – fijación para perfil de soporte

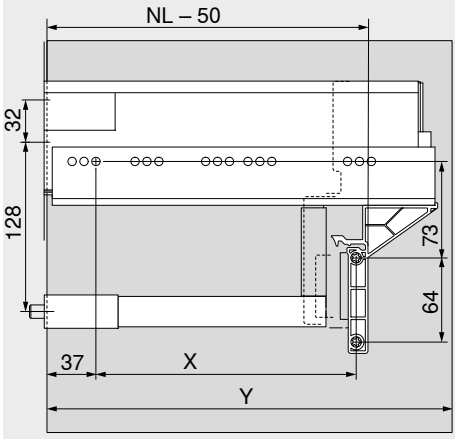

Sistemas box	Ancho de cuerpo de mueble KB (mm) 450–900	
	X (mm)	Y (mm)
TANDEMBOX	NL – 96	NL + 3

NL	Largo nominal
X	Posición de taladrado
Y	Requerimiento mínimo de espacio

Posición – distanciador de amortiguación de Blum

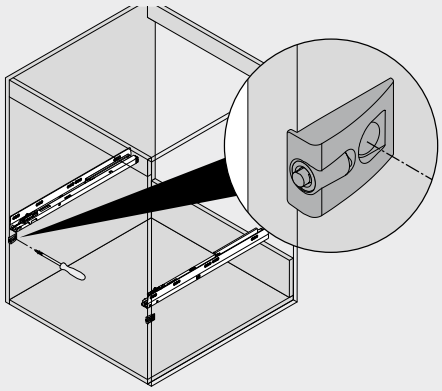

El distanciador de amortiguación garantiza un recorrido de activación necesario de 2 mm
Si se usa una guía **TANDEMBOX** para 65 kg se deben montar 4 distanciadores de amortiguación de Blum

Indicaciones en la página

Visión general	363	Directiva sobre maquinaria	711	**Montaje, desmontaje y ajuste**	
MERIVOBOX	250	Para más información técnica	708		
TANDEMBOX antaro	290				
TANDEMBOX plus	394			Short-URL	
SERVO-DRIVE uno – lista de mercados	732			www.blum.com/a380	
Servicios de Blum	602				

Soporte de cable



- Por ejemplo, para fijar el cable de distribución

Información de pedido

Color	Material	Ref.
Blanco	Plástico	Z10K0009

Cable de sincronización



- Conecta dos equipos de accionamiento que deben activarse simultáneamente

Información de pedido

Longitud (mm)	Color	Ref.
80	Blanco	Z10K008S
500		Z10K050S
1200		Z10K120S
1600		Z10K160S

Estabilizador del fondo/frente



- Para estabilizar frentes altos
- Para apoyar fondos anchos de cajones

Información de pedido

Modo de fijación	Color	Ref.
EXPANDO	RAL 7037 gris polvo	Z96.10E1

Planificación

Espacio ocupado en el cuerpo

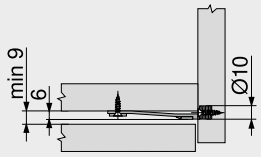

Cotas de taladrado – frente

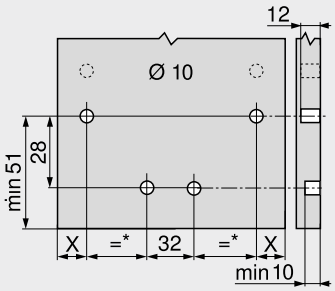

LEGRABOX
X = 14 mm + FA
FA Recubrimiento del frente
* Mín. 72 mm

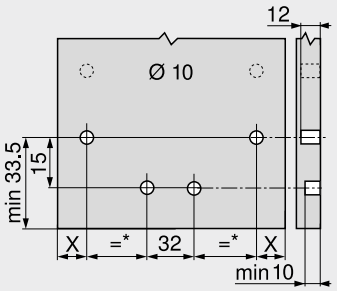

MERIVOBOX
X = 20.5 mm + FA
FA Recubrimiento del frente
* Mín. 105 mm

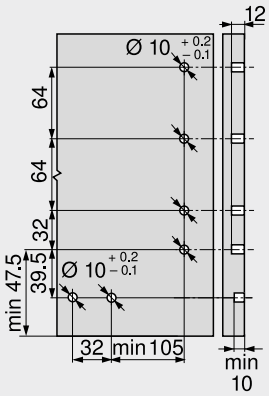

TANDEMBOX antaro

Dos funciones, una combinación fascinante

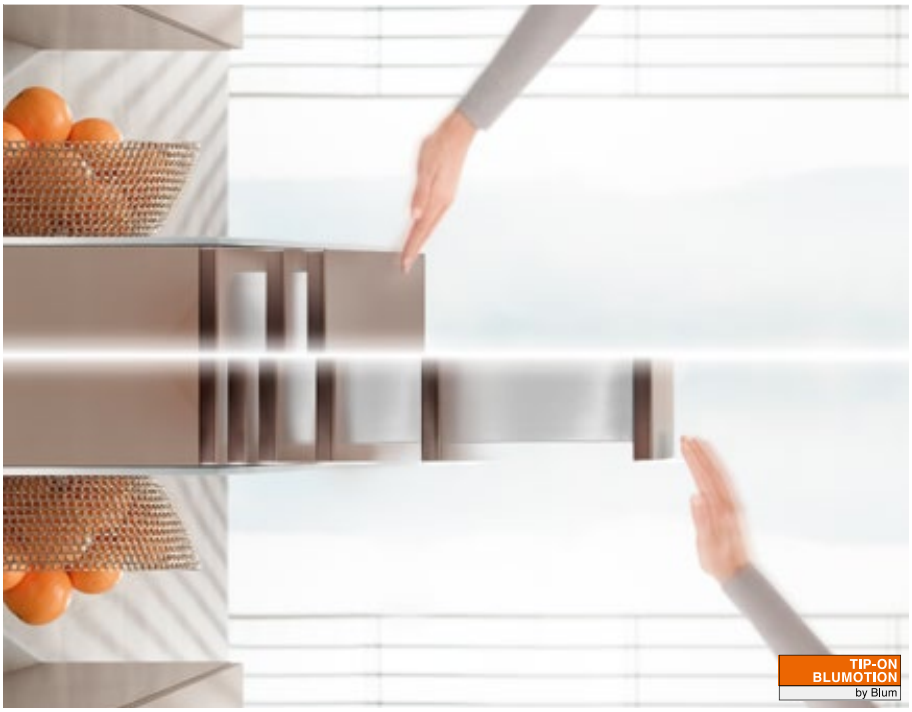

TIP-ON BLUMOTION combina las ventajas del sistema mecánico de apertura asistida **TIP-ON** con la probada amortiguación **BLUMOTION** para un cierre suave y silencioso, de modo completamente mecánico.

Mediante un área de activación de gran superficie, **TIP-ON BLUMOTION** garantiza una fascinante comodidad de uso en módulos extraíbles y cajones sin tiradores. Para un funcionamiento óptimo y una mayor distancia de reacción, recomendamos el uso general de una sincronización.





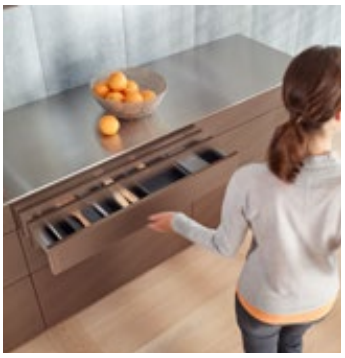

Apertura mediante un ligero contacto, deslizamiento ultraligero, cierre suave y silencioso: con la tecnología **TIP-ON BLUMOTION**, el movimiento se transforma en una experiencia de comodidad completamente armónica.



El proceso de movimiento se facilita de manera totalmente mecánica.

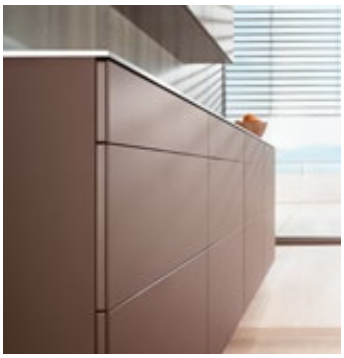

Juego reducido del frente
TIP-ON BLUMOTION se puede ajustar para tener un juego reducido del frente de 2.5 mm.

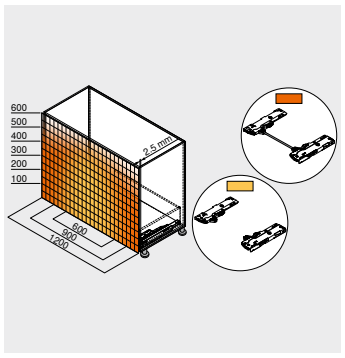

Distancia de reacción de gran superficie
Para un funcionamiento óptimo y una mayor distancia de reacción, recomendamos el uso general de una sincronización.



Ajuste en 4 dimensiones
Con el ajuste en 4 dimensiones se obtiene un juego de puerta preciso. El ajuste en profundidad está integrado y se realiza sin herramientas mediante una rueda de ajuste.



Montaje sencillo y sin herramientas
Al igual que todos los demás componentes, la unidad **TIP-ON BLUMOTION** puede montarse sin herramientas.

Sistemas box


Foto simbólica

Sistemas box	194
LEGRABOX	196
MERIVOBOX	250
TANDEMBOX antaro	290
TANDEMBOX plus	336
SERVO-DRIVE para **LEGRABOX** | **MERIVOBOX** | **TANDEMBOX**	362
TIP-ON para **LEGRABOX**	404

Aplicaciones	kg	Página
Aplicaciones		
TIP-ON BLUMOTION para **LEGRABOX**	40 70	396
TIP-ON BLUMOTION para **MERIVOBOX**	40 70	398
TIP-ON BLUMOTION para **TANDEMBOX**	30 65	400

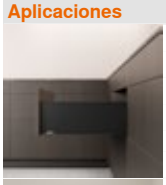

Foto simbólica

Foto simbólica

kg Capacidad de carga dinámica

Accesorios


Foto simbólica

LEGRABOX	
Accesorios	244
MERIVOBOX	
Accesorios	285
TANDEMBOX	
Accesorios	328
Soporte de varilla **TIP-ON BLUMOTION** de sincronización	402
Escuadra de soporte del fondo	402
Estabilizador del fondo/frente	403

Fijación guías de cuerpo de mueble

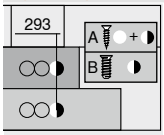

Foto simbólica

LEGRABOX	
Guía de cuerpo de mueble – 750 – 40 kg	248
Guía de cuerpo de mueble – 753 – 70 kg	248
MERIVOBOX	
Guía de cuerpo de mueble – 450 – 40 kg	289
Guía de cuerpo de mueble – 453 – 70 kg	289
TANDEMBOX	
Guía de cuerpo de mueble – 578 – 30 kg	334
Guía de cuerpo de mueble – 576 – 65 kg	334

Montaje, desmontaje y ajuste


Foto simbólica

LEGRABOX

Montaje, desmontaje y ajuste

Short-URL
www.blum.com/a320

MERIVOBOX

Montaje, desmontaje y ajuste

Short-URL
www.blum.com/a356


Foto simbólica

TANDEMBOX

Montaje, desmontaje y ajuste

Short-URL
www.blum.com/a370

Pictogramas

Artículo disponible bajo petición

TIP-ON BLUMOTION para LEGRABOX



- Sistema mecánico de ayuda en la apertura **TIP-ON** combinado con **BLUMOTION** – para un cierre suave y silencioso
- Ajuste en 4 dimensiones del frente
- Distancia de reacción de gran superficie
- Deslizamiento ultraligero sincronizado
- Sincronización a partir de ancho interior del cuerpo LW 245 mm

Información de pedido

1  **Guías de cuerpo de mueble izquierda/derecha**

Versión **BLUMOTION S**

Largo nominal NL (mm)	Capacidad de carga dinámica (kg) 40	70
270	750.2701S	
300	750.3001S	
350	750.3501S	
400	750.4001S	
450	750.4501S	753.4501S
500	750.5001S	753.5001S
550	750.5501S	753.5501S
600	750.6001S	753.6001S
650		753.6501S

6.1 **Juego de TIP-ON BLUMOTION**



Largo nominal NL (mm)	Unidad	Guía de cuerpo de mueble (kg)	Peso (kg)[1]	Ref.
270–300	S0	40	≤ 10	T60L7040
	S1		> 10–20	T60L7140
350–600	L1		≤ 20[2]	T60L7340
	L3		15–40[2]	T60L7540
450–650	L5	70	35–70[3]	T60L7570

Consta de:

6a 1 x Unidad **TIP-ON BLUMOTION** izquierda/derecha
6b 1 x Tope de arrastre de **TIP-ON BLUMOTION** izquierdo/derecho
6e 2 x Adaptador de sincronización **TIP-ON BLUMOTION**
Ancho interior cuerpo de mueble LW ≥ 294 mm

[1] Gama de peso recomendada (peso total del módulo extraíble) para una óptima función de cierre y apertura
[2] Solo se puede combinar con guía de cuerpo de 40 kg
[3] Recomendación: combinar solo con guía de cuerpo de mueble de 70 kg

6.2 **Juego TIP-ON BLUMOTION para mueble fregadero**



Largo nominal NL (mm)	Unidad	Guía de cuerpo de mueble (kg)	Peso (kg)[1]	Ref.
350–600	L1	40	≤ 20[2]	T60L9340
	L3		15–40[2]	T60L9540

Consta de:

6c 1 x Unidad **TIP-ON BLUMOTION** izquierda/derecha
6d 1 x Tope de arrastre de **TIP-ON BLUMOTION** izquierdo/derecho
6e 2 x Adaptador de sincronización **TIP-ON BLUMOTION**
Ancho interior cuerpo de mueble LW ≥ 314 mm

[1] Gama de peso recomendada (peso total del módulo extraíble) para una óptima función de cierre y apertura
[2] Solo se puede combinar con guía de cuerpo de 40 kg

Ancho interior cuerpo de mueble LW ≥ 294 mm

6f **Varilla TIP-ON BLUMOTION de sincronización**[1]

Versión	Color	Ref.
Redondo	Gris	T60.1125W

Corte **6.1** Ancho interior cuerpo de mueble LW – 247 mm
6.2 Ancho interior cuerpo de mueble LW – 267 mm

[1] En combinación con 6e 2 x T60.000D
Para cortar a medida
Adecuado para anchos interiores del cuerpo LW 1372 mm
Para un funcionamiento óptimo y una mayor distancia de reacción, recomendamos el uso general de una sincronización

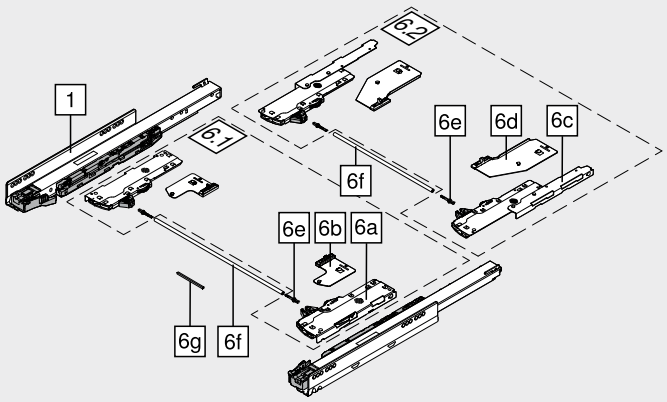

Ancho interior cuerpo de mueble LW 245–293 mm

6g **TIP-ON BLUMOTION-sincronización**[1]



Versión	Color	Ref.
Cuadrada	RAL 7035 gris luminoso	T60.300D

Corte **6.1** Ancho interior cuerpo de mueble LW – 221 mm

[1] Para cortar a medida

Accesorios

6e **Adaptador de sincronización TIP-ON BLUMOTION**[1]



Versión	Color	Ref.
Simétrico	RAL 7035 gris luminoso 2 x	T60.000D

[1] Ancho interior cuerpo de mueble LW ≥ 294 mm

– **Calibre de juego del frente para LEGRABOX | MOVENTO**[1]



Juego del frente FS (mm)	Color	Ref.
2.5	Naranja	65.5631

[1] Recomendamos el uso de la plantilla de juego del frente

TIP-ON BLUMOTION para LEGRABOX

Planificación

Espacio ocupado en el cuerpo

Cajón | cacerolero

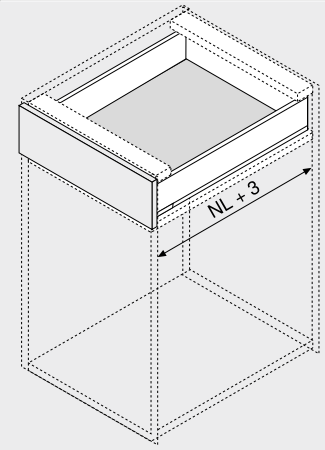

NL Largo nominal

Cajón interior | cacerolero interior

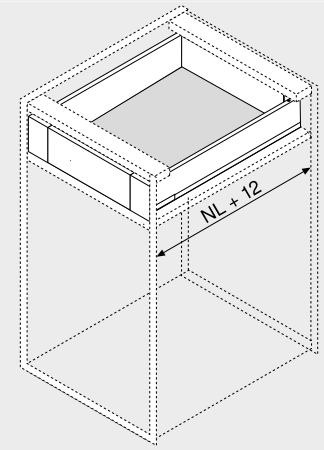

NL Largo nominal

Cajón | cacerolero

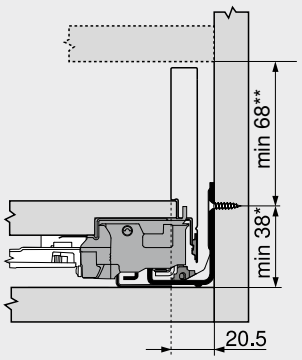

Altura M

* +1 mm si las guías de cuerpo se instalan antes de montar el cuerpo

** Incl. 2 mm Ajuste de la inclinación

Cajón interior | cacerolero interior

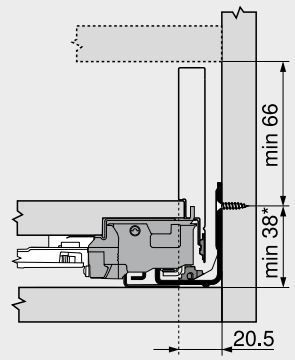

Altura M

* +1 mm si las guías de cuerpo se instalan antes de montar el cuerpo

El juego de tope de arrastre (ZI7.0M07) no es posible en combinación con **TIP-ON BLUMOTION**

Posición de atornillado – cajón interior | cacerolero interior

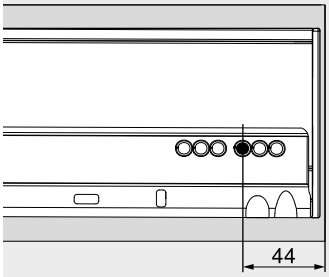

Variante 1

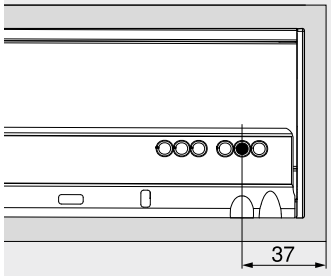

Variante 2

Base de zócalo

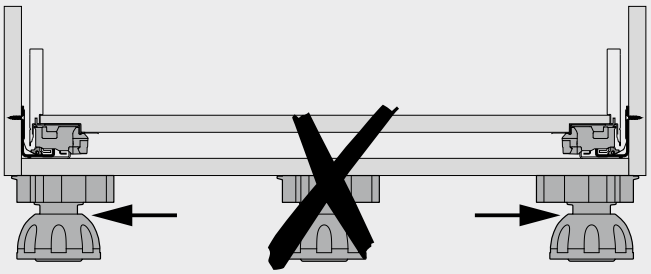

Distancia de reacción

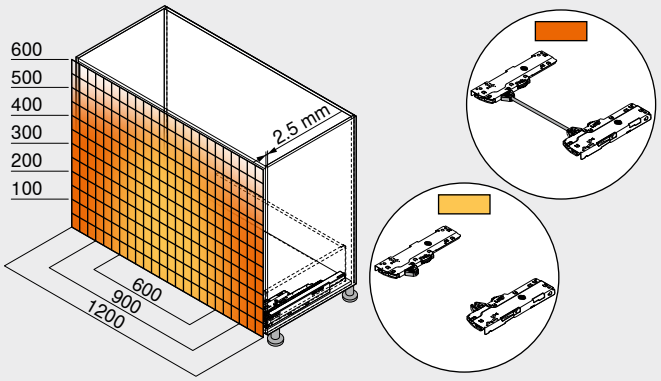

Distancia de reacción	
Con sincronización	
Sin sincronización	
Juego del frente FS mín. (mm)	2.5

Con estabilizador del fondo/frente

Para un funcionamiento óptimo y una mayor distancia de reacción, recomendamos el uso general de una sincronización

Ejemplo para 750 – 40 kg | 753 – 70 kg, altura C, largo nominal NL 500 mm

Indicaciones en la página

Visión general	395
LEGRABOX	196
TIP-ON para **LEGRABOX**	404
CABLOXX	594
Accesorios	244
Fijación guías de cuerpo de mueble	248
Servicios de Blum	602
Para más información técnica	708

Montaje, desmontaje y ajuste

Short-URL

www.blum.com/a320

TIP-ON BLUMOTION para MERIVOBOX



- Sistema mecánico de ayuda en la apertura **TIP-ON** combinado con **BLUMOTION** – para un cierre suave y silencioso
- Ajuste en 4 dimensiones del frente
- Distancia de reacción de gran superficie
- Deslizamiento ultraligero sincronizado
- Sincronización a partir de ancho interior del cuerpo LW 243 mm

Información de pedido

1 **Guías de cuerpo de mueble izquierda/derecha**



Versión	BLUMOTION	
Largo nominal NL (mm)	**Capacidad de carga dinámica (kg)**	
	40	**70**
270	**450.2701B**	
300	**450.3001B**	
350	**450.3501B**	
400	**450.4001B**	
450	**450.4501B**	**453.4501B**
500	**450.5001B**	**453.5001B**
550	**450.5501B**	**453.5501B**
600	**450.6001B**	**453.6001B**

6 **Juego de TIP-ON BLUMOTION**



Largo nominal NL (mm)	Unidad	Guía de cuerpo de mueble (kg)	Peso (kg)[1]	Ref.
270–300	S0	40	≤ 10	**T60H4040**
	S1		> 10–20	**T60H4140**
350–600	L1		≤ 20[2]	**T60H4340**
	L3		15–40[2]	**T60H4540**
450–600	L5	70	35–70[3]	**T60H4570**

Consta de:

6a 1 x Unidad **TIP-ON BLUMOTION** izquierda/derecha
6b 2 x Tope de arrastre **TIP-ON BLUMOTION** simétrico
6e 2 x Adaptador de sincronización **TIP-ON BLUMOTION**
Ancho interior cuerpo de mueble LW ≥ 297 mm

[1] Gama de peso recomendada (peso total del módulo extraíble) para una óptima función de cierre y apertura
[2] Solo se puede combinar con guía de cuerpo de 40 kg
[3] Recomendación: combinar solo con guía de cuerpo de mueble de 70 kg

Ancho interior cuerpo de mueble LW ≥ 297 mm

6f **Varilla TIP-ON BLUMOTION de sincronización[1]**

Versión	Color	Ref.
Redondo	Gris	**T60.1125W**

Corte **6f** Ancho interior cuerpo de mueble LW – 250 mm

[1] En combinación con 6e 2 x T60.000D
Para cortar a medida
Adecuado para anchos interiores del cuerpo LW 1375 mm
Para un funcionamiento óptimo y una mayor distancia de reacción, recomendamos el uso general de una sincronización

Ancho interior cuerpo de mueble LW 243–296 mm

6g **TIP-ON BLUMOTION-sincronización[1]**



Versión	Color	Ref.
Cuadrada	RAL 7035 gris luminoso	**T60.300D**

Corte **6g** Ancho interior cuerpo de mueble LW – 224 mm

[1] Para cortar a medida

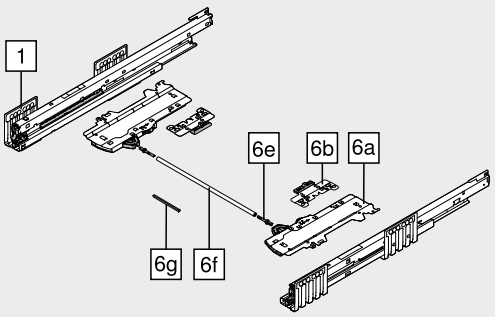

Accesorios

6e **Adaptador de sincronización TIP-ON BLUMOTION[1]**



Versión	Color	Ref.
Simétrico	RAL 7035 gris luminoso 2 x	**T60.000D**

[1] Ancho interior cuerpo de mueble LW ≥ 297 mm

– **Calibre de juego del frente para MERIVOBOX | TANDEMBOX**



Juego del frente FS (mm)	Color	Ref.
2.5	Naranja	**65.5627**

TIP-ON BLUMOTION para MERIVOBOX

Planificación

Espacio ocupado en el cuerpo

Cajón | cacerolero

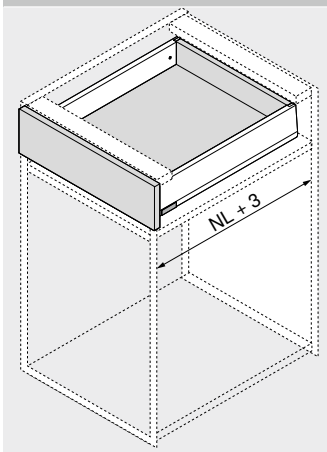

NL Largo nominal

Cajón interior | cacerolero interior

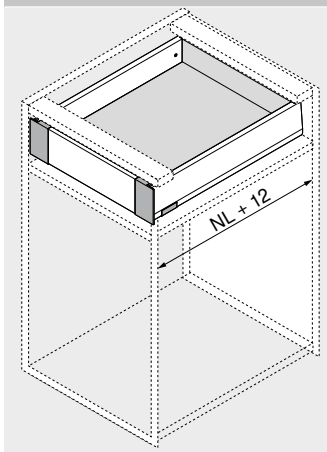

NL Largo nominal

Cajón | cacerolero

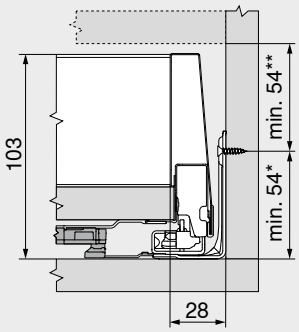

Altura M

* +1 mm si las guías de cuerpo se instalan antes de montar el cuerpo

** Incl. 2 mm Ajuste de la inclinación

Cajón interior | cacerolero interior

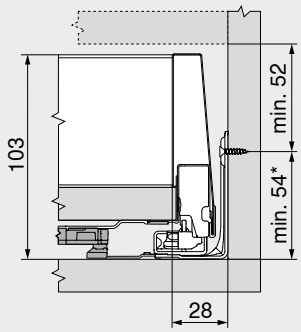

Altura M

* +1 mm si las guías de cuerpo se instalan antes de montar el cuerpo

El juego de tope de arrastre (ZI7.0M07) no es posible en combinación con **TIP-ON BLUMOTION**

Posición de atornillado – cajón interior | cacerolero interior

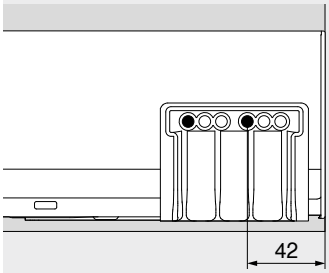

Variante 1

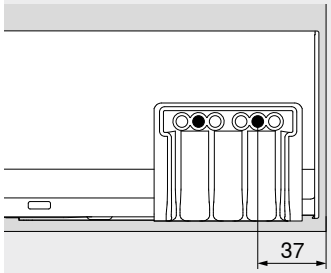

Variante 2

Base de zócalo

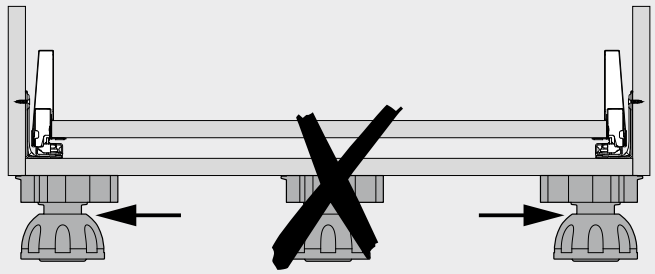

Distancia de reacción

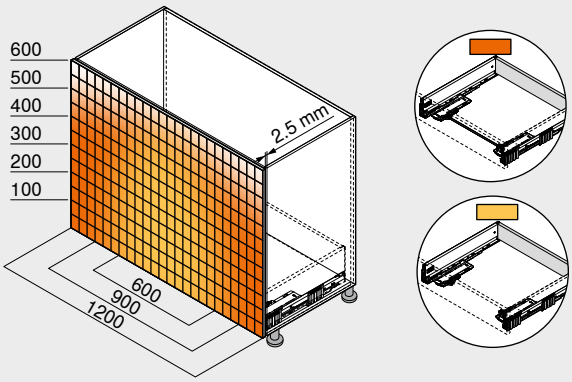

Distancia de reacción	
Con sincronización	
Sin sincronización	
Juego del frente FS mín. (mm)	2.5

Para un funcionamiento óptimo y una mayor distancia de reacción, recomendamos el uso general de una sincronización

Ejemplo para 450 – 40 kg | 453 – 70 kg, altura E, largo nominal NL 500 mm

Indicaciones en la página

Visión general	395
MERIVOBOX	250
CABLOXX	594
Accesorios	285
Fijación guías de cuerpo de mueble	289
Servicios de Blum	602
Para más información técnica	708

Montaje, desmontaje y ajuste

Short-URL

www.blum.com/a356

TIP-ON BLUMOTION para TANDEMBOX



- Sistema mecánico de ayuda en la apertura **TIP-ON** combinado con **BLUMOTION** – para un cierre suave y silencioso
- Ajuste en 4 dimensiones del frente
- Distancia de reacción de gran superficie
- Deslizamiento ultraligero sincronizado
- Sincronización a partir de ancho interior del cuerpo LW 238 mm

Información de pedido

1 **Guías de cuerpo de mueble izquierda/derecha**



Versión	TIP-ON BLUMOTION	
Largo nominal NL (mm)	Capacidad de carga dinámica (kg) 30	65
270	578.2701M	
300	578.3001M	
350	578.3501M	
400	578.4001M	
450	578.4501M	576.4501M
500	578.5001M	576.5001M
550	578.5501M	576.5501M
600	578.6001M	576.6001M
650		576.6501M

6 **Juego de TIP-ON BLUMOTION**



Largo nominal NL (mm)	Unidad	Guía de cuerpo de mueble (kg)	Peso (kg)[1]	Ref.
270–300	S0	30	≤ 10	T60B3030
	S1		> 10–20	T60B3130
350–600	L1		≤ 20[2]	T60B3330
	L3		15–30[2]	T60B3530
450–650	L5	65	> 30–65[3]	T60B3560

Consta de:

6a 1 x Unidad **TIP-ON BLUMOTION** izquierda/derecha
6b 1 x Tope de arrastre de **TIP-ON BLUMOTION** izquierdo/derecho
6e 2 x Adaptador de sincronización **TIP-ON BLUMOTION**

[1] Gama de peso recomendada (peso total del módulo extraíble) para una óptima función de cierre y apertura
[2] Solo se puede combinar con guía de cuerpo de 30 kg
[3] Recomendación: combinar solo con guía de cuerpo de mueble de 65 kg

Ancho interior cuerpo de mueble LW ≥ 287 mm

6f **Varilla TIP-ON BLUMOTION de sincronización[1]**

Versión	Color	Ref.
Redondo	Gris	T60.1125W

Corte **6f** Ancho interior cuerpo de mueble LW – 240 mm

[1] En combinación con 6e 2 x T60.000D
Para cortar a medida
Adecuado para anchos interiores del cuerpo LW 1365 mm
Para un funcionamiento óptimo y una mayor distancia de reacción, recomendamos el uso general de una sincronización

Ancho interior cuerpo de mueble LW 238–286 mm

6g **TIP-ON BLUMOTION-sincronización[1]**



Versión	Color	Ref.
Cuadrada	RAL 7035 gris luminoso	T60.300D

Corte **6g** Ancho interior cuerpo de mueble LW – 214 mm

[1] Para cortar a medida

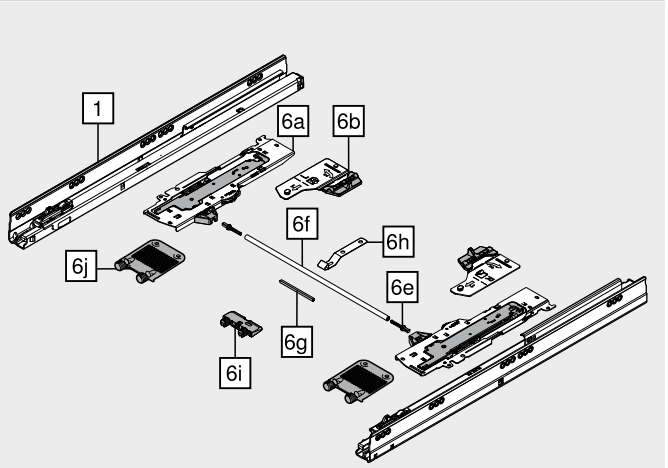

Accesorios

6e **Adaptador de sincronización TIP-ON BLUMOTION[1]**



Versión	Color		Ref.
Simétrico	RAL 7035 gris luminoso	2 x	T60.000D

[1] Ancho interior cuerpo de mueble LW ≥ 287 mm

6h **Soporte de varilla TIP-ON BLUMOTION de sincronización[1]**



Ancho de cuerpo de mueble KB (mm)	Material	Ref.
≥ 750	Acero	T60B000H

[1] Para módulos extraíbles sobre fondos o travesaños transversales
Evita el pandeo de la varilla **TIP-ON BLUMOTION** de sincronización

6i **Escuadra de soporte del fondo[1]**



Ancho de cuerpo de mueble KB (mm)	Color	Ref.
≥ 750	RAL 7037 gris polvo	Z96.2011

[1] Para módulos extraíbles sobre fondos o travesaños transversales
Para soporte del fondo del módulo extraíble

6j **Estabilizador del fondo/frente**



Material	Color		Ref.
Plástico	RAL 7037 gris polvo	2 x	Z96.10E1

– **Calibre de juego del frente para MERIVOBOX | TANDEMBOX**



Juego del frente FS (mm)	Color	Ref.
2.5	Naranja	65.5627

TIP-ON BLUMOTION para TANDEMBOX

Planificación

Espacio ocupado en el cuerpo

Cajón | cacerolero

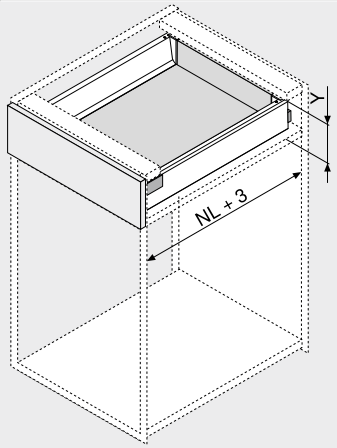

Altura de la trasera	Y (mm)
N	85.5
M	101.5
K	133.5
B	161
C	195
D	227

NL Largo nominal

Cajón interior | cacerolero interior

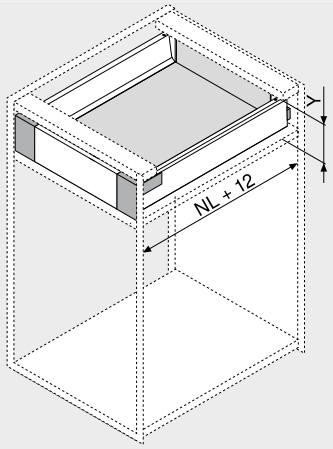

Altura de la trasera	Y (mm)
M	109
K	139.5
B	161
C	195
D	227

NL Largo nominal

Cajón | cacerolero

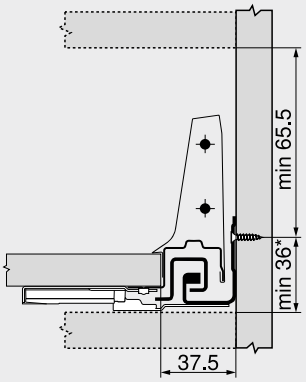

Altura M

* Con 36–39 mm y un ancho de cuerpo KB ≥ 750 mm se requiere un soporte de sincronización **TIP-ON BLUMOTION** y una escuadra de soporte del fondo para evitar una colisión de la barra de sincronización con el fondo o con el travesaño transversal Recomendamos un ensayo de montaje

Cajón interior | cacerolero interior

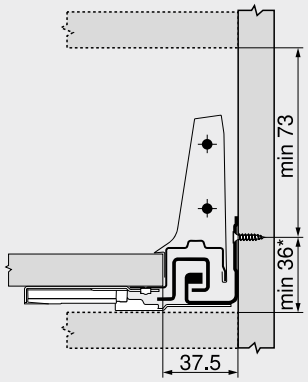

Posición de atornillado – cajón interior | cacerolero interior

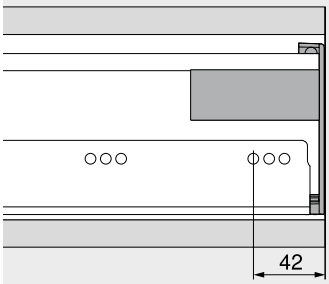

Variante 1

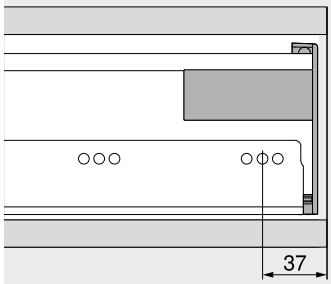

Variante 2

Base de zócalo

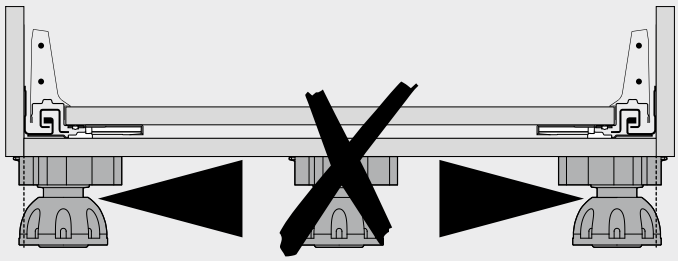

Distancia de reacción

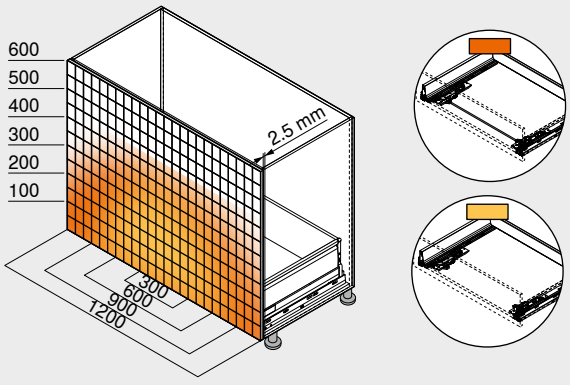

Distancia de reacción	
Con sincronización	
Sin sincronización	
Juego del frente FS mín. (mm)	2.5

Con estabilizador del fondo/frente

Para un funcionamiento óptimo y una mayor distancia de reacción, recomendamos el uso general de una sincronización
Ejemplo para 578 – 30 kg | 576 – 65 kg, altura D, largo nominal NL 500 mm

Indicaciones en la página

Visión general	395	Servicios de Blum	602	**Montaje, desmontaje y ajuste**	
TANDEMBOX antaro	290	Para más información técnica	708		
TANDEMBOX plus	394				
CABLOXX	594				
Accesorios	328				
Soporte de varilla **TIP-ON BLUMOTION** de sincronización	402				
Escuadra de soporte del fondo	402				
Estabilizador del fondo/frente	403				
Fijación guías de cuerpo de mueble	334				

Short-URL
www.blum.com/a370

Soporte de varilla TIP-ON BLUMOTION de sincronización



- Evita el pandeo de la varilla **TIP-ON BLUMOTION** de sincronización
- Para **TANDEMBOX**
- Para módulos extraíbles sobre fondos o travesaños transversales
- Requerida para ancho de cuerpo KB ≥ 750 mm

Información de pedido

Color	Material	Ref.
Color natural	Acero	T60B000H

Planificación

Cotas de taladrado – fondo

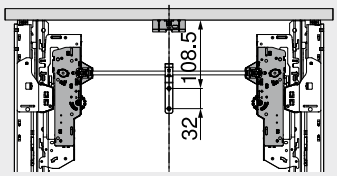

Largo nominal NL (mm)	Unidad TIP-ON BLUMOTION
270–300	S0 | S1

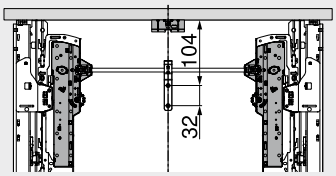

Largo nominal NL (mm)	Unidad TIP-ON BLUMOTION
350–650	L1 | L3 | L5

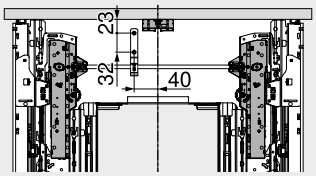

Mueble del fregadero

Largo nominal NL (mm)	Unidad TIP-ON BLUMOTION
350–650	L1 | L3 | L5

Escuadra de soporte del fondo



- Para soporte del fondo del módulo extraíble
- Para **TANDEMBOX**
- Para módulos extraíbles sobre fondos o travesaños transversales
- Requerida para ancho de cuerpo KB ≥ 750 mm

Información de pedido

Color	Material	Ref.
RAL 7037 gris polvo	Plástico	Z96.2011

Planificación

Espacio ocupado en el cuerpo

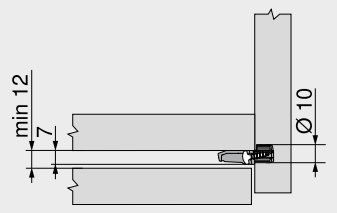

Cotas de taladrado – frente

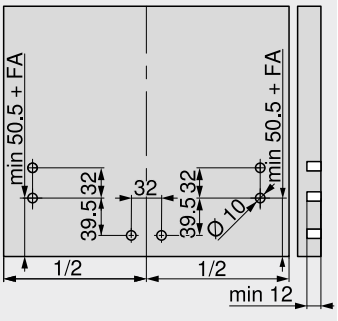

FA Recubrimiento del frente

Estabilizador del fondo/frente



- Para estabilizar frentes altos
- Para apoyar fondos anchos de cajones
- Para **TANDEMBOX**
- Requerido:
  Altura del frente FH > 300 mm:
  Ancho de cuerpo de mueble KB ≥ 750 mm: 2 pza.
- Recomendación
  Altura del frente FH > 300 mm:
  Ancho de cuerpo de mueble KB < 750 mm: 1 pza.

Información de pedido

Modo de fijación	Color	Ref.
EXPANDO	RAL 7037 gris polvo	Z96.10E1

Planificación

Espacio ocupado en el cuerpo

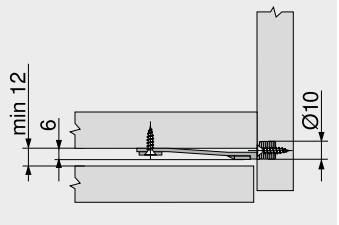

Cotas de taladrado – frente

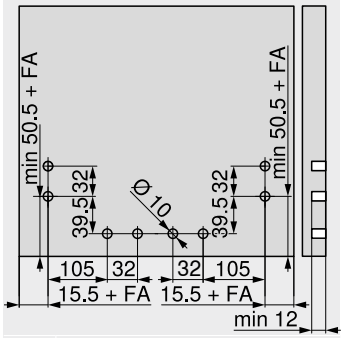

FA Recubrimiento del frente
Requerido:
Altura del frente FH > 300 mm:
Ancho de cuerpo de mueble KB ≥ 750 mm:
2 pza.

Cotas de taladrado – frente

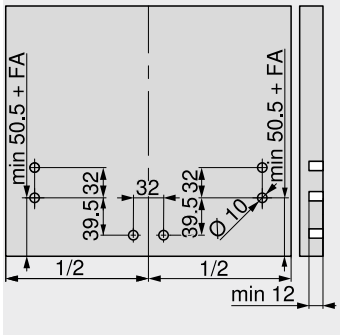

FA Recubrimiento del frente
Recomendación
Altura del frente FH > 300 mm:
Ancho de cuerpo de mueble KB < 750 mm:
1 pza.

Apertura fácil mediante una ligera presión



Apertura fiable sin tiradores
Los frentes sin tiradores juegan siempre un papel fundamental en el diseño moderno de muebles. Con **TIP-ON** para **LEGRABOX**, el sistema mecánico de apertura asistida de Blum, los cajones y caceroleros sin tiradores se abren fácilmente mediante una ligera presión. Para cerrar basta con presionar suavemente.

Múltiples posibilidades de aplicación
La guía de cuerpo de mueble **TIP-ON** se puede usar para todas las aplicaciones de uso habitual.



La función **TIP-ON** está integrada en la guía de cuerpo de mueble. Para un montaje sencillo y un manejo fácil.

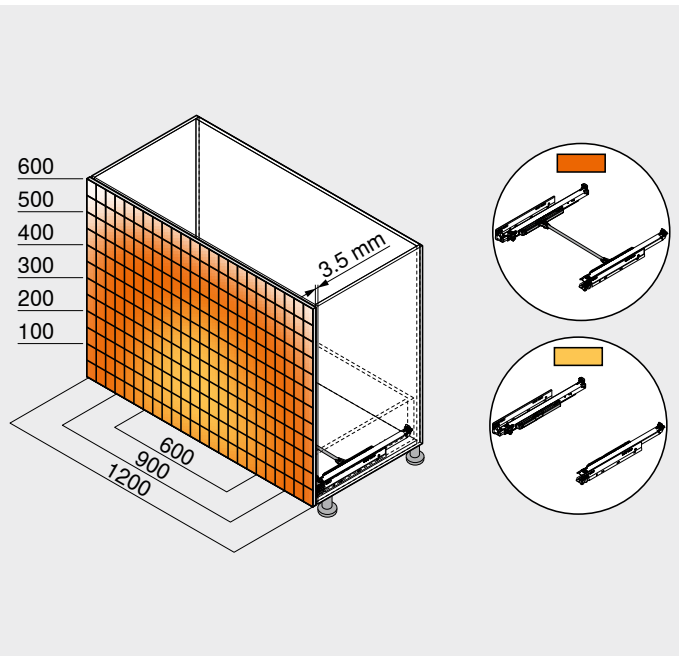

La sincronización opcional garantiza una apertura y un cierre seguros incluso en el caso de frentes anchos.

Sistemas box


Foto simbólica

Sistemas box **LEGRABOX** 194 196

SERVO-DRIVE para **LEGRABOX** | **MERIVOBOX** | **TANDEMBOX** 362

TIP-ON BLUMOTION para **LEGRABOX** | **MERIVOBOX** | **TANDEMBOX** 394

Aplicaciones	kg	Página

Aplicaciones


Foto simbólica

TIP-ON para **LEGRABOX** 40 70 406

kg Capacidad de carga dinámica

Accesorios


Foto simbólica

Trasera de acero 244

Estabilizador del fondo/frente 244

Estabilizador del fondo/frente para frentes delgados 245

Estabilizadores laterales 245

Soporte fijo 246

Tornillos 246

Broca de centrar 246

Destornillador 247

Fijación guías de cuerpo de mueble

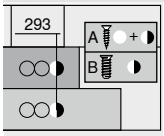

Foto simbólica

Guía de cuerpo de mueble – 750 – 40 kg 248

Guía de cuerpo de mueble – 753 – 70 kg 248

Montaje, desmontaje y ajuste


Foto simbólica

Montaje, desmontaje y ajuste

Short-URL

www.blum.com/a330

Pictogramas

Artículo disponible bajo petición

TIP-ON para LEGRABOX



- Función **TIP-ON** integrada para frentes sin tiradores
- Para ampliar la distancia de reacción, a partir de anchos de cuerpo KB ≥ 400 mm se puede utilizar una sincronización
  Recomendada a partir de anchos de cuerpo KB ≥ 600 mm
- Deslizamiento ultraligero sincronizado
- Cómodo ajuste sin herramientas de la profundidad sin colgar el módulo extraíble

Información de pedido

1 **Guías de cuerpo de mueble izquierda/derecha**



Versión	TIP-ON	
Largo nominal	**Capacidad de carga dinámica (kg)**	
NL (mm)	**40**	**70**
270	750.2701T	
300	750.3001T	
350	750.3501T	
400	750.4001T	
450	750.4501T	753.4501T
500	750.5001T	753.5001T
550	750.5501T	753.5501T
600	750.6001T	753.6001T
650		753.6501T

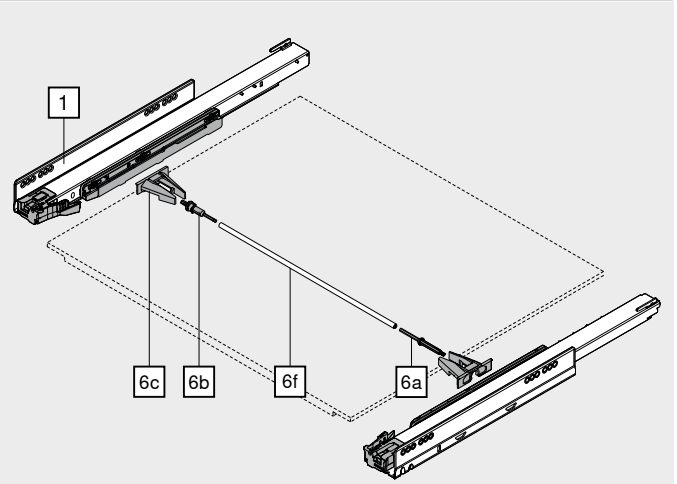

Accesorios

6 **Juego de piñones de sincronización de TIP-ON**



Versión	Color	Ref.
Redondo	RAL 7037 gris polvo	T57.7400.01

Consta de:

6a 1 x Acoplamiento
6b 1 x Acoplamiento contra sobrecarga
6c 2 x Soporte

6f **Varilla TIP-ON de sincronización**[1]

Versión	Material	Ref.
Redondo	Aluminio	ZST.1160W

Corte **6f** Ancho interior cuerpo de mueble LW – 229 mm

[1] Para cortar a medida
Adecuado para anchos interiores del cuerpo LW 1389 mm
Para un funcionamiento óptimo y una mayor distancia de reacción, recomendamos el uso general de una sincronización

TIP-ON para LEGRABOX

Planificación

Espacio ocupado en el cuerpo

Cajón | cacerolero

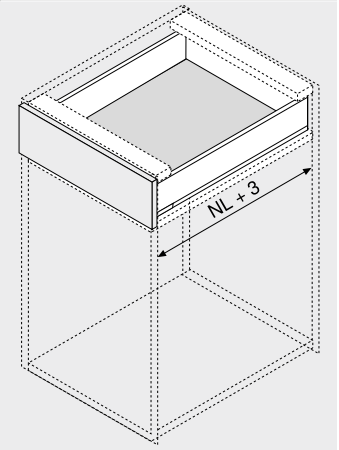

NL Largo nominal

Cajón interior | cacerolero interior

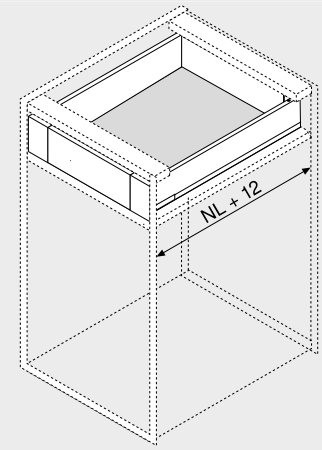

NL Largo nominal

Cajón | cacerolero

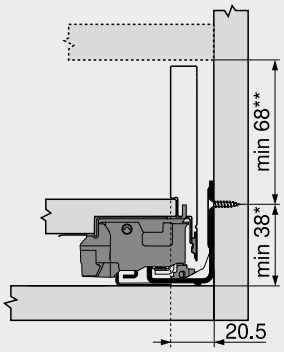

Altura M

* +1 mm si las guías de cuerpo se instalan antes de montar el cuerpo

** Incl. 2 mm Ajuste de la inclinación

Cajón interior | cacerolero interior

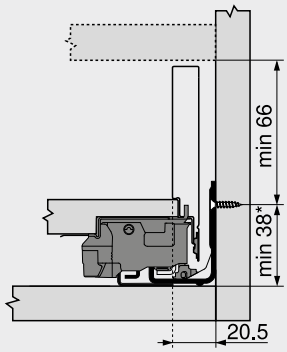

Altura M

* +1 mm si las guías de cuerpo se instalan antes de montar el cuerpo

Posición de atornillado – cajón interior | cacerolero interior

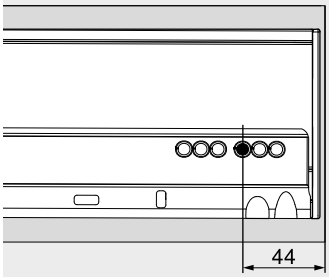

Variante 1

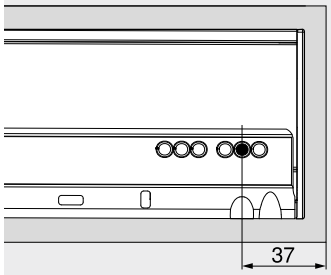

Variante 2

Distancia de reacción

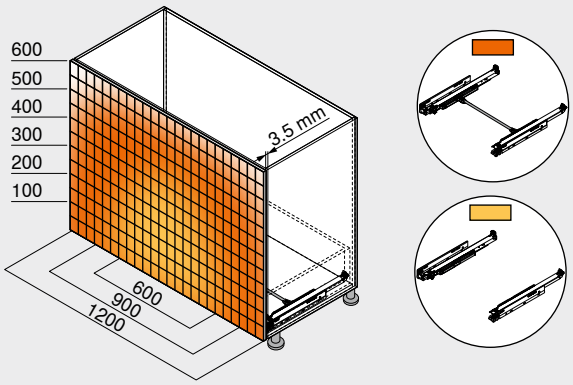

Mediante el uso opcional de la sincronización se garantiza la apertura segura incluso en frentes anchos

Para ello recomendamos adicionalmente el uso del estabilizador del frente

Recomendación: Juego del frente FS 3.5 mm

Indicaciones en la página

Visión general	405
LEGRABOX	196
TIP-ON BLUMOTION para **LEGRABOX** | **MERIVOBOX** | **TANDEMBOX**	394
CABLOXX	594
Accesorios	244
Fijación guías de cuerpo de mueble	248
Servicios de Blum	602
Para más información técnica	708

Montaje, desmontaje y ajuste

Short-URL

www.blum.com/a330



Nuestros sistemas de guías ofrecen calidad de acero para sus ideas en madera. Tenemos la solución adecuada para cada necesidad: el sistema de guías sofisticado **MOVENTO** y el versátil **TANDEM**. Para aún más comodidad, se encuentran disponibles diferentes tecnologías de movimiento.

- **BLUMOTION** – cierre suave y silencioso gracias a la amortiguación
- **SERVO-DRIVE** – sistema eléctrico de ayuda en la apertura, combinado con **BLUMOTION**
- **TIP-ON BLUMOTION** – sistema mecánico de ayuda en la apertura, combinado con **BLUMOTION**
- **TIP-ON** – sistema mecánico de ayuda en la apertura, se cierra mediante una ligera presión
- Una gama completa que ofrece muchas posibilidades
- Gran estabilidad y muy buenos valores de caída
- Calidad durante toda la vida del mueble

MOVENTO



El sistema de guías sofisticado
MOVENTO ofrece deslizamiento ultraligero sincronizado, ajuste en 4 dimensiones del frente y una carga dinámica de 40 y 70 kg con gran estabilidad y muy buenos valores de caída.

TANDEM



El sistema de guías versátil
TANDEM ofrece una gran comodidad de uso en todas las áreas del hogar. El amplio programa **TANDEM** cuenta con la solución adecuada para cada mueble.

MOVENTO


Foto simbólica

MOVENTO	410
Visión general	411
Accesorios	420
Fijación de las guías	428

TANDEM


Foto simbólica

TANDEM	430
Visión general	431
Accesorios	452
Fijación de las guías	460

SERVO-DRIVE para MOVENTO | TANDEM


Foto simbólica

SERVO-DRIVE para **MOVENTO** | **TANDEM**	462
Visión general	463
Accesorios	500

TIP-ON BLUMOTION para MOVENTO


Foto simbólica

TIP-ON BLUMOTION para **MOVENTO**	502
Visión general	503
Accesorios	420
Fijación de las guías	428

TIP-ON para MOVENTO | TANDEM


Foto simbólica

TIP-ON para **MOVENTO** | **TANDEM**	506
Visión general	507
Accesorios	420
Fijación de las guías – **MOVENTO**	428
Fijación de las guías – **TANDEM**	528

El sistema de guías sofisticado



Con nuestro refinado sistema de guías **MOVENTO** le ofrecemos deslizamiento ultraligero sincronizado, ajuste en 4 dimensiones del frente y una capacidad de carga dinámica de 40 kg y 70 kg con gran estabilidad y muy buenos valores de caída.



Deslizamiento ultraligero sincronizado
Una particularidad del sistema de guías **MOVENTO** es el deslizamiento ultraligero sincronizado. Los componentes de las guías con rodillos de teflón resistentes al desgaste se deslizan de manera uniforme y prácticamente silenciosa, para la apertura y el cierre suaves y sin esfuerzos.



Comodidad de ajuste en 4 dimensiones
Con **MOVENTO**, puede ajustar el frente lateralmente y en profundidad además de en altura y en inclinación. Sin necesidad de trabajar el cajón se obtiene un juego de puerta preciso de forma rápida, sencilla y sin herramientas.



Capacidad de carga y estabilidad
MOVENTO es estable y cuenta con capacidad de carga. Gracias a los buenos valores de caída, el sistema de guías también resulta adecuado para aplicaciones al ras del suelo. Esto hace que la extracción total con las clases de carga de 40 y 70 kg sea la primera opción.



Diseños sin tiradores
MOVENTO se puede utilizar con las 4 tecnologías de movimiento de Blum. Usted elige cuál se adapta mejor a sus necesidades.



Sistema de bloqueo del entrepaño
Cuando el entrepaño se extrae por completo, el sistema de bloqueo de **MOVENTO** encaja de manera segura por ambos lados y permanece estable. El sistema de bloqueo del entrepaño se desbloquea de manera cómoda con una mano mediante sincronización.

Sistemas de guías


Foto simbólica

Sistemas de guías **TANDEM** 408 430
SERVO-DRIVE para **MOVENTO** | **TANDEM** 462
TIP-ON BLUMOTION para **MOVENTO** 502
TIP-ON para **MOVENTO** | **TANDEM** 506

Aplicaciones	kg	BLUMOTION by Blum	SERVO-DRIVE by Blum	TIP-ON BLUMOTION by Blum	TIP-ON by Blum	Webcode	Página
Técnica de acoplamiento							
 Foto simbólica **MOVENTO** con **BLUMOTION** – 760H | 766H	40 60 70	●	○	○	–	DQCZ3Y	412
 Foto simbólica **MOVENTO** con **BLUMOTION** – 760H – montaje sobre el fondo del cuerpo – entrepaño	40	●	○	○	–	DQGX9A	414
Armario despensa							
 Foto simbólica **SPACE TOWER**	40 60 70	●	○	○	–		
Ancho de cuerpo KB 275–1200 mm							416
Armarios estrechos							
 Foto simbólica **SPACE TWIN**	20	●	○	○	–		
Ancho del cuerpo KB 180–250 mm						DQE1TC	418

kg Capacidad de carga dinámica ● Integrado ○ Opcional – Imposible

Accesorios


Foto simbólica

Sistema de bloqueo del entrepaño 420
Juego de estabilizadores laterales 422
Ajuste en profundidad 422
Guardacuerpo longitudinal con adaptador para trasera de madera 423
Soporte guía para entrepaño 423
Soporte de esquina 424
Guardacuerpo para soportes de esquina 424
Tope de extracción 425
Tornillos 426
Broca de centrar 426
Amortiguador 426
Destornillador 427

Fijación de las guías

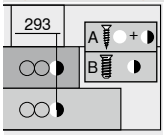

Foto simbólica

Guía – 760H – 40 kg 428
Guía – 766H – 60 | 70 kg 428
Guía – 760H – 40 kg – montaje sobre el fondo del cuerpo 428
Ensamblaje del cuerpo 429

Montaje, desmontaje y ajuste


Foto simbólica

Montaje, desmontaje y ajuste

Short-URL
www.blum.com/a410

Pictogramas

Artículo disponible bajo petición

Webcode – ingresar en el configurador de productos o hacer clic

MOVENTO con BLUMOTION – 760H | 766H

Webcode – ingresar en el configurador de productos o hacer clic: DQCZ3Y



- Guía extensión total oculta
- Con amortiguación **BLUMOTION S** integrada y conmutable para cierre suave y silencioso, combinable con **SERVO-DRIVE**, el sistema eléctrico de apertura asistida, o **TIP-ON BLUMOTION**, el sistema mecánico de apertura asistida
- Deslizamiento ultraligero sincronizado
- Ajuste sin herramientas de los laterales, la altura y la inclinación
- Ajuste opcional sin herramientas de la profundidad
- Compensación de tolerancia de anchura y de profundidad

Espacio ocupado

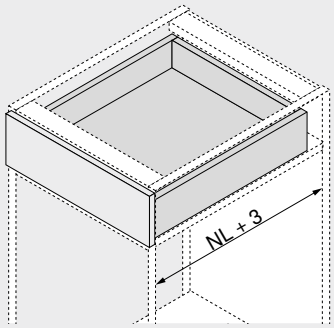

NL Largo nominal

Información de pedido

1 Guías izquierda/derecha

Versión	BLUMOTION S		
Largo nominal NL (mm)	Capacidad de carga dinámica (kg) 40	60	70
250[1]	760H2500S		
270	760H2700S		
300	760H3000S		
320	760H3200S		
350	760H3500S		
380	760H3800S		
400	760H4000S		
420	760H4200S		
450	760H4500S		766H4500S
480	760H4800S		
500	760H5000S		766H5000S
520	760H5200S		766H5200S
550	760H5500S		766H5500S
580			766H5800S
600	760H6000S		766H6000S
650			766H6500S
700		766H7000S	
750		766H7500S	

[1] No compatible con **TIP-ON BLUMOTION**

3 Acoplamiento

Color	Material	Ref.
Naranja	Plástico/acero [1]	T51.7601

[1] Pedir para izquierda/derecha

Cajón

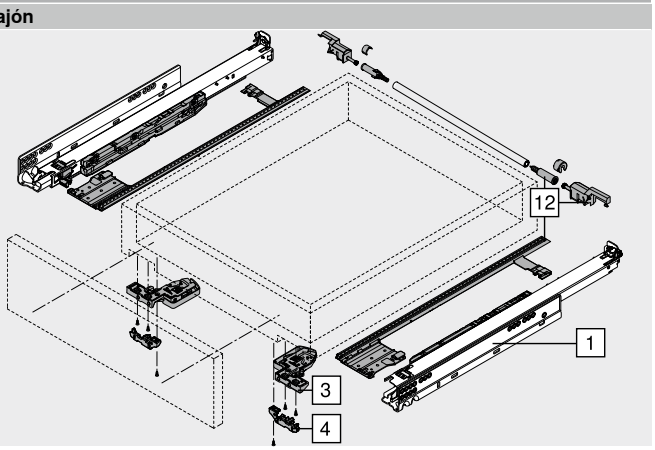

Accesorios

4 Ajuste en profundidad izquierdo/derecho[1]

Color	Material	Ref.
RAL 7037 gris polvo	Plástico	298.7600

[1] Solo para aplicaciones internas
Distanciador de amortiguación de Blum integrado
Apto para acoplamiento T51.7601

12 Juego de estabilizadores laterales[2]

Largo nominal NL (mm)[1]	Color	Ref.
Hasta 400	RAL 7037 gris polvo	ZS7M400MU
Hasta 600		ZS7M600MU
Hasta 750		ZS7M750MU

[1] Para cortar a medida
[2] Apto para anchos de cuerpo de mueble KB 1400 mm
Con módulos extraíbles anchos con largos nominales cortos, recomendamos utilizar un estabilizador lateral

MOVENTO con BLUMOTION – 760H | 766H

Webcode – ingresar en el configurador de productos o hacer clic: DQCZ3Y

Planificación

Espacio ocupado en el cuerpo

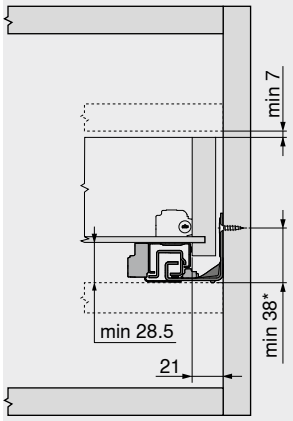

* +1 mm si las guías se instalan antes de montar el cuerpo

Cajón | cajón interior

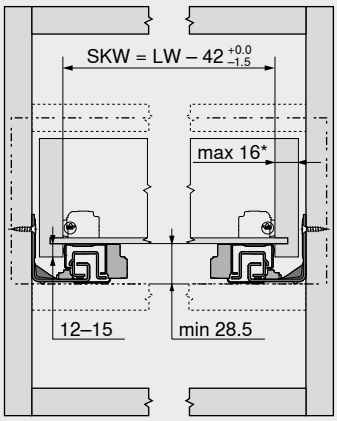

SKW Ancho interior del cajón
LW Ancho interior cuerpo de mueble
* Ajuste lateral limitado en anchos de pared lateral de 16 mm del cajón y simultáneamente uso total de la tolerancia del ancho interior del cajón SKW

Cajón

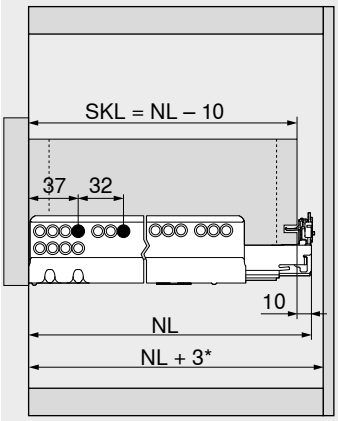

SKL Largo de cajón
NL Largo nominal
* Adicionalmente +12 mm con estabilizadores laterales

Cajón interior

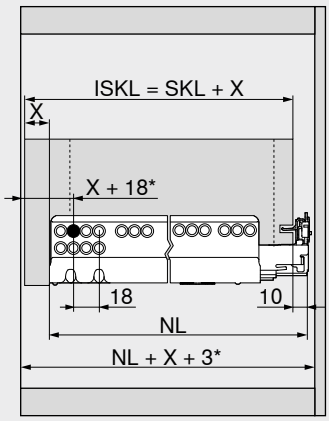

ISKL Largo del cajón interior
SKL Largo de cajón
NL Largo nominal
X Espesor del frente
* Adicionalmente +3 mm con ajuste de profundidad
* Adicionalmente +12 mm con estabilizadores laterales

Trabajo del cajón

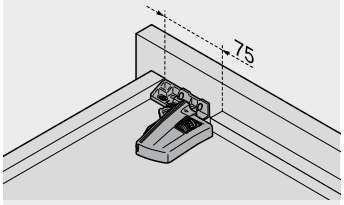

Utilizar la plantilla de taladrar T65.1000.02

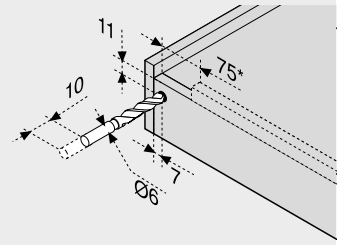

* 125 mm con **TIP-ON BLUMOTION**

Indicaciones en la página

Visión general	411
SERVO-DRIVE para **MOVENTO** | **TANDEM**	462
TIP-ON BLUMOTION para **MOVENTO**	502
TIP-ON para **MOVENTO** | **TANDEM**	506
CABLOXX	594
Accesorios	420
Fijación de las guías	428
Servicios de Blum	602
Para más información técnica	708

Montaje, desmontaje y ajuste

Short-URL
www.blum.com/a410

MOVENTO con BLUMOTION – 760H – montaje sobre el fondo del cuerpo – entrepaño

Webcode – ingresar en el configurador de productos o hacer clic: DQGX9A



- Guía extensión total oculta
- Con amortiguación **BLUMOTION S** integrada y conmutable para cierre suave y silencioso, combinable con **SERVO-DRIVE**, el sistema eléctrico de apertura asistida, o **TIP-ON BLUMOTION**, el sistema mecánico de apertura asistida
- Deslizamiento ultraligero sincronizado
- Ajuste sin herramientas de los laterales, la altura y la inclinación
- Ajuste opcional sin herramientas de la profundidad
- Compensación de tolerancia de anchura y de profundidad
- Para montaje bajo | sobre el fondo del cuerpo
- Adecuado también para cajones
- No se puede combinar con el sistema de bloqueo del entrepaño

Espacio ocupado

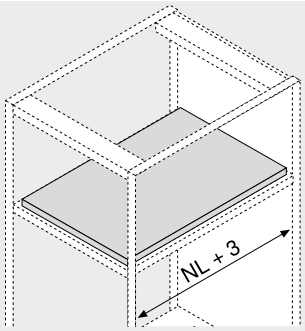

NL Largo nominal

Información de pedido

1	Guías para montaje sobre el fondo del cuerpo izquierda/derecha		
	Versión	BLUMOTION S	
Largo nominal NL (mm)	Capacidad de carga dinámica (kg)		
	40		
350	760H3500SU		
400	760H4000SU		
450	760H4500SU		
500	760H5000SU		

3	Acoplamiento		
	Color	Material	Ref.
	Naranja	Plástico/acero [1]	T51.7601

[1] Pedir para izquierda/derecha

Accesorios

4	Soporte guía para entrepaño		
	Color	Material	Ref.
	Color natural	Plástico 2 x	T51.7000.01

12	Juego de estabilizadores laterales[2]		
	Largo nominal NL (mm)[1]	Color	Ref.
	Hasta 400	RAL 7037 gris polvo	ZS7M400MU
	Hasta 600		ZS7M600MU
	Hasta 750		ZS7M750MU

[1] Para cortar a medida

[2] Apto para anchos de cuerpo de mueble KB 1400 mm
Con módulos extraíbles anchos con largos nominales cortos, recomendamos utilizar un estabilizador lateral

Montaje sobre el fondo del cuerpo

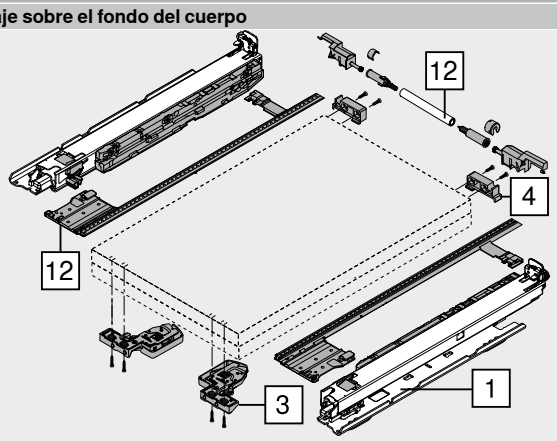

MOVENTO con BLUMOTION – 760H – montaje sobre el fondo del cuerpo – entrepaño

Webcode – ingresar en el configurador de productos o hacer clic: DQGX9A

Planificación

Espacio ocupado en el cuerpo

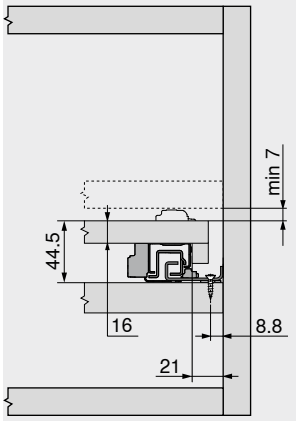

Entrepaño

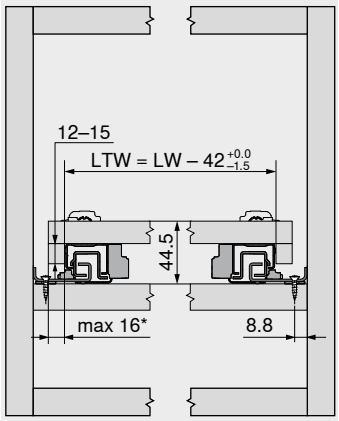

LTW	Ancho interno de la repisa
LW	Ancho interior cuerpo de mueble
*	Ajuste al lado limitado en anchos de pared lateral de 16 mm del entrepaño y simultáneamente uso total de la tolerancia del ancho interior del cajón LTW

Entrepaño

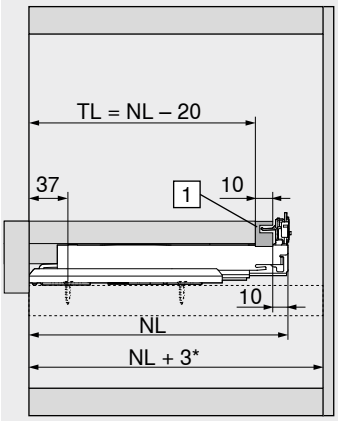

TL	Largo de la repisa
NL	Largo nominal
1	Soporte-guía
*	Adicionalmente +12 mm con estabilizadores laterales

Entrepaño de montaje interior

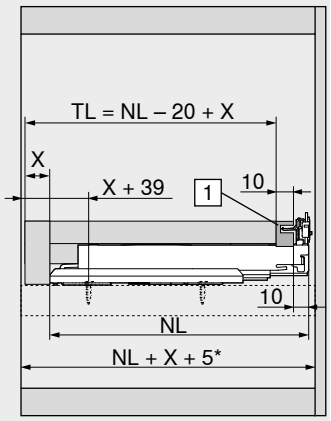

TL	Largo de la repisa
NL	Largo nominal
X	Grosor de la saliente de entrepaño
1	Soporte-guía
*	Adicionalmente +12 mm con estabilizadores laterales

Elaboración de entrepaño

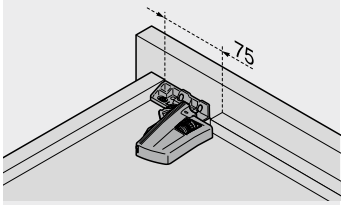

Utilizar la plantilla de taladrar T65.1000.02

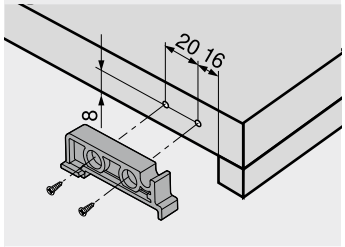

Soporte-guía

Indicaciones en la página

Visión general	411
SERVO-DRIVE para **MOVENTO** | **TANDEM**	462
TIP-ON BLUMOTION para **MOVENTO**	502
Accesorios	420
Fijación de las guías	428
Servicios de Blum	602
Para más información técnica	708

Montaje, desmontaje y ajuste

Short-URL
www.blum.com/a410

SPACE TOWER



- El armario despensa flexible con caceroleros interiores; con estantes y cajones interiores en la zona superior
- Acceso cómodo desde tres lados
- Los módulos extraíbles de apertura individual permiten ver todo el contenido y extraerlo cómodamente hacia arriba
- Mínimos esfuerzos para su accionamiento incluso en módulos extraíbles con cargas pesadas
- Las paredes traseras y laterales altas garantizan un almacenamiento seguro
- Las dimensiones del cuerpo se pueden realizar de manera flexible

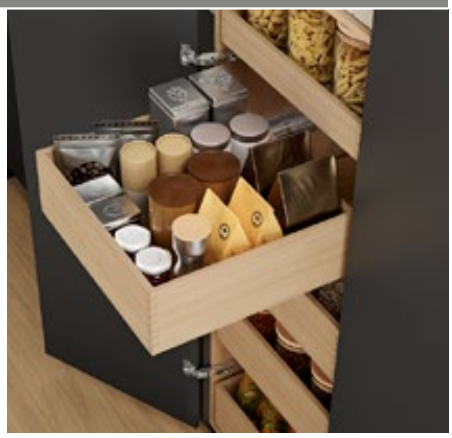

Información de pedido

Recomendaciones de uso	Página
MOVENTO con **BLUMOTION** – 760H | 766H	412
Bisagra **CLIP top BLUMOTION** 155°	84

Recomendación
Ancho de cuerpo de mueble KB (mm)
275–1200

Planificación

Ayuda para planificación y pedidos

Short-URL
www.blum.com/planningtools

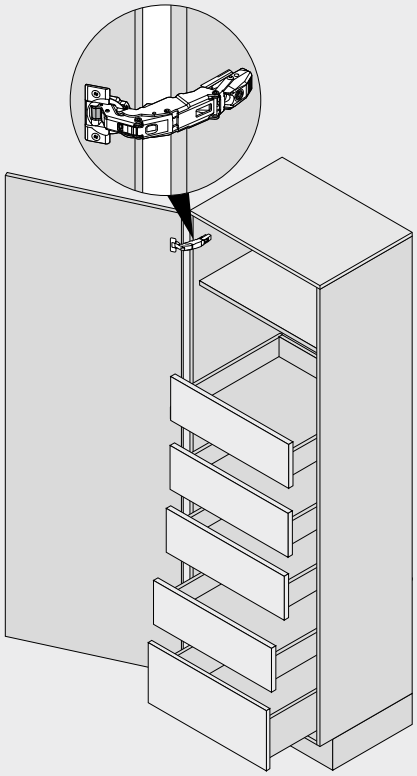

Indicaciones en la página

Visión general	411	Accesorios	420	**Montaje, desmontaje y ajuste**	
SERVO-DRIVE para **MOVENTO** | **TANDEM**	462	Servicios de Blum	602		
TIP-ON BLUMOTION para **MOVENTO**	502	Para más información técnica	708	**Short-URL**	
Bisagra **CLIP top BLUMOTION** 155°	84			**www.blum.com/a410**	
BLUMOTION para puertas	176				

SPACE TOWER

Planificación

Recomendación

Posicionamiento en el cuerpo	Cotas de taladrado – frente	Cotas de taladrado – frente	
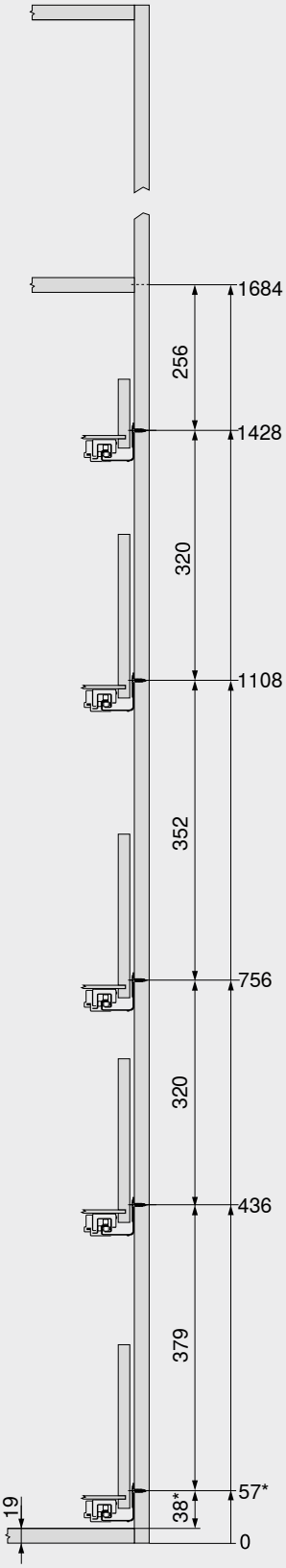	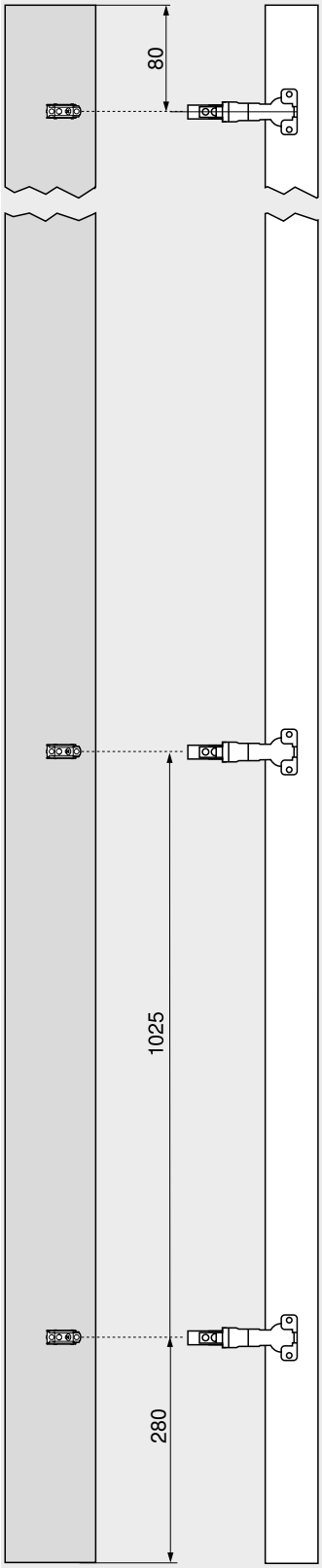	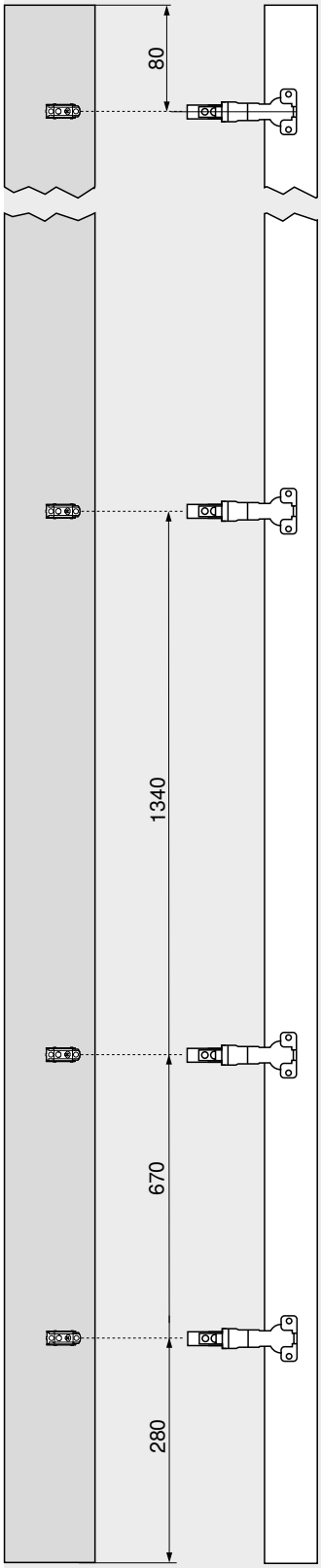	En los armarios altos es muy práctico un estante, que al estar situado en el nivel superior puede verse muy bien desde delante. El cajón interior facilita el acceso lateral. Si se utiliza el cajón interior con una trasera más alta, los artículos guardados no pueden caerse hacia atrás. El posicionamiento a diferentes alturas de los módulos extraíbles en el armario permite que los artículos altos tales como botellas o paquetes de cereales tengan espacio suficiente en el interior. La bisagra **CLIP top BLUMOTION** 155° sin entrada de la puerta permite aprovechar de manera óptima el ancho del cuerpo KB. Si la bisagra se monta por encima del módulo extraíble más bajo, este puede colocarse en la posición más baja. De este modo se aprovecha hasta el último centímetro como espacio de almacenaje.

* +1 mm si las guías de cuerpo se instalan antes de montar el cuerpo

Indicaciones en la página

Número de bisagras 718

SPACE TWIN



- Solución estable gracias a sus guías de cuerpo de mueble desplazadas en diagonal
- Con amortiguación **BLUMOTION S** integrada y conmutable para cierre suave y silencioso
- Alta capacidad de carga dinámica de 20 kg por armario inferior
- Ancho del cuerpo KB 180–250 mm

Webcode – ingresar en el configurador de productos o hacer clic: **DQE1TC**

Espacio ocupado

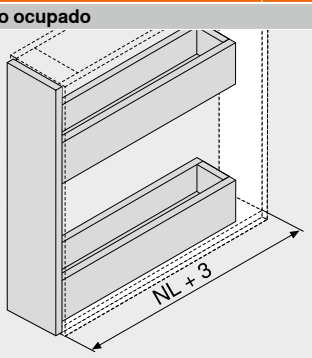

NL Largo nominal

Información de pedido

Recomendaciones de uso	Página
MOVENTO con **BLUMOTION** – 760H | 766H	412

Ancho de cuerpo de mueble KB (mm)
180–250

Indicaciones en la página

Visión general	411
Accesorios	420
Servicios de Blum	602
Para más información técnica	708

Montaje, desmontaje y ajuste

Short-URL
www.blum.com/a410

SPACE TWIN

Webcode – ingresar en el configurador de productos o hacer clic: DQE1TC

Planificación

Espacio ocupado en el cuerpo

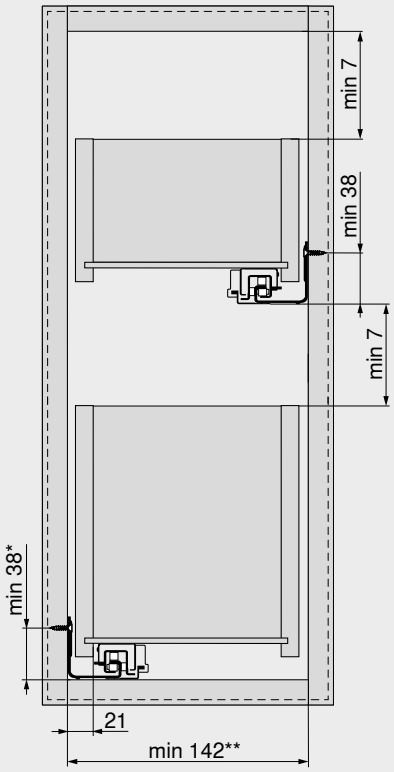

*	+1 mm si las guías se instalan antes de montar el cuerpo
**	212 mm con **TIP-ON BLUMOTION**

Cajón | cajón interior

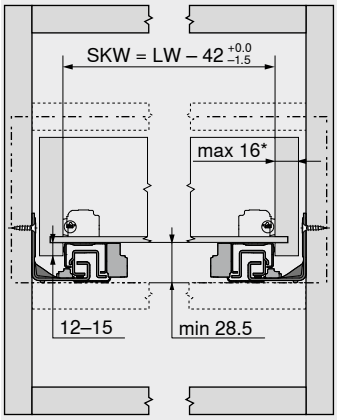

SKW	Ancho interior del cajón
LW	Ancho interior cuerpo de mueble
*	Ajuste lateral limitado en anchos de pared lateral de 16 mm del cajón y simultáneamente uso total de la tolerancia del ancho interior del cajón SKW

Cajón

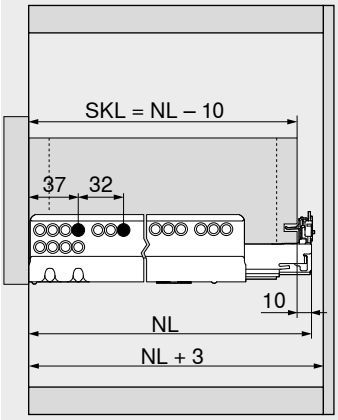

SKL	Largo de cajón
NL	Largo nominal

Sistema de bloqueo del entrepaño



- No utilizable con guías para el montaje sobre el fondo del cuerpo
- Combinable con **BLUMOTION**, **TIP-ON BLUMOTION** y **TIP-ON**
- Bloqueo de ambos lados
- Soporte seguro
- Posibilidad de desbloquear el sistema de bloqueo del entrepaño mediante sincronización con una mano
- Montaje sencillo, los herrajes sirven como plantilla
- Fijación de las guías en las posiciones de atornillado usuales
- Ancho máx. de cuerpo de mueble KB 1200 mm

Espacio ocupado

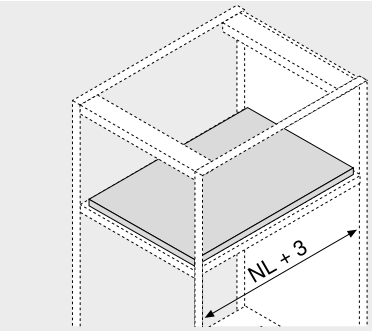

NL Largo nominal

Información de pedido

12		Sistema de bloqueo del entrepaño[1]		
		Guías	**Color**	**Ref.**
		760H | 766H	Gris orión mate	**295H5700**

Consta de:

12a	2 x	Unidad de bloqueo La fijación solo es posible con tornillos aglo
12b	2 x	Elementos de fijación La fijación es posible con tornillos aglo y Euro
–	1 x	Instrucciones de montaje

[1] ¡Al montar el sistema de bloqueo del entrepaño, asegúrese de que el ajuste de la inclinación quede en el estado de fábrica!
Con módulos extraíbles anchos con largos nominales cortos, recomendamos utilizar un estabilizador lateral. De este modo, se mejora el encaje de la unidad de bloqueo.

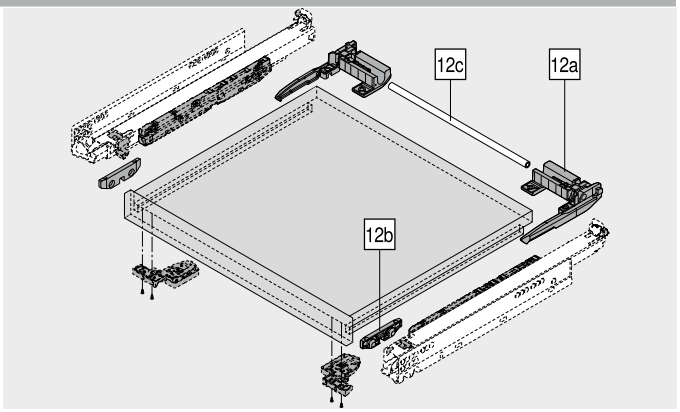

12c		Varilla de sincronización[2]		
		Versión	**Longitud (mm)[1]**	**Ref.**
		Redondo	1089	**ZST.1089W**
			1160	**ZST.1160W**

Corte **12c** Ancho interior cuerpo de mueble LW – 87 mm ±1 mm

[1] Para cortar a medida
[2] Posibilidad de desbloquear el sistema de bloqueo del entrepaño mediante sincronización con una mano

Accesorios

–		Tornillo aglomerado		
		Diámetro (mm)	**Longitud (mm)**	**Ref.**
		Ø 3.5	15.0	**609.1500**

–		Tornillo Euro		
		Diámetro (mm)	**Longitud (mm)**	**Ref.**
		Ø 6.0	14.5	**661.1450.HG**

Planificación

Elaboración de entrepaño

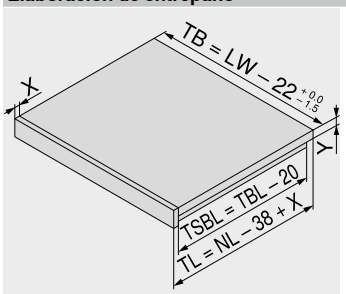

NL	Largo nominal
LW	Ancho interior cuerpo de mueble
TB	Ancho de entrepaño
TL	Largo de la repisa
TBL	Profundidad de la balda sin el frente
TSBL	Longitud del frente lateral del entrepaño
X	Grosor de la saliente de entrepaño
Y	Espesor de fondo de entrepaño

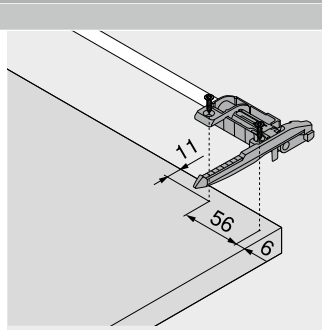

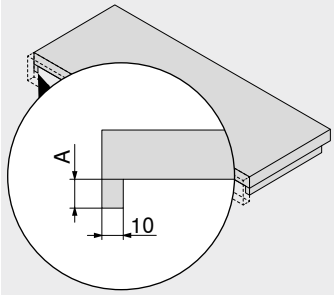

Balda individual	
Guías	**A (mm)**
760H | 766H	12–15

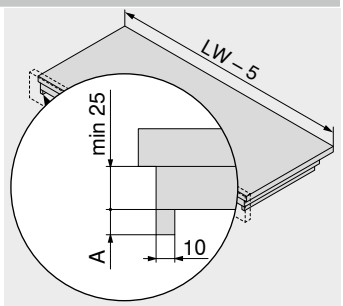

Balda doble	
Guías	**A (mm)**
760H | 766H	12–15

Sistema de bloqueo del entrepaño

Planificación

MOVENTO – 760H | 766H

Espacio ocupado en el cuerpo

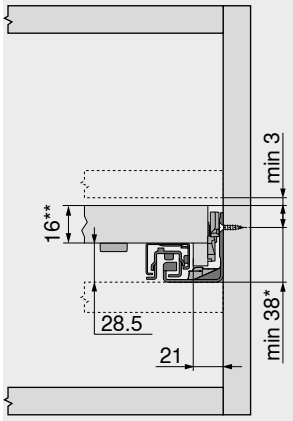

* +1 mm si las guías se instalan antes de montar el cuerpo
** Al menos 25 mm para la instalación de la cavidad

Entrepaño

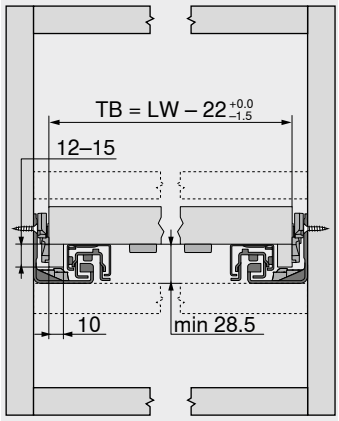

TB Ancho de entrepaño
LW Ancho interior cuerpo de mueble
Ajuste limitado del lado

Entrepaño

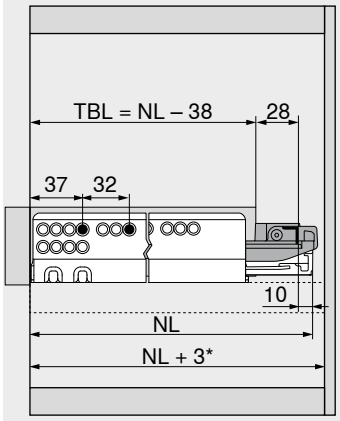

TBL Profundidad de la balda sin el frente
NL Largo nominal
* Adicionalmente +12 mm con estabilizadores laterales

Entrepaño de montaje interior

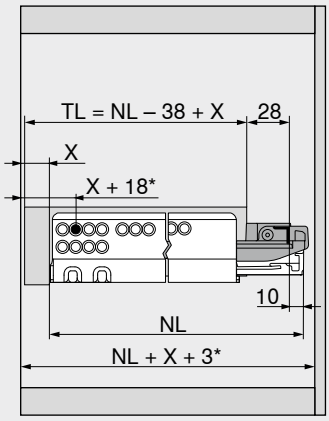

TL Largo de la repisa
NL Largo nominal
X Grosor de la saliente de entrepaño
* Adicionalmente, +3 mm con ajuste de profundidad o +4 mm con **TIP-ON**

Indicaciones en la página

Visión general	411
TIP-ON BLUMOTION para **MOVENTO**	502
TIP-ON para **MOVENTO** | **TANDEM**	506
Fijación de las guías	428
Servicios de Blum	602
Para más información técnica	708

Sistema de bloqueo del entrepaño
Short-URL
www.blum.com/i010

Montaje, desmontaje y ajuste
Short-URL
www.blum.com/a410

Juego de estabilizadores laterales

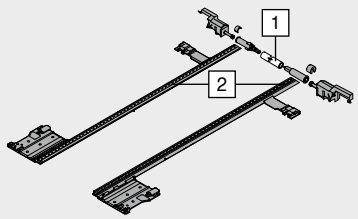

- Para cortar a medida
- Apto para anchos de cuerpo de mueble KB 1400 mm
- Compatible con todas las tecnologías de movimiento de **MOVENTO**
- Con módulos extraíbles anchos con largos nominales cortos, recomendamos utilizar un estabilizador lateral
- Color: RAL 7037 gris polvo
- Material: plástico

Información de pedido

Largo nominal NL (mm)	Ref.
Hasta 400	ZS7M400MU
Hasta 600	ZS7M600MU
Hasta 750	ZS7M750MU

Corte

1	Ancho interior cuerpo de mueble LW – 315 mm
2	Largo nominal NL + 10 mm

Planificación

Espacio ocupado en el cuerpo

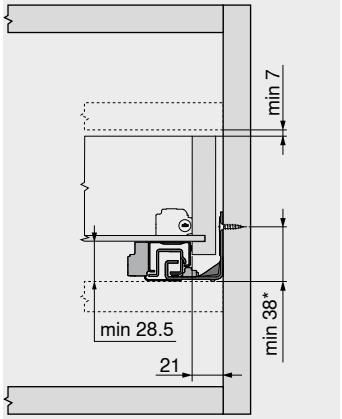

*	+1 mm si las guías se instalan antes de montar el cuerpo

Cajón

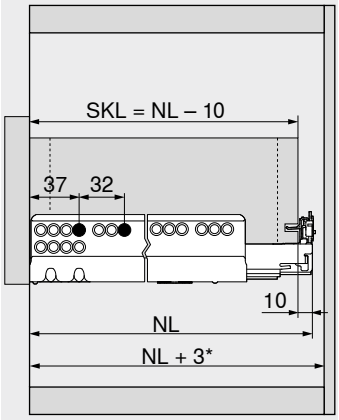

SKL	Largo de cajón
NL	Largo nominal
*	Adicionalmente +12 mm con estabilizadores laterales

Espacio ocupado en el cuerpo

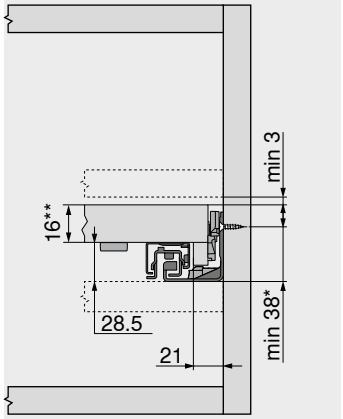

Sistema de bloqueo del entrepaño

*	+1 mm si las guías se instalan antes de montar el cuerpo
**	Al menos 25 mm para la instalación de la cavidad

Entrepaño

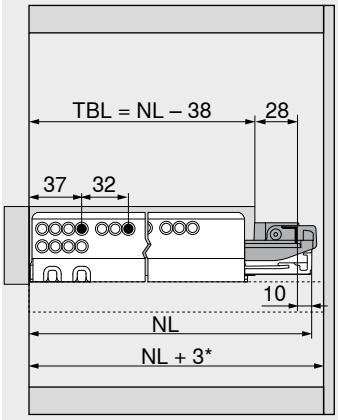

Sistema de bloqueo del entrepaño

TBL	Profundidad de la balda sin el frente
NL	Largo nominal
*	Adicionalmente +12 mm con estabilizadores laterales

Ajuste en profundidad



- Solo para aplicaciones internas
- Distanciador de amortiguación de Blum integrado
- Apto para acoplamiento T51.7601
- Izquierda | derecha
- Color: RAL 7037 gris polvo
- Material: plástico

Información de pedido

Color	Material	Ref.
RAL 7037 gris polvo	Plástico	298.7600

Montaje

Montaje, desmontaje y ajuste

Short-URL
www.blum.com/a410

Guardacuerpo longitudinal con adaptador para trasera de madera



- Color: acero inoxidable anodizado
- Material: aluminio

Información de pedido

Largo nominal NL (mm)	Ref.
400	ZRE.363A.ID
450	ZRE.413A.ID
480	ZRE.443A.ID
500	ZRE.463A.ID
520	ZRE.483A.ID
550	ZRE.513A.ID
580	ZRE.543A.ID
600	ZRE.563A.ID
650	ZRE.613A.ID

Planificación

Espacio ocupado en el cuerpo

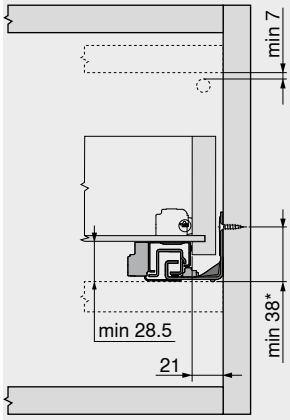

* +1 mm si las guías se instalan antes de montar el cuerpo

Cotas de montaje – trasera

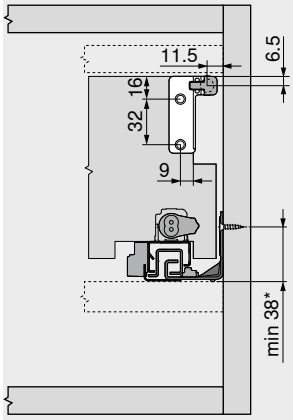

* +1 mm si las guías se instalan antes de montar el cuerpo

Montaje

Montaje, desmontaje y ajuste

Short-URL
www.blum.com/a410

Soporte guía para entrepaño



- Compatible con **MOVENTO** | **TANDEM**
- No es necesario durante el uso del sistema de bloqueo del entrepaño

Información de pedido

Color	Material	Ref.
Color natural	Plástico	T51.7000.01

Montaje

Montaje, desmontaje y ajuste

Short-URL
www.blum.com/a410

Soporte de esquina

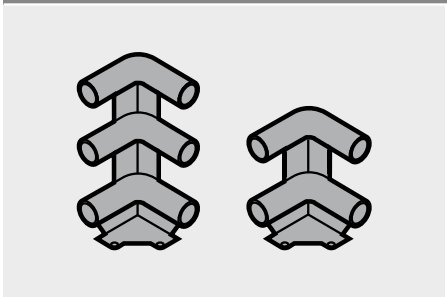

- Color: RAL 7037 gris polvo
- Material: plástico

Información de pedido

Versión	Ref.
Doble	ZTU.00Z0
Triple	ZTU.00D0

Planificación

Espacio ocupado en el cuerpo
Con guardacuerpo doble

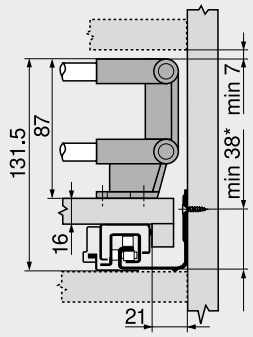

* +1 mm si las guías se instalan antes de montar el cuerpo

Espacio ocupado en el cuerpo
Con guardacuerpo triple

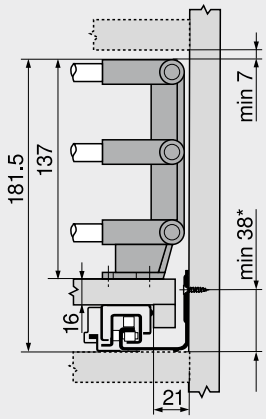

* +1 mm si las guías se instalan antes de montar el cuerpo

Cotas de montaje – soporte de esquina

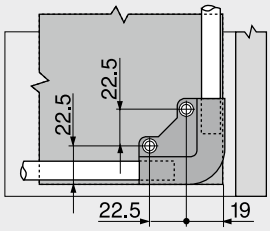

Guardacuerpo para soportes de esquina

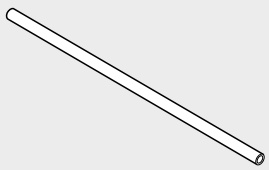

- Para cortar a medida, 1094 mm
- Apto para anchos de cuerpo de mueble KB 1200 mm

Información de pedido

Color	Material	Ref.
Acero inoxidable anodizado	Aluminio	ZRG.1094U

Corte
Ancho cuerpo de mueble KB – 106 mm
Largo nominal NL – 64 mm

Tope de extracción



- Tope de extracción

Información de pedido

Color	Material	Ref.
Blanco	Plástico	295.5600

Planificación

Entrepaño

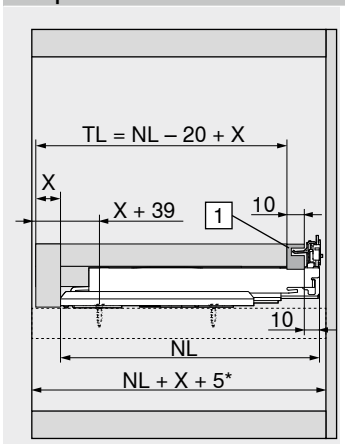

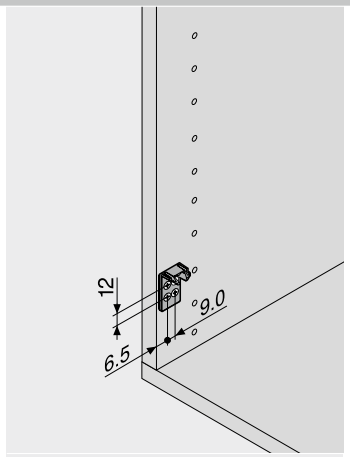

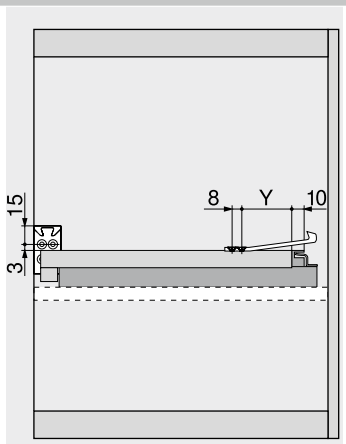

TL	Largo de la repisa
NL	Largo nominal
X	Grosor de la saliente de entrepaño
1	Soporte-guía

Largo nominal NL (mm)	Y (mm)	
	760H	766H
250	77	–
270	72	–
300	72	–
320	72	–
350	72	–
380	72	–
400	72	–
420	72	–
450	72	72
480	72	–
500	72	72
520	72	72
550	72	72
580	–	72
600	72	72
650	–	72
700	–	72
750	–	72

Tornillo aglomerado – Ø 3.5 mm



- Color: niquelado
- Material: acero

Información de pedido		
Longitud X (mm)	**Diámetro (mm)**	**Ref.**
15.0	Ø 3.5	609.1500
17.0		609.1700

Tornillo Euro – Ø 6.0 mm

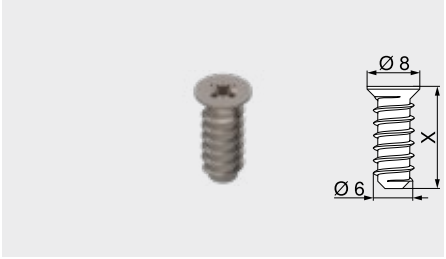

- Diámetro de taladrado Ø 5 mm
- Color: niquelado
- Material: acero

Información de pedido		
Longitud X (mm)	**Diámetro (mm)**	**Ref.**
10.0	Ø 6.0	661.1000.HG
11.5		661.1150.HG
13.0		661.1300.HG
14.5		661.1450.HG
20.0		661.2000.HG

Broca de centrar



- Para el taladro previo de tornillos aglo Ø 3.5 mm
- Profundidad de taladrado hasta 8 mm
- Material: acero, templado

Información de pedido		
Descripción	**Diámetro (mm)**	**Ref.**
Broca de centrar	Ø 2.7	M01.ZZ03.01
Broca de recambio		M01.ZZB3

Amortiguador autoadhesivo

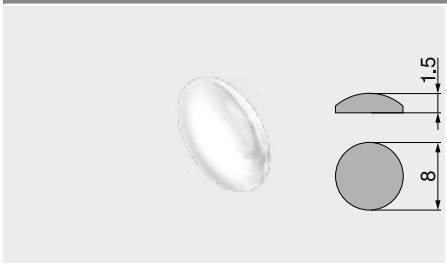

- Para armortiguar ruidos
- Color: blanco natural
- Material: plástico

Información de pedido	
Diámetro (mm)	**Ref.**
Ø 8.0	993.710

Amortiguador taladro

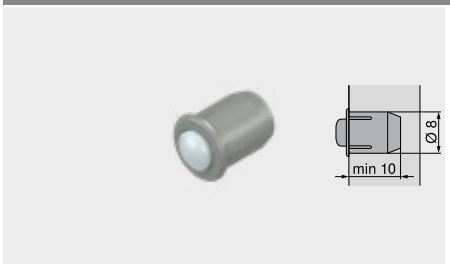

- Para armortiguar ruidos
- En dos piezas
- Color: RAL 9006 gris
- Material: plástico

Información de pedido	
Diámetro (mm)	**Ref.**
Ø 8.0	993.706

Destornillador en cruz



- Mango de color naranja con impresión Blum
- Color: negro/naranja
- Material: plástico/acero

Información de pedido

Herramienta de apoyo	Largo total (mm)	Ref.
Pozidriv PZ 2	210	303.756.1

Destornillador plano



- Mango de color naranja con impresión Blum
- Color: negro/naranja
- Material: plástico/acero

Información de pedido

Herramienta de apoyo	Largo total (mm)	Ref.
Tamaño 1	200	314.928.1

Guía – 760H – 40 kg

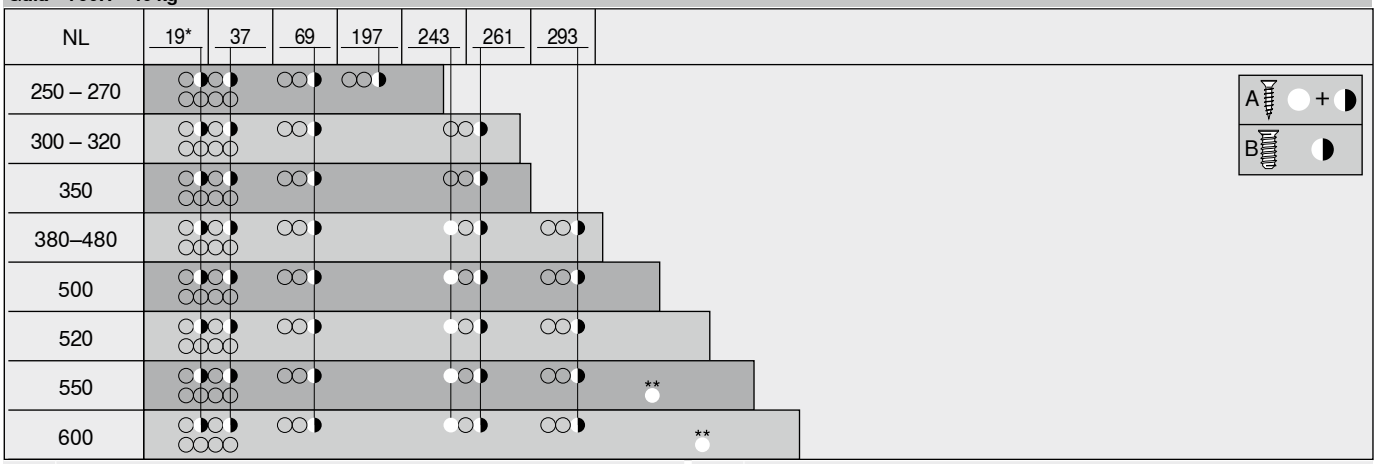

NL	Largo nominal	*	Puede reemplazarse por tornillo aglo Ø 3.5 x 15 mm
A	Tornillo aglo Ø 3.5 x 15 mm, Art. Nr. 609.1500	**	Opcional para más estabilidad
B	Tornillos Euro Ø 6 x 14.5 mm, ref. 661.1450.HG		

Guía – 766H – 60 | 70 kg



NL	Largo nominal	*	Puede reemplazarse por tornillo aglo Ø 3.5 x 15 mm
A	Tornillo aglo Ø 3.5 x 15 mm, Art. Nr. 609.1500	**	Opcional para más estabilidad
B	Tornillos Euro Ø 6 x 14.5 mm, ref. 661.1450.HG		

Guía – 760H – 40 kg – montaje sobre el fondo del cuerpo

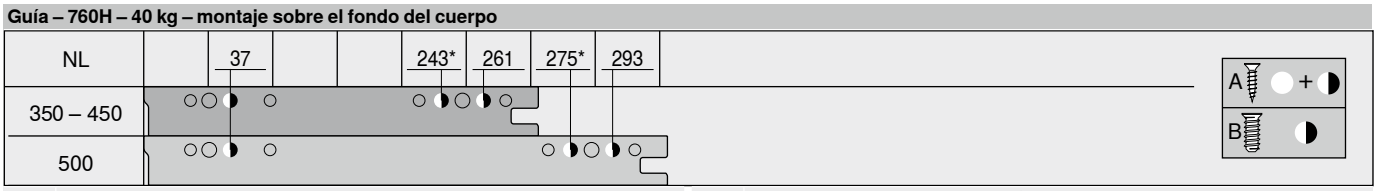

NL	Largo nominal	*	Puede reemplazarse por tornillo aglo Ø 4 x 15 mm
A	Tornillo aglo Ø 4 x 15 mm		
B	Tornillos Euro Ø 6 x 14.5 mm, ref. 661.1450.HG		

Ensamblaje del cuerpo

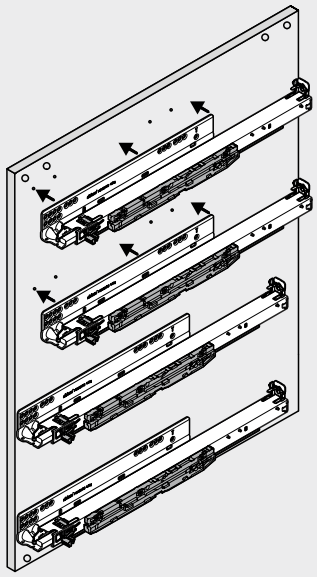

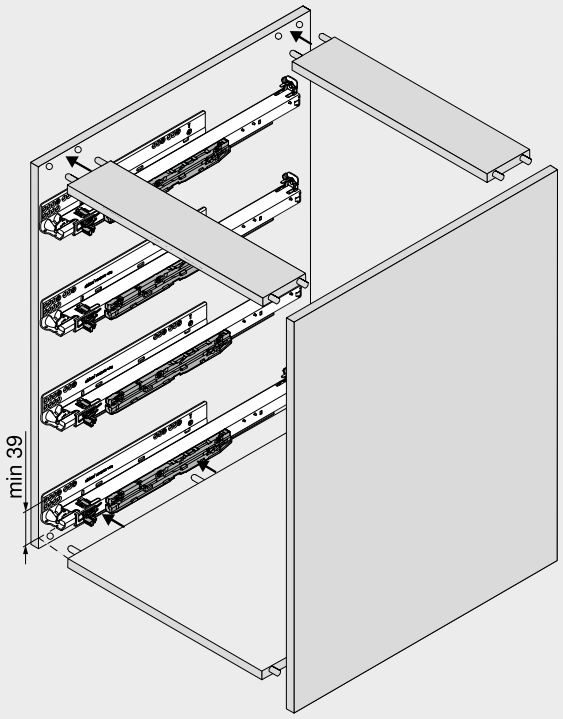

En caso de que sea necesario colocar las guías antes de ensamblar el cuerpo, se debe aumentar la posición de atornillado a causa de las tolerancias en la guía y en el cuerpo como mínimo 1 mm de 38 a por lo menos 39 mm!

El sistema de guías versátil



Con nuestros variados sistemas de guías **TANDEM** tendrá gran flexibilidad para el diseño. Escoja entre un gran abanico de largos nominales, diferentes tipos de cajón y tecnologías de movimiento opcionales para la apertura y el cierre suaves y silenciosos.



Deslizamiento ultraligero TANDEM
Deslizamiento ultraligero, desplazamiento sobre guías amortiguadas y rodillos de teflón resistentes al desgaste. Calidad que convence a nivel mundial desde hace años.



TANDEM TIP-ON integrado
La guía **TANDEM** está disponible con ayuda en la apertura integrada: mayor comodidad para sus clientes, menor esfuerzo para usted. Para el montaje, solo necesita las guías y la varilla de sincronización de una pieza.



Estabilidad
Con **TANDEM** es posible instalar módulos extraíbles muy anchos, altos y profundos al ras del suelo. La guía es estable y tiene buenos valores de caída, incluso si el cajón está completamente ileno.



Sistema de bloqueo del entrepaño
Cuando el entrepaño se extrae por completo, el sistema de bloqueo de **TANDEM** encaja de manera segura por ambos lados. El sistema de bloqueo del entrepaño se desbloquea de manera cómoda con una mano mediante sincronización.

Sistemas de guías


Foto simbólica

Sistemas de guías	408
MOVENTO	410
SERVO-DRIVE para **MOVENTO** | **TANDEM**	462
TIP-ON para **MOVENTO** | **TANDEM**	506

Visión general


Foto simbólica

Visión general – guías	432

Accesorios


Foto simbólica

Sistema de bloqueo del entrepaño	452	Broca de centrar	457
Juego de estabilizadores laterales	455	Amortiguador	457
Guardacuerpo longitudinal con adaptador para trasera de madera	456	Destornillador	458
Herraje de ajuste del frente	456		
POSISTOP	457		
Tornillos	457		

Fijación de las guías

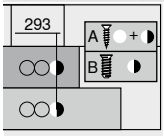

Foto simbólica

Guía – 560H – 30 kg	460	Guía – 560F – 30 kg	461
Guía – 550H – 30 kg	460	Guía – 550F – 30 kg	461
Guía – 561H – 30 kg	460	Guía – 561F – 30 kg	461
Guía – 551H – 30 kg	460	Guía – 551F – 30 kg	461

Montaje, desmontaje y ajuste


Foto simbólica

Montaje, desmontaje y ajuste

Short-URL
www.blum.com/a420

Pictogramas

Artículo disponible bajo petición

Webcode – ingresar en el configurador de productos o hacer clic

TANDEM 11–16 mm

Aplicaciones		kg	BLUMOTION by Blum	SERVO-DRIVE by Blum	TIP-ON BLUMOTION by Blum	TIP-ON by Blum	Webcode	Página
TANDEM – técnica de acoplamiento								
	Guía extracción total **TANDEM** con **BLUMOTION** – 560H	30	●	○	–	–	DQD1XA	434
	Guía extracción parcial **TANDEM** con **BLUMOTION** – 550H	30	●	○	–	–	DQD3BY	436
TANDEM – técnica de encastrar								
	Guía extracción total **TANDEM** con **BLUMOTION** – 561H	30	●	○	–	–	DQD4QM	438
	Guía extracción parcial **TANDEM** con **BLUMOTION** – 551H	30	●	○	–	–	DQD65A	440

kg Capacidad de carga dinámica ● Integrado ○ Opcional – Imposible

Webcode – ingresar en el configurador de productos o hacer clic

TANDEM 17–19 mm

Aplicaciones	kg	BLUMOTION by Blum	SERVO-DRIVE by Blum	TIP-ON BLUMOTION by Blum	TIP-ON by Blum	Webcode	Página
TANDEM 19 mm – técnica de acoplamiento							
 Guía extracción total **TANDEM** con **BLUMOTION** – 560F	30	●	○	–	–	DQHL6M	442
 Guía extracción parcial **TANDEM** con **BLUMOTION** – 550F	30	●	○	–	–	DQHMLA	444
TANDEM 19 mm – técnica de encastrar							
 Guía extracción total **TANDEM** con **BLUMOTION** – 561F	30	●	○	–	–	DQHNZY	446
 Guía extracción parcial **TANDEM** con **BLUMOTION** – 551F	30	●	○	–	–	DQHPEM	448

TANDEM 11–16 mm | TANDEM 17–19 mm

Aplicaciones	kg	BLUMOTION by Blum	SERVO-DRIVE by Blum	TIP-ON BLUMOTION by Blum	TIP-ON by Blum	Webcode	Página
Armario despensa							
 **SPACE TOWER**	30	●	○	–	–		
Ancho de cuerpo KB 275–1200 mm							450

kg Capacidad de carga dinámica ● Integrado ○ Opcional – Imposible

Webcode – ingresar en el configurador de productos o hacer clic

Guía extracción total TANDEM con BLUMOTION – 560H

Webcode – ingresar en el configurador de productos o hacer clic: DQD1XA



- Guía para cajones de madera con material de placas de **11–16 mm** de grosor
- Guía extracción total **TANDEM** oculta con amortiguación **BLUMOTION** integrada para cierre suave y silencioso
- Apto para usarse con **SERVO-DRIVE** – el sistema eléctrico de apertura asistida
- Los rodillos de teflón resistentes al desgaste aseguran un deslizamiento ultraligero
- Ajuste altura por el acoplamiento sin herramientas
- Ajuste de la inclinación del frente sin herramientas
- Compensación de tolerancia de anchura y de profundidad

Espacio ocupado

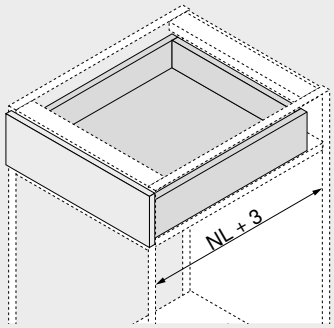

NL Largo nominal

Información de pedido

1 Guías izquierda/derecha

Versión	BLUMOTION
Largo nominal NL (mm)	**Capacidad de carga dinámica (kg) 30**
250	560H2500B
270	560H2700B
300	560H3000B
320	560H3200B
350	560H3500B
380	560H3800B
400	560H4000B
420	560H4200B
450	560H4500B
480	560H4800B
500	560H5000B
520	560H5200B
550	560H5500B
600	560H6000B

3 Acoplamiento

Color	Material		Ref.
Naranja	Plástico/cinc	[1]	T51.1700.04

[1] Pedir para izquierda/derecha

Accesorios

4 Herraje de ajuste del frente

Color	Material		Ref.
Color natural	Plástico	2 x	295.1000

5 POSISTOP[1]

Color	Material		Ref.
RAL 7037 gris polvo	Plástico	2 x	298.5500

[1] Tope de profundidad

12 Juego de estabilizadores laterales – extracción total[2]

Largo nominal NL (mm)[1]	Color	Ref.
Hasta 410	RAL 7037 gris polvo	ZST.410TV
Hasta 600		ZST.600TV
Hasta 750		ZST.750TV

[1] Para cortar a medida

[2] Apto para anchos de cuerpo de mueble KB 1400 mm
Con módulos extraíbles anchos con largos nominales cortos, recomendamos utilizar un estabilizador lateral

Cajón

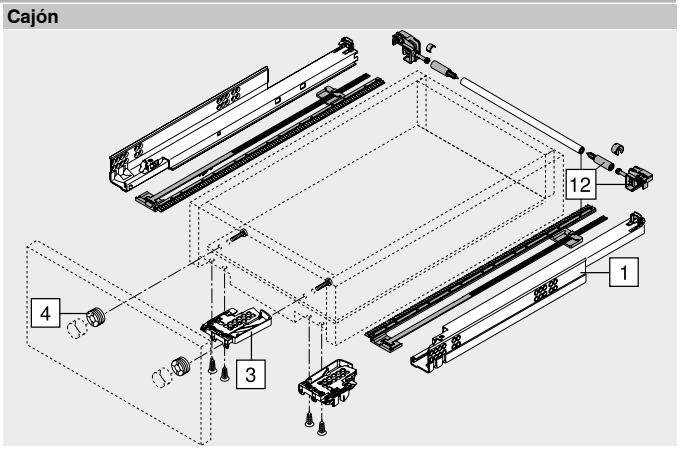

Cajón interior

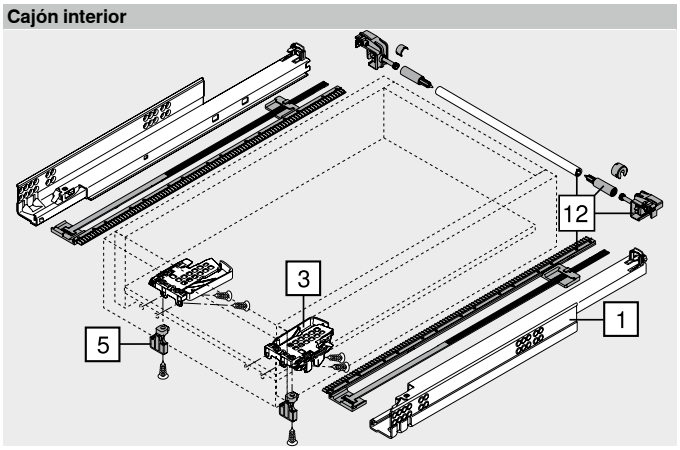

Guía extracción total TANDEM con BLUMOTION – 560H

Webcode – ingresar en el configurador de productos o hacer clic: DQD1XA

Planificación

Espacio ocupado en el cuerpo

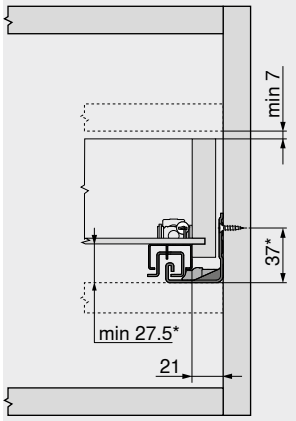

* +3 mm con estabilizadores laterales

Cajón | cajón interior

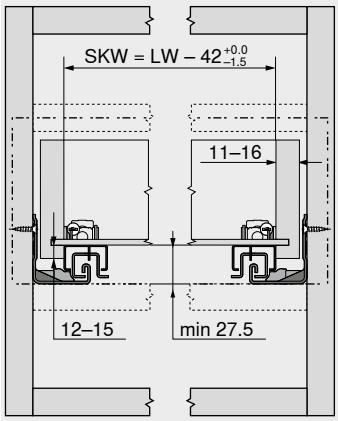

SKW Ancho interior del cajón
LW Ancho interior cuerpo de mueble

Cajón

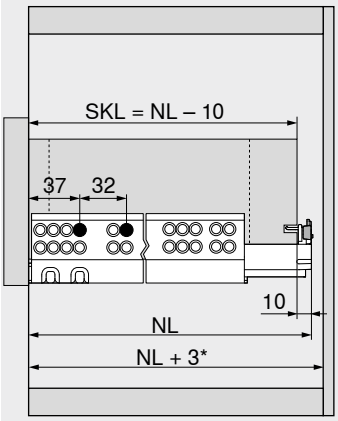

SKL Largo de cajón
NL Largo nominal
* Adicionalmente +12 mm con estabilizadores laterales

Cajón interior

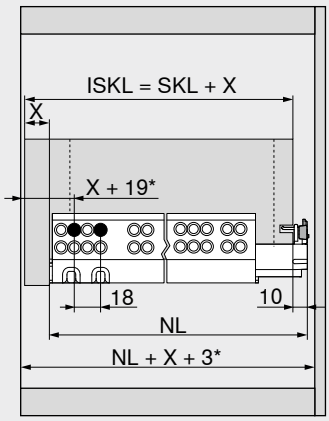

ISKL Largo del cajón interior
SKL Largo de cajón
NL Largo nominal
X Espesor del frente
* Adicionalmente +2 mm con **POSISTOP**

Trabajo del cajón

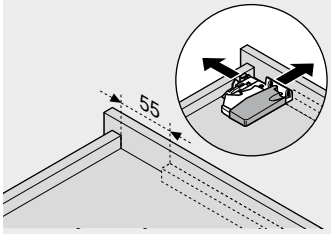

Utilizar la plantilla de taladrar T65.1000.02

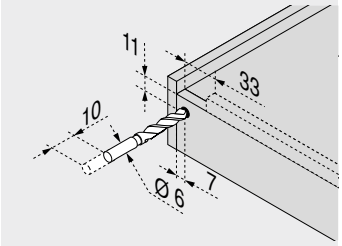

Utilizar la plantilla de taladrar T65.1000.02

Indicaciones en la página

Visión general	431
SERVO-DRIVE para **MOVENTO** | **TANDEM**	462
TIP-ON para **MOVENTO** | **TANDEM**	506
CABLOXX	594
Accesorios	452
Fijación de las guías	460
Servicios de Blum	602
Para más información técnica	708

Montaje, desmontaje y ajuste

Short-URL
www.blum.com/a420

Guía extracción parcial TANDEM con BLUMOTION – 550H

Webcode – ingresar en el configurador de productos o hacer clic: DQD3BY



- Guía para cajones de madera con material de placas de **11–16 mm** de grosor
- Guía extracción parcial **TANDEM** oculta con tope suave en la apertura y amortiguación **BLUMOTION** integrada para cierre suave y silencioso
- Apto para usarse con **SERVO-DRIVE** – el sistema eléctrico de apertura asistida
- Los rodillos de teflón resistentes al desgaste aseguran un deslizamiento ultraligero
- Ajuste altura por el acoplamiento sin herramientas
- Compensación de tolerancia de anchura y de profundidad

Espacio ocupado

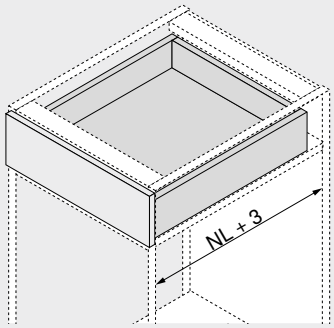

NL Largo nominal

Información de pedido

1 Guías izquierda/derecha

Versión	BLUMOTION
Largo nominal NL (mm)	**Capacidad de carga dinámica (kg) 30**
270	550H2700B
300	550H3000B
350	550H3500B
400	550H4000B
450	550H4500B
500	550H5000B
550	550H5500B
600	550H6000B
650	550H6500B

3 Acoplamiento

Color	Material		Ref.
Naranja	Plástico/cinc	[1]	T51.1700.04

[1] Pedir para izquierda/derecha

Accesorios

4 Herraje de ajuste del frente

Color	Material		Ref.
Color natural	Plástico	2 x	295.1000

5 POSISTOP[1]

Color	Material		Ref.
RAL 7037 gris polvo	Plástico	2 x	298.5500

[1] Tope de profundidad

12 Juego de estabilizadores laterales – extensión parcial[2]

Largo nominal NL (mm)[1]	Color	Ref.
Hasta 410	RAL 7037 gris polvo	ZST.410TT
Hasta 650		ZST.650TT

[1] Para cortar a medida

[2] Apto para anchos de cuerpo de mueble KB 1400 mm
Con módulos extraíbles anchos con largos nominales cortos, recomendamos utilizar un estabilizador lateral

Cajón

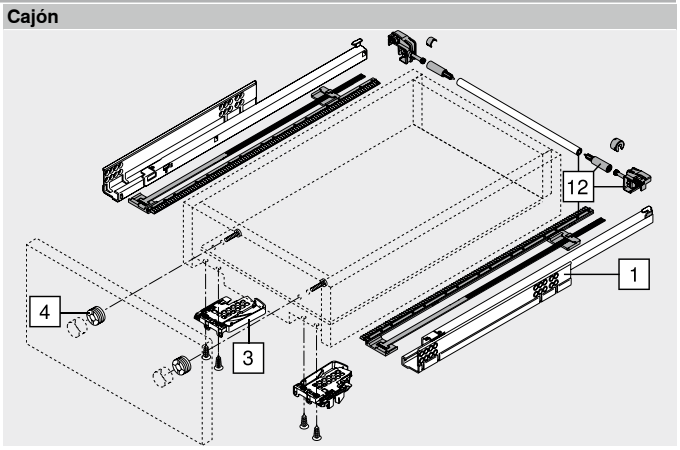

Cajón interior

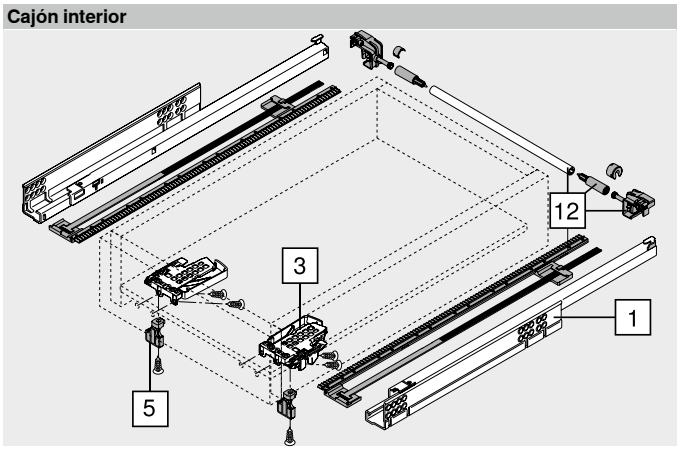

Guía extracción parcial TANDEM con BLUMOTION – 550H

Webcode – ingresar en el configurador de productos o hacer clic: DQD3BY

Planificación

Espacio ocupado en el cuerpo

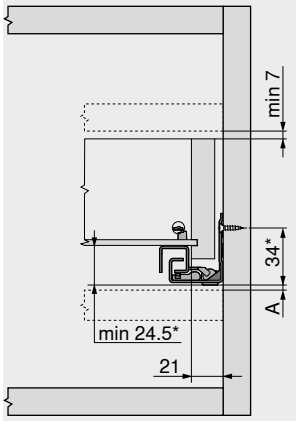

A	Distancia de 3 mm para intercambiar con la extracción total
*	+3 mm con estabilizadores laterales

Cajón | cajón interior

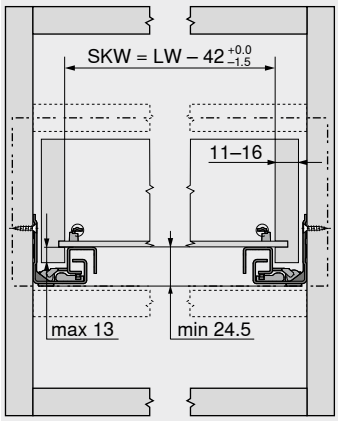

SKW	Ancho interior del cajón
LW	Ancho interior cuerpo de mueble

Cajón

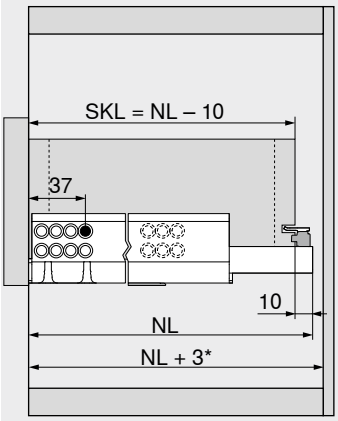

SKL	Largo de cajón
NL	Largo nominal
*	Adicionalmente +12 mm con estabilizadores laterales

Cajón interior

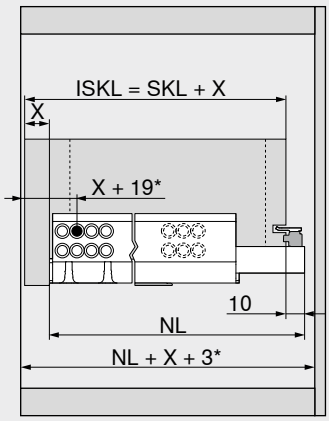

ISKL	Largo del cajón interior
SKL	Largo de cajón
NL	Largo nominal
X	Espesor del frente
*	Adicionalmente +2 mm con **POSISTOP**

Trabajo del cajón

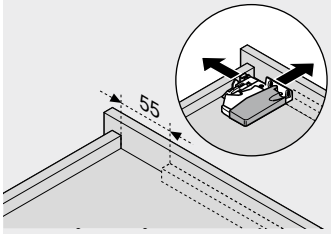

Utilizar la plantilla de taladrar T65.1000.02

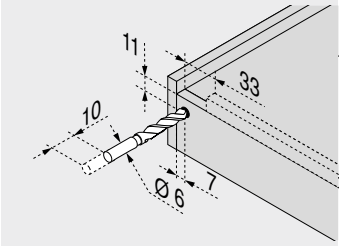

Utilizar la plantilla de taladrar T65.1000.02

Indicaciones en la página

Visión general	431
SERVO-DRIVE para **MOVENTO** | **TANDEM**	462
TIP-ON para **MOVENTO** | **TANDEM**	506
CABLOXX	594
Accesorios	452
Fijación de las guías	460
Servicios de Blum	602
Para más información técnica	708

Montaje, desmontaje y ajuste

Short-URL
www.blum.com/a420

Guía extracción total TANDEM con BLUMOTION – 561H

Webcode – ingresar en el configurador de productos o hacer clic: DQD4QM



- Guía para cajones de madera con material de placas de **11–16 mm** de grosor
- Guía extracción total **TANDEM** oculta con amortiguación **BLUMOTION** integrada para cierre suave y silencioso
- Apto para usarse con **SERVO-DRIVE** – el sistema eléctrico de apertura asistida
- Los rodillos de teflón resistentes al desgaste aseguran un deslizamiento ultraligero
- Seguro antidesenganche y ajuste altura integrados en el sistema de guías
- Ajuste de la inclinación del frente sin herramientas

Espacio ocupado

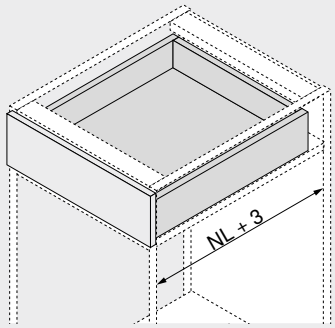

NL Largo nominal

Información de pedido

1	Guías izquierda/derecha			
	Versión	BLUMOTION		
Largo nominal NL (mm)	Capacidad de carga dinámica (kg)			
	30			
260	561H2601B			
285	561H2851B			
310	561H3101B			
335	561H3351B			
360	561H3601B			
385	561H3851B			
410	561H4101B			
435	561H4351B			
460	561H4601B			
485	561H4851B			
510	561H5101B			
535	561H5351B			
560	561H5601B			

Accesorios

4	Herraje de ajuste del frente			
	Color	Material		Ref.
	Color natural	Plástico	2 x	295.1000

12	Juego de estabilizadores laterales – extracción total[2]		
	Largo nominal NL (mm)[1]	Color	Ref.
	Hasta 410	RAL 7037 gris polvo	ZST.410TV
	Hasta 600		ZST.600TV

[1] Para cortar a medida

[2] Apto para anchos de cuerpo de mueble KB 1400 mm
Con módulos extraíbles anchos con largos nominales cortos, recomendamos utilizar un estabilizador lateral

Cajón

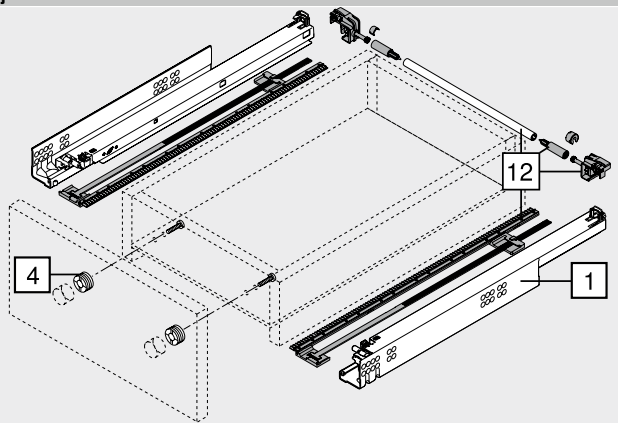

Cajón interior

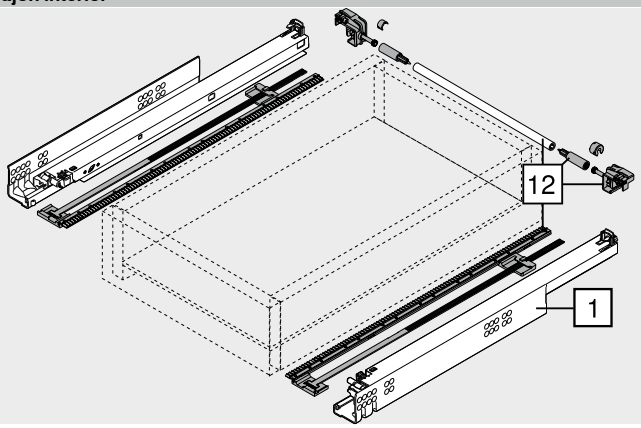

Guía extracción total TANDEM con BLUMOTION – 561H

Webcode – ingresar en el configurador de productos o hacer clic: DQD4QM

Planificación

Espacio ocupado en el cuerpo

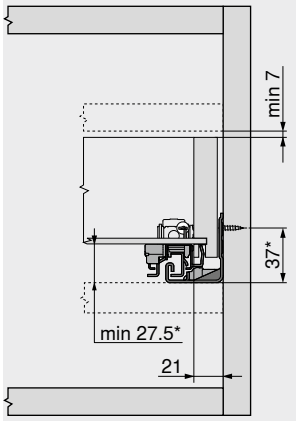

* +3 mm con estabilizadores laterales

Cajón | cajón interior

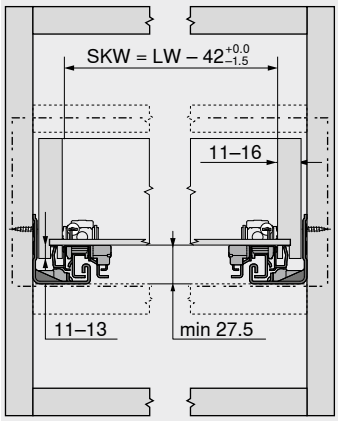

SKW Ancho interior del cajón
LW Ancho interior cuerpo de mueble

Cajón

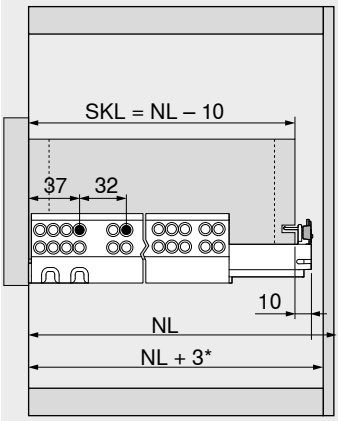

SKL Largo de cajón
NL Largo nominal
* Adicionalmente +12 mm con estabilizadores laterales

Cajón interior

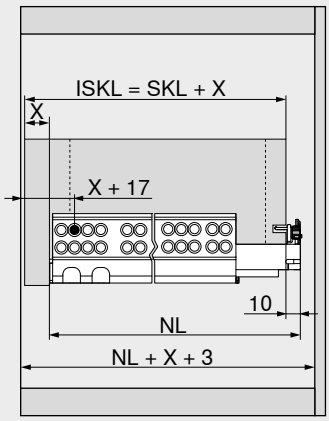

ISKL Largo del cajón interior
SKL Largo de cajón
NL Largo nominal
X Espesor del frente

Trabajo del cajón

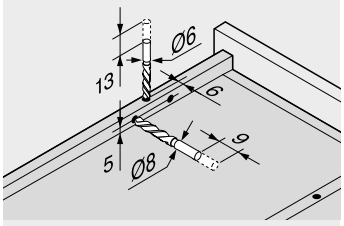

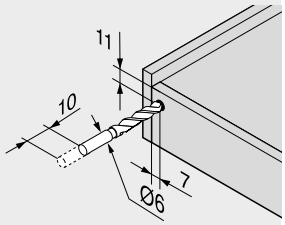

Utilizar la plantilla de taladrar T65.1000.02

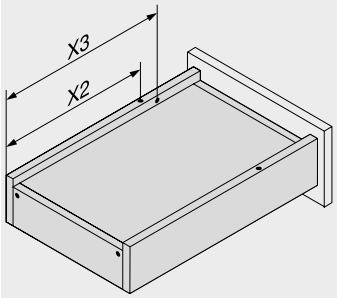

Largo nominal NL (mm)	Solapas encastrables X2 (mm)	Seguro anti-desenganche X3 (mm)
260	205	185
285	220	200
310	230	242
335	245	257
360	275	287
385	285	297
410	300	344
435	310	354
460	335	379
485	350	394
510	360	436
535	375	451
560	405	481

Indicaciones en la página

Visión general	431
SERVO-DRIVE para **MOVENTO** | **TANDEM**	462
TIP-ON para **MOVENTO** | **TANDEM**	506
CABLOXX	594
Accesorios	452
Fijación de las guías	460
Servicios de Blum	602
Para más información técnica	708

Montaje, desmontaje y ajuste

Short-URL
www.blum.com/a420

Guía extracción parcial TANDEM con BLUMOTION – 551H

Webcode – ingresar en el configurador de productos o hacer clic: DQD65A



- Guía para cajones de madera con material de placas de **11–16 mm** de grosor
- Guía extracción parcial **TANDEM** oculta con tope suave en la apertura y amortiguación **BLUMOTION** integrada para cierre suave y silencioso
- Apto para usarse con **SERVO-DRIVE** – el sistema eléctrico de apertura asistida
- Los rodillos de teflón resistentes al desgaste aseguran un deslizamiento ultraligero
- Seguro antidesenganche y ajuste altura integrados en el sistema de guías

Espacio ocupado

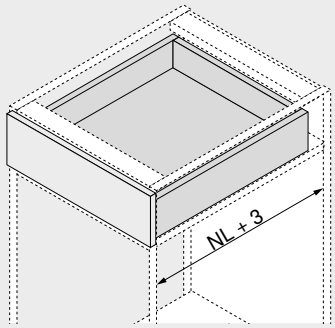

NL Largo nominal

Información de pedido

1 **Guías izquierda/derecha**



Versión **BLUMOTION**

Largo nominal NL (mm)	Capacidad de carga dinámica (kg) 30
260	☎ 551H2601B
285	☎ 551H2851B
310	☎ 551H3101B
335	☎ 551H3351B
360	☎ 551H3601B
385	☎ 551H3851B
410	☎ 551H4101B
435	☎ 551H4351B
460	☎ 551H4601B
485	☎ 551H4851B
510	☎ 551H5101B
535	☎ 551H5351B
560	☎ 551H5601B

Accesorios

4 **Herraje de ajuste del frente**



Color	Material		Ref.
Color natural	Plástico	2 x	295.1000

12 **Juego de estabilizadores laterales – extensión parcial**[2]



Largo nominal NL (mm)[1]	Color	Ref.
Hasta 410	RAL 7037 gris polvo	ZST.410TT
Hasta 650		ZST.650TT

1 Para cortar a medida

2 Apto para anchos de cuerpo de mueble KB 1400 mm
Con módulos extraíbles anchos con largos nominales cortos, recomendamos utilizar un estabilizador lateral

Cajón

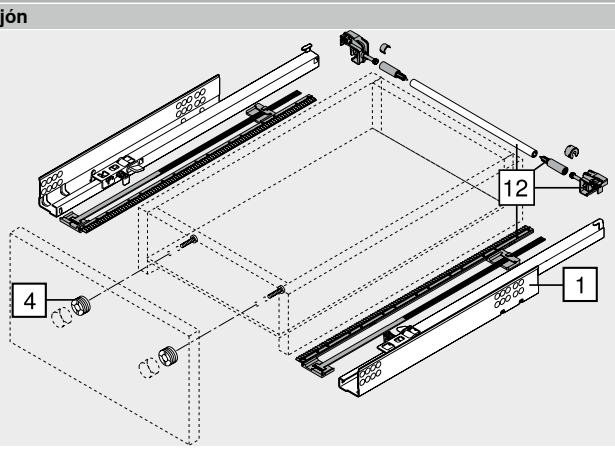

Cajón interior

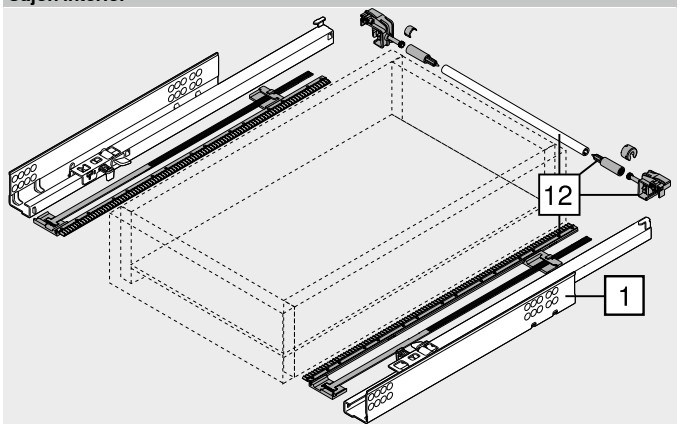

Guía extracción parcial TANDEM con BLUMOTION – 551H

Webcode – ingresar en el configurador de productos o hacer clic: DQD65A

Planificación

Espacio ocupado en el cuerpo

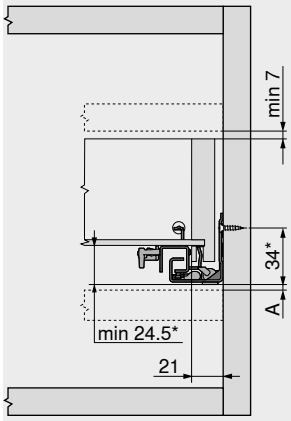

A	Distancia de 3 mm para intercambiar con la extracción total
*	+3 mm con estabilizadores laterales

Cajón | cajón interior

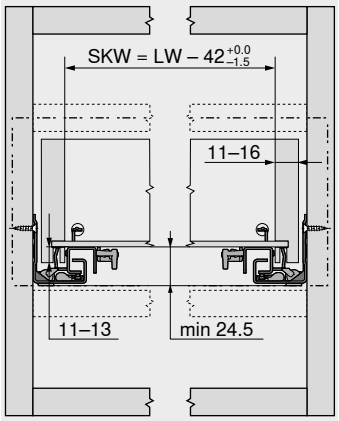

SKW	Ancho interior del cajón
LW	Ancho interior cuerpo de mueble

Cajón

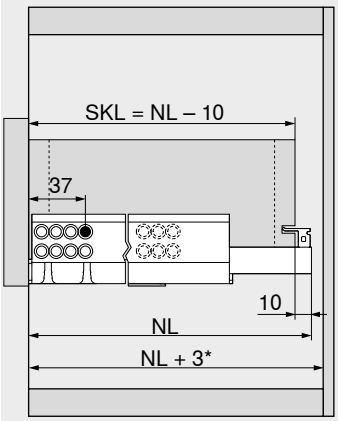

SKL	Largo de cajón
NL	Largo nominal
*	Adicionalmente +12 mm con estabilizadores laterales

Cajón interior

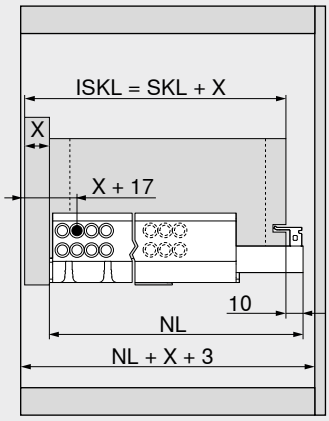

ISKL	Largo del cajón interior
SKL	Largo de cajón
NL	Largo nominal
X	Espesor del frente

Trabajo del cajón

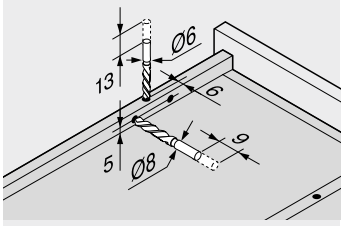

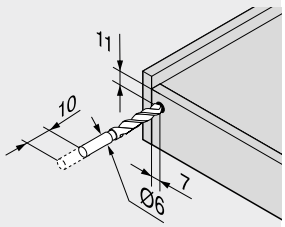

Utilizar la plantilla de taladrar T65.1000.02

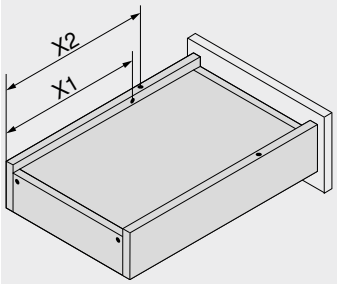

Largo nominal NL (mm)	Solapas encastrables X2 (mm)	Seguro anti-desenganche X1 (mm)
260	205	185
285	220	200
310	230	210
335	245	225
360	275	255
385	285	265
410	300	280
435	310	290
460	335	315
485	350	330
510	360	340
535	375	355
560	405	385

Indicaciones en la página

Visión general	431
SERVO-DRIVE para **MOVENTO** | **TANDEM**	462
TIP-ON para **MOVENTO** | **TANDEM**	506
CABLOXX	594
Accesorios	452
Fijación de las guías	460
Servicios de Blum	602
Para más información técnica	708

Montaje, desmontaje y ajuste

Short-URL
www.blum.com/a420

Guía extracción total TANDEM con BLUMOTION – 560F

Webcode – ingresar en el configurador de productos o hacer clic: DQHL6M



- Guía para cajones de madera con material de placas de **17–19 mm** de grosor
- Guía extracción total **TANDEM** oculta con amortiguación **BLUMOTION** integrada para cierre suave y silencioso
- Apto para usarse con **SERVO-DRIVE** – el sistema eléctrico de apertura asistida
- Los rodillos de teflón resistentes al desgaste aseguran un deslizamiento ultraligero
- Ajuste altura por el acoplamiento sin herramientas
- Ajuste de la inclinación del frente sin herramientas
- Compensación de tolerancia de anchura y de profundidad

Espacio ocupado

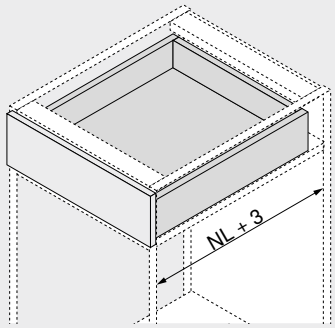

NL Largo nominal

Información de pedido

1 Guías izquierda/derecha



Versión: BLUMOTION

Largo nominal NL (mm)	Capacidad de carga dinámica (kg) 30
250	☎ 560F2500B
270	☎ 560F2700B
300	☎ 560F3000B
350	☎ 560F3500B
400	☎ 560F4000B
450	☎ 560F4500B
500	☎ 560F5000B
550	☎ 560F5500B
600	☎ 560F6000B

3 Acoplamiento



Color	Material		Ref.
Naranja	Plástico/cinc	[1]	T51.1700.04

[1] Pedir para izquierda/derecha

Accesorios

4 Herraje de ajuste del frente



Color	Material		Ref.
Color natural	Plástico	2 x	295.1000

5 POSISTOP[1]



Color	Material		Ref.
RAL 7037 gris polvo	Plástico	2 x	298.5500

[1] Tope de profundidad

Cajón

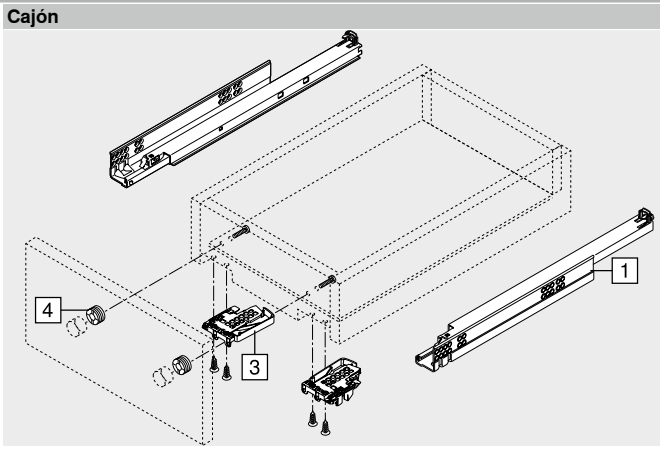

Cajón interior

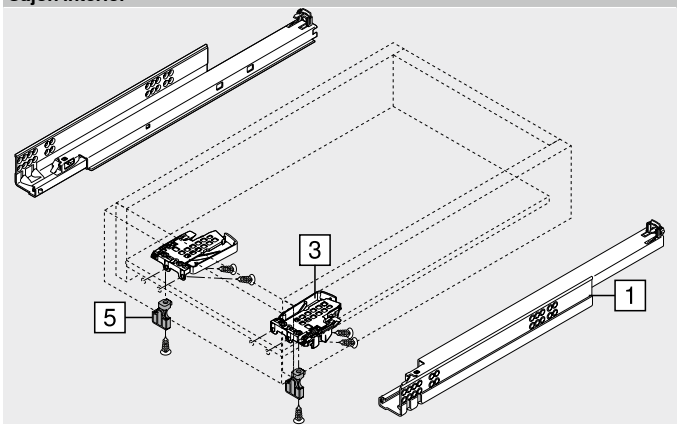

Guía extracción total TANDEM con BLUMOTION – 560F

Webcode – ingresar en el configurador de productos o hacer clic: DQHL6M

Planificación

Espacio ocupado en el cuerpo

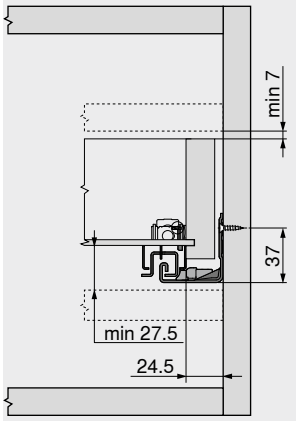

Cajón | cajón interior

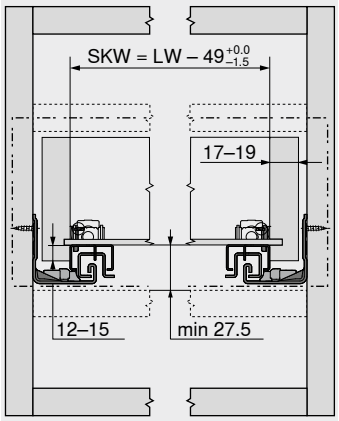

SKW	Ancho interior del cajón
LW	Ancho interior cuerpo de mueble

Cajón

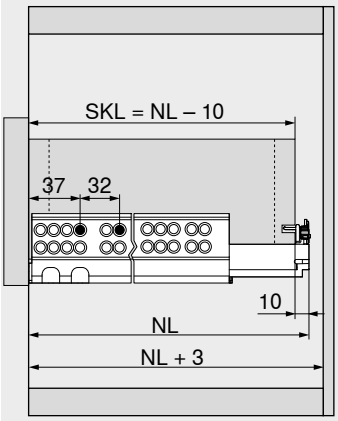

SKL	Largo de cajón
NL	Largo nominal

Cajón interior

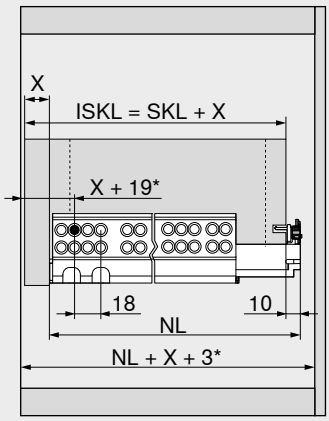

ISKL	Largo del cajón interior
SKL	Largo de cajón
NL	Largo nominal
X	Espesor del frente
*	Adicionalmente +2 mm con **POSISTOP**

Trabajo del cajón

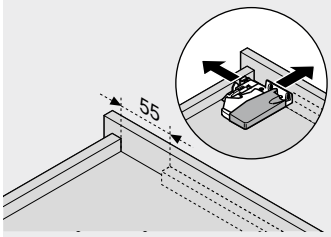

Utilizar la plantilla de taladrar T65.1000.02

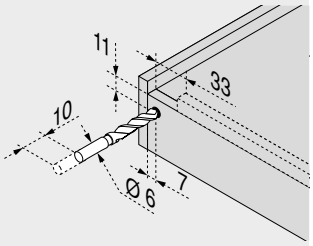

Utilizar la plantilla de taladrar T65.1000.02

Indicaciones en la página

Visión general	431	**TANDEM 19 mm**	
SERVO-DRIVE para **MOVENTO** | **TANDEM**	462		
TIP-ON para **MOVENTO** | **TANDEM**	506	Short-URL	
CABLOXX	594	www.blum.com/i011	**Montaje, desmontaje y ajuste**
Accesorios	452		
Fijación de las guías	461		
Servicios de Blum	602	Short-URL	
Para más información técnica	708	www.blum.com/a420	

Guía extracción parcial TANDEM con BLUMOTION – 550F

Webcode – ingresar en el configurador de productos o hacer clic: DQHMLA



- Guía para cajones de madera con material de placas de **17–19 mm** de grosor
- Guía extracción parcial **TANDEM** oculta con tope suave en la apertura y amortiguación **BLUMOTION** integrada para cierre suave y silencioso
- Apto para usarse con **SERVO-DRIVE** – el sistema eléctrico de apertura asistida
- Los rodillos de teflón resistentes al desgaste aseguran un deslizamiento ultraligero
- Ajuste altura por el acoplamiento sin herramientas
- Compensación de tolerancia de anchura y de profundidad

Espacio ocupado

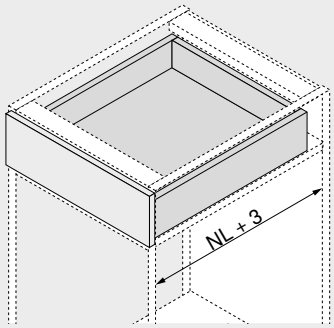

NL Largo nominal

Información de pedido

1	Guías izquierda/derecha		
	Versión	BLUMOTION	
Largo nominal NL (mm)	Capacidad de carga dinámica (kg) 30		
270	☎ 550F2700B		
300	☎ 550F3000B		
350	☎ 550F3500B		
400	☎ 550F4000B		
450	☎ 550F4500B		
500	☎ 550F5000B		
550	☎ 550F5500B		
600	☎ 550F6000B		
650	☎ 550F6500B		

3	Acoplamiento		
	Color	Material	Ref.
	Naranja	Plástico/cinc [1]	T51.1700.04

[1] Pedir para izquierda/derecha

Accesorios

4	Herraje de ajuste del frente		
	Color	Material	Ref.
	Color natural	Plástico 2 x	295.1000

5	POSISTOP[1]		
	Color	Material	Ref.
	RAL 7037 gris polvo	Plástico 2 x	298.5500

[1] Tope de profundidad

Cajón

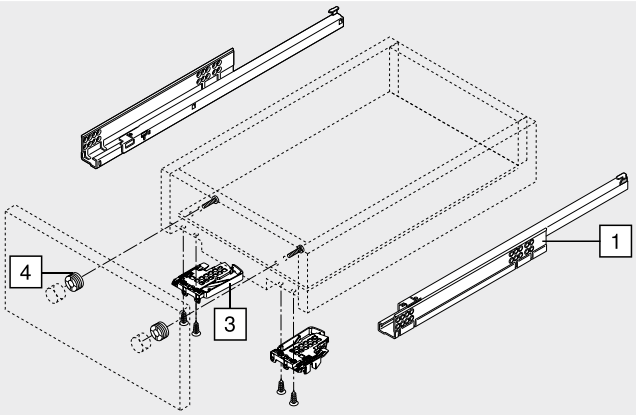

Cajón interior

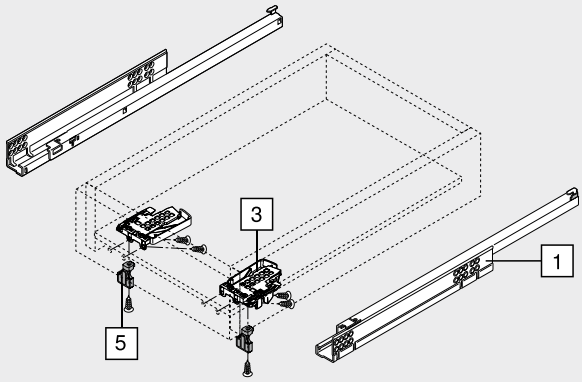

Guía extracción parcial TANDEM con BLUMOTION – 550F

Webcode – ingresar en el configurador de productos o hacer clic: DQHMLA

Planificación

Espacio ocupado en el cuerpo

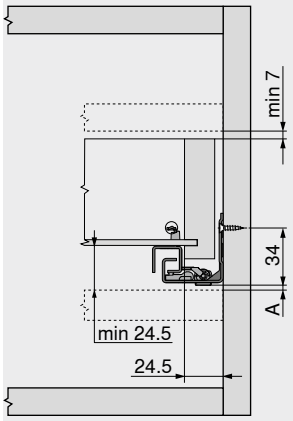

A	Distancia de 3 mm para intercambiar con la extracción total

Cajón | cajón interior

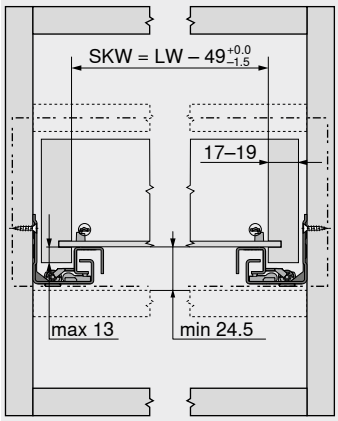

SKW	Ancho interior del cajón
LW	Ancho interior cuerpo de mueble

Cajón

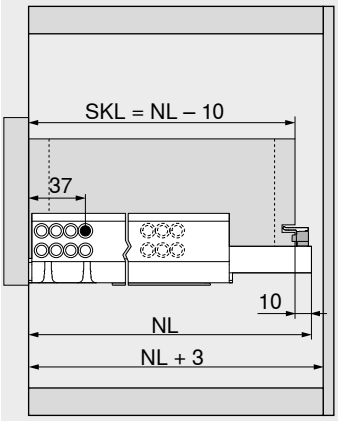

SKL	Largo de cajón
NL	Largo nominal

Cajón interior

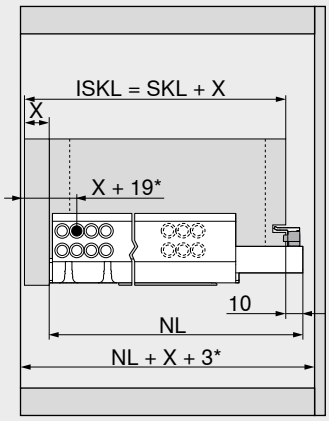

ISKL	Largo del cajón interior
SKL	Largo de cajón
NL	Largo nominal
X	Espesor del frente
*	Adicionalmente +2 mm con **POSISTOP**

Trabajo del cajón

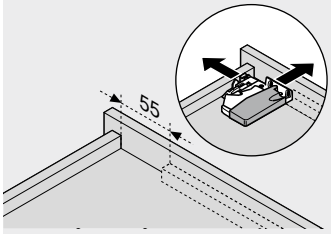

Utilizar la plantilla de taladrar T65.1000.02

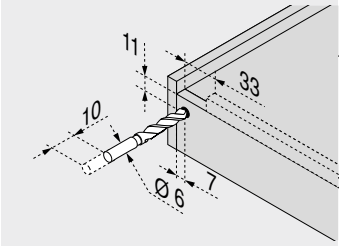

Utilizar la plantilla de taladrar T65.1000.02

Indicaciones en la página

Visión general	431
SERVO-DRIVE para **MOVENTO** | **TANDEM**	462
TIP-ON para **MOVENTO** | **TANDEM**	506
CABLOXX	594
Accesorios	452
Fijación de las guías	461
Servicios de Blum	602
Para más información técnica	708

TANDEM 19 mm

Short-URL
www.blum.com/i011

Montaje, desmontaje y ajuste

Short-URL
www.blum.com/a420

Guía extracción total TANDEM con BLUMOTION – 561F

Webcode – ingresar en el configurador de productos o hacer clic: DQHNZY



- Guía para cajones de madera con material de placas de **17–19 mm** de grosor
- Guía extracción total **TANDEM** oculta con amortiguación **BLUMOTION** integrada para cierre suave y silencioso
- Apto para usarse con **SERVO-DRIVE** – el sistema eléctrico de apertura asistida
- Los rodillos de teflón resistentes al desgaste aseguran un deslizamiento ultraligero
- Seguro antidesenganche y ajuste altura integrados en el sistema de guías
- Ajuste de la inclinación del frente sin herramientas

Espacio ocupado

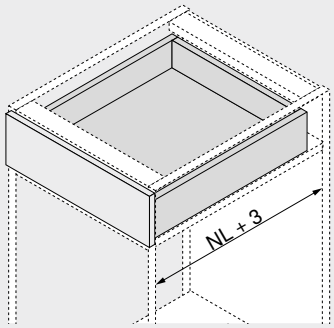

NL Largo nominal

Información de pedido

1	Guías izquierda/derecha		
	Versión	BLUMOTION	
Largo nominal	Capacidad de carga dinámica (kg)		
NL (mm)	30		
260	☎ 561F2601B		
310	☎ 561F3101B		
360	☎ 561F3601B		
410	☎ 561F4101B		
460	☎ 561F4601B		
510	☎ 561F5101B		
560	☎ 561F5601B		

Accesorios

4	Herraje de ajuste del frente			
	Color	Material		Ref.
	Color natural	Plástico	2 x	295.1000

Cajón

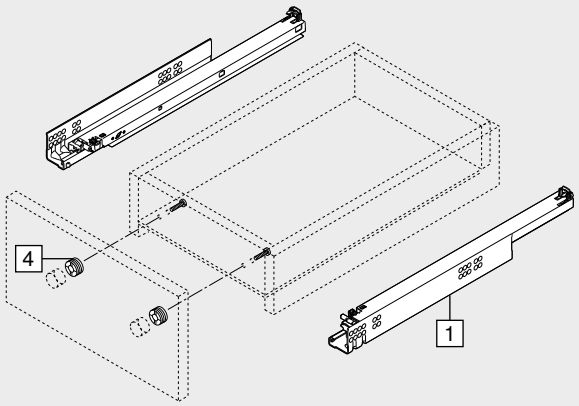

Cajón interior

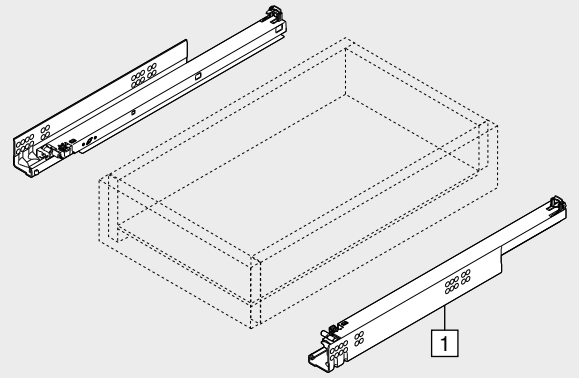

Guía extracción total TANDEM con BLUMOTION – 561F

Webcode – ingresar en el configurador de productos o hacer clic: DQHNZY

Planificación

Espacio ocupado en el cuerpo

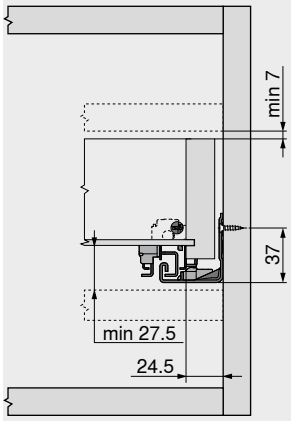

Cajón | cajón interior

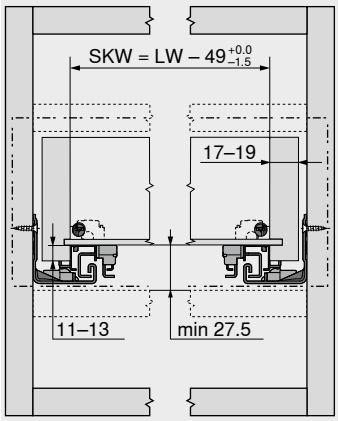

SKW	Ancho interior del cajón
LW	Ancho interior cuerpo de mueble

Cajón

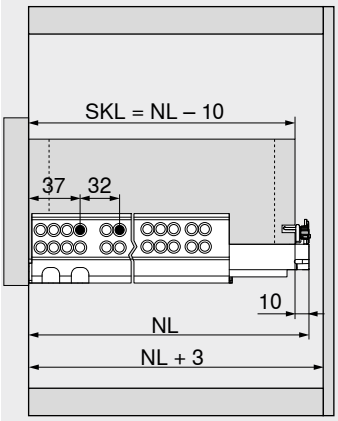

SKL	Largo de cajón
NL	Largo nominal

Cajón interior

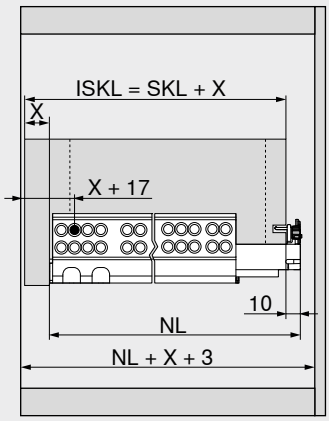

ISKL	Largo del cajón interior
SKL	Largo de cajón
NL	Largo nominal
X	Espesor del frente

Trabajo del cajón

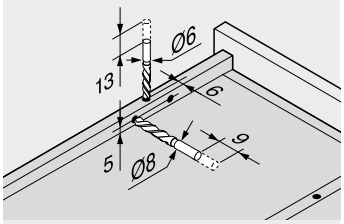

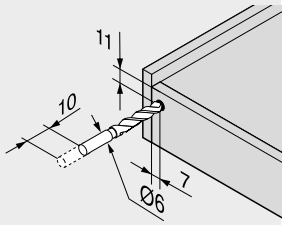

Utilizar la plantilla de taladrar T65.1000.02

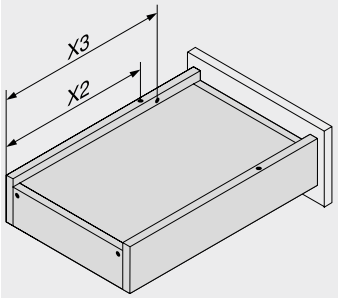

Largo nominal	Solapas encastrables	Seguro anti-desenganche
NL (mm)	X2 (mm)	X3 (mm)
260	205	185
310	230	242
360	275	287
410	300	344
460	335	379
510	360	436
560	405	481

Indicaciones en la página

Visión general	431	**TANDEM 19 mm**	
SERVO-DRIVE para **MOVENTO** | **TANDEM**	462		
TIP-ON para **MOVENTO** | **TANDEM**	506	Short-URL	
CABLOXX	594	www.blum.com/i011	**Montaje, desmontaje y ajuste**
Accesorios	452		
Fijación de las guías	461		
Servicios de Blum	602	Short-URL	
Para más información técnica	708	www.blum.com/a420	

Guía extracción parcial TANDEM con BLUMOTION – 551F

Webcode – ingresar en el configurador de productos o hacer clic: DQHPEM



- Guía para cajones de madera con material de placas de **17–19 mm** de grosor
- Guía extracción parcial **TANDEM** oculta con tope suave en la apertura y amortiguación **BLUMOTION** integrada para cierre suave y silencioso
- Apto para usarse con **SERVO-DRIVE** – el sistema eléctrico de apertura asistida
- Los rodillos de teflón resistentes al desgaste aseguran un deslizamiento ultraligero
- Seguro antidesenganche y ajuste altura integrados en el sistema de guías

Espacio ocupado

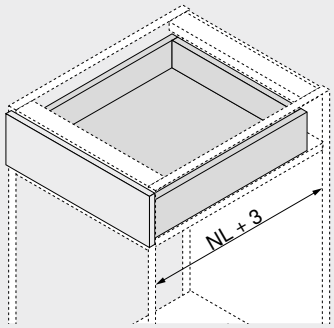

NL Largo nominal

Información de pedido

1	Guías izquierda/derecha		
	Versión	BLUMOTION	
Largo nominal	Capacidad de carga dinámica (kg)		
NL (mm)	30		
260	☎ 551F2601B		
310	☎ 551F3101B		
360	☎ 551F3601B		
410	☎ 551F4101B		
460	☎ 551F4601B		
510	☎ 551F5101B		
560	☎ 551F5601B		

Accesorios

4	Herraje de ajuste del frente			
	Color	Material		Ref.
	Color natural	Plástico	2 x	295.1000

Cajón

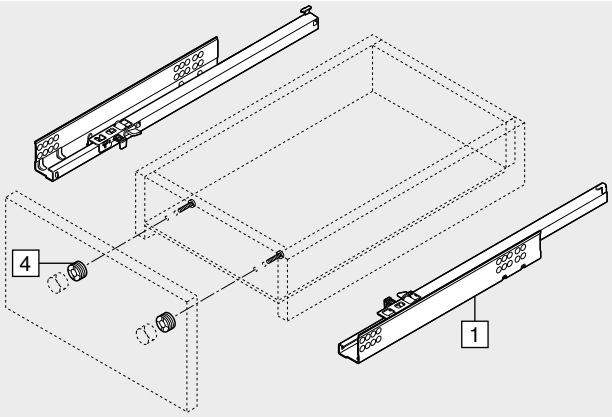

Cajón interior

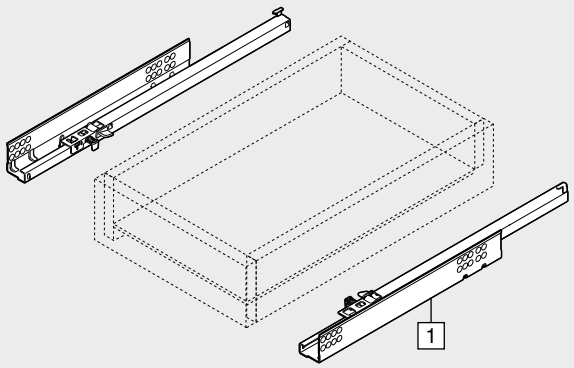

Guía extracción parcial TANDEM con BLUMOTION – 551F

Webcode – ingresar en el configurador de productos o hacer clic: DQHPEM

Planificación

Espacio ocupado en el cuerpo

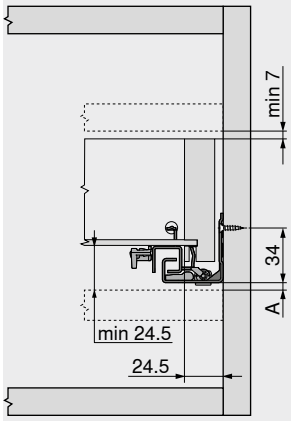

A	Distancia de 3 mm para intercambiar con la extracción total

Cajón | cajón interior

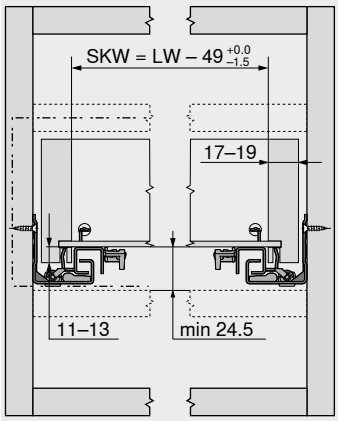

SKW	Ancho interior del cajón
LW	Ancho interior cuerpo de mueble

Cajón

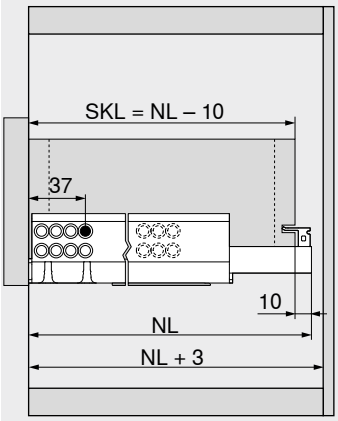

SKL	Largo de cajón
NL	Largo nominal

Cajón interior

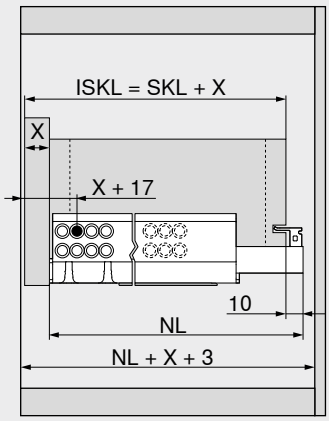

ISKL	Largo del cajón interior
SKL	Largo de cajón
NL	Largo nominal
X	Espesor del frente

Trabajo del cajón

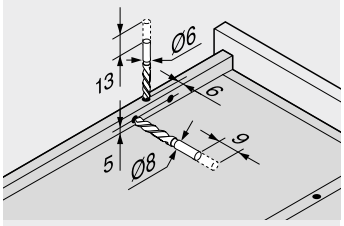

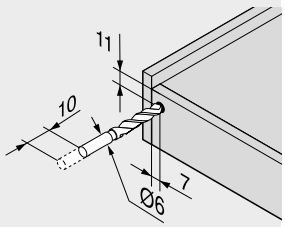

Utilizar la plantilla de taladrar T65.1000.02

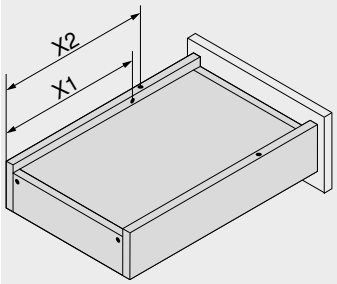

Largo nominal	Solapas encastrables	Seguro anti-desenganche
NL (mm)	X2 (mm)	X1 (mm)
260	205	185
310	230	210
360	275	255
410	300	280
460	335	315
510	360	340
560	405	385

Indicaciones en la página

Visión general	431	**TANDEM 19 mm**	
SERVO-DRIVE para **MOVENTO** | **TANDEM**	462		
TIP-ON para **MOVENTO** | **TANDEM**	506	Short-URL	
CABLOXX	594	www.blum.com/i011	**Montaje, desmontaje y ajuste**
Accesorios	452		
Fijación de las guías	461		
Servicios de Blum	602	Short-URL	
Para más información técnica	708	www.blum.com/a420	

SPACE TOWER



- El armario despensa flexible con caceroleros interiores; con estantes y cajones interiores en la zona superior
- Acceso cómodo desde tres lados
- Los módulos extraíbles de apertura individual permiten ver todo el contenido y extraerlo cómodamente hacia arriba
- Mínimos esfuerzos para su accionamiento incluso en módulos extraíbles con cargas pesadas
- Las paredes traseras y laterales altas garantizan un almacenamiento seguro
- Las dimensiones del cuerpo se pueden realizar de manera flexible



Información de pedido

Recomendaciones de uso	Página
Guía extracción total **TANDEM** con **BLUMOTION** – 560H	434
Guía extracción parcial **TANDEM** con **BLUMOTION** – 550H	436
Guía extracción total **TANDEM** con **BLUMOTION** – 561H	438
Guía extracción parcial **TANDEM** con **BLUMOTION** – 551H	440
Guía extracción total **TANDEM** con **BLUMOTION** – 560F	442
Guía extracción parcial **TANDEM** con **BLUMOTION** – 550F	444
Guía extracción total **TANDEM** con **BLUMOTION** – 561F	446
Guía extracción parcial **TANDEM** con **BLUMOTION** – 551F	448
Bisagra **CLIP top BLUMOTION** 155°	84

Recomendación
Ancho de cuerpo de mueble KB (mm)
275–1200

Planificación

Ayuda para planificación y pedidos

Short-URL
www.blum.com/planningtools

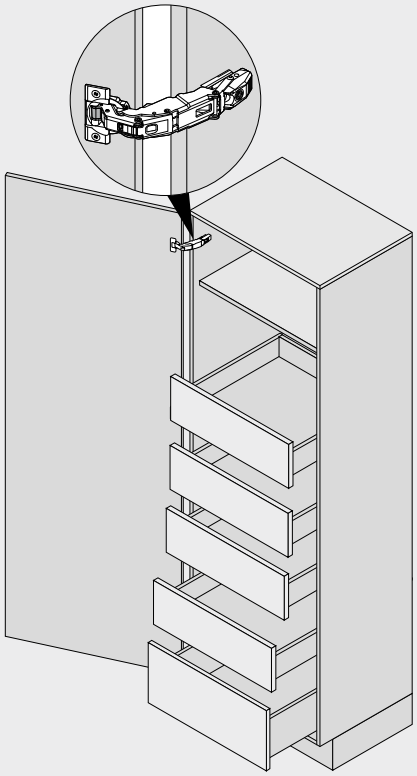

Indicaciones en la página

Visión general	431	Para más información técnica	708	**Montaje, desmontaje y ajuste**	
SERVO-DRIVE para **MOVENTO** | **TANDEM**	462			**Short-URL**	
Bisagra **CLIP top BLUMOTION** 155°	84			**www.blum.com/a420**	
BLUMOTION para puertas	176				
Accesorios	452				
Servicios de Blum	602				

SPACE TOWER

Planificación

Recomendación

Posicionamiento en el cuerpo

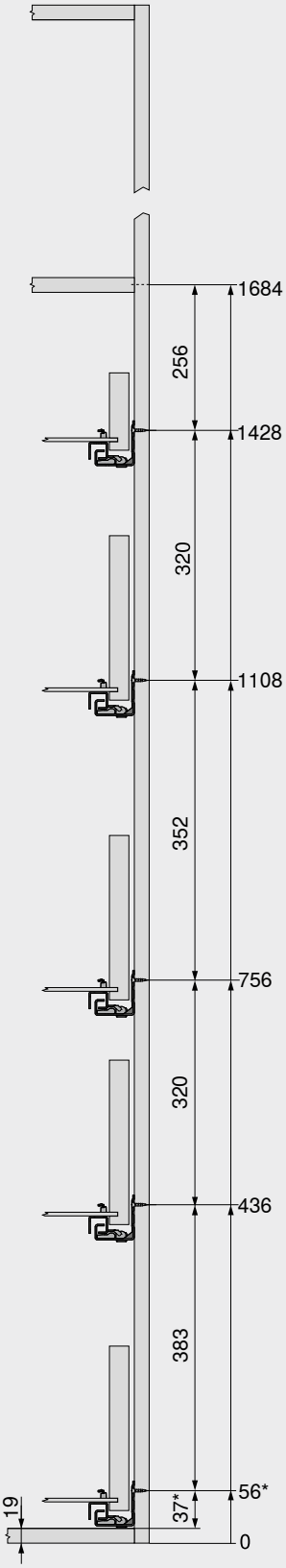

Cotas de taladrado – frente

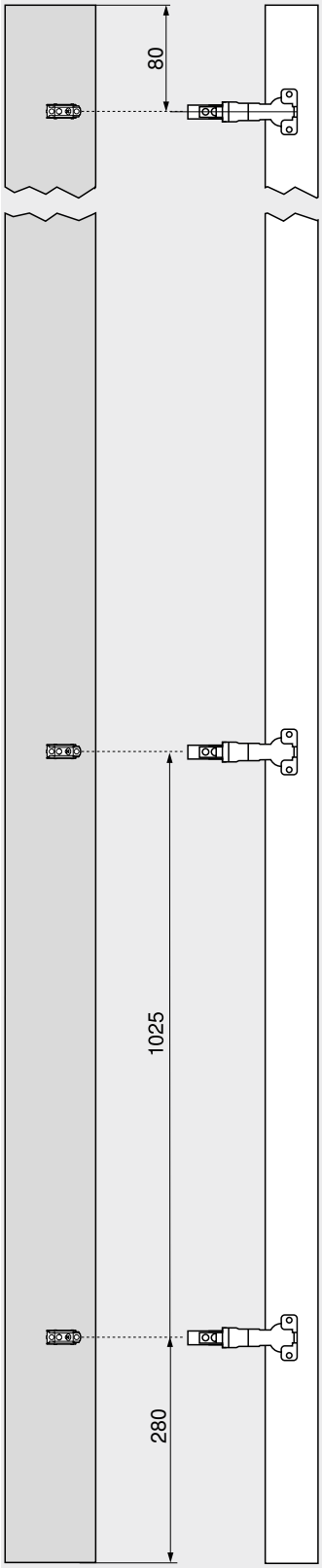

Cotas de taladrado – frente

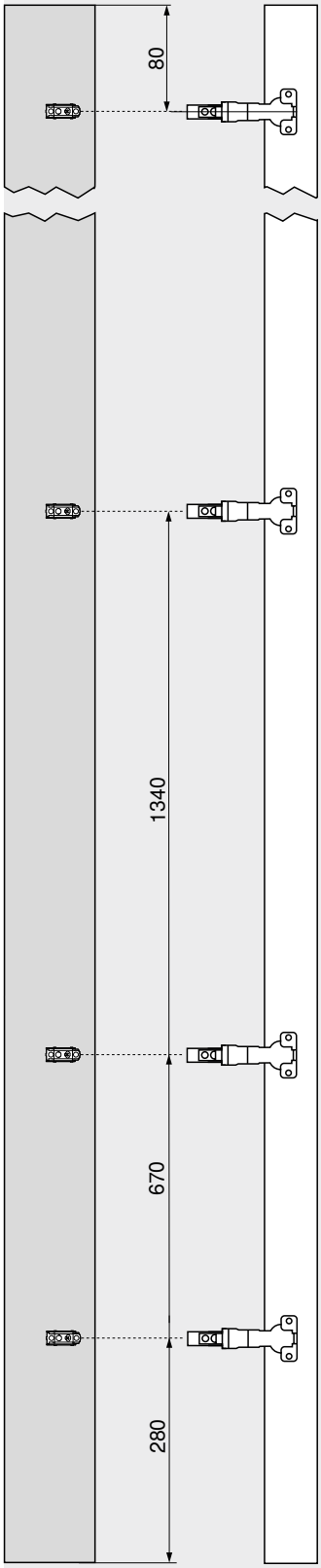

En los armarios altos es muy práctico un estante, que al estar situado en el nivel superior puede verse muy bien desde delante.

El cajón interior facilita el acceso lateral. Si se utiliza el cajón interior con una trasera más alta, los artículos guardados no pueden caerse hacia atrás.

El posicionamiento a diferentes alturas de los módulos extraíbles en el armario permite que los artículos altos tales como botellas o paquetes de cereales tengan espacio suficiente en el interior.

La bisagra **CLIP top BLUMOTION** 155° sin entrada de la puerta permite aprovechar de manera óptima el ancho del cuerpo KB.

Si la bisagra se monta por encima del módulo extraíble más bajo, este puede colocarse en la posición más baja. De este modo se aprovecha hasta el último centímetro como espacio de almacenaje.

Indicaciones en la página

Número de bisagras 718

* +1 mm si las guías de cuerpo se instalan antes de montar el cuerpo

Sistema de bloqueo del entrepaño



- Utilizable con las **guías de extensión total TANDEM**
- No utilizable con las **guías de extensión parcial TANDEM**
- Combinable con **BLUMOTION** y **TIP-ON**
- Bloqueo de ambos lados
- Soporte seguro
- Posibilidad de desbloquear el sistema de bloqueo del entrepaño mediante sincronización con una mano
- Montaje sencillo, los herrajes sirven como plantilla
- Fijación de las guías en las posiciones de atornillado usuales
- Ancho máx. de cuerpo de mueble KB 1200 mm

Espacio ocupado

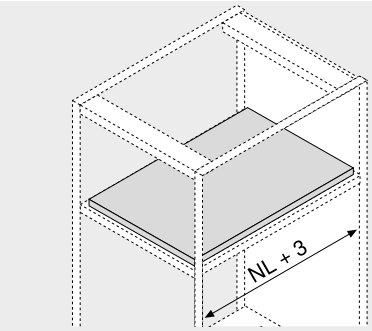

NL Largo nominal

Información de pedido

12 Sistema de bloqueo del entrepaño[1]

Guías	Color	Ref.
560H | 561H	Gris orión mate	295H5700
560F | 561F		295F5700

Consta de:

12a	2 x	Unidad de bloqueo La fijación solo es posible con tornillos aglo
12b	2 x	Elementos de fijación La fijación es posible con tornillos aglo y Euro
–	1 x	Instrucciones de montaje

[1] ¡Al montar el sistema de bloqueo del entrepaño, asegúrese de que el ajuste de la inclinación quede en el estado de fábrica!
Con módulos extraíbles anchos con largos nominales cortos, recomendamos utilizar un estabilizador lateral. El estabilizador lateral mejora el encaje de la unidad de bloqueo en combinación con 560H | 561H.

12c Varilla de sincronización[2]

Versión	Longitud (mm)[1]	Ref.
Redondo	1089	ZST.1089W
	1160	ZST.1160W

Corte
12c 560H | 561H: Ancho interior cuerpo de mueble LW – 87 mm ±1 mm
12c 560F | 561F: Ancho interior cuerpo de mueble LW – 94 mm ±1 mm

[1] Para cortar a medida
[2] Posibilidad de desbloquear el sistema de bloqueo del entrepaño mediante sincronización con una mano

Accesorios

– Tornillo aglomerado

Diámetro (mm)	Longitud (mm)	Ref.
Ø 3.5	15.0	609.1500

– Tornillo Euro

Diámetro (mm)	Longitud (mm)	Ref.
Ø 6.0	14.5	661.1450.HG

Técnica de acoplamiento – 560H | 560F

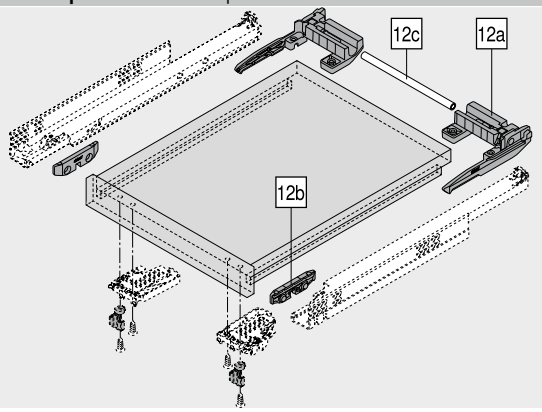

Técnica de encastrar – 561H | 561F

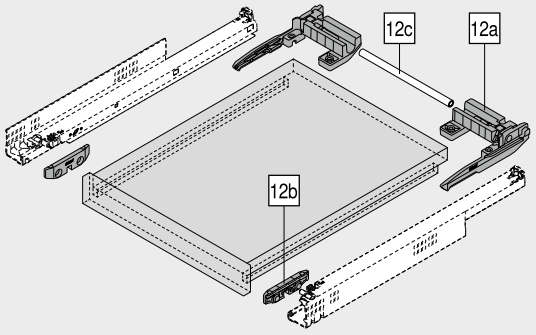

Planificación

Elaboración de entrepaño

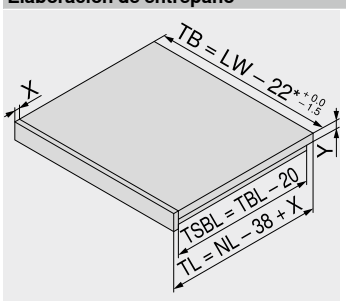

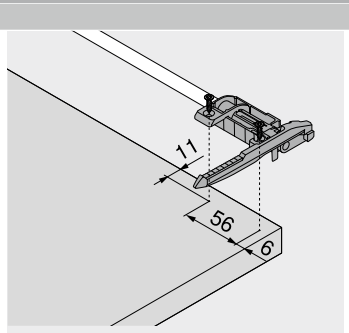

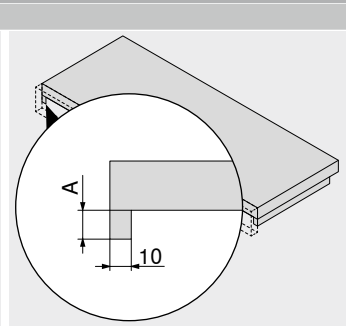

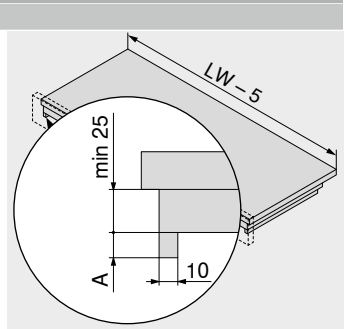

NL	Largo nominal
LW	Ancho interior cuerpo de mueble
TB	Ancho de entrepaño
TL	Largo de la repisa
TBL	Profundidad de la balda sin el frente
TSBL	Longitud del frente lateral del entrepaño
X	Grosor de la saliente de entrepaño
Y	Espesor de fondo de entrepaño
*	29 mm con **TANDEM 19 mm**

Balda individual

Guías	A (mm)
560H | 560F	12–15
561H | 561F	11–13

Balda doble

Guías	A (mm)
560H | 560F	12–15
561H | 561F	11–13

Sistema de bloqueo del entrepaño

Planificación

TANDEM – 560H

Espacio ocupado en el cuerpo	Entrepaño	Entrepaño	Entrepaño de montaje interior

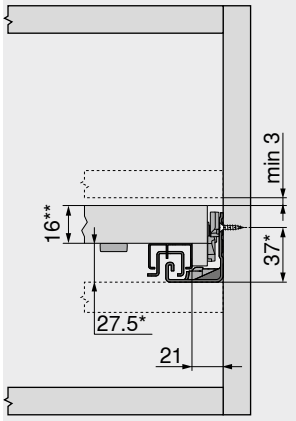

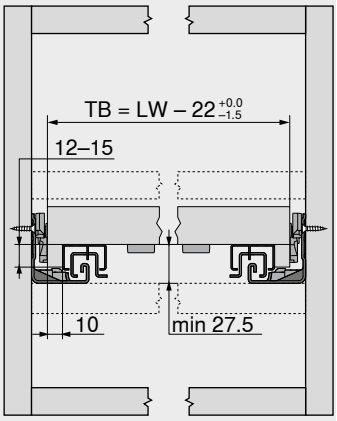

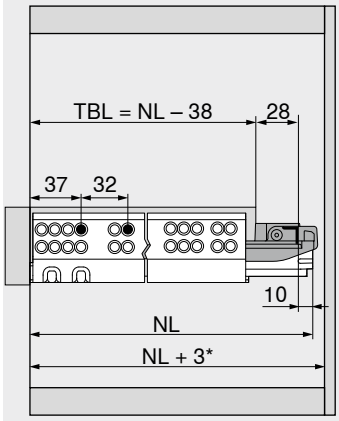

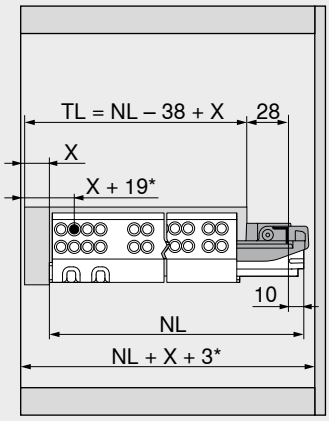

*	+3 mm con estabilizador lateral o +1 mm con **TIP-ON**	TB	Ancho de entrepaño	TBL	Profundidad de la balda sin el frente	TL	Largo de la repisa
**	Al menos 25 mm para la instalación de la cavidad	LW	Ancho interior cuerpo de mueble	NL	Largo nominal	NL	Largo nominal
				*	Adicionalmente +12 mm con estabilizadores laterales	X	Grosor de la saliente de entrepaño
						*	Adicionalmente, +2 mm con **POSISTOP** o +4 mm con **TIP-ON**

TANDEM – 561H

Espacio ocupado en el cuerpo	Entrepaño	Entrepaño	Entrepaño de montaje interior

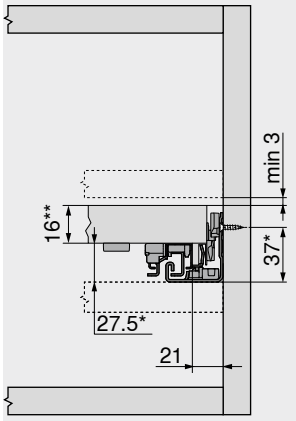

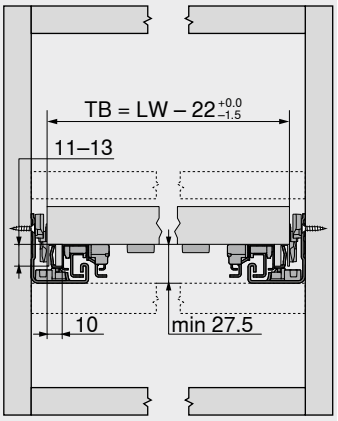

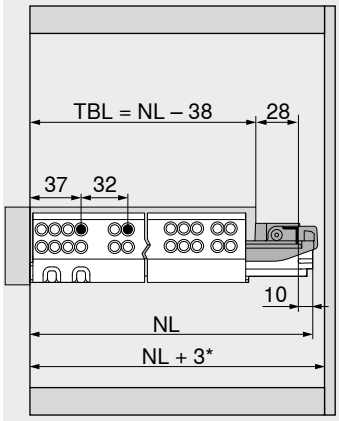

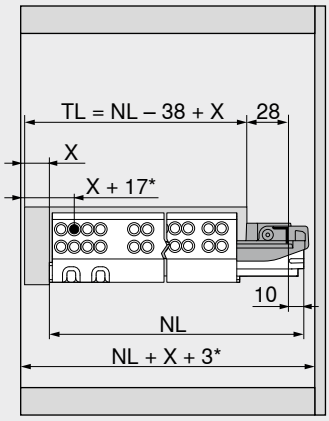

*	+3 mm con estabilizador lateral o +1 mm con **TIP-ON**	TB	Ancho de entrepaño	TBL	Profundidad de la balda sin el frente	TL	Largo de la repisa
**	Al menos 25 mm para la instalación de la cavidad	LW	Ancho interior cuerpo de mueble	NL	Largo nominal	NL	Largo nominal
				*	Adicionalmente +12 mm con estabilizadores laterales	X	Grosor de la saliente de entrepaño
						*	Adicionalmente +4 mm con **TIP-ON**

Indicaciones en la página

Visión general	431
TIP-ON para **MOVENTO** | **TANDEM**	506
Fijación de las guías	460
Servicios de Blum	602
Para más información técnica	708

Sistema de bloqueo del entrepaño

Short-URL
www.blum.com/i010

Montaje, desmontaje y ajuste

Short-URL
www.blum.com/a420

Sistema de bloqueo del entrepaño

Planificación

TANDEM – 560F

Espacio ocupado en el cuerpo

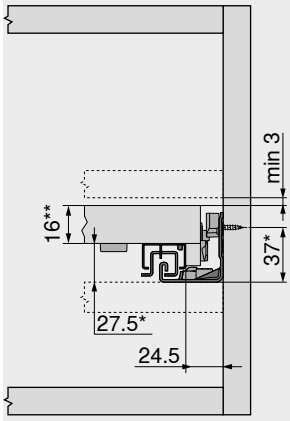

* +1 mm con **TIP-ON**
** Al menos 25 mm para la instalación de la cavidad

Entrepaño

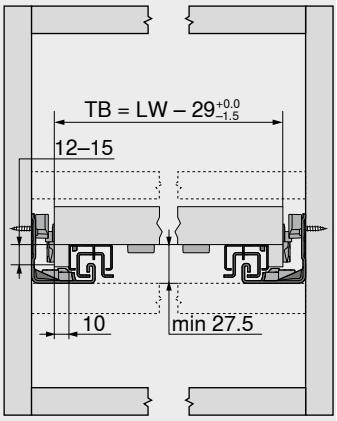

TB Ancho de entrepaño
LW Ancho interior cuerpo de mueble

Entrepaño

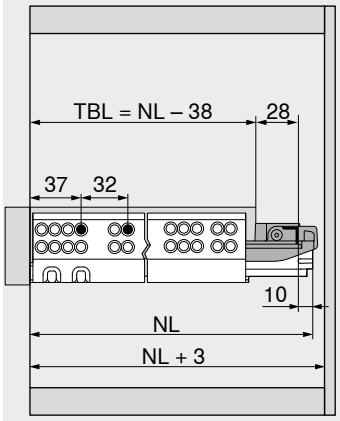

TBL Profundidad de la balda sin el frente
NL Largo nominal

Entrepaño de montaje interior

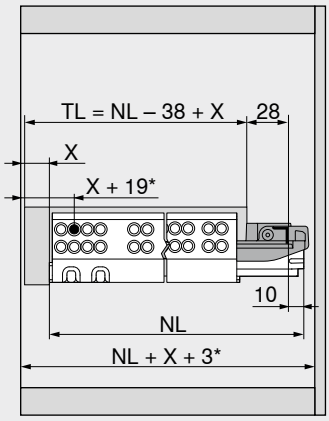

TL Largo de la repisa
NL Largo nominal
X Grosor de la saliente de entrepaño
* Adicionalmente, +2 mm con **POSISTOP** o +4 mm con **TIP-ON**

TANDEM – 561F

Espacio ocupado en el cuerpo

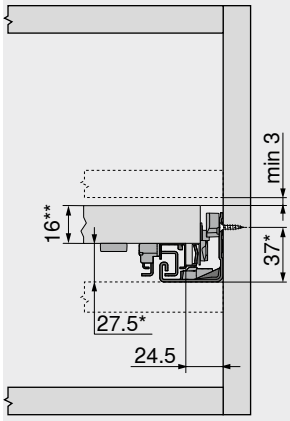

* +1 mm con **TIP-ON**
** Al menos 25 mm para la instalación de la cavidad

Entrepaño

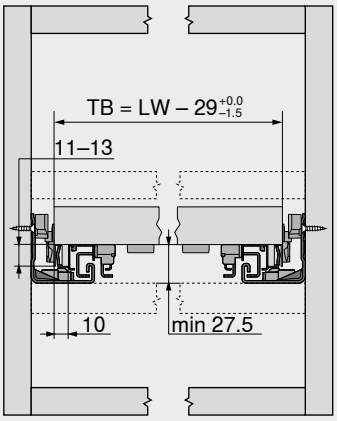

TB Ancho de entrepaño
LW Ancho interior cuerpo de mueble

Entrepaño

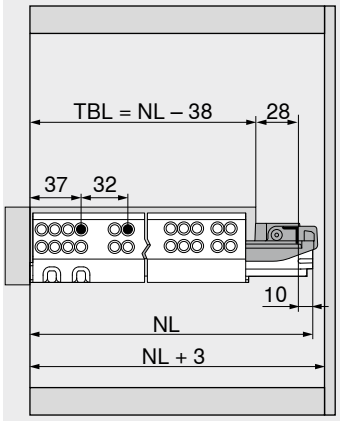

TBL Profundidad de la balda sin el frente
NL Largo nominal

Entrepaño de montaje interior

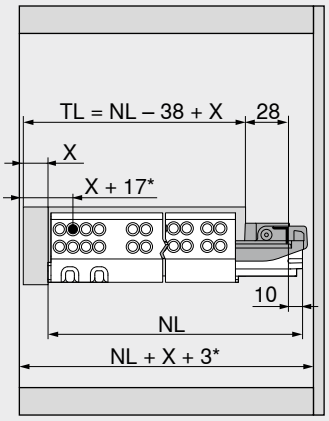

TL Largo de la repisa
NL Largo nominal
X Grosor de la saliente de entrepaño
* Adicionalmente +4 mm con **TIP-ON**

Indicaciones en la página

Visión general	431
TIP-ON para **MOVENTO** | **TANDEM**	506
Fijación de las guías	461
Servicios de Blum	602
Para más información técnica	708

Sistema de bloqueo del entrepaño

Short-URL
www.blum.com/i010

Montaje, desmontaje y ajuste

Short-URL
www.blum.com/a420

Juego de estabilizadores laterales – extracción total

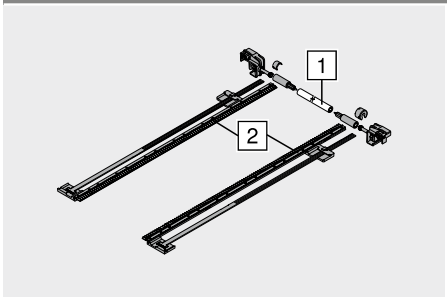

- Para cortar a medida
- Apto para anchos de cuerpo de mueble KB 1400 mm
- Adecuado para:
  Guía extracción total **TANDEM BLUMOTION** – 560H | 561H
- Con módulos extraíbles anchos con largos nominales cortos, recomendamos utilizar un estabilizador lateral
- No es compatible con **TIP-ON**
- Color: RAL 7037 gris polvo
- Material: plástico

Información de pedido

Largo nominal NL (mm)	Ref.
Hasta 410	ZST.410TV
Hasta 600	ZST.600TV
Hasta 750	ZST.750TV

Corte

1 Ancho interior cuerpo de mueble LW – 254 mm
2 Largo nominal NL + 12 mm

Planificación

Espacio ocupado en el cuerpo

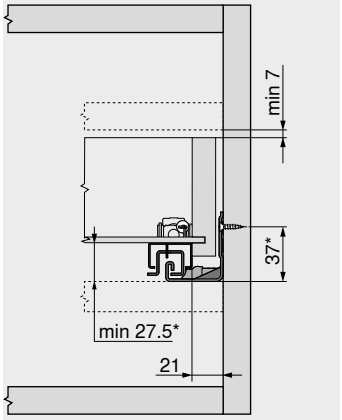

* +3 mm con estabilizadores laterales

Cajón

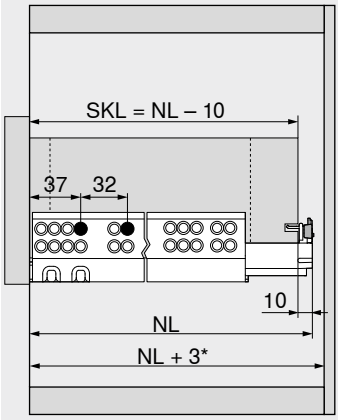

SKL Largo de cajón
NL Largo nominal
* Adicionalmente +12 mm con estabilizadores laterales

Espacio ocupado en el cuerpo

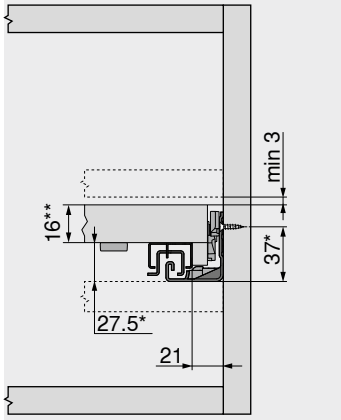

Sistema de bloqueo del entrepaño
* +3 mm con estabilizadores laterales
** Al menos 25 mm para la instalación de la cavidad

Entrepaño

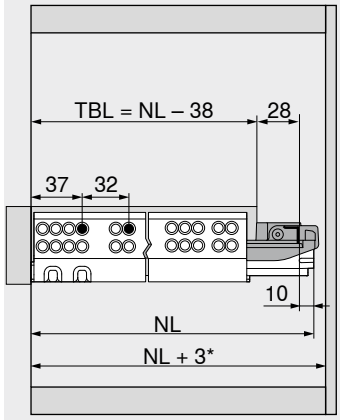

Sistema de bloqueo del entrepaño
TBL Profundidad de la balda sin el frente
NL Largo nominal
* Adicionalmente +12 mm con estabilizadores laterales

Juego de estabilizadores laterales – extensión parcial

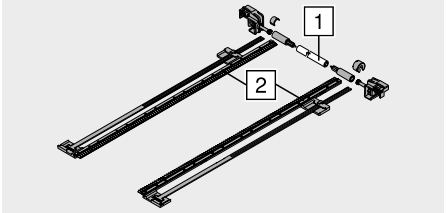

- Para cortar a medida
- Apto para anchos de cuerpo de mueble KB 1400 mm
- Adecuado para:
  Guía de extracción parcial **TANDEM BLUMOTION** – 550H | 551H
- Con módulos extraíbles anchos con largos nominales cortos, recomendamos utilizar un estabilizador lateral
- No es compatible con **TIP-ON**
- Color: RAL 7037 gris polvo
- Material: plástico

Información de pedido

Largo nominal NL (mm)	Ref.
Hasta 410	ZST.410TT
Hasta 650	ZST.650TT

Corte

1 Ancho interior cuerpo de mueble LW – 222 mm
2 Largo nominal NL + 12 mm

Planificación

Espacio ocupado en el cuerpo

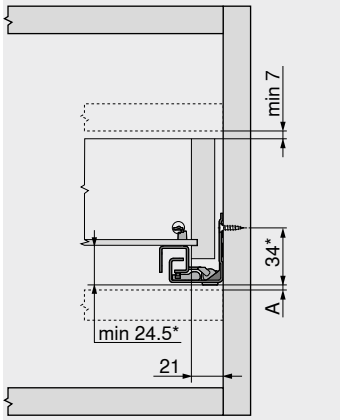

A Distancia de 3 mm para intercambiar con la extracción total
* +3 mm con estabilizadores laterales

Cajón

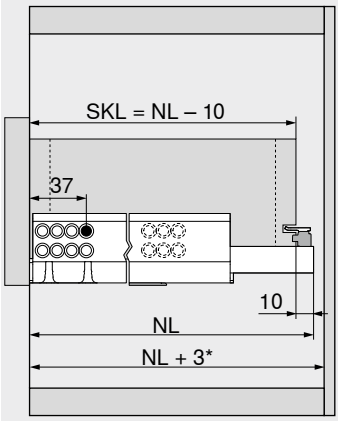

SKL Largo de cajón
NL Largo nominal
* Adicionalmente +12 mm con estabilizadores laterales

Guardacuerpo longitudinal con adaptador para trasera de madera



- Color: acero inoxidable anodizado
- Material: aluminio

Información de pedido

Largo nominal NL (mm)	Ref.
400	ZRE.363A.ID
450	ZRE.413A.ID
480	ZRE.443A.ID
500	ZRE.463A.ID
520	ZRE.483A.ID
550	ZRE.513A.ID
580	ZRE.543A.ID
600	ZRE.563A.ID
650	ZRE.613A.ID

Planificación

Espacio ocupado en el cuerpo

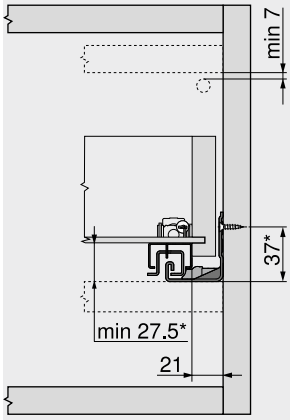

560H | 561H | 550H | 551H
* +1 mm con **TIP-ON**

Cotas de montaje – trasera

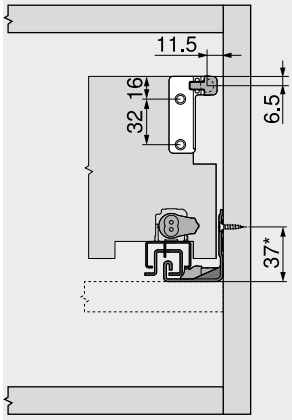

560H | 561H | 550H | 551H
* +1 mm con **TIP-ON**

Espacio ocupado en el cuerpo

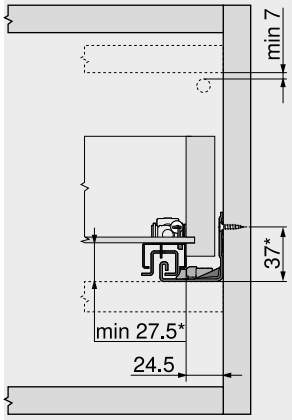

560F | 561F | 550F | 551F
* +1 mm con **TIP-ON**

Cotas de montaje – trasera

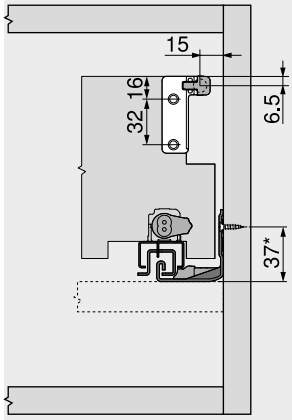

560F | 561F | 550F | 551F
* +1 mm con **TIP-ON**

Herraje de ajuste del frente



- Con tuerca de acero premontada
- Para cajones de 4 lados
- Ajuste bidimensional del frente (±2 mm)

Información de pedido

Color	Material	Ref.
Color natural	Plástico	295.1000

Planificación

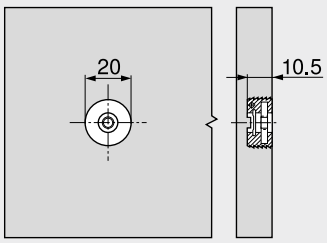

Matriz para encajar a presión – MZM.0095 – **MINIPRESS**

Montaje

Montaje, desmontaje y ajuste

Short-URL
www.blum.com/a420

POSISTOP



- Adecuado para:
  Guía extracción total **TANDEM BLUMOTION** – 560H | 560F
  Guía de extracción parcial **TANDEM BLUMOTION** – 550H | 550F
- Solo para aplicaciones internas

Información de pedido

Color	Material	Ref.
RAL 7037 gris polvo	Plástico	298.5500

Montaje, desmontaje y ajuste

Short-URL
www.blum.com/a420

Tornillo aglomerado – Ø 3.5 mm

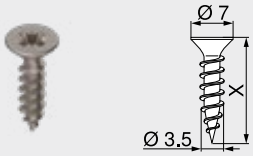

- Color: niquelado
- Material: acero

Información de pedido

Longitud X (mm)	Diámetro (mm)	Ref.
15.0	Ø 3.5	609.1500
17.0		609.1700

Tornillo Euro – Ø 6.0 mm

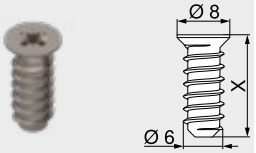

- Diámetro de taladrado Ø 5 mm
- Color: niquelado
- Material: acero

Información de pedido

Longitud X (mm)	Diámetro (mm)	Ref.
10.0	Ø 6.0	661.1000.HG
11.5		661.1150.HG
13.0		661.1300.HG
14.5		661.1450.HG
20.0		661.2000.HG

Broca de centrar



- Para el taladro previo de tornillos aglo Ø 3.5 mm
- Profundidad de taladrado hasta 8 mm
- Material: acero, templado

Información de pedido

Descripción	Diámetro (mm)	Ref.
Broca de centrar	Ø 2.7	M01.ZZ03.01
Broca de recambio		M01.ZZB3

Amortiguador autoadhesivo

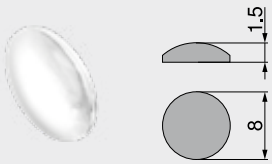

- Para armortiguar ruidos
- Color: blanco natural
- Material: plástico

Información de pedido

Diámetro (mm)	Ref.
Ø 8.0	993.710

Amortiguador taladro

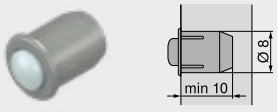

- Para armortiguar ruidos
- En dos piezas
- Color: RAL 9006 gris
- Material: plástico

Información de pedido

Diámetro (mm)	Ref.
Ø 8.0	993.706

Destornillador en cruz



- Mango de color naranja con impresión Blum
- Color: negro/naranja
- Material: plástico/acero

Información de pedido

Herramienta de apoyo	Largo total (mm)	Ref.
Pozidriv PZ 2	210	303.756.1

Destornillador plano



- Mango de color naranja con impresión Blum
- Color: negro/naranja
- Material: plástico/acero

Información de pedido

Herramienta de apoyo	Largo total (mm)	Ref.
Tamaño 1	200	314.928.1

Guía – 560H – 30 kg

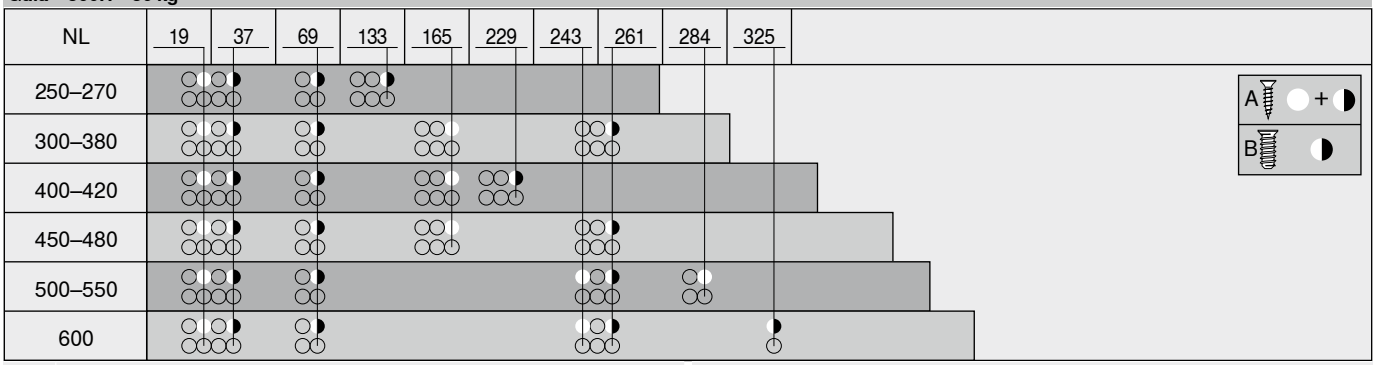

NL	Largo nominal
A	Tornillo aglo Ø 4 x 15 mm
B	Tornillos Euro Ø 6 x 14.5 mm, ref. 661.1450.HG

Guía – 550H – 30 kg

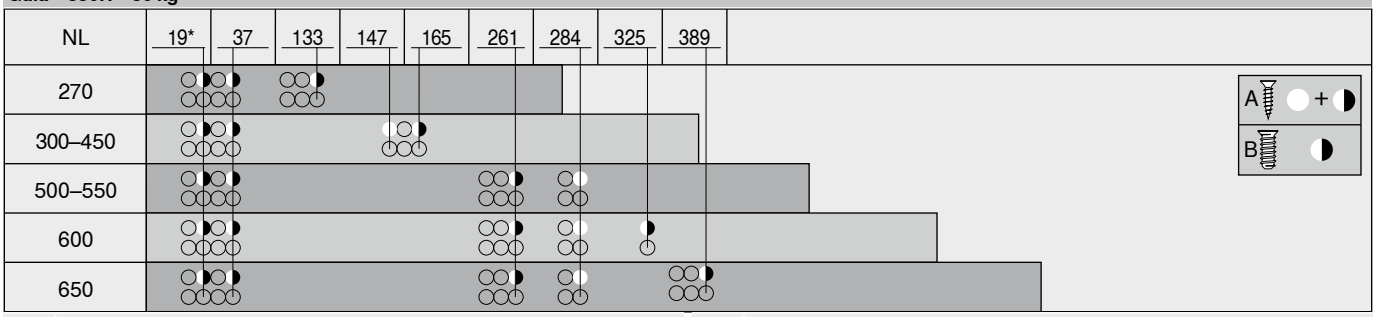

NL	Largo nominal
A	Tornillo aglo Ø 4 x 15 mm
B	Tornillos Euro Ø 6 x 14.5 mm, ref. 661.1450.HG
*	Puede reemplazarse por tornillo aglo Ø 4 x 15 mm

Guía – 561H – 30 kg

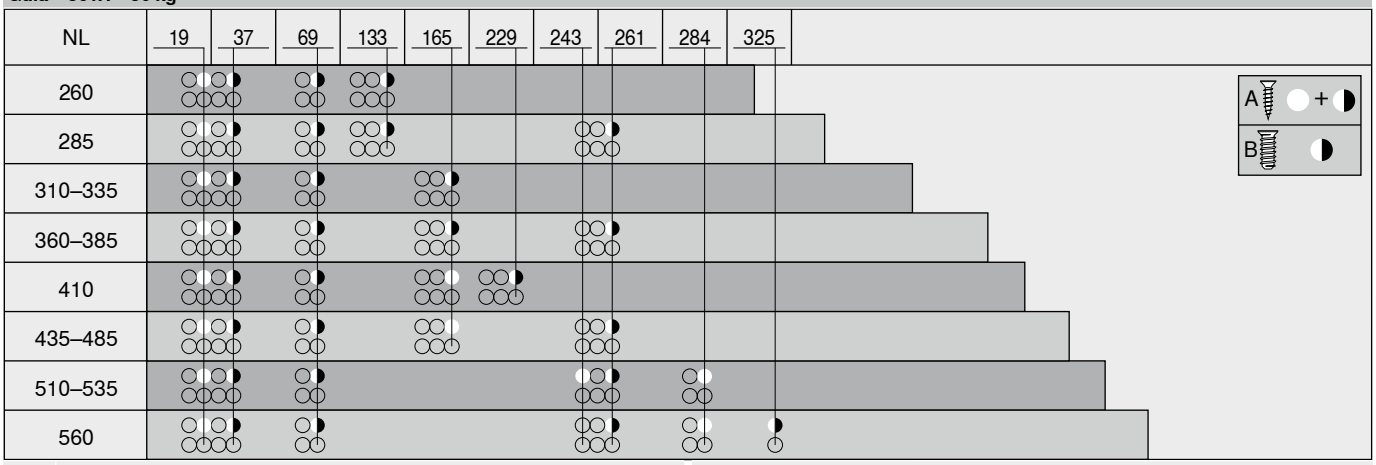

NL	Largo nominal
A	Tornillo aglo Ø 4 x 15 mm
B	Tornillos Euro Ø 6 x 14.5 mm, ref. 661.1450.HG

Guía 551H – 30 kg

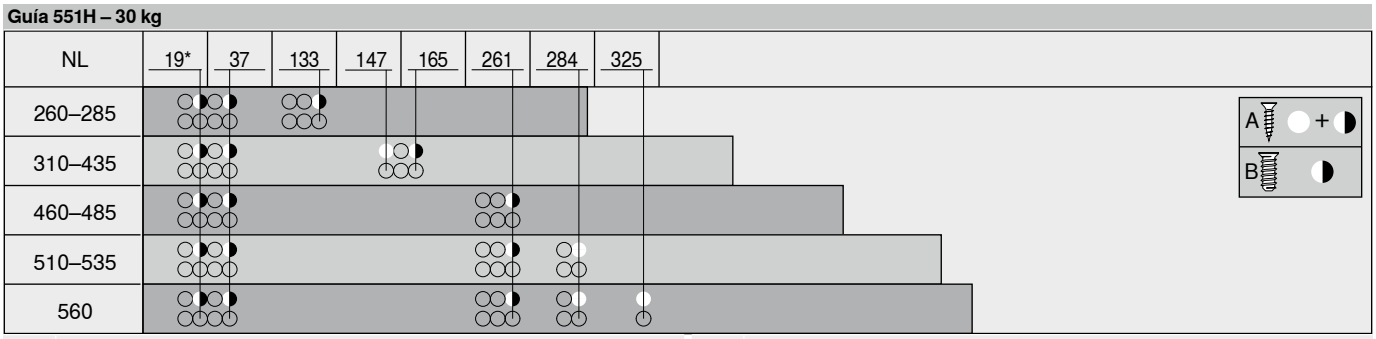

NL	Largo nominal
A	Tornillo aglo Ø 4 x 15 mm
B	Tornillos Euro Ø 6 x 14.5 mm, ref. 661.1450.HG
*	Puede reemplazarse por tornillo aglo Ø 4 x 15 mm

Guía – 560F – 30 kg

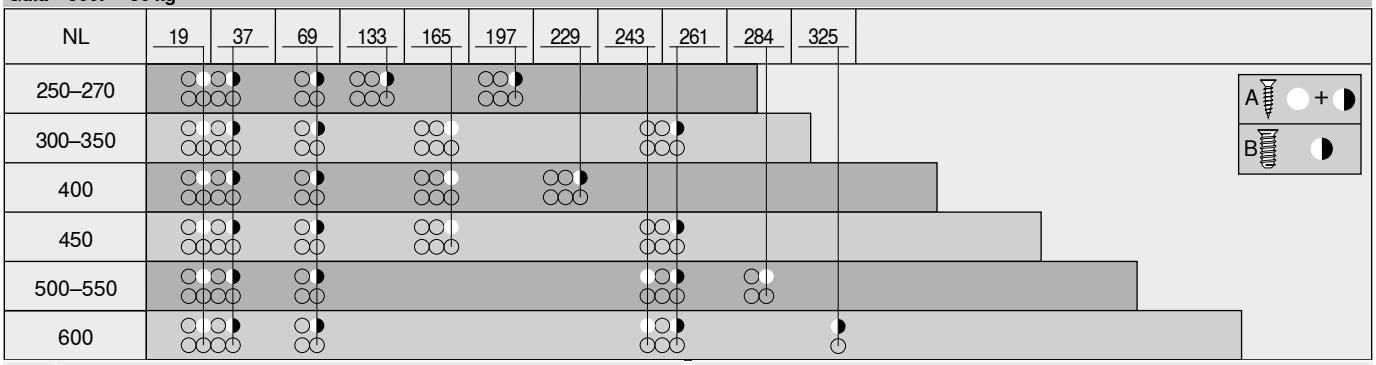

NL	Largo nominal
A	Tornillo aglo Ø 4 x 15 mm
B	Tornillos Euro Ø 6 x 14.5 mm, ref. 661.1450.HG

Guía – 550F – 30 kg

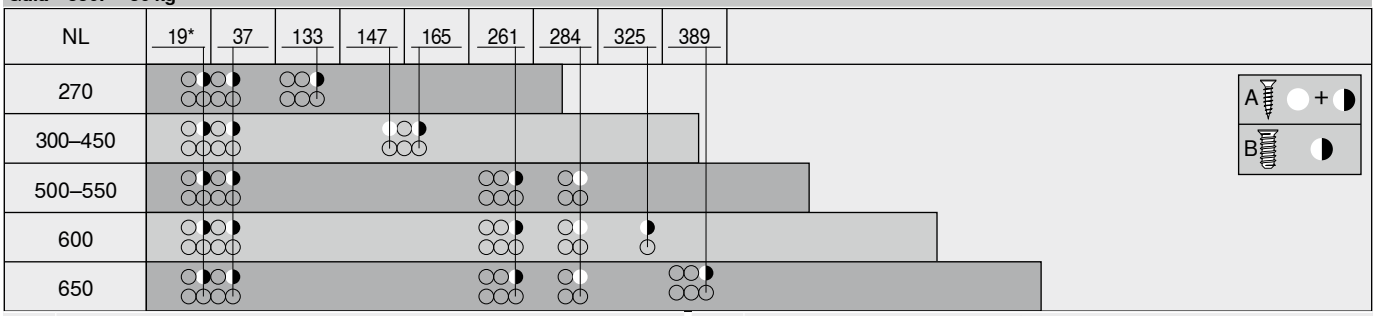

NL	Largo nominal
A	Tornillo aglo Ø 4 x 15 mm
B	Tornillos Euro Ø 6 x 14.5 mm, ref. 661.1450.HG
*	Puede reemplazarse por tornillo aglo Ø 4 x 15 mm

Guía – 561F – 30 kg

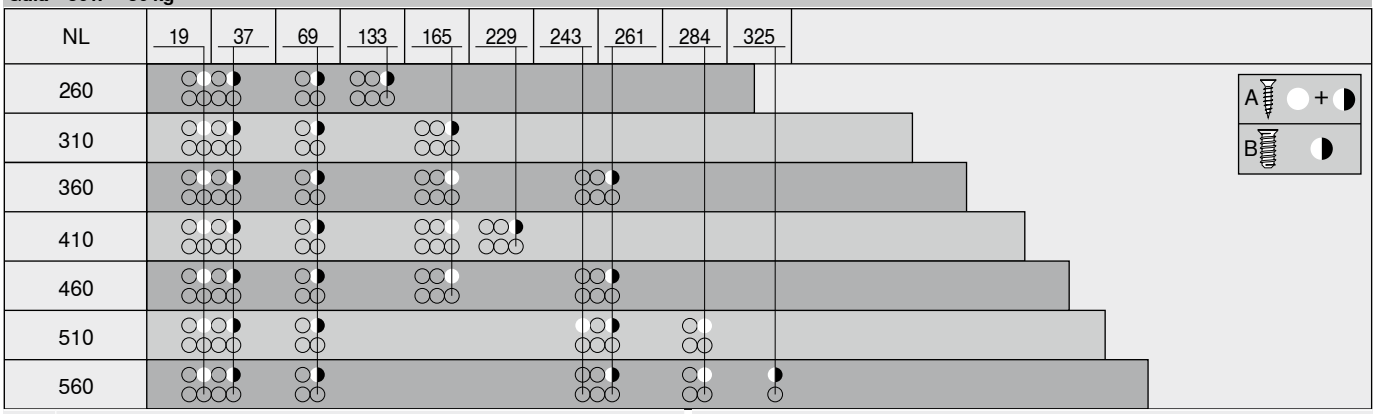

NL	Largo nominal
A	Tornillo aglo Ø 4 x 15 mm
B	Tornillos Euro Ø 6 x 14.5 mm, ref. 661.1450.HG

Guía 551F – 30 kg



NL	Largo nominal
A	Tornillo aglo Ø 4 x 15 mm
B	Tornillos Euro Ø 6 x 14.5 mm, ref. 661.1450.HG
*	Puede reemplazarse por tornillo aglo Ø 4 x 15 mm

Mayor comodidad en la apertura para cada zona de su hogar



SERVO-DRIVE, el sistema eléctrico de apertura asistida, también está disponible para cajones y caceroleros de madera. De esta manera, sus clientes pueden disfrutar de una comodidad inigualable en todo el salón. **BLUMOTION**, el sistema de cierre suave y silencioso, completa la alta calidad del movimiento.

Basta una breve presión sobre el frente sin tirador o tirar suavemente del tirador para abrir automáticamente módulos extraíbles e incluso cajones pesados. No importa el lugar por el que se toque el frente para abrirlo. Tanto si los módulos extraíbles almacenan mucho o poco peso, si son anchos o estrechos, el sistema de apertura asistida proporciona un movimiento uniforme.

Así de fácil puede resultar la apertura y el cierre





Basta presionar ligeramente los frentes y cajones para que éstos se abran como por arte de magia. **BLUMOTION** proporciona un cierre suave y silencioso.

Técnica de fácil integración y sólidas funciones



Aplicación
- Las extensiones **MOVENTO** | **TANDEM** se instalan sin modificaciones



Montaje | ensamblaje
- Montaje del equipo de accionamiento sin herramientas
- Plantillas propias
- Sin conexión fija con el equipo de accionamiento



Cableado
- Cableado sencillo
- Basta un fuente de alimentación para la conducción de la electricidad a toda la cocina

Sistemas de guías


Foto simbólica

Sistemas de guías 408
MOVENTO 410
TANDEM 430

Aplicaciones


Foto simbólica

Cuerpo de mueble estándar 464
SPACE TOWER 470
Mueble del fregadero 476
Dos cajones con frente continuo 480
Cuerpo de mueble con distintas profundidades de cajones | cajón interior 484
Cuerpo de mueble con cajón individual 490
Cuerpo de mueble con frentes interiores 494
SERVO-DRIVE uno para soluciones de cubos de basura estándar 498

Accesorios


Foto simbólica

Soporte de cable 500
Cable de sincronización 500

Montaje, desmontaje y ajuste


Foto simbólica

Montaje, desmontaje y ajuste

Short-URL
www.blum.com/a450

Directiva sobre maquinaria 711
Información detallada sobre las directivas de maquinaria

Short-URL
www.blum.com/s025

4

Pictogramas

Artículo disponible bajo petición

Webcode – ingresar en el configurador de productos o hacer clic

Cuerpo de mueble estándar



- Sistema eléctrico de apertura asistida en conexión con **BLUMOTION** – para un cierre suave y silencioso
- Con perfil de soporte vertical
- Sin conexión fija con el equipo de accionamiento
- Los módulos extraíbles se instalan sin modificaciones
- Montaje del equipo de accionamiento sin herramientas
- Cableado sencillo
- Poca profundidad en la instalación

Cableado

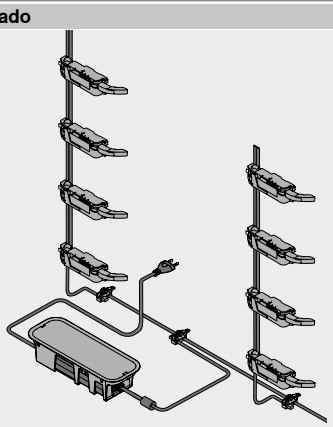

Información de pedido

1a Distanciador de amortiguación de Blum

	Diámetro (mm)	Color	Ref.
	Ø 5.0	TGR	993.0530
	Ø 8.0		993.0830.01

Altura del frente FH (mm)	Distanciador de amortiguación de Blum (unidades)
Hasta 300	2
De 301	4

2 Perfil de soporte

	Longitud (mm)[1]	Material	Cable	Ref.
	650	Aluminio	Con cable	Z10T650AA
	700			Z10T700AA
	710			Z10T710AA
	750			Z10T750AA
	800			Z10T800AA
	1170		Sin cable	Z10T1170A

Consta de:
2 1 x Perfil de soporte
Corte **2** Altura interior de cuerpo de mueble LH – 10 mm
[1] Para cortar a medida

3a Fijación para perfil de soporte superior/inferior – construcción transversal horizontal

	Color	Material	Ref.
	TGR	Plástico	Z10D01E0.01

Consta de:
3a 1 x Fijación para perfil de soporte superior/inferior

Alternativa a 3a

3b Fijación para perfil de soporte inferior/posterior – construcción transversal vertical

	Color	Material	Ref.
	TGR	Plástico	Z10D01EA.01

Consta de:
3b 1 x Fijación para perfil de soporte inferior/posterior
– 1 x Tapa del perfil de soporte

9 Equipo de accionamiento

	Color	Material	Ref.
	TGR	Plástico	Z10A3000.04

Consta de:
9 1 x Equipo de accionamiento
Incl. extensión de la palanca, premontada

11 Juego cable de distribución de SERVO-DRIVE[2]

	Color	Longitud (m)[1]	Ref.
	SZ	8	Z10K800AE

Consta de:
11a 1 x Cable de distribución de **SERVO-DRIVE**
11b 5 x Protector de extremos de cable
[1] Para cortar a medida
[2] Se puede utilizar como cable de distribución, cable para el perfil de soporte o cable de comunicación

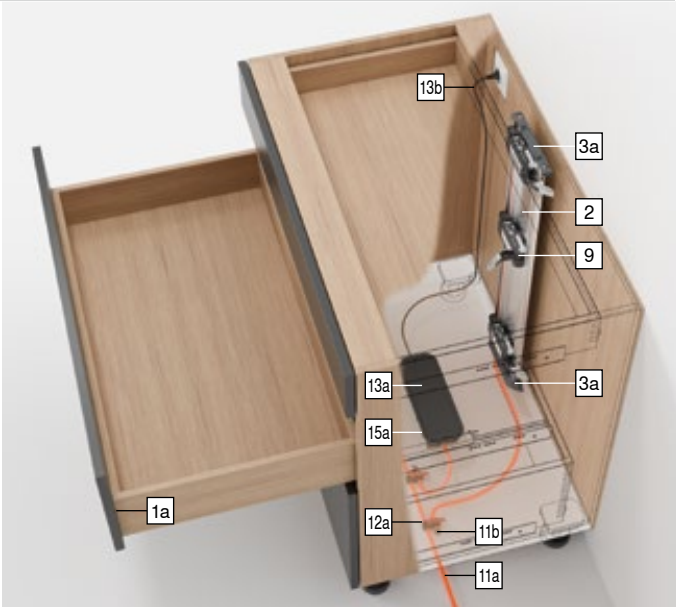

12 Juego empalme

	Color	Material	Ref.
	SZ	Plástico	Z10V100E.01

Consta de:
12a 1 x Empalme
11b 2 x Protector de extremos de cable

Cuerpo de mueble estándar

Información de pedido

13 Fuente de alimentación y cable de alimentación eléctrico SERVO-DRIVE[4]

Color: SZ

Enchufe de alimentación	Mercado[1]	Paquete de idiomas[2]	Idioma[3]	Ref.
 E	Europa	A	DE | EN | FR | IT | NL	Z10NE04EA
		B	DA | EN | FI | NO | SV	Z10NE04EB
		C	EL | EN | HR | SL | SR | TR	Z10NE04EC
		D	EN | ES | FR | IT | PT	Z10NE04ED
		E	CS | HU | PL | SK	Z10NE04EE
		F	BG | ET | LT | LV | RO | RU | UK	Z10NE04EF
		I	EN	Z10NE04EI
B	GB	A	DE | EN | FR | IT | NL	Z10NE04BA
		I	EN	Z10NE04BI
H	IN			Z10NE04HI
I	IL	A	DE | EN | FR | IT | NL	Z10NE04IA
K	AU	I	EN	Z10NE04KI
N	CN	H	EN | ZH | KO	Z10NE04NH
R	KR			Z10NE04RH
S	BR	K	EN | ES | PT	Z10NE04SK
T	TW	H	EN | ZH | KO	Z10NE04TH
U	US | CA	G	EN | ES | FR	Z10NE04UG
	JP	J	JA	Z10NE04UJ
Z	ZA	I	EN	Z10NE04ZI

Consta de:
13a 1 x Fuente de alimentación **SERVO-DRIVE**
Cable de salida – 2 m de largo
Incl. instrucciones de uso y montaje
13b 1 x Cable de alimentación eléctrico
1.5–1.8 m de largo, incluido el enchufe

[1] Nomenclaturas de mercados conforme a la normativa ISO 3166
[2] Paquete de idiomas – manual de usuario
[3] Nomenclaturas de idiomas conforme a la normativa ISO 639
[4] Se requiere para dos y más equipos de accionamiento

15a Sujeción de fuente de alimentación – montaje en el suelo[1]

	Color	Material	Ref.
	TGR	Plástico	Z10NG000

Consta de:
15a 1 x Sujeción de fuente de alimentación – montaje en el suelo
Incl. tapa

[1] Para fuente de alimentación **SERVO-DRIVE**

Alternativa a 15a

15b Sujeción de fuente de alimentación – montaje en la pared[1]

	Color	Material	Ref.
	WGR	Plástico	Z10NG120

Consta de:
15b 1 x Sujeción de fuente de alimentación – montaje en la pared

[1] Para fuente de alimentación **SERVO-DRIVE**

Accesorios

– Soporte de cable[1]

	Color	Material	Ref.
	WS	Plástico	Z10K0009

Consta de:
– 1 x Soporte de cable

[1] Por ejemplo, para fijar el cable de distribución de **SERVO-DRIVE**

– Cable de sincronización[1]

	Longitud (mm)	Color	Ref.
	80	WS	Z10K008S
	500		Z10K050S
	1200		Z10K120S
	1600		Z10K160S

Consta de:
– 1 x Cable de sincronización

[1] Conecta dos equipos de accionamiento que deben activarse simultáneamente

Color		Color	
SZ	Negro	WGR	Gris claro
TGR	Gris oscuro	WS	Blanco

4

Indicaciones en la página

Visión general	463	Directiva sobre maquinaria	711	**Montaje, desmontaje y ajuste**	
MOVENTO	410	Para más información técnica	708		
TANDEM	430			Short-URL	
Planificación – construcción transversal horizontal	466			www.blum.com/a450	
Planificación – construcción transversal vertical	468				
Accesorios	500				
Servicios de Blum	602				

Cuerpo de mueble estándar

Planificación – construcción transversal horizontal

Cuerpo

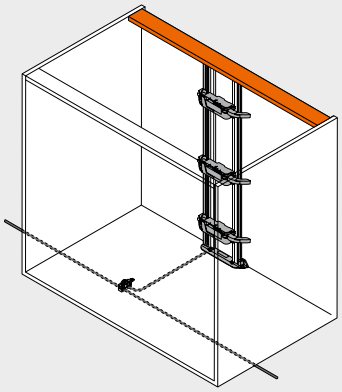

Posición – equipo de accionamiento

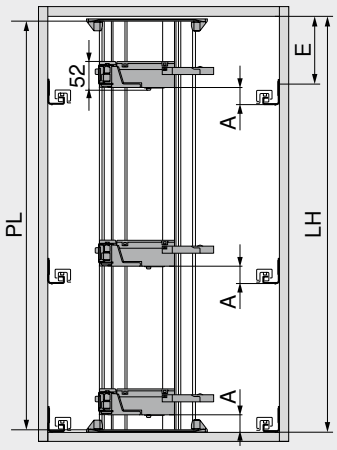

PL = LH – 10 mm
Redondear a la baja hasta la decena inferior más próxima

A	Distancia desde el canto inferior de la guía de cuerpo de mueble hasta el canto inferior del equipo de accionamiento
E	Distancia desde el canto inferior del panel superior hasta la posición de atornillado de la guía
LH	Altura interior de cuerpo de mueble
PL	Largo del perfil de soporte

Posición – equipo de accionamiento

Sistemas de guías	Altura de perfil SKH (mm)	Ancho interior cuerpo de mueble LW (mm)					
		224–234		235–428		≥ 429	
		A (mm)	E mín. (mm)	A (mm)	E mín. (mm)	A (mm)	E mín. (mm)
MOVENTO	≥ 79	–	–	60	74	35	49
TANDEM	≥ 79	55	71	55	71	35	51

A	Distancia desde el canto inferior de la guía de cuerpo de mueble hasta el canto inferior del equipo de accionamiento	–	Imposible
E	Distancia desde el canto inferior del panel superior hasta la posición de atornillado de la guía		

Fondo – esquema de taladrado

Cableado inferior

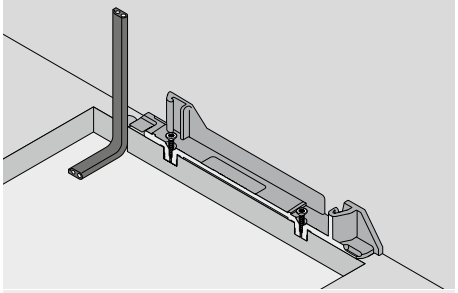

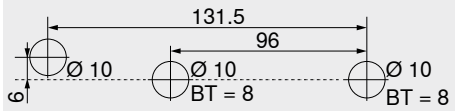

BT Profundidad de taladrado

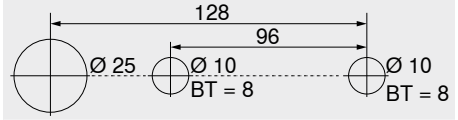

Esquema de taladrado alternativo – **MINIPRESS top** | **MINIPRESS**
BT Profundidad de taladrado

Cableado posterior

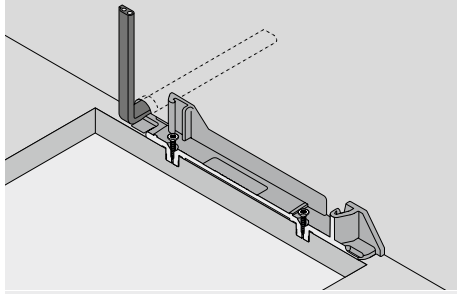

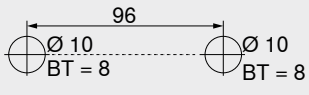

BT Profundidad de taladrado

Trabajo del frente – posición – distanciador de amortiguación de Blum

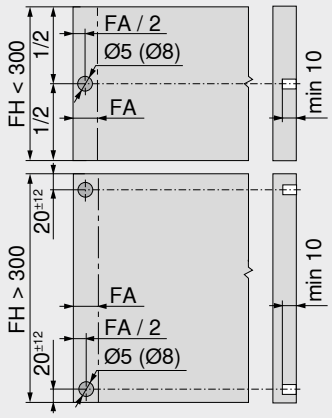

El distanciador de amortiguación garantiza un recorrido de activación necesario de 2 mm

Altura del frente FH (mm)	Distanciador de amortiguación de Blum (unidades)
Hasta 300	2
De 301	4

FA	Recubrimiento del frente
FH	Altura del frente

Cuerpo de mueble estándar

Planificación – construcción transversal horizontal

Cotas de taladrado – fondo | soporte transversal

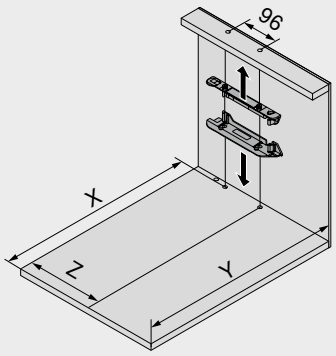

Altura de perfil SKH (mm)	X (mm)	Y (mm)
≥ 79	NL + 16	NL + 30

NL	Largo nominal
X	Posición de taladrado
Y	Requerimiento mínimo de espacio
Z	Medida de acoplamiento

Sistemas de guías	Altura de perfil SKH (mm)	Ancho interior cuerpo de mueble LW (mm)							
		224–234		235–388		389–428		≥ 429	
		Z (mm)	Extensión de la palanca	Z (mm)	Extensión de la palanca	Z (mm)	Extensión de la palanca	Z (mm)	Extensión de la palanca
MOVENTO	≥ 79	–	–	164	●	164	●	LW / 2	●
TANDEM	≥ 79	164	–	164	●	LW / 2	●	LW / 2	●

LW	Ancho interior cuerpo de mueble	●	Requerido
Z	Medida de acoplamiento	–	Imposible

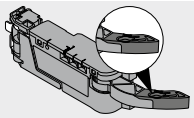

Extensión de la palanca

Espacio ocupado y distancia de seguridad – sujeción de fuente de alimentación

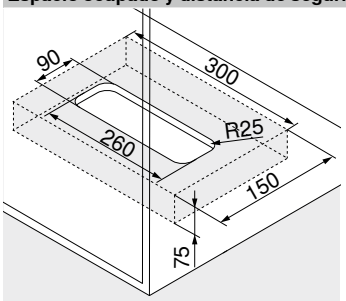

Montaje en el suelo

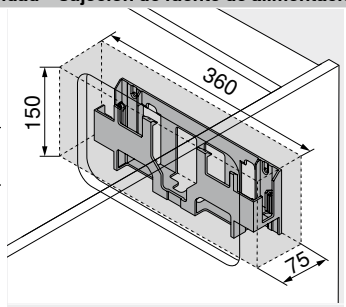

Montaje en la pared

Atención

¡Mantener una distancia de seguridad de 30 mm entre el canto inferior (montaje en el suelo) o el canto delantero (montaje en la pared) y los bordes laterales de la sujeción de fuente de alimentación con cualquier objeto cercano!

¡Facilitar la circulación del aire para que el fuente de alimentación de **SERVO-DRIVE** no se sobrecaliente!

Indicaciones en la página

Visión general	463	Servicios de Blum	602	**Montaje, desmontaje y ajuste**	
MOVENTO	410	Directiva sobre maquinaria	711		
TANDEM	430	Para más información técnica	708		
Información de pedido	464			Short-URL	
Planificación – construcción transversal vertical	468			www.blum.com/a450	
Accesorios	500				

Cuerpo de mueble estándar

Planificación – construcción transversal vertical

Cuerpo

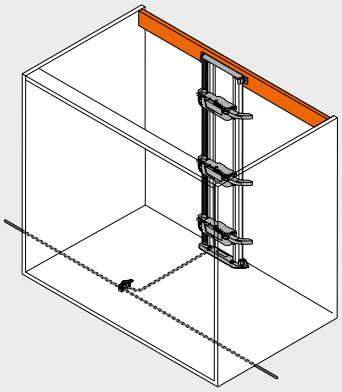

Posición – equipo de accionamiento

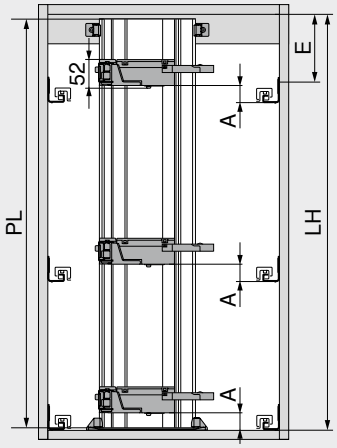

PL = LH – 10 mm
Redondear a la baja hasta la decena inferior más próxima

A	Distancia desde el canto inferior de la guía de cuerpo de mueble hasta el canto inferior del equipo de accionamiento
E	Distancia desde el canto inferior del panel superior hasta la posición de atornillado de la guía
LH	Altura interior de cuerpo de mueble
PL	Largo del perfil de soporte

Posición – equipo de accionamiento

Sistemas de guías	Altura de perfil SKH (mm)	Ancho interior cuerpo de mueble LW (mm)					
		224–234		235–428		≥ 429	
		A (mm)	E mín. (mm)	A (mm)	E mín. (mm)	A (mm)	E mín. (mm)
MOVENTO	≥ 79	–	–	60	84	35	54
TANDEM	≥ 79	55	81	55	81	35	61

A	Distancia desde el canto inferior de la guía de cuerpo de mueble hasta el canto inferior del equipo de accionamiento	–	Imposible
E	Distancia desde el canto inferior del panel superior hasta la posición de atornillado de la guía		

Fondo – esquema de taladrado

Cableado inferior

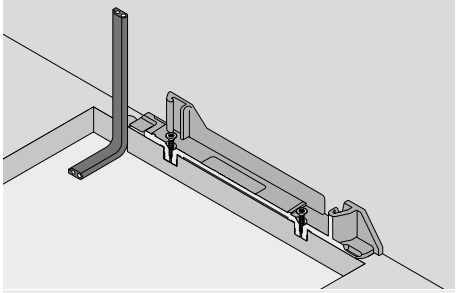

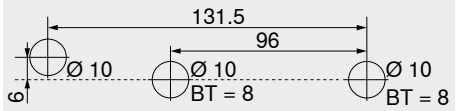

BT Profundidad de taladrado

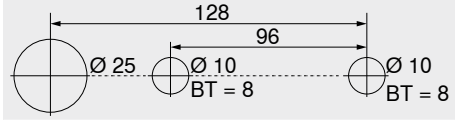

Esquema de taladrado alternativo – **MINIPRESS top** | **MINIPRESS**
BT Profundidad de taladrado

Cableado posterior

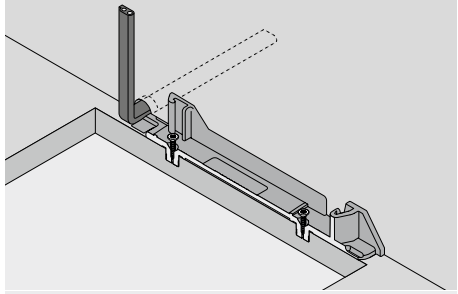

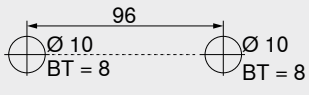

BT Profundidad de taladrado

Trabajo del frente – posición – distanciador de amortiguación de Blum

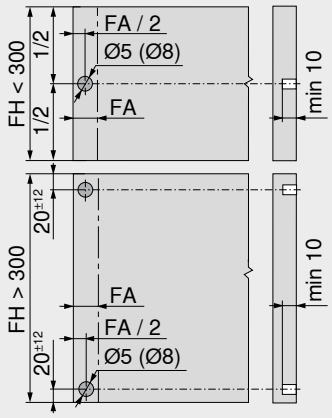

El distanciador de amortiguación garantiza un recorrido de activación necesario de 2 mm

Altura del frente FH (mm)	Distanciador de amortiguación de Blum (unidades)
Hasta 300	2
De 301	4

FA	Recubrimiento del frente
FH	Altura del frente

Cuerpo de mueble estándar

Planificación – construcción transversal vertical

Cotas de taladrado – fondo | soporte transversal

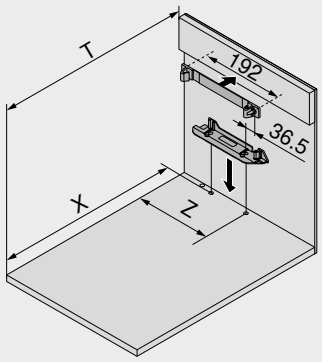

Altura de perfil SKH (mm)	X (mm)	T (mm)
≥ 79	NL + 16	NL + 31

NL	Largo nominal
X	Posición de taladrado
T	Posición – travesaño de borde delantero
Z	Medida de acoplamiento

Sistemas de guías	Altura de perfil SKH (mm)	Ancho interior cuerpo de mueble LW (mm)							
		224–234		235–388		389–428		≥ 429	
		Z (mm)	Extensión de la palanca	Z (mm)	Extensión de la palanca	Z (mm)	Extensión de la palanca	Z (mm)	Extensión de la palanca
MOVENTO	≥ 79	–	–	164	●	164	●	LW / 2	●
TANDEM	≥ 79	164	–	164	●	LW / 2	●	LW / 2	●

LW	Ancho interior cuerpo de mueble	●	Requerido
Z	Medida de acoplamiento	–	Imposible

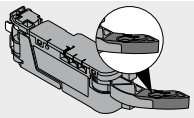

Extensión de la palanca

Espacio ocupado y distancia de seguridad – sujeción de fuente de alimentación

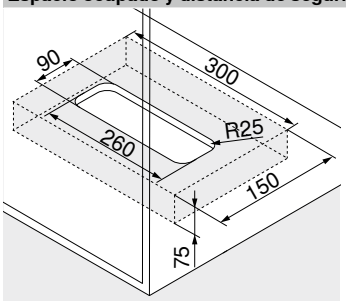

Montaje en el suelo

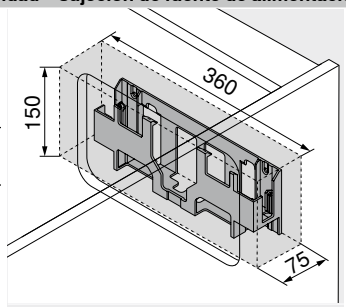

Montaje en la pared

Atención

¡Mantener una distancia de seguridad de 30 mm entre el canto inferior (montaje en el suelo) o el canto delantero (montaje en la pared) y los bordes laterales de la sujeción de fuente de alimentación con cualquier objeto cercano!

¡Facilitar la circulación del aire para que el fuente de alimentación de **SERVO-DRIVE** no se sobrecaliente!

Indicaciones en la página

Visión general	463	Servicios de Blum	602	**Montaje, desmontaje y ajuste**	
MOVENTO	410	Directiva sobre maquinaria	711		
TANDEM	430	Para más información técnica	708		
Información de pedido	464			Short-URL	
Planificación – construcción transversal horizontal	466			www.blum.com/a450	
Accesorios	500				

SPACE TOWER



- Sistema eléctrico de apertura asistida en conexión con **BLUMOTION** – para un cierre suave y silencioso
- Con perfil de soporte vertical
- Sin conexión fija con el equipo de accionamiento
- Los módulos extraíbles se instalan sin modificaciones
- Montaje del equipo de accionamiento sin herramientas
- Cableado sencillo
- Poca profundidad en la instalación

Cableado

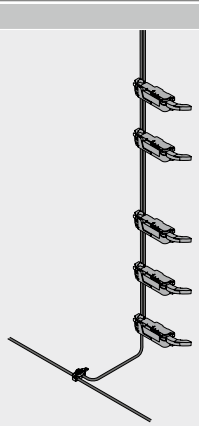

Información de pedido

2 Perfil de soporte

Longitud (mm)[1]	Material	Cable	Ref.
650	Aluminio	Con cable	Z10T650AA
700			Z10T700AA
710			Z10T710AA
750			Z10T750AA
800			Z10T800AA
1170		Sin cable	Z10T1170A

Consta de:
2 1 x Perfil de soporte
Corte **2** Altura interior de cuerpo de mueble LH – 10 mm
[1] Para cortar a medida

3a Fijación para perfil de soporte superior/inferior – construcción transversal horizontal

Color	Material	Ref.
TGR	Plástico	Z10D01E0.01

Consta de:
3a 1 x Fijación para perfil de soporte superior/inferior

Alternativa a 3a

3b Fijación para perfil de soporte inferior/posterior – construcción transversal vertical

Color	Material	Ref.
TGR	Plástico	Z10D01EA.01

Consta de:
3b 1 x Fijación para perfil de soporte inferior/posterior
– 1 x Tapa del perfil de soporte

9 Equipo de accionamiento

Color	Material	Ref.
TGR	Plástico	Z10A3000.04

Consta de:
9 1 x Equipo de accionamiento
Incl. extensión de la palanca, premontada

11 Juego cable de distribución de SERVO-DRIVE[2]

Color	Longitud (m)[1]	Ref.
SZ	8	Z10K800AE

Consta de:
11a 1 x Cable de distribución de **SERVO-DRIVE**
11b 5 x Protector de extremos de cable
[1] Para cortar a medida
[2] Se puede utilizar como cable de distribución, cable para el perfil de soporte o cable de comunicación

12 Juego empalme

Color	Material	Ref.
SZ	Plástico	Z10V100E.01

Consta de:
12a 1 x Empalme
11b 2 x Protector de extremos de cable



SPACE TOWER

Información de pedido

13 Fuente de alimentación y cable de alimentación eléctrico SERVO-DRIVE[4]

Color: SZ

Enchufe de alimentación	Mercado[1]	Paquete de idiomas[2]	Idioma[3]	Ref.
E	Europa	A	DE | EN | FR | IT | NL	Z10NE04EA
		B	DA | EN | FI | NO | SV	Z10NE04EB
		C	EL | EN | HR | SL | SR | TR	Z10NE04EC
		D	EN | ES | FR | IT | PT	Z10NE04ED
		E	CS | HU | PL | SK	Z10NE04EE
		F	BG | ET | LT | LV | RO | RU | UK	Z10NE04EF
		I	EN	Z10NE04EI
B	GB	A	DE | EN | FR | IT | NL	Z10NE04BA
		I	EN	Z10NE04BI
H	IN			Z10NE04HI
I	IL	A	DE | EN | FR | IT | NL	Z10NE04IA
K	AU	I	EN	Z10NE04KI
N	CN	H	EN | ZH | KO	Z10NE04NH
R	KR			Z10NE04RH
S	BR	K	EN | ES | PT	Z10NE04SK
T	TW	H	EN | ZH | KO	Z10NE04TH
U	US | CA	G	EN | ES | FR	Z10NE04UG
	JP	J	JA	Z10NE04UJ
Z	ZA	I	EN	Z10NE04ZI

Consta de:

13a 1 x Fuente de alimentación **SERVO-DRIVE**
Cable de salida – 2 m de largo
Incl. instrucciones de uso y montaje

13b 1 x Cable de alimentación eléctrico
1.5–1.8 m de largo, incluido el enchufe

[1] Nomenclaturas de mercados conforme a la normativa ISO 3166
[2] Paquete de idiomas – manual de usuario
[3] Nomenclaturas de idiomas conforme a la normativa ISO 639
[4] Se requiere para dos y más equipos de accionamiento

15a Sujeción de fuente de alimentación – montaje en el suelo[1]

Color	Material	Ref.
TGR	Plástico	Z10NG000

Consta de:

15a 1 x Sujeción de fuente de alimentación – montaje en el suelo
Incl. tapa

[1] Para fuente de alimentación **SERVO-DRIVE**

Alternativa a 15a

15b Sujeción de fuente de alimentación – montaje en la pared[1]

Color	Material	Ref.
WGR	Plástico	Z10NG120

Consta de:

15b 1 x Sujeción de fuente de alimentación – montaje en la pared

[1] Para fuente de alimentación **SERVO-DRIVE**

Accesorios

– Soporte de cable[1]

Color	Material	Ref.
WS	Plástico	Z10K0009

Consta de:

– 1 x Soporte de cable

[1] Por ejemplo, para fijar el cable de distribución de **SERVO-DRIVE**

Color		Color	
SZ	Negro	WGR	Gris claro
TGR	Gris oscuro	WS	Blanco

Indicaciones en la página

Visión general	463	Directiva sobre maquinaria	711	**Montaje, desmontaje y ajuste**	
MOVENTO	410	Para más información técnica	708		
TANDEM	430				
Planificación – perfil de soporte superior	472			Short-URL	
Planificación – perfil de soporte inferior	474			www.blum.com/a450	
Accesorios	500				
Servicios de Blum	602				

SPACE TOWER

Planificación – perfil de soporte superior

Cuerpo

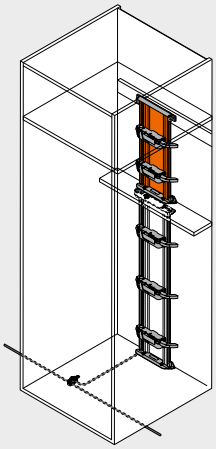

Posición – equipo de accionamiento

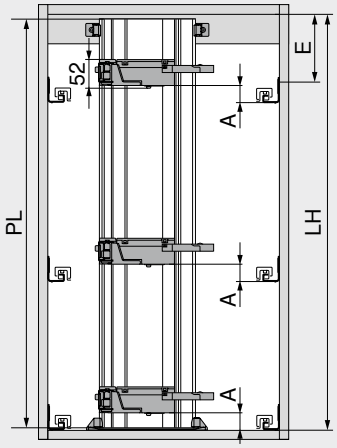

PL = LH – 10 mm
Redondear a la baja hasta la decena inferior más próxima

A	Distancia desde el canto inferior de la guía de cuerpo de mueble hasta el canto inferior del equipo de accionamiento
E	Distancia desde el canto inferior del panel superior hasta la posición de atornillado de la guía de cuerpo de mueble
LH	Altura interior de cuerpo de mueble
PL	Largo del perfil de soporte

Posición – equipo de accionamiento

Sistemas de guías	Altura de perfil SKH (mm)	Ancho interior cuerpo de mueble LW (mm)					
		224–234		235–428		≥ 429	
		A (mm)	E mín. (mm)	A (mm)	E mín. (mm)	A (mm)	E mín. (mm)
MOVENTO	≥ 79	–	–	60	74	35	49
TANDEM	≥ 79	55	71	55	71	35	51

A	Distancia desde el canto inferior de la guía de cuerpo de mueble hasta el canto inferior del equipo de accionamiento	–	Imposible
E	Distancia desde el canto inferior del panel superior hasta la posición de atornillado de la guía		

Fondo – esquema de taladrado

Cableado inferior

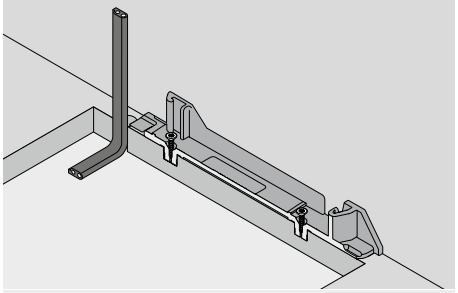

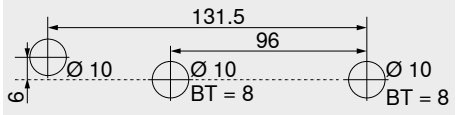

BT Profundidad de taladrado

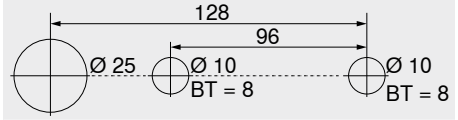

Esquema de taladrado alternativo – **MINIPRESS top** | **MINIPRESS**
BT Profundidad de taladrado

Cableado posterior

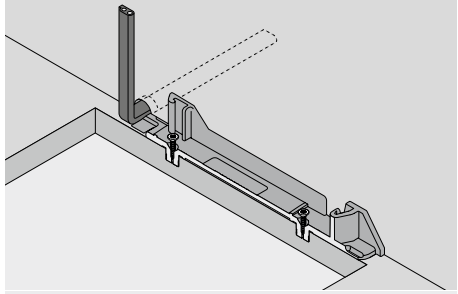

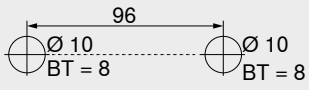

BT Profundidad de taladrado

SPACE TOWER

Planificación – perfil de soporte superior

Cotas de taladrado – fondo | soporte transversal

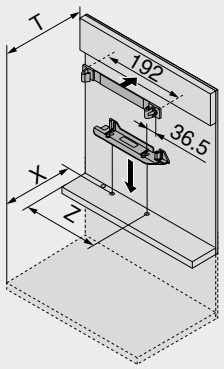

Altura de perfil SKH (mm)	X (mm)	T (mm)
≥ 79	NL + 16	NL + 31

NL	Largo nominal
X	Posición de taladrado
T	Posición – travesaño de borde delantero
Z	Medida de acoplamiento

Sistemas de guías	Altura de perfil SKH (mm)	Ancho interior cuerpo de mueble LW (mm)							
		224–234		235–388		389–428		≥ 429	
		Z (mm)	Extensión de la palanca	Z (mm)	Extensión de la palanca	Z (mm)	Extensión de la palanca	Z (mm)	Extensión de la palanca
MOVENTO	≥ 79	–	–	164	●	164	●	LW / 2	●
TANDEM	≥ 79	164	–	164	●	LW / 2	●	LW / 2	●

LW	Ancho interior cuerpo de mueble	●	Requerido
Z	Medida de acoplamiento	–	Imposible

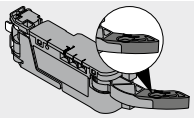

Extensión de la palanca

Espacio ocupado y distancia de seguridad – sujeción de fuente de alimentación

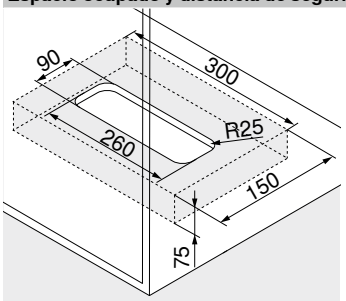

Montaje en el suelo

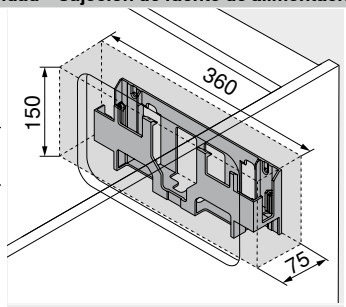

Montaje en la pared

Atención

¡Mantener una distancia de seguridad de 30 mm entre el canto inferior (montaje en el suelo) o el canto delantero (montaje en la pared) y los bordes laterales de la sujeción de fuente de alimentación con cualquier objeto cercano!

¡Facilitar la circulación del aire para que el fuente de alimentación de **SERVO-DRIVE** no se sobrecaliente!

Indicaciones en la página

Visión general	463	Servicios de Blum	602	**Montaje, desmontaje y ajuste**	
MOVENTO	410	Directiva sobre maquinaria	711		
TANDEM	430	Para más información técnica	708		
Información de pedido	470			Short-URL	
Planificación – perfil de soporte inferior	474			www.blum.com/a450	
Accesorios	500				

SPACE TOWER

Planificación – perfil de soporte inferior

Cuerpo

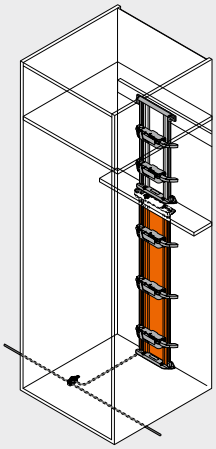

Posición – equipo de accionamiento

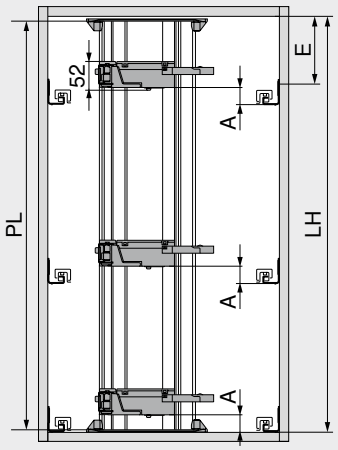

PL = LH – 10 mm
Redondear a la baja hasta la decena inferior más próxima

A	Distancia desde el canto inferior de la guía de cuerpo de mueble hasta el canto inferior del equipo de accionamiento
E	Distancia desde el canto inferior del panel superior hasta la posición de atornillado de la guía de cuerpo de mueble
LH	Altura interior de cuerpo de mueble
PL	Largo del perfil de soporte

Posición – equipo de accionamiento

Sistemas de guías	Altura de perfil SKH (mm)	Ancho interior cuerpo de mueble LW (mm)					
		224–234		235–428		≥ 429	
		A (mm)	E mín. (mm)	A (mm)	E mín. (mm)	A (mm)	E mín. (mm)
MOVENTO	≥ 79	–	–	60	74	35	49
TANDEM	≥ 79	55	71	55	71	35	51

A	Distancia desde el canto inferior de la guía de cuerpo de mueble hasta el canto inferior del equipo de accionamiento	–	Imposible
E	Distancia desde el canto inferior del panel superior hasta la posición de atornillado de la guía		

Fondo – esquema de taladrado

Cableado inferior

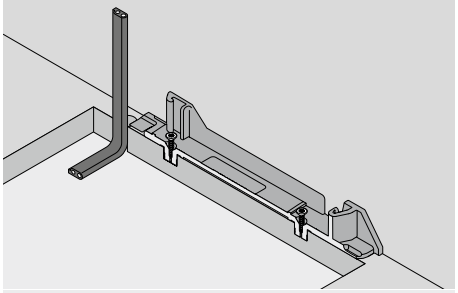

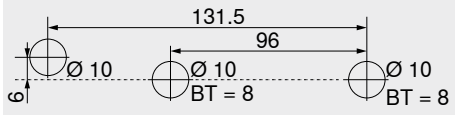

BT Profundidad de taladrado

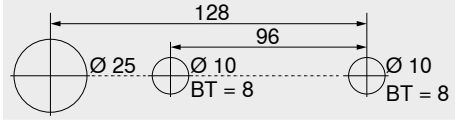

Esquema de taladrado alternativo – **MINIPRESS top** | **MINIPRESS**
BT Profundidad de taladrado

Cableado posterior

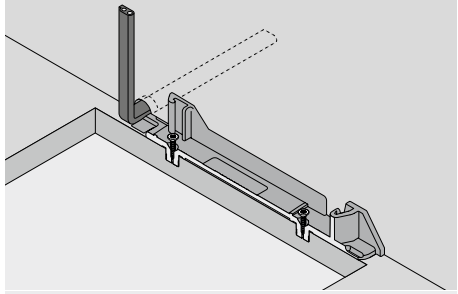

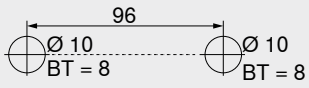

BT Profundidad de taladrado

SPACE TOWER

Planificación – perfil de soporte inferior

Cotas de taladrado – fondo | soporte transversal

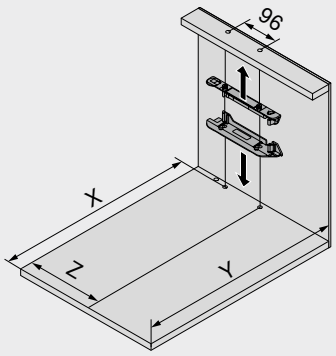

Altura de perfil SKH (mm)	X (mm)	Y (mm)
≥ 79	NL + 16	NL + 30

NL	Largo nominal
X	Posición de taladrado
Y	Requerimiento mínimo de espacio
Z	Medida de acoplamiento

Sistemas de guías	Altura de perfil SKH (mm)	Ancho interior cuerpo de mueble LW (mm)							
		224–234		235–388		389–428		≥ 429	
		Z (mm)	Extensión de la palanca	Z (mm)	Extensión de la palanca	Z (mm)	Extensión de la palanca	Z (mm)	Extensión de la palanca
MOVENTO	≥ 79	–	–	164	●	164	●	LW / 2	●
TANDEM	≥ 79	164	–	164	●	LW / 2	●	LW / 2	●

LW	Ancho interior cuerpo de mueble	●	Requerido
Z	Medida de acoplamiento	–	Imposible

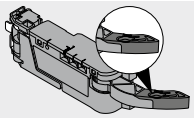

Extensión de la palanca

Espacio ocupado y distancia de seguridad – sujeción de fuente de alimentación

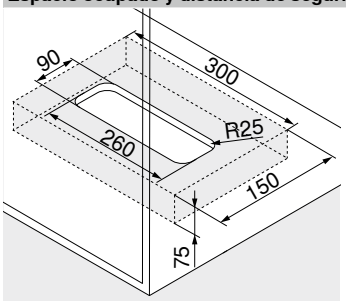

Montaje en el suelo

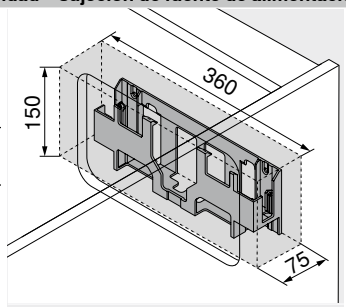

Montaje en la pared

Atención

¡Mantener una distancia de seguridad de 30 mm entre el canto inferior (montaje en el suelo) o el canto delantero (montaje en la pared) y los bordes laterales de la sujeción de fuente de alimentación con cualquier objeto cercano!

¡Facilitar la circulación del aire para que el fuente de alimentación de **SERVO-DRIVE** no se sobrecaliente!

Indicaciones en la página

Visión general	463	Servicios de Blum	602	**Montaje, desmontaje y ajuste**	
MOVENTO	410	Directiva sobre maquinaria	711		
TANDEM	430	Para más información técnica	708		
Información de pedido	470			Short-URL	
Planificación – perfil de soporte superior	472			www.blum.com/a450	
Accesorios	500				

Mueble del fregadero

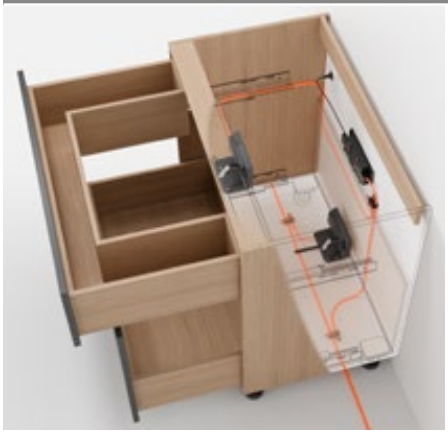

- Sistema eléctrico de apertura asistida en conexión con **BLUMOTION** – para un cierre suave y silencioso
- Con soporte de fijación
- Sin conexión fija con el equipo de accionamiento
- Los módulos extraíbles se instalan sin modificaciones
- Rápido montaje de las piezas premontadas

Cableado

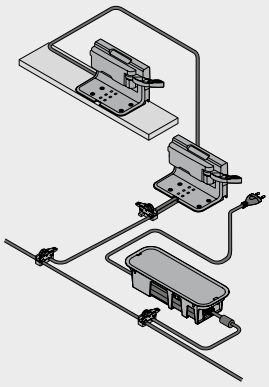

Información de pedido

1a Distanciador de amortiguación de Blum

Diámetro (mm)	Color	Ref.
Ø 5.0	TGR	993.0530
Ø 8.0		993.0830.01

Altura del frente FH (mm)	Distanciador de amortiguación de Blum (unidades)
Hasta 300	2
De 301	4

5 Soporte de fijación, individual

Color	Material	Ref.
TGR	Plástico	Z10D0311

Consta de:
5 1 x Soporte de fijación, individual

9 Equipo de accionamiento

Color	Material	Ref.
TGR	Plástico	Z10A3000.04

Consta de:
9 1 x Equipo de accionamiento
Incl. extensión de la palanca, premontada

9a Protección contra goteo

Color	Material	Ref.
TGR	Plástico	Z10D0316

Consta de:
9a 1 x Protección contra goteo

11 Juego cable de distribución de SERVO-DRIVE[2]

Color	Longitud (m)[1]	Ref.
SZ	8	Z10K800AE

Consta de:
11a 1 x Cable de distribución de **SERVO-DRIVE**
11b 5 x Protector de extremos de cable
[1] Para cortar a medida
[2] Se puede utilizar como cable de distribución, cable para el perfil de soporte o cable de comunicación

12 Juego empalme

Color	Material	Ref.
SZ	Plástico	Z10V100E.01

Consta de:
12a 1 x Empalme
11b 2 x Protector de extremos de cable

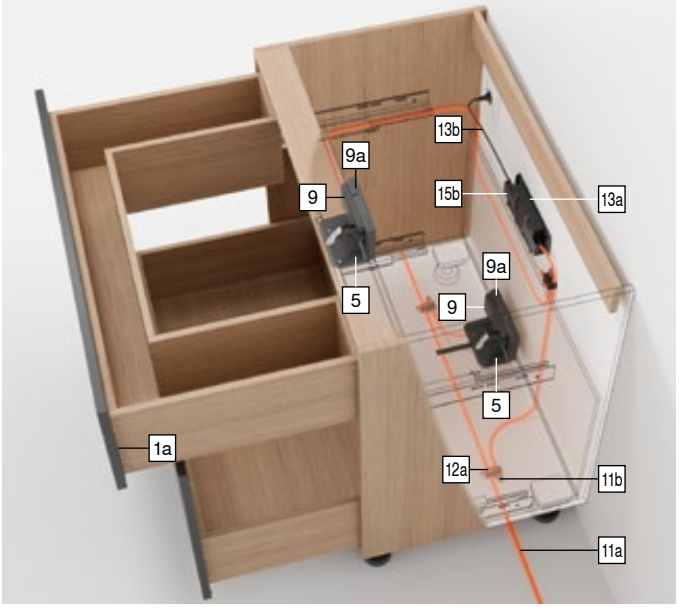

Mueble del fregadero

Información de pedido

13 Fuente de alimentación y cable de alimentación eléctrico SERVO-DRIVE[4]

	Color				
				SZ	
	Enchufe de alimentación	Mercado[1]	Paquete de idiomas[2]	Idioma[3]	Ref.
	E	Europa	A	DE | EN | FR | IT | NL	Z10NE04EA
			B	DA | EN | FI | NO | SV	Z10NE04EB
			C	EL | EN | HR | SL | SR | TR	Z10NE04EC
			D	EN | ES | FR | IT | PT	Z10NE04ED
			E	CS | HU | PL | SK	Z10NE04EE
			F	BG | ET | LT | LV | RO | RU | UK	Z10NE04EF
			I	EN	Z10NE04EI
	B	GB	A	DE | EN | FR | IT | NL	Z10NE04BA
			I	EN	Z10NE04BI
	H	IN			Z10NE04HI
	I	IL	A	DE | EN | FR | IT | NL	Z10NE04IA
	K	AU	I	EN	Z10NE04KI
	N	CN	H	EN | ZH | KO	Z10NE04NH
	R	KR			Z10NE04RH
	S	BR	K	EN | ES | PT	Z10NE04SK
	T	TW	H	EN | ZH | KO	Z10NE04TH
	U	US | CA	G	EN | ES | FR	Z10NE04UG
		JP	J	JA	Z10NE04UJ
	Z	ZA	I	EN	Z10NE04ZI

Consta de:

13a 1 x Fuente de alimentación **SERVO-DRIVE**
Cable de salida – 2 m de largo
Incl. instrucciones de uso y montaje

13b 1 x Cable de alimentación eléctrico
1.5–1.8 m de largo, incluido el enchufe

[1] Nomenclaturas de mercados conforme a la normativa ISO 3166
[2] Paquete de idiomas – manual de usuario
[3] Nomenclaturas de idiomas conforme a la normativa ISO 639
[4] Se requiere para dos y más equipos de accionamiento

15a Sujeción de fuente de alimentación – montaje en el suelo[1]

	Color	Material	Ref.
	TGR	Plástico	Z10NG000

Consta de:

15a 1 x Sujeción de fuente de alimentación – montaje en el suelo
Incl. tapa

[1] Para fuente de alimentación **SERVO-DRIVE**

Alternativa a 15a

15b Sujeción de fuente de alimentación – montaje en la pared[1]

	Color	Material	Ref.
	WGR	Plástico	Z10NG120

Consta de:

15b 1 x Sujeción de fuente de alimentación – montaje en la pared

[1] Para fuente de alimentación **SERVO-DRIVE**

Accesorios

– Soporte de cable[1]

	Color	Material	Ref.
	WS	Plástico	Z10K0009

Consta de:

– 1 x Soporte de cable

[1] Por ejemplo, para fijar el cable de distribución de **SERVO-DRIVE**

Color		Color	
SZ	Negro	WGR	Gris claro
TGR	Gris oscuro	WS	Blanco

Indicaciones en la página

Visión general	463	Para más información técnica	708	**Montaje, desmontaje y ajuste**	
MOVENTO	410				
TANDEM	430				
Planificación	478			Short-URL	
Accesorios	500			www.blum.com/a450	
Servicios de Blum	602				
Directiva sobre maquinaria	711				

Mueble del fregadero

Planificación

Cuerpo

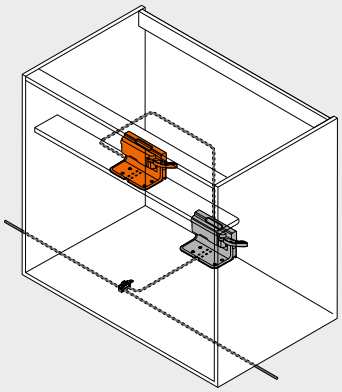

Travesaño diagonal – soporte de fijación, individual

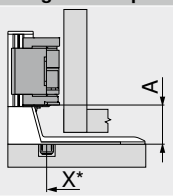

Adaptador

A	Distancia desde el canto inferior del soporte de fijación hasta el canto inferior del equipo de accionamiento
X	Posición de taladrado
*	Medido desde el canto frontal de cuerpo de mueble

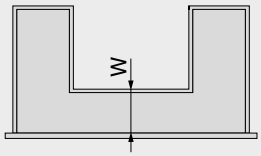

W	Distancia desde el canto delantero del fondo del cajón al adaptador Mín. 100 mm

Sistemas de guías	Altura de perfil SKH (mm)	A (mm)
MOVENTO	≥ 79	35
TANDEM	≥ 79	35

A Distancia desde el canto inferior del soporte de fijación hasta el canto inferior del equipo de accionamiento

Travesaño diagonal – soporte de fijación, individual

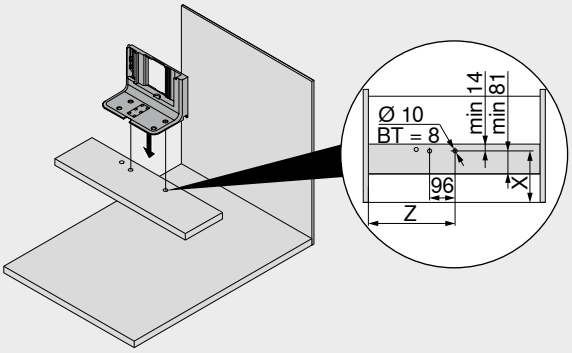

Sistemas de guías	Altura de perfil SKH (mm)	Ancho interior cuerpo de mueble LW (mm) ≥ 429	
		X (mm)	Z (mm)
MOVENTO	≥ 79	W + 24	LW / 2
TANDEM	≥ 79	W + 24	LW / 2

BT	Profundidad de taladrado
LW	Ancho interior cuerpo de mueble
W	Distancia desde el canto delantero del fondo del cajón hasta el adaptador
X	Posición de taladrado
Z	Medida de acoplamiento

Fondo – esquema de taladrado

Cableado inferior

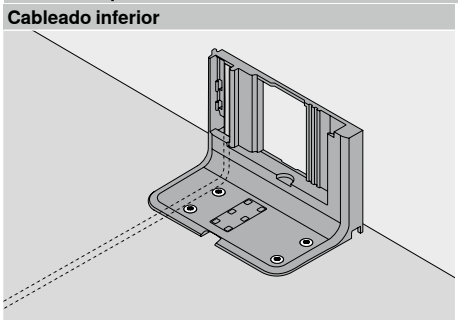

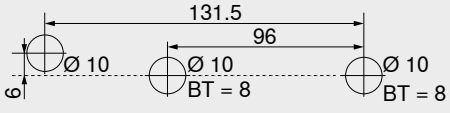

BT Profundidad de taladrado

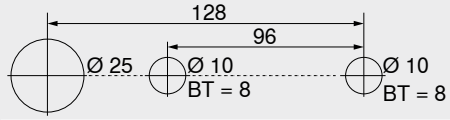

Esquema de taladrado alternativo – **MINIPRESS top** | **MINIPRESS**

BT Profundidad de taladrado

Trabajo del frente – posición – distanciador de amortiguación de Blum

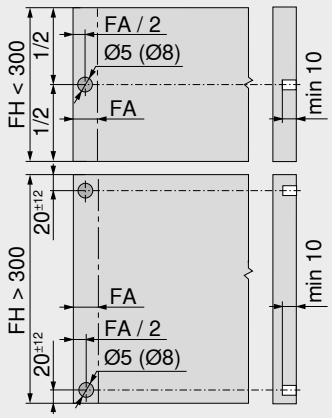

El distanciador de amortiguación garantiza un recorrido de activación necesario de 2 mm

Altura del frente FH (mm)	Distanciador de amortiguación de Blum (unidades)
Hasta 300	2
De 301	4

FA	Recubrimiento del frente
FH	Altura del frente

Mueble del fregadero

Planificación

Cuerpo

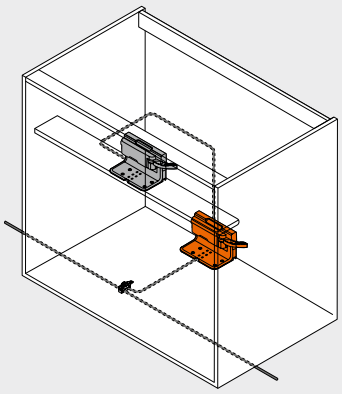

Fondo – soporte de fijación, individual

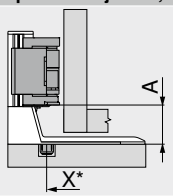

A	Distancia desde el canto inferior del soporte de fijación hasta el canto inferior del equipo de accionamiento
X	Posición de taladrado
*	Medido desde el canto frontal de cuerpo de mueble

Sistemas de guías	Altura de perfil SKH (mm)	Ancho interior cuerpo de mueble LW (mm)
		≥ 429
		A (mm)
MOVENTO	≥ 79	35
TANDEM	≥ 79	35

A Distancia desde el canto inferior del soporte de fijación hasta el canto inferior del equipo de accionamiento
LW Ancho interior cuerpo de mueble

Fondo – soporte de fijación, individual

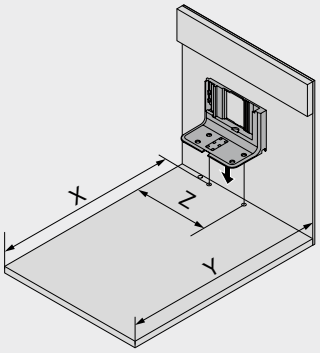

Altura de perfil SKH (mm)	X (mm)	Y (mm)	Z (mm)
≥ 79	NL + 16	NL + 30	LW / 2

LW Ancho interior cuerpo de mueble
NL Largo nominal
X Posición de taladrado
Y Requerimiento mínimo de espacio
Z Medida de acoplamiento

Espacio ocupado y distancia de seguridad – sujeción de fuente de alimentación

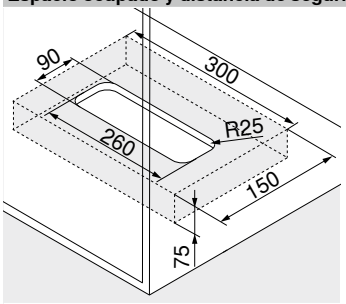

Montaje en el suelo

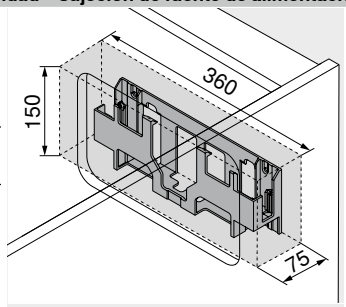

Montaje en la pared

Atención

¡Mantener una distancia de seguridad de 30 mm entre el canto inferior (montaje en el suelo) o el canto delantero (montaje en la pared) y los bordes laterales de la sujeción de fuente de alimentación con cualquier objeto cercano!

¡Facilitar la circulación del aire para que el fuente de alimentación de **SERVO-DRIVE** no se sobrecaliente!

Indicaciones en la página

Visión general	463	Directiva sobre maquinaria	711	**Montaje, desmontaje y ajuste**	
MOVENTO	410	Para más información técnica	708		
TANDEM	430				
Información de pedido	476			Short-URL	
Accesorios	500			www.blum.com/a450	
Servicios de Blum	602				

Dos cajones con frente continuo



- Sistema eléctrico de apertura asistida en conexión con **BLUMOTION** – para un cierre suave y silencioso
- Activación sincronizada de dos cajones y | o aplicaciones anchas
- Con soporte de fijación
- Sin conexión fija con el equipo de accionamiento
- Los módulos extraíbles se instalan sin modificaciones
- Rápido montaje de las piezas premontadas

Cableado

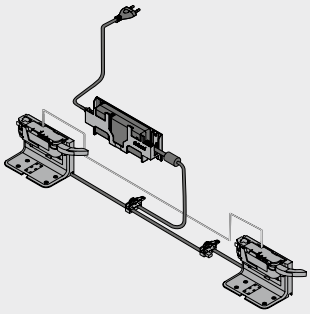

Información de pedido

1a Distanciador de amortiguación de Blum

	Diámetro (mm)	Color	Ref.
	Ø 5.0	TGR	993.0530
	Ø 8.0		993.0830.01

Altura del frente FH (mm)	Distanciador de amortiguación de Blum (unidades)
Hasta 300	2
De 301	4

5 Soporte de fijación, individual

	Color	Material	Ref.
	TGR	Plástico	Z10D0311

Consta de:
5 1 x Soporte de fijación, individual

9 Equipo de accionamiento

	Color	Material	Ref.
	TGR	Plástico	Z10A3000.04

Consta de:
9 1 x Equipo de accionamiento
Incl. extensión de la palanca, premontada

11 Juego cable de distribución de SERVO-DRIVE[2]

	Color	Longitud (m)[1]	Ref.
	SZ	8	Z10K800AE

Consta de:
11a 1 x Cable de distribución de **SERVO-DRIVE**
11b 5 x Protector de extremos de cable
[1] Para cortar a medida
[2] Se puede utilizar como cable de distribución, cable para el perfil de soporte o cable de comunicación

12 Juego empalme

	Color	Material	Ref.
	SZ	Plástico	Z10V100E.01

Consta de:
12a 1 x Empalme
11b 2 x Protector de extremos de cable

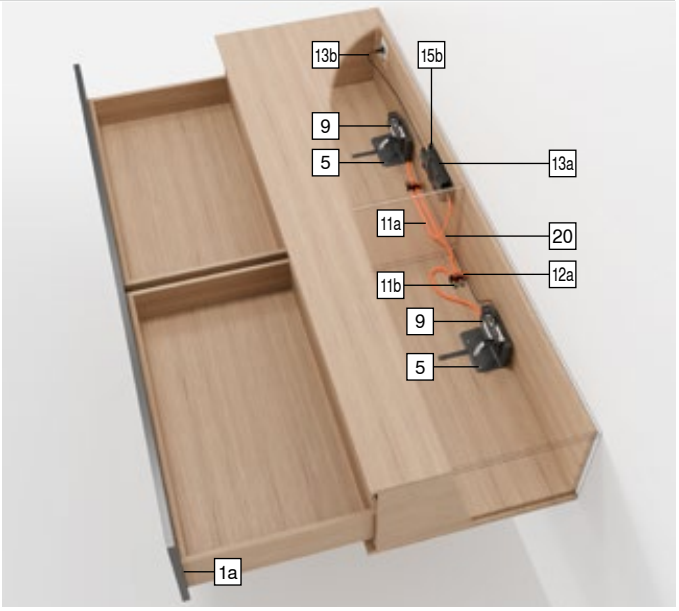

Dos cajones con frente continuo

Información de pedido

13 Fuente de alimentación y cable de alimentación eléctrico SERVO-DRIVE[4]

Color: SZ

Enchufe de alimentación	Mercado[1]	Paquete de idiomas[2]	Idioma[3]	Ref.
E	Europa	A	DE | EN | FR | IT | NL	Z10NE04EA
		B	DA | EN | FI | NO | SV	Z10NE04EB
		C	EL | EN | HR | SL | SR | TR	Z10NE04EC
		D	EN | ES | FR | IT | PT	Z10NE04ED
		E	CS | HU | PL | SK	Z10NE04EE
		F	BG | ET | LT | LV | RO | RU | UK	Z10NE04EF
		I	EN	Z10NE04EI
B	GB	A	DE | EN | FR | IT | NL	Z10NE04BA
		I	EN	Z10NE04BI
H	IN			Z10NE04HI
I	IL	A	DE | EN | FR | IT | NL	Z10NE04IA
K	AU	I	EN	Z10NE04KI
N	CN	H	EN | ZH | KO	Z10NE04NH
R	KR			Z10NE04RH
S	BR	K	EN | ES | PT	Z10NE04SK
T	TW	H	EN | ZH | KO	Z10NE04TH
U	US | CA	G	EN | ES | FR	Z10NE04UG
	JP	J	JA	Z10NE04UJ
Z	ZA	I	EN	Z10NE04ZI

Consta de:
13a 1 x Fuente de alimentación **SERVO-DRIVE**
Cable de salida – 2 m de largo
Incl. instrucciones de uso y montaje
13b 1 x Cable de alimentación eléctrico
1.5–1.8 m de largo, incluido el enchufe

[1] Nomenclaturas de mercados conforme a la normativa ISO 3166
[2] Paquete de idiomas – manual de usuario
[3] Nomenclaturas de idiomas conforme a la normativa ISO 639
[4] Se requiere para dos y más equipos de accionamiento

15a Sujeción de fuente de alimentación – montaje en el suelo[1]

Color	Material	Ref.
TGR	Plástico	Z10NG000

Consta de:
15a 1 x Sujeción de fuente de alimentación – montaje en el suelo
Incl. tapa

[1] Para fuente de alimentación **SERVO-DRIVE**

Alternativa a 15a

15b Sujeción de fuente de alimentación – montaje en la pared[1]

Color	Material	Ref.
WGR	Plástico	Z10NG120

Consta de:
15b 1 x Sujeción de fuente de alimentación – montaje en la pared

[1] Para fuente de alimentación **SERVO-DRIVE**

20 Cable de sincronización[1]

Longitud (mm)	Color	Ref.
80	WS	Z10K008S
500		Z10K050S
1200		Z10K120S
1600		Z10K160S

Consta de:
20 1 x Cable de sincronización

[1] Conecta dos equipos de accionamiento que deben activarse simultáneamente

Accesorios

– Soporte de cable[1]

Color	Material	Ref.
WS	Plástico	Z10K0009

Consta de:
– 1 x Soporte de cable

[1] Por ejemplo, para fijar el cable de distribución de **SERVO-DRIVE**

Color		Color	
SZ	Negro	WGR	Gris claro
TGR	Gris oscuro	WS	Blanco

Indicaciones en la página

Visión general	463	Para más información técnica	708	**Montaje, desmontaje y ajuste**	
MOVENTO	410				
TANDEM	430				
Planificación	482			Short-URL	
Accesorios	500			www.blum.com/a450	
Servicios de Blum	602				
Directiva sobre maquinaria	711				

Dos cajones con frente continuo

Planificación

Cuerpo

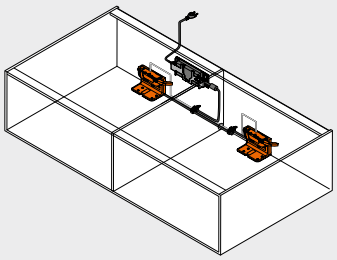

Fondo – soporte de fijación, individual

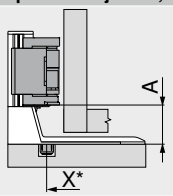

A	Distancia desde el canto inferior del soporte de fijación hasta el canto inferior del equipo de accionamiento
X	Posición de taladrado
*	Medido desde el canto frontal de cuerpo de mueble

Sistemas de guías	Altura de perfil SKH (mm)	Ancho interior cuerpo de mueble LW (mm)
		≥ 429
		A (mm)
MOVENTO	≥ 79	35
TANDEM	≥ 79	35

A Distancia desde el canto inferior del soporte de fijación hasta el canto inferior del equipo de accionamiento

Fondo – soporte de fijación, individual

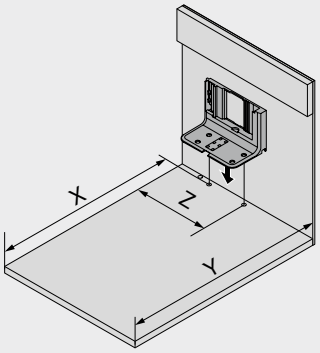

Altura de perfil SKH (mm)	X (mm)	Y (mm)	Z (mm)
≥ 79	NL + 16	NL + 30	LW / 2

LW	Ancho interior cuerpo de mueble
NL	Largo nominal
X	Posición de taladrado
Y	Requerimiento mínimo de espacio
Z	Medida de acoplamiento

Fondo – esquema de taladrado

Cableado inferior

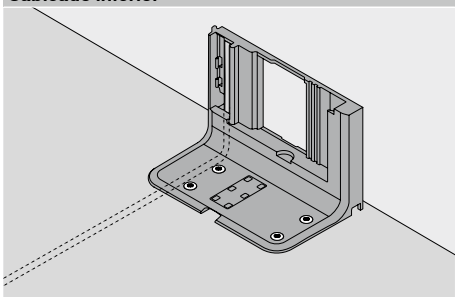

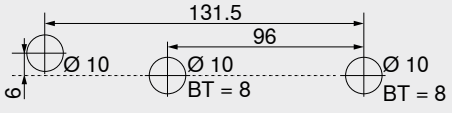

BT Profundidad de taladrado

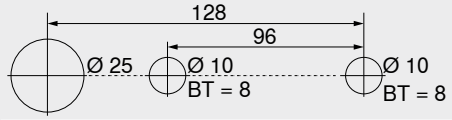

Esquema de taladrado alternativo – **MINIPRESS top** | **MINIPRESS**

BT Profundidad de taladrado

Cableado posterior

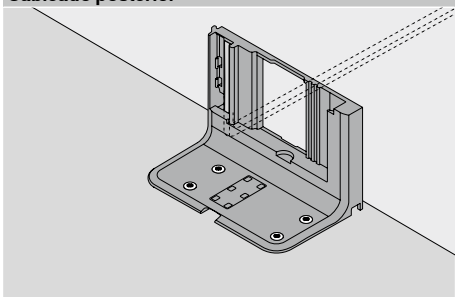

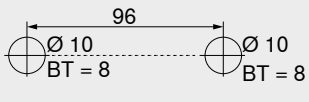

BT Profundidad de taladrado

Trabajo del frente – posición – distanciador de amortiguación de Blum

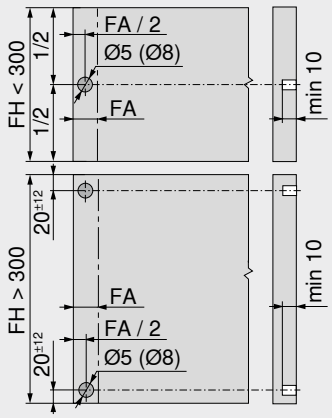

El distanciador de amortiguación garantiza un recorrido de activación necesario de 2 mm

Altura del frente FH (mm)	Distanciador de amortiguación de Blum (unidades)
Hasta 300	2
De 301	4

FA	Recubrimiento del frente
FH	Altura del frente

Dos cajones con frente continuo

Planificación

Espacio ocupado y distancia de seguridad – sujeción de fuente de alimentación

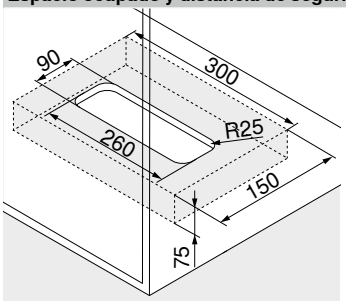

Montaje en el suelo

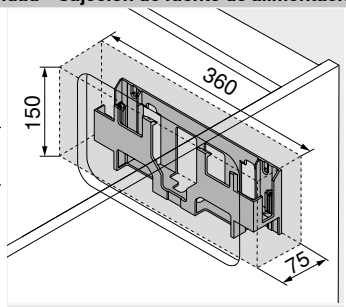

Montaje en la pared

Atención

¡Mantener una distancia de seguridad de 30 mm entre el canto inferior (montaje en el suelo) o el canto delantero (montaje en la pared) y los bordes laterales de la sujeción de fuente de alimentación con cualquier objeto cercano!

¡Facilitar la circulación del aire para que el fuente de alimentación de **SERVO-DRIVE** no se sobrecaliente!

Indicaciones en la página

Visión general	463	Directiva sobre maquinaria	711
MOVENTO	410	Para más información técnica	708
TANDEM	430		
Información de pedido	480		
Accesorios	500		
Servicios de Blum	602		

Montaje, desmontaje y ajuste

Short-URL
www.blum.com/a450

Cuerpo de mueble con distintas profundidades de cajones | cajón interior



- Sistema eléctrico de apertura asistida en conexión con **BLUMOTION** – para un cierre suave y silencioso
- Con soporte de fijación y perfil de soporte horizontal
- Sin conexión fija con el equipo de accionamiento
- Los módulos extraíbles se instalan sin modificaciones
- Rápido montaje de las piezas premontadas

Cableado

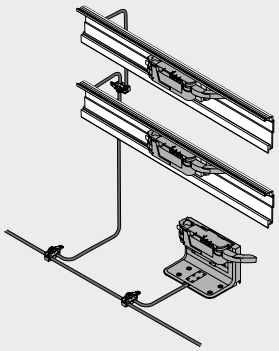

Información de pedido

1a Distanciador de amortiguación de Blum

Diámetro (mm)	Color	Ref.
Ø 5.0	TGR	993.0530
Ø 8.0		993.0830.01

Altura del frente FH (mm)	Distanciador de amortiguación de Blum (unidades)
Hasta 300	2
De 301	4

1b Distanciador de amortiguación de Blum

Sistemas de guías	Diámetro (mm)	Color	Ref.
TANDEM	Ø 10.0	TGR [1]	993.2000

[1] Distanciador de amortiguación ajustable de Blum para cajones interiores y frentes internos con **TANDEM**

1b Ajuste en profundidad izquierdo/derecho[1]

Sistemas de guías	Color	Ref.
MOVENTO	R7037	298.7600

[1] Solo para aplicaciones internas
Distanciador de amortiguación de Blum integrado
Apto para acoplamiento T51.7601

5 Soporte de fijación, individual

Color	Material	Ref.
TGR	Plástico	Z10D0311

Consta de:
5 1 x Soporte de fijación, individual

6 Perfil de soporte horizontal[2]

Longitud (mm)[1]	Material	Ref.
1143	Aluminio	Z10T1143B

Consta de:
6 1 x Perfil de soporte horizontal
Corte **6** Ancho interior cuerpo de mueble LW – 19 mm
[1] Para cortar a medida
[2] Para ancho cuerpo de mueble KB 275–1200 mm

7 Fijación para perfil de soporte horizontal[1]

Color	Material	Ref.
TGR	Plástico	Z10D5210

Consta de:
7a 1 x Fijación para perfil de soporte izquierda/derecha
7b 1 x Adaptador de perfil de soporte para el equipo de accionamiento
[1] Se pueden utilizar tornillos de aglomerado o tornillos Euro

9 Equipo de accionamiento

Color	Material	Ref.
TGR	Plástico	Z10A3000.04

Consta de:
9 1 x Equipo de accionamiento
Incl. extensión de la palanca, premontada

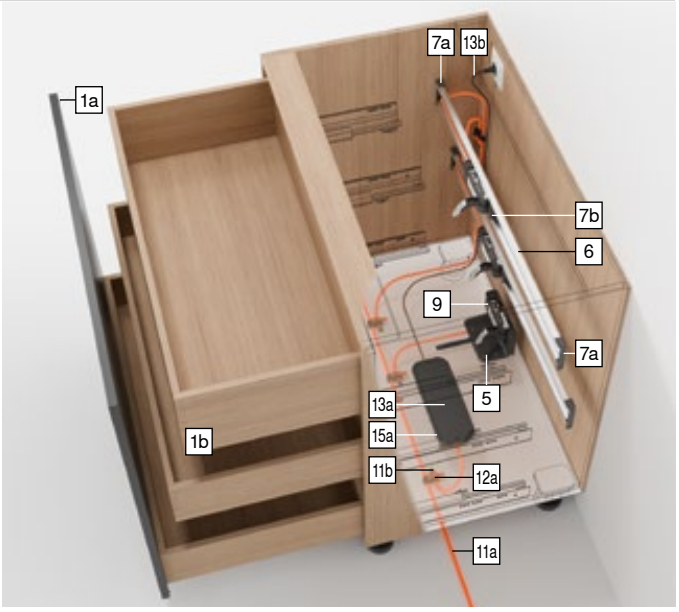

11 Juego cable de distribución de SERVO-DRIVE[2]

Color	Longitud (m)[1]	Ref.
SZ	8	Z10K800AE

Consta de:
11a 1 x Cable de distribución de **SERVO-DRIVE**
11b 5 x Protector de extremos de cable
[1] Para cortar a medida
[2] Se puede utilizar como cable de distribución, cable para el perfil de soporte o cable de comunicación

12 Juego empalme

Color	Material	Ref.
SZ	Plástico	Z10V100E.01

Consta de:
12a 1 x Empalme
11b 2 x Protector de extremos de cable

Cuerpo de mueble con distintas profundidades de cajones | cajón interior

Información de pedido

13 Fuente de alimentación y cable de alimentación eléctrico SERVO-DRIVE[4]

Color				SZ
Enchufe de alimentación	Mercado[1]	Paquete de idiomas[2]	Idioma[3]	Ref.
E	Europa	A	DE | EN | FR | IT | NL	Z10NE04EA
		B	DA | EN | FI | NO | SV	Z10NE04EB
		C	EL | EN | HR | SL | SR | TR	Z10NE04EC
		D	EN | ES | FR | IT | PT	Z10NE04ED
		E	CS | HU | PL | SK	Z10NE04EE
		F	BG | ET | LT | LV | RO | RU | UK	Z10NE04EF
		I	EN	Z10NE04EI
B	GB	A	DE | EN | FR | IT | NL	Z10NE04BA
		I	EN	Z10NE04BI
H	IN			Z10NE04HI
I	IL	A	DE | EN | FR | IT | NL	Z10NE04IA
K	AU	I	EN	Z10NE04KI
N	CN	H	EN | ZH | KO	Z10NE04NH
R	KR			Z10NE04RH
S	BR	K	EN | ES | PT	Z10NE04SK
T	TW	H	EN | ZH | KO	Z10NE04TH
U	US | CA	G	EN | ES | FR	Z10NE04UG
	JP	J	JA	Z10NE04UJ
Z	ZA	I	EN	Z10NE04ZI

Consta de:
13a 1 x Fuente de alimentación **SERVO-DRIVE**
Cable de salida – 2 m de largo
Incl. instrucciones de uso y montaje
13b 1 x Cable de alimentación eléctrico
1.5–1.8 m de largo, incluido el enchufe

[1] Nomenclaturas de mercados conforme a la normativa ISO 3166
[2] Paquete de idiomas – manual de usuario
[3] Nomenclaturas de idiomas conforme a la normativa ISO 639
[4] Se requiere para dos y más equipos de accionamiento

15a Sujeción de fuente de alimentación – montaje en el suelo[1]

Color	Material	Ref.
TGR	Plástico	Z10NG000

Consta de:
15a 1 x Sujeción de fuente de alimentación – montaje en el suelo
Incl. tapa

[1] Para fuente de alimentación **SERVO-DRIVE**

Alternativa a 15a

15b Sujeción de fuente de alimentación – montaje en la pared[1]

Color	Material	Ref.
WGR	Plástico	Z10NG120

Consta de:
15b 1 x Sujeción de fuente de alimentación – montaje en la pared

[1] Para fuente de alimentación **SERVO-DRIVE**

Accesorios

– Soporte de cable[1]

Color	Material	Ref.
WS	Plástico	Z10K0009

Consta de:
– 1 x Soporte de cable

[1] Por ejemplo, para fijar el cable de distribución de **SERVO-DRIVE**

Color		Color	
R7037	RAL 7037 gris polvo	WGR	Gris claro
SZ	Negro	WS	Blanco
TGR	Gris oscuro		

Indicaciones en la página

Visión general	463	Directiva sobre maquinaria	711	**Montaje, desmontaje y ajuste**	
MOVENTO	410	Para más información técnica	708		
TANDEM	430			Short-URL	
Planificación – perfil de soporte horizontal	486			www.blum.com/a450	
Planificación – soporte de fijación, individual	488				
Accesorios	500				
Servicios de Blum	602				

Cuerpo de mueble con distintas profundidades de cajones | cajón interior

Planificación – perfil de soporte horizontal

Cuerpo

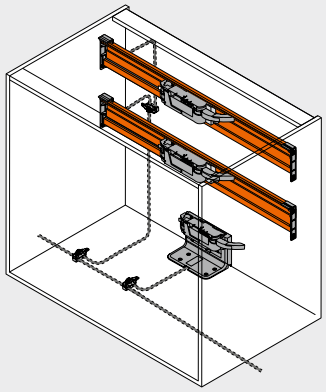

Posición – equipo de accionamiento

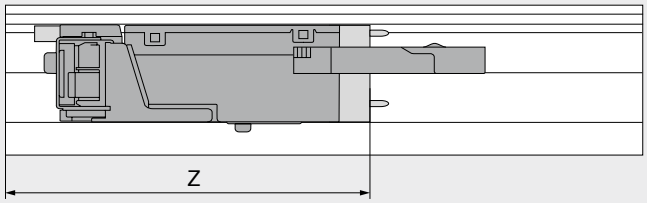

Z Medida de acoplamiento

Posición – equipo de accionamiento

Sistemas de guías	Altura de perfil SKH (mm)	Ancho interior cuerpo de mueble LW (mm)							
		224–234		235–388		389–428		≥ 429	
		Z (mm)	Extensión de la palanca	Z (mm)	Extensión de la palanca	Z (mm)	Extensión de la palanca	Z (mm)	Extensión de la palanca
MOVENTO	≥ 79	167	–	167	●	167	●	LW / 2	●
TANDEM	≥ 79	167	–	167	●	LW / 2	●	LW / 2	●

LW Ancho interior cuerpo de mueble
Z Medida de acoplamiento
● Requerido
– Imposible

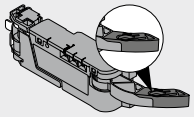

Extensión de la palanca

Trabajo del frente – posición – distanciador de amortiguación de Blum

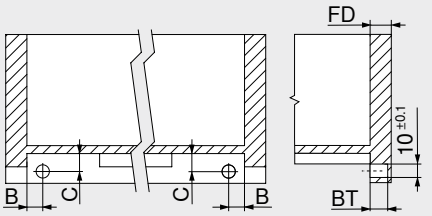

TANDEM
Cajón interior
El distanciador de amortiguación garantiza un recorrido de activación necesario de 2 mm

Guías	Tipo de módulo extraíble	B (mm)	C (mm)
56xH | 56xF	Extracción total	16.5 ±1	12.0 ±1
55xH | 55xF	Extensión parcial	18.5 ±0.5	13.5 ±0.5

Espesor del frente FD (mm)	Profundidad de taladrado BT (mm)	Alcance de ajuste (mm)
13.0	10.0	+1.75 / –0.25
A partir de 14.5	11.5	±1.75

Cuerpo de mueble con distintas profundidades de cajones | cajón interior

Planificación – perfil de soporte horizontal

Cotas de taladrado

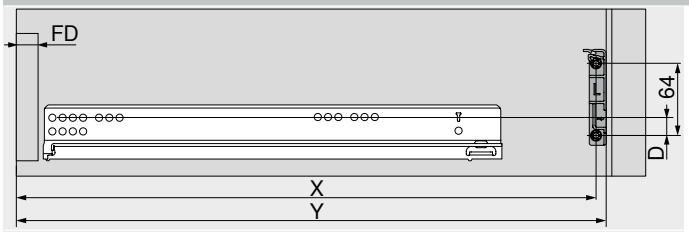

MOVENTO

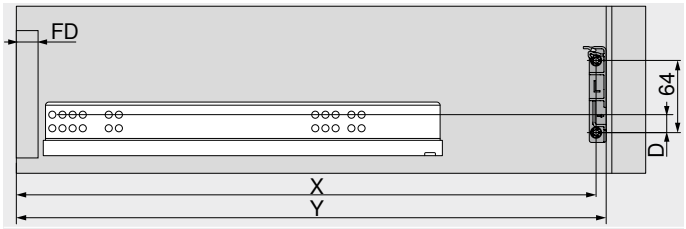

TANDEM

Altura de perfil SKH (mm)	X (mm)	Y (mm)
≥ 79	NL + FD + 26	NL + FD + 36

FD	Espesor del frente
NL	Largo nominal
X	Posición de taladrado
Y	Requerimiento mínimo de espacio

Sistemas de guías	Altura de perfil SKH (mm)	Ancho interior cuerpo de mueble LW (mm)	
		224–428	≥ 429
		D (mm)	D (mm)
MOVENTO	≥ 79	–5	19
TANDEM	≥ 79	–5	19

D	Distancia de posición de fijación de guía de cuerpo hasta la posición de fijación de la fijación para perfil de soporte

Indicaciones en la página

Visión general	463	Servicios de Blum	602	**Montaje, desmontaje y ajuste**	
MOVENTO	410	Directiva sobre maquinaria	711		
TANDEM	430	Para más información técnica	708		
Información de pedido	484			Short-URL	
Planificación – soporte de fijación, individual	488			www.blum.com/a450	
Accesorios	500				

Cuerpo de mueble con distintas profundidades de cajones | cajón interior

Planificación – soporte de fijación, individual

Cuerpo

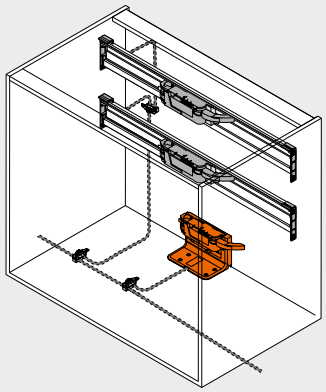

Fondo – soporte de fijación, individual

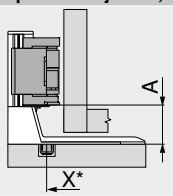

A	Distancia desde el canto inferior del soporte de fijación hasta el canto inferior del equipo de accionamiento
X	Posición de taladrado
*	Medido desde el canto frontal de cuerpo de mueble

Sistemas de guías	Altura de perfil SKH (mm)	Ancho interior cuerpo de mueble LW (mm)
		≥ 429
		A (mm)
MOVENTO	≥ 79	35
TANDEM	≥ 79	35

A Distancia desde el canto inferior del soporte de fijación hasta el canto inferior del equipo de accionamiento

Fondo – soporte de fijación, individual

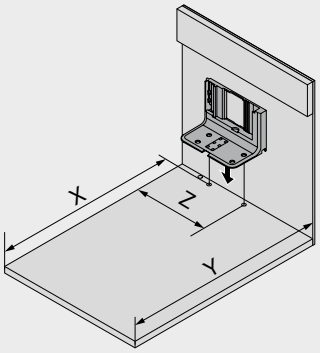

Altura de perfil SKH (mm)	X (mm)	Y (mm)	Z (mm)
≥ 79	NL + 16	NL + 30	LW / 2

LW	Ancho interior cuerpo de mueble
NL	Largo nominal
X	Posición de taladrado
Y	Requerimiento mínimo de espacio
Z	Medida de acoplamiento

Fondo – esquema de taladrado

Cableado inferior

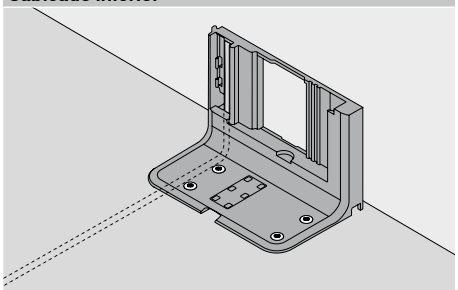

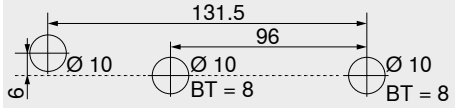

BT Profundidad de taladrado

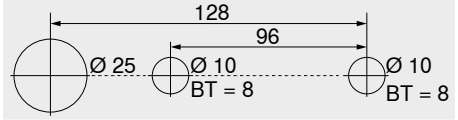

Esquema de taladrado alternativo – **MINIPRESS top** | **MINIPRESS**

BT Profundidad de taladrado

Cableado posterior

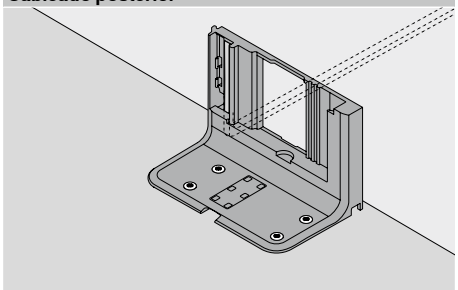

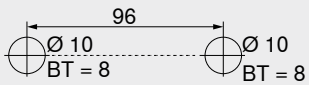

BT Profundidad de taladrado

Cuerpo de mueble con distintas profundidades de cajones | cajón interior

Planificación

Espacio ocupado y distancia de seguridad – sujeción de fuente de alimentación

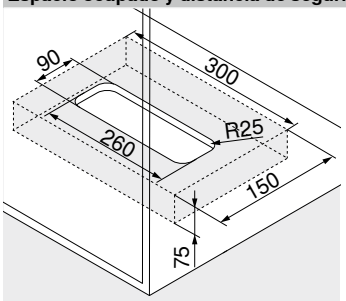

Montaje en el suelo

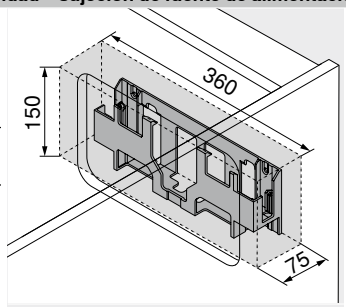

Montaje en la pared

Atención

¡Mantener una distancia de seguridad de 30 mm entre el canto inferior (montaje en el suelo) o el canto delantero (montaje en la pared) y los bordes laterales de la sujeción de fuente de alimentación con cualquier objeto cercano!

¡Facilitar la circulación del aire para que el fuente de alimentación de **SERVO-DRIVE** no se sobrecaliente!

Indicaciones en la página

Visión general	463	Servicios de Blum	602	**Montaje, desmontaje y ajuste**	
MOVENTO	410	Directiva sobre maquinaria	711		
TANDEM	430	Para más información técnica	708		
Información de pedido	484			Short-URL	
Planificación – perfil de soporte horizontal	486			www.blum.com/a450	
Accesorios	500				

Cuerpo de mueble con cajón individual



- Sistema eléctrico de apertura asistida en conexión con **BLUMOTION** – para un cierre suave y silencioso
- Con soporte de fijación superior
- Sin conexión fija con el equipo de accionamiento
- Los módulos extraíbles se instalan sin modificaciones
- Rápido montaje de las piezas premontadas

Cableado

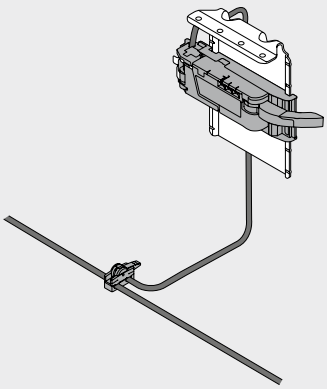

Información de pedido

1a Distanciador de amortiguación de Blum

Diámetro (mm)	Color	Ref.
Ø 5.0	TGR	993.0530
Ø 8.0		993.0830.01

Altura del frente FH (mm)	Distanciador de amortiguación de Blum (unidades)
Hasta 300	2
De 301	4

8 Soporte de fijación superior

Color	Material	Ref.
TGR	Acero	Z10D6252

Consta de:
8 1 x Soporte de fijación superior
Incl. adaptador premontado para el equipo de accionamiento

9 Equipo de accionamiento

Color	Material	Ref.
TGR	Plástico	Z10A3000.04

Consta de:
9 1 x Equipo de accionamiento
Incl. extensión de la palanca, premontada

11 Juego cable de distribución de SERVO-DRIVE[2]

Color	Longitud (m)[1]	Ref.
SZ	8	Z10K800AE

Consta de:
11a 1 x Cable de distribución de **SERVO-DRIVE**
11b 5 x Protector de extremos de cable
[1] Para cortar a medida
[2] Se puede utilizar como cable de distribución, cable para el perfil de soporte o cable de comunicación

12 Juego empalme

Color	Material	Ref.
SZ	Plástico	Z10V100E.01

Consta de:
12a 1 x Empalme
11b 2 x Protector de extremos de cable

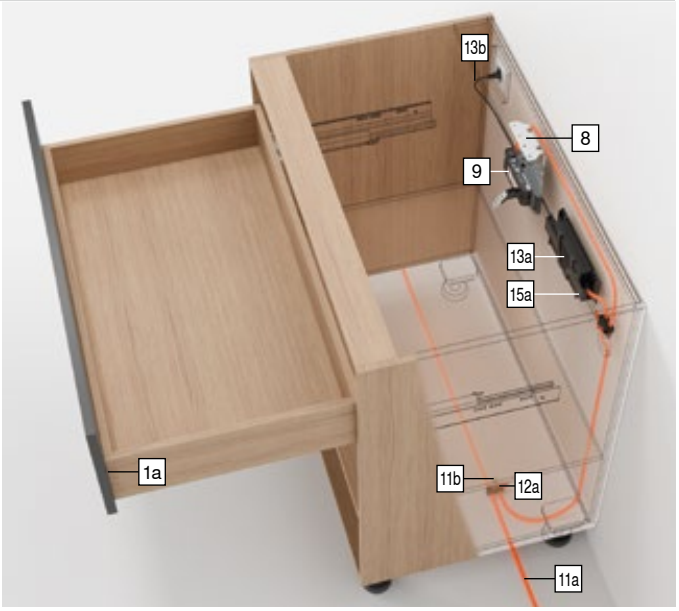

Cuerpo de mueble con cajón individual

Información de pedido

13 — **Fuente de alimentación y cable de alimentación eléctrico SERVO-DRIVE**[4]

Color: SZ

Enchufe de alimentación	Mercado[1]	Paquete de idiomas[2]	Idioma[3]	Ref.
 E	Europa	A	DE | EN | FR | IT | NL	Z10NE04EA
		B	DA | EN | FI | NO | SV	Z10NE04EB
		C	EL | EN | HR | SL | SR | TR	Z10NE04EC
		D	EN | ES | FR | IT | PT	Z10NE04ED
		E	CS | HU | PL | SK	Z10NE04EE
		F	BG | ET | LT | LV | RO | RU | UK	Z10NE04EF
		I	EN	Z10NE04EI
B	GB	A	DE | EN | FR | IT | NL	Z10NE04BA
		I	EN	Z10NE04BI
H	IN			Z10NE04HI
I	IL	A	DE | EN | FR | IT | NL	Z10NE04IA
K	AU	I	EN	Z10NE04KI
N	CN	H	EN | ZH | KO	Z10NE04NH
R	KR			Z10NE04RH
S	BR	K	EN | ES | PT	Z10NE04SK
T	TW	H	EN | ZH | KO	Z10NE04TH
U	US | CA	G	EN | ES | FR	Z10NE04UG
	JP	J	JA	Z10NE04UJ
Z	ZA	I	EN	Z10NE04ZI

Consta de:

13a 1 x Fuente de alimentación **SERVO-DRIVE**
Cable de salida – 2 m de largo
Incl. instrucciones de uso y montaje

13b 1 x Cable de alimentación eléctrico
1.5–1.8 m de largo, incluido el enchufe

[1] Nomenclaturas de mercados conforme a la normativa ISO 3166
[2] Paquete de idiomas – manual de usuario
[3] Nomenclaturas de idiomas conforme a la normativa ISO 639
[4] Se requiere para dos y más equipos de accionamiento

15a — **Sujeción de fuente de alimentación – montaje en el suelo**[1]

Color	Material	Ref.
 TGR	Plástico	Z10NG000

Consta de:

15a 1 x Sujeción de fuente de alimentación – montaje en el suelo
Incl. tapa

[1] Para fuente de alimentación **SERVO-DRIVE**

Alternativa a 15a

15b — **Sujeción de fuente de alimentación – montaje en la pared**[1]

Color	Material	Ref.
 WGR	Plástico	Z10NG120

Consta de:

15b 1 x Sujeción de fuente de alimentación – montaje en la pared

[1] Para fuente de alimentación **SERVO-DRIVE**

Accesorios

– — **Soporte de cable**[1]

Color	Material	Ref.
 WS	Plástico	Z10K0009

Consta de:

– 1 x Soporte de cable

[1] Por ejemplo, para fijar el cable de distribución de **SERVO-DRIVE**

Color		Color	
SZ	Negro	WGR	Gris claro
TGR	Gris oscuro	WS	Blanco

Indicaciones en la página

Visión general	463	Para más información técnica	708	**Montaje, desmontaje y ajuste**	
MOVENTO	410				
TANDEM	430				
Planificación	492			Short-URL	
Accesorios	500			www.blum.com/a450	
Servicios de Blum	602				
Directiva sobre maquinaria	711				

Cuerpo de mueble con cajón individual

Planificación

Cuerpo

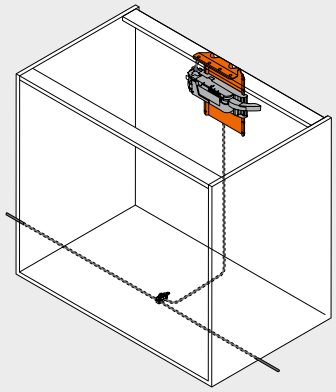

Posición – equipo de accionamiento

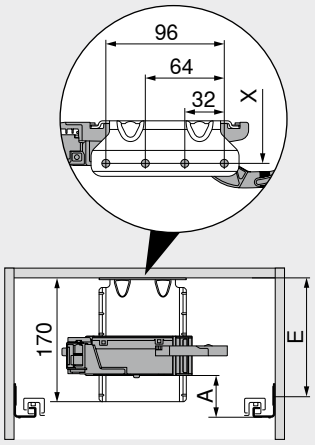

A	Distancia desde el canto inferior de la guía de cuerpo de mueble hasta el canto inferior del equipo de accionamiento
E	Distancia desde el canto inferior del panel superior hasta la posición de atornillado de la guía
X	Posición de taladrado

Por razones de seguridad, el travesaño debe estar fijado a la mesa de trabajo

Posición – equipo de accionamiento

Sistemas de guías	Altura de perfil SKH (mm)	Ancho interior cuerpo de mueble LW (mm)								
		224–234			235–428			≥ 429		
		A (mm)	E mín. (mm)	E máx. (mm)	A (mm)	E mín. (mm)	E máx. (mm)	A (mm)	E mín. (mm)	E máx. (mm)
MOVENTO	≥ 79	–	–	–	60	100	190	35	75	165
TANDEM	≥ 79	55	96	187	55	96	187	35	75	167

A	Distancia desde el canto inferior de la guía de cuerpo de mueble hasta el canto inferior del equipo de accionamiento	–	Imposible
E	Distancia desde el canto inferior del panel superior hasta la posición de atornillado de la guía		

Trabajo del frente – posición – distanciador de amortiguación de Blum

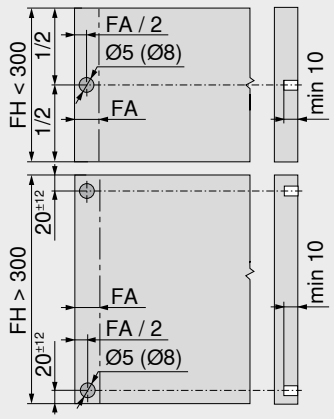

El distanciador de amortiguación garantiza un recorrido de activación necesario de 2 mm

Altura del frente FH (mm)	Distanciador de amortiguación de Blum (unidades)
Hasta 300	2
De 301	4

FA	Recubrimiento del frente
FH	Altura del frente

Cuerpo de mueble con cajón individual

Planificación

Cotas de taladrado

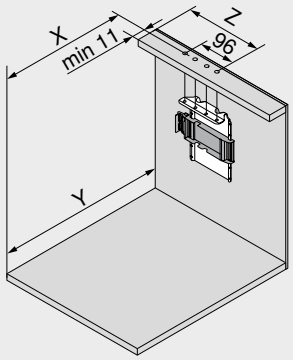

Altura de perfil SKH (mm)	X (mm)	Y (mm)
≥ 79	NL – 5	NL + 30

NL	Largo nominal
X	Posición de taladrado
Y	Requerimiento mínimo de espacio

Sistemas de guías	Altura de perfil SKH (mm)	Ancho interior cuerpo de mueble LW (mm)							
		224–234		235–388		389–428		≥ 429	
		Z (mm)	Extensión de la palanca	Z (mm)	Extensión de la palanca	Z (mm)	Extensión de la palanca	Z (mm)	Extensión de la palanca
MOVENTO	≥ 79	–	–	164	●	164	●	LW / 2	●
TANDEM	≥ 79	164	–	164	●	LW / 2	●	LW / 2	●

LW	Ancho interior cuerpo de mueble	●	Requerido
Z	Medida de acoplamiento	–	Imposible

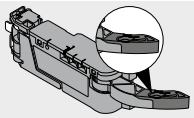

Extensión de la palanca

Espacio ocupado y distancia de seguridad – sujeción de fuente de alimentación

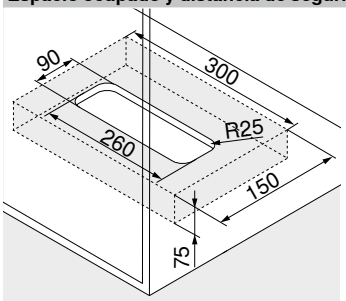

Montaje en el suelo

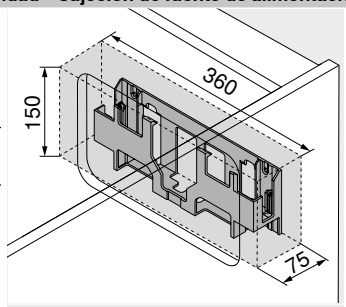

Montaje en la pared

Atención

¡Mantener una distancia de seguridad de 30 mm entre el canto inferior (montaje en el suelo) o el canto delantero (montaje en la pared) y los bordes laterales de la sujeción de fuente de alimentación con cualquier objeto cercano!

¡Facilitar la circulación del aire para que el fuente de alimentación de **SERVO-DRIVE** no se sobrecaliente!

Indicaciones en la página

Visión general	463	Directiva sobre maquinaria	711	**Montaje, desmontaje y ajuste**	
MOVENTO	410	Para más información técnica	708		
TANDEM	430				
Información de pedido	490			Short-URL	
Accesorios	500			www.blum.com/a450	
Servicios de Blum	602				

Cuerpo de mueble con frentes interiores



- Sistema eléctrico de apertura asistida en conexión con **BLUMOTION** – para un cierre suave y silencioso
- Con perfil de soporte vertical
- Sin conexión fija con el equipo de accionamiento
- Los módulos extraíbles se instalan sin modificaciones
- Montaje del equipo de accionamiento sin herramientas
- Cableado sencillo

Cableado

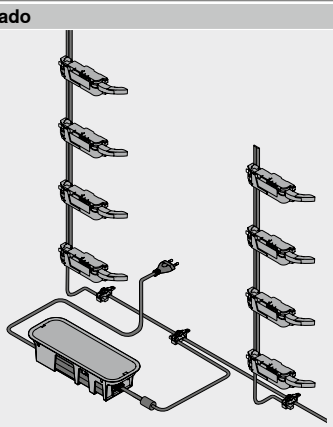

Información de pedido

1b	Distanciador de amortiguación de Blum			
	Sistemas de guías	**Diámetro (mm)**	**Color**	**Ref.**
	TANDEM	Ø 10.0	TGR [1]	**993.2000**

[1] Distanciador de amortiguación ajustable de Blum para cajones interiores y frentes internos con **TANDEM**

1b	Ajuste en profundidad izquierdo/derecho[1]		
	Sistemas de guías	**Color**	**Ref.**
	MOVENTO	R7037	**298.7600**

[1] Solo para aplicaciones internas
Distanciador de amortiguación de Blum integrado
Apto para acoplamiento T51.7601

2	Perfil de soporte			
	Longitud (mm)[1]	**Material**	**Cable**	**Ref.**
	650	Aluminio	Con cable	**Z10T650AA**
	700			**Z10T700AA**
	710			**Z10T710AA**
	750			**Z10T750AA**
	800			**Z10T800AA**
	1170		Sin cable	**Z10T1170A**

Consta de:
2 1 x Perfil de soporte
Corte **2** Altura interior de cuerpo de mueble LH – 10 mm
[1] Para cortar a medida

3a	Fijación para perfil de soporte superior/inferior – construcción transversal horizontal		
	Color	**Material**	**Ref.**
	TGR	Plástico	**Z10D01E0.01**

Consta de:
3a 1 x Fijación para perfil de soporte superior/inferior

Alternativa a 3a

3b	Fijación para perfil de soporte inferior/posterior – construcción transversal vertical		
	Color	**Material**	**Ref.**
	TGR	Plástico	**Z10D01EA.01**

Consta de:
3b 1 x Fijación para perfil de soporte inferior/posterior
– 1 x Tapa del perfil de soporte

9	Equipo de accionamiento		
	Color	**Material**	**Ref.**
	TGR	Plástico	**Z10A3000.04**

Consta de:
9 1 x Equipo de accionamiento
Incl. extensión de la palanca, premontada

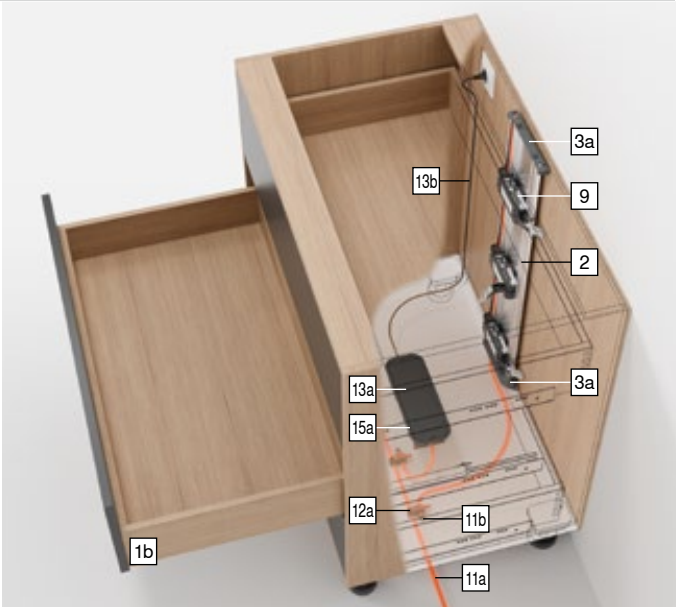

11	Juego cable de distribución de SERVO-DRIVE[2]		
	Color	**Longitud (m)[1]**	**Ref.**
	SZ	8	**Z10K800AE**

Consta de:
11a 1 x Cable de distribución de **SERVO-DRIVE**
11b 5 x Protector de extremos de cable
[1] Para cortar a medida
[2] Se puede utilizar como cable de distribución, cable para el perfil de soporte o cable de comunicación

12	Juego empalme		
	Color	**Material**	**Ref.**
	SZ	Plástico	**Z10V100E.01**

Consta de:
12a 1 x Empalme
11b 2 x Protector de extremos de cable

Cuerpo de mueble con frentes interiores

Información de pedido

13 Fuente de alimentación y cable de alimentación eléctrico SERVO-DRIVE[4]

Color: SZ

Enchufe de alimentación	Mercado[1]	Paquete de idiomas[2]	Idioma[3]	Ref.
 E	Europa	A	DE | EN | FR | IT | NL	Z10NE04EA
		B	DA | EN | FI | NO | SV	Z10NE04EB
		C	EL | EN | HR | SL | SR | TR	Z10NE04EC
		D	EN | ES | FR | IT | PT	Z10NE04ED
		E	CS | HU | PL | SK	Z10NE04EE
		F	BG | ET | LT | LV | RO | RU | UK	Z10NE04EF
		I	EN	Z10NE04EI
B	GB	A	DE | EN | FR | IT | NL	Z10NE04BA
		I	EN	Z10NE04BI
H	IN			Z10NE04HI
I	IL	A	DE | EN | FR | IT | NL	Z10NE04IA
K	AU	I	EN	Z10NE04KI
N	CN	H	EN | ZH | KO	Z10NE04NH
R	KR			Z10NE04RH
S	BR	K	EN | ES | PT	Z10NE04SK
T	TW	H	EN | ZH | KO	Z10NE04TH
U	US | CA	G	EN | ES | FR	Z10NE04UG
	JP	J	JA	Z10NE04UJ
Z	ZA	I	EN	Z10NE04ZI

Consta de:

13a 1 x Fuente de alimentación **SERVO-DRIVE**
Cable de salida – 2 m de largo
Incl. instrucciones de uso y montaje

13b 1 x Cable de alimentación eléctrico
1.5–1.8 m de largo, incluido el enchufe

[1] Nomenclaturas de mercados conforme a la normativa ISO 3166
[2] Paquete de idiomas – manual de usuario
[3] Nomenclaturas de idiomas conforme a la normativa ISO 639
[4] Se requiere para dos y más equipos de accionamiento

15a Sujeción de fuente de alimentación – montaje en el suelo[1]

	Color	Material	Ref.
	TGR	Plástico	Z10NG000

Consta de:

15a 1 x Sujeción de fuente de alimentación – montaje en el suelo
Incl. tapa

[1] Para fuente de alimentación **SERVO-DRIVE**

Alternativa a 15a

15b Sujeción de fuente de alimentación – montaje en la pared[1]

	Color	Material	Ref.
	WGR	Plástico	Z10NG120

Consta de:

15b 1 x Sujeción de fuente de alimentación – montaje en la pared

[1] Para fuente de alimentación **SERVO-DRIVE**

Accesorios

– Soporte de cable[1]

	Color	Material	Ref.
	WS	Plástico	Z10K0009

Consta de:

– 1 x Soporte de cable

[1] Por ejemplo, para fijar el cable de distribución de **SERVO-DRIVE**

Color		Color	
R7037	RAL 7037 gris polvo	WGR	Gris claro
SZ	Negro	WS	Blanco
TGR	Gris oscuro		

Indicaciones en la página

Visión general	463	Para más información técnica	708	**Montaje, desmontaje y ajuste**	
MOVENTO	410				
TANDEM	430				
Planificación	496			Short-URL	
Accesorios	500			www.blum.com/a450	
Servicios de Blum	602				
Directiva sobre maquinaria	711				

Cuerpo de mueble con frentes interiores

Planificación

Cuerpo

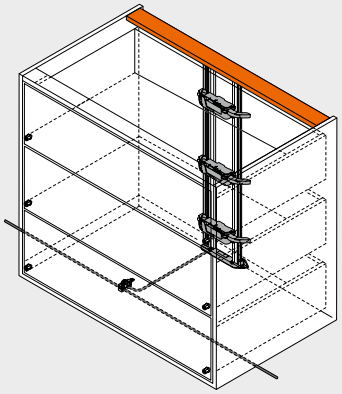

Posición – equipo de accionamiento

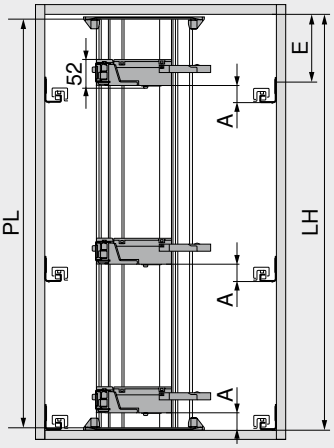

PL = LH – 10 mm
Redondear a la baja hasta la decena inferior más próxima

LH	Altura interior de cuerpo de mueble
PL	Largo del perfil de soporte

Posición – equipo de accionamiento

Sistemas de guías	Altura de perfil SKH (mm)	Ancho interior cuerpo de mueble LW (mm)					
		224–234		235–428		≥ 429	
		A (mm)	E mín. (mm)	A (mm)	E mín. (mm)	A (mm)	E mín. (mm)
MOVENTO	≥ 79	–	–	60	74	35	49
TANDEM	≥ 79	55	71	55	71	35	51

A	Distancia desde el canto inferior de la guía de cuerpo de mueble hasta el canto inferior del equipo de accionamiento	–	Imposible
E	Distancia desde el canto inferior del panel superior hasta la posición de atornillado de la guía		

Fondo – esquema de taladrado

Cableado inferior

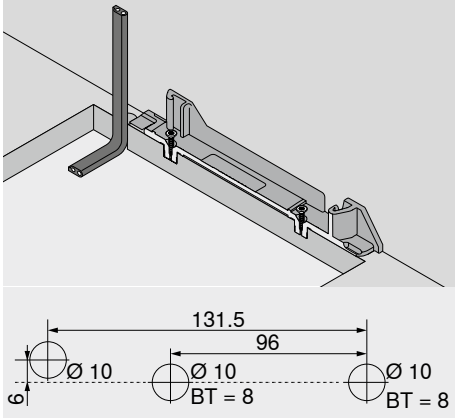

BT Profundidad de taladrado

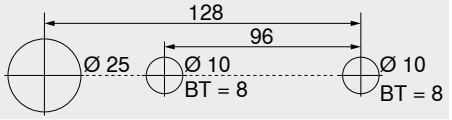

Esquema de taladrado alternativo – **MINIPRESS top** | **MINIPRESS**
BT Profundidad de taladrado

Cableado posterior

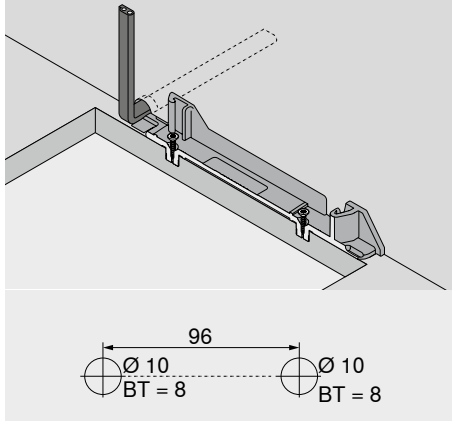

BT Profundidad de taladrado

Trabajo del frente – posición – distanciador de amortiguación de Blum

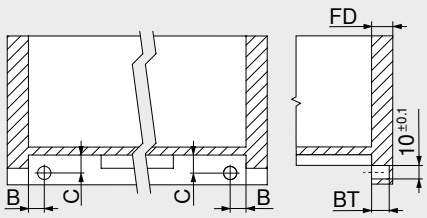

TANDEM
Cajón interior
El distanciador de amortiguación garantiza un recorrido de activación necesario de 2 mm

Guías	Tipo de módulo extraíble	B (mm)	C (mm)
56xH | 56xF	Extracción total	16.5 ±1	12.0 ±1
55xH | 55xF	Extensión parcial	18.5 ±0.5	13.5 ±0.5

Espesor del frente FD (mm)	Profundidad de taladrado BT (mm)	Alcance de ajuste (mm)
13.0	10.0	+1.75 / –0.25
A partir de 14.5	11.5	±1.75

Cuerpo de mueble con frentes interiores

Planificación

Cotas de taladrado – fondo | soporte transversal

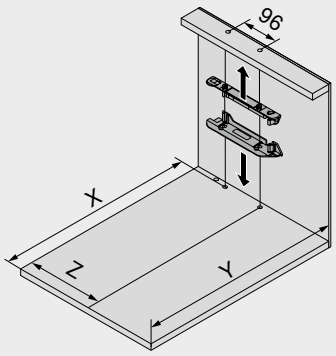

Altura de perfil SKH (mm)	X (mm)	Y (mm)
≥ 79	NL + FD + 18	NL + FD + 34

FD	Espesor del frente
NL	Largo nominal
X	Posición de taladrado
Y	Requerimiento mínimo de espacio

Sistemas de guías	Altura de perfil SKH (mm)	Ancho interior cuerpo de mueble LW (mm)							
		224–234		235–388		389–428		≥ 429	
		Z (mm)	Extensión de la palanca	Z (mm)	Extensión de la palanca	Z (mm)	Extensión de la palanca	Z (mm)	Extensión de la palanca
MOVENTO	≥ 79	–	–	164	●	164	●	LW / 2	●
TANDEM	≥ 79	164	–	164	●	LW / 2	●	LW / 2	●

LW	Ancho interior cuerpo de mueble	●	Requerido
Z	Medida de acoplamiento	–	Imposible

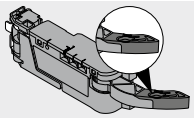

Extensión de la palanca

Espacio ocupado y distancia de seguridad – sujeción de fuente de alimentación

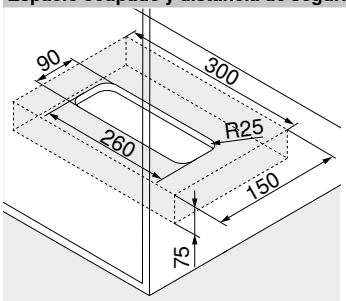

Montaje en el suelo

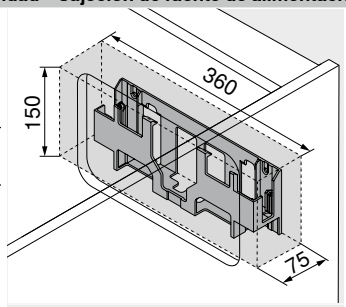

Montaje en la pared

Atención

¡Mantener una distancia de seguridad de 30 mm entre el canto inferior (montaje en el suelo) o el canto delantero (montaje en la pared) y los bordes laterales de la sujeción de fuente de alimentación con cualquier objeto cercano!

¡Facilitar la circulación del aire para que el fuente de alimentación de **SERVO-DRIVE** no se sobrecaliente!

Indicaciones en la página

Visión general	463	Directiva sobre maquinaria	711	**Montaje, desmontaje y ajuste**	
MOVENTO	410	Para más información técnica	708		
TANDEM	430				
Información de pedido	494			Short-URL	
Accesorios	500			www.blum.com/a450	
Servicios de Blum	602				

SERVO-DRIVE uno para soluciones de cubos de basura estándar

Webcode – ingresar en el configurador de productos o hacer clic: DQE7FY



- Sistema eléctrico de apertura asistida en conexión con **BLUMOTION** – para un cierre suave y silencioso
- Apropiado para aplicaciones individuales
- Para soluciones de cubos de basura estándar
- Posible instalar en cualquier momento
- Sin conexión fija con el equipo de accionamiento
- Los módulos extraíbles se instalan sin modificaciones
- Montaje simple y rápido de las piezas premontadas

Juego SERVO-DRIVE uno



Información de pedido

18		Juego SERVO-DRIVE uno[1]				
		Color			TGR	
		Adaptador[2]	Mercado[3]	Paquete de idiomas[4]	Idioma[5]	Ref.
		E	Europa	A	DE | EN | FR | IT | NL	Z10UB00EA
				B	DA | EN | FI | NO | SV	Z10UB00EB
				C	EL | EN | HR | SL | SR | TR	Z10UB00EC
				D	EN | ES | FR | IT | PT	Z10UB00ED
				E	CS | HU | PL | SK	Z10UB00EE
				F	BG | ET | LT | LV | RO | RU | UK	Z10UB00EF
		B	GB	A	DE | EN | FR | IT | NL	Z10UB00BA
				I	EN	Z10UB00BI
		K	AU	I	EN	Z10UB00KI
		N	CN	H	EN | ZH | KO	Z10UB00NH
		U	US | CA	G	EN | ES | FR	Z10UB00UG
			JP	J	JA	Z10UB00UJ

Consta de:

1	2 x	Distanciador de amortiguación de Blum
5	1 x	Soporte de fijación, individual
9	1 x	Equipo de accionamiento
9a	1 x	Protección contra goteo
18a	1 x	Protección de transporte
18c	1 x	Fuente de alimentación enchufable **SERVO-DRIVE** Incl. instrucciones de uso y montaje
18d	1 x	Ayuda de montaje
–	7 x	Tornillos para soporte de fijación y distanciador de amortiguación de Blum

[1] Juego premontado
Otras combinaciones a petición

[2] Para obtener una lista detallada de mercados consulte la información del apartado

[3] Nomenclaturas de mercados conforme a la normativa ISO 3166

[4] Paquete de idiomas – manual de usuario

[5] Nomenclaturas de idiomas conforme a la normativa ISO 639

Color

TGR Gris oscuro

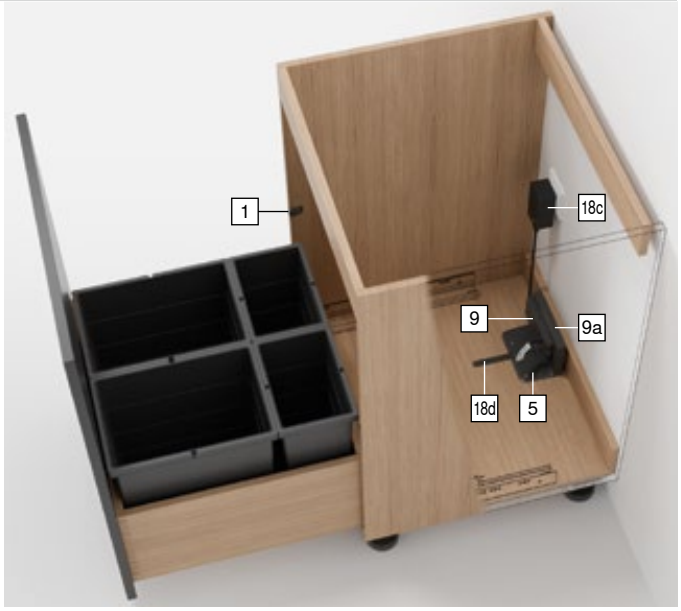

SERVO-DRIVE uno para soluciones de cubos de basura estándar

Webcode – ingresar en el configurador de productos o hacer clic: DQE7FY

Planificación

Cuerpo

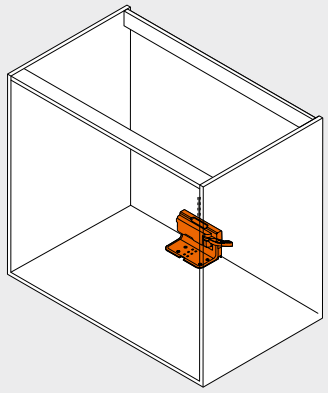

Posición – equipo de accionamiento

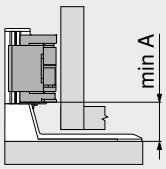

Sistemas de guías	Ancho interior cuerpo de mueble LW (mm)
	≥ 429
	A (mm)
MOVENTO	35
TANDEM	35

A Distancia desde el canto inferior del soporte de fijación hasta el canto inferior del equipo de accionamiento

Cotas de taladrado – fondo

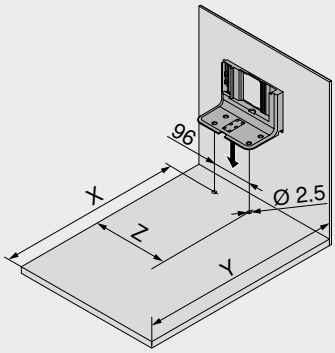

Sistemas de guías	Ancho interior cuerpo de mueble LW (mm)		
	≥ 429		
	X (mm)	Y (mm)	Z (mm)
MOVENTO	NL – 48	NL + 30	LW / 2
TANDEM	NL – 48	NL + 30	LW / 2

NL Largo nominal
X Posición de taladrado
Y Requerimiento mínimo de espacio
Z Medida de acoplamiento

Posición – distanciador de amortiguación de Blum

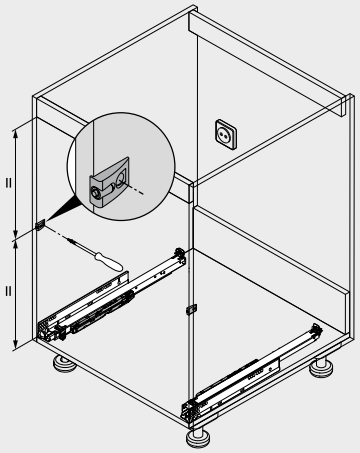

El distanciador de amortiguación garantiza un recorrido de activación necesario de 2 mm

Indicaciones en la página

Visión general	463	Para más información técnica	708	**Montaje, desmontaje y ajuste**	
MOVENTO	410				
TANDEM	430				
SERVO-DRIVE uno – lista de mercados	732			Short-URL	
Servicios de Blum	602			www.blum.com/a450	
Directiva sobre maquinaria	711				

Soporte de cable



- Por ejemplo, para fijar el cable de distribución

Información de pedido

Color	Material	Ref.
Blanco	Plástico	Z10K0009

Cable de sincronización



- Conecta dos equipos de accionamiento que deben activarse simultáneamente

Información de pedido

Longitud (mm)	Color	Ref.
80	Blanco	Z10K008S
500		Z10K050S
1200		Z10K120S
1600		Z10K160S

Dos funciones, una combinación fascinante



TIP-ON BLUMOTION para **MOVENTO** combina las ventajas del sistema mecánico de apertura asistida **TIP-ON** con la probada amortiguación **BLUMOTION** para un cierre suave y silencioso, de modo completamente mecánico.

Mediante un área de activación de gran superficie, **TIP-ON BLUMOTION** garantiza una fascinante comodidad de uso en módulos extraíbles y cajones sin tiradores. Para un funcionamiento óptimo y una mayor distancia de reacción, recomendamos el uso general de una sincronización.





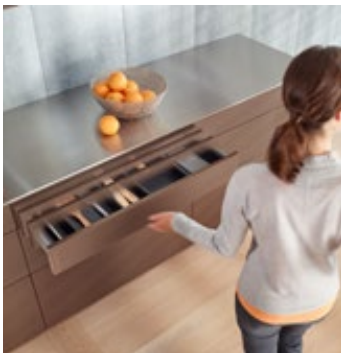

Apertura mediante un ligero contacto, deslizamiento ultraligero, cierre suave y silencioso: con la tecnología **TIP-ON BLUMOTION**, el movimiento se transforma en una experiencia de comodidad completamente armónica.



El proceso de movimiento se facilita de manera totalmente mecánica.

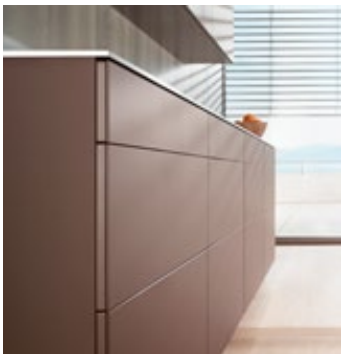

Juego reducido del frente
TIP-ON BLUMOTION se puede ajustar para tener un juego reducido del frente de 2.5 mm.

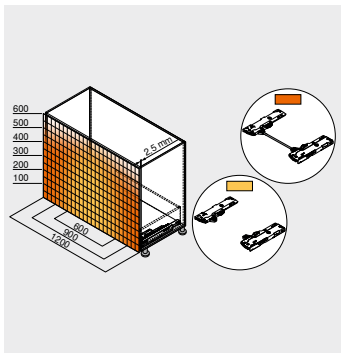

Distancia de reacción de gran superficie
Para un funcionamiento óptimo y una mayor distancia de reacción, recomendamos el uso general de una sincronización.



Ajuste en 4 dimensiones
Con el ajuste en 4 dimensiones se obtiene un juego de puerta preciso. El ajuste en profundidad está integrado y se realiza sin herramientas mediante una rueda de ajuste.



Montaje sencillo y sin herramientas
Al igual que todos los demás componentes, la unidad **TIP-ON BLUMOTION** puede montarse sin herramientas.

Sistemas de guías


Foto simbólica

Sistemas de guías	408
MOVENTO	410
SERVO-DRIVE para **MOVENTO** | **TANDEM**	462
TIP-ON para **MOVENTO** | **TANDEM**	506

Aplicaciones	kg	Webcode	Página
Técnica de acoplamiento			
MOVENTO con **TIP-ON BLUMOTION** – 760H | 766H	40 60 70	DQD0IM	504

kg Capacidad de carga dinámica

Accesorios


Foto simbólica

Sistema de bloqueo del entrepaño	420	Guardacuerpo para soportes de esquina	424
Juego de estabilizadores laterales	422	Tope de extracción	425
Ajuste en profundidad	422	Tornillos	426
Guardacuerpo longitudinal con adaptador para trasera de madera	423	Broca de centrar	426
Soporte guía para entrepaño	423	Amortiguador	426
Soporte de esquina	424	Destornillador	427

Fijación de las guías

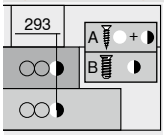

Foto simbólica

Guía – 760H – 40 kg	428
Guía – 766H – 60 | 70 kg	428

Montaje, desmontaje y ajuste


Foto simbólica

Montaje, desmontaje y ajuste

Short-URL
www.blum.com/a460

Pictogramas

Artículo disponible bajo petición

Webcode – ingresar en el configurador de productos o hacer clic

MOVENTO con TIP-ON BLUMOTION – 760H | 766H

Webcode – ingresar en el configurador de productos o hacer clic: DQD0IM



- Guía extensión total oculta
- Con amortiguación **BLUMOTION S** integrada y conmutable para cierre suave y silencioso, combinable con **SERVO-DRIVE**, el sistema eléctrico de apertura asistida, o **TIP-ON BLUMOTION**, el sistema mecánico de apertura asistida
- Deslizamiento ultraligero sincronizado
- Ajuste sin herramientas de los laterales, la altura y la inclinación
- Ajuste integrado sin herramientas de la profundidad
- Compensación de tolerancia de anchura y de profundidad
- Compatible con estabilizadores laterales para **MOVENTO**
- Sincronización a partir de ancho interior del cuerpo LW 265 mm

Espacio ocupado

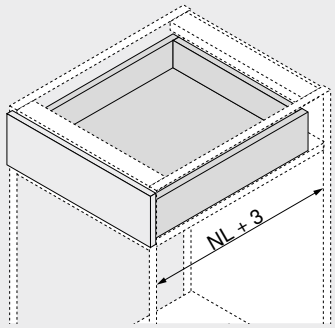

NL Largo nominal

Información de pedido

1 Guías izquierda/derecha

Versión	BLUMOTION S		
Largo nominal NL (mm)	Capacidad de carga dinámica (kg) 40	60	70
270	760H2700S		
300	760H3000S		
320	760H3200S		
350	760H3500S		
380	760H3800S		
400	760H4000S		
420	760H4200S		
450	760H4500S		766H4500S
480	760H4800S		
500	760H5000S		766H5000S
520	760H5200S		766H5200S
550	760H5500S		766H5500S
580			766H5800S
600	760H6000S		766H6000S
650			766H6500S
700		766H7000S	
750		766H7500S	

3 Acoplamiento



Color	Material		Ref.
Naranja	Plástico/acero	[1]	T51.7601

[1] Pedir para izquierda/derecha

6 Juego de TIP-ON BLUMOTION



Largo nominal NL (mm)	Unidad	Guía (kg)	Peso (kg)[1]	Ref.
270–320	S0	40	≤ 10	T60L7040
	S1		> 10–20	T60L7140
350–600	L1		≤ 20[2]	T60L7340
	L3		15–40[2]	T60L7540
450–750	L5	60 | 70	35–70[3]	T60L7570

Consta de:
6a 1 x Unidad **TIP-ON BLUMOTION** izquierda/derecha
6b 1 x Tope de arrastre de **TIP-ON BLUMOTION** izquierdo/derecho
6e 2 x Adaptador de sincronización **TIP-ON BLUMOTION** Ancho interior cuerpo de mueble LW ≥ 314 mm

[1] Gama de peso recomendada (peso total del módulo extraíble) para una óptima función de cierre y apertura
[2] Solo se puede combinar con guía de cuerpo de 40 kg
[3] Recomendación: combinar solo con guía de 60 | 70 kg

6f Varilla TIP-ON BLUMOTION de sincronización[1]

Versión	Color	Ref.
Redondo	Gris	T60.1125W

Corte **6f** Ancho interior cuerpo de mueble LW – 267 mm

[1] En combinación con 6e 2 x T60.000D
Para cortar a medida
Adecuado para anchos interiores del cuerpo LW 1392 mm
Para un funcionamiento óptimo y una mayor distancia de reacción, recomendamos el uso general de una sincronización

Cajón

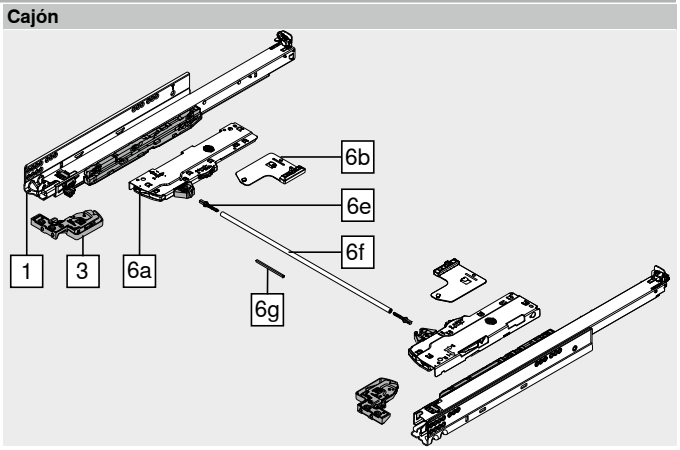

Ancho interior cuerpo de mueble LW 265–313 mm

6g TIP-ON BLUMOTION-sincronización[1]



Versión	Color	Ref.
Cuadrada	RAL 7035 gris luminoso	T60.300D

Corte **6g** Ancho interior cuerpo de mueble LW – 241 mm

[1] Para cortar a medida

Accesorios

Ancho interior cuerpo de mueble LW ≥ 314 mm

6e Adaptador de sincronización TIP-ON BLUMOTION



Versión	Color	Ref.
Simétrico	RAL 7035 gris luminoso 2 x	T60.000D

– Calibre de juego del frente para LEGRABOX | MOVENTO[1]



Juego del frente FS (mm)	Color	Ref.
2.5	Naranja	65.5631

[1] Recomendamos el uso de la plantilla de juego del frente

MOVENTO con TIP-ON BLUMOTION – 760H | 766H

Webcode – ingresar en el configurador de productos o hacer clic: DQD0IM

Planificación

Espacio ocupado en el cuerpo

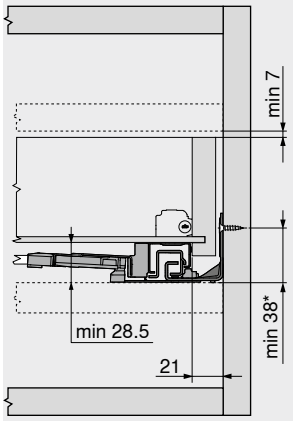

* +1 mm si las guías se instalan antes de montar el cuerpo

Cajón | cajón interior

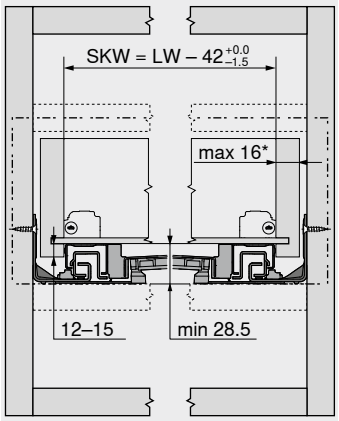

SKW Ancho interior del cajón
LW Ancho interior cuerpo de mueble
* Ajuste lateral limitado en anchos de pared lateral de 16 mm del cajón y simultáneamente uso total de la tolerancia del ancho interior del cajón SKW

Cajón

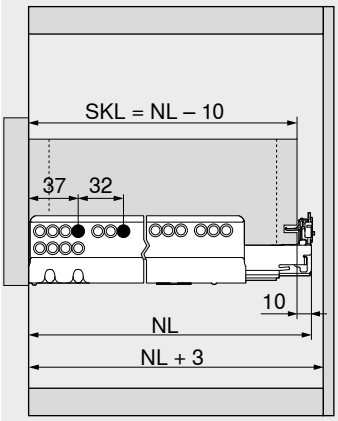

SKL Largo de cajón
NL Largo nominal

Cajón interior

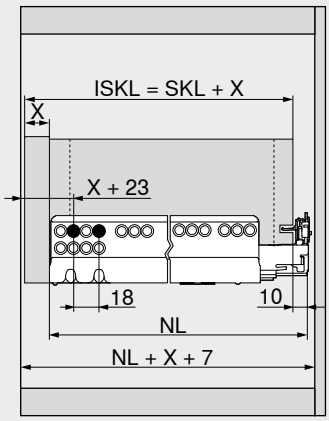

ISKL Largo del cajón interior
SKL Largo de cajón
NL Largo nominal
X Espesor del frente

Trabajo del cajón

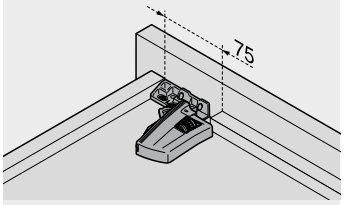

Utilizar la plantilla de taladrar T65.1000.02

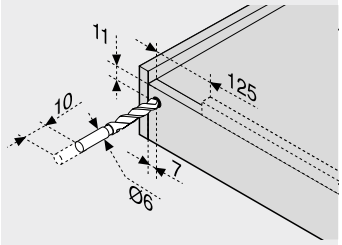

Distancia de reacción

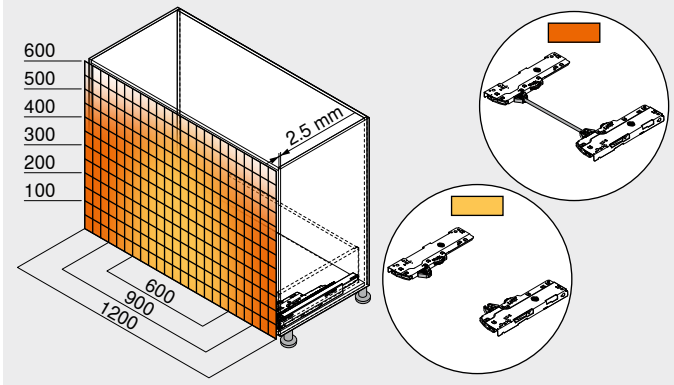

Ejemplo para 760H – 40 kg, largo nominal NL 500 mm, cajones de cuatro lados, con y sin sincronización
Para un funcionamiento óptimo y una mayor distancia de reacción, recomendamos el uso general de una sincronización

Indicaciones en la página

Visión general	503
MOVENTO	410
TIP-ON para **MOVENTO** | **TANDEM**	506
CABLOXX	594
Accesorios	420
Fijación de las guías	428
Servicios de Blum	602
Para más información técnica	708

Montaje, desmontaje y ajuste

Short-URL
www.blum.com/a460

Apertura fácil mediante una ligera presión



Apertura fiable sin tiradores
Los frentes sin tiradores juegan siempre un papel fundamental en el diseño moderno de muebles. Con **TIP-ON**, el sistema mecánico de apertura asistida de Blum, los cajones y caceroleros sin tiradores se abren fácilmente mediante una ligera presión. Para cerrar basta con presionar suavemente.

Múltiples posibilidades de aplicación
La guía **TIP-ON** se puede usar para todas las aplicaciones de uso habitual: desde cuerpos de mueble estándar hasta soluciones especiales, como por ejemplo el **SPACE STEP**.



La función **TIP-ON** está integrada en la guía. Para un montaje sencillo y un manejo fácil.

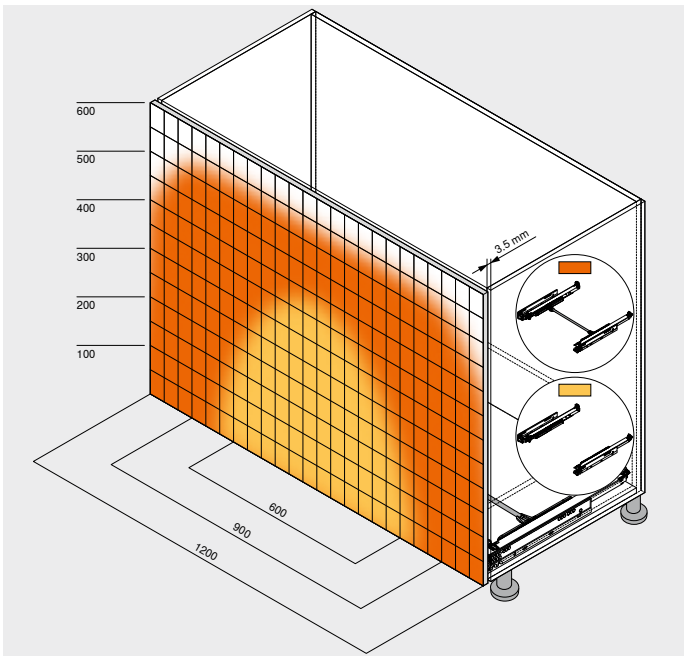

La sincronización opcional garantiza una apertura y un cierre seguros incluso en el caso de frentes anchos.

Sistemas de guías


Foto simbólica

Sistemas de guías	408	**TIP-ON BLUMOTION** para **MOVENTO**	502
MOVENTO	410		
TANDEM	430		
SERVO-DRIVE para **MOVENTO** | **TANDEM**	462		

Visión general


Foto simbólica

Visión general – guías	508		

Accesorios


Foto simbólica

Sistema de bloqueo del entrepaño	420	Guardacuerpo para soportes de esquina	424
Juego de estabilizadores laterales	422	Tope de extracción	425
Ajuste en profundidad	422	Tornillos	426
Guardacuerpo longitudinal con adaptador para trasera de madera	423	Broca de centrar	426
Soporte guía para entrepaño	423	Amortiguador	426
Soporte de esquina	424	Destornillador	427

Fijación de las guías



Foto simbólica

Guía – 760H – 40 kg	428	Guía – 560F – 30 kg	530
Guía – 766H – 60 | 70 kg	428	Guía – 550F – 30 kg	530
Guía – 560H – 30 kg	528	Guía – 561F – 30 kg	530
Guía – 550H – 30 kg	528	Guía – 551F – 30 kg	530
Guía – 561H – 30 kg	529		
Guía – 551H – 30 kg	529		

Montaje, desmontaje y ajuste


Foto simbólica

Montaje, desmontaje y ajuste

Short-URL
www.blum.com/a430

Pictogramas

Artículo disponible bajo petición	
Webcode – ingresar en el configurador de productos o hacer clic	

MOVENTO

Aplicaciones	kg	BLUMOTION by Blum	SERVO-DRIVE by Blum	TIP-ON BLUMOTION by Blum	TIP-ON by Blum	Webcode	Página
MOVENTO – técnica de acoplamiento							
 **MOVENTO** con **TIP-ON** – 760H | 766H	40 60 70	–	–	–	●	DQCZTA	510

kg Capacidad de carga dinámica ● Integrado ○ Opcional – Imposible

Webcode – ingresar en el configurador de productos o hacer clic

TANDEM 11–16 mm

Aplicaciones		kg	BLUMOTION by Blum	SERVO-DRIVE by Blum	TIP-ON BLUMOTION by Blum	TIP-ON by Blum	Webcode	Página
TANDEM – técnica de acoplamiento								
	Guía extracción total **TANDEM** con **TIP-ON** – 560H	30	–	–	–	●	DQEEHC	512
	Guía extracción parcial **TANDEM** con **TIP-ON** – 550H	30	–	–	–	●	DQD41C	514
TANDEM – técnica de encastrar								
	Guía extracción total **TANDEM** con **TIP-ON** – 561H	30	–	–	–	●	DQEGLC	516
	Guía extracción parcial **TANDEM** con **TIP-ON** – 551H	30	–	–	–	●	DQD6UP	518

TANDEM 17–19 mm

Aplicaciones		kg	BLUMOTION by Blum	SERVO-DRIVE by Blum	TIP-ON BLUMOTION by Blum	TIP-ON by Blum	Webcode	Página
TANDEM 19 mm – técnica de acoplamiento								
	Guía extracción total **TANDEM** con **TIP-ON** – 560F	30	–	–	–	●	DQEF6P	520
	Guía extracción parcial **TANDEM** con **TIP-ON** – 550F	30	–	–	–	●	DQHNAP	522
TANDEM 19 mm – técnica de encastrar								
	Guía extracción total **TANDEM** con **TIP-ON** – 561F	30	–	–	–	●	DQEHAP	524
	Guía extracción parcial **TANDEM** con **TIP-ON** – 551F	30	–	–	–	●	DQHQ4Z	526

kg Capacidad de carga dinámica ● Integrado ○ Opcional – Imposible

Webcode – ingresar en el configurador de productos o hacer clic

MOVENTO con TIP-ON – 760H | 766H

Webcode – ingresar en el configurador de productos o hacer clic: DQCZTA



- Extracción total oculta con **TIP-ON** integrado, el sistema mecánico de apertura asistida
- Deslizamiento ultraligero sincronizado
- Ajuste sin herramientas de los laterales, la altura y la inclinación
- Ajuste integrado sin herramientas de la profundidad
- Compensación de tolerancia de anchura y de profundidad
- Compatible con estabilizadores laterales para **MOVENTO**
- Sincronización **TIP-ON** opcional para una activación segura incluso en frentes anchos

Espacio ocupado

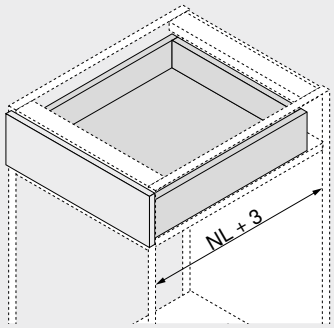

NL Largo nominal

Información de pedido

1 Guías izquierda/derecha

Versión	TIP-ON[1]		
Largo nominal NL (mm)	Capacidad de carga dinámica (kg) 40	60	70
250	760H2500T		
270	760H2700T		
300	760H3000T		
320	760H3200T		
350	760H3500T		
380	760H3800T		
400	760H4000T		
420	760H4200T		
450	760H4500T		766H4500T
480	760H4800T		
500	760H5000T		766H5000T
520	760H5200T		766H5200T
550	760H5500T		766H5500T
580			766H5800T
600	760H6000T		766H6000T
650			766H6500T
700		766H7000T	
750		766H7500T	

[1] ¡La trayectoria de apertura puede variar según la carga o si se realizan ajustes!

3 Acoplamiento

Color	Material		Ref.
Naranja	Plástico/acero	[1]	T51.7601

[1] Pedir para izquierda/derecha

Accesorios

6 Juego de piñones de sincronización de TIP-ON

Versión	Color	Ref.
Redondo	RAL 7037 gris polvo	T57.7400.01

Consta de:
6a 1 x Acoplamiento
6b 1 x Acoplamiento contra sobrecarga
6c 2 x Soporte

6f Varilla TIP-ON de sincronización[1]

Versión	Material	Ref.
Redondo	Aluminio	ZST.1160W

Corte **6f** Ancho interior cuerpo de mueble LW – 249 mm

[1] Para cortar a medida
Adecuado para anchos interiores del cuerpo LW 1409 mm
Para un funcionamiento óptimo y una mayor distancia de reacción, recomendamos el uso general de una sincronización

12 Juego de estabilizadores laterales[2]

Largo nominal NL (mm)[1]	Color	Ref.
Hasta 400	RAL 7037 gris polvo	ZS7M400MU
Hasta 600		ZS7M600MU
Hasta 750		ZS7M750MU

[1] Para cortar a medida
[2] Apto para anchos de cuerpo de mueble KB 1400 mm
Con módulos extraíbles anchos con largos nominales cortos, recomendamos utilizar un estabilizador lateral

Cajón

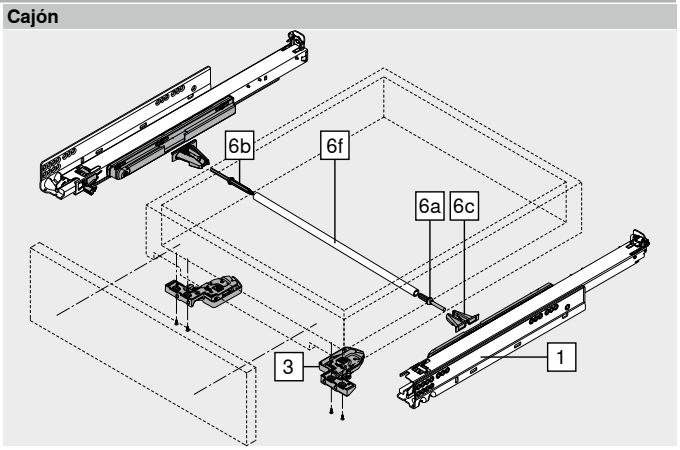

MOVENTO con TIP-ON – 760H | 766H

Webcode – ingresar en el configurador de productos o hacer clic: DQCZTA

Planificación

Espacio ocupado en el cuerpo

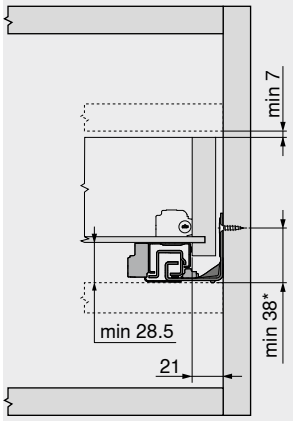

* +1 mm si las guías se instalan antes de montar el cuerpo

Cajón | cajón interior

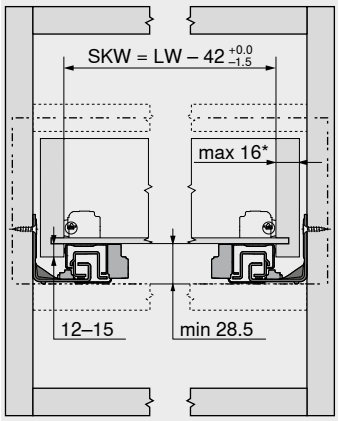

SKW Ancho interior del cajón
LW Ancho interior cuerpo de mueble
* Ajuste lateral limitado en anchos de pared lateral de 16 mm del cajón y simultáneamente uso total de la tolerancia del ancho interior del cajón SKW

Cajón

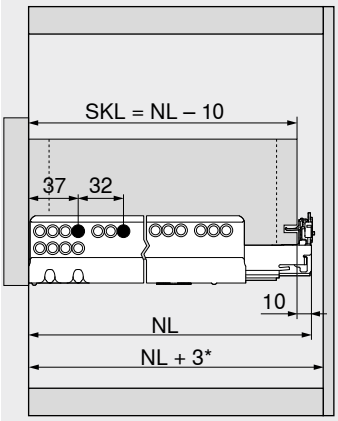

SKL Largo de cajón
NL Largo nominal
* Adicionalmente +12 mm con estabilizadores laterales

Cajón interior

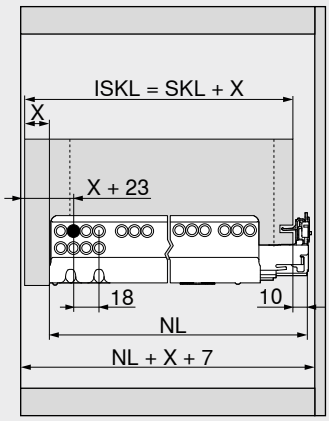

ISKL Largo del cajón interior
SKL Largo de cajón
NL Largo nominal
X Espesor del frente

Trabajo del cajón

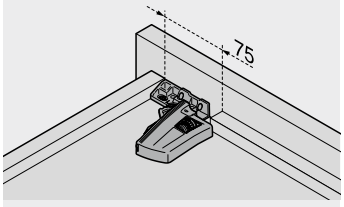

Utilizar la plantilla de taladrar T65.1000.02

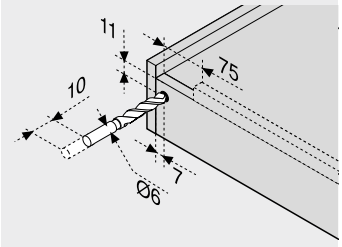

Distancia de reacción

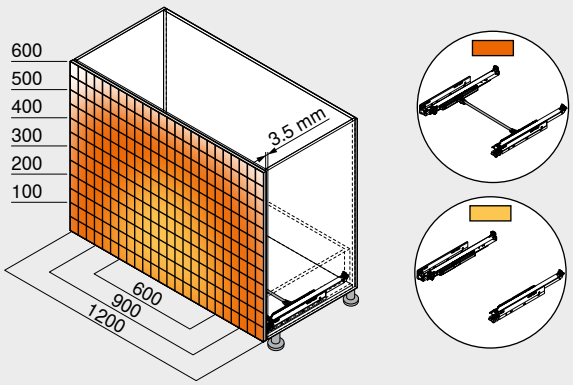

Ejemplo para 760H – 40 kg, largo nominal NL 500 mm, cajones de cuatro lados, con y sin sincronización

Indicaciones en la página

Visión general	507
MOVENTO	410
TIP-ON BLUMOTION para **MOVENTO**	502
CABLOXX	594
Accesorios	420
Fijación de las guías	428
Servicios de Blum	602
Para más información técnica	708

Montaje, desmontaje y ajuste

Short-URL
www.blum.com/a430

Guía extracción total TANDEM con TIP-ON – 560H

Webcode – ingresar en el configurador de productos o hacer clic: DQEEHC



- Guía para cajones de madera con material de placas de **11–16 mm** de grosor
- Guía extracción total **TANDEM** oculta con tope suave en la apertura y **TIP-ON**, el sistema mecánico de apertura asistida, integrado
- Los rodillos de teflón resistentes al desgaste aseguran un deslizamiento ultraligero
- Ajuste altura por el acoplamiento sin herramientas
- Ajuste de la inclinación del frente sin herramientas
- Compensación de tolerancia de anchura y de profundidad
- Recomendación: sincronización **TIP-ON** opcional para una activación segura incluso en frentes anchos

Espacio ocupado

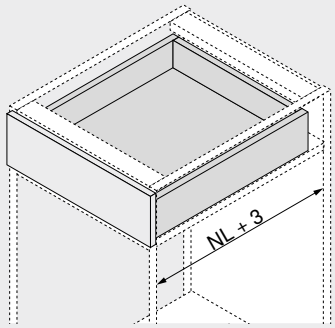

NL Largo nominal

Información de pedido

1 Guías izquierda/derecha



Versión	TIP-ON
Largo nominal NL (mm)	**Capacidad de carga dinámica (kg) 30**
250	560H2500T
270	560H2700T
300	560H3000T
320	560H3200T
350	560H3500T
380	560H3800T
400	560H4000T
420	560H4200T
450	560H4500T
480	560H4800T
500	560H5000T
520	560H5200T
550	560H5500T
600	560H6000T

3 Acoplamiento



Color	Material		Ref.
Naranja	Plástico/cinc	[1]	T51.1700.04

[1] Pedir para izquierda/derecha

Accesorios

4 Herraje de ajuste del frente



Color	Material		Ref.
Color natural	Plástico	2 x	295.1000

6f Varilla TIP-ON de sincronización[1]

Versión	Color	Ref.
Perfil	Gris	T57.1140S

Corte 6f Ancho interior cuerpo de mueble LW – 31 mm

[1] Para cortar a medida
Adecuado para anchos interiores del cuerpo LW 1171 mm
Para un funcionamiento óptimo y una mayor distancia de reacción, recomendamos el uso general de una sincronización

Cajón

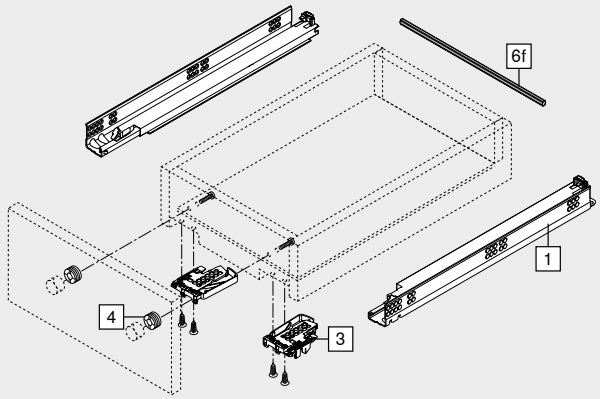

Cajón interior

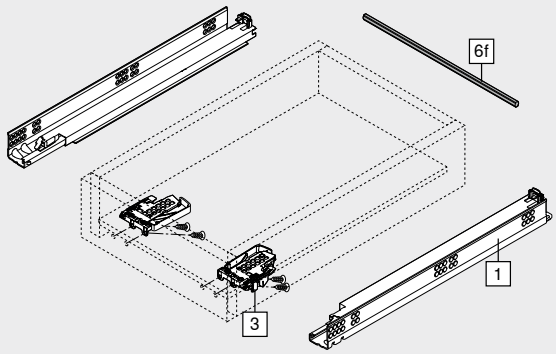

Guía extracción total TANDEM con TIP-ON – 560H

Webcode – ingresar en el configurador de productos o hacer clic: DQEEHC

Planificación

Espacio ocupado en el cuerpo

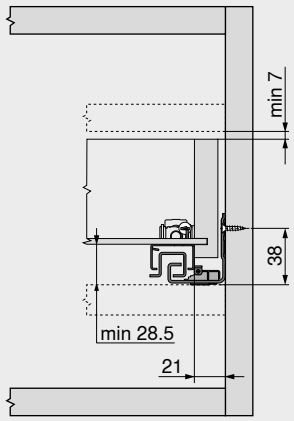

Cajón | cajón interior

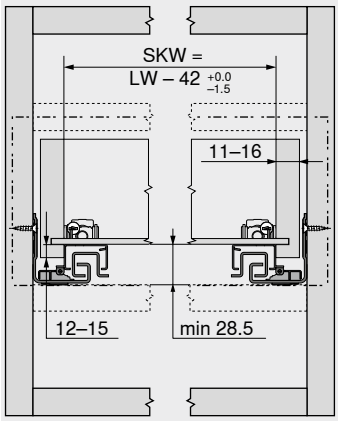

SKW	Ancho interior del cajón
LW	Ancho interior cuerpo de mueble

Cajón

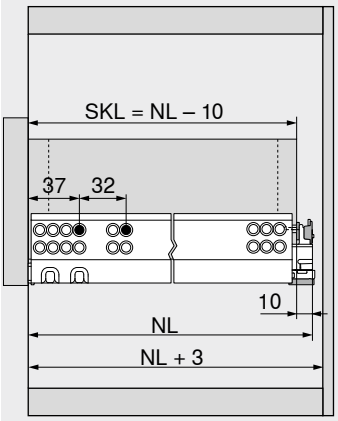

SKL	Largo de cajón
NL	Largo nominal

Cajón interior

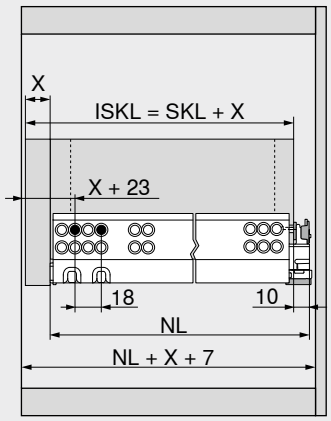

ISKL	Largo del cajón interior
SKL	Largo de cajón
NL	Largo nominal
X	Espesor del frente

Trabajo del cajón

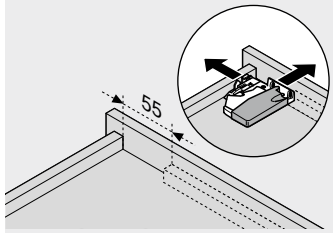

Utilizar la plantilla de taladrar T65.1000.02

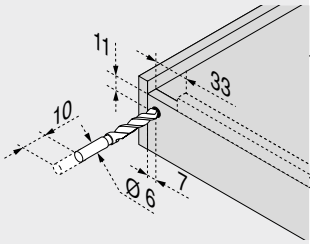

Utilizar la plantilla de taladrar T65.1000.02

Distancia de reacción

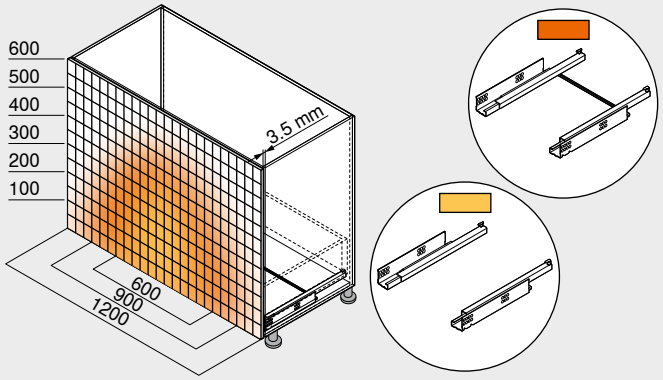

Ejemplo para 560H – 30 kg, largo nominal NL 500 mm, cajones de cuatro lados, con sincronización

Indicaciones en la página

Visión general	507
TANDEM	430
CABLOXX	594
Accesorios	452
Fijación de las guías	528
Servicios de Blum	602
Para más información técnica	708

Montaje, desmontaje y ajuste

Short-URL
www.blum.com/a420

Guía extracción parcial TANDEM con TIP-ON – 550H

Webcode – ingresar en el configurador de productos o hacer clic: DQD41C



- Guía para cajones de madera con material de placas de **11–16 mm** de grosor
- Guía extracción parcial **TANDEM** oculta con tope suave en la apertura y **TIP-ON**, el sistema mecánico de apertura asistida, integrado
- Los rodillos de teflón resistentes al desgaste aseguran un deslizamiento ultraligero
- Ajuste altura por el acoplamiento sin herramientas
- Compensación de tolerancia de anchura y de profundidad
- Recomendación: varilla **TIP-ON** de sincronización opcional para una activación segura incluso en frentes anchos

Espacio ocupado

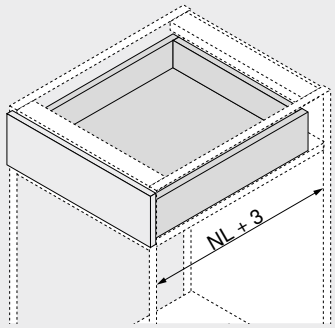

NL Largo nominal

Información de pedido

1 Guías izquierda/derecha



Versión	TIP-ON
Largo nominal NL (mm)	**Capacidad de carga dinámica (kg) 30**
270	550H2700T
300	550H3000T
350	550H3500T
400	550H4000T
450	550H4500T
500	550H5000T
550	550H5500T
600	550H6000T
650	550H6500T

3 Acoplamiento



Color	Material	Ref.
Naranja	Plástico/cinc [1]	T51.1700.04

[1] Pedir para izquierda/derecha

Accesorios

4 Herraje de ajuste del frente



Color	Material	Ref.
Color natural	Plástico 2 x	295.1000

6f Varilla TIP-ON de sincronización [1]

Versión	Color	Ref.
Perfil	Gris	T57.1140S

Corte **6f** Ancho interior cuerpo de mueble LW – 31 mm

[1] Para cortar a medida
Adecuado para anchos interiores del cuerpo LW 1171 mm
Para un funcionamiento óptimo y una mayor distancia de reacción, recomendamos el uso general de una sincronización

Cajón

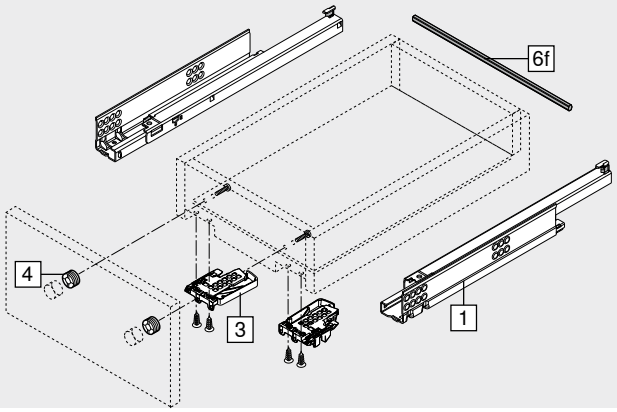

Cajón interior

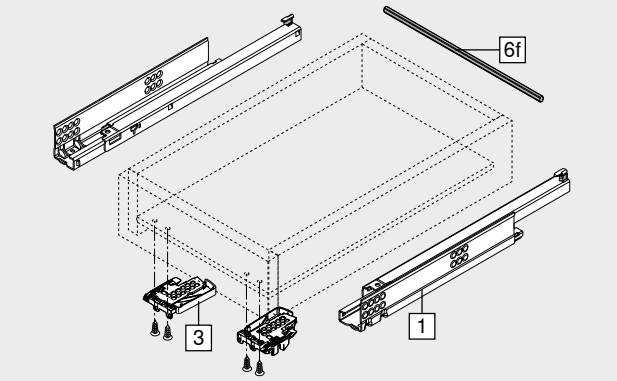

Guía extracción parcial TANDEM con TIP-ON – 550H

Webcode – ingresar en el configurador de productos o hacer clic: DQD41C

Planificación

Espacio ocupado en el cuerpo

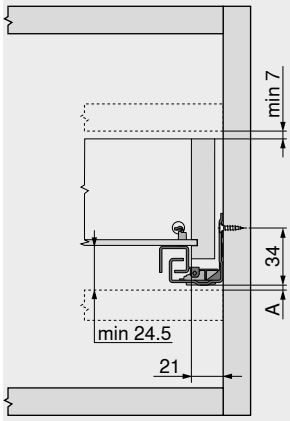

A	Distancia de 3 mm para intercambiar con la extracción total

Cajón | cajón interior

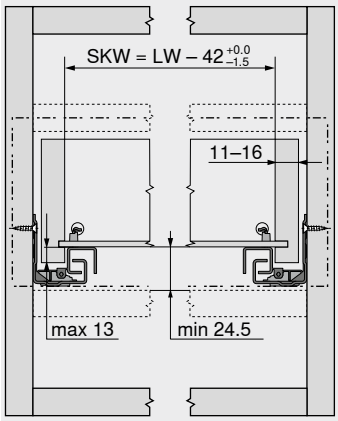

SKW	Ancho interior del cajón
LW	Ancho interior cuerpo de mueble

Cajón

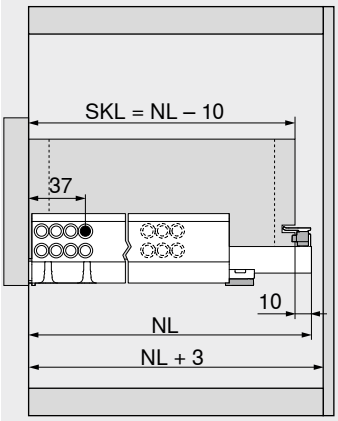

SKL	Largo de cajón
NL	Largo nominal

Cajón interior

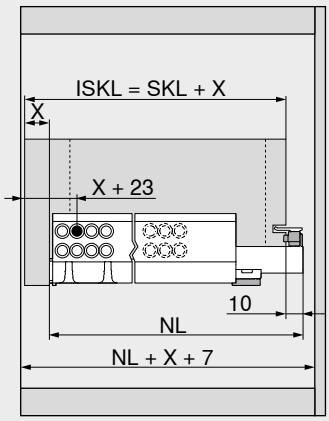

ISKL	Largo del cajón interior
SKL	Largo de cajón
NL	Largo nominal
X	Espesor del frente

Trabajo del cajón

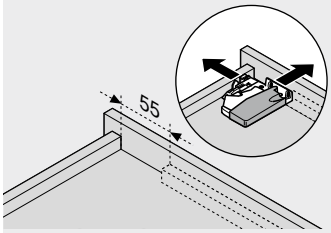

Utilizar la plantilla de taladrar T65.1000.02

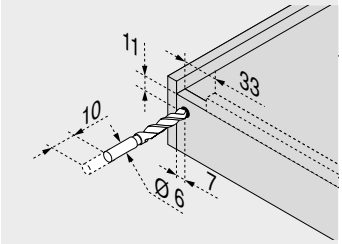

Utilizar la plantilla de taladrar T65.1000.02

Distancia de reacción

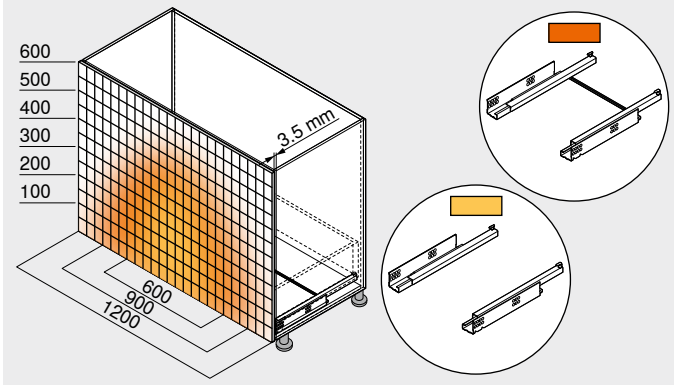

Ejemplo para 550H – 30 kg, largo nominal NL 500 mm, cajones de cuatro lados, con sincronización

Indicaciones en la página

Visión general	507
TANDEM	430
Accesorios	452
Fijación de las guías	528
CABLOXX	594
Servicios de Blum	602
Para más información técnica	708

Montaje, desmontaje y ajuste

Short-URL
www.blum.com/a420

Guía extracción total TANDEM con TIP-ON – 561H

Webcode – ingresar en el configurador de productos o hacer clic: DQEGLC



- Guía para cajones de madera con material de placas de **11–16 mm** de grosor
- Guía extracción total **TANDEM** oculta con tope suave en la apertura y **TIP-ON**, el sistema mecánico de apertura asistida, integrado
- Los rodillos de teflón resistentes al desgaste aseguran un deslizamiento ultraligero
- Seguro antidesenganche y ajuste altura integrados en el sistema de guías
- Ajuste de la inclinación del frente sin herramientas
- Recomendación: sincronización **TIP-ON** opcional para una activación segura incluso en frentes anchos

Espacio ocupado

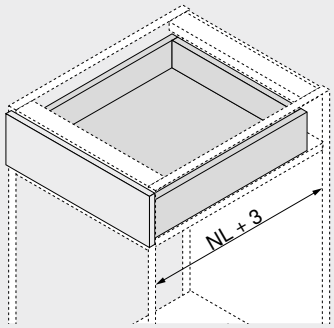

NL Largo nominal

Información de pedido

1 Guías izquierda/derecha

Largo nominal NL (mm)	Versión: TIP-ON Capacidad de carga dinámica (kg): 30
260	561H2601T
285	561H2851T
310	561H3101T
335	561H3351T
360	561H3601T
385	561H3851T
410	561H4101T
435	561H4351T
460	561H4601T
485	561H4851T
510	561H5101T
535	561H5351T
560	561H5601T

Accesorios

4 Herraje de ajuste del frente

Color	Material		Ref.
Color natural	Plástico	2 x	295.1000

6f Varilla TIP-ON de sincronización[1]

Versión	Color	Ref.
Perfil	Gris	T57.1140S

Corte 6f Ancho interior cuerpo de mueble LW – 31 mm

[1] Para cortar a medida
Adecuado para anchos interiores del cuerpo LW 1171 mm
Para un funcionamiento óptimo y una mayor distancia de reacción, recomendamos el uso general de una sincronización

Cajón

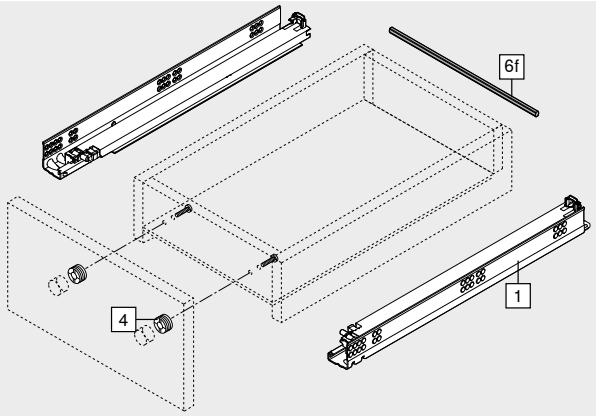

Cajón interior

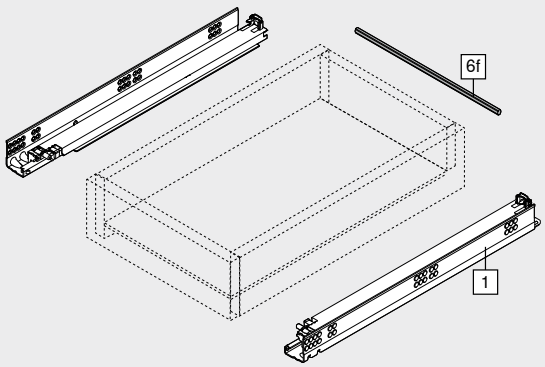

Guía extracción total TANDEM con TIP-ON – 561H

Webcode – ingresar en el configurador de productos o hacer clic: DQEGLC

Planificación

Espacio ocupado en el cuerpo

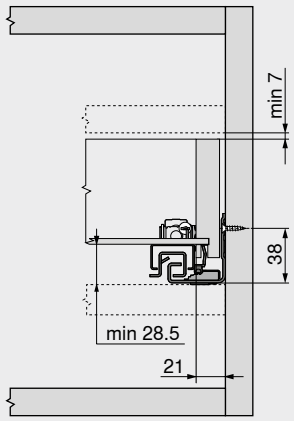

Cajón | cajón interior

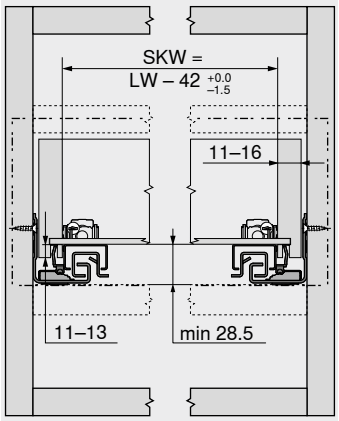

SKW	Ancho interior del cajón
LW	Ancho interior cuerpo de mueble

Cajón

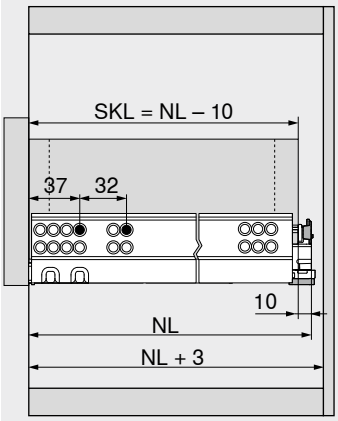

SKL	Largo de cajón
NL	Largo nominal

Cajón interior

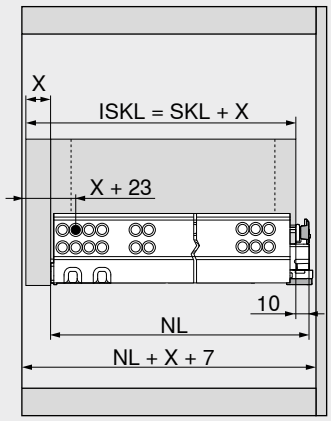

ISKL	Largo del cajón interior
SKL	Largo de cajón
NL	Largo nominal
X	Espesor del frente

Trabajo del cajón

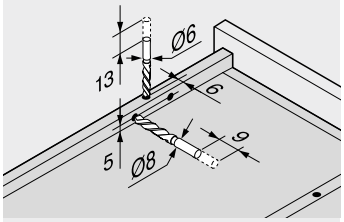

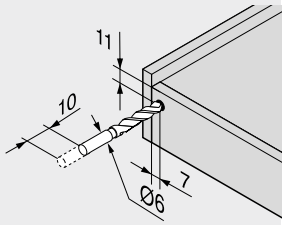

Utilizar la plantilla de taladrar T65.1000.02

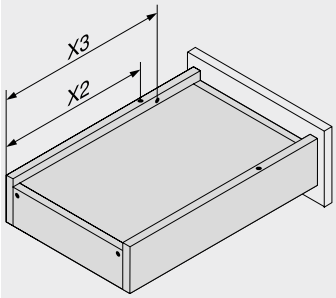

Largo nominal NL (mm)	Solapas encastrables X2 (mm)	Seguro anti-desenganche X3 (mm)
260	205	185
285	220	200
310	230	242
335	245	257
360	275	287
385	285	297
410	300	344
435	310	354
460	335	379
485	350	394
510	360	436
535	375	451
560	405	481

Distancia de reacción

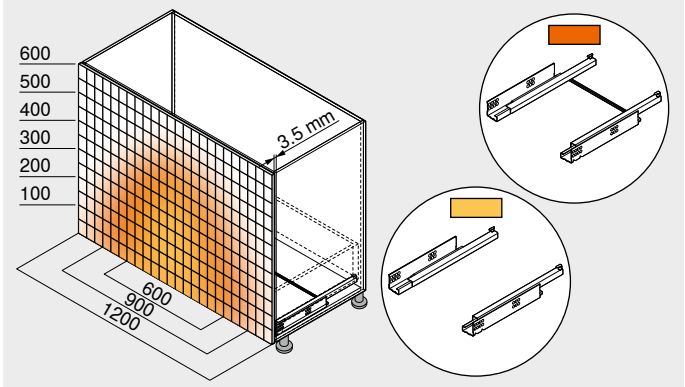

Ejemplo para 560H – 30 kg, largo nominal NL 500 mm, cajones de cuatro lados, con sincronización

Indicaciones en la página

Visión general	507
TANDEM	430
CABLOXX	594
Accesorios	452
Fijación de las guías	528
Servicios de Blum	602
Para más información técnica	708

Montaje, desmontaje y ajuste

Short-URL
www.blum.com/a420

Guía extracción parcial TANDEM con TIP-ON – 551H

Webcode – ingresar en el configurador de productos o hacer clic: DQD6UP



- Guía para cajones de madera con material de placas de **11–16 mm** de grosor
- Guía extracción parcial **TANDEM** oculta con tope suave en la apertura y **TIP-ON**, el sistema mecánico de apertura asistida, integrado
- Los rodillos de teflón resistentes al desgaste aseguran un deslizamiento ultraligero
- Seguro antidesenganche y ajuste altura integrados en el sistema de guías
- Recomendación: varilla **TIP-ON** de sincronización opcional para una activación segura incluso en frentes anchos

Espacio ocupado

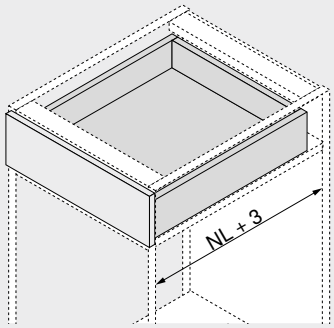

NL Largo nominal

Información de pedido

1 Guías izquierda/derecha

Versión: TIP-ON

Largo nominal NL (mm)	Capacidad de carga dinámica (kg) 30
250	551H2601T
285	551H2851T
310	551H3101T
335	551H3351T
360	551H3601T
385	551H3851T
410	551H4101T
435	551H4351T
460	551H4601T
485	551H4851T
510	551H5101T
535	551H5351T
560	551H5601T

Accesorios

4 Herraje de ajuste del frente

Color	Material		Ref.
Color natural	Plástico	2 x	295.1000

6f Varilla TIP-ON de sincronización[1]

Versión	Color	Ref.
Perfil	Gris	T57.1140S

Corte **6f** Ancho interior cuerpo de mueble LW – 31 mm

[1] Para cortar a medida
Adecuado para anchos interiores del cuerpo LW 1171 mm
Para un funcionamiento óptimo y una mayor distancia de reacción, recomendamos el uso general de una sincronización

Cajón

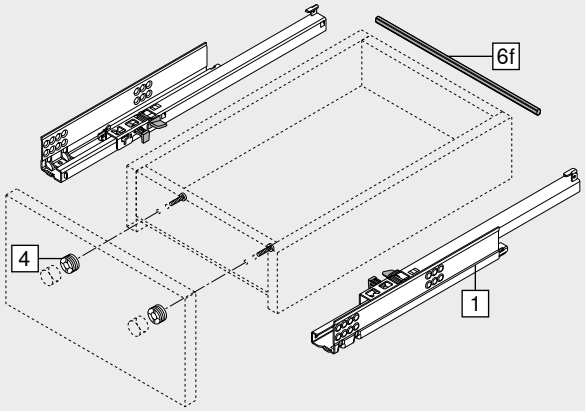

Cajón interior

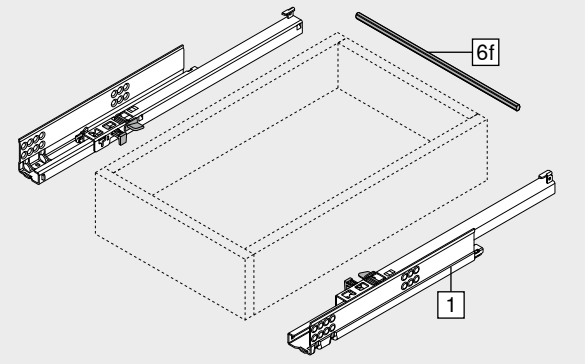

Guía extracción parcial TANDEM con TIP-ON – 551H

Webcode – ingresar en el configurador de productos o hacer clic: DQD6UP

Planificación

Espacio ocupado en el cuerpo

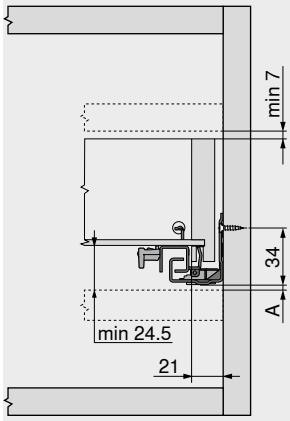

A	Distancia de 3 mm para intercambiar con la extracción total

Cajón | cajón interior

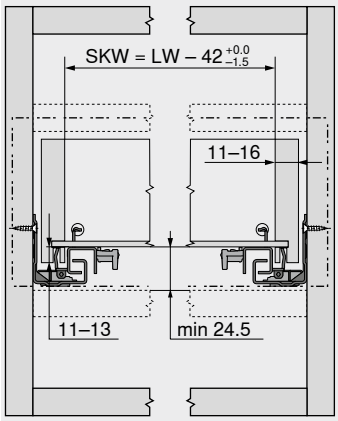

SKW	Ancho interior del cajón
LW	Ancho interior cuerpo de mueble

Cajón

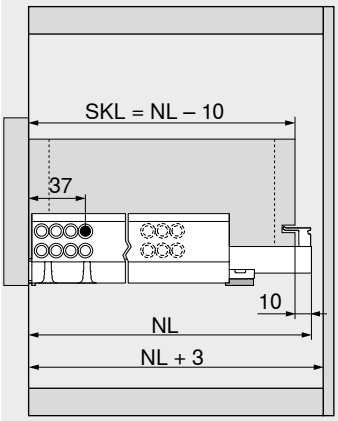

SKL	Largo de cajón
NL	Largo nominal

Cajón interior

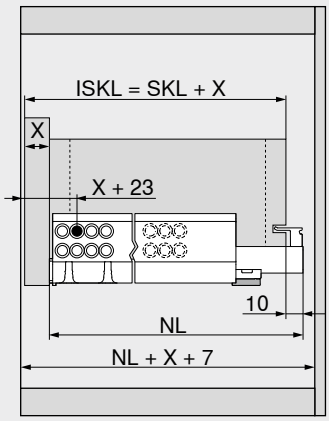

ISKL	Largo del cajón interior
SKL	Largo de cajón
NL	Largo nominal
X	Espesor del frente

Trabajo del cajón

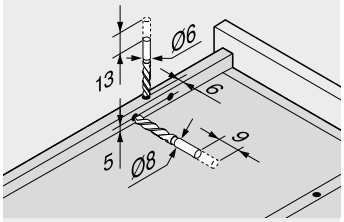

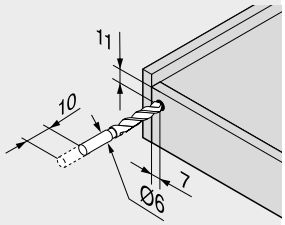

Utilizar la plantilla de taladrar T65.1000.02

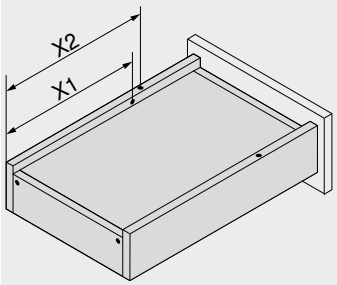

Largo nominal NL (mm)	Solapas encastrables X2 (mm)	Seguro anti-desenganche X1 (mm)
260	205	185
285	220	200
310	230	210
335	245	225
360	275	255
385	285	265
410	300	280
435	310	290
460	335	315
485	350	330
510	360	340
535	375	355
560	405	385

Distancia de reacción

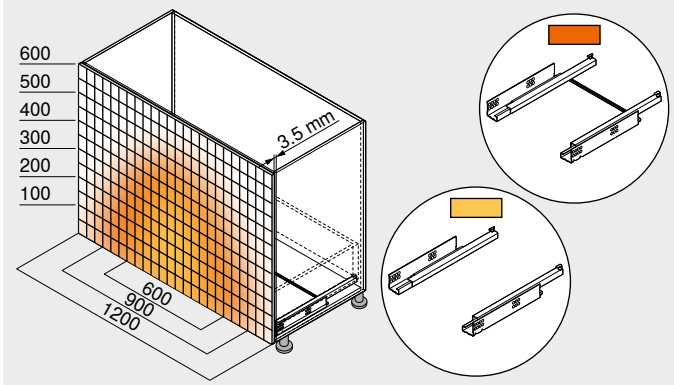

Ejemplo para 550H – 30 kg, largo nominal NL 500 mm, cajones de cuatro lados, con sincronización

Indicaciones en la página

Visión general	507
TANDEM	430
CABLOXX	594
Accesorios	452
Fijación de las guías	528
Servicios de Blum	602
Para más información técnica	708

Montaje, desmontaje y ajuste

Short-URL
www.blum.com/a420

Guía extracción total TANDEM con TIP-ON – 560F

Webcode – ingresar en el configurador de productos o hacer clic: DQEF6P



- Guía para cajones de madera con material de placas de **17–19 mm** de grosor
- Guía extracción total **TANDEM** oculta con tope suave en la apertura y **TIP-ON**, el sistema mecánico de apertura asistida, integrado
- Los rodillos de teflón resistentes al desgaste aseguran un deslizamiento ultraligero
- Ajuste altura por el acoplamiento sin herramientas
- Ajuste de la inclinación del frente sin herramientas
- Compensación de tolerancia de anchura y de profundidad
- Recomendación: sincronización **TIP-ON** opcional para una activación segura incluso en frentes anchos

Espacio ocupado

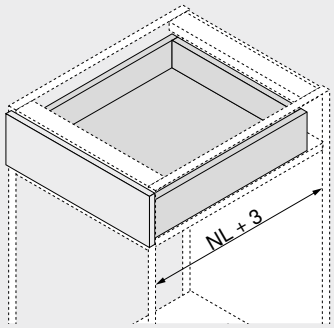

NL Largo nominal

Información de pedido

1 Guías izquierda/derecha



Versión: TIP-ON

Largo nominal NL (mm)	Capacidad de carga dinámica (kg) 30
250	☎ 560F2500T
270	☎ 560F2700T
300	☎ 560F3000T
350	☎ 560F3500T
400	☎ 560F4000T
450	☎ 560F4500T
500	☎ 560F5000T
550	☎ 560F5500T
600	☎ 560F6000T

3 Acoplamiento



Color	Material		Ref.
Naranja	Plástico/cinc	[1]	T51.1700.04

[1] Pedir para izquierda/derecha

Accesorios

4 Herraje de ajuste del frente



Color	Material		Ref.
Color natural	Plástico	2 x	295.1000

6f Varilla TIP-ON de sincronización[1]

Versión	Color	Ref.
Perfil	Gris	T57.1140S

Corte 6f Ancho interior cuerpo de mueble LW – 39 mm

[1] Para cortar a medida
Adecuado para anchos interiores del cuerpo LW 1179 mm
Para un funcionamiento óptimo y una mayor distancia de reacción, recomendamos el uso general de una sincronización

Cajón

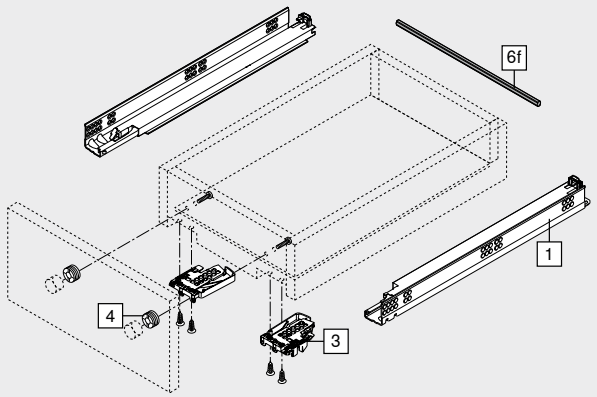

Cajón interior

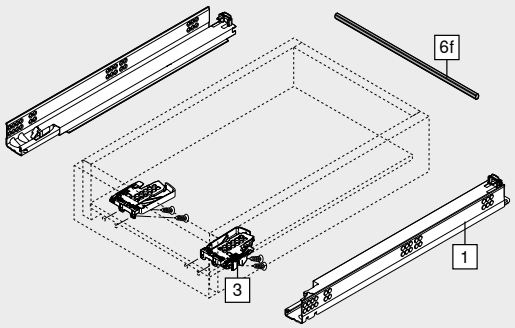

Guía extracción total TANDEM con TIP-ON – 560F

Webcode – ingresar en el configurador de productos o hacer clic: DQEF6P

Planificación

Espacio ocupado en el cuerpo

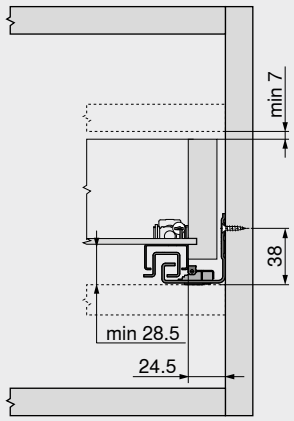

Cajón | cajón interior

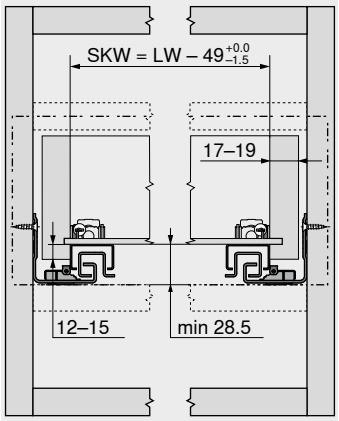

SKW	Ancho interior del cajón
LW	Ancho interior cuerpo de mueble

Cajón

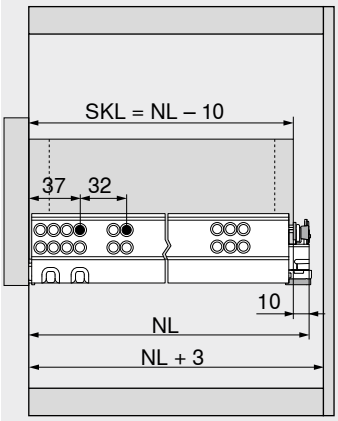

SKL	Largo de cajón
NL	Largo nominal

Cajón interior

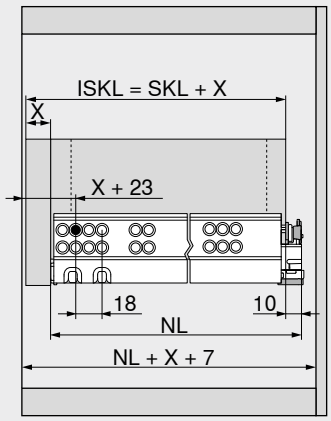

ISKL	Largo del cajón interior
SKL	Largo de cajón
NL	Largo nominal
X	Espesor del frente

Trabajo del cajón

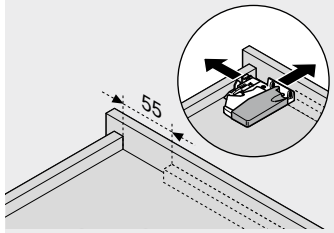

Utilizar la plantilla de taladrar T65.1000.02

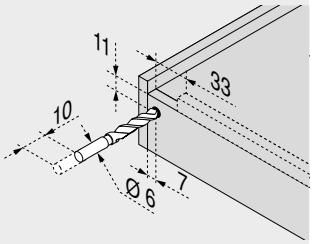

Utilizar la plantilla de taladrar T65.1000.02

Distancia de reacción

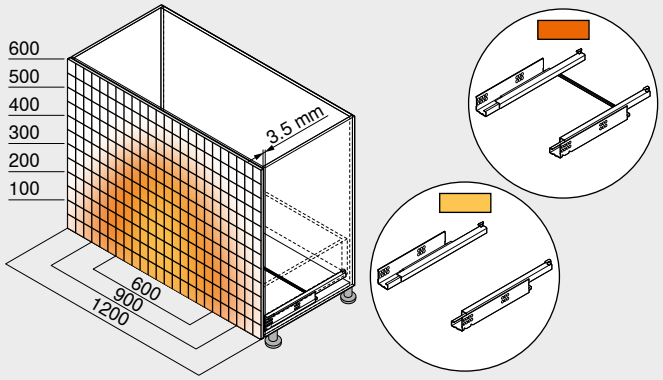

Ejemplo para 560F – 30 kg, largo nominal NL 500 mm, cajones de cuatro lados, con sincronización

Indicaciones en la página

Visión general	507
TANDEM	430
CABLOXX	594
Accesorios	452
Fijación de las guías	530
Servicios de Blum	602
Para más información técnica	708

TANDEM 19 mm

Short-URL
www.blum.com/i011

Montaje, desmontaje y ajuste

Short-URL
www.blum.com/a420

Guía extracción parcial TANDEM con TIP-ON – 550F

Webcode – ingresar en el configurador de productos o hacer clic: DQHNAP



- Guía para cajones de madera con material de placas de **17–19 mm** de grosor
- Guía extracción parcial **TANDEM** oculta con tope suave en la apertura y **TIP-ON**, el sistema mecánico de apertura asistida, integrado
- Los rodillos de teflón resistentes al desgaste aseguran un deslizamiento ultraligero
- Ajuste altura por el acoplamiento sin herramientas
- Compensación de tolerancia de anchura y de profundidad
- Recomendación: varilla **TIP-ON** de sincronización opcional para una activación segura incluso en frentes anchos

Espacio ocupado

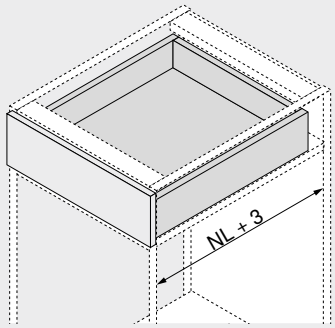

NL Largo nominal

Información de pedido

1 Guías izquierda/derecha

Versión	TIP-ON
Largo nominal NL (mm)	**Capacidad de carga dinámica (kg) 30**
270	550F2700T
300	550F3000T
350	550F3500T
400	550F4000T
450	550F4500T
500	550F5000T
550	550F5500T
600	550F6000T
650	550F6500T

3 Acoplamiento

Color	Material		Ref.
Naranja	Plástico/cinc	[1]	T51.1700.04

[1] Pedir para izquierda/derecha

Accesorios

4 Herraje de ajuste del frente

Color	Material		Ref.
Color natural	Plástico	2 x	295.1000

6f Varilla TIP-ON de sincronización[1]

Versión	Color	Ref.
Perfil	Gris	T57.1140S

Corte **6f** Ancho interior cuerpo de mueble LW – 39 mm

[1] Para cortar a medida
Adecuado para anchos interiores del cuerpo LW 1179 mm
Para un funcionamiento óptimo y una mayor distancia de reacción, recomendamos el uso general de una sincronización

Cajón

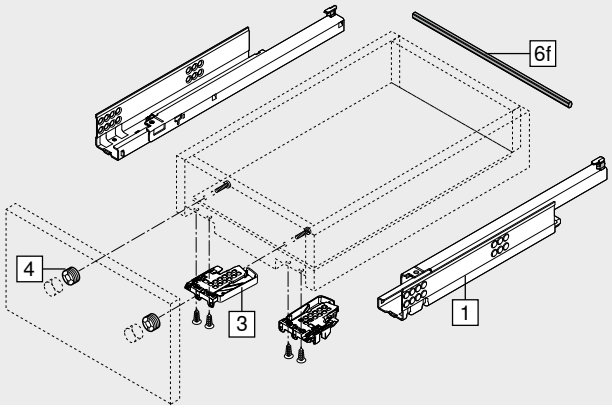

Cajón interior

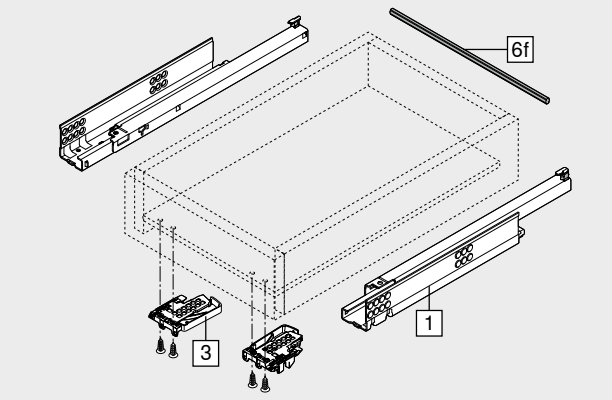

Guía extracción parcial TANDEM con TIP-ON – 550F

Webcode – ingresar en el configurador de productos o hacer clic: DQHNAP

Planificación

Espacio ocupado en el cuerpo

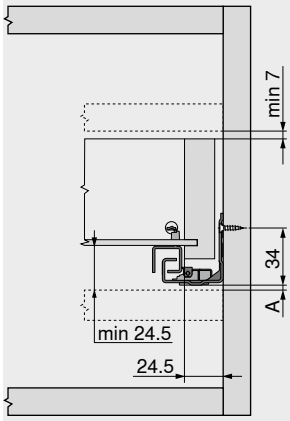

A	Distancia de 3 mm para intercambiar con la extracción total

Cajón | cajón interior

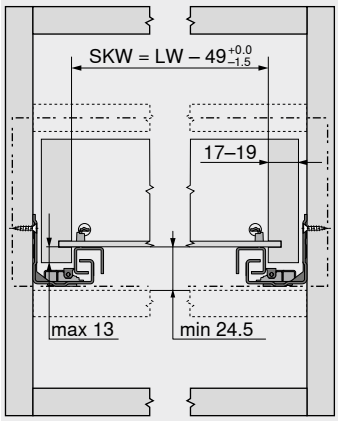

SKW	Ancho interior del cajón
LW	Ancho interior cuerpo de mueble

Cajón

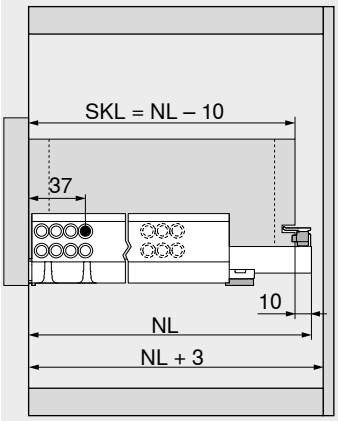

SKL	Largo de cajón
NL	Largo nominal

Cajón interior

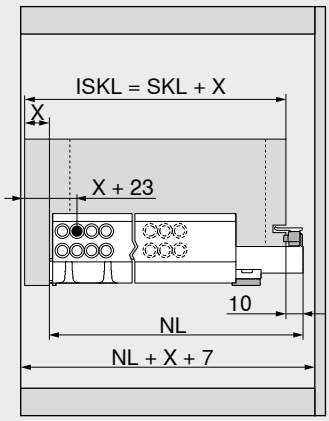

ISKL	Largo del cajón interior
SKL	Largo de cajón
NL	Largo nominal
X	Espesor del frente

Trabajo del cajón

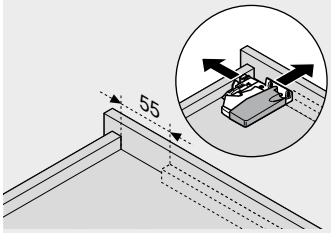

Utilizar la plantilla de taladrar T65.1000.02

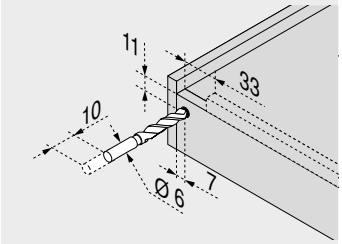

Utilizar la plantilla de taladrar T65.1000.02

Distancia de reacción

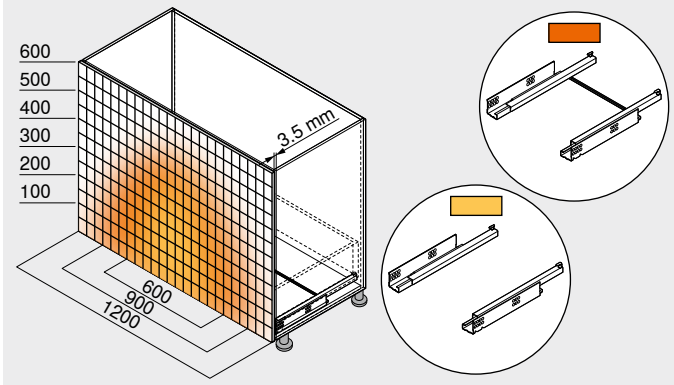

Ejemplo para 550F – 30 kg, largo nominal NL 500 mm, cajones de cuatro lados, con sincronización

Indicaciones en la página

Visión general	507
TANDEM	430
Accesorios	452
Fijación de las guías	530
CABLOXX	594
Servicios de Blum	602
Para más información técnica	708

TANDEM 19 mm

Short-URL
www.blum.com/i011

Montaje, desmontaje y ajuste

Short-URL
www.blum.com/a420

Guía extracción total TANDEM con TIP-ON – 561F

Webcode – ingresar en el configurador de productos o hacer clic: DQEHAP



- Guía para cajones de madera con material de placas de **17–19 mm** de grosor
- Guía extracción total **TANDEM** oculta con tope suave en la apertura y **TIP-ON**, el sistema mecánico de apertura asistida, integrado
- Los rodillos de teflón resistentes al desgaste aseguran un deslizamiento ultraligero
- Seguro antidesenganche y ajuste altura integrados en el sistema de guías
- Ajuste de la inclinación del frente sin herramientas
- Recomendación: sincronización **TIP-ON** opcional para una activación segura incluso en frentes anchos

Espacio ocupado

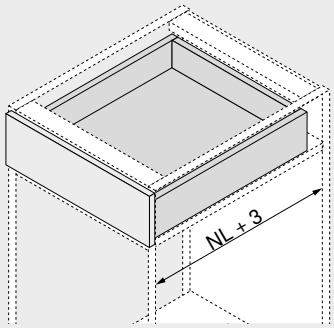

NL Largo nominal

Información de pedido

1 Guías izquierda/derecha



Versión	TIP-ON
Largo nominal NL (mm)	**Capacidad de carga dinámica (kg) 30**
260	561F2601T
310	561F3101T
360	561F3601T
410	561F4101T
460	561F4601T
510	561F5101T
560	561F5601T

Accesorios

4 Herraje de ajuste del frente



Color	Material		Ref.
Color natural	Plástico	2 x	295.1000

6f Varilla TIP-ON de sincronización[1]

Versión	Color	Ref.
Perfil	Gris	T57.1140S

Corte **6f** Ancho interior cuerpo de mueble LW – 39 mm

[1] Para cortar a medida
Adecuado para anchos interiores del cuerpo LW 1179 mm
Para un funcionamiento óptimo y una mayor distancia de reacción, recomendamos el uso general de una sincronización

Cajón

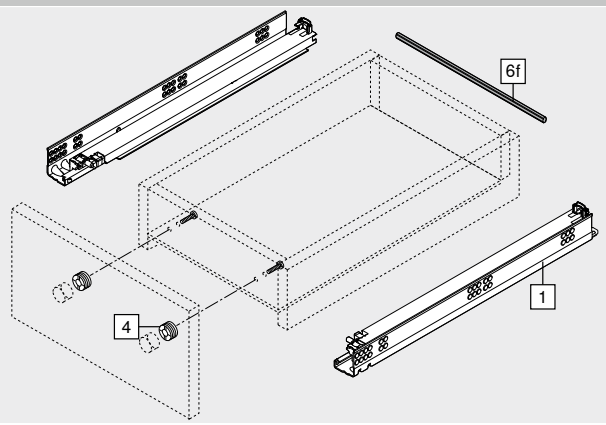

Cajón interior

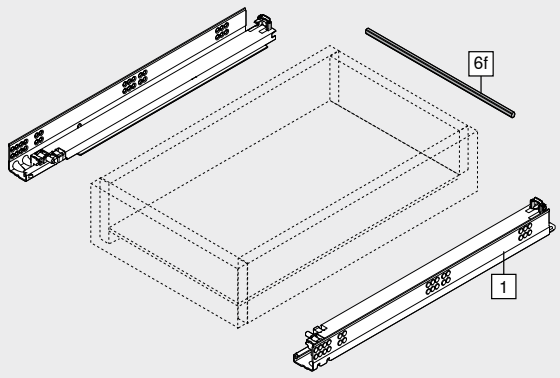

Guía extracción total TANDEM con TIP-ON – 561F

Webcode – ingresar en el configurador de productos o hacer clic: DQEHAP

Planificación

Espacio ocupado en el cuerpo

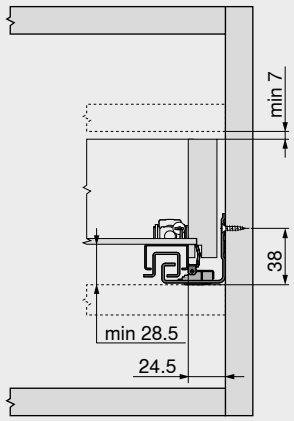

Cajón | cajón interior

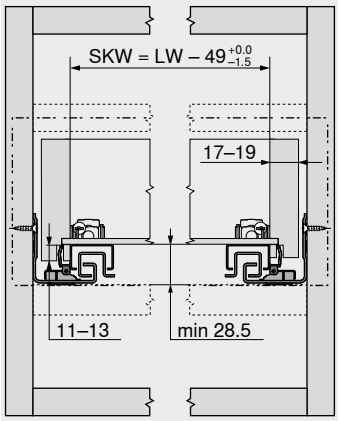

SKW	Ancho interior del cajón
LW	Ancho interior cuerpo de mueble

Cajón

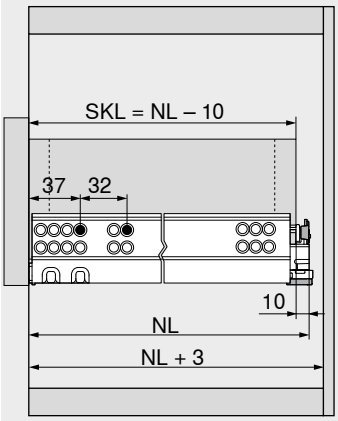

SKL	Largo de cajón
NL	Largo nominal

Cajón interior

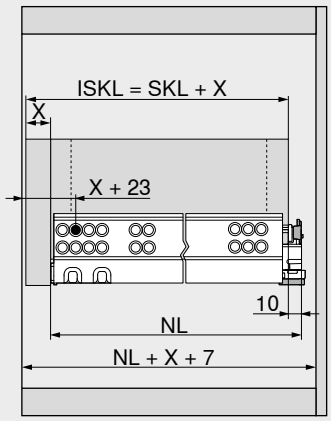

ISKL	Largo del cajón interior
SKL	Largo de cajón
NL	Largo nominal
X	Espesor del frente

Trabajo del cajón

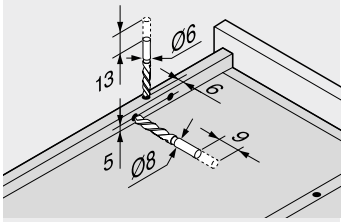

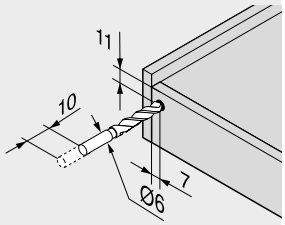

Utilizar la plantilla de taladrar T65.1000.02

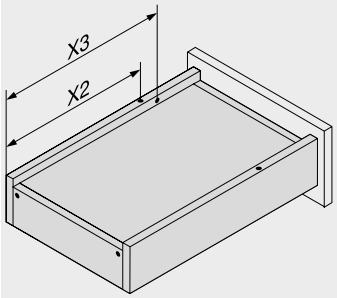

Largo nominal	Solapas encastrables	Seguro anti-desenganche
NL (mm)	X2 (mm)	X3 (mm)
260	205	185
310	230	242
360	275	287
410	300	344
460	335	379
510	360	436
560	405	481

Distancia de reacción

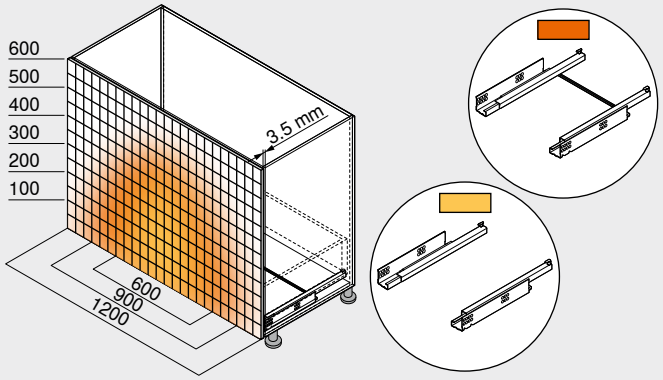

Ejemplo para 560F – 30 kg, largo nominal NL 500 mm, cajones de cuatro lados, con sincronización

Indicaciones en la página

Visión general	507
TANDEM	430
CABLOXX	594
Accesorios	452
Fijación de las guías	530
Servicios de Blum	602
Para más información técnica	708

TANDEM 19 mm

Short-URL
www.blum.com/i011

Montaje, desmontaje y ajuste

Short-URL
www.blum.com/a420

Guía extracción parcial TANDEM con TIP-ON – 551F

Webcode – ingresar en el configurador de productos o hacer clic: DQHQ4Z



- Guía para cajones de madera con material de placas de **17–19 mm** de grosor
- Guía extracción parcial **TANDEM** oculta con tope suave en la apertura y **TIP-ON**, el sistema mecánico de apertura asistida, integrado
- Los rodillos de teflón resistentes al desgaste aseguran un deslizamiento ultraligero
- Seguro antidesenganche y ajuste altura integrados en el sistema de guías
- Recomendación: varilla **TIP-ON** de sincronización opcional para una activación segura incluso en frentes anchos

Espacio ocupado

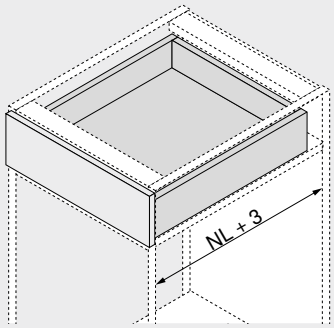

NL Largo nominal

Información de pedido

1 Guías izquierda/derecha



Versión	TIP-ON
Largo nominal NL (mm)	**Capacidad de carga dinámica (kg) 30**
260	551F2601T
310	551F3101T
360	551F3601T
410	551F4101T
460	551F4601T
510	551F5101T
560	551F5601T

Accesorios

4 Herraje de ajuste del frente



Color	Material		Ref.
Color natural	Plástico	2 x	295.1000

6f Varilla TIP-ON de sincronización[1]

Versión	Color	Ref.
Perfil	Gris	T57.1140S

Corte **6f** Ancho interior cuerpo de mueble LW – 39 mm

[1] Para cortar a medida
Adecuado para anchos interiores del cuerpo LW 1179 mm
Para un funcionamiento óptimo y una mayor distancia de reacción, recomendamos el uso general de una sincronización

Cajón

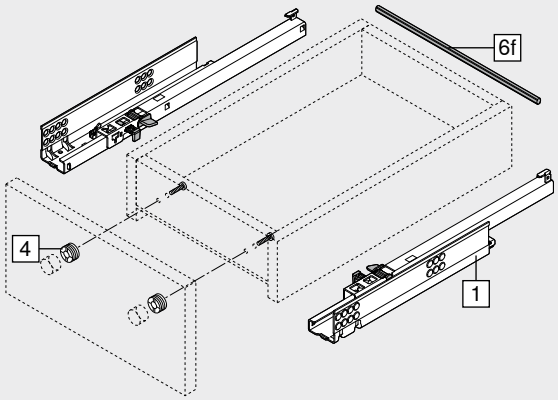

Cajón interior

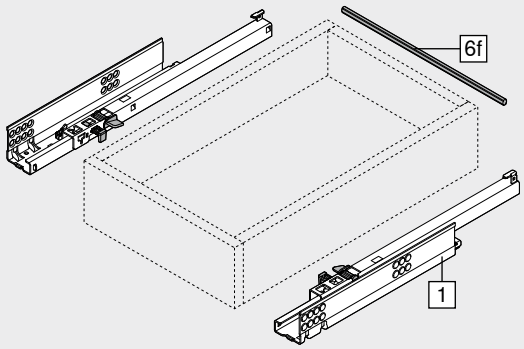

Guía extracción parcial TANDEM con TIP-ON – 551F

Webcode – ingresar en el configurador de productos o hacer clic: DQHQ4Z

Planificación

Espacio ocupado en el cuerpo

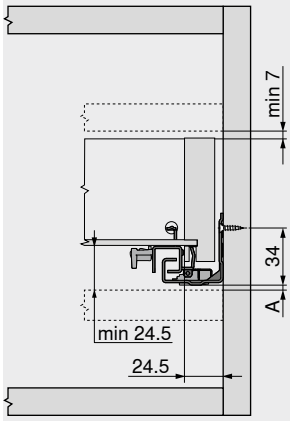

A	Distancia de 3 mm para intercambiar con la extracción total

Cajón | cajón interior

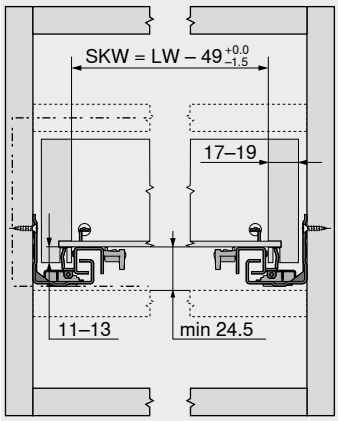

SKW	Ancho interior del cajón
LW	Ancho interior cuerpo de mueble

Cajón

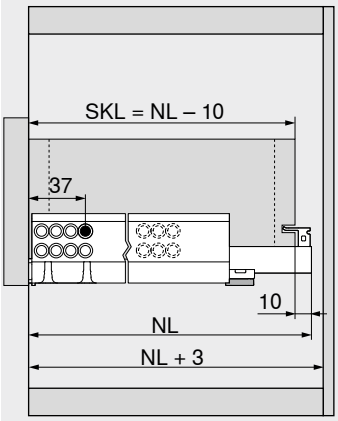

SKL	Largo de cajón
NL	Largo nominal

Cajón interior

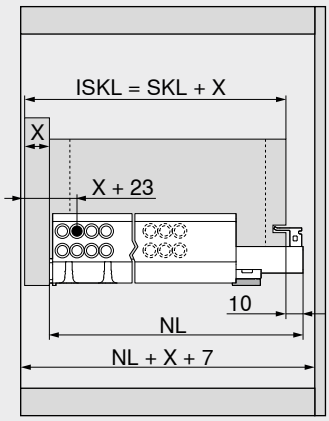

ISKL	Largo del cajón interior
SKL	Largo de cajón
NL	Largo nominal
X	Espesor del frente

Trabajo del cajón

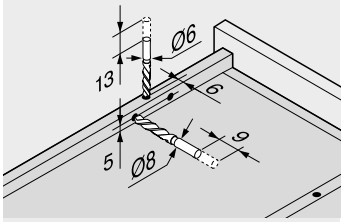

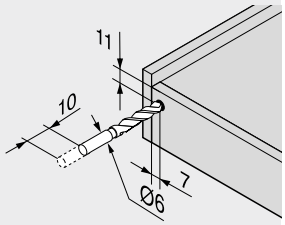

Utilizar la plantilla de taladrar T65.1000.02

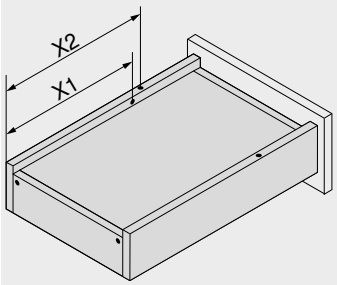

Largo nominal	Solapas encastrables	Seguro anti-desenganche
NL (mm)	X2 (mm)	X1 (mm)
260	205	185
310	230	210
360	275	255
410	300	280
460	335	315
510	360	340
560	405	385

Distancia de reacción

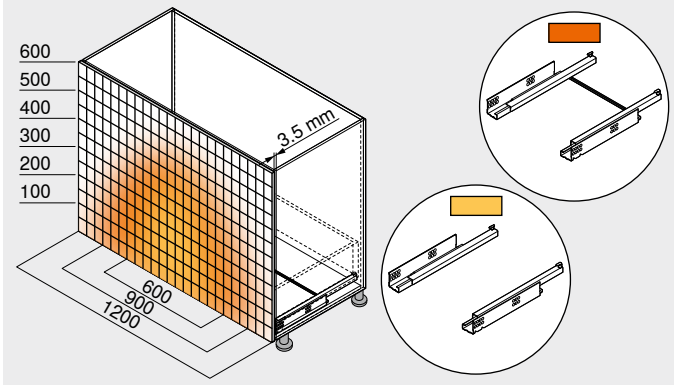

Ejemplo para 550F – 30 kg, largo nominal NL 500 mm, cajones de cuatro lados, con sincronización

Indicaciones en la página

Visión general	507
TANDEM	430
CABLOXX	594
Accesorios	452
Fijación de las guías	530
Servicios de Blum	602
Para más información técnica	708

TANDEM 19 mm

Short-URL
www.blum.com/i011

Montaje, desmontaje y ajuste

Short-URL
www.blum.com/a420

Guía – 560H – 30 kg

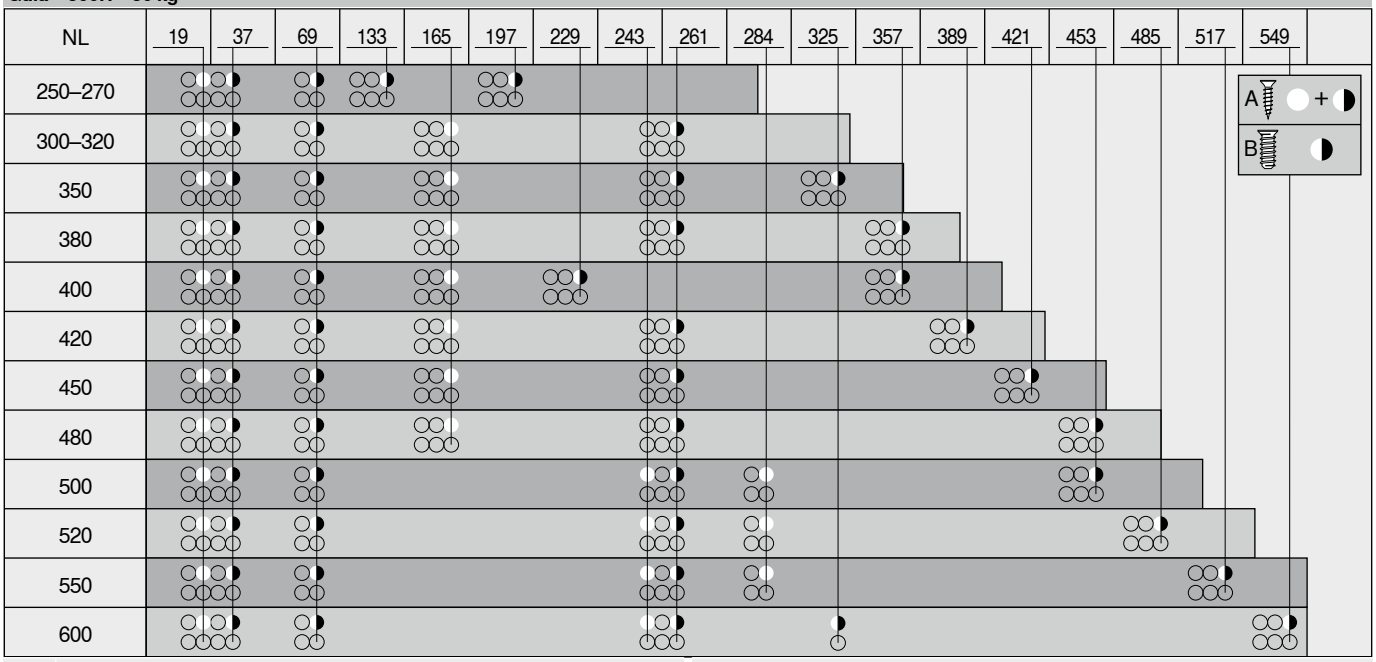

NL	Largo nominal
A	Tornillo aglo Ø 4 x 15 mm
B	Tornillos Euro Ø 6 x 14.5 mm, ref. 661.1450.HG

Guía – 550H – 30 kg

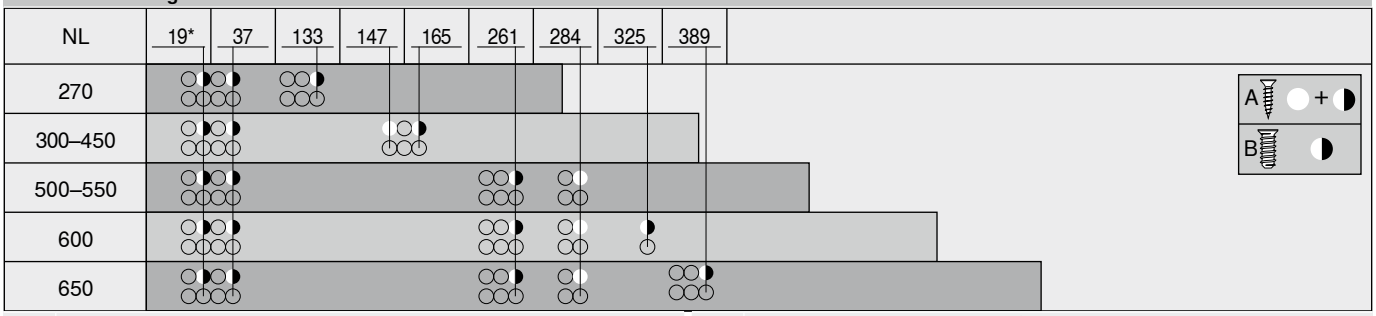

NL	Largo nominal
A	Tornillo aglo Ø 4 x 15 mm
B	Tornillos Euro Ø 6 x 14.5 mm, ref. 661.1450.HG
*	Puede reemplazarse por tornillo aglo Ø 4 x 15 mm

Guía – 561H – 30 kg

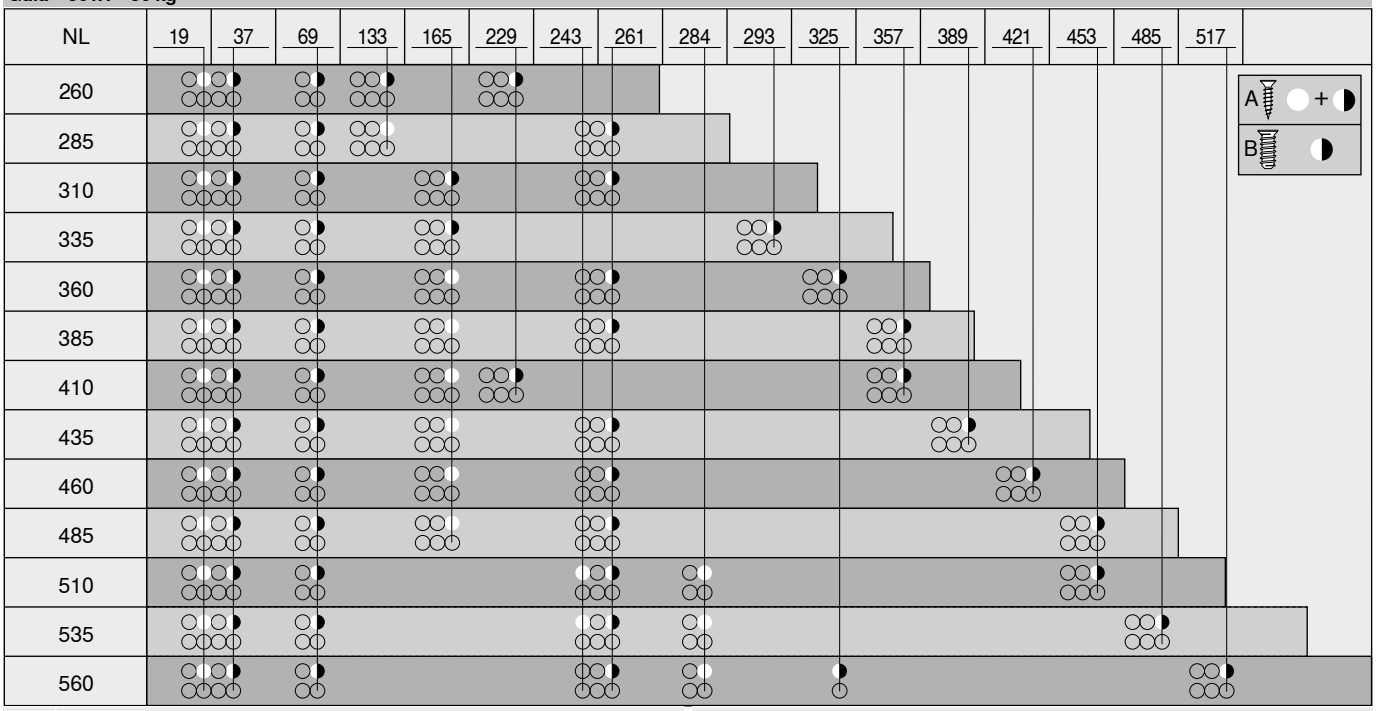

NL	Largo nominal
A	Tornillo aglo Ø 4 x 15 mm
B	Tornillos Euro Ø 6 x 14.5 mm, ref. 661.1450.HG

Guía 551H – 30 kg

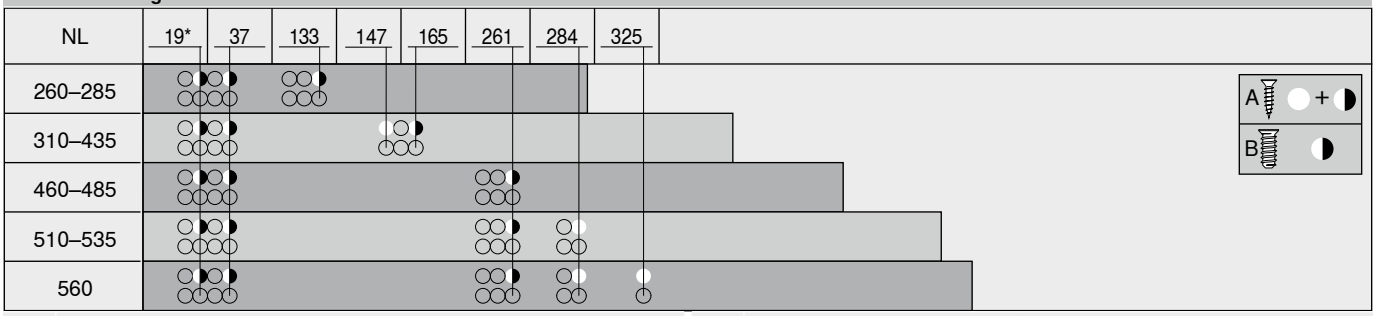

NL	Largo nominal
A	Tornillo aglo Ø 4 x 15 mm
B	Tornillos Euro Ø 6 x 14.5 mm, ref. 661.1450.HG
*	Puede reemplazarse por tornillo aglo Ø 4 x 15 mm

Guía – 560F – 30 kg

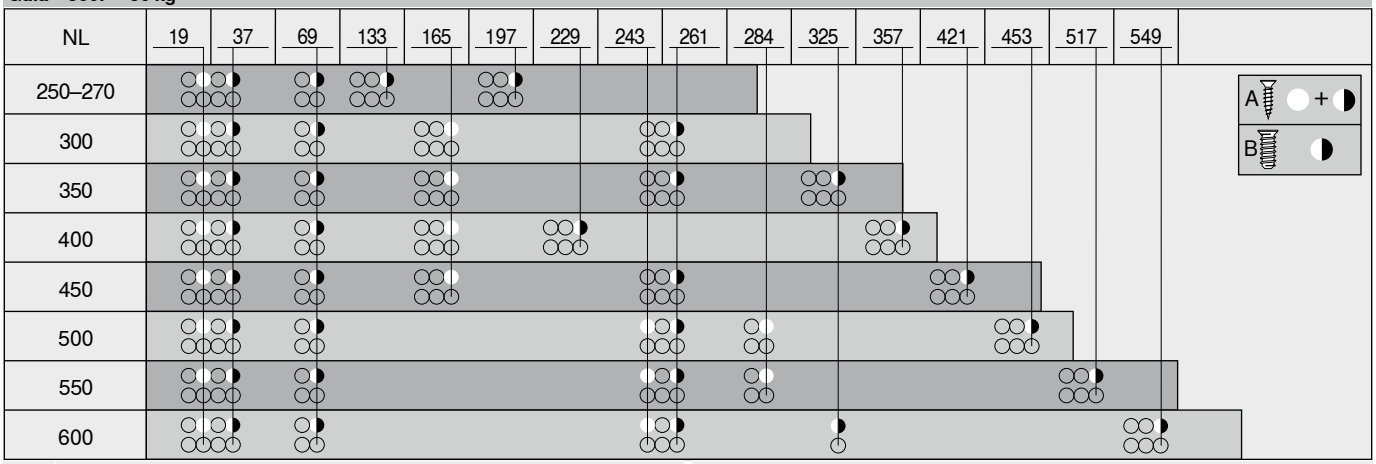

NL	Largo nominal
A	Tornillo aglo Ø 4 x 15 mm
B	Tornillos Euro Ø 6 x 14.5 mm, ref. 661.1450.HG

Guía – 550F – 30 kg

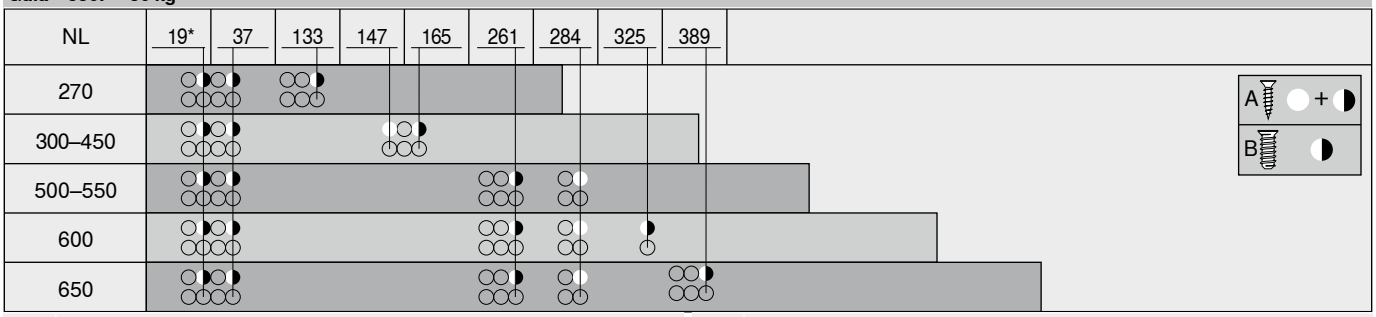

NL	Largo nominal
A	Tornillo aglo Ø 4 x 15 mm
B	Tornillos Euro Ø 6 x 14.5 mm, ref. 661.1450.HG
*	Puede reemplazarse por tornillo aglo Ø 4 x 15 mm

Guía – 561F – 30 kg

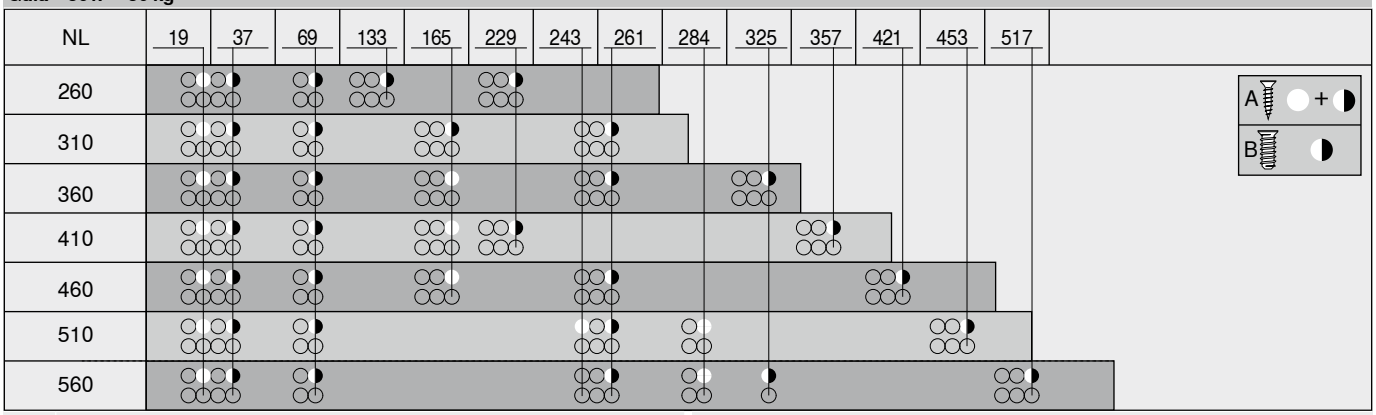

NL	Largo nominal
A	Tornillo aglo Ø 4 x 15 mm
B	Tornillos Euro Ø 6 x 14.5 mm, ref. 661.1450.HG

Guía 551F – 30 kg

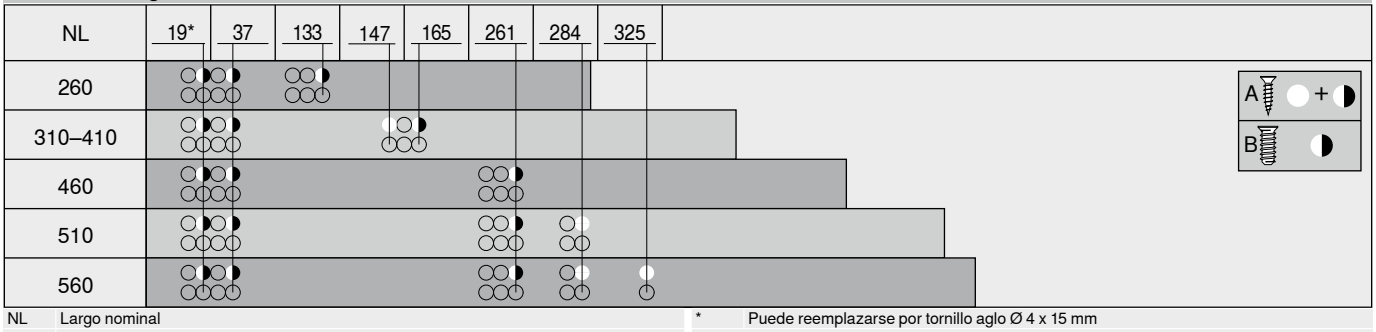

NL	Largo nominal
A	Tornillo aglo Ø 4 x 15 mm
B	Tornillos Euro Ø 6 x 14.5 mm, ref. 661.1450.HG
*	Puede reemplazarse por tornillo aglo Ø 4 x 15 mm



Los sistemas pocket crean nuevas perspectivas para el uso multifuncional de los espacios: gracias a **REVEGO**, el sistema de puertas escamoteables con tecnología completamente integrada, puede abrir estancias completas de la casa para su uso y volver a ocultarlas. Tanto en aplicaciones de puertas individuales como dobles, los frentes solapados desaparecen en el lateral del mueble: el pocket.

- Apertura y cierre suaves sin tirador gracias a la tecnología de movimiento **TIP-ON** integrada
- Posibilidades de ajuste tridimensionales precisas y de fácil acceso
- Desmontaje sencillo de los herrajes, incluso con el mueble montado, gracias a la interfaz de servicio integrada
- Los frentes totalmente solapados ocultan el pocket por completo
- **REVEGO uno** y **REVEGO duo** pueden combinarse individualmente
- **REVEGO** se puede utilizar en todas las estancias del hogar
- Adecuado para soluciones con estructura interna o como aplicación accesible

REVEGO



Planificación fácil
Los pockets de anchos fijos permiten una fácil planificación. Independientemente de la aplicación de puertas individuales o dobles: **REVEGO** ofrece múltiples opciones de diseño en torno al pocket y permite una fácil integración en la disposición de la cocina o las líneas de muebles.



Solución lista para instalar
Con la construcción del pocket única, con herrajes totalmente integrados, **REVEGO** ya incluye todos los componentes necesarios. Usted puede premontar el sistema pocket cómodamente en el taller o la empresa y transportarlo con cuidado en su respectivo embalaje al cliente final. De esta manera, se simplifica el montaje in situ y, al mismo tiempo, se aumenta la eficiencia.



Montaje sencillo
REVEGO ofrece un montaje sencillo y rápido: colocar, alinear y asegurar los pockets previamente diseñados, instalar los frentes y los raíles, ajustarlos ¡y listo!

Aplicaciones		Número de frentes	Ancho de montaje EB (mm)	Ancho interior del cuerpo de mueble en la aplicación LWA (mm)	Ancho del frente FB (mm)	Webcode	Página
Puerta individual							
 Foto simbólica	**REVEGO uno**	1	450–900	350–800	442–898	DQIU7Y	534
 Foto simbólica	**REVEGO uno + uno**	2	900–1800	700–1600	442–898	DQDN1C	535
Puerta doble							
 Foto simbólica	**REVEGO duo**	2	900–1500	750–1350	442–748	DQITIM	536
 Foto simbólica	**REVEGO duo + duo**	4	1800–3000	1500–2700	442–748	DQIVMM	537
Puerta individual y doble combinadas							
 Foto simbólica	**REVEGO uno + duo**	3	1350–2400	1100–2150	442–898 | 442–748	DQIUXA	538
Planificación							
 Foto simbólica	**Configurador de productos** Short-URL www.blum.com/s050						
Montaje, desmontaje y ajuste							
 Foto simbólica	**Montaje, desmontaje y ajuste** Short-URL www.blum.com/a550						
REVEGO AR – una experiencia prácticamente real							
 Foto simbólica	La aplicación de Realidad Aumentada de Blum lo hace posible. Ahora puede colocar **REVEGO** en su estancia con su iPhone o iPad. Descargue la aplicación del App Store y comience ahora.				**REVEGO AR** Short-URL www.blum.com/s060		

Pictogramas

☎	Artículo disponible bajo petición
⚙	Webcode – ingresar en el configurador de productos o hacer clic

REVEGO uno



- Sistema de puertas escamoteables para una puerta individual
- Posibilidad de montaje de la puerta individual a la derecha o la izquierda
- Planificación sencilla mediante ancho del pocket POB fijo de 100 mm
- Gran comodidad de uso gracias al sistema mecánico de apertura asistida **TIP-ON**
- Posibilidad de planificación con o sin construcción de zócalo o como armario sobre encimera
- Adaptación flexible a cada situación de montaje mediante diferentes largos nominales
- Posibilidades de ajuste tridimensionales precisas y de fácil acceso

Webcode – ingresar en el configurador de productos o hacer clic DQIU7Y

Espacio ocupado

Cotas de montaje

Ancho de montaje EB (mm)	Altura de montaje EH (mm)	Profundidad en la instalación ET (mm)
450–900	1155–3012	De 573

Dimensiones interiores del cuerpo de mueble en la aplicación

Ancho interior del cuerpo de mueble en la aplicación LWA (mm)	Altura interior del cuerpo de mueble en la aplicación LHA (mm)	Profundidad interior del cuerpo de mueble en la aplicación LTA (mm)
Hasta 800	Hasta 2999	De 518

Dimensiones del pocket

Ancho del pocket POB (mm)	Altura del pocket POH (mm)	Profundidad del pocket POT (mm)
100	1142–2999	De 553

Dimensiones del frente

Ancho del frente FB (mm)	Altura del frente FH (mm)	Espesor del frente FD (mm)
442–898	1130–2980	18–26

Peso del frente FG (kg)

Hasta 35 por cada frente

Pedido | Planificación | fabricación

El configurador de productos le ayudará a elegir los herrajes adecuados para su próximo proyecto **REVEGO**.

En cada configuración de productos, usted no solo recibirá listas de piezas comprobadas, sino también planos de fabricación, listas de corte para piezas de madera y herrajes, datos CAD-3D para su software de construcción y programas CAM con inclusión de información de taladrado para el tratamiento directo en su máquina CNC.

Ingresar el **código web** en el configurador de productos, hacer clic en la **URL corta** o escanear el **código QR**.

Configurador de productos

Short-URL
www.blum.com/s051

Para más información, consulte nuestro folleto **REVEGO– sistemas pocket para nuevos conceptos de estancias**.

Información de pedido | Planificación

Short-URL
www.blum.com/p005

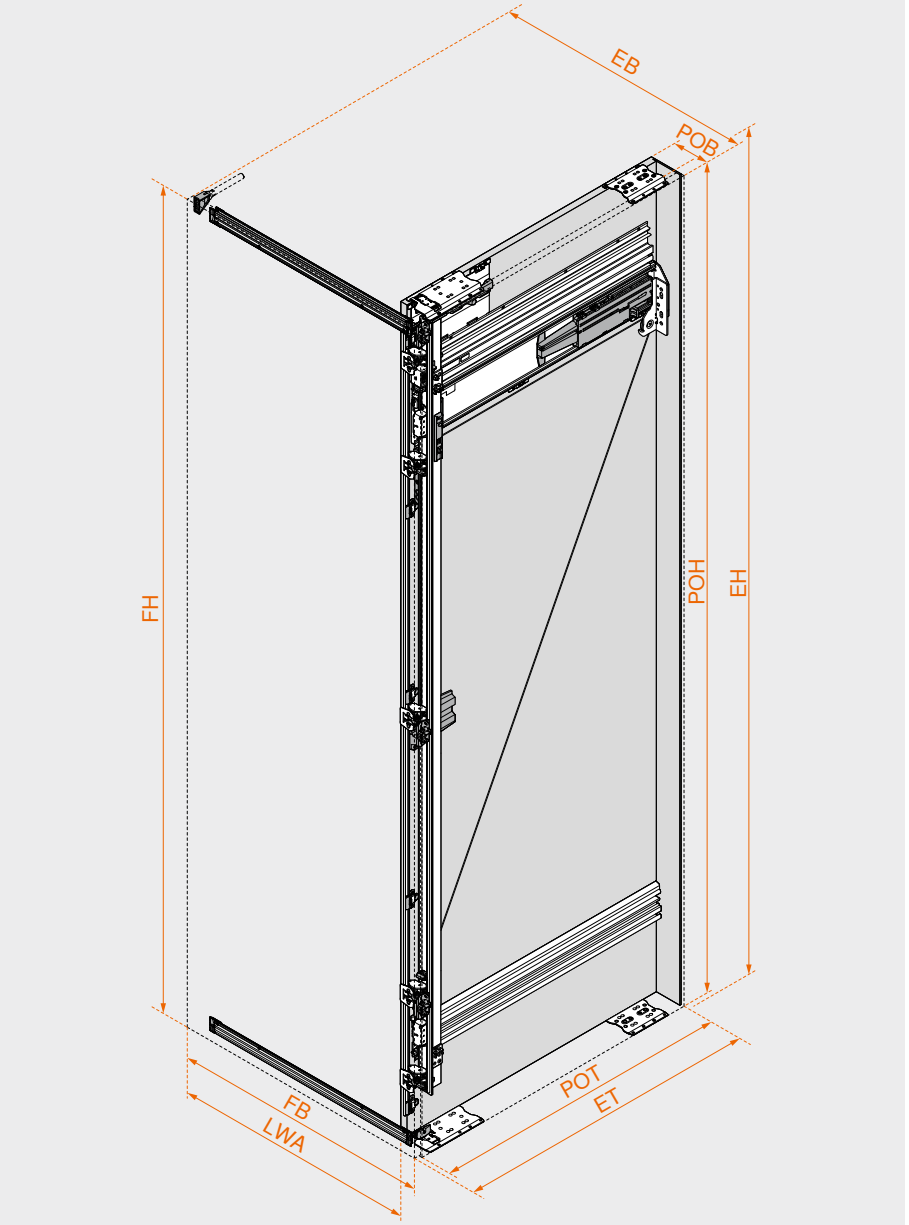

Indicaciones en la página

Visión general	533
Servicios de Blum	602
Para más información técnica	708

Montaje, desmontaje y ajuste

Short-URL
www.blum.com/a550

REVEGO uno + uno



- Sistema de puertas escamoteables para dos puertas individuales combinadas
- Posibilidad de montaje de la puerta individual a la derecha y la izquierda
- Planificación sencilla mediante ancho del pocket POB fijo de 100 mm cada uno
- Gran comodidad de uso gracias al sistema mecánico de apertura asistida **TIP-ON**
- Posibilidad de planificación con o sin construcción de zócalo o como armario sobre encimera
- Posibilidades de ajuste tridimensionales precisas y de fácil acceso
- Adaptación flexible a cada situación de montaje mediante diferentes largos nominales

Webcode – ingresar en el configurador de productos o hacer clic: **DQDN1C**

Espacio ocupado

Cotas de montaje

Ancho de montaje EB (mm)	Altura de montaje EH (mm)	Profundidad en la instalación ET (mm)
900–1800	1155–3012	De 573

Dimensiones interiores del cuerpo de mueble en la aplicación

Ancho interior del cuerpo de mueble en la aplicación LWA (mm)	Altura interior del cuerpo de mueble en la aplicación LHA (mm)	Profundidad interior del cuerpo de mueble en la aplicación LTA (mm)
Hasta 1600	Hasta 2999	De 518

Dimensiones del pocket

Ancho del pocket POB (mm)	Altura del pocket POH (mm)	Profundidad del pocket POT (mm)
100	1142–2999	De 553

Dimensiones del frente

Ancho del frente FB (mm)	Altura del frente FH (mm)	Espesor del frente FD (mm)
442–898	1130–2980	18–26

Peso del frente FG (kg)

Hasta 35 por cada frente

Pedido | Planificación | fabricación

El configurador de productos le ayudará a elegir los herrajes adecuados para su próximo proyecto **REVEGO**.

En cada configuración de productos, usted no solo recibirá listas de piezas comprobadas, sino también planos de fabricación, listas de corte para piezas de madera y herrajes, datos CAD-3D para su software de construcción y programas CAM con inclusión de información de taladrado para el tratamiento directo en su máquina CNC.

Ingresar el **código web** en el configurador de productos, hacer clic en la **URL corta** o escanear el **código QR**.

Configurador de productos

Short-URL
www.blum.com/s052

Para más información, consulte nuestro folleto **REVEGO– sistemas pocket para nuevos conceptos de estancias**.

Información de pedido | Planificación

Short-URL
www.blum.com/p005

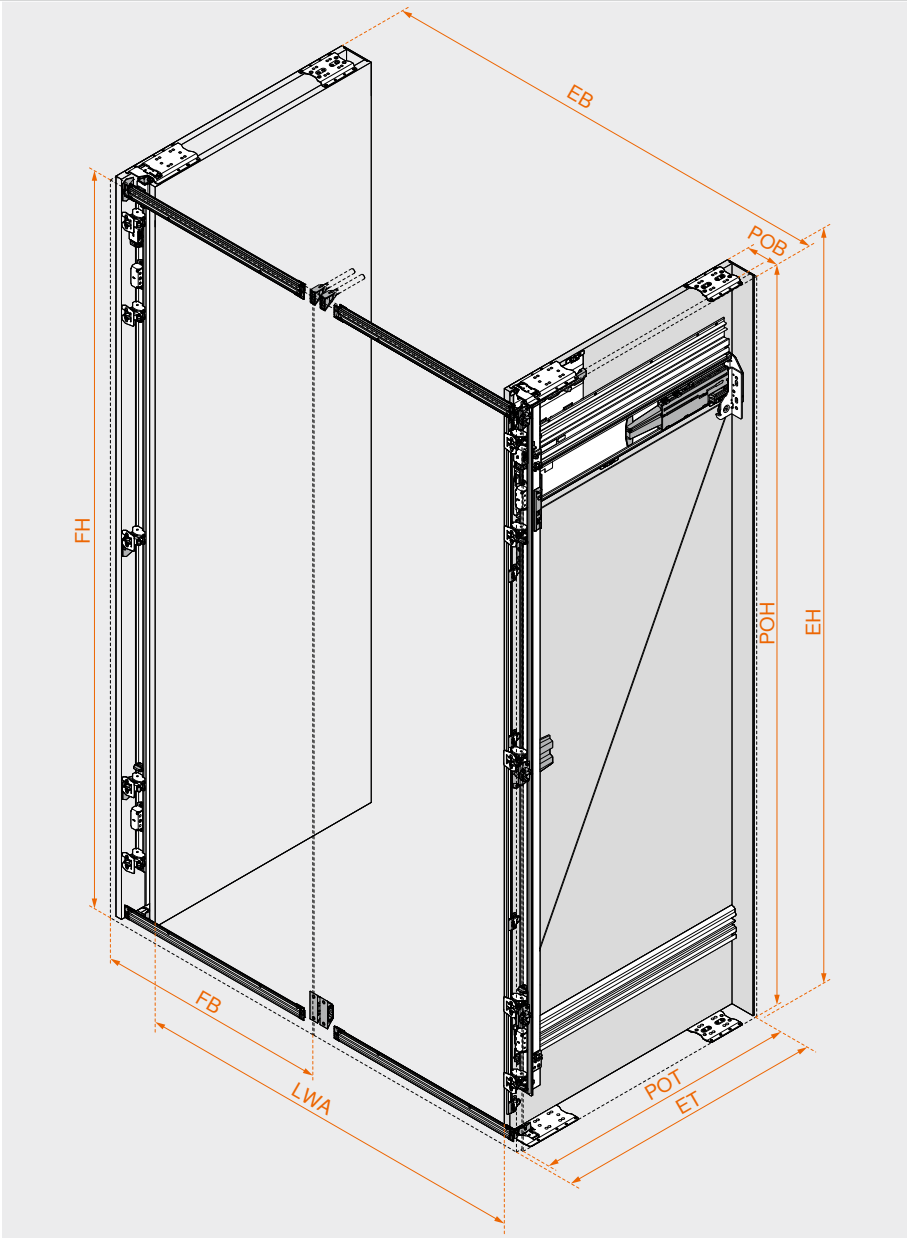

Indicaciones en la página

Visión general	533
Servicios de Blum	602
Para más información técnica	708

Montaje, desmontaje y ajuste

Short-URL
www.blum.com/a550

REVEGO duo



- Sistema de puertas escamoteables para una puerta doble
- Posibilidad de montaje de la puerta doble a la derecha o la izquierda
- Planificación sencilla mediante ancho del pocket POB fijo de 150 mm
- Gran comodidad de uso gracias al sistema mecánico de apertura asistida **TIP-ON**
- Posibilidad de planificación con o sin construcción de zócalo o como armario sobre encimera
- Adaptación flexible a cada situación de montaje mediante diferentes largos nominales
- Posibilidades de ajuste tridimensionales precisas y de fácil acceso

Webcode – ingresar en el configurador de productos o hacer clic **DQITIM**

Espacio ocupado

Cotas de montaje

Ancho de montaje EB (mm)	Altura de montaje EH (mm)	Profundidad en la instalación ET (mm)
900–1500	1155–3012	De 573

Dimensiones interiores del cuerpo de mueble en la aplicación

Ancho interior del cuerpo de mueble en la aplicación LWA (mm)	Altura interior del cuerpo de mueble en la aplicación LHA (mm)	Profundidad interior del cuerpo de mueble en la aplicación LTA (mm)
Hasta 1350	Hasta 2884	De 483

Dimensiones del pocket

Ancho del pocket POB (mm)	Altura del pocket POH (mm)	Profundidad del pocket POT (mm)
150	1142–2999	De 553

Dimensiones del frente

Ancho del frente FB (mm)	Altura del frente FH (mm)	Espesor del frente FD (mm)
442–748	1130–2980	18–26

Peso del frente FG (kg)

Hasta 35 por cada frente

Pedido | Planificación | fabricación

El configurador de productos le ayudará a elegir los herrajes adecuados para su próximo proyecto **REVEGO**.

En cada configuración de productos, usted no solo recibirá listas de piezas comprobadas, sino también planos de fabricación, listas de corte para piezas de madera y herrajes, datos CAD-3D para su software de construcción y programas CAM con inclusión de información de taladrado para el tratamiento directo en su máquina CNC.

Ingresar el **código web** en el configurador de productos, hacer clic en la **URL corta** o escanear el **código QR**.

Configurador de productos

Short-URL
www.blum.com/s053

Para más información, consulte nuestro folleto **REVEGO– sistemas pocket para nuevos conceptos de estancias**.

Información de pedido | Planificación

Short-URL
www.blum.com/p005

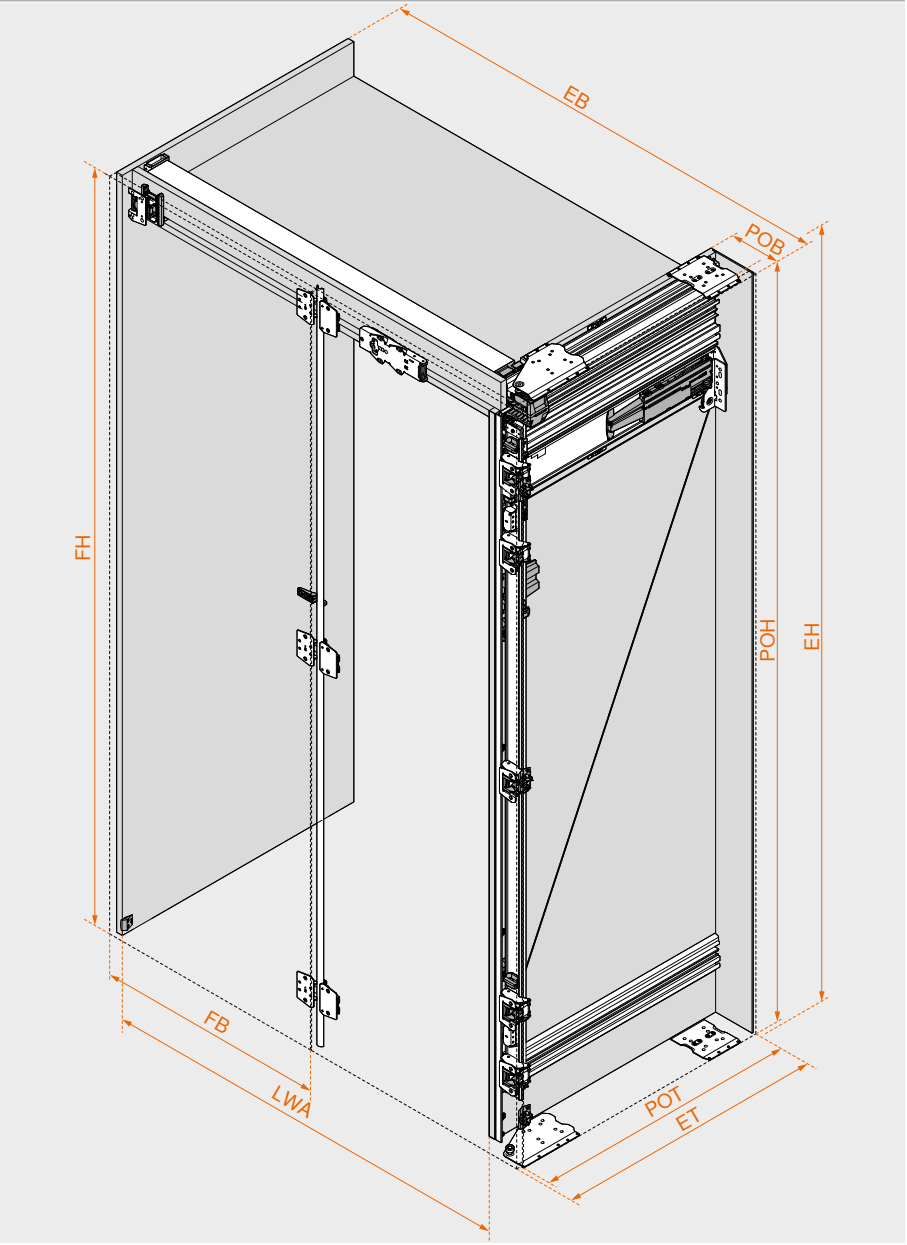

Indicaciones en la página

Visión general	533
Servicios de Blum	602
Para más información técnica	708

Montaje, desmontaje y ajuste

Short-URL
www.blum.com/a550

REVEGO duo + duo



- Sistema de puertas escamoteables para dos puertas dobles combinadas
- Posibilidad de montaje de la puerta doble a la derecha y la izquierda
- Planificación sencilla mediante ancho del pocket POB fijo de 150 mm cada uno
- Gran comodidad de uso gracias al sistema mecánico de apertura asistida **TIP-ON**
- Posibilidad de planificación con o sin construcción de zócalo o como armario sobre encimera
- Adaptación flexible a cada situación de montaje mediante diferentes largos nominales
- Posibilidades de ajuste tridimensionales precisas y de fácil acceso

Webcode – ingresar en el configurador de productos o hacer clic DQIVMM

Espacio ocupado

Cotas de montaje

Ancho de montaje EB (mm)	Altura de montaje EH (mm)	Profundidad en la instalación ET (mm)
1800–3000	1155–3012	De 573

Dimensiones interiores del cuerpo de mueble en la aplicación

Ancho interior del cuerpo de mueble en la aplicación LWA (mm)	Altura interior del cuerpo de mueble en la aplicación LHA (mm)	Profundidad interior del cuerpo de mueble en la aplicación LTA (mm)
Hasta 2700	Hasta 2884	De 483

Dimensiones del pocket

Ancho del pocket POB (mm)	Altura del pocket POH (mm)	Profundidad del pocket POT (mm)
150	1142–2999	De 553

Dimensiones del frente

Ancho del frente FB (mm)	Altura del frente FH (mm)	Espesor del frente FD (mm)
442–748	1130–2980	18–26

Peso del frente FG (kg)

Hasta 35 por cada frente

Pedido | Planificación | fabricación

El configurador de productos le ayudará a elegir los herrajes adecuados para su próximo proyecto **REVEGO**.

En cada configuración de productos, usted no solo recibirá listas de piezas comprobadas, sino también planos de fabricación, listas de corte para piezas de madera y herrajes, datos CAD-3D para su software de construcción y programas CAM con inclusión de información de taladrado para el tratamiento directo en su máquina CNC.

Ingresar el **código web** en el configurador de productos, hacer clic en la **URL corta** o escanear el **código QR**.

Configurador de productos

Short-URL
www.blum.com/s054

Para más información, consulte nuestro folleto **REVEGO– sistemas pocket para nuevos conceptos de estancias**.

Información de pedido | Planificación

Short-URL
www.blum.com/p005

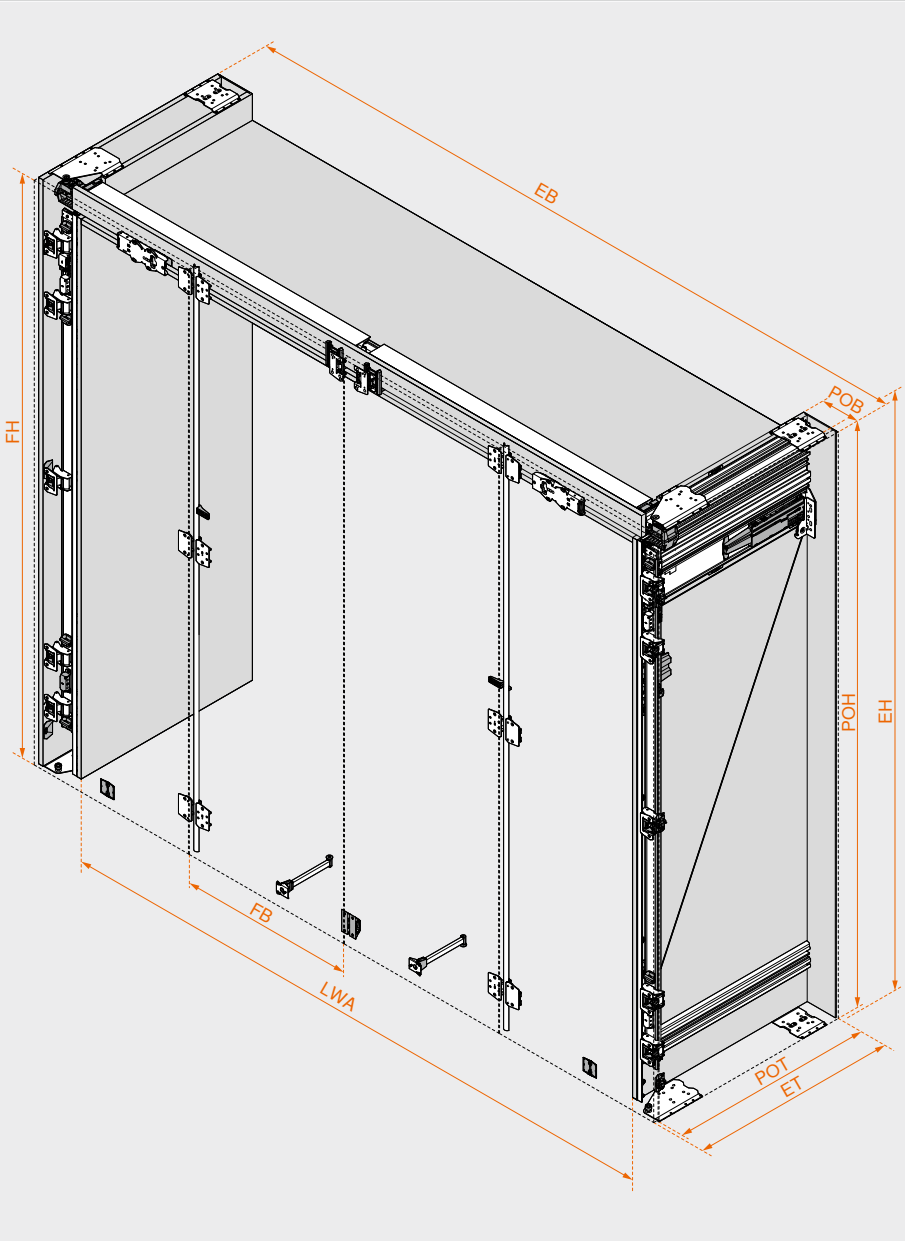

Indicaciones en la página

Visión general	533
Servicios de Blum	602
Para más información técnica	708

Montaje, desmontaje y ajuste

Short-URL
www.blum.com/a550

REVEGO uno + duo



- Sistema de puertas escamoteables para una puerta individual y una puerta doble combinadas
- Posibilidad de montaje de la puerta individual a la derecha o la izquierda y puerta doble a la derecha o la izquierda
- Planificación sencilla mediante anchos del pocket POB fijos de 100 y 150 mm
- Gran comodidad de uso gracias al sistema mecánico de apertura asistida **TIP-ON**
- Posibilidad de planificación con o sin construcción de zócalo o como armario sobre encimera
- Adaptación flexible a cada situación de montaje mediante diferentes largos nominales
- Posibilidades de ajuste tridimensionales precisas y de fácil acceso

Webcode – ingresar en el configurador de productos o hacer clic: **DQIUXA**

Espacio ocupado

Cotas de montaje

Ancho de montaje EB (mm)	Altura de montaje EH (mm)	Profundidad en la instalación ET (mm)
1350–2400	1155–3012	De 573

Dimensiones interiores del cuerpo de mueble en la aplicación

Ancho interior del cuerpo de mueble en la aplicación LWA (mm)	Altura interior del cuerpo de mueble en la aplicación LHA (mm)	Profundidad interior del cuerpo de mueble en la aplicación LTA (mm)
Hasta 2150	Hasta 2884	De 483

Dimensiones del pocket

Ancho del pocket POB (mm)	Altura del pocket POH (mm)	Profundidad del pocket POT (mm)
100 | 150	1142–2999	De 553

Dimensiones del frente

Ancho del frente FB (mm)	Altura del frente FH (mm)	Espesor del frente FD (mm)
442–898 | 442–748	1130–2980	18–26

Peso del frente FG (kg)

Hasta 35 por cada frente

Pedido | Planificación | fabricación

El configurador de productos le ayudará a elegir los herrajes adecuados para su próximo proyecto **REVEGO**.

En cada configuración de productos, usted no solo recibirá listas de piezas comprobadas, sino también planos de fabricación, listas de corte para piezas de madera y herrajes, datos CAD-3D para su software de construcción y programas CAM con inclusión de información de taladrado para el tratamiento directo en su máquina CNC.

Ingresar el **código web** en el configurador de productos, hacer clic en la **URL corta** o escanear el **código QR**.

Configurador de productos

Short-URL
www.blum.com/s055

Para más información, consulte nuestro folleto **REVEGO– sistemas pocket para nuevos conceptos de estancias**.

Información de pedido | Planificación

Short-URL
www.blum.com/p005

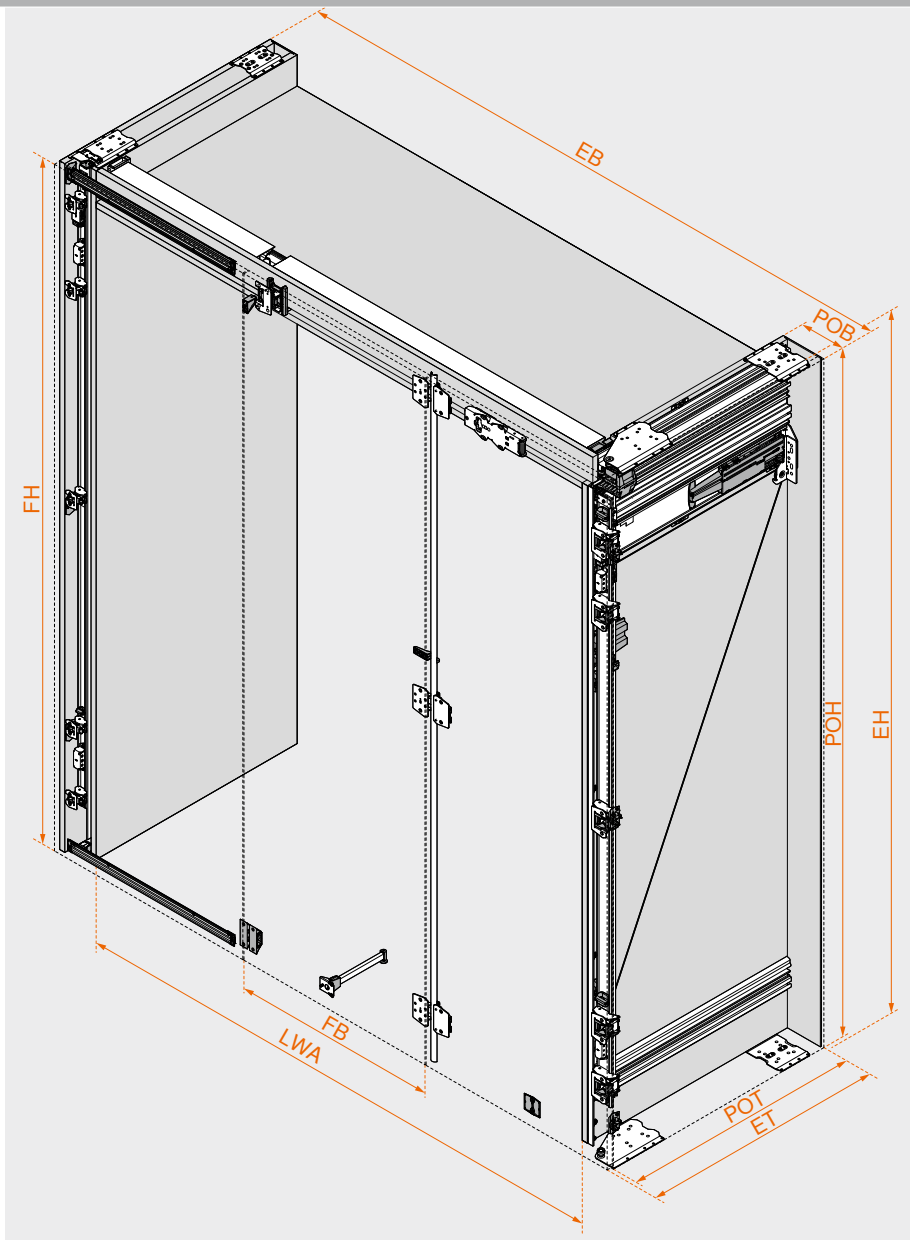

Indicaciones en la página

Visión general	533
Servicios de Blum	602
Para más información técnica	708

Montaje, desmontaje y ajuste

Short-URL
www.blum.com/a550



Con los prácticos sistemas de divisiones internas de Blum podrá establecer el orden en todos los cajones y módulos extraíbles.

Desde artículos como cacerolas y cubiertos hasta artículos y accesorios para el cuarto de baño, todo tiene un lugar fijo y se puede guardar de manera segura y fácil de ver.

Esto permite un aprovechamiento óptimo e individual del espacio de almacenamiento.

AMBIA-LINE para LEGRABOX | MERIVOBOX



Los elegantes marcos son de uso versátil e introducen un perfecto orden en cualquier área del hogar.

AMBIA-LINE-accesorio de cocina



Los prácticos accesorios unifican un hermoso diseño con un funcionamiento práctico.

ORGA-LINE para TANDEMBOX



ORGA-LINE establece un orden fascinante en cada cajón y cacerolero.

ORGA-LINE-accesorio de cocina



Con el especiero, el cortador de papel y demás, usted cuenta con todos los elementos necesarios al alcance de la mano. Después de cocinar, los accesorios se guardan muy fácilmente.

AMBIA-LINE para LEGRABOX | MERIVOBOX


Foto simbólica

AMBIA-LINE para **LEGRABOX** | **MERIVOBOX** 542
Visión general 543

AMBIA-LINE-accesorio de cocina


Foto simbólica

AMBIA-LINE-accesorio de cocina 552
Información de pedido 553

ORGA-LINE para TANDEMBOX


Foto simbólica

ORGA-LINE para **TANDEMBOX** 554
Visión general 555

ORGA-LINE-accesorio de cocina


Foto simbólica

ORGA-LINE-accesorio de cocina 566
Información de pedido 567

Organización con máxima elegancia



El elegante sistema de divisiones internas traslada las formas minimalistas al interior del mueble y garantiza el más perfecto orden en todas las áreas del hogar.

Los marcos pueden posicionarse a gusto del cliente, son fáciles de manipular y están disponibles en materiales de alta calidad tales como acero y madera.

Esta gama compacta se completa con refinados accesorios de cocina tales como especieros o soportes para platos.

Cajón



Diseño en acero



Diseño en madera



Los marcos de cajón **AMBIA-LINE** pueden complementarse con cortador de papel y con portacuchillos.

Cacerolero



Diseño en acero



Diseño en madera



El soporte para platos y el especiero de Blum son ideales para **AMBIA-LINE** con diseño en acero o en madera.

Cajón


Foto simbólica

Diseño en acero – marco	544
Diseño en madera – marco	545
Recomendación – cajón | cajón interior	546

Cacerolero


Foto simbólica

Diseño en acero – marco	547
Diseño en acero – botellas	548
Diseño en acero – guardacuerpo transversal	549
Diseño en madera – marco	550
Recomendación – cacerolero | cacerolero interior	551

Montaje, desmontaje y ajuste


Foto simbólica

Montaje, desmontaje y ajuste

Short-URL
www.blum.com/a510

Pictogramas

Artículo disponible bajo petición

Diseño en acero – marco



- Prácticos para su aplicación en la cocina y en otras zonas del hogar
- Diseño elegante y atractivo
- Adecuado para cajones y cajones interiores **LEGRABOX** de altura M y K
- Adecuado para cajones y cajones interiores **MERIVOBOX** de altura M y K
- Se coloca en la posición deseada y se fija firmemente mediante el lado magnético
- Bandeja-cubertero con superficie Softtouch
- El cortador de papel y el soporte para cuchillos se pueden instalar opcionalmente
- Altura del marco 51 mm
- Material: acero, recubrimiento en polvo



Información de pedido

A Bandeja-cubertero

Largo nominal NL (mm)	Ancho (mm)	Color	Ref.
450	300	SW-M/OG-M | IG-M | OG-M | CS-M	ZC7S450BS3
500			ZC7S500BS3
550			ZC7S550BS3
600			ZC7S600BS3
650		SW-M/OG-M | OG-M | CS-M	ZC7S650BS3

B1 Marco de cacerolero – 242 mm[1]

Largo nominal NL (mm)	Ancho (mm)	Color	Ref.
270–400	242	SW-M | IG-M | OG-M | CS-M	ZC7S300RSU

[1] Incl. imán para acoplamiento al perfil o a la trasera de acero

B2 Perfil adaptador – acoplamiento a la trasera de madera[1]

Altura	Ancho (mm)	Color	Ref.
M	242	SW-M | IG-M | OG-M | CS-M	ZC7A0U0M
K			ZC7A0U0K

[1] Recomendación
A partir de un largo nominal NL de 350 mm

C Marco de cacerolero – 100 mm

Largo nominal NL (mm)	Ancho (mm)	Color	Ref.
450	100	SW-M | IG-M | OG-M | CS-M	ZC7S450RS1
500			ZC7S500RS1
550			ZC7S550RS1
600			ZC7S600RS1
650		SW-M | OG-M | CS-M	ZC7S650RS1

D Marco de cacerolero – 200 mm

Largo nominal NL (mm)	Ancho (mm)	Color	Ref.
450	200	SW-M | IG-M | OG-M | CS-M	ZC7S450RS2
500			ZC7S500RS2
550			ZC7S550RS2
600			ZC7S600RS2
650		SW-M | OG-M | CS-M	ZC7S650RS2

Accesorios

Z1 Separador transversal

Ancho (mm)	Altura (mm)	Color	Ref.
100	50	SW-M | IG-M | OG-M | CS-M	ZC7Q010SS
200			ZC7Q020SS
242			ZC7Q0U0SS

Recomendación – combinación de colores de los componentes

N.º	Descripción	Color				
		SW-M	IG-M	OG-M	CS-M	INGL
A	Bandeja-cubertero	SW-M/ OG-M	IG-M	OG-M	CS-M	CS-M
B1	Marco de cacerolero – 242 mm	SW-M	IG-M	OG-M	CS-M	CS-M
B2	Perfil adaptador – acoplamiento a la trasera de madera	SW-M	IG-M	OG-M	CS-M	CS-M
C	Marco de cacerolero – 100 mm	SW-M	IG-M	OG-M	CS-M	CS-M
D	Marco de cacerolero – 200 mm	SW-M	IG-M	OG-M	CS-M	CS-M
Z1	Separador transversal	SW-M	IG-M	OG-M	CS-M	CS-M

Color		Color	
SW-M	Blanco seda mate	CS-M	Negro carbón mate
IG-M	Gris indium mate	INGL	Acero inoxidable antihuellas
OG-M	Gris orión mate		

Indicaciones en la página

Visión general	543	Para más información técnica	708	**Montaje, desmontaje y ajuste**	
Diseño en madera – marco	545				
Recomendación – cajón | cajón interior	546			Short-URL	
AMBIA-LINE-accesorio de cocina	552			www.blum.com/a510	

Diseño en madera – marco



- Prácticos para su aplicación en la cocina y en otras zonas del hogar
- Diseño elegante y atractivo
- Adecuado para cajones y cajones interiores **LEGRABOX** de altura M y K
- Adecuado para cajones y cajones interiores **MERIVOBOX** de altura M y K
- Se posiciona a voluntad y se fija firmemente
- El cortador de papel y el soporte para cuchillos se pueden instalar opcionalmente
- Altura del marco 51 mm
- Material: decoración en madera/acero



Información de pedido

A Bandeja-cubertero

Largo nominal NL (mm)	Ancho (mm)	Color	Ref.
450	300	E01S | E02G | N01C	ZC7S450BH3
500			ZC7S500BH3
550			ZC7S550BH3
600			ZC7S600BH3
650			ZC7S650BH3

B Marco de cacerolero – 242 mm

Largo nominal NL (mm)	Ancho (mm)	Color	Ref.
270–400	242	E01S | E02G | N01C	ZC7S300RHU

C Marco de cacerolero – 100 mm

Largo nominal NL (mm)	Ancho (mm)	Color	Ref.
450	100	E01S | E02G | N01C	ZC7S450RH1
500			ZC7S500RH1
550			ZC7S550RH1
600			ZC7S600RH1
650			ZC7S650RH1

D Marco de cacerolero – 200 mm

Largo nominal NL (mm)	Ancho (mm)	Color	Ref.
450	200	E01S | E02G | N01C	ZC7S450RH2
500			ZC7S500RH2
550			ZC7S550RH2
600			ZC7S600RH2
650			ZC7S650RH2

Accesorios

Z1 Separador transversal con estribo elástico

Ancho (mm)	Altura (mm)	Color	Ref.
100	50	EC01 | EC02 | NU01	ZC7Q010SH
200			ZC7Q020SH
242			ZC7Q0U0SH

Recomendación – combinación de colores de los componentes

N.º	Descripción	Color			
		SW-M	OG-M	CS-M	INGL
A	Bandeja-cubertero	E01S	E02G	N01C	N01C
B	Marco de cacerolero – 242 mm	E01S	E02G	N01C	N01C
C	Marco de cacerolero – 100 mm	E01S	E02G	N01C	N01C
D	Marco de cacerolero – 200 mm	E01S	E02G	N01C	N01C
Z1	Separador transversal con estribo elástico	EC01	EC02	NU01	NU01

Color		Color	
SW-M	Blanco seda mate	E02G	Roble Nebraska/OG-M
OG-M	Gris orión mate	EC02	Roble Nebraska
CS-M	Negro carbón mate	N01C	Nogal Tennessee/CS-M
INGL	Acero inoxidable antihuellas	NU01	Nogal Tennessee
E01S	Roble Bardolino/SW-M		
EC01	Roble Bardolino		

Indicaciones en la página

Visión general	543	Para más información técnica	708	**Montaje, desmontaje y ajuste**	
Diseño en acero – marco	544				
Recomendación – cajón | cajón interior	546			Short-URL	
AMBIA-LINE-accesorio de cocina	552			www.blum.com/a510	

Recomendación – cajón | cajón interior

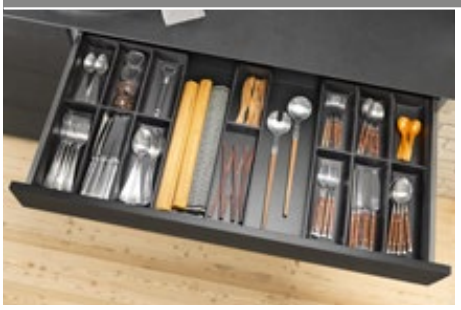





Bandeja-cubertero y marco de cajón

Ancho de cuerpo de mueble KB (mm)	Largo nominal NL (mm) 450	500	550	600	650
400	1 x Bandeja-cubertero				
450					
500					
550	1 x Bandeja-cubertero				
600	1 x Marco de cacerolero – 100 mm				
800	2 x Bandeja-cubertero				
900	2 x Bandeja-cubertero 1 x Marco de cacerolero – 100 mm				
1000	2 x Bandeja-cubertero 2 x Marco de cacerolero – 100 mm				
1100	2 x Bandeja-cubertero 1 x Marco de cacerolero – 100 mm				
1200	1 x Marco de cacerolero – 200 mm				

Marco de cacerolero – largo nominal NL 270–400 mm

Ancho de cuerpo de mueble KB (mm)	Largo nominal NL (mm) 270	300	350	400
275	–	–		
300				
350				
400	1 x Marco de cacerolero – 242 mm	1 x Marco de cacerolero – 242 mm		
450				
500				
550				
600				
800	2 x Marco de cacerolero – 242 mm	2 x Marco de cacerolero – 242 mm		
900	3 x Marco de cacerolero – 242 mm			
1000				
1200	4 x Marco de cacerolero – 242 mm			

Marco de cacerolero – largo nominal NL 450–650 mm

Ancho de cuerpo de mueble KB (mm)	Largo nominal NL (mm) 450	500	550	600	650
275	1 x Marco de cacerolero – 100 mm				
300	1 x Marco de cacerolero – 200 mm				
350					
400					
450	1 x Marco de cacerolero – 100 mm 1 x Marco de cacerolero – 200 mm				
500					
550					
600	2 x Marco de cacerolero – 100 mm 1 x Marco de cacerolero – 200 mm				
800	2 x Marco de cacerolero – 100 mm 2 x Marco de cacerolero – 200 mm				
900					
1000					
1100	2 x Marco de cacerolero – 100 mm 3 x Marco de cacerolero – 200 mm				
1200					

Indicaciones en la página

Visión general	543
Diseño en acero – marco	544
Diseño en madera – marco	545
AMBIA-LINE-accesorio de cocina	552
Para más información técnica	708

Montaje, desmontaje y ajuste

Short-URL
www.blum.com/a510

Diseño en acero – marco



- Prácticos para su aplicación en la cocina y en otras zonas del hogar
- Diseño elegante y atractivo
- Adecuado para cacerolero y cacerolero interior **LEGRABOX** de altura C y F
- Adecuado para cacerolero y cacerolero interior **MERIVOBOX** de altura E
- Se coloca en la posición deseada y se fija firmemente mediante el lado magnético
- El soporte para platos y el especiero se pueden utilizar opcionalmente
- Altura del marco 110 mm
- Material: acero, recubrimiento en polvo



Información de pedido

B1 Marco de cacerolero[1]

	Largo nominal NL (mm)	Ancho (mm)	Color	Ref.
	270–650	242	SW-M | IG-M | OG-M | CS-M	ZC7F300RSU
	400–650	218		ZC7F400RSP

[1] Incl. imán para acoplamiento al perfil o a la trasera de acero

B2 Perfil adaptador – acoplamiento a la trasera de madera[1]

	Altura	Ancho (mm)	Color	Ref.
	C | E	242	SW-M | IG-M | OG-M | CS-M	ZC7A0U0C
	F[2]		SW-M | OG-M | CS-M	ZC7A0U0F
	C | E	218	SW-M | IG-M | OG-M | CS-M	ZC7A0P0C
	F[2]		SW-M | OG-M | CS-M	ZC7A0P0F

[1] Recomendación
A partir de un largo nominal NL de 350 mm
[2] La altura F solo está disponible para **LEGRABOX**

Accesorios

Z1 Separador transversal

	Ancho (mm)	Altura (mm)	Color	Ref.
	242	110	SW-M | IG-M | OG-M | CS-M	ZC7Q0U0FS
	218			ZC7Q0P0FS

Recomendación – combinación de colores de los componentes

N.º	Descripción	Color				
		SW-M	IG-M	OG-M	CS-M	INGL
B1	Marco de cacerolero	SW-M	IG-M	OG-M	CS-M	CS-M
B2	Perfil adaptador – acoplamiento a la trasera de madera	SW-M	IG-M	OG-M	CS-M	CS-M
Z1	Separador transversal	SW-M	IG-M	OG-M	CS-M	CS-M

Color		Color	
SW-M	Blanco seda mate	CS-M	Negro carbón mate
IG-M	Gris indium mate	INGL	Acero inoxidable antihuellas
OG-M	Gris orión mate		

Indicaciones en la página

Visión general	543	Recomendación – cacerolero | cacerolero interior	551	**Montaje, desmontaje y ajuste**	
Diseño en acero – botellas	548				
Diseño en acero – guardacuerpo transversal	549	**AMBIA-LINE**-accesorio de cocina	552		
Diseño en madera – marco	550	Para más información técnica	708	Short-URL	
				www.blum.com/a510	

Diseño en acero – botellas



- Prácticos para su utilización en la cocina
- Diseño elegante y atractivo
- Adecuado para cacerolero **LEGRABOX** de altura C y F
- Adecuado para cacerolero **MERIVOBOX** de altura E
- Se posiciona a voluntad y se fija firmemente
- Altura de montaje 140 mm (marco de cajón con botellero)
- Material: acero, recubrimiento en polvo

Información de pedido

C **Marco de cacerolero – 100 mm**

Largo nominal NL (mm)	Ancho (mm)	Color	Ref.
450	100	SW-M | IG-M | OG-M | CS-M	ZC7S450RS1
500			ZC7S500RS1
550			ZC7S550RS1
600			ZC7S600RS1
650		SW-M | OG-M | CS-M	ZC7S650RS1

D **Marco de cacerolero – 200 mm**

Largo nominal NL (mm)	Ancho (mm)	Color	Ref.
450	200	SW-M | IG-M | OG-M | CS-M	ZC7S450RS2
500			ZC7S500RS2
550			ZC7S550RS2
600			ZC7S600RS2
650		SW-M | OG-M | CS-M	ZC7S650RS2

E **Conjunto botellero**[1]

Largo nominal NL (mm)	Ancho (mm)	Color	Ref.
400–650	100	SW-M | IG-M | OG-M | CS-M[2]	ZC7B0100S
	200		ZC7B0200S

Consta de:
- 2 x Adaptador
- 3 x Separador transversal

[1] ¡No aptos para cajones interiores! Pida el marco de cacerolero por separado

[2] El largo nominal NL 650 mm no está disponible en IG-M

Recomendación – combinación de colores de los componentes

N.º	Descripción	Color				
		SW-M	IG-M	OG-M	CS-M	INGL
C	Marco de cacerolero – 100 mm	SW-M	IG-M	OG-M	CS-M	CS-M
D	Marco de cacerolero – 200 mm	SW-M	IG-M	OG-M	CS-M	CS-M
E	Conjunto botellero	SW-M	IG-M	OG-M	CS-M	CS-M

Color		Color	
SW-M	Blanco seda mate	CS-M	Negro carbón mate
IG-M	Gris indium mate	INGL	Acero inoxidable antihuellas
OG-M	Gris orión mate		

Indicaciones en la página

Visión general	543	Recomendación – cacerolero | cacerolero interior	551	**Montaje, desmontaje y ajuste**	
Diseño en acero – marco	547	**AMBIA-LINE**-accesorio de cocina	552		
Diseño en acero – guardacuerpo transversal	549	Para más información técnica	708	Short-URL	
Diseño en madera – marco	550			www.blum.com/a510	

Diseño en acero – guardacuerpo transversal

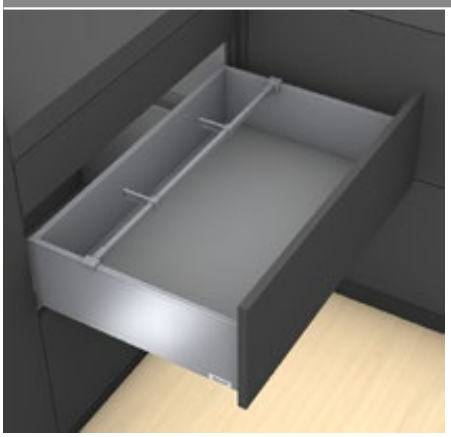

- Prácticos para su utilización en la cocina
- Con guardacuerpo transversal para tronzar
- Adecuado para cacerolero y cacerolero interior **LEGRABOX** de altura C y F
- Adecuado para cacerolero y cacerolero interior **MERIVOBOX** de altura E
- Se posiciona a voluntad y se fija firmemente

Información de pedido

LEGRABOX

A1	Guardacuerpo transversal			
	Longitud (mm)[1]	Color	Material	Ref.
	1080	SW-M | OG-M | CS-M	Aluminio	ZR7.1080U

Corte A1 Ancho interior cuerpo de mueble LW – 90 mm

[1] Para cortar a medida

A3	Alojamiento de guardacuerpo transversal[1]		
	Perfil	Color	Ref.
	LEGRABOX pure	SW-M | OG-M | CS-M	ZC7U10E0
	LEGRABOX free		ZC7U11E0

[1] Pedir 2 por cada guardacuerpo transversal

B	Separador longitudinal		
	Longitud (mm)	Color	Ref.
	84	SW-M | OG-M | CS-M	ZC7U10F0

MERIVOBOX

A1	Guardacuerpo transversal			
	Longitud (mm)[1]	Color	Material	Ref.
	1059	SW-M | IG-M | OG-M	Aluminio	ZR4.1059U

Corte A1 Ancho interior cuerpo de mueble LW – 111 mm

[1] Para cortar a medida

A3	Alojamiento de guardacuerpo transversal[1]		
	Pared lateral	Color	Ref.
	Guardacuerpo | BOXCAP	SW-M | IG-M | OG-M	ZC4U10E0
	BOXCOVER		ZC4U11E0

[1] Pedir 2 por cada guardacuerpo transversal

B	Separador longitudinal		
	Longitud (mm)	Color	Ref.
	84	SW-M | IG-M | OG-M	ZC4U10F0

Recomendación – combinación de colores de los componentes

N.º	Descripción	Color				
		SW-M	IG-M	OG-M	CS-M	INGL
A1	Guardacuerpo transversal	SW-M	IG-M	OG-M	CS-M	CS-M
A3	Alojamiento de guardacuerpo transversal	SW-M	IG-M	OG-M	CS-M	CS-M
B	Separador longitudinal	SW-M	IG-M	OG-M	CS-M	CS-M

Color		Color	
SW-M	Blanco seda mate	CS-M	Negro carbón mate
IG-M	Gris indium mate	INGL	Acero inoxidable antihuellas
OG-M	Gris orión mate		

Indicaciones en la página

Visión general	543	Diseño en acero – botellas	548	Montaje, desmontaje y ajuste	
AMBIA-LINE-accesorio de cocina	552	Diseño en madera – marco	550		
Recomendación – cacerolero | cacerolero interior	551	Para más información técnica	708		
Diseño en acero – marco	547			Short-URL	
				www.blum.com/a510	

Diseño en madera – marco

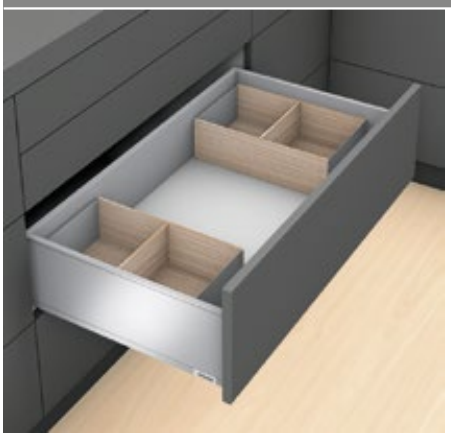

- Prácticos para su aplicación en la cocina y en otras zonas del hogar
- Diseño elegante y atractivo
- Adecuado para cacerolero y cacerolero interior **LEGRABOX** de altura C y F
- Adecuado para cacerolero y cacerolero interior **MERIVOBOX** de altura E
- Se posiciona a voluntad y se fija firmemente
- El soporte para platos y el especiero se pueden utilizar opcionalmente
- Altura del marco 110 mm
- Material: decoración en madera/acero



Información de pedido

B	Marco de cacerolero			
	Largo nominal NL (mm)	Ancho (mm)	Color	Ref.
	270–650	242	E01S | E02G | N01C	ZC7F300RHU
	400–650	218		ZC7F400RHP

Accesorios

Z1	Separador transversal con estribo elástico			
	Ancho (mm)	Altura (mm)	Color	Ref.
	242	100	EC01 | EC02 | NU01	ZC7Q0U0FH
	218			ZC7Q0P0FH

Recomendación – combinación de colores de los componentes

N.º	Descripción	Color				
		SW-M	OG-M	CS-M	INGL	
B	Marco de cacerolero	E01S	E02G	N01C	N01C	
Z1	Separador transversal con estribo elástico	EC01	EC02	NU01	NU01	

Color		Color	
SW-M	Blanco seda mate	E02G	Roble Nebraska/OG-M
OG-M	Gris orión mate	EC02	Roble Nebraska
CS-M	Negro carbón mate	N01C	Nogal Tennessee/CS-M
INGL	Acero inoxidable antihuellas	NU01	Nogal Tennessee
E01S	Roble Bardolino/SW-M		
EC01	Roble Bardolino		

Indicaciones en la página

Visión general	543	Recomendación – cacerolero | cacerolero interior	551	**Montaje, desmontaje y ajuste**	
Diseño en acero – marco	547				
Diseño en acero – botellas	548	**AMBIA-LINE**-accesorio de cocina	552		
Diseño en acero – guardacuerpo transversal	549	Para más información técnica	708	Short-URL	
				www.blum.com/a510	

Recomendación – cacerolero | cacerolero interior





Marco de cacerolero – largo nominal NL 270–400 mm

Ancho de cuerpo de mueble KB (mm)	Largo nominal NL (mm) 270	300	350	400
275	–			
300				
350				
400	1 x Marco de cacerolero – 242 mm			
450				
500				
550				
600				
800	2 x Marco de cacerolero – 242 mm			
900				
1000	3 x Marco de cacerolero – 242 mm			
1200				

Marco de cacerolero – largo nominal NL 450–650 mm

Ancho de cuerpo de mueble KB (mm)	Largo nominal NL (mm) 450	500	550	600	650
275	–				
300	1 x Marco de cacerolero – 218 mm				
350					
400					
450					
500					
550					
600					
800	2 x Marco de cacerolero – 218 mm				
900					
1000	3 x Marco de cacerolero – 218 mm				
1200					

Indicaciones en la página

Visión general	543
Diseño en acero – marco	547
Diseño en acero – botellas	548
Diseño en acero – guardacuerpo transversal	549
Diseño en madera – marco	550
AMBIA-LINE-accesorio de cocina	552
Para más información técnica	708

Montaje, desmontaje y ajuste

Short-URL
www.blum.com/a510

Pequeñas ayudas, gran resultado



Los elegantes accesorios de cocina **AMBIA-LINE** combinan el diseño de alta calidad con una estudiada funcionalidad. Gracias al portacuchillos, al especiero, al soporte para platos y a los cortadores de papel para film transparente o papel aluminio se obtiene un orden elegante en la cocina. Y todo movimiento es perfecto debido a que sus utensilios de cocina quedan guardados de manera ordenada en el módulo extraíble y por lo tanto están siempre a mano.



Cortador de papel
Los cortadores de papel permiten extraer el film transparente y el papel aluminio sin arrugas y cortarlo limpiamente.



Portacuchillos
El portacuchillos permite guardar hasta nueve cuchillos de modo seguro, visible y al alcance de la mano.



Soporte para platos de Blum
El soporte para platos ajustable sin niveles de Blum permite guardar sin riesgo de que se resbalen hasta 12 platos en el módulo extraíble y transportarlos con total comodidad.



Especiero
El especiero permite guardar envases de especias de diferentes tamaños a la vista y sin riesgo de que se vuelquen.

Cortador de papel film y papel aluminio



- Soporte para extraer el papel film sin formar arrugas
- Seguro antideslizamiento mediante fijación opcional en el suelo
- Extraíble
- Adecuado para cajones y cajones interiores **LEGRABOX** de altura M y K
- Adecuado para cajones y cajones interiores **MERIVOBOX** de altura M y K
- En combinación con marcos de cajón **AMBIA-LINE** con un ancho de 200 mm

Información de pedido

Versión	Color	Material	Ref.
●	Gris orión mate	Plástico/acero inoxidable	ZC7C0000
–			ZC7C0001

Versión

●	Con papel film y papel aluminio
–	Sin papel film y papel aluminio

Dimensiones

Longitud (mm)	409
Ancho (mm)	187

Indicaciones en la página

Montaje, desmontaje y ajuste

Short-URL
www.blum.com/a520

Portacuchillos



- Para guardar de modo seguro cuatro cuchillos grandes y cinco pequeños
- Incl. base para cuchillos largos
- Seguro antideslizamiento mediante fijación en la base
- Adecuado para cajones y cajones interiores **LEGRABOX** de altura M y K
- Adecuado para cajones y cajones interiores **MERIVOBOX** de altura M y K
- En combinación con marcos de cajón **AMBIA-LINE** con un ancho de 200 mm

Información de pedido

Color	Material	Ref.
Gris orión mate	Plástico/acero inoxidable	ZC7M0200

Dimensiones

Longitud (mm)	409
Ancho (mm)	187

Indicaciones en la página

Montaje, desmontaje y ajuste

Short-URL
www.blum.com/a520

Soporte para platos de Blum

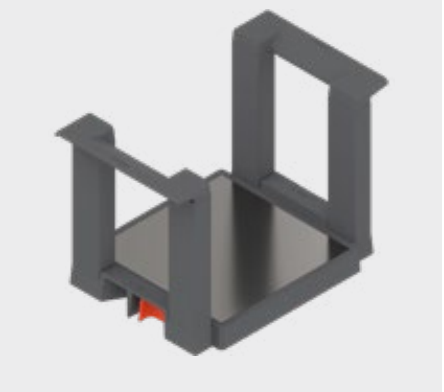

- Para guardar de modo seguro hasta 12 platos
- Se ajusta sin niveles al tamaño de los platos
- Extraíble
- Adecuado para cacerolero y cacerolero interior **LEGRABOX** de altura C y F
- Adecuado para cacerolero y cacerolero interior **MERIVOBOX** de altura E

Información de pedido

Color	Material	Ref.
Gris orión mate	Plástico/acero inoxidable	ZC7T0350

Dimensiones

Diámetro de los platos (mm)	186–322
Altura apilamiento de los platos (mm)	146
Altura total (mm)	170

Indicaciones en la página

Montaje, desmontaje y ajuste

Short-URL
www.blum.com/a520

Especiero



- Almacenamiento ordenado de frascos de diversos tamaños con especias
- Adecuado para cacerolero y cacerolero interior **LEGRABOX** de altura C y F
- Adecuado para cacerolero y cacerolero interior **MERIVOBOX** de altura E
- En combinación con marcos de cacerolero **AMBIA-LINE** con un ancho de 218 mm

Información de pedido

Color	Material	Ref.
Gris orión mate	Plástico/acero inoxidable	ZC7G0P0I

Dimensiones

Longitud (mm)	356
Ancho (mm)	205

Indicaciones en la página

Montaje, desmontaje y ajuste

Short-URL
www.blum.com/a520

Todo a la vista, todo a mano



ORGA-LINE para **TANDEMBOX** es un sistema de divisiones internas de alta calidad con un diseño especial para cajones y módulos extraíbles.

Ya se trate de cubertería, botellas o cacerolas, todos los artículos se pueden guardar de forma flexible y funcional. Todas las subdivisiones se ajustan a las características de los artículos según sea necesario. De este modo, **ORGA-LINE** introduce una mayor visibilidad y orden en los cajones y módulos extraíble.

Por otra parte, los prácticos accesorios de cocina **ORGA-LINE** facilitan muchas tareas en la cocina y ayudan a mantener el orden de manera discreta.

Cajón



Juegos de cubetas



Juegos de elementos de subdivisión



Juegos de combinación



Los juegos **ORGA-LINE** para cajones pueden complementarse con cortadores de papel y con portacuchillos.

Cacerolero



TANDEMBOX antaro



TANDEMBOX plus



Los juegos **ORGA-LINE** para módulos extraíbles frontales pueden complementarse con especieros y soportes para platos.

Cajón


Foto simbólica

Juegos de cubetas 556
Juegos de elementos de subdivisión 557
Juegos de combinación 558
Juegos individuales 560

Cacerolero


Foto simbólica

ORGA-LINE para **TANDEMBOX antaro** – separador transversal 562
ORGA-LINE para **TANDEMBOX antaro** – guardacuerpo transversal 563
ORGA-LINE para **TANDEMBOX plus** – separador transversal ☎
ORGA-LINE para **TANDEMBOX plus** – guardacuerpo transversal ☎
Recomendación – cacerolero | cacerolero interior 564

Montaje, desmontaje y ajuste


Foto simbólica

Montaje, desmontaje y ajuste

Short-URL
www.blum.com/a530

Pictogramas

☎ Artículo disponible bajo petición

65°C Apto para el lavavajillas hasta 65°C

Juegos de cubetas

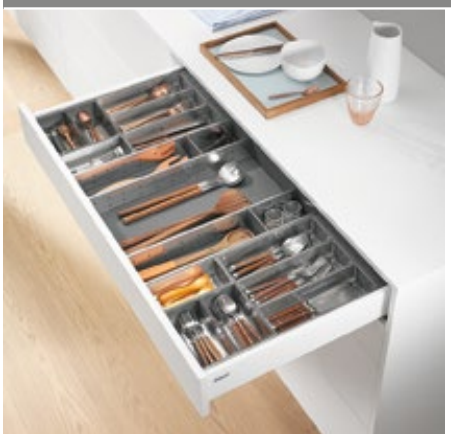

- Prácticos para su utilización en la cocina
- Muy bien adecuados para cubertería
- Adecuado para cajones y cajones interiores **TANDEMBOX antaro** de altura M y K
- Cubetas inoxidables – aptas para el lavavajillas
- El cortador de papel y el soporte para cuchillos se pueden instalar opcionalmente
- Recomendación: ancho cuerpo de mueble KB 275–1200 mm

Espacio ocupado

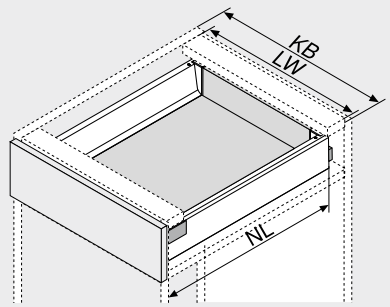

NL	Largo nominal
KB	Ancho de cuerpo de mueble
LW	Ancho interior cuerpo de mueble

Información de pedido

KB (mm)	275–299
Foto simbólica – NL 500 mm	
NL (mm)	Ref.
450	ZSI.450BI1N
500	ZSI.500BI1N
550	ZSI.550BI1N

KB (mm)	300–399
Foto simbólica – NL 500 mm	
NL (mm)	Ref.
450	ZSI.450BI2N
500	ZSI.500BI2N
550	ZSI.550BI2N

KB (mm)	400–549
Foto simbólica – NL 500 mm	
NL (mm)	Ref.
450	ZSI.450BI3N
500	ZSI.500BI3
550	ZSI.550BI3

KB (mm)	550–599	
Foto simbólica – NL 500 mm		
NL (mm)	Ref.	Ref.
450	ZSI.450BI1N +	ZSI.450BI3N
500	ZSI.500BI1N +	ZSI.500BI3
550	ZSI.550BI1N +	ZSI.550BI3

KB (mm)	600
Foto simbólica – NL 500 mm	
NL (mm)	Ref.
450 [1]	ZSI.60VEI4
500 [1]	ZSI.60VEI6
550 [1]	ZSI.60VEI7

[1] Juego de ocupación total

KB (mm)	601–699	
Foto simbólica – NL 500 mm		
NL (mm)	Ref.	Ref.
450	ZSI.450BI1N +	ZSI.450BI3N
500	ZSI.500BI1N +	ZSI.500BI3
550	ZSI.550BI1N +	ZSI.550BI3

KB (mm)	700–799	
Foto simbólica – NL 500 mm		
NL (mm)	Ref.	Ref.
450	ZSI.450BI2N +	ZSI.450BI3N
500	ZSI.500BI2N +	ZSI.500BI3
550	ZSI.550BI2N +	ZSI.550BI3

KB (mm)	800–899	
Foto simbólica – NL 500 mm		
NL (mm)		Ref.
450	2 x	ZSI.450BI3N
500	2 x	ZSI.500BI3
550	2 x	ZSI.550BI3

KB (mm)	900
Foto simbólica – NL 500 mm	
NL (mm)	Ref.
450 [1]	ZSI.90VEI4
500 [1]	ZSI.90VEI6
550 [1]	ZSI.90VEI7

[1] Juego de ocupación total

KB (mm)	901–999	
Foto simbólica – NL 500 mm		
NL (mm)	Ref.	Ref.
450	ZSI.450BI3N +	ZSI.450KI4N
500	ZSI.500BI3 +	ZSI.500KI4
550	ZSI.550BI3 +	ZSI.550KI4

KB (mm)	1000–1099	
Foto simbólica – NL 500 mm		
NL (mm)		Ref.
450	2 x	ZSI.450KI4N
500	2 x	ZSI.500KI4
550	2 x	ZSI.550KI4

KB (mm)	1100–1199		
Foto simbólica – NL 500 mm			
NL (mm)		Ref.	Ref.
450	2 x	ZSI.450BI3N +	ZSI.450FI2N
500	2 x	ZSI.500BI3 +	ZSI.500FI2N
550	2 x	ZSI.550BI3 +	ZSI.550FI2N

KB (mm)	1200
Foto simbólica – NL 500 mm	
NL (mm)	Ref.
450 [1]	ZSI.12VEI4
500 [1]	ZSI.12VEI6
550 [1]	ZSI.12VEI7

[1] Juego de ocupación total

SPACE CORNER	
Foto simbólica – NL 650 mm	
NL (mm)	Ref.
600	ZSI.450BI3E
650	ZSI.500BI3E

ORGA-LINE-accesorio de cocina	
Ubicación en el juego	
1	1 x ZSZ.01Fx
1	1 x ZSZ.02Fx
2	1 x ZSZ.01Fx + 1 x ZSZ.02Fx
2	1 x ZSZ.02M0



ZSZ.01Fx | ZSZ.02Fx | ZSZ.02M0

x	0 = con papel film y papel aluminio 1 = sin papel film y papel aluminio

Indicaciones en la página

Visión general	555	Accesorios	561	**Montaje, desmontaje y ajuste**	
Juegos de elementos de subdivisión	557	Planificación	561		
Juegos de combinación	558	Para más información técnica	708		
Juegos individuales	560			Short-URL	
ORGA-LINE-accesorio de cocina	566			www.blum.com/a530	

Juegos de elementos de subdivisión



- Prácticos para su aplicación en la cocina y en otras zonas del hogar
- Adecuado para cajones y cajones interiores **TANDEMBOX antaro** de altura M y K
- Cubetas inoxidables – aptas para el lavavajillas
- El cortador de papel y el soporte para cuchillos se pueden instalar opcionalmente
- Recomendación: ancho cuerpo de mueble KB 275–1200 mm

Espacio ocupado

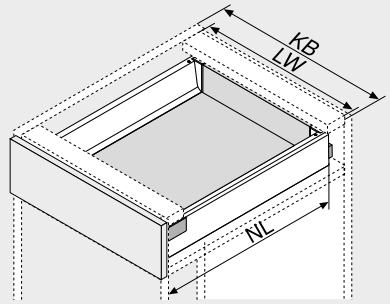

NL	Largo nominal
KB	Ancho de cuerpo de mueble
LW	Ancho interior cuerpo de mueble

Información de pedido

KB (mm)	275–349



Foto simbólica – NL 500 mm

NL (mm)	Ref.
450	ZSI.450BI1N
500	ZSI.500BI1N
550	ZSI.550BI1N

KB (mm)	350–449



Foto simbólica – NL 500 mm

NL (mm)	Ref.
450	ZSI.450KI2N
500	ZSI.500KI2N
550	ZSI.550KI2N

KB (mm)	450–599



Foto simbólica – NL 500 mm

NL (mm)	Ref.
450	ZSI.450FI2N
500	ZSI.500FI2N
550	ZSI.550FI2N

KB (mm)	600



Foto simbólica – NL 500 mm

NL (mm)	Ref.
450 [1]	ZSI.60VUI4
500 [1]	ZSI.60VUI6
550 [1]	ZSI.60VUI7

[1] Juego de ocupación total

KB (mm)	601–699



Foto simbólica – NL 500 mm

NL (mm)	Ref.		Ref.
450	ZSI.450BI1N	+	ZSI.450KI3N
500	ZSI.500BI1N	+	ZSI.500KI3N
550	ZSI.550BI1N	+	ZSI.550KI3N

KB (mm)	700–799



Foto simbólica – NL 500 mm

NL (mm)	Ref.		Ref.
450	ZSI.450KI2N	+	ZSI.450KI3N
500	ZSI.500KI2N	+	ZSI.500KI3N
550	ZSI.550KI2N	+	ZSI.550KI3N

KB (mm)	800–899



Foto simbólica – NL 500 mm

NL (mm)		Ref.
450	2 x	ZSI.450KI3N
500	2 x	ZSI.500KI3N
550	2 x	ZSI.550KI3N

KB (mm)	900



Foto simbólica – NL 500 mm

NL (mm)	Ref.
450 [1]	ZSI.90VUI4
500 [1]	ZSI.90VUI6
550 [1]	ZSI.90VUI7

[1] Juego de ocupación total

KB (mm)	901–999



Foto simbólica – NL 500 mm

NL (mm)		Ref.
450	2 x	ZSI.450KI3N
500	2 x	ZSI.500KI3N
550	2 x	ZSI.550KI3N

KB (mm)	1000–1099



Foto simbólica – NL 500 mm

NL (mm)		Ref.		Ref.
450	2 x	ZSI.450KI2N	+	ZSI.450FI3
500	2 x	ZSI.500KI2N	+	ZSI.500FI3
550	2 x	ZSI.550KI2N	+	ZSI.550FI3

KB (mm)	1100–1199

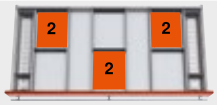

Foto simbólica – NL 500 mm

NL (mm)		Ref.		Ref.
450	2 x	ZSI.450KI3N	+	ZSI.450FI2N
500	2 x	ZSI.500KI3N	+	ZSI.500FI2N
550	2 x	ZSI.550KI3N	+	ZSI.550FI2N

KB (mm)	1200



Foto simbólica – NL 500 mm

NL (mm)	Ref.
450 [1]	ZSI.12VUI4
500 [1]	ZSI.12VUI6
550 [1]	ZSI.12VUI7

[1] Juego de ocupación total

SPACE CORNER



Foto simbólica – NL 650 mm

NL (mm)	Ref.
600	ZSI.450FI3
650	ZSI.500FI3

ORGA-LINE-accesorio de cocina

Ubicación en el juego	
1	1 x ZSZ.01Fx
1	1 x ZSZ.02Fx
2	1 x ZSZ.01Fx + 1 x ZSZ.02Fx
2	1 x ZSZ.02M0



ZSZ.01Fx | ZSZ.02Fx | ZSZ.02M0

x: 0 = con papel film y papel aluminio
1 = sin papel film y papel aluminio

Indicaciones en la página

Visión general	555	Accesorios	561	**Montaje, desmontaje y ajuste**	
Juegos de cubetas	556	Planificación	561		
Juegos de combinación	558	Para más información técnica	708		
Juegos individuales	560			Short-URL	
ORGA-LINE-accesorio de cocina	566			www.blum.com/a530	

Juegos de combinación



- Prácticos para su aplicación en la cocina y en otras zonas del hogar
- Adecuado para cajones y cajones interiores **TANDEMBOX antaro** de altura M y K
- Cubetas inoxidables – aptas para el lavavajillas
- El cortador de papel y el soporte para cuchillos se pueden instalar opcionalmente
- Recomendación: ancho cuerpo de mueble KB 275–1200 mm

Espacio ocupado

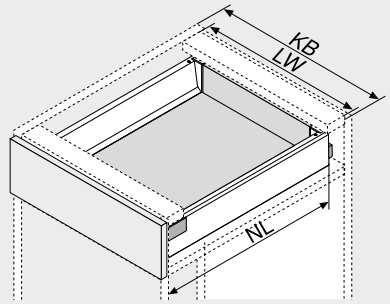

NL	Largo nominal
KB	Ancho de cuerpo de mueble
LW	Ancho interior cuerpo de mueble

Información de pedido

KB (mm)	275–349
Foto simbólica – NL 500 mm	
NL (mm)	Ref.
450	ZSI.450BI1N
500	ZSI.500BI1N
550	ZSI.550BI1N

KB (mm)	350–449
Foto simbólica – NL 500 mm	
NL (mm)	Ref.
450	ZSI.450KI2N
500	ZSI.500KI2N
550	ZSI.550KI2N

KB (mm)	450–600
Foto simbólica – NL 500 mm	
NL (mm)	Ref.
450	ZSI.450MI3
500	ZSI.500MI3
550	ZSI.550MI3

KB (mm)	601–649	
Foto simbólica – NL 500 mm		
NL (mm)	Ref.	Ref.
450	ZSI.450BI1N +	ZSI.450MI3
500	ZSI.500BI1N +	ZSI.500MI3
550	ZSI.550BI1N +	ZSI.550MI3

KB (mm)	650–750	
Foto simbólica – NL 500 mm		
NL (mm)	Ref.	Ref.
450	ZSI.450KI2N +	ZSI.450MI3
500	ZSI.500KI2N +	ZSI.500MI3
550	ZSI.550KI2N +	ZSI.550MI3

KB (mm)	751–899	
Foto simbólica – NL 500 mm		
NL (mm)	Ref.	Ref.
450	ZSI.450KI3N +	ZSI.450BI3N
500	ZSI.500KI3N +	ZSI.500BI3
550	ZSI.550KI3N +	ZSI.550BI3

KB (mm)	900–1200	
Foto simbólica – NL 500 mm		
NL (mm)	Ref.	Ref.
450	ZSI.450KI3N +	ZSI.450KI4N
500	ZSI.500KI3N +	ZSI.500KI4
550	ZSI.550KI3N +	ZSI.550KI4

SPACE CORNER



Foto simbólica – NL 650 mm

NL (mm)	Ref.
600	ZSI.450FI3
650	ZSI.500FI3

ORGA-LINE-accesorio de cocina

Ubicación en el juego	
1	1 x ZSZ.01Fx
1	1 x ZSZ.02Fx
2	1 x ZSZ.01Fx + 1 x ZSZ.02Fx
2	1 x ZSZ.02M0



ZSZ.01Fx | ZSZ.02Fx | ZSZ.02M0

x	0 = con papel film y papel aluminio 1 = sin papel film y papel aluminio

Indicaciones en la página

Visión general	555	Accesorios	561	**Montaje, desmontaje y ajuste**	
Juegos de cubetas	556	Planificación	561		
Juegos de elementos de subdivisión	557	Para más información técnica	708		
Juegos individuales	560			Short-URL	
ORGA-LINE-accesorio de cocina	566			www.blum.com/a530	

Juegos individuales



- Juegos flexibles de ocupación parcial
- Prácticos para su aplicación en la cocina y en otras zonas del hogar
- Adecuado para cajones y cajones interiores **TANDEMBOX antaro** de altura M y K
- Cubetas inoxidables – aptas para el lavavajillas
- El cortador de papel y el soporte para cuchillos se pueden instalar opcionalmente
- Recomendación: ancho cuerpo de mueble KB 275–1200 mm

Espacio ocupado

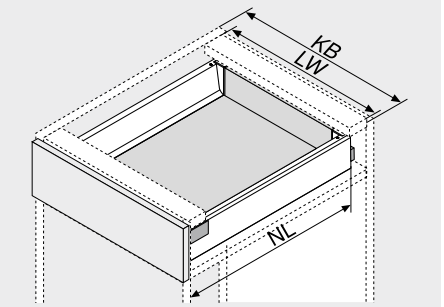

NL	Largo nominal
KB	Ancho de cuerpo de mueble
LW	Ancho interior cuerpo de mueble

Información de pedido

Juego de BI1

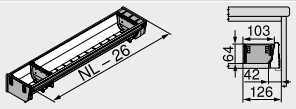

Foto simbólica – NL 500 mm

NL (mm)	Ref.
450	ZSI.450BI1N
500	ZSI.500BI1N
550	ZSI.550BI1N

Juego de BI2

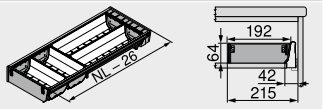

Foto simbólica – NL 500 mm

NL (mm)	Ref.
450	ZSI.450BI2N
500	ZSI.500BI2N
550	ZSI.550BI2N

Juego de BI3

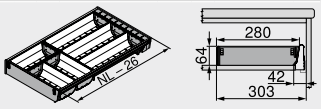

Foto simbólica – NL 500 mm

NL (mm)	Ref.
450	ZSI.450BI3N
500	ZSI.500BI3
550	ZSI.550BI3

Juego de KI2



Foto simbólica – NL 500 mm

NL (mm)	Ref.
450	ZSI.450KI2N
500	ZSI.500KI2N
550	ZSI.550KI2N

Juego de KI3

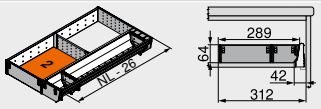

Foto simbólica – NL 500 mm

NL (mm)	Ref.
450	ZSI.450KI3N
500	ZSI.500KI3N
550	ZSI.550KI3N

Juego de KI4

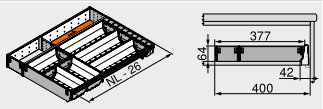

Foto simbólica – NL 500 mm

NL (mm)	Ref.
450	ZSI.450KI4N
500	ZSI.500KI4
550	ZSI.550KI4

Juego de MI3

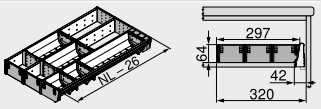

Foto simbólica – NL 500 mm

NL (mm)	Ref.
450	ZSI.450MI3
500	ZSI.500MI3
550	ZSI.550MI3

Juego de FI1

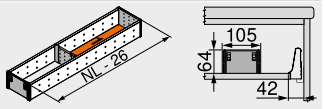

Foto simbólica – NL 500 mm

NL (mm)	Ref.
450	ZSI.450FI1
500	ZSI.500FI1
550	ZSI.550FI1

Juego de FI2

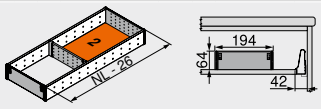

Foto simbólica – NL 500 mm

NL (mm)	Ref.
450	ZSI.450FI2N
500	ZSI.500FI2N
550	ZSI.550FI2N

Juego de FI3

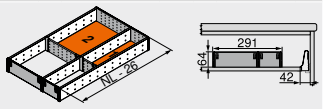

Foto simbólica – NL 500 mm

NL (mm)	Ref.
450	ZSI.450FI3
500	ZSI.500FI3
550	ZSI.550FI3

Juego de BI3E SPACE CORNER

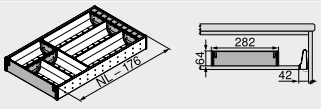

Foto simbólica – NL 650 mm

NL (mm)	Ref.
600	ZSI.450BI3E
650	ZSI.500BI3E

Juegos individuales

Información de pedido

Accesorios

Cubetas inox



Longitud (mm)	Ancho (mm)	Ref.
88	88	ZSI.010SI
176		ZSI.020SI
264		ZSI.030SI
352		ZSI.040SI

Separadores transversales flexibles



Ancho (mm)	Ref.
88	ZSI.010Q
176	ZSI.020Q

ORGA-LINE-accesorio de cocina

Cortador de papel film



Versión	Ref.
Con papel film	ZSZ.01F0
Sin papel film	ZSZ.01F1

Ubicación en el juego

1	1 x ZSZ.01Fx
2	1 x ZSZ.01Fx + 1 x ZSZ.02Fx

Cortador de papel aluminio



Versión	Ref.
Con papel aluminio	ZSZ.02F0
Sin papel aluminio	ZSZ.02F1

Ubicación en el juego

1	1 x ZSZ.02Fx
2	1 x ZSZ.01Fx + 1 x ZSZ.02Fx

Portacuchillos

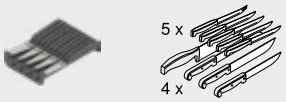

Color	Ref.
RAL 7037 gris polvo	ZSZ.02M0
Incl. base para el mango	

Ubicación en el juego

2	1 x ZSZ.02M0

Planificación

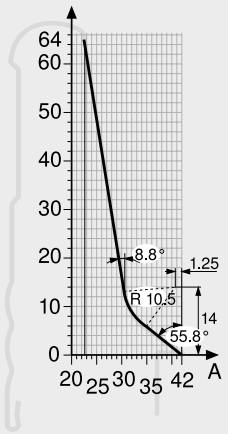

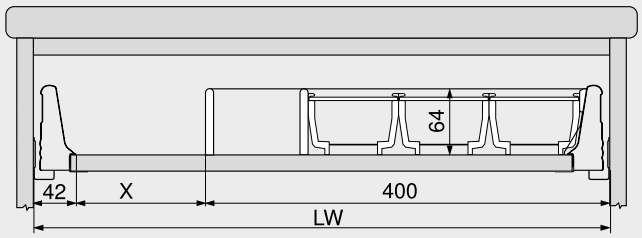

Para otros elementos:
P.ej. portacuchillos en madera

Ejemplo:
Ancho cuerpo de mueble KB 600 mm
Bandeja-cubertero con subdivisión ZSI.500KI4

X = ancho interior cuerpo de mueble LW – 400 mm – 42 mm

Indicaciones en la página

Visión general	555
Juegos de cubetas	556
Juegos de elementos de subdivisión	557
Juegos de combinación	558
ORGA-LINE-accesorio de cocina	566
Para más información técnica	708

Montaje, desmontaje y ajuste

Short-URL
www.blum.com/a530

ORGA-LINE para TANDEMBOX antaro – separador transversal



- Sistema flexible de subdivisiones **ORGA-LINE**
- Con separador transversal para cortar a medida
- Adecuado para cacerolero **TANDEMBOX antaro** de altura C y D
- Recomendación: ancho cuerpo de mueble KB 275–1200 mm

Espacio ocupado

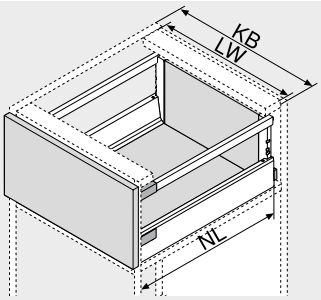

NL	Largo nominal
KB	Ancho de cuerpo de mueble
LW	Ancho interior cuerpo de mueble

Información de pedido

A1 Separador transversal

Material	Aluminio

Ancho de cuerpo de mueble KB (mm)[1]	Color SW | R9006
275	Z40L152A
300	Z40L177A
550	Z40L427A
600	Z40L477A
900	Z40L777A
1200	Z40L1077A

Corte

X	Ancho interior cuerpo de mueble LW – 91 mm
Y	Ancho interior cuerpo de mueble LW – 295 mm (KB 275 mm) Ancho interior cuerpo de mueble LW – 320 mm (KB 300 mm)
Z	152 mm (KB 275 mm) 177 mm (KB 300 mm)

[1] Para cortar a medida

A2 Alojamiento de separador transversal – tabique de separación[1]

Color	Material	Ref.
SW | WGR	Plástico	Z40L0002

[1] Pedir 1 por cada separador transversal; Y | Z

A3 Alojamiento de separador transversal – guardacuerpo[1]

Altura	Color	Ref.
C	SW | WGR	Z40C0002Z
D		Z40D0002Z

[1] Pedir 2 por cada separador transversal; X
Pedir 1 por cada separador transversal; Y | Z

B Separador longitudinal

Color	Material	Ref.
SW | R9006	Acero	Z43L100S

D Espacio para botellas

Material	Acero inoxidable

Largo nominal NL (mm)	Ancho de cuerpo de mueble KB (mm) 275	300
450		Z48.30B0I4
500	☎ Z48.27B0I6	Z48.30B0I6
550	☎ Z48.27B0I7	Z48.30B0I7

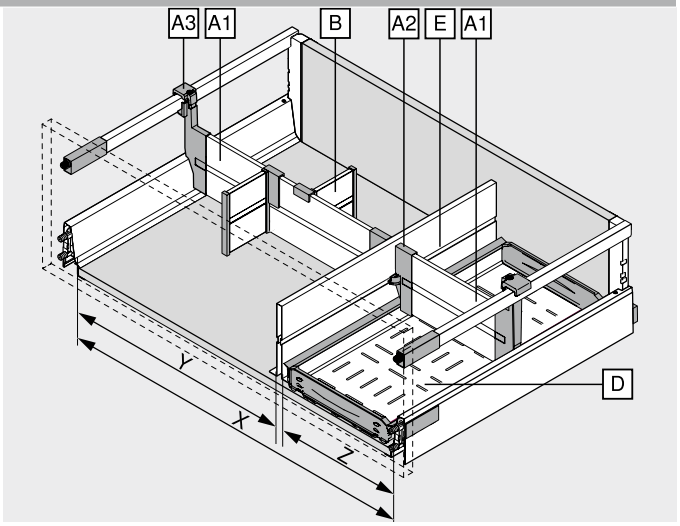

E Tabique de separación[1]

Material	Acero

Largo nominal NL (mm)	Color SW | R9006
450	Z46L420S
500	Z46L470S
550	Z46L520S

[1] ¡No aptos para cajones interiores!

Recomendación – combinación de colores de los componentes

N.º	Descripción	Color SW	Color R9006
A1	Separador transversal	SW	R9006
A2	Alojamiento de separador transversal – tabique de separación	SW	WGR
A3	Alojamiento de separador transversal – guardacuerpo	SW	WGR
B	Separador longitudinal	SW	R9006
D	Espacio para botellas	INGL	INGL
E	Tabique de separación	SW	R9006

Color		Color	
SW	Blanco seda	WGR	Gris claro
R9006	RAL 9006 gris (aluminio blanco)		

Indicaciones en la página

Visión general	555
Recomendación – cacerolero | cacerolero interior	564
ORGA-LINE-accesorio de cocina	566

Montaje, desmontaje y ajuste

Short-URL
www.blum.com/a530

ORGA-LINE para TANDEMBOX antaro – guardacuerpo transversal



- Sistema flexible de subdivisiones **ORGA-LINE**
- Con guardacuerpo transversal para tronzar
- Adecuado para cacerolero **TANDEMBOX antaro** de altura C y D
- Recomendación: ancho cuerpo de mueble KB 275–1200 mm

Espacio ocupado

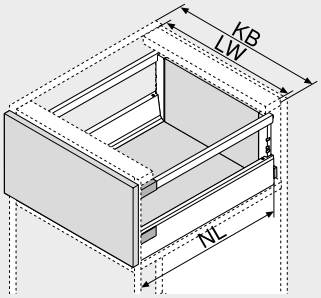

NL	Largo nominal
KB	Ancho de cuerpo de mueble
LW	Ancho interior cuerpo de mueble

Información de pedido

A1	Guardacuerpo transversal		
	Material	Aluminio	
Ancho de cuerpo de mueble KB (mm)[1]	Color		
	SW | R9006		
275	ZRG.179Q		
300	ZRG.204Q		
550	ZRG.454Q		
600	ZRG.504Q		
900	ZRG.804Q		
1200	ZRG.1104Q		
Corte	A1 Ancho interior cuerpo de mueble LW – 63 mm		

[1] Para cortar a medida

A3	Alojamiento de guardacuerpo transversal[1]		
	Color	Material	Ref.
	SW | WGR	Plástico	ZRU.01E0

[1] Pedir 2 por cada guardacuerpo transversal

B	Separador longitudinal		
	Color	Material	Ref.
	SW | WGR	Plástico	ZRU.11F0

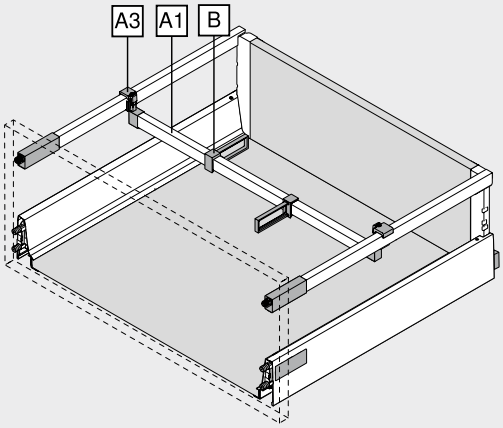

Recomendación – combinación de colores de los componentes

N.º	Descripción	Color			
		SW	R9006		
A1	Guardacuerpo transversal	SW	R9006		
A3	Alojamiento de guardacuerpo transversal	SW	WGR		
B	Separador longitudinal	SW	WGR		

Color		Color	
SW	Blanco seda	WGR	Gris claro
R9006	RAL 9006 gris (aluminio blanco)		

Indicaciones en la página

Visión general	555	Montaje, desmontaje y ajuste	
Recomendación – cacerolero | cacerolero interior	564		
ORGA-LINE-accesorio de cocina	566	Short-URL	
		www.blum.com/a530	

Recomendación – cacerolero | cacerolero interior



Aplicación – provisiones

Aplicación – provisiones abiertas

Ancho de cuerpo de mueble KB (mm)	Largo nominal NL (mm) 450	500	550	–	–
275	1 separador transversal		2 separadores transversales		
300					
400					
450	1 separador transversal, 2 separadores longitudinales		2 separadores transversales, 3 separadores longitudinales		
500					
550					
600					
800	1 separador transversal, 3 separadores longitudinales		2 separadores transversales, 6 separadores longitudinales		
900					
1000					
1200					

Aplicación	Largo nominal NL (mm) 600	650
SPACE CORNER	1 separador transversal, 2 separadores longitudinales	



Aplicación – platos

Ancho de cuerpo de mueble KB (mm)	Largo nominal NL (mm) 450	500	550	–	–
De 400	2 soportes para platos de Blum				
De 800	4 soportes para platos de Blum				

SPACE CORNER Cota de trabajo PM (mm)	Largo nominal NL (mm) 600	650
Hasta 1050	2 soportes para platos de Blum	
De 1050	3 soportes para platos de Blum	



Aplicación – envases de plástico

Ancho de cuerpo de mueble KB (mm)	Largo nominal NL (mm) 450	500	550	–	–
275	1 separador transversal				
300					
400					
450	1 separador transversal, 2 separadores longitudinales				
500					
550					
600					
800	1 separador transversal, 3 separadores longitudinales				
900					
1000					
1200					

Aplicación	Largo nominal NL (mm) 600	650
SPACE CORNER	1 separador transversal, 2 separadores longitudinales	



Aplicación – cubo de la basura extraíble | productos de limpieza

Ancho de cuerpo de mueble KB (mm)	Largo nominal NL (mm) 450	500	550	–	–
900–1200	1 espac. para botellas, 2 pared intermedia, 3 separadores transversales	1 espac. para botellas, 2 pared intermedia, 4 separadores transversales	1 espac. para botellas, 2 pared intermedia, 5 separadores transversales		



Aplicación – especias

Ancho de cuerpo de mueble KB (mm)	Largo nominal NL (mm) 450	500	550	–	–
300	2 especieros, 1 separador transversal			2 especieros, 2 separadores transversales	
400					
450	2 especieros, 1 separador transversal, 2 separadores longitudinales			2 especieros, 2 separadores transversales, 3 separadores longitudinales	



Aplicación – botellas

Ancho de cuerpo de mueble KB (mm)	Largo nominal NL (mm) 450	500	550	–	–
275	–	1 espac. para botellas, 4 separadores transversales		1 espac. para botellas, 5 separadores transversales	
300	1 espac. para botellas, 3 separadores transversales				

Recomendación – cacerolero | cacerolero interior



Aplicación – botellas | tablas de cortar

Ancho de cuerpo de mueble KB (mm)	Largo nominal NL (mm) 450	500	550	–	–
400	1 espac. para botellas, 1 pared intermedia, 3 separadores transversales	1 espac. para botellas, 1 pared intermedia, 4 separadores transversales	1 espac. para botellas, 1 pared intermedia, 5 separadores transversales		
450					
500					
550	1 espac. para botellas, 2 pared intermedia, 3 separadores transversales	1 espac. para botellas, 2 pared intermedia, 4 separadores transversales	1 espac. para botellas, 2 pared intermedia, 5 separadores transversales		
600					
800					
900					
1000					
1200					

¡No aptos para cajones interiores!



Aplicación – ccacerolas | tapas | sartenes | cubertería de cocina

Ancho de cuerpo de mueble KB (mm)	Largo nominal NL (mm) 450	500	550	–	–
600	1 separador transversal, 2 separadores longitudinales	2 separadores transversales, 3 separadores longitudinales			
800	1 separador transversal, 3 separadores longitudinales	2 separadores transversales, 6 separadores longitudinales			
900					
1000					
1200					



Aplicación – bandejas | moldes para hornear

Ancho de cuerpo de mueble KB (mm)	Largo nominal NL (mm) 450	500	550	–	–
300	1 pared intermedia				
400	2 paredes intermedias				
450					
De 500	3 paredes intermedias				

¡No aptos para cajones interiores!

Indicaciones en la página

Visión general	555
ORGA-LINE para **TANDEMBOX antaro** – separador transversal	562
ORGA-LINE para **TANDEMBOX antaro** – guardacuerpo transversal	563
ORGA-LINE-accesorio de cocina	566

Montaje, desmontaje y ajuste

Short-URL
www.blum.com/a530

Pequeñas ayudas, gran resultado



Los prácticos accesorios de cocina **ORGA-LINE** facilitan muchas tareas en la cocina y ayudan a mantener el orden de manera discreta. Con el especiero, el cortador de papel, etc., cuenta con todos los elementos necesarios al alcance de la mano. Después de cocinar, los accesorios se guardan muy fácilmente. Para el orden de **ORGA-LINE** que también presenta un aspecto agradable.



Cortador de papel
Extraiga el papel film sin un solo pliegue o arruga: esto resulta extremadamente fácil con nuestro cortador de papel. El secreto: el soporte para papel film de Blum.



Portacuchillos
Ya sean grandes o pequeños, en el portacuchillos hay lugar para guardar de manera segura hasta 9 cuchillos.



Soporte para platos de Blum
El soporte para platos ajustable sin niveles de Blum permite guardar sin riesgo de que se resbalen hasta 12 platos en el módulo extraíble y transportarlos con total comodidad.



Especiero
En el especiero **ORGA-LINE** se pueden guardar de manera segura todos los recipientes con especias y al mismo tiempo presentarse de forma visible.

Cortador de papel film



- Soporte del rollo de papel para extraerlo sin formar arrugas
- El papel film se guarda ordenadamente
- Seguro antideslizamiento mediante fijación opcional en el suelo
- Extraíble
- Adecuado para cajones y cajones interiores **TANDEMBOX antaro** de altura M y K

Información de pedido

Versión	Color	Material	Ref.
●	RAL 7037 gris polvo	Plástico	ZSZ.01F0
–			ZSZ.01F1

Versión	
●	Con papel film
–	Sin papel film

Dimensiones	
Longitud (mm)	411
Ancho (mm)	88.5

Indicaciones en la página

Montaje, desmontaje y ajuste

Short-URL
www.blum.com/a540

Cortador de papel aluminio



- El papel aluminio se guarda ordenadamente
- Seguro antideslizamiento mediante fijación opcional en el suelo
- Extraíble
- Adecuado para cajones y cajones interiores **TANDEMBOX antaro** de altura M y K

Información de pedido

Versión	Color	Material	Ref.
●	RAL 7037 gris polvo	Plástico	ZSZ.02F0
–			ZSZ.02F1

Versión	
●	Con papel aluminio
–	Sin papel aluminio

Dimensiones	
Longitud (mm)	411
Ancho (mm)	88.5

Indicaciones en la página

Montaje, desmontaje y ajuste

Short-URL
www.blum.com/a540

Portacuchillos



- Para guardar de modo seguro cuatro cuchillos grandes y cinco pequeños
- Incl. base para cuchillos largos
- Seguro antideslizamiento mediante fijación en la base
- Apto para el lavavajillas hasta +65°C
- Adecuado para cajones y cajones interiores **TANDEMBOX antaro** de altura M y K

Información de pedido

Color	Material	Ref.
RAL 7037 gris polvo	Plástico/acero inoxidable	ZSZ.02M0

Dimensiones	
Longitud (mm)	260
Ancho (mm)	177.5

Indicaciones en la página

Montaje, desmontaje y ajuste

Short-URL
www.blum.com/a540

Soporte para platos de Blum

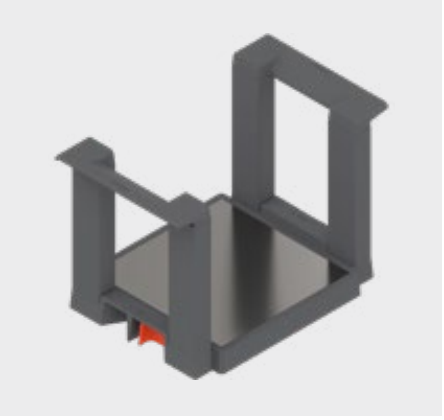

- Para guardar de modo seguro hasta 12 platos
- Se ajusta sin niveles al tamaño de los platos
- Extraíble
- Adecuado para cacerolero y cacerolero interior **TANDEMBOX antaro** de altura C y D

Información de pedido

Color	Material	Ref.
Gris orión mate	Plástico/acero inoxidable	ZC7T0350

Dimensiones	
Diámetro de los platos (mm)	186–322
Altura apilamiento de los platos (mm)	146
Altura total (mm)	170

Indicaciones en la página

Montaje, desmontaje y ajuste

Short-URL
www.blum.com/a540

Especiero



- Seguro antideslizamiento mediante fijación opcional en el suelo
- Extraíble
- Para recipientes de especias de distintos tamaños
- Adecuado para cacerolero y cacerolero interior **TANDEMBOX antaro** de altura C y D
- Color: RAL 7037 gris polvo
- Material: plástico/acero inoxidable

Información de pedido

Ancho de cuerpo de mueble KB (mm)	Ancho (mm)	Ref.
300	212	ZFZ.30G0I
400	312	ZFZ.40G0I
450	362	ZFZ.45G0I

Indicaciones en la página

Montaje, desmontaje y ajuste

Short-URL

www.blum.com/a540

Juego de accesorios de cocina



Juego de accesorios de cocina, que consta de:

- 1 x cortador de papel para papel film
- 1 x cortador de papel para papel aluminio
- 1 x soporte para cuchillos
- 2 soportes para platos de Blum
- 2 x especieros para un ancho de cuerpo KB de 300 mm

Información de pedido

Versión	Ref.
Con papel film y papel aluminio	ZOU.30U1I



Frentes que se cierran de modo suave y silencioso y que se abren cómodamente mediante una simple presión; esta enorme libertad por partida doble también permite poner en práctica los diseños más exigentes: las tecnologías de movimiento de Blum lo hacen posible.

Cuatro tecnologías ofrecen un abanico de posibilidades casi interminable para muebles bonitos y prácticos en la cocina y en muchas otras áreas del hogar. De este modo siempre se obtienen muebles para el hogar hechos a medida, con o sin tiradores.

Su apertura fácil y su cierre silencioso otorgan a los productos de Blum una fascinante calidad de movimiento. Las innovadoras tecnologías de movimiento de Blum proporcionan a los usuarios una gran comodidad de movimiento en todas las áreas del hogar, durante toda la vida útil del mueble.

BLUMOTION



Sistema mecánico – cierre amortiguado
Con **BLUMOTION**, los muebles se cierran de modo suave y silencioso, independientemente del impulso y del peso del abatible, de la puerta o del módulo extraíble.

SERVO-DRIVE



Sistema eléctrico – apertura y cierre amortiguado
Respalda la apertura con un simple toque en el frente. El resto del proceso de movimiento tiene lugar de manera completamente independiente. **BLUMOTION** proporciona un cierre suave y silencioso.

TIP-ON BLUMOTION



Sistema mecánico – apertura y cierre amortiguado
Al presionarse el frente abre el módulo extraíble hasta tal punto que se deja abrir por completo. Cierre suave y silencioso mediante un ligero impulso, gracias al sistema integrado **BLUMOTION**.

TIP-ON



Sistema mecánico – apertura
Con **TIP-ON**, los muebles sin tiradores se abren con un ligero contacto. Los compases abatibles, las puertas o los módulos extraíbles vuelven a cerrarse mediante una suave presión.

Visión general – aplicaciones


Foto simbólica

Visión general – aplicaciones 572

Aplicaciones individuales SERVO-DRIVE


Foto simbólica

Aplicaciones individuales **SERVO-DRIVE** 574
Visión general 575

Tecnologías de movimiento	BLUMOTION		SERVO-DRIVE		TIP-ON BLUMOTION		TIP-ON	
	BLUMOTION by Blum		SERVO-DRIVE by Blum		TIP-ON BLUMOTION by Blum		TIP-ON by Blum	
					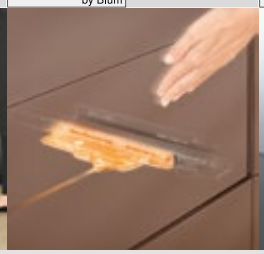			
Sistemas de compases abatibles								
〉 AVENTOS HKi – compás abatible integrado	●	13	–		–		○	13
〉 AVENTOS HF top – compás abatible plegable	●	21	○	21	–		–	
〉 AVENTOS HS top – compás abatible giratorio	●	33	○	33	–		–	
〉 AVENTOS HL top – compás abatible vertical	●	39	○	39	–		–	
〉 AVENTOS HK top – compás abatible	●	45	○	45	–		○	45
〉 AVENTOS HK-S – compás abatible	●	55	–		–		○	55
〉 AVENTOS HK-XS – compás abatible	●	61	–		–		○	61
Sistemas de bisagras								
〉 CLIP top BLUMOTION | CLIP top – bisagras								
CLIP top BLUMOTION	●	73	–		–		–	
CLIP top	○	177	–		–		○	191
〉 MODUL – bisagras								
MODUL BLUMOTION	●	163	–		–		–	
MODUL	–		–		–		–	
Sistemas box								
〉 LEGRABOX	●	197	○	363	○	395	○	405
〉 MERIVOBOX	●	251	○	363	○	395	–	
〉 TANDEMBOX antaro	●	291	○	363	○	395	–	
〉 TANDEMBOX plus	●	337	○	363	○	395	–	
〉 METABOX	○	339	–		–		–	
Sistemas de guías								
〉 MOVENTO	●	411	○	463	○	503	●	508
〉 TANDEM								
Guía extracción total TANDEM BLUMOTION	●	432	○	463	–		–	
Guía de extracción parcial TANDEM BLUMOTION	●	432	○	463	–		–	
Guía extracción total TANDEM TIP-ON	–		–		–		●	509
Guía extracción parcial TANDEM TIP-ON	–		–		–		●	509
Sistemas pocket								
〉 REVEGO	–		–		–		●	541

● Integrado ○ Posible – Imposible

7

La comodidad de uso SERVO-DRIVE también puede ponerse en práctica de modo individual



Ya sea para el refrigerador, el cubo de la basura o una puerta individual en un armario colgante: con el sistema eléctrico de movimiento asistido **SERVO-DRIVE** la apertura es fascinantemente sencilla.

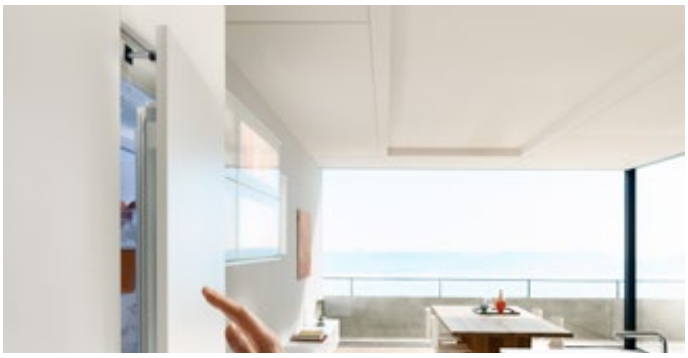

SERVO-DRIVE flex para refrigeradores/congeladores y para lavavajillas.



El equipo de accionamiento **SERVO-DRIVE flex** es adecuado para diferentes dispositivos.



SERVO-DRIVE uno para el cubo de la basura.



SERVO-DRIVE uno para el cubo de la basura puede instalarse en cualquier momento y se monta en muy pocos pasos.



SERVO-DRIVE uno para **AVENTOS**

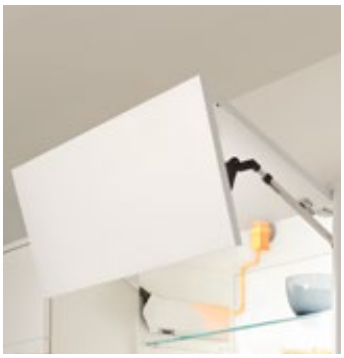

Si es necesario equipar eléctricamente una sola puerta, **SERVO-DRIVE uno** para **AVENTOS** es el sistema de movimiento asistido ideal.

SERVO-DRIVE flex


Foto simbólica

SERVO-DRIVE flex para refrigeradores y congeladores – altura de hueco NH < 1700 mm 576
SERVO-DRIVE flex para refrigeradores y congeladores – altura de hueco NH ≥ 1700 mm 578
SERVO-DRIVE flex para combinación de frigorífico y congelador – altura de hueco NH ≥ 1700 mm 580
SERVO-DRIVE flex para lavavajillas 582

SERVO-DRIVE uno


Foto simbólica

SERVO-DRIVE para LEGRABOX | MERIVOBOX | TANDEMBOX

SERVO-DRIVE uno para soluciones de cubos de basura estándar 388
SERVO-DRIVE uno para soluciones de cubos de basura colgantes – **TANDEMBOX** 390

SERVO-DRIVE para MOVENTO | TANDEM

SERVO-DRIVE uno para soluciones de cubos de basura estándar 498

SERVO-DRIVE uno para AVENTOS


Foto simbólica

Sistemas de compases abatibles

AVENTOS HF top 22
AVENTOS HS top 34
AVENTOS HL top 40
AVENTOS HK top 46

Montaje, desmontaje y ajuste


Foto simbólica

Montaje, desmontaje y ajuste Short-URL www.blum.com/a610

Directiva sobre maquinaria 711
Información detallada sobre las directivas de maquinaria Short-URL www.blum.com/s025

Pictogramas

Artículo disponible bajo petición

Webcode – ingresar en el configurador de productos o hacer clic

SERVO-DRIVE flex para refrigeradores y congeladores – altura de hueco NH < 1700 mm

Webcode – ingresar en el configurador de productos o hacer clic: DQBPDC



- Para todos los congeladores y refrigeradores integrados de uso habitual
- Altura de hueco NH < 1700 mm
- Altura de hueco NH reducida para equipo de accionamiento de 60 mm como mín.
- Sistema adaptable
- Cierre automático en caso de apertura involuntaria
- Mecanismo antiapoyo
- Seguro de activación
- Montaje e instalación simples

Juego SERVO-DRIVE flex



Información de pedido

17		Juego SERVO-DRIVE flex		
		Color	**Material**	**Ref.**
		TGR	Plástico	Z10C500A.01

Consta de:

9	1 x	Equipo de accionamiento
17a	2 x	Base
17b	2 x	Fijación del frente
17c	1 x	Recubrimiento del frente
17d	1 x	Placa adhesiva
1	2 x	Distanciador de amortiguación de Blum
12a	1 x	Empalme
11b	2 x	Protector de extremos de cable
–	11 x	Tornillo aglomerado
–	1 x	Calibre de montaje

16		Fuente de alimentación enchufable SERVO-DRIVE[5]				
		Color			SZ	
		Adaptador[1]	**Mercado[2]**	**Paquete de idiomas[3]**	**Idioma[4]**	**Ref.**
		E	Europa	A	DE | EN | FR | IT | NL	☎ Z10NA40EA
				B	DA | EN | FI | NO | SV	☎ Z10NA40EB
				C	EL | EN | HR | SL | SR | TR	☎ Z10NA40EC
				D	EN | ES | FR | IT | PT	☎ Z10NA40ED
				E	CS | HU | PL | SK	☎ Z10NA40EE
				F	BG | ET | LT | LV | RO | RU | UK	☎ Z10NA40EF
		B	GB	A	DE | EN | FR | IT | NL	☎ Z10NA40BA
		K	AU	I	EN	☎ Z10NA40KI
		N	CN	H	EN | ZH | KO	☎ Z10NA40NH
		U	US | CA | JP	G	EN | ES | FR	☎ Z10NA40UG

Consta de:

16	1 x	Fuente de alimentación enchufable **SERVO-DRIVE** Incl. cable, 1120 mm (con cable de distribución para **SERVO-DRIVE** extensible a un máx. de 2000 mm) Incl. instrucciones de uso y montaje

[1] Para obtener una lista detallada de mercados consulte la información del apartado
[2] Nomenclaturas de mercados conforme a la normativa ISO 3166
[3] Paquete de idiomas – manual de usuario
[4] Nomenclaturas de idiomas conforme a la normativa ISO 639
[5] Solo apto para una unidad de accionamiento
Otras combinaciones a petición

Y ≥ 600 mm

24		Interruptor de SERVO-DRIVE		
		Color	**Material**	**Ref.**
		SW | HGR | TGR	Plástico	23P5020

Color		Color	
HGR	Gris claro	SZ	Negro
SW	Blanco seda	TGR	Gris oscuro



SERVO-DRIVE flex para refrigeradores y congeladores – altura de hueco NH < 1700 mm

Webcode – ingresar en el configurador de productos o hacer clic: DQBPDC

Planificación

Base

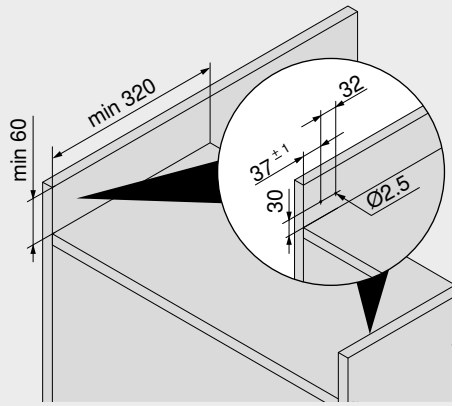

Frente – equipo de accionamiento

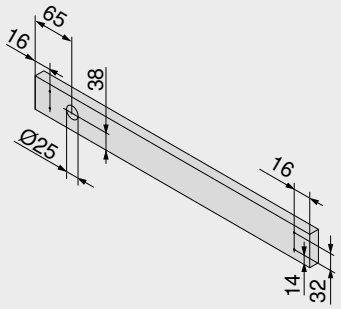

Distanciador de amortiguación de Blum

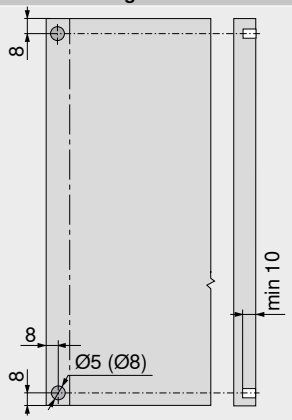

Para las puertas de congeladores y refrigeradores se requiere el distanciador de amortiguación de Blum
El distanciador de amortiguación garantiza un recorrido de activación necesario de 2 mm

Abertura de acceso

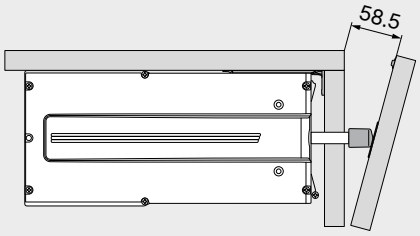

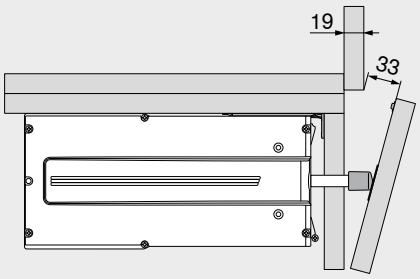

Interruptor de SERVO-DRIVE

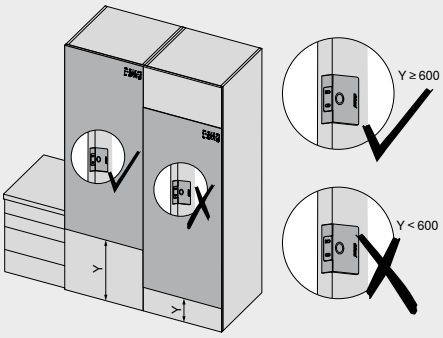

Interruptor de SERVO-DRIVE

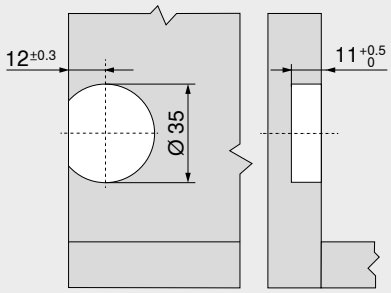

Posicionar en el área de la encimera

Advertencia

No apto para: congeladores y refrigeradores sin cuerpo propio; congeladores con agregado de zócalo (altura de hueco NH ≥ 1700 mm); refrigeradores de módulo extraíble

Indicaciones en la página

Visión general	575
SERVO-DRIVE uno – lista de mercados	732
Servicios de Blum	602
Directiva sobre maquinaria	711
Para más información técnica	708

Montaje, desmontaje y ajuste

Short-URL
www.blum.com/a610

SERVO-DRIVE flex para refrigeradores y congeladores – altura de hueco NH ≥ 1700 mm

Webcode – ingresar en el configurador de productos o hacer clic: DQBQ2P



- Para todos los congeladores y refrigeradores integrados de uso habitual
- Altura de hueco NH ≥ 1700 mm
- Altura de hueco NH reducida para equipo de accionamiento de 60 mm como mín.
- Sistema adaptable
- Cierre automático en caso de apertura involuntaria
- Mecanismo antiapoyo
- Seguro de activación
- Montaje e instalación simples

Juego SERVO-DRIVE flex



Información de pedido

17 Juego SERVO-DRIVE flex

	Color	Material		Ref.
	TGR	Plástico	2 x	Z10C500A.01

Consta de:

9	1 x	Equipo de accionamiento
17a	2 x	Base
17b	2 x	Fijación del frente
17c	1 x	Recubrimiento del frente
17d	1 x	Placa adhesiva
1	2 x	Distanciador de amortiguación de Blum
12a	1 x	Empalme
11b	2 x	Protector de extremos de cable
–	11 x	Tornillo aglomerado
–	1 x	Calibre de montaje

13 Fuente de alimentación y cable de alimentación eléctrico SERVO-DRIVE[4]

	Color			SZ	
	Enchufe de alimentación	Mercado[1]	Paquete de idiomas[2]	Idioma[3]	Ref.
	E	Europa	A	DE | EN | FR | IT | NL	Z10NE04EA
			B	DA | EN | FI | NO | SV	Z10NE04EB
			C	EL | EN | HR | SL | SR | TR	Z10NE04EC
			D	EN | ES | FR | IT | PT	Z10NE04ED
			E	CS | HU | PL | SK	Z10NE04EE
			F	BG | ET | LT | LV | RO | RU | UK	Z10NE04EF
			I	EN	Z10NE04EI
	B	GB	A	DE | EN | FR | IT | NL	Z10NE04BA
			I	EN	Z10NE04BI
	H	IN			Z10NE04HI
	I	IL	A	DE | EN | FR | IT | NL	Z10NE04IA
	K	AU	I	EN	Z10NE04KI
	N	CN	H	EN | ZH | KO	Z10NE04NH
	R	KR			Z10NE04RH
	S	BR	K	EN | ES | PT	Z10NE04SK
	T	TW	H	EN | ZH | KO	Z10NE04TH
	U	US | CA	G	EN | ES | FR	Z10NE04UG
		JP	J	JA	Z10NE04UJ
	Z	ZA	I	EN	Z10NE04ZI

Consta de:

13a	1 x	Fuente de alimentación **SERVO-DRIVE** Cable de salida – 2 m de largo Incl. instrucciones de uso y montaje
13b	1 x	Cable de alimentación eléctrico 1.5–1.8 m de largo, incluido el enchufe

[1] Nomenclaturas de mercados conforme a la normativa ISO 3166
[2] Paquete de idiomas – manual de usuario
[3] Nomenclaturas de idiomas conforme a la normativa ISO 639
[4] Se requiere para dos y más equipos de accionamiento

11a Cable de distribución de SERVO-DRIVE

	Color	Longitud (mm)[1]	Ref.
	SZ	3000	Z10K300A

[1] Para cortar a medida

Color		Color	
SZ	Negro	WGR	Gris claro
TGR	Gris oscuro	WS	Blanco

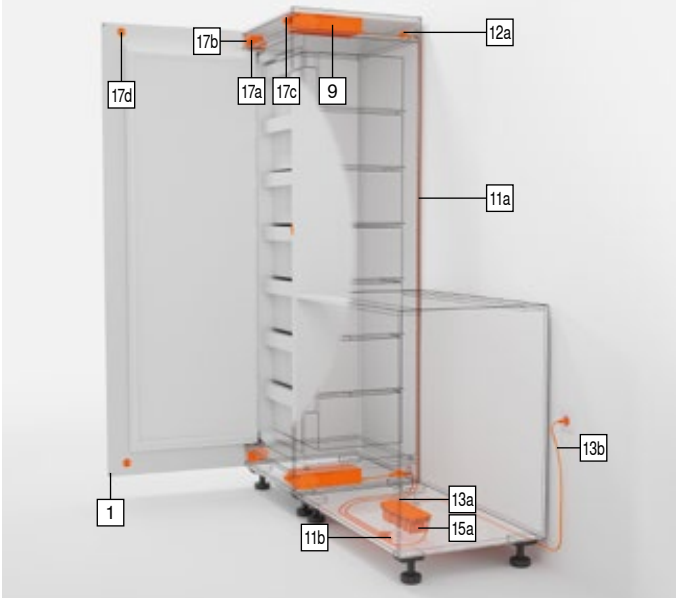

12 Juego empalme

	Color	Material		Ref.
	SZ	Plástico	3 x	Z10V100E.01

Consta de:

12a	1 x	Empalme
11b	2 x	Protector de extremos de cable

15a Sujeción de fuente de alimentación – montaje en el suelo[1]

	Color	Material	Ref.
	TGR	Plástico	Z10NG000

Consta de:

15a	1 x	Sujeción de fuente de alimentación – montaje en el suelo Incl. tapa

[1] Para fuente de alimentación **SERVO-DRIVE**

Alternativa a 15a

15b Sujeción de fuente de alimentación – montaje en la pared[1]

	Color	Material	Ref.
	WGR	Plástico	Z10NG120

Consta de:

15b	1 x	Sujeción de fuente de alimentación – montaje en la pared

[1] Para fuente de alimentación **SERVO-DRIVE**

Accesorios

– Soporte de cable[1]

	Color	Material	Ref.
	WS	Plástico	Z10K0009

Consta de:

–	1 x	Soporte de cable

[1] Por ejemplo, para fijar el cable de distribución de **SERVO-DRIVE**

SERVO-DRIVE flex para refrigeradores y congeladores – altura de hueco NH ≥ 1700 mm

Webcode – ingresar en el configurador de productos o hacer clic: DQBQ2P

Planificación

Base

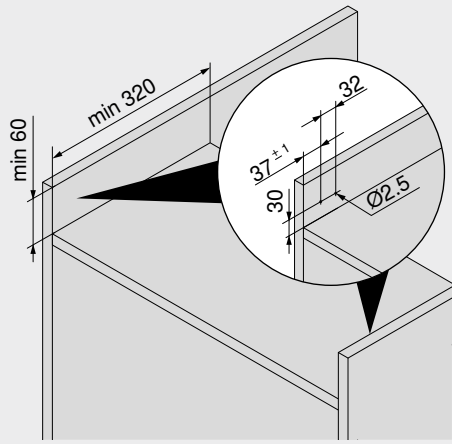

Frente – equipo de accionamiento

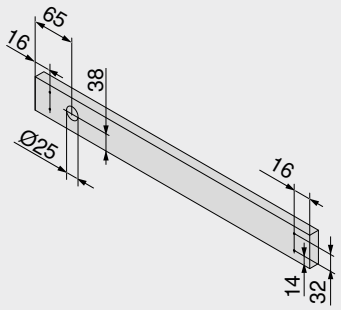

Distanciador de amortiguación de Blum

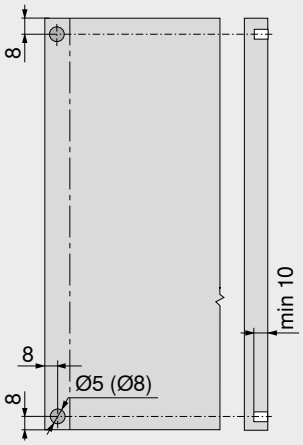

Para las puertas de congeladores y refrigeradores se requiere el distanciador de amortiguación de Blum
El distanciador de amortiguación garantiza un recorrido de activación necesario de 2 mm

Abertura de acceso

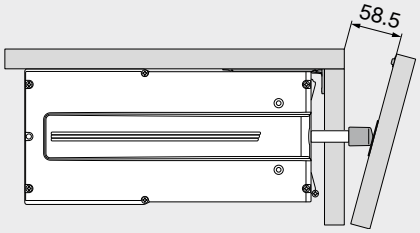

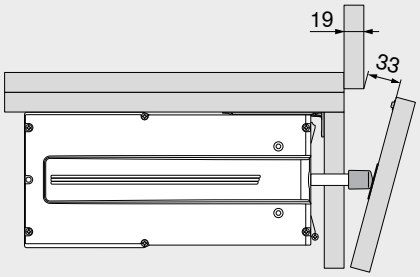

Espacio ocupado y distancia de seguridad – sujeción de fuente de alimentación

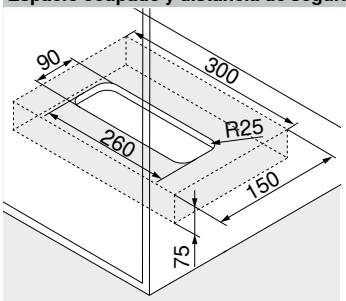

Montaje en el suelo

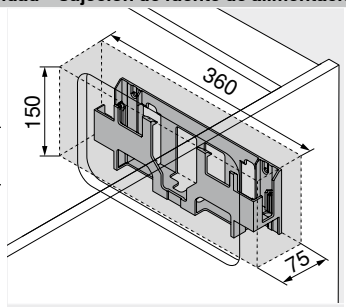

Montaje en la pared

Atención

¡Mantener una distancia de seguridad de 30 mm entre el canto inferior (montaje en el suelo) o el canto delantero (montaje en la pared) y los bordes laterales de la sujeción de fuente de alimentación con cualquier objeto cercano!

¡Facilitar la circulación del aire para que el fuente de alimentación de **SERVO-DRIVE** no se sobrecaliente!

Advertencia

No apto para: congeladores y refrigeradores sin cuerpo propio; congeladores con agregado de zócalo (altura de hueco NH ≥ 1700 mm); refrigeradores de módulo extraíble

Indicaciones en la página

Visión general	575
SERVO-DRIVE uno – lista de mercados	732
Servicios de Blum	602
Directiva sobre maquinaria	711
Para más información técnica	708

Montaje, desmontaje y ajuste

Short-URL
www.blum.com/a610

SERVO-DRIVE flex para combinación de frigorífico y congelador – altura de hueco NH ≥ 1700 mm

Webcode – ingresar en el configurador de productos o hacer clic: DQBNYP



- Para todas las combinaciones de frigorífico y congelador integrados convencionales
- Altura de hueco NH ≥ 1700 mm
- Altura de hueco NH reducida para equipo de accionamiento de 60 mm como mín.
- Sistema adaptable
- Cierre automático en caso de apertura involuntaria
- Mecanismo antiapoyo
- Seguro de activación
- Montaje e instalación simples

Juego SERVO-DRIVE flex



Información de pedido

17 Juego SERVO-DRIVE flex

	Color	Material		Ref.
	TGR	Plástico	2 x	Z10C500A.01

Consta de:

9	1 x	Equipo de accionamiento
17a	2 x	Base
17b	2 x	Fijación del frente
17c	1 x	Recubrimiento del frente
17d	1 x	Placa adhesiva
1	2 x	Distanciador de amortiguación de Blum
12a	1 x	Empalme
11b	2 x	Protector de extremos de cable
–	11 x	Tornillo aglomerado
–	1 x	Calibre de montaje

13 Fuente de alimentación y cable de alimentación eléctrico SERVO-DRIVE[4]

	Color			SZ	
	Enchufe de alimentación	Mercado[1]	Paquete de idiomas[2]	Idioma[3]	Ref.
	E	Europa	A	DE | EN | FR | IT | NL	Z10NE04EA
			B	DA | EN | FI | NO | SV	Z10NE04EB
			C	EL | EN | HR | SL | SR | TR	Z10NE04EC
			D	EN | ES | FR | IT | PT	Z10NE04ED
			E	CS | HU | PL | SK	Z10NE04EE
			F	BG | ET | LT | LV | RO | RU | UK	Z10NE04EF
			I	EN	Z10NE04EI
	B	GB	A	DE | EN | FR | IT | NL	Z10NE04BA
			I	EN	Z10NE04BI
	H	IN			Z10NE04HI
	I	IL	A	DE | EN | FR | IT | NL	Z10NE04IA
	K	AU	I	EN	Z10NE04KI
	N	CN	H	EN | ZH | KO	Z10NE04NH
	R	KR			Z10NE04RH
	S	BR	K	EN | ES | PT	Z10NE04SK
	T	TW	H	EN | ZH | KO	Z10NE04TH
	U	US | CA	G	EN | ES | FR	Z10NE04UG
		JP	J	JA	Z10NE04UJ
	Z	ZA	I	EN	Z10NE04ZI

Consta de:

13a	1 x	Fuente de alimentación **SERVO-DRIVE** Cable de salida – 2 m de largo Incl. instrucciones de uso y montaje
13b	1 x	Cable de alimentación eléctrico 1.5–1.8 m de largo, incluido el enchufe

[1] Nomenclaturas de mercados conforme a la normativa ISO 3166
[2] Paquete de idiomas – manual de usuario
[3] Nomenclaturas de idiomas conforme a la normativa ISO 639
[4] Se requiere para dos y más equipos de accionamiento

11a Cable de distribución de SERVO-DRIVE

	Color	Longitud (mm)[1]	Ref.
	SZ	3000	Z10K300A

[1] Para cortar a medida

Color		Color	
HGR	Gris claro	TGR	Gris oscuro
SW	Blanco seda	WGR	Gris claro
SZ	Negro	WS	Blanco

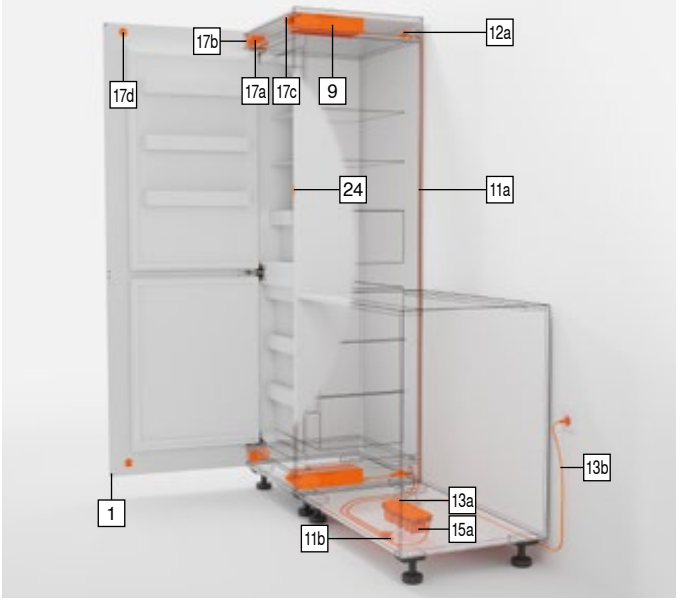

12 Juego empalme

	Color	Material	Ref.
	SZ	Plástico	Z10V100E.01

Consta de:

12a	1 x	Empalme
11b	2 x	Protector de extremos de cable

15a Sujeción de fuente de alimentación – montaje en el suelo[1]

	Color	Material	Ref.
	TGR	Plástico	Z10NG000

Consta de:

15a	1 x	Sujeción de fuente de alimentación – montaje en el suelo Incl. tapa

[1] Para fuente de alimentación **SERVO-DRIVE**

Alternativa a 15a

15b Sujeción de fuente de alimentación – montaje en la pared[1]

	Color	Material	Ref.
	WGR	Plástico	Z10NG120

Consta de:

15b	1 x	Sujeción de fuente de alimentación – montaje en la pared

[1] Para fuente de alimentación **SERVO-DRIVE**

24 Interruptor de SERVO-DRIVE

	Color	Material	Ref.
	SW | HGR | TGR	Plástico	23P5020

Accesorios

– Soporte de cable[1]

	Color	Material	Ref.
	WS	Plástico	Z10K0009

[1] Por ejemplo, para fijar el cable de distribución de **SERVO-DRIVE**

SERVO-DRIVE flex para combinación de frigorífico y congelador – altura de hueco NH ≥ 1700 mm

Webcode – ingresar en el configurador de productos o hacer clic: DQBNYP

Planificación

Base

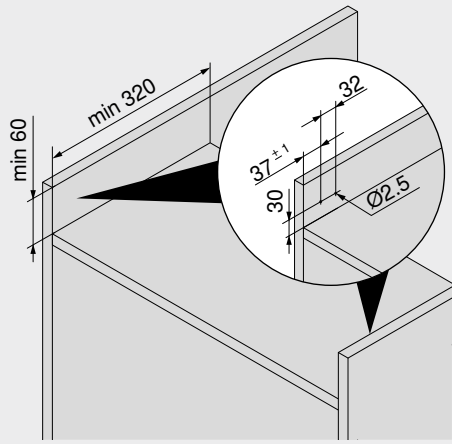

Frente – equipo de accionamiento

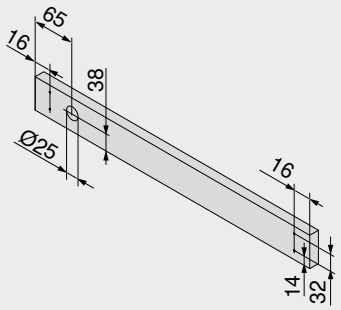

Distanciador de amortiguación de Blum

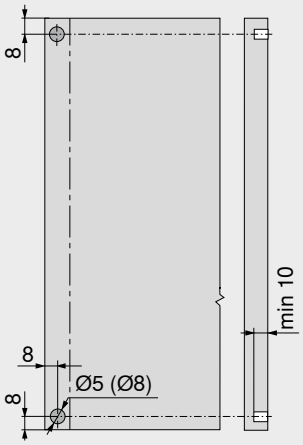

Para las puertas de congeladores y refrigeradores se requiere el distanciador de amortiguación de Blum
El distanciador de amortiguación garantiza un recorrido de activación necesario de 2 mm

Abertura de acceso

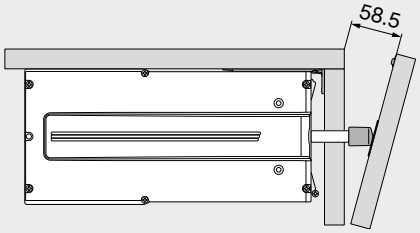

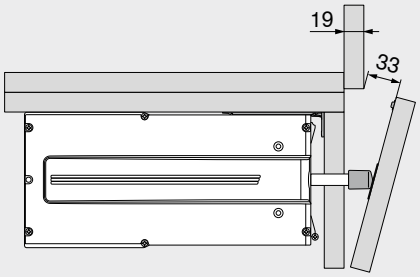

Interruptor de SERVO-DRIVE

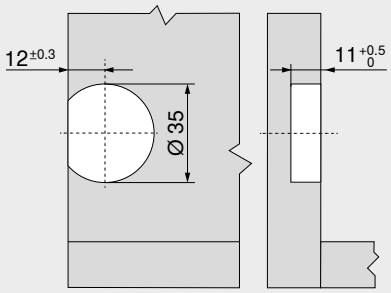

Posicionar en el área de la encimera

Espacio ocupado y distancia de seguridad – sujeción de fuente de alimentación

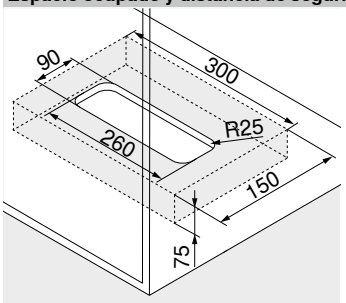

Montaje en el suelo

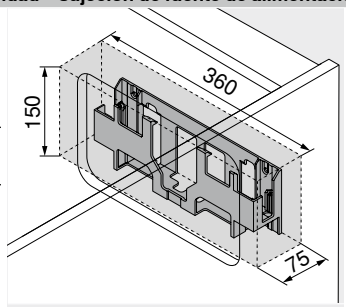

Montaje en la pared

Atención

¡Mantener una distancia de seguridad de 30 mm entre el canto inferior (montaje en el suelo) o el canto delantero (montaje en la pared) y los bordes laterales de la sujeción de fuente de alimentación con cualquier objeto cercano!

¡Facilitar la circulación del aire para que el fuente de alimentación de **SERVO-DRIVE** no se sobrecaliente!

Advertencia

No apto para: congeladores y refrigeradores sin cuerpo propio; congeladores con agregado de zócalo (altura de hueco NH ≥ 1700 mm); refrigeradores de módulo extraíble

Indicaciones en la página

Visión general	575
SERVO-DRIVE uno – lista de mercados	732
Servicios de Blum	602
Directiva sobre maquinaria	711
Para más información técnica	708

Montaje, desmontaje y ajuste

Short-URL
www.blum.com/a610

SERVO-DRIVE flex para lavavajillas

Webcode – ingresar en el configurador de productos o hacer clic: DQE8UM



- Para todos los lavavajillas integrados de uso habitual
- Altura de hueco NH reducida para equipo de accionamiento de 60 mm como mín.
- Sistema adaptable
- Mecanismo antiapoyo
- Seguro de activación
- Montaje e instalación simples
- Su posibilidad de uso depende del tipo de aparato y de la altura de la encimera y el zócalo: véase la planificación

Juego SERVO-DRIVE flex



Información de pedido

17		Juego SERVO-DRIVE flex		
		Color	**Material**	**Ref.**
		TGR	Plástico	Z10C500A.01

Consta de:

9	1 x	Equipo de accionamiento
17a	2 x	Base
17b	2 x	Fijación del frente
17c	1 x	Recubrimiento del frente
17d	1 x	Placa adhesiva
1	2 x	Distanciador de amortiguación de Blum
12a	1 x	Empalme
11b	2 x	Protector de extremos de cable
–	11 x	Tornillo aglomerado
–	1 x	Calibre de montaje

17a		Base[1]		
		Color	**Material**	**Ref.**
		R7035	Plástico	Z10C5005

[1] Adicionalmente necesario

16		Fuente de alimentación enchufable SERVO-DRIVE[5]				
		Color			SZ	
		Adaptador[1]	**Mercado[2]**	**Paquete de idiomas[3]**	**Idioma[4]**	**Ref.**
		E	Europa	A	DE | EN | FR | IT | NL	☎ Z10NA40EA
				B	DA | EN | FI | NO | SV	☎ Z10NA40EB
				C	EL | EN | HR | SL | SR | TR	☎ Z10NA40EC
				D	EN | ES | FR | IT | PT	☎ Z10NA40ED
				E	CS | HU | PL | SK	☎ Z10NA40EE
				F	BG | ET | LT | LV | RO | RU | UK	☎ Z10NA40EF
		B	GB	A	DE | EN | FR | IT | NL	☎ Z10NA40BA
		K	AU	I	EN	☎ Z10NA40KI
		N	CN	H	EN | ZH | KO	☎ Z10NA40NH
		U	US | CA | JP	G	EN | ES | FR	☎ Z10NA40UG

Consta de:

16	1 x	Fuente de alimentación enchufable **SERVO-DRIVE** Incl. cable, 1120 mm (con cable de distribución para **SERVO-DRIVE** extensible a un máx. de 2000 mm) Incl. instrucciones de uso y montaje

[1] Para obtener una lista detallada de mercados consulte la información del apartado
[2] Nomenclaturas de mercados conforme a la normativa ISO 3166
[3] Paquete de idiomas – manual de usuario
[4] Nomenclaturas de idiomas conforme a la normativa ISO 639
[5] Solo apto para una unidad de accionamiento

Color		Color	
R7035	RAL 7035 gris luminoso	TGR	Gris oscuro
SZ	Negro		

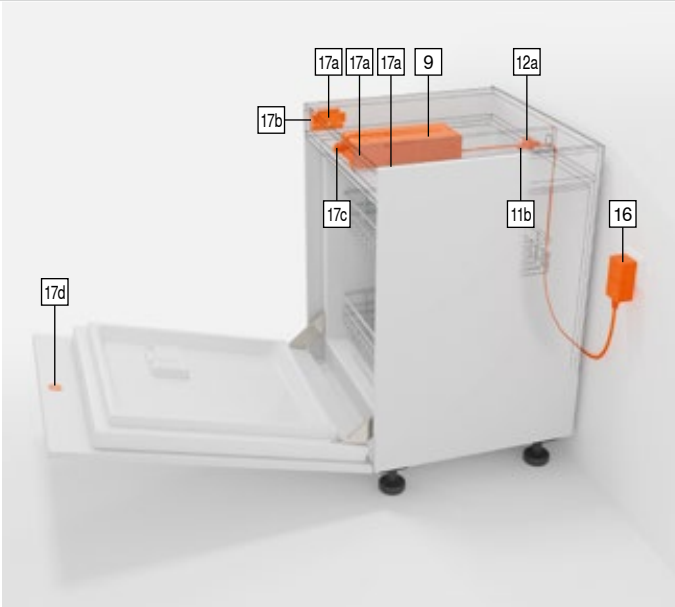

SERVO-DRIVE flex para lavavajillas

Webcode – ingresar en el configurador de productos o hacer clic: DQE8UM

Planificación

Base

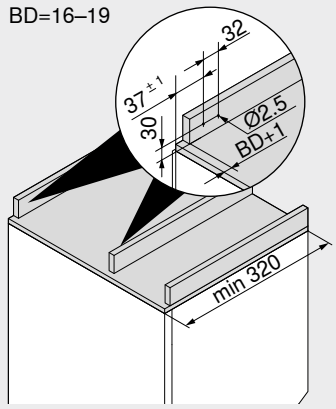

BD	Espesor de frente Máx. 19 mm

Frente – equipo de accionamiento

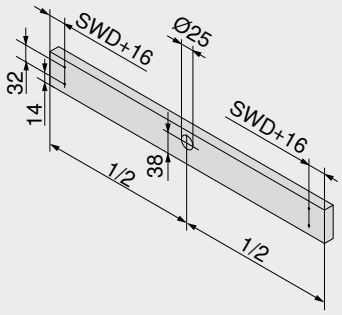

SWD	Espesor de lateral de cuerpo

Equipo de accionamiento

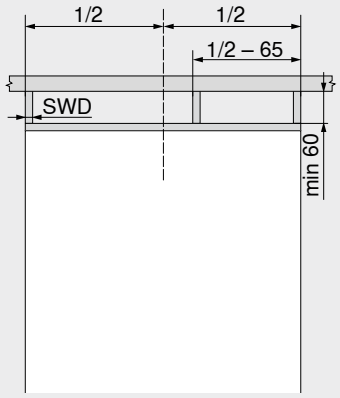

SWD	Espesor de lateral de cuerpo

Abertura de acceso

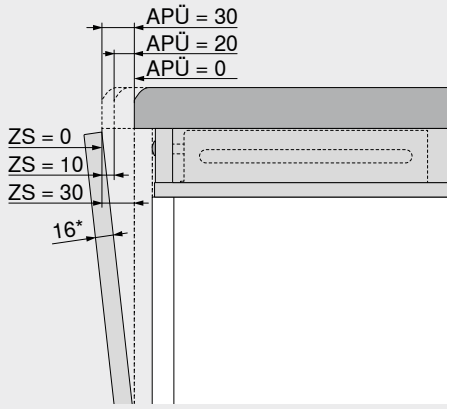

APÜ (mm)	ZS (mm)
0	30
20	10
30	0

APÜ	Distancia de encimera
ZS	Abertura de acceso
*	En el caso de frentes gruesos se reduce la apertura de acceso ZS

Indicaciones en la página

Visión general	575
SERVO-DRIVE uno – lista de mercados	732
Servicios de Blum	602
Directiva sobre maquinaria	711
Para más información técnica	708

Montaje, desmontaje y ajuste

Short-URL
www.blum.com/a610



Aplicaciones para armarios



SPACE STEP proporciona espacio de almacenaje adicional en el área del zócalo y posibilita el acceso al próximo nivel de almacenaje más alto en el armario elevado.

Sistemas de cierre



CABLOXX aporta seguridad adicional a los muebles de alta calidad y ofrece al mismo tiempo una gran libertad de diseño.

Sistemas de fijación



El sistema de fijación **EXPANDO T** es adecuado para el uso de frentes delgados de los más diversos materiales para compases abatibles, puertas y módulos extraíbles.

Herraje de suspensión | conectores para muebles



Los **herrajes de suspensión de Blum** soportan las cargas con seguridad. Esta fiabilidad es muy importante con muebles a plena carga. En el programa de Blum se hallan **conectores para muebles** para diferentes tipos de muebles.

Aplicaciones para armarios


Foto simbólica

SPACE STEP 586

Sistemas de cierre


Foto simbólica

CABLOXX 594

Sistemas de fijación


Foto simbólica

Sistema de fijación para frentes delgados – **EXPANDO T** 596

Herraje de suspensión


Foto simbólica

Herraje de suspensión para atornillar 598
Herraje de suspensión para encajar a presión 598

Conectores para muebles


Foto simbólica

Conectores para muebles para atornillar 599
Conectores para muebles para prensar 599
Conectores para muebles con tornillo premontado 600
Conectores para muebles con tetón y clavija extensible 601
Conectores para muebles con pieza de conexión System 32 601

Pictogramas

Artículo disponible bajo petición

Webcode – ingresar en el configurador de productos o hacer clic

SPACE STEP

Webcode – ingresar en el configurador de productos o hacer clic: DQHKHA



- Posibilita el acceso al nivel de almacenaje más alto en el armario elevado
- Proporciona espacio de almacenaje adicional en el módulo extraíble de **SPACE STEP**
- Se puede combinar con todos los sistemas de guías y box de Blum
- Se puede combinar con todas las tecnologías de movimiento de Blum
- Alta flexibilidad: **SPACE STEP** se puede utilizar en todas las áreas del hogar

Información de pedido

1 Juego SPACE STEP

Largo nominal NL (mm)	Color	Ref.
410	Gris orión mate	Z95.4100
460		Z95.4600

Consta de:

1a	1 x	**TANDEM** 561Hxxx1B95 izquierda/derecha
1b	2 x	Perfil de soporte
1c	2 x	Empalme angular
1d	2 x	Pies de soporte
1e	2 x	Soporte de entrepaño atrás
1f	1 x	Empalme frontal (imán y placa adhesiva)
1g	4 x	Distanciador de amortiguación A partir de un ancho de cuerpo KB > 900 mm utilizar 4 distanciadores de amortiguación
1h	2 x	Adhesivos (aviso de seguridad y justificante de fabricante)
–	14 x	Tornillos de cabeza plana Ø 4 x 15 mm
–	1 x	Instrucciones de montaje

2 Perfil transversal[2]

Color	Material	Longitud (mm)[1]	Ref.
Gris orión mate	Aluminio	1040	Z95Q1040A

Corte 2 Ancho interior cuerpo de mueble LW – 130 mm

[1] Para cortar a medida

[2] Ancho de cuerpo KB 1200 mm, utilizar 2 unidades para evitar una flexión demasiado fuerte

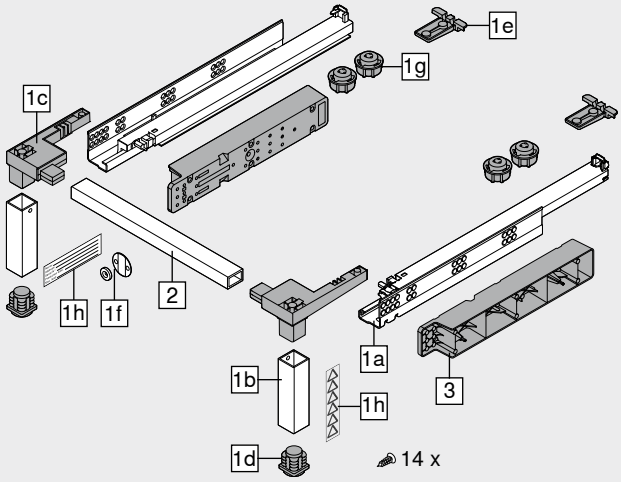

Accesorios

3 Regla distanciadora Blum[1]

Color	Material		Ref.
Gris orión mate	Plástico	2 x	Z95D4100

[1] Para montaje de las guías del módulo extraíble, adecuadas para todos los sistemas box y de guías de Blum

Planificación

Advertencia



Carga máxima 150 kg
La autorización de la capacidad de carga real del mueble que incorpore con **SPACE STEP** debe ser realizada por usted como fabricante conforme a la norma EN-14183 y se debe indicar en el adhesivo justificante del fabricante

Altura posible del cuerpo de mueble
La altura posible del cuerpo de mueble para **SPACE STEP** está entre 150–250 mm

Recomendación de material
Para el peldaño de zócalo se recomienda una plancha de 3 capas (3S) con un espesor mínimo de 21 mm

Recomendación de superficie del peldaño
La superficie del peldaño debe ser antideslizante
Esto puede realizarse mediante el uso de una esterilla antideslizante unida de manera directa con la superficie del peldaño o mediante el uso de un material antideslizante

Para poder garantizar el mejor agarre posible en **SPACE STEP**, tanto el fondo como la superficie del peldaño deben estar limpios y secos
A partir de un ancho de cuerpo KB > 900 mm utilizar 4 distanciadores de amortiguación

Colocación de la etiqueta adhesiva
La norma EN-14183 establece la colocación a la vista de ambas etiquetas adhesivas

Módulo extraíble de SPACE STEP
Solo se pueden usar guías con capacidad para 30 o 40 kg
La capacidad de carga dinámica del módulo extraíble de **SPACE STEP** es de 20 kg

Cuerpo de mueble sobre SPACE STEP
Si el fondo del cuerpo de mueble superior está cargado, por ejemplo, con objetos almacenados, se recomienda asegurarlo para evitar su deformación
De este modo, se evita que **SPACE STEP** roce con el fondo de cuerpo de mueble

TIP-ON BLUMOTION
Al utilizar **TIP-ON BLUMOTION**, recomendamos una unidad L5

SPACE STEP

Webcode – ingresar en el configurador de productos o hacer clic: DQHKHA

Planificación

LEGRABOX

Altura N

Espacio ocupado en el cuerpo

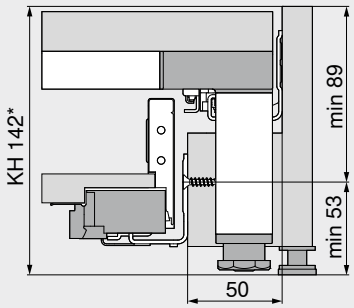

KH Altura del cuerpo del mueble
Mín. ancho de cuerpo de mueble KB 400 mm
* Con el uso de la regla distanciadora de Blum, mín. altura del cuerpo de mueble KH 148 mm
Cotas de trabajo para espesor mínimo de la balda 21 mm, sin esterilla antideslizante

Cotas de montaje – frente – montaje por atornillado

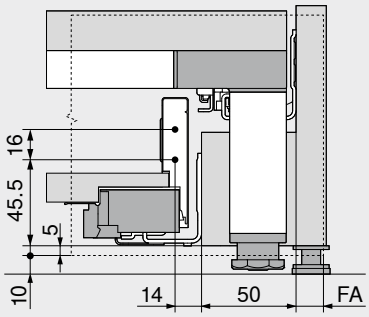

FA Recubrimiento del frente
Cotas de trabajo para espesor mínimo de la balda 21 mm, sin esterilla antideslizante

Cotas de taladrado – frente – montaje EXPANDO

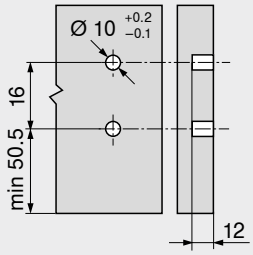

Altura M

Espacio ocupado en el cuerpo

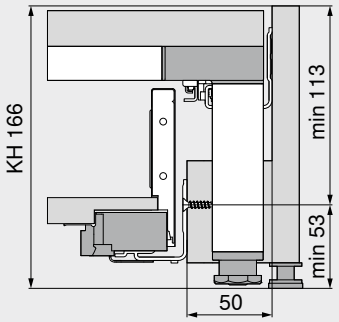

KH Altura del cuerpo del mueble
Cotas de trabajo para espesor mínimo de la balda 21 mm, sin esterilla antideslizante
Mín. ancho de cuerpo de mueble KB 400 mm

Cotas de montaje – frente – montaje por atornillado

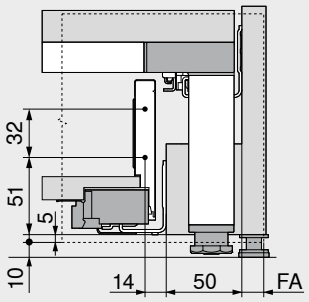

FA Recubrimiento del frente
Cotas de trabajo para espesor mínimo de la balda 21 mm, sin esterilla antideslizante

Cotas de taladrado – frente – montaje EXPANDO

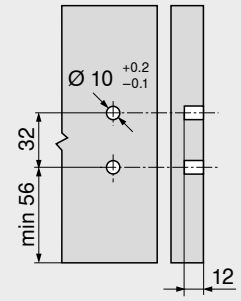

Altura K

Espacio ocupado en el cuerpo

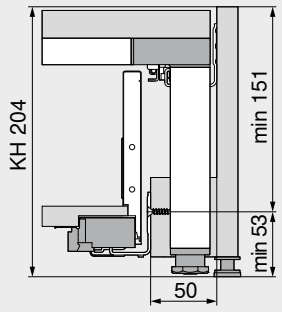

KH Altura del cuerpo del mueble
Cotas de trabajo para espesor mínimo de la balda 21 mm, sin esterilla antideslizante
Mín. ancho de cuerpo de mueble KB 400 mm

Cotas de montaje – frente – montaje por atornillado

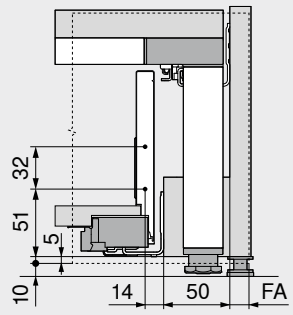

FA Recubrimiento del frente
Cotas de trabajo para espesor mínimo de la balda 21 mm, sin esterilla antideslizante

Cotas de taladrado – frente – montaje EXPANDO

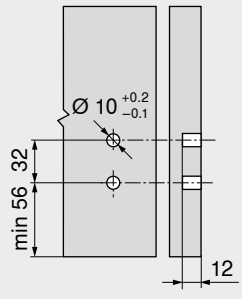

Indicaciones en la página

Visión general	585
LEGRABOX	196
Servicios de Blum	602

SPACE STEP
Short-URL
www.blum.com/i009

Montaje, desmontaje y ajuste
Short-URL
www.blum.com/a730

SPACE STEP

Webcode – ingresar en el configurador de productos o hacer clic: DQHKHA

Planificación

MERIVOBOX

Altura N

Espacio ocupado en el cuerpo

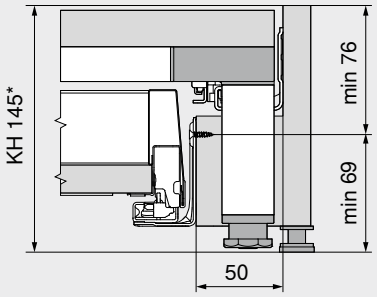

KH Altura del cuerpo del mueble
* Con el uso de la regla distanciadora de Blum, mín. altura del cuerpo de mueble KH 146 mm
Cotas de trabajo para espesor mínimo de la balda 21 mm, sin esterilla antideslizante
Mín. ancho de cuerpo de mueble KB 400 mm

Cotas de montaje – frente – montaje por atornillado

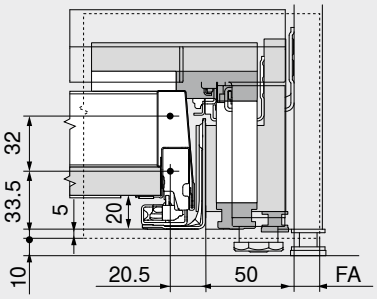

FA Recubrimiento del frente
Cotas de trabajo para espesor mínimo de la balda 21 mm, sin esterilla antideslizante

Cotas de taladrado – frente – montaje EXPANDO

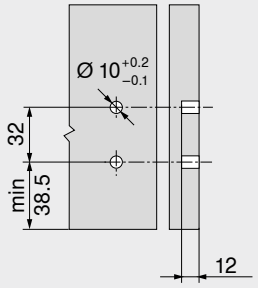

Altura M

Espacio ocupado en el cuerpo

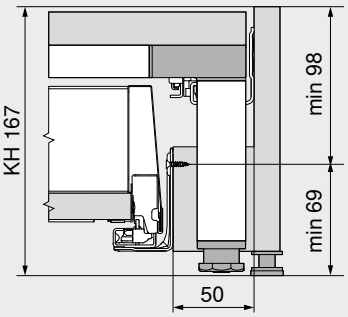

KH Altura del cuerpo del mueble
Cotas de trabajo para espesor mínimo de la balda 21 mm, sin esterilla antideslizante
Mín. ancho de cuerpo de mueble KB 400 mm

Cotas de montaje – frente – montaje por atornillado

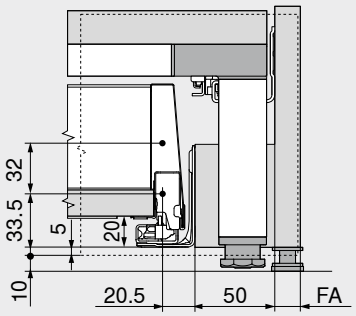

FA Recubrimiento del frente
Cotas de trabajo para espesor mínimo de la balda 21 mm, sin esterilla antideslizante

Cotas de taladrado – frente – montaje EXPANDO

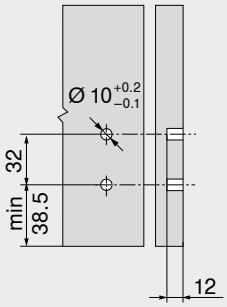

Altura K

Espacio ocupado en el cuerpo

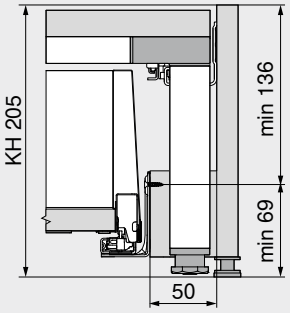

KH Altura del cuerpo del mueble
Cotas de trabajo para espesor mínimo de la balda 21 mm, sin esterilla antideslizante
Mín. ancho de cuerpo de mueble KB 400 mm

Cotas de montaje – frente – montaje por atornillado

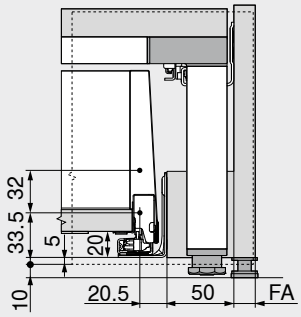

FA Recubrimiento del frente
Cotas de trabajo para espesor mínimo de la balda 21 mm, sin esterilla antideslizante

Cotas de taladrado – frente – montaje EXPANDO

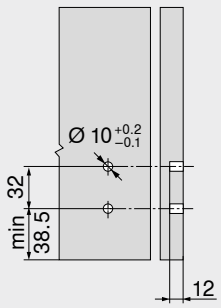

Indicaciones en la página

Visión general	585
MERIVOBOX	250
Servicios de Blum	602

SPACE STEP

Short-URL
www.blum.com/i009

Montaje, desmontaje y ajuste

Short-URL
www.blum.com/a730

SPACE STEP

Webcode – ingresar en el configurador de productos o hacer clic: DQHKHA

Planificación

TANDEMBOX

Altura N

Espacio ocupado en el cuerpo

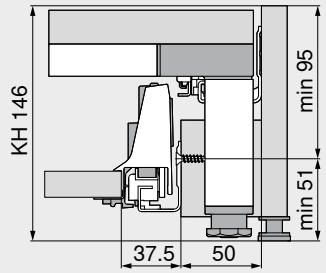

KH Altura del cuerpo del mueble
Cotas de trabajo para espesor mínimo de la balda 21 mm, sin esterilla antideslizante
Mín. ancho de cuerpo de mueble KB 400 mm

Cotas de montaje – frente – montaje por atornillado

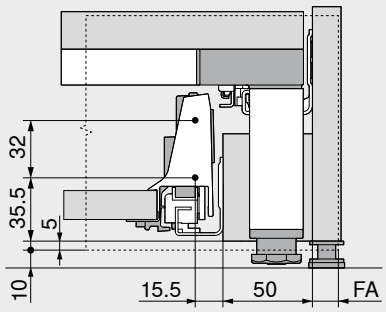

FA Recubrimiento del frente
Cotas de trabajo para espesor mínimo de la balda 21 mm, sin esterilla antideslizante

Cotas de taladrado – frente – montaje EXPANDO

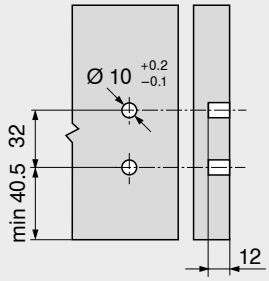

Altura M

Espacio ocupado en el cuerpo

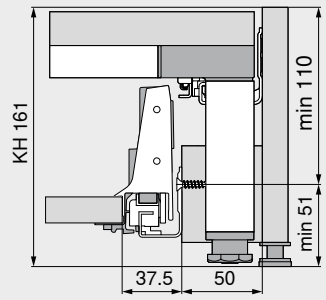

KH Altura del cuerpo del mueble
Cotas de trabajo para espesor mínimo de la balda 21 mm, sin esterilla antideslizante
Mín. ancho de cuerpo de mueble KB 400 mm

Cotas de montaje – frente – montaje por atornillado

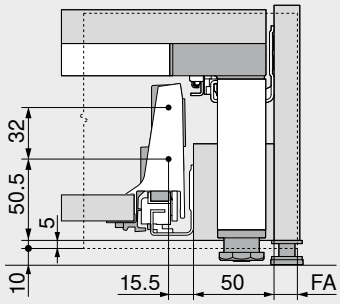

FA Recubrimiento del frente
Cotas de trabajo para espesor mínimo de la balda 21 mm, sin esterilla antideslizante

Cotas de taladrado – frente – montaje EXPANDO

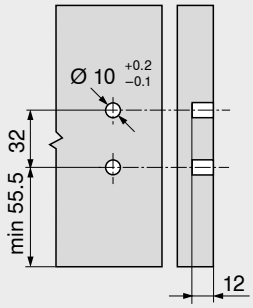

Altura K

Espacio ocupado en el cuerpo

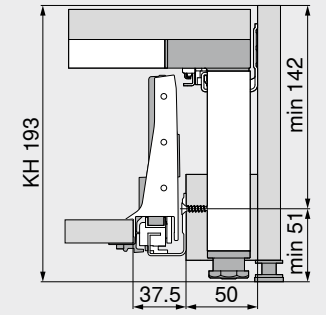

KH Altura del cuerpo del mueble
Cotas de trabajo para espesor mínimo de la balda 21 mm, sin esterilla antideslizante
Mín. ancho de cuerpo de mueble KB 400 mm

Cotas de montaje – frente – montaje por atornillado

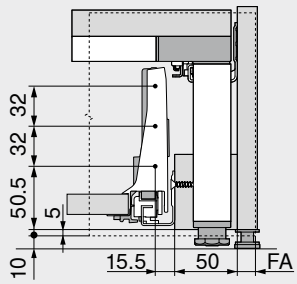

FA Recubrimiento del frente
Cotas de trabajo para espesor mínimo de la balda 21 mm, sin esterilla antideslizante

Cotas de taladrado – frente – montaje EXPANDO

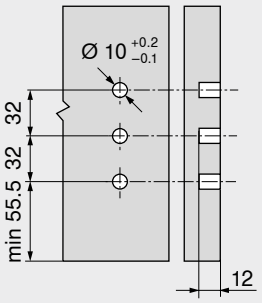

Indicaciones en la página

Visión general	585
TANDEMBOX antaro	290
TANDEMBOX plus	394
Servicios de Blum	602

SPACE STEP
Short-URL
www.blum.com/i009

Montaje, desmontaje y ajuste
Short-URL
www.blum.com/a730

SPACE STEP

Webcode – ingresar en el configurador de productos o hacer clic: DQHKHA

Planificación

MOVENTO

Espacio ocupado en el cuerpo

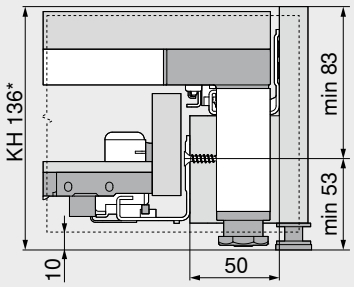

KH	Altura del cuerpo del mueble
*	Con el uso de la regla distanciadora de Blum, mín. altura del cuerpo de mueble KH 148 mm

Cotas de trabajo para espesor mínimo de la balda 21 mm, sin esterilla antideslizante

Mín. ancho de cuerpo de mueble KB 400 mm

Mín. ancho de cuerpo de mueble KB 450 mm con **SERVO-DRIVE**

TANDEM

Espacio ocupado en el cuerpo

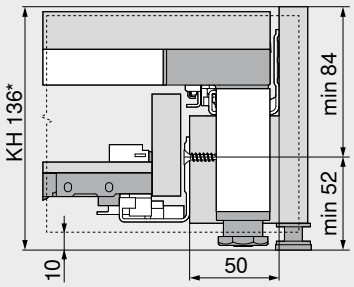

KH	Altura del cuerpo del mueble
*	Con el uso de la regla distanciadora de Blum, mín. altura del cuerpo de mueble KH 148 mm

Cotas de trabajo para espesor mínimo de la balda 21 mm, sin esterilla antideslizante

Mín. ancho de cuerpo de mueble KB 400 mm

Mín. ancho de cuerpo de mueble KB 450 mm con **SERVO-DRIVE**

Espacio ocupado – retroceso | frente al ras

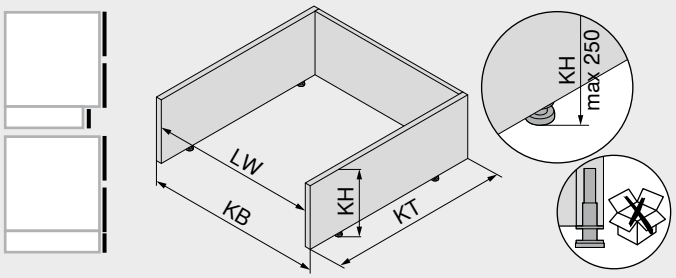

KB	Ancho de cuerpo de mueble
KH	Altura del cuerpo del mueble Inclusive pie de cuerpo
KT	Profundidad de cuerpo
LW	Ancho interior cuerpo de mueble

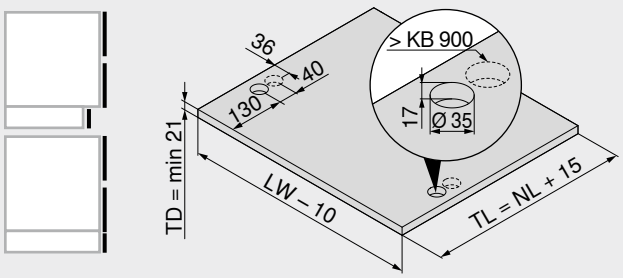

KB	Ancho de cuerpo de mueble
LW	Ancho interior cuerpo de mueble
NL	Largo nominal
TD	Espesor de fondo de entrepaño
TL	Largo de la repisa

Espacio ocupado – retroceso – zócalo bajo

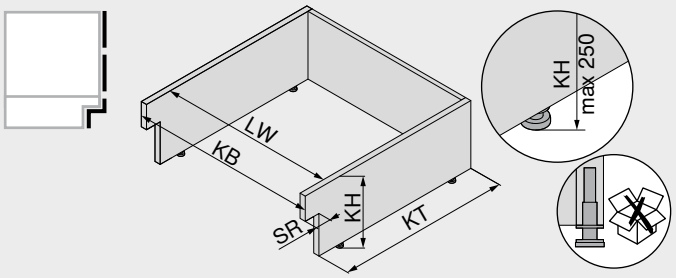

KB	Ancho de cuerpo de mueble
KH	Altura del cuerpo del mueble Inclusive pie de cuerpo
KT	Profundidad de cuerpo
LW	Ancho interior cuerpo de mueble
SR	Retroceso de zócalo Máx. 100 mm

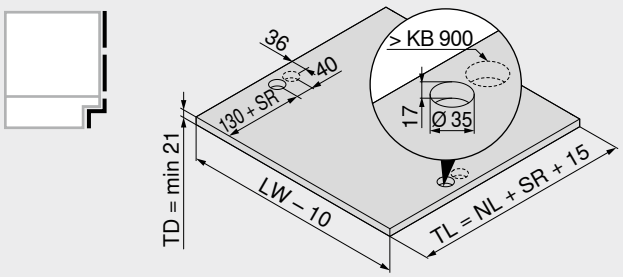

KB	Ancho de cuerpo de mueble
LW	Ancho interior cuerpo de mueble
NL	Largo nominal
SR	Retroceso de zócalo
TD	Espesor de fondo de entrepaño
TL	Largo de la repisa

Indicaciones en la página

Visión general	585
MOVENTO	410
TANDEM	430
Servicios de Blum	602

SPACE STEP

Short-URL
www.blum.com/i009

Montaje, desmontaje y ajuste

Short-URL
www.blum.com/a730

SPACE STEP

Webcode – ingresar en el configurador de productos o hacer clic: DQHKHA

Planificación

Ejemplo – travesaño transversal para cuerpo de zócalo

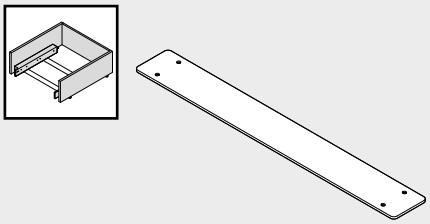

Producción propia

Cotas de montaje – panel lateral izquierda/derecha

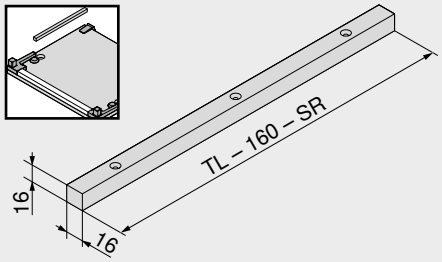

SR	Retroceso de zócalo
TL	Largo de la repisa

Producción propia

Corte – perfil transversal

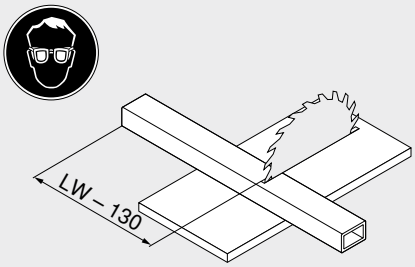

LW	Ancho interior cuerpo de mueble

Corte – perfil de soporte

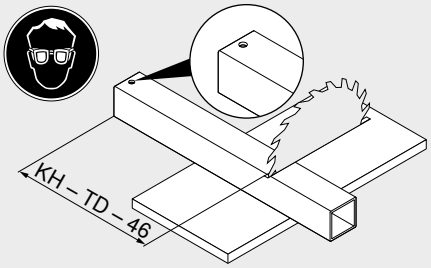

KH	Altura del cuerpo del mueble
TD	Espesor de fondo de entrepaño

Cotas de montaje – regla distanciadora de madera

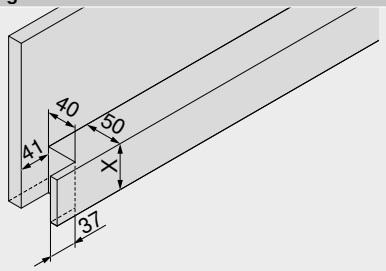

Sistemas box y de guías	X (mm)
LEGRABOX	50
MERIVOBOX	65
TANDEMBOX	50
MOVENTO | TANDEM	50

Producción propia

Cotas de montaje – regla distanciadora Blum

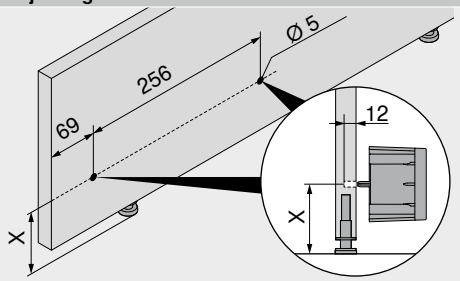

Sistemas box y de guías	X (mm)
LEGRABOX	53
MERIVOBOX	51
TANDEMBOX	51
MOVENTO | TANDEM	53

Tornillo aglo Ø 3.5 x 60 mm o Ø 4 x 60 mm

Advertencia

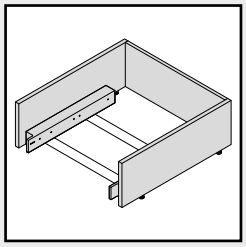

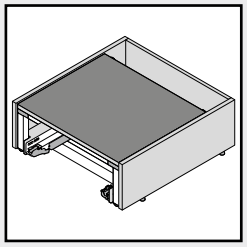

Largo nominal NL (mm)	
Sistemas box y de guías	**SPACE STEP**
≤ 450	410
> 450	460

Guía – SPACE STEP – 561H4101B95

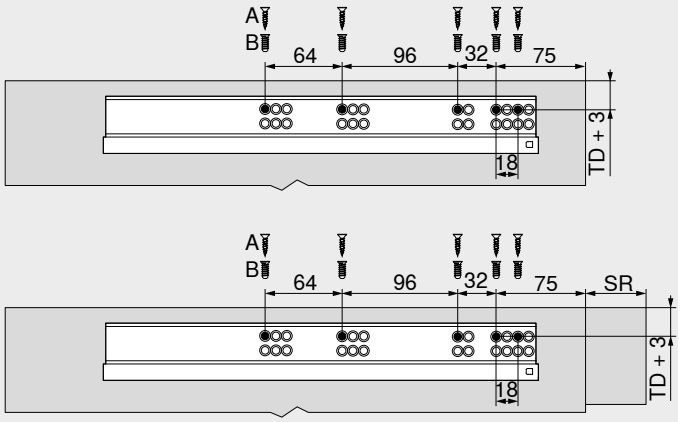

Largo nominal NL (mm)	
Sistemas box y de guías	**SPACE STEP**
≤ 450	410

TD	Espesor de fondo de entrepaño
SR	Retroceso de zócalo
A	Tornillo aglo Ø 4 x 15 mm
B	Tornillos Euro Ø 6 x 14.5 mm, ref. 661.1450.HG

Guía – SPACE STEP – 561H4601B95

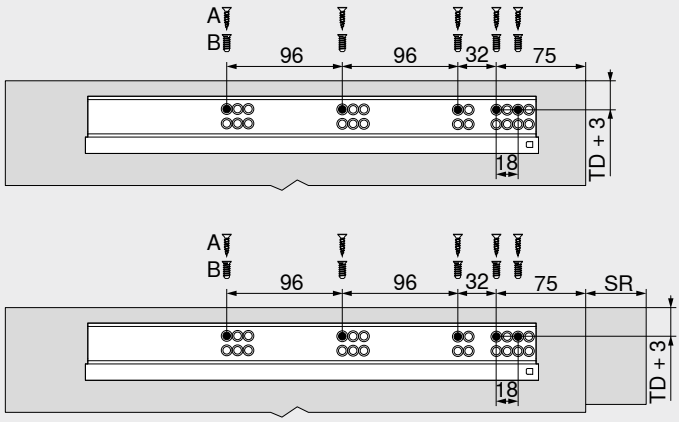

Largo nominal NL (mm)	
Sistemas box y de guías	**SPACE STEP**
> 450	460

TD	Espesor de fondo de entrepaño
SR	Retroceso de zócalo
A	Tornillo aglo Ø 4 x 15 mm
B	Tornillos Euro Ø 6 x 14.5 mm, ref. 661.1450.HG

Guía de cuerpo de mueble – 750 – 40 kg | 450 – 40 kg | 578 – 30 kg

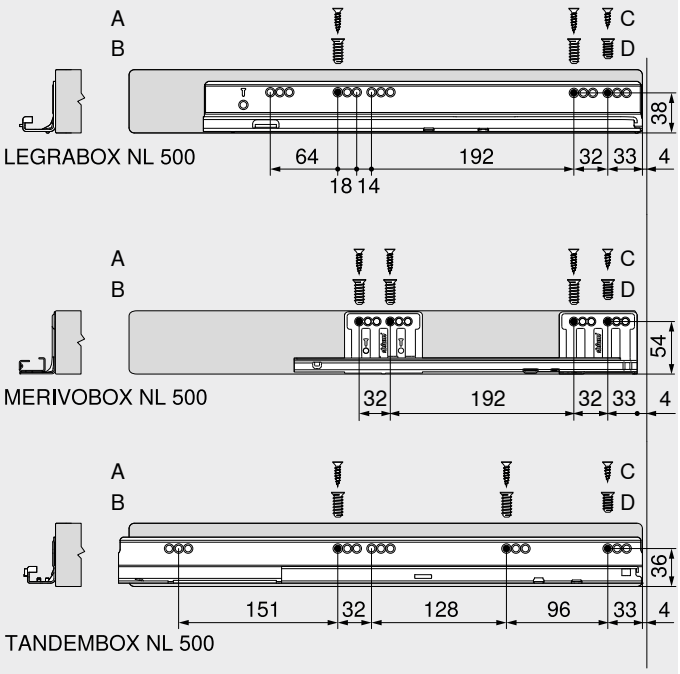

NL	Largo nominal
A	Tornillo aglo Ø 4 x 15 mm
B	Tornillos Euro Ø 6 x 14.5 mm, ref. 661.1450.HG La fijación a la regla distanciadora de Blum solo puede realizarse con tornillos Euro
C	Tornillo aglo Ø 4 x 12 mm
D	Tornillos Euro Ø 6 x 11.5 mm, ref. 661.1150.HG La fijación a la regla distanciadora de Blum solo puede realizarse con tornillos Euro

Guía – 760H – 40 kg | 560H – 30 kg

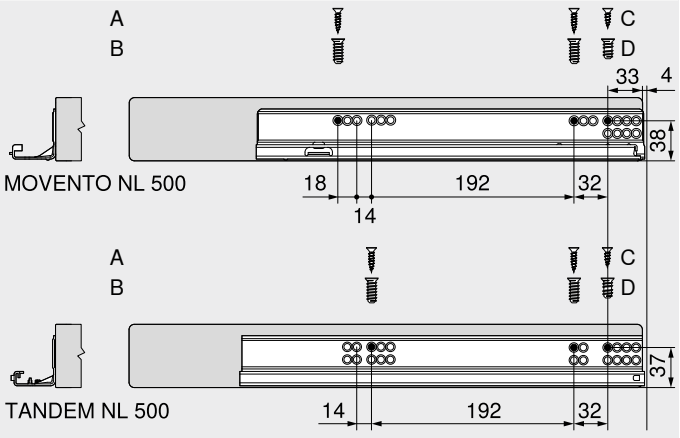

NL	Largo nominal
A	Tornillo aglo Ø 4 x 15 mm
B	Tornillos Euro Ø 6 x 14.5 mm, ref. 661.1450.HG La fijación a la regla distanciadora de Blum solo puede realizarse con tornillos Euro
C	Tornillo aglo Ø 4 x 12 mm
D	Tornillos Euro Ø 6 x 11.5 mm, ref. 661.1150.HG La fijación a la regla distanciadora de Blum solo puede realizarse con tornillos Euro

CABLOXX



- Con una gama compacta, **CABLOXX** ofrece seguridad adicional y al mismo tiempo una gran libertad de diseño
- Solución independiente del sistema: se puede combinar con diferentes sistemas de guías y box
- Gran flexibilidad: se puede utilizar para diferentes dimensiones de armarios
- Por cada varilla de cierre se pueden realizar hasta cinco módulos extraíbles
- Se puede combinar con todas las tecnologías de movimiento
- Comodidad de ajuste ilimitada

Planificación y cálculo de distanciador

Short-URL
www.blum.com/configurator

Información de pedido

1 Juego de varillas de cierre[1]



Altura del cuerpo del mueble KH (mm)	Material	Ref.
Hasta 600	Acero	Z80S0560
Hasta 800		Z80S0760
Hasta 1300		Z80S1260

Consta de:
1a 1 x Varilla de cierre
1b 1 x Distanciador para cortar a la medida
1c 1 x Pieza de cierre
1d 1 x Soporte para cerradura
– 1 x Plantilla de taladrar para pieza de cierre
– 1 x Instrucciones de montaje
Corte **1a** Altura interior de cuerpo de mueble LH – 2 mm
[1] Para cortar a medida
Se puede combinar con todos los sistemas de guías y box de Blum

2 Unidades de bloqueo

Versión	Color	Ref.
Derecha	SZ	Z80.000V
Izquierda		Z80.000V

– Juego de varillas de cierre derecha – M | M | M[1]

Longitud (mm)	Material	Ref.
542	Acero	Z80S0542CA

Consta de:
1a 1 x Varilla de cierre
1b 3 x Distanciador, premontado
1d 1 x Soporte para cerradura premontado
2 3 x Unidad de bloqueo derecha, premontada
[1] Juegos de varillas de cierre derecha – preconfeccionados
Adecuado para 3 cajones – M
Adecuado para **LEGRABOX** y **TANDEMBOX** en tramo de 32, altura interior de cuerpo de mueble LH 544 mm

– Juego de varillas de cierre derecha – C | M[1]

Longitud (mm)	Material	Ref.
542	Acero	Z80S0542BA

Consta de:
1a 1 x Varilla de cierre
1b 2 x Distanciador, premontado
1d 1 x Soporte para cerradura premontado
2 2 x Unidad de bloqueo derecha, premontada
[1] Juegos de varillas de cierre derecha – preconfeccionados
Adecuado para 1 cajón – M y 1 cacerolero – C
Adecuado para **LEGRABOX** y **TANDEMBOX** en tramo de 32, altura interior de cuerpo de mueble LH 544 mm

3 Juego de caja de cierre

Color	Material	Ref.
SW-M | WGR | OG-M | TS-M	Plástico/cinc	Z80.000S

Consta de:
3a 1 x Caja de cierre
3b 1 x Pieza frontal de caja de cierre
3c 1 x Tapa para caja de cierre

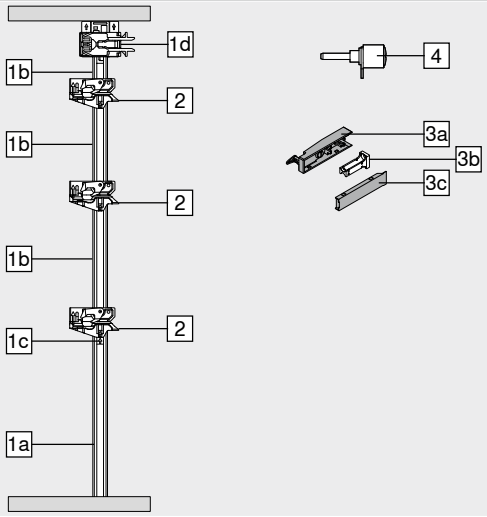

4 Cilindro no incluido en el volumen de entrega

Accesorios

– Juego de sincronización[1]

Color	Material	Ref.
SZ	Plástico	Z80V000A

Consta de:
– 2 x Soporte para sincronización
– 2 x Palanca para sincronización
[1] Recomendado para anchos de cuerpo de mueble KB > 600 mm en combinación con función de cierre
En caso de utilizarse una sincronización se requieren dos juegos de varillas de cierre

– Varilla de sincronización[2]

Longitud (mm)[1]	Material	Ref.
1163	Aluminio	Z80V1163W

Corte – Ancho interior cuerpo de mueble LW – 7 mm
[1] Para cortar a medida
[2] En combinación con un juego de sincronización
En caso de utilizarse una sincronización se requieren dos juegos de varillas de cierre

Color		Color	
SW-M	Blanco seda mate	TS-M	Negro terra mate
WGR	Gris claro	SZ	Negro
OG-M	Gris orión mate		

CABLOXX

Planificación

Espacio ocupado – varilla de cierre y sincronización

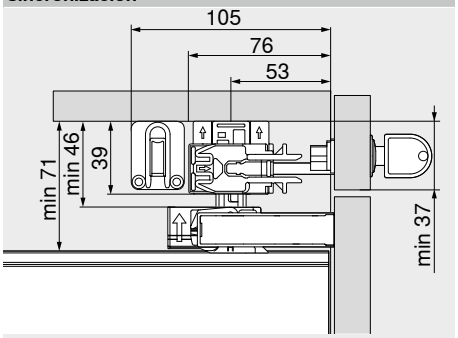

Cota de fresado – varilla de cierre

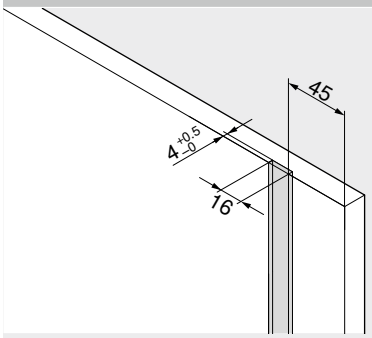

Cotas de taladrado – varilla de cierre

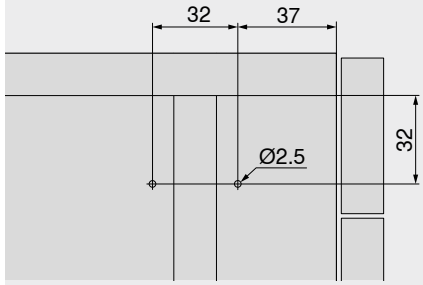

Especificaciones – cilindro

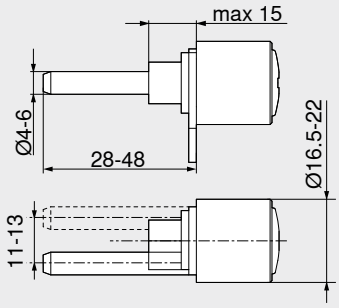

Cilindro no incluido en el volumen de entrega

Cotas de taladrado – cilindro

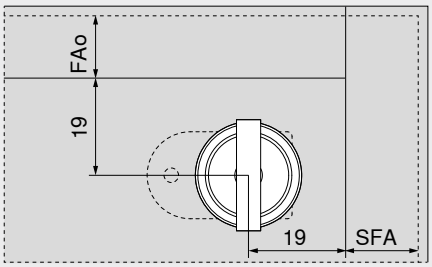

FAo Recubrimiento del frente en la parte superior
SFA Recubrimiento lateral de los frentes

Cotas de taladrado – soporte para sincronización

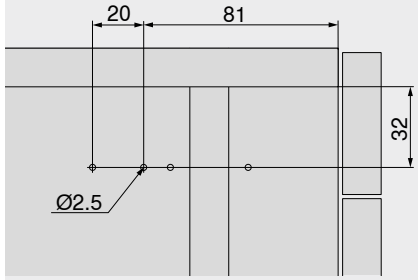

Cotas de taladrado – pieza frontal de caja de cierre

Sistemas box

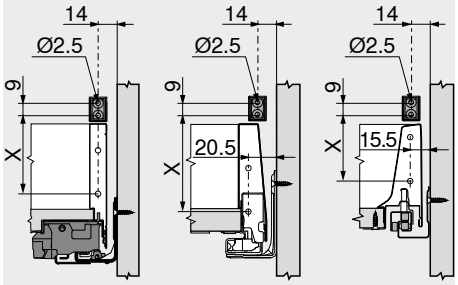

Sistemas box	X (mm)							
	Cajón			Cacerolero				
	N	M	K	B	C	D	E	F
LEGRABOX	40	59	97	–	148[1]	–	–	212[1]
MERIVOBOX	57	80	116	–	–	–	181[1]	–
TANDEMBOX antaro	57	57	87	114	146	178	–	–

Taladrar previamente Ø 2.5 mm el soporte de frente de la caja de cierre
[1] +4 mm con separador transversal **AMBIA-LINE**

Sistemas de guías

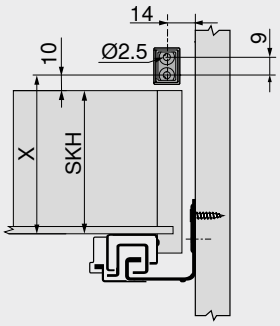

MOVENTO | TANDEM
X = SKH + 10 mm
SKH Altura de cajón

Altura del frente FH mín.

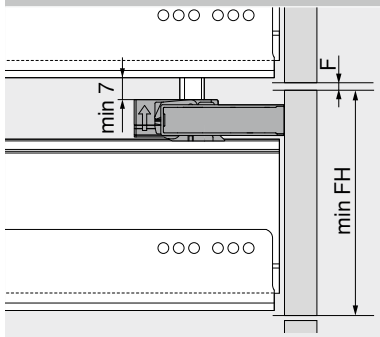

Sistemas box	Altura del frente FH mín. (mm)							
	Cajón			Cacerolero				
	N	M	K	B	C	D	E	F
LEGRABOX	107	132	170	–	221[1]	–	–	285[1]
MERIVOBOX	113	136	173	–	–	–	236[1]	–
TANDEMBOX antaro	111	126	156	183	215	247	–	–

Válido para guías **BLUMOTION**
[1] +4 mm con separador transversal **AMBIA-LINE**
F Juego 2 mm

Advertencia

AMBIA-LINE: al montar el guardacuerpo transversal, debe respetarse una distancia mínima de 80 mm con respecto al frente para evitar que el alojamiento del guardacuerpo transversal choque con la caja de cierre.

Indicaciones en la página

Visión general	585
LEGRABOX	196
MERIVOBOX	250
TANDEMBOX antaro	290
MOVENTO	410
TANDEM	430
Servicios de Blum	602
Para más información técnica	708

Montaje, desmontaje y ajuste

Short-URL
www.blum.com/a710

8

Sistema de fijación para frentes delgados – EXPANDO T



- 3 aplicaciones distintas – sistemas de compases abatibles | sistemas de bisagras | sistemas box
- Frentes delgados a partir de 8 mm
- **EXPANDO T** – Sistema de fijación premontado
- Diferentes materiales de frente
- Utilice el configurador de productos: en los dibujos se calculan todas las cotas para su planificación

Ayuda para planificación y pedidos

Short-URL
www.blum.com/configurator

Información de pedido

Sistemas de compases abatibles

AVENTOS HS top | HL top | HK top

–		Fijación frontal[1]		
		Versión	**Modo de fijación**	**Ref.**
		Frentes delgados	**EXPANDO T**	**20S42T1**

[1] Posiciones de fijación conforme a los datos en el apartado de sistemas de compases abatibles

Sistemas de bisagras

CLIP top BLUMOTION | CLIP top

–		Bisagra para puertas delgadas[1]			
		Bisagra	**Muelle**	**Color**	**Ref.**
		CLIP top BLUMOTION	Con muelle	NI | ONS	**71B453T**
		CLIP top	Con muelle	NI	**71T453T**
		CLIP top	Sin muelle	NI	**70T453T.TL**

[1] Las diferentes situaciones de montaje solapadas se consiguen mediante las respectivas posiciones de atornillado

Sistemas box

LEGRABOX

–		Fijación frontal[1]		
		Altura	**Modo de fijación**	**Ref.**
		N	**EXPANDO T**	**ZF7N70T2**
		M		**ZF7M70T2**
		K		**ZF7K70T2**
		C		**ZF7C70T2**

[1] Altura F y posiciones de fijación conforme a los datos en el apartado de sistemas box – **LEGRABOX**

MERIVOBOX

–		Fijación frontal[1]		
		Altura	**Modo de fijación**	**Ref.**
		N | M | K | E	**EXPANDO T**	**ZF4.10T2**

[1] Posiciones de fijación conforme a los datos en el capítulo Sistemas box – **MERIVOBOX**

–		Fijación frontal superior[1]		
		Altura	**Modo de fijación**	**Ref.**
		E	**EXPANDO T**	**ZF4.50T2**

[1] Posiciones de fijación conforme a los datos en el capítulo Sistemas box – **MERIVOBOX**

LEGRABOX | MERIVOBOX

–		Estabilizador del fondo/frente para frentes delgados[1]		
		Color	**Modo de fijación**	**Ref.**
		R7037	**EXPANDO T**	**Z96.00T1**

[1] Posiciones de fijación conforme a los datos en el capítulo Sistemas box – **LEGRABOX | MERIVOBOX**
Recomendación
Ancho de cuerpo de mueble KB > 600 mm: 1 pza.
Ancho de cuerpo de mueble KB > 900 mm: 2 pza.
Altura del frente FH > 380 mm: 1 pza.

Otros productos

–		EXPANDO T – individual		
		Color	**Modo de fijación**	**Ref.**
		TGR	**EXPANDO T**	**70T4532T**

Color		Color	
NI	Niquelado	R7037	RAL 7037 gris polvo
ONS	Negro ónix	TGR	Gris oscuro

Sistema de fijación para frentes delgados – EXPANDO T

Planificación

Campo de aplicación – EXPANDO T

EXPANDO T es adecuado para la fijación de herrajes de Blum sobre materiales de frente para la fabricación de muebles

Si se cuenta con la estabilidad y la firmeza suficiente se pueden emplear materiales de frente a partir de un espesor de 8 mm

Campo de aplicación y recomendación de montaje

Materiales probados por Blum	Firmeza ante tracción transversal (N/mm²)	Par de apriete mínimo (Nm)
Tablero aglo	> 0.40	1.5
MDF	> 0.60	1.5
HDF		2
HPL		2
Materiales minerales		2
Piedra natural granito negro absoluto		3
Piedra artificial compuesto de cuarzo		3
Placas de cerámica		3

Profundidad de taladrado | surtido de tornillos – EXPANDO T

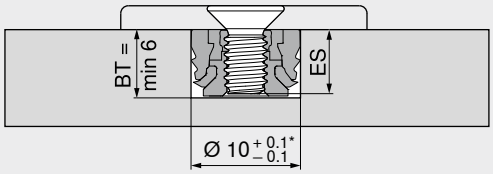

Para **EXPANDO T** individual deben usarse tornillos con rosca M4

En el caso de tetones individuales, la profundidad de taladrado seleccionada debe ser lo más reducida posible conforme a la longitud de los tornillos

BT Profundidad de taladrado

ES Profundidad de penetración de tornillo

ES mín. = 4 mm

ES máx. = BT – 0.5 mm

* Piedra y cerámica +0.2/–0.1 mm

Montaje – EXPANDO T

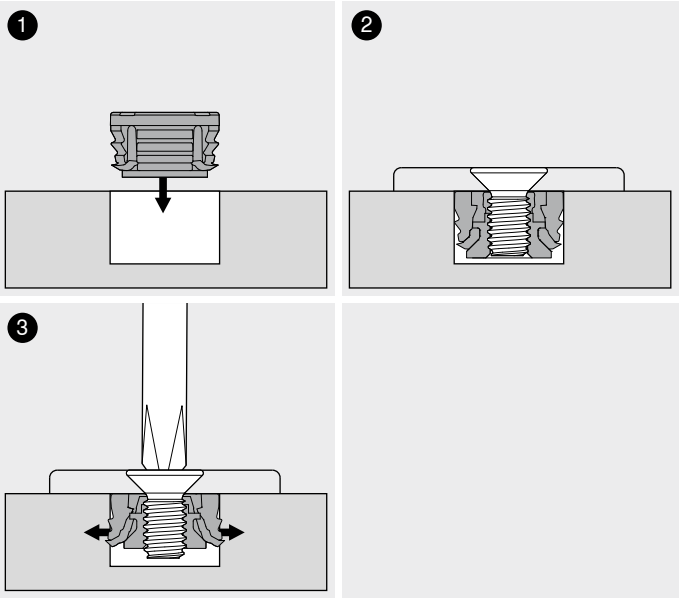

Exención de responsabilidad

Blum no asume ningún tipo de responsabilidad por el uso de **EXPANDO T** en combinación con materiales no mencionados o en combinación con herrajes de otros fabricantes

Se recomienda que el montaje sea realizado por un fabricante de muebles experimentado

Indicaciones en la página

Visión general 585

AVENTOS HS top – compás abatible giratorio 32

AVENTOS HL top – compás abatible vertical 38

AVENTOS HK top – compás abatible 44

CLIP top BLUMOTION | **CLIP top** – bisagras 72

LEGRABOX 196

MERIVOBOX 250

Estabilizador del fondo/frente para frentes delgados 245

Más acerca de nuestro nuevo sistema de fijación EXPANDO T

Short-URL

www.blum.com/EXPANDO_T_3

Montaje, desmontaje y ajuste

Short-URL

www.blum.com/a720

Herraje de suspensión para atornillar

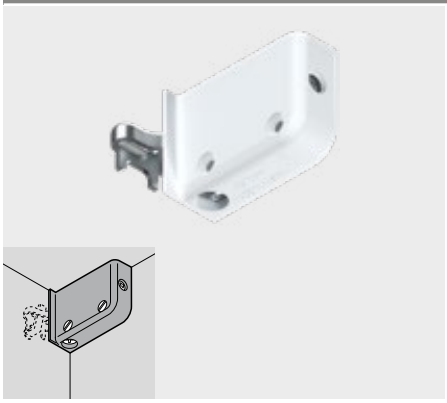

- Envoltura de plástico con soporte de acero cincado
- Ajuste tridimensional
- Carga 130 kg por par según DIN EN 15939 (marco de ensayos A)

Información de pedido

	Versión	Color	Ref.
	Derecha	WS | BR | R9001	48N0510.02
	Izquierda		48N0510.03

BR Marrón
R9001 RAL 9001 blanco crema
WS Blanco

Indicaciones en la página

Prescripciones relativas al ensayo 712

Planificación

Espacio ocupado

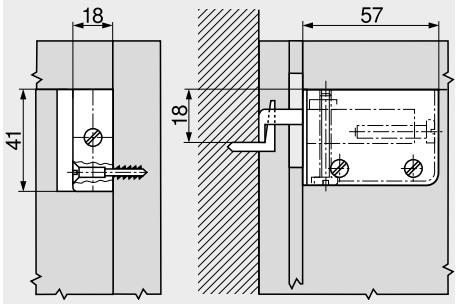

Posición de fijación

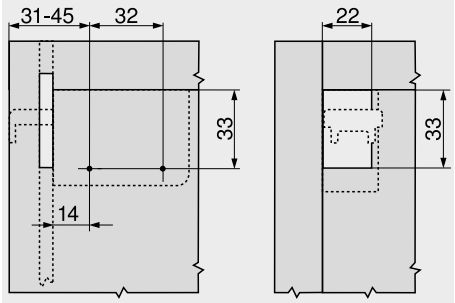

En el lado de cuerpo de mueble y en la trasera

Herraje de suspensión para encajar a presión

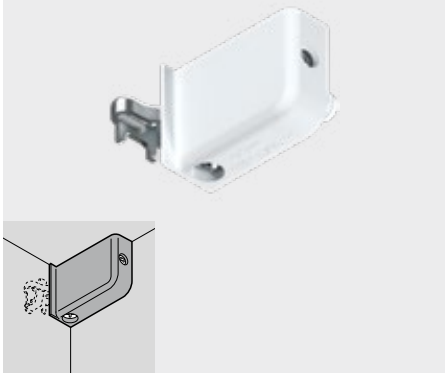

- Envoltura de plástico con soporte de acero cincado
- Ajuste tridimensional
- Carga 130 kg por par según DIN EN 15939 (marco de ensayos A)

Información de pedido

	Versión	Color	Ref.
	Derecha	WS	48N0610.02
	Izquierda		48N0610.03

WS Blanco

Accesorios

	Descripción	Ref.
	Matriz para encajar a presión – herraje de suspensión – [1] 48N0610.02 | 48N0610.03	MZM.0078

[1] **MINIPRESS**

Indicaciones en la página

Prescripciones relativas al ensayo 712

Planificación

Espacio ocupado

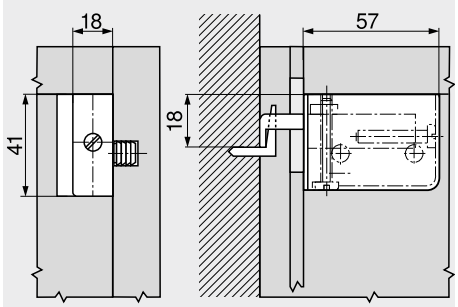

Posición de fijación

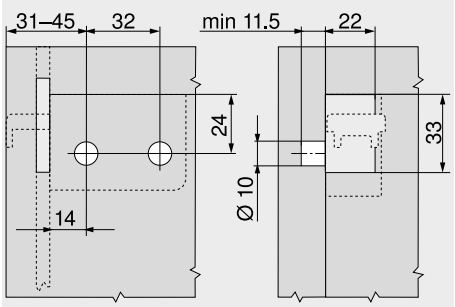

En el lado de cuerpo de mueble y en la trasera

Conectores para muebles para atornillar

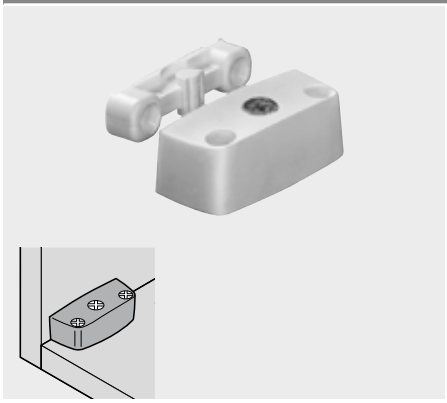

- Envoltura de plástico con excéntrica premontada de cinc
- Pieza de conexión de plástico

Información de pedido

	Descripción	Color	Ref.
	Conectores para muebles para atornillar	WS	40.2000

WS Blanco

Planificación

Fondo

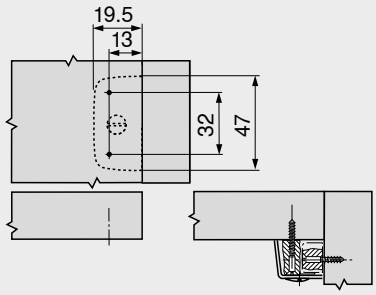

Lado de cuerpo de mueble

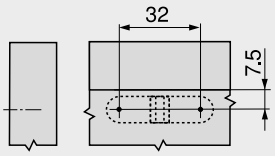

Conectores para muebles para prensar

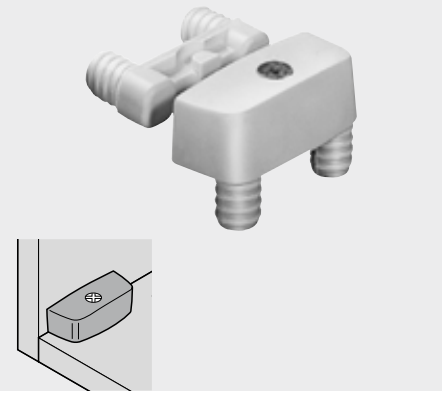

- Envoltura de plástico con excéntrica premontada de cinc
- Pieza de conexión de plástico

Información de pedido

	Descripción	Color	Ref.
	Envoltura de conector	WS	40.2110
	Pieza de conexión	NA	40.2120.02

NA Color natural
WS Blanco

Planificación

Trabajo de cuerpo

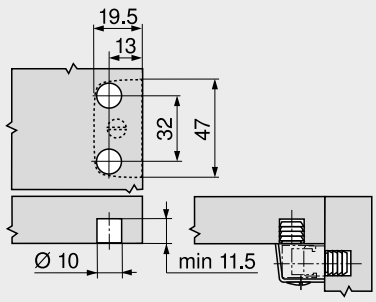

Lado de cuerpo de mueble

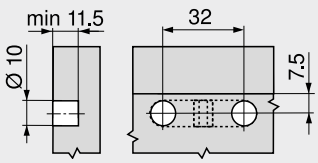

Conectores para muebles con tornillo premontado

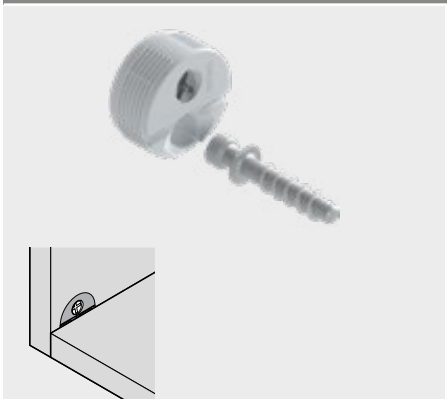

- Envoltura de plástico con excéntrica premontada de cinc
- Tornillo de conector de cinc fundido a presión

Información de pedido

	Descripción	Color	Ref.
	Conectores para muebles con tornillo premontado	WS | BR	42.0700.01

BR Marrón
WS Blanco

Accesorios

	Descripción	Ref.
	Matriz para encajar a presión – pieza de conexión – 42.0700.01 [1]	MZM.0077

[1] **MINIPRESS**

Planificación

Fondo

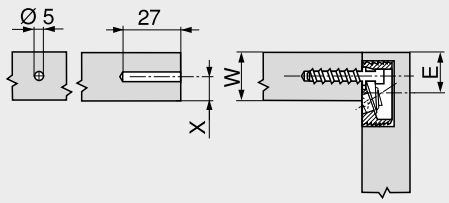

E = W – X + 8 mm
X máx. = 9.5 mm

Lado de cuerpo de mueble

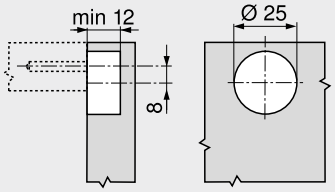

Conectores para muebles con tornillo premontado

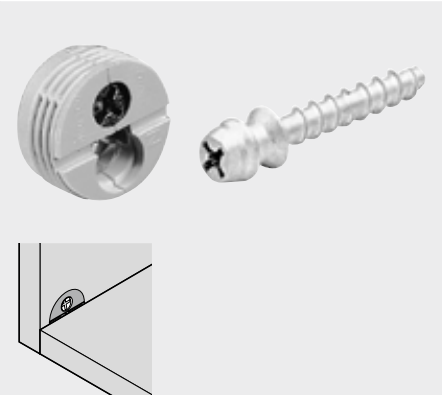

- Envoltura de plástico con excéntrica premontada de cinc
- Tornillo de conector de cinc fundido a presión

Información de pedido

	Descripción	Color	Ref.
	Envoltura de conector	WS | BR	40.0110N
	Tornillo ensamblado	ZN	40.0720

BR Marrón
WS Blanco
ZN Cinc

Accesorios

	Descripción	Ref.
	Matriz para encajar a presión – envoltura de conector – 40.0110N | 40.0200N [1]	MZM.0070

[1] **MINIPRESS**

Planificación

Trabajo de cuerpo

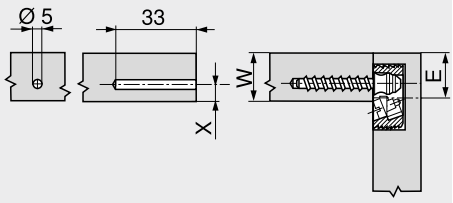

E = W – X + 5.8 mm
X máx. = 8 mm

Lado de cuerpo de mueble

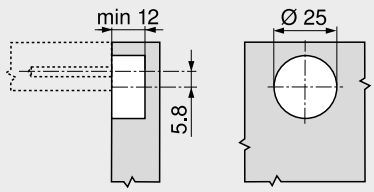

Conectores para muebles con tetón y clavija extensible

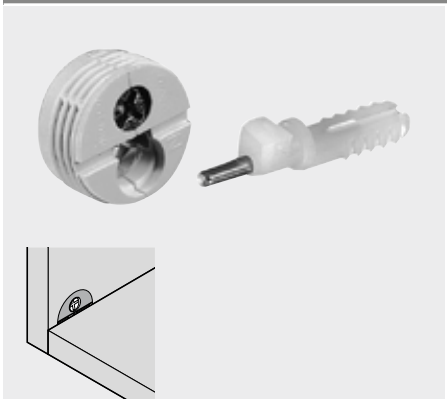

- Envoltura de plástico con excéntrica premontada de cinc
- Téton de conexión de plástico con clavija extensible de acero

Información de pedido

	Descripción	Color	Ref.
	Conectores para muebles con tetón y clavija extensible	WS	40.0200N

WS Blanco

Accesorios

	Descripción	Ref.
	Matriz para encajar a presión – envoltura de conector – 40.0110N | 40.0200N [1]	MZM.0070

[1] **MINIPRESS**

Planificación

Fondo

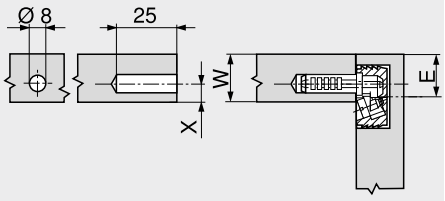

E = W – X + 7.4 mm
X máx. = 9 mm

Lado de cuerpo de mueble

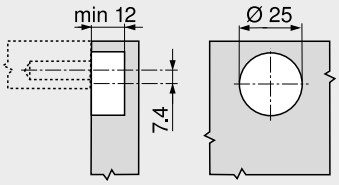

Conectores para muebles con pieza de conexión System 32

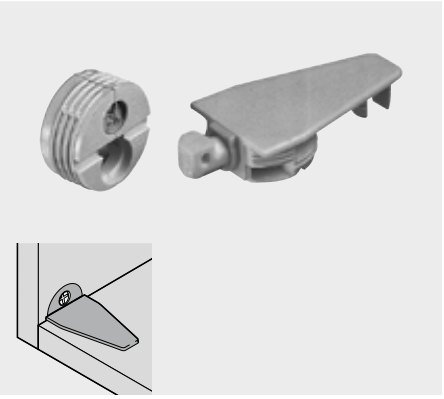

- Envoltura de plástico con excéntrica premontada de cinc
- Pieza de conexión de plástico

Información de pedido

	Descripción	Color	Ref.
	Envoltura de conector	WS |	40.0110N
	Pieza de conexión	BR	40.0620

BR Marrón
WS Blanco

Accesorios

	Descripción	Ref.
	Matriz para encajar a presión – envoltura de conector – 40.0110N | 40.0200N [1]	MZM.0070
	Matriz para encajar a presión – pieza de conexión – 40.0620 [1]	MZM.0071

[1] **MINIPRESS**

Planificación

Trabajo de cuerpo

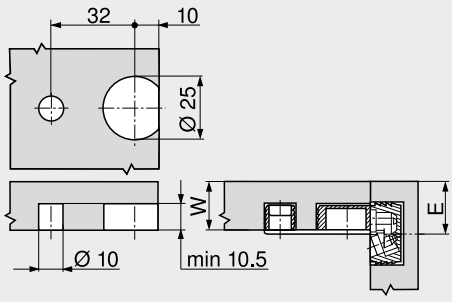

E = W + 1.5 mm

Lado de cuerpo de mueble

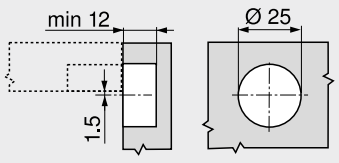



¿Cuáles son los factores determinantes para el éxito de la ejecución de sus proyectos? Por un lado, nuestros sofisticados productos y, por el otro, nuestros servicios correspondientes. Diseñados exactamente para sus necesidades y cada paso de sus procesos.

Para que trabaje de manera más eficiente y, de este modo, ahorre tiempo. Es la combinación única de estos dos factores de éxito lo que convierte a nuestras soluciones en un paquete completo indiscutible. Se encuentran disponibles para usted de manera personalizada, cuando y donde lo necesite.

Con nuestros servicios digitales, máquinas de mecanizado, dispositivos de montaje y plantillas, le ofrecemos múltiples opciones para aprovechar por completo el potencial de nuestros productos.

Servicios digitales



Con los servicios digitales de Blum le ofrecemos asistencia online, en todo momento y en cualquier lugar. Nuestros servicios se basan directamente en su trabajo cotidiano. De esta manera, usted obtendrá un resultado óptimo de manera más rápida y sencilla.

Máquinas de mecanizado



Con nuestra gama de máquinas de mecanizado estará perfectamente preparado para cualquier situación de montaje.

Dispositivos de montaje



Nuestros dispositivos de montaje le ayudan a ensamblar con precisión los sistemas box de Blum.

Calibres



Con nuestros plantillas podrá montar nuestros productos fácilmente, manteniendo la exactitud en el montaje.

Servicios digitales


Foto simbólica

Servicios digitales	604
Visión general	605

Máquinas de mecanizado


Foto simbólica

Máquinas de mecanizado	616
Visión general	617
Visión general – posibilidades de montaje	618

Dispositivos de montaje


Foto simbólica

Dispositivos de montaje	654
Visión general	655

Calibres


Foto simbólica

Calibres	660
Visión general	661
Visión general – calibres	662
Visión general – posibilidades de montaje	664

Servicios digitales – soporte eficiente para cada paso de trabajo



Los servicios digitales de Blum le ofrecen asistencia online, en todo momento y en cualquier lugar. En función de sus necesidades específicas, estos le acompañan durante uno o varios pasos de trabajo o a lo largo de toda la cadena de procesos. De este modo, podrá trabajar de una forma más eficiente y alcanzar rápidamente el resultado deseado. Este es su código de acceso personal a las ventajas reales del mundo digital.

Mediateca de marketing



Múltiples opciones para facilitar la labor de comercialización.

Base de datos de productos



Información técnica acerca de los productos de Blum.

Configurador de productos

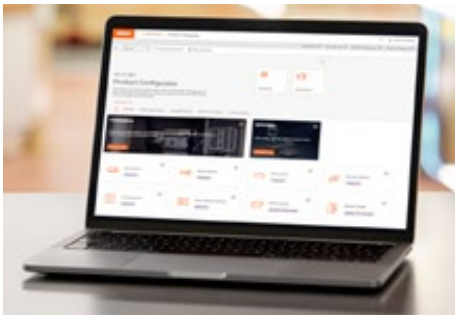

Configurar los herrajes, realizar el pedido y producir las aplicaciones.

Configurador de muebles



Apoyo desde la planificación hasta la producción.

Servicio de datos CAD/CAM

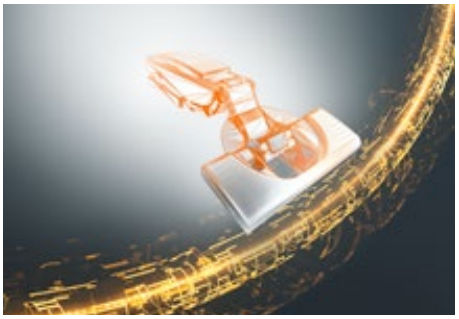

El camino directo a los datos más actuales.

Aplicación EASY ASSEMBLY



La herramienta digital para sus montajes.

Descripción	Página	Pasos de trabajo						
		Comercialización	Diseño | Planificación | Oferta	Construcción	Pedido	Fabricación	Entrega | Montaje	Servicios posventa
Aplicaciones								
Mediateca de marketing	606	●						
Base de datos de productos	607		●	●				
Configurador de productos	608		●	●	●	●		
Configurador de muebles	610		●	●	●	●		
Servicio de datos CAD/CAM	612			●		●		
Interfaces	613							
Aplicación **EASY ASSEMBLY**	614						●	
Servicios posventa	615							●

Mediateca de marketing



Múltiples opciones para facilitar la labor de comercialización

En nuestra mediateca de marketing, usted encontrará contenidos profesionales para crear sus propios documentos de comercialización sin cargo y en todo momento. Descargue imágenes de alta resolución, vídeos o folletos y comercialice sus productos con atractivos materiales publicitarios.

- Tenga acceso directo a más de 19000 materiales de comercialización de Blum en más de 40 idiomas
- Descarga gratuita de folletos, prospectos, fotos, logotipos, vídeos, instrucciones de montaje, presentaciones, hojas de datos técnicos, certificados, etc.
- Comercialización de sus productos Blum y muebles con herrajes Blum de manera aún más eficiente, en su tienda en línea, salón de exposiciones o en charlas de ventas

Pasos de trabajo

¿En qué pasos de trabajo recibirá asesoramiento?

Comercialización	Diseño | Planificación | Oferta	Construcción	Pedido	Fabricación	Entrega | Montaje	Servicios posventa

Comercialización	Le asesoraremos en la comercialización de sus productos con herrajes Blum, poniendo a su disposición todos los materiales de comercialización de forma gratuita y en más de 40 idiomas. De este modo, ahorrará tiempo y costes elevados para la creación de sus propios documentos.

Funciones prácticas



Colección de medios

Mediante la colección de medios, es posible marcar varios documentos para ver más tarde e incluso guardarlos en una estructura de carpetas individuales. De este modo, puede administrar los documentos de forma simple según sus necesidades. Podrá compartir estas carpetas o los archivos individuales con su equipo a través de un enlace, así como descargarlos en diferentes formatos.

Indicaciones en la página

Visión general	605	Mediateca de marketing	
		Short-URL	
		www.blum.com/s017	

Base de datos de productos

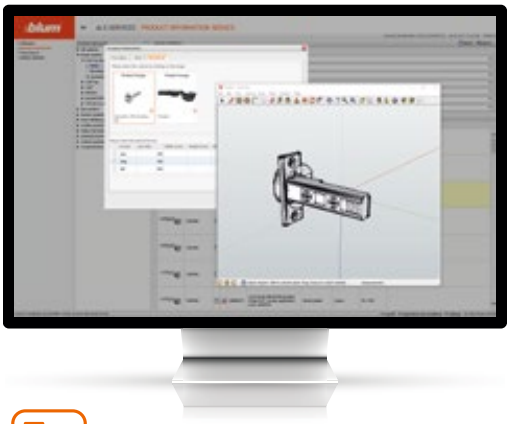

Información técnica acerca de los productos de Blum

En la base de datos de productos se encuentra todo lo necesario acerca de cada producto Blum. Descargue descripciones de productos, datos técnicos, dibujos de los productos, datos CAD y mucha más información detallada y continúe con su tratamiento de manera directa.

- Visión general de todos los artículos de Blum disponibles en el mercado
- Descripciones detalladas de productos individuales inclusive características técnicas
- Datos correctos directamente derivados del fabricante de herrajes para uso libre
- Descarga directa de diferentes datos de productos: imágenes, gráficos, dibujos y datos CAD 3D para la planificación y la construcción de soluciones de herrajes de Blum

Pasos de trabajo

¿En qué pasos de trabajo recibirá asesoramiento?

Comercialización | **Diseño \| Planificación \| Oferta** | **Construcción** | Pedido | Fabricación | Entrega \| Montaje | Servicios posventa

Diseño | Planificación | Oferta	La base de datos de productos le ofrece una vista general de los artículos disponibles en su mercado. Las características técnicas individuales de cada artículo se presentan de forma resumida. Esto le ayudará con el diseño o la planificación de sus muebles.
Construcción	Además de las características técnicas para el diseño de los productos, en la base de datos de productos también encontrará gráficos de planificación y datos CAD 3D de cada artículo individual.

Funciones



Información sobre los productos

Búsqueda sencilla de productos a través de las categorías de productos o a través de una búsqueda libre. De este modo, acceda rápidamente a toda la información básica de cada artículo. Los demás detalles, como, por ejemplo, referencias de artículos y códigos, peso, códigos EAN y otros datos respecto al empaque y el material del artículo se presentan de forma resumida.



Características detalladas de los productos

Además de todas las características técnicas de cada artículo, también dispondrá de diferentes imágenes, gráficos, dibujos y datos CAD 3D para descargar.

Indicaciones en la página

Visión general 605

Base de datos de productos

Short-URL
www.blum.com/s001

Configurador de productos



Seleccionar, pedir y planificar herrajes en menos tiempo

El configurador de productos le dará la solución de herrajes correcta para sus proyectos de muebles de forma rápida y simple. Envíe la lista de piezas completa de todos los proyectos directamente a la tienda online del proveedor elegido. El extenso resultado de la planificación le ofrece esquemas de producción para imprimir o datos CAD para continuar con el tratamiento en su software de diseño. Para la transmisión a **EASYSTICK** y a las máquinas CNC, están disponibles los datos BXF[1] y CAM.

- Lista de piezas completa para un pedido sin errores
- Extenso resultado de la planificación con información para la construcción, el montaje, el ajuste y la producción
- Todas las funciones están disponibles para la tablet y el móvil
- Selección de productos intuitiva y guiada para lograr una lista de piezas sin errores con información útil sobre los nuevos productos

Pasos de trabajo

¿En qué pasos de trabajo recibirá asesoramiento?

Comercialización | **Diseño \| Planificación \| Oferta** | **Construcción** | **Pedido** | **Fabricación** | Entrega \| Montaje | Servicios posventa

Diseño | Planificación | Oferta	Determine los herrajes correctos para sus proyectos de mueble: la creación sencilla y rápida de listas de piezas completas y verificadas por el fabricante simplifica considerablemente la planificación del diseño y la organización de las ofertas.
Construcción	Proporciona un dimensionamiento preciso de las soluciones de productos Blum con todas las medidas relevantes. Mediante la descarga, se obtienen datos CAD en 2D y 3D como geometrías combinadas que se ajustan de forma exacta a sus proyectos de mueble (medidas, cálculo del peso, tipo de material, carga, etc.). Múltiples opciones de exportación para continuar utilizando los datos en su software de diseño.
Pedido	Las listas de piezas se pueden guardar y organizar en «Mis proyectos» de manera sencilla según los proyectos de los clientes. Transfiera listas de piezas completas y verificadas de forma rápida y cómoda, directamente al proveedor elegido.
Fabricación	El extenso resultado de la planificación con listas de cortes, esquemas de producción y datos CAD/CAM le ayudará en la producción de aplicaciones de muebles. Sin importar si produce de forma manual o automática.

Aplicación

Mi biblioteca	Mis proyectos | mis listas de pedidos	Interfaz de proveedor
Las configuraciones que se repiten se pueden guardar como plantilla junto con sus configuraciones estándares personalizadas.	Configuraciones guardadas y organizadas en proyectos: de este modo, siempre tendrá acceso a sus resultados de planificación.	Transmisión sencilla de listas de piezas completas y con ensayo de colisión al proveedor elegido.

[1] El archivo BXF (Blum eXchange-Format) no solo contiene la información acerca del herraje, sino también información de producción para piezas de madera como, por ej., cortes y posiciones de taladrado.

Configurador de productos

Funciones

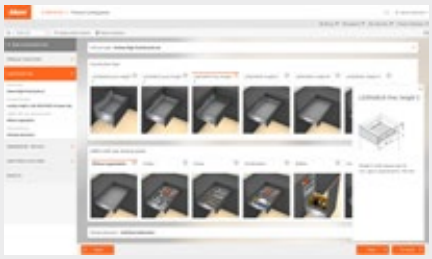

Selección de productos – los herrajes correctos en pocos clics

Mediante la selección de productos guiada, accederá a los herrajes adecuados para su proyecto de mueble. La práctica herramienta de cálculo le ayudará a calcular el peso del frente correcto de los compases abatibles y las puertas o de la unidad **TIP-ON BLUMOTION** ideal, incluso en situaciones de muebles complejas. Las listas de piezas completas para aplicaciones de productos como **SPACE STEP** o **CABLOXX** se crean de forma rápida y sencilla.



Variedad de resultados de planificación para cada forma de trabajo

La variedad de resultados de planificación cumple todos los deseos: listas de piezas verificadas por el fabricante, datos CAD 2D/3D exactos y sin errores para continuar con su uso en el software de diseño, esquemas para la producción manual, información de planificación y montaje, listas de cortes de madera y vista 3D para el control visual rápido. Esto es todo lo que obtiene tras cada configuración individual o conjunta para proyectos completos.

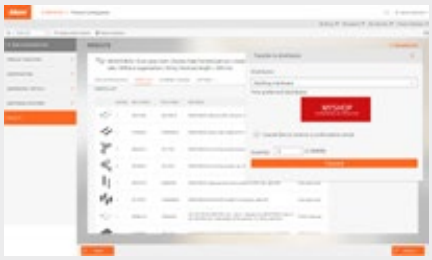

Transferencia de listas de piezas al proveedor elegido

Puede administrar nuestras listas de piezas verificadas en proyectos o comisiones, y transferirlas directamente a la tienda online del proveedor elegido con unos pocos clics. Organice sus proyectos en la aplicación «Mis proyectos» y utilice «Mis listas de pedidos» para pedidos de gran volumen, incluso a través de varios proyectos.



Bibliotecas – plantillas útiles para sus estándares del taller

Utilice «Mi biblioteca» para guardar como plantilla las configuraciones que necesita de forma regular o que se repiten. A las plantillas de la biblioteca puede asignarles sus valores estándar y guardarlas para la siguiente configuración.
Al volver a acceder, sus valores estándar individuales ya se encuentran completados. Solo debe ingresar pocos valores. Esto le permite ahorrar tiempo: unos pocos clics son suficientes para crear listas de pedidos verificadas.

Indicaciones en la página

Visión general 605

Configurador de productos

Short-URL
www.blum.com/s002

Configurador de muebles



Apoyo desde la planificación hasta la producción

Configure cuerpos de mueble con herrajes Blum en pocos clics. Realice una planificación exacta y sin errores gracias al sistema de ensayo de colisión integrado. El extenso resultado de la planificación le ayudará de forma óptima en su proceso: en la planificación, el diseño, el pedido y la producción.

- Aplicación online integral con interfaz de usuario fácil de utilizar y sin actualizaciones manuales
- Construcción de cuerpos de mueble con herrajes a prueba de colisión y ahorro de tiempo valioso

Pasos de trabajo

¿En qué pasos de trabajo recibirá asesoramiento?

Comercialización | **Diseño \| Planificación \| Oferta** | **Construcción** | **Pedido** | **Fabricación** | **Entrega \| Montaje** | **Servicios posventa**

Diseño | Planificación | Oferta	Configure y almacene online sus proyectos de manera sencilla. Recibirá listas de piezas verificadas y completas para ofrecer a sus clientes.
Construcción	Nuestro configurador de muebles le asiste en la construcción de cuerpos de mueble y los herrajes apropiados. Recibirá datos CAD en formatos convencionales que podrá continuar utilizando en su software de diseño. ¿Su software cuenta con una interfaz BXF[1]? Entonces utilice nuestros archivos BXF[1] con información de producción adicional.
Pedido	Transfiera sus listas de piezas completas directamente a la tienda online o al servicio al cliente del proveedor elegido. Administre sus proyectos o listas de pedidos de forma cómoda a través de «Mis proyectos» y «Mis listas de pedidos».
Fabricación	Utilice nuestras listas de cortes, la vista general de los trabajos o los esquemas de producción, de forma digital o analógica para imprimir. Con el archivo BXF[1], puede transferir los resultados a **MINIPRESS** con **EASYSTICK**.

[1] El archivo BXF (Blum eXchange-Format) no solo contiene la información acerca del herraje, sino también información de producción para piezas de madera como, por ej., cortes y posiciones de taladrado.

Configurador de muebles

Funciones



Construcción del cuerpo

En la construcción del cuerpo, defina la altura, el ancho, la profundidad, así como el panel superior, el fondo y la trasera del cajón de su cuerpo de mueble. Planifique más rápido guardando las cotas de cuerpo de mueble que utiliza con regularidad como valores estándares. Ahora también podrá realizar modificaciones en la construcción del cuerpo tras la planificación de los herrajes.



Selección de herrajes

Arrastre los herrajes disponibles en su país con el ratón sobre su cuerpo de mueble. Ahorre tiempo valioso en la planificación de los herrajes duplicando los herrajes con un clic o añadiendo sus plantillas personalizadas.

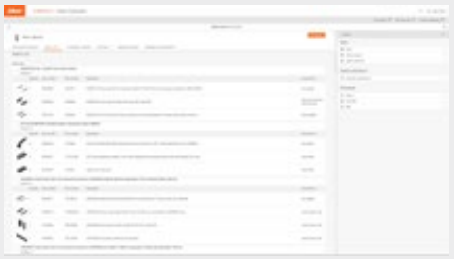

Resultado de planificación

El extenso resultado de la planificación le ofrecerá un apoyo óptimo en su proceso.

- Borrador, planificación, oferta: utilice las listas de piezas verificadas y completas para las ofertas a sus clientes
- Construcción: continúe con el tratamiento de los datos CAD y BXF[1] en su software CAD
- Pedido: transfiera sus listas de piezas directamente a la tienda online o al servicio al cliente del proveedor elegido
- Producción: imprima la información de producción necesaria o transfiera los datos BXF[1] a **MINIPRESS** con **EASYSTICK**



Mis proyectos | mis listas de pedidos

En «Mis proyectos», puede guardar y organizar sus configuraciones. Usted conservará el resultado de la planificación de forma permanente para sus proyectos de mueble.
Mediante «Mis listas de pedidos», realice sus pedidos de forma cómoda y envíe las listas de piezas verificadas directamente a la tienda online o al servicio al cliente del proveedor elegido.

[1] El archivo BXF (Blum eXchange-Format) no solo contiene la información acerca del herraje, sino también información de producción para piezas de madera como, por ej., cortes y posiciones de taladrado.

Indicaciones en la página

Visión general 605

Configurador de muebles

Short-URL
www.blum.com/s003

Servicio de datos CAD/CAM



Su camino hacia los datos CAD/CAM actuales

Para poder otorgarle una asistencia óptima en la construcción y la producción, le ofrecemos una variedad de formatos CAD/CAM diferentes. Mediante el servicio de datos CAD/CAM, tendrá acceso a datos útiles de forma rápida y en todo momento.

- Acceda a datos CAD/CAM[2] actualizados y aprobados por el fabricante de forma centralizada
- Diríjase directamente a nuestros configuradores de muebles y obtenga esquemas de producción, datos BXF[1] y situaciones de montaje exactos y con ensayo de colisión
- ¿Le faltan los datos adecuados?
  Solicítenos de forma sencilla, por ejemplo, los dibujos de los topes especiales a través de la consulta del cliente

Pasos de trabajo

¿En qué pasos de trabajo recibirá asesoramiento?

Comercialización | Diseño \| Planificación \| Oferta | **Construcción** | Pedido | **Fabricación** | Entrega \| Montaje | Servicios posventa

Construcción	Recibirá datos CAD en 2D y 3D en los formatos convencionales, así como nuestros archivos BXF[1]. Podrá continuar utilizando ambos en su software de diseño con interfaz BXF[1]. Los datos CAD estarán a su disposición como geometría individual, recopilación o paquete.
Fabricación	Descargue los datos de fabricación como, por ejemplo, los esquemas de fabricación o utilice nuestros datos CAM[2] en los formatos convencionales para su software CAM. Además, nuestros datos BXF[1] contienen información de producción importante para sus piezas de madera.

Contenidos para descargar en el servicio de datos CAD/CAM

- Paquetes CAD/CAM[2]
- Producto individual (3D)
- Recopilación (3D)
- Situación de montaje (2D)
- Diagramas de producción (2D)
- Datos CAM[2] para el procesamiento en la máquina CNC
- Datos BXF[1]
- Consultas de cliente personalizadas para situaciones de montaje especiales o dudas pendientes

[1] El archivo BXF (Blum eXchange-Format) no solo contiene la información acerca del herraje, sino también información de producción para piezas de madera como, por ej., cortes y posiciones de taladrado.

[2] Los datos CAM disponibles hacen referencia a cada uno de los productos por separado. Por lo tanto, realice el posicionamiento correcto en las piezas de madera manualmente.

Indicaciones en la página

Visión general 605

Servicio de datos CAD/CAM

Short-URL
www.blum.com/s004

Interfaces



Planificación de muebles sencilla con productos Blum

Mediante nuestro configurador de productos y de muebles podrá configurar aplicaciones de productos de forma fácil y rápida. Las listas de piezas determinadas y comprobadas en esta herramienta pueden transferirse cómodamente a la tienda online de los proveedores elegidos.

Además, trabajamos de forma cercana con fabricantes de software CAD/CAM. Nuestros socios de software tienen los datos de herrajes de Blum integrados en sus software y, de esta forma, le permiten planificar herrajes Blum con total facilidad. Otros, por su parte, ofrecen cómodas interfaces con nuestros configuradores de muebles.

Interfaz para tiendas online de proveedores



Mis proyectos

Con nuestros configuradores, puede crear listas de piezas probadas y completas. Que, después, podrá organizar con facilidad en carpetas de proyectos en «Mis proyectos» y transferir directamente a la tienda online de los proveedores seleccionados. A continuación, verá todos los detalles de su pedido en la tienda online del proveedor y podrá finalizar la compra de los herrajes con él.

Interfaz con software CAD/CAM



Selección de productos – los herrajes correctos en pocos clics

¿Necesita datos de herrajes de Blum para su software CAD/CAM? Configure aplicaciones de productos completas con nuestros configuradores. De este modo, al final de la configuración, recibirá todos los datos personalizados para sus procesos de fabricación.

- Interfaz BXF[1] para importar los resultados de la planificación a su software y continuar con su tratamiento
- Descarga de datos CAD/CAM o listas de piezas como datos CSV o XLS para continuar con el procesamiento en su software
- Aproveche nuestro servicio de datos CAD/CAM gratuito



Datos de herrajes Blum integrados en su software CAD/CAM

Con algunos socios de software seleccionados, también hemos integrado nuestra biblioteca de herrajes Blum directamente en el software. Esto le permite transferir datos CAD/CAM de productos individuales o aplicaciones completas a las planificaciones de sus muebles en su entorno de software habitual.



Socios de software

Encuentre más información acerca de nuestros socios de software en el sitio web www.blum.com/interfaces.

[1] El archivo BXF (Blum eXchange-Format) no solo contiene la información acerca del herraje, sino también información de producción para piezas de madera como, por ej., cortes y posiciones de taladrado.

Indicaciones en la página

Visión general 605

Socios de software
Short-URL
www.blum.com/interfaces

Interfaces
Short-URL
www.blum.com/s061

Aplicación EASY ASSEMBLY

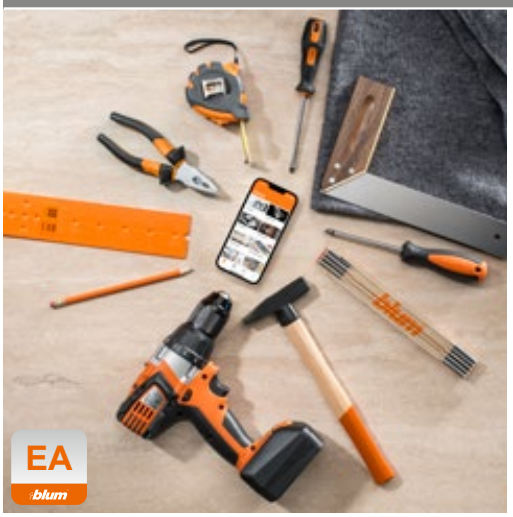

La herramienta digital para sus montajes

¿Desea montar y ajustar de manera correcta bisagras, puertas, módulos extraíbles u otros herrajes de Blum? La aplicación de montaje **EASY ASSEMBLY** para teléfonos inteligentes y tabletas responde sus preguntas acerca del montaje y el ajuste de herrajes de Blum.
La aplicación incluye instrucciones de montaje y vídeos de montaje acerca de todos los productos de Blum.

Pasos de trabajo

¿En qué pasos de trabajo recibirá asesoramiento?

Comercialización | Diseño \| Planificación \| Oferta | Construcción | Pedido | Fabricación | **Entrega \| Montaje** | Servicios posventa

Entrega | Montaje	La aplicación **EASY ASSEMBLY** le asistirá con información e instrucciones sobre el montaje y ajuste de productos Blum.

Funciones



Resumen de todas las instrucciones de montaje

EASY ASSEMBLY incluye un resumen de todas las instrucciones de montaje clasificadas por grupos de productos. La aplicación de montaje posee una estructura intuitiva y, por lo tanto, fácil de usar.



Aplicaciones interactivas

Las aplicaciones interactivas le muestran de manera clara la posición exacta del taladrado y el ajuste de los herrajes de Blum.

Indicaciones en la página

Visión general 605

Aplicación EASY ASSEMBLY

Short-URL
www.blum.com/s015

Servicios posventa



Asistencia personalizada

¿Tiene preguntas o proyectos que le preocupan? Estamos junto a usted en todo momento, incluso después de la compra. Nuestro soporte está disponible en diferentes idiomas alrededor del mundo. Respondemos a sus consultas personalmente por teléfono, correo electrónico o chat. No dude en contactarnos para afrontar sus retos juntos.

Pasos de trabajo

¿En qué pasos de trabajo recibirá asesoramiento?

Comercialización | Diseño \| Planificación \| Oferta | Construcción | Pedido | Fabricación | Entrega \| Montaje | **Servicios posventa**

Funciones



Disponible de manera directa, respuesta a todas las preguntas

Nuestros expertos están a su disposición para responder cualquier pregunta, desde datos técnicos hasta la planificación y el montaje de herrajes Blum. Reciba asesoramiento integral sobre nuestros productos y servicios.



Atención integral, asesoramiento personalizado

Nuestro personal le asistirá en el montaje y ajuste de herrajes Blum, incluso de forma directa con sus clientes in situ, y le ayudará a elegir las ayudas de montaje y los servicios digitales que se adapten a sus necesidades.

Nuestros representantes externos le presentarán encantados los nuevos productos Blum personalmente, con inclusión de las muestras, y le asesorarán para poner en práctica sus ideas de muebles individuales.

Indicaciones en la página

Visión general 605

Asesoramiento técnico

Short-URL
www.blum.com/s020

Montaje eficiente de la mayor calidad



Las máquinas para taladrar y de instalación de herrajes de Blum no solo han sido diseñadas para el montaje de productos Blum, sino también para otros taladrados de cuerpos de mueble convencionales. Permiten realizar un trabajo preciso de taladrado y encaje a presión de herrajes.

La amplia gama de máquinas de mecanizado ofrece la solución para cada caso. El ajuste rápido y el uso sencillo garantizan el montaje eficiente de todos los herrajes de Blum.



MINIPRESS top para EASYSTICK
- Taladrado vertical y colocación de herrajes Blum
- Taladrado horizontal opcional
- Cambio sin herramientas del cabezal portabrocas
- Eje X/Y desplazable automáticamente



MINIPRESS top
- Taladrado vertical y colocación de herrajes Blum
- Cambio sin herramientas del cabezal portabrocas y cambio de la regla
- Sistema de topes convencional



MINIPRESS P
- Taladrado vertical y colocación de herrajes Blum
- Los cabezales portabrocas pueden cambiarse sin herramientas
- Adaptable con **EASYSTICK** de manera opcional



Fresadora manual para fondo de cajón
- Creación precisa del dispositivo del fresado del fondo para **LEGRABOX**



EASYSTICK, regla con desplazamiento automático (eje X).



Montaje sin herramientas de los cabezales portabrocas.



Empleo de herrajes Blum (opcional).



Taladrado horizontal (opcional; solo posible con **MINIPRESS top** para **EASYSTICK**).

Visión general – posibilidades de montaje

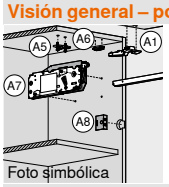

Foto simbólica

Visión general – posibilidades de montaje 618

El equipo básico


Foto simbólica

MINIPRESS top para **EASYSTICK** 622
MINIPRESS top 626
MINIPRESS P 630
Fresadora manual para fondo de cajón 634

Posibilidades de montaje

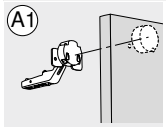

Foto simbólica

MINIPRESS top para **EASYSTICK** | **MINIPRESS top** 636
MINIPRESS P 644

Accesorios


Foto simbólica

EASYSTICK 650
Matriz para encajar a presión 652
Taladro 652

Pictogramas

Artículo disponible bajo petición	Taladrado vertical
Taladros horizontales	Encaje a presión de herrajes Blum

Posibilidades de montaje

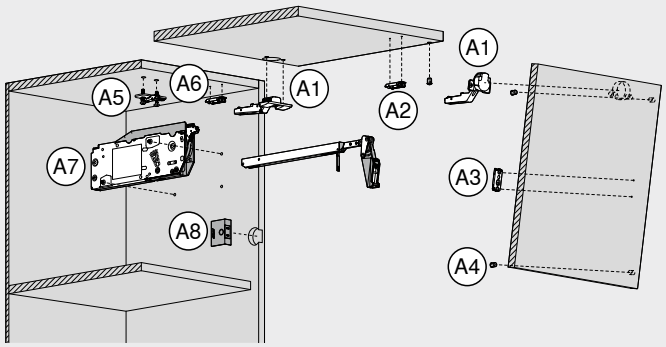

Montaje – sistemas de compases abatibles – AVENTOS HF top | HK-XS

Trabajo del frente

(A1) Bisagra
(A2) Base recta
(A3) Base recta | palanca | fijación frontal
(A4) Distanciador de amortiguación de Blum

Trabajo de cuerpo

(A5) Base en cruz
(A6) Base recta
(A7) Mecanismo de elevación – fijación de cuerpo de mueble
(A8) Interruptor de **SERVO-DRIVE**

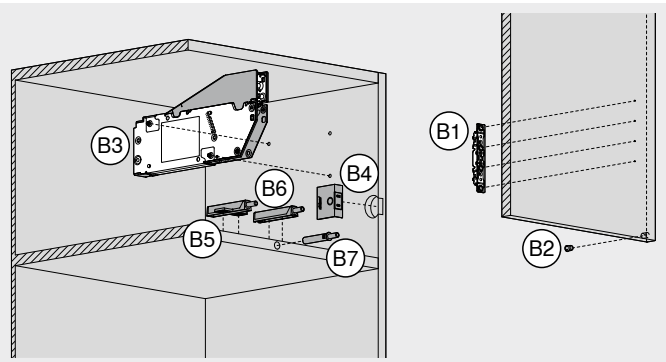

Montaje – sistemas de compases abatibles – AVENTOS HKi | HS top | HL top | HK top | HK-S

Trabajo del frente

(B1) Fijación frontal
(B2) Distanciador de amortiguación de Blum

Trabajo de cuerpo

(B3) Mecanismo de elevación
(B4) Interruptor de **SERVO-DRIVE**
(B5) **TIP-ON** – placa soporte en cruz
(B6) **TIP-ON** – placa soporte recta
(B7) **TIP-ON** – para taladrar

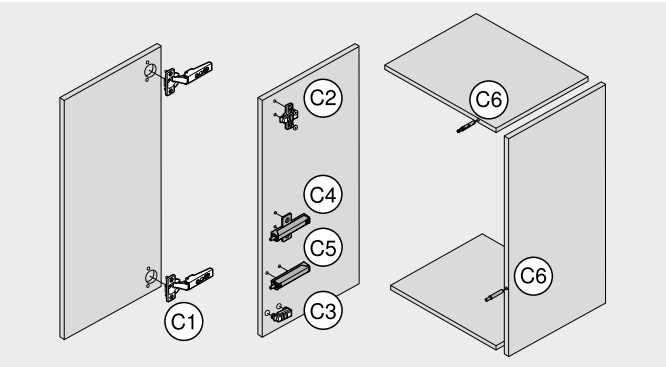

Montaje – sistemas de bisagras

Trabajo del frente

(C1) Bisagra

Trabajo de cuerpo

(C2) Base en cruz
(C3) Base recta
(C4) **BLUMOTION** | **TIP-ON** – placa soporte en cruz
(C5) **BLUMOTION** | **TIP-ON** – placa soporte recta
(C6) **BLUMOTION** | **TIP-ON** – para taladrar

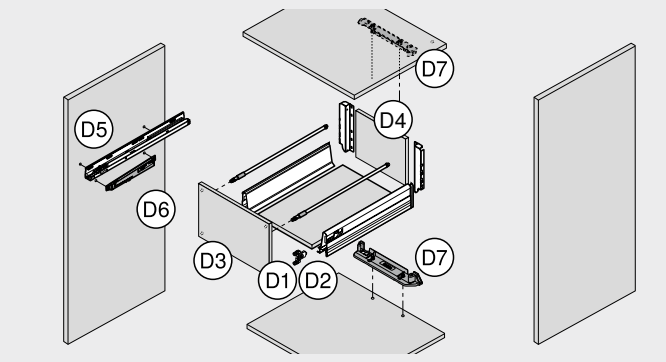

Montaje – sistemas box y de guías

Trabajo del frente

(D1) Fijación frontal **LEGRABOX** | **MERIVOBOX** | **TANDEMBOX** | **METABOX**
(D2) **MOVENTO**- | **TANDEM**-herraje de ajuste del frente
(D3) Distanciador de amortiguación de Blum

Trabajo del cajón

(D4) Fondo | trasera

Trabajo de cuerpo

(D5) Guías de cuerpo de mueble
(D6) **BLUMOTION** para **METABOX**
(D7) Alojamiento del perfil de soporte **SERVO-DRIVE**

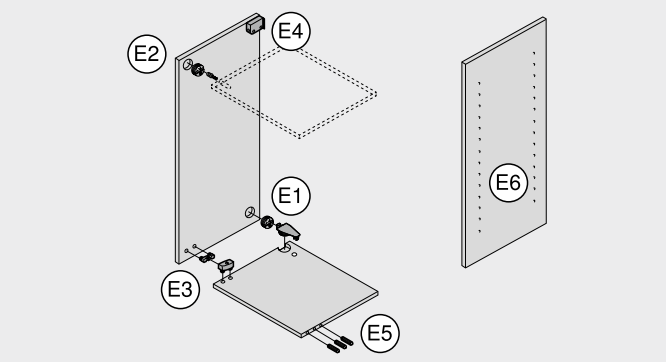

Montaje – otros productos

Trabajo de cuerpo

(E1) Conectores para muebles con pieza de conexión System 32
(E2) Conectores para muebles con tornillo premontado
(E3) Conectores para muebles para prensar
(E4) Herraje de suspensión

Montaje – cuerpo

Trabajo de cuerpo

(E5) Taladrado de tarugos de madera horizontal
(E6) Taladrado en línea

Tipo de montaje	MINIPRESS top para EASYSTICK Vertical | horizontal			MINIPRESS top para EASYSTICK MINIPRESS top Vertical			MINIPRESS P		
El equipo básico			622			626			630
Accesorios			623			627			631
Montaje – sistemas de compases abatibles – AVENTOS HF top | HK-XS									
Trabajo del frente									
A1 Bisagra									
AVENTOS HF top | HK-XS	●		636	●		636	●		644
A2 Base recta									
AVENTOS HF top | HK-XS	●		636	●		636	●		644
A3 Base recta | palanca | fijación frontal									
AVENTOS HF top | HK-XS	●		636	●		636	○		644
A4 Distanciador de amortiguación de Blum									
AVENTOS HF top	●		636	●		636	●		644
Trabajo de cuerpo									
A5 Base en cruz									
AVENTOS HF top | HK-XS	●		636	●		636	●		644
A6 Base recta									
AVENTOS HF top | HK-XS	●		636	●		636	●		644
A7 Mecanismo de elevación – fijación de cuerpo de mueble									
AVENTOS HF top | HK-XS	●		637	●		637	○		644
A8 Interruptor de **SERVO-DRIVE**									
AVENTOS HF top	●		637	●		637	●		645
Montaje – sistemas de compases abatibles – AVENTOS HKi | HS top | HL top | HK top | HK-S									
Trabajo del frente									
B1 Fijación frontal									
AVENTOS HKi	●		637	●		637	○		645
B1 Fijación frontal									
AVENTOS HS top | HL top | HK top	●		637	●		637	○		645
B1 Fijación frontal									
AVENTOS HK-S	●		637	●		637	○		645
B2 Distanciador de amortiguación de Blum									
AVENTOS HS top | HL top | HK top	●		637	●		637	●		645
Trabajo de cuerpo									
B3 Mecanismo de elevación									
AVENTOS HS top | HL top | HK top | HK-S	●		637	●		637	○		645
B4 Interruptor de **SERVO-DRIVE**									
AVENTOS HS top | HL top | HK top	●		637	●		637	●		645
B5 **TIP-ON** – placa soporte en cruz									
AVENTOS HKi | HK top | HK-S	●		638	●		638	●		645
B6 **TIP-ON** – placa soporte recta									
AVENTOS HKi | HK top | HK-S	●		638	●		638	●		645
B7 **TIP-ON** – para taladrar									
AVENTOS HKi | HK top | HK-S	●		638	–			–		

● Recomendado ○ Posible – Imposible

Tipo de montaje		MINIPRESS top para EASYSTICK Vertical | horizontal		MINIPRESS top para EASYSTICK MINIPRESS top Vertical		MINIPRESS P	
El equipo básico			622		626		630
Accesorios			623		627		631
Montaje – sistemas de bisagras							
Trabajo del frente							
C1	Bisagra	●	638	●	638	●	646
Trabajo de cuerpo							
C2	Base en cruz	●	638	●	638	●	646
C3	Base recta	●	638	●	638	●	646
C4	**BLUMOTION** | **TIP-ON** Placa soporte en cruz	●	639	●	639	●	646
C5	**BLUMOTION** | **TIP-ON** Placa soporte recta	●	639	●	639	●	646
C6	**BLUMOTION** | **TIP-ON** Para taladrar	●	639	–		–	
Montaje – sistemas box y de guías							
Trabajo del frente							
D1	Fijación frontal **LEGRABOX**	●	639	●	639	○	646
D1	**MERIVOBOX**-fijación frontal	●	639	●	639	○	647
D1	**TANDEMBOX antaro**- | **TANDEMBOX plus**-fijación frontal	●	639	●	639	○	647
D1	**METABOX**-fijación frontal	●	639	●	639	○	647
D2	**MOVENTO**- | **TANDEM**-herraje de ajuste del frente 295.1000	●	640	●	640	●	647
D3	Distanciador de amortiguación de Blum	●	640	●	640	●	647
Trabajo del cajón							
D4	Fondo | trasera	●	640	●	640	○	647
Trabajo de cuerpo							
D5	Guías de cuerpo de mueble	●	640	●	640	○	648
D6	**BLUMOTION** para **METABOX**	●	640	●	640	○	648
D7	Alojamiento del perfil de soporte **SERVO-DRIVE**	●	640	●	640	○	648

● Recomendado ○ Posible – Imposible

Tipo de montaje	MINIPRESS top para EASYSTICK Vertical | horizontal			MINIPRESS top para EASYSTICK MINIPRESS top Vertical			MINIPRESS P		
El equipo básico			622			626			630
Accesorios			623			627			631
Montaje – otros productos									
Trabajo de cuerpo									
E1 Conectores para muebles con pieza de conexión System 32									
40.0110N | 40.0620	●		641	●		641	●		648
E2 Conectores para muebles con tornillo premontado									
40.0200N | 42.0700.01	●		641	–			–		
E3 Conectores para muebles para prensar									
40.2110 | 40.2120.02	●		641	●		641	●		648
E4 Herraje de suspensión									
48N0610.02 | 48N0610.03	●		641	●		641	●		648
Montaje – cuerpo									
Trabajo de cuerpo									
E5 Taladrado de tacos de madera	●		649	–			–		
E6 Taladrado en línea	●		642	●		642	○		648

● Recomendado ○ Posible – Imposible

Montaje – sistemas pocket

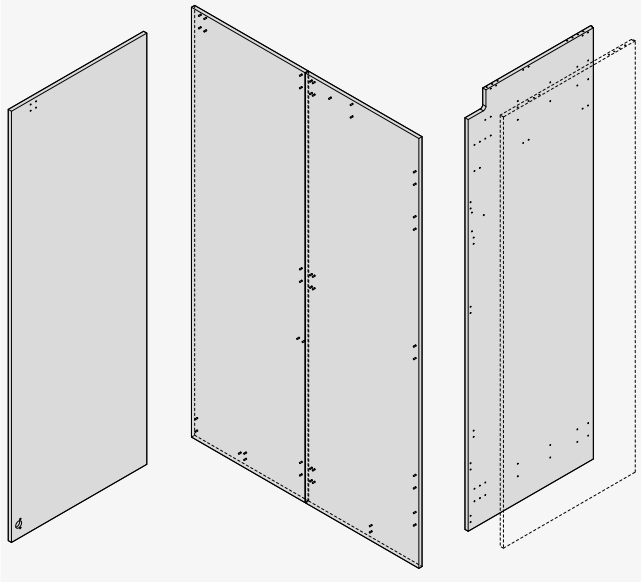

El montaje solo puede realizarse con **MINIPRESS top** para **EASYSTICK**

Configurador de productos

Short-URL
www.blum.com/s050

MINIPRESS top para EASYSTICK


Foto simbólica

MINIPRESS top para EASYSTICK vertical | horizontal y vertical
Mediante el sistema de topes **EASYSTICK**, **MINIPRESS top** se convierte en un todoterreno para el trabajo del frente y del cuerpo del mueble. El ordenador **EASYSTICK** le permite realizar los ajustes respecto a la producción directamente en **MINIPRESS top**. **EASYSTICK** calcula de manera automática las posiciones del taladrado exactas. La regla se desplaza automáticamente a la posición correcta. Se coloca la pieza de trabajo, se taladra y listo.

- Taladrado vertical y colocación opcional de herrajes Blum
- Taladrado horizontal opcional
- Cambio rápido de los cabezales portabrocas ya equipados con brocas
- Desplazamiento automático del cabezal portabrocas (eje Y) de hasta 350 mm
- Regla con desplazamiento automático (eje X) para piezas de trabajo con dimensiones de hasta 2681 mm
- Ajuste sencillo de las medidas mediante elementos de mando de fácil acceso con visualizaciones exactas

Ejemplos de aplicación

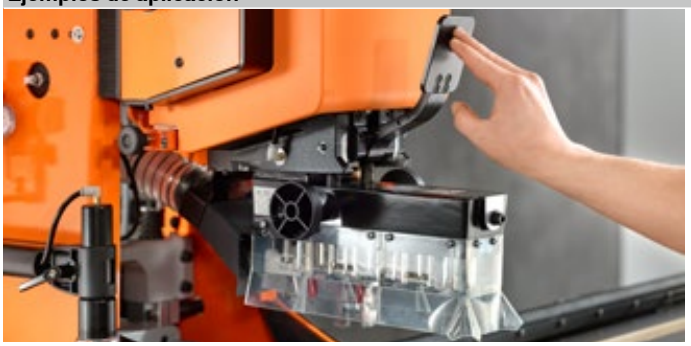

Sujeción del cabezal portabrocas
El cabezal portabrocas (marcado por colores) equipado con brocas y matrices (opcional), puede fijarse de manera rápida y sin herramientas mediante la palanca de sujeción.



Proceso de trabajo digitalizado: planificación directa en la máquina
Con **EASYSTICK** se digitaliza la planificación y el ensamblaje. O bien se planifica directamente en la máquina o se transfieren los datos desde el configurador de muebles o de productos.



Montaje posterior sencillo de sus órdenes de trabajo
Con el escáner de código de barra se puede acceder a sus órdenes de trabajo y procesarlas.



Uso eficiente y múltiple
Los carros de taladrado (eje Y) equipados con **EASYSTICK** se desplazan automáticamente hasta 350 mm. Esto aumenta los anchos de banda de las posibilidades de ensamblaje y admite la disposición de taladrados en línea medios en grandes profundidades del cuerpo de mueble.

MINIPRESS top para EASYSTICK



Foto simbólica

MINIPRESS top para EASYSTICK vertical | horizontal y vertical

- Con mesa de trabajo y juego de herramientas
- Incl. carros de taladrado con desplazamiento automático (eje Y)
- El ordenador **EASYSTICK** 2.0, el adaptador USB para wifi, la regla **EASYSTICK**, los cabezales portabrocas y los demás accesorios no se incluyen en el volumen de entrega del equipo básico
- Opcional con unidad taladradora horizontal (3 husillos)

Advertencia

Las máquinas se pueden agrupar con el configurador de productos

Short-URL

www.blum.com/configurator

Información de pedido

F1	MINIPRESS top para EASYSTICK – vertical | horizontal			
	Voltaje (V)	Frecuencia (Hz)		Ref.
	3 x 400	50 | 60	[1]	M75E2000

Consta de:

F1	1 x **MINIPRESS top** para **EASYSTICK** – vertical | horizontal
–	1 x Juego de herramientas
–	1 x Mesa de trabajo
–	1 x Mantenga presionada la pinza (neumático) – izquierda | derecha
–	1 x Unidad taladradora horizontal de 3 husillos

[1] El ordenador **EASYSTICK** y la regla **EASYSTICK** no se incluyen en el volumen de entrega

F2	MINIPRESS top para EASYSTICK – vertical			
	Voltaje (V)	Frecuencia (Hz)		Ref.
	3 x 400	50 | 60	[1]	M70E2000

Consta de:

F2	1 x **MINIPRESS top** para **EASYSTICK** – vertical
–	1 x Juego de herramientas
–	1 x Mesa de trabajo
–	1 x Mantenga presionada la pinza (neumático) – izquierda | derecha

[1] El ordenador **EASYSTICK** y la regla **EASYSTICK** no se incluyen en el volumen de entrega

EASYSTICK

M2	Ordenador 2.0 **EASYSTICK**	651	H1	Regla **EASYSTICK**	651
M4	Cable de alimentación eléctrico	651	H6	**EASYSTICK** guía de extensión – izquierda | derecha	651
M5	Adaptador USB para wifi	651	H12	Soporte para regla prolongadora	651

Accesorios

Cabezales portabrocas sin estribo oscilante

		Número de husillos (unidades)	Disposición del husillo	Distancia entre husillos (mm)	Mandril de sujeción rápida[1]	Estribo oscilante[2]	Ref.	Taladrado	Encaje (opcional)
G1		3		9.5 | 45	–	I18	MZK.2000.01	Bisagra	Bisagra
G2		2		32	■	I18	MZK.210S	Base recta Fijación frontal Herraje de suspensión Conectores para muebles **REVEGO**	Base recta Fijación frontal Herraje de suspensión Conectores para muebles
G3		2		32	■	I18	MZK.211S	Base en cruz **REVEGO**	Base en cruz
G4		8		32	■	–	MZK.220S.01	Fijación frontal Guía de cuerpo de mueble Mecanismo de elevación **REVEGO**	–
G5		3		32	–	–	MZK.2400.01	Taladrado en línea	–
G6		9		32	–	–	MZK.2810.03	Taco de madera Conectores para muebles **REVEGO**	–
G7		11		32	■	–	MZK.224S.01	Fijación frontal Guía de cuerpo de mueble Mecanismo de elevación **REVEGO**	–

[1] En el cabezal portabrocas con mandril de sujeción rápida, no deben utilizarse brocas con un diámetro > Ø 10 mm

[2] Pedir por separado el estribo oscilante para colocación de herrajes

● Izquierda ● Derecha ■ Con mandril de sujeción rápida

– Imposible

Indicaciones en la página

Visión general	617	Accesorios – taladro	652	**MINIPRESS top**	
Visión general – posibilidades de montaje	618				
Posibilidades de montaje	636				
Accesorios – **EASYSTICK**	650			**Short-URL**	
Accesorios – matriz para encajar a presión	652			**www.blum.com/i012**	

MINIPRESS top para EASYSTICK

Información de pedido

Accesorios

Reglas

		Descripción	Ref.	Uso
H11		Soporte para regla prolongadora	MZV.3700	Se puede utilizar para las reglas de prolongación **MINIPRESS top** y para **EASYSTICK**

Generalidades

		Descripción	Ref.	Uso
I1		Mandril de sujeción rápida – izquierda	MZK.2023	Taladro ≤ 10 mm
I2		Mandril de sujeción rápida – derecha	MZK.2024	Taladro ≤ 10 mm
I3		Mandril de sujeción rápida – izquierda	MZF.2000	Taladro > 10 mm
I4		Mandril de sujeción rápida – derecha	MZF.2000	Taladro > 10 mm
I10		Mandril de sujeción rápida, portabroca	MZF.1030	MZF.2000 | MZF.1010 | MZF.1020
I11		Mandril de sujeción rápida, caperuza	MZF.1050	MZF.2000 | MZF.1010 | MZF.1020
I18		Estribo oscilante pequeño	MZK.2008.02	MZK.2000.01 | MZK.210S | MZK.211S
I20		Bandeja para cabezales portabrocas y reglas de **MINIPRESS top**	MZA.2600	
I24		Aspiración – **MINIPRESS top** – Ø 125 mm – manguera y embudo	M75.2910	
I25	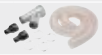	Aspiración – **MINIPRESS top** – Ø 160 mm – manguera y embudo	M75.2920	

Indicaciones en la página

Visión general	617	Accesorios – taladro	652
Visión general – posibilidades de montaje	618		
Posibilidades de montaje	636		
Accesorios – **EASYSTICK**	650		
Accesorios – matriz para encajar a presión	652		

MINIPRESS top para EASYSTICK

Posibilidades de montaje

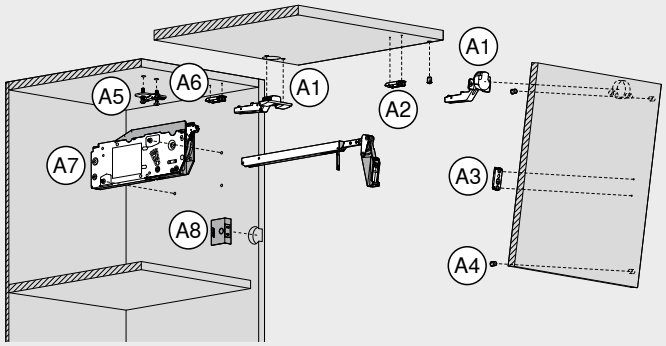

Montaje – sistemas de compases abatibles – AVENTOS HF top | HK-XS		
Trabajo del frente	v | h	v
A1 Bisagra	●	●
A2 Base recta	●	●
A3 Base recta | palanca | fijación frontal	●	●
A4 Distanciador de amortiguación de Blum	●	●
Trabajo de cuerpo		
A5 Base en cruz	●	●
A6 Base recta	●	●
A7 Mecanismo de elevación – fijación de cuerpo de mueble	●	●
A8 Interruptor de **SERVO-DRIVE**	●	●

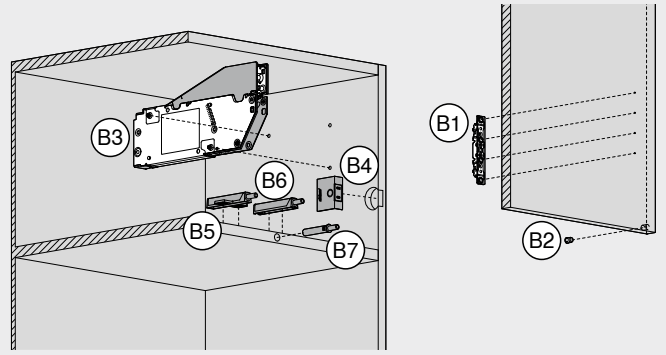

Montaje – sistemas de compases abatibles – AVENTOS HKi | HS top | HL top | HK top | HK-S		
Trabajo del frente		
B1 Fijación frontal	●	●
B2 Distanciador de amortiguación de Blum	●	●
Trabajo de cuerpo		
B3 Mecanismo de elevación	●	●
B4 Interruptor de **SERVO-DRIVE**	●	●
B5 **TIP-ON** – placa soporte en cruz	●	●
B6 **TIP-ON** – placa soporte recta	●	●
B7 **TIP-ON** – para taladrar	●	–

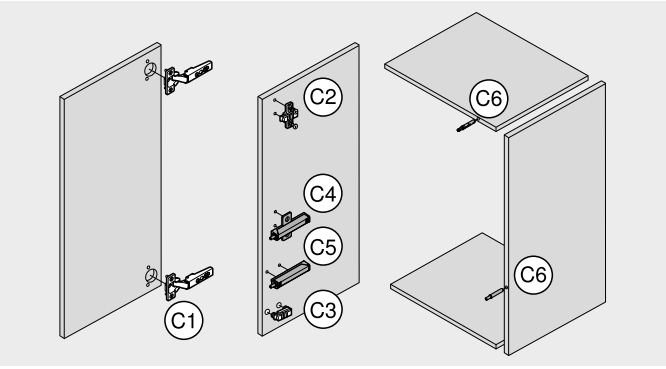

Montaje – sistemas de bisagras		
Trabajo del frente		
C1 Bisagra	●	●
Trabajo de cuerpo		
C2 Base en cruz	●	●
C3 Base recta	●	●
C4 **BLUMOTION** | **TIP-ON** – placa soporte en cruz	●	●
C5 **BLUMOTION** | **TIP-ON** – placa soporte recta	●	●
C6 **BLUMOTION** | **TIP-ON** – para taladrar	●	–

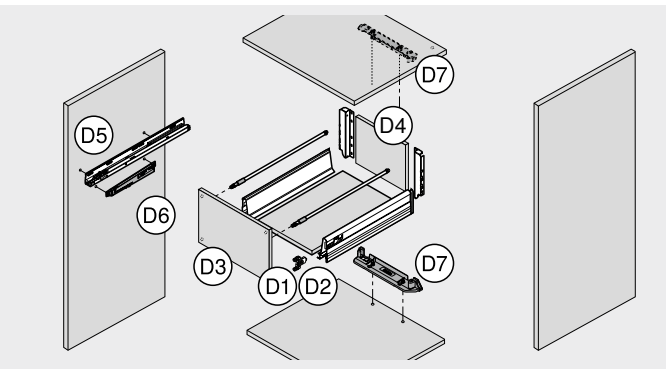

Montaje – sistemas box y de guías		
Trabajo de cuerpo		
D1 Fijación frontal **LEGRABOX** | **MERIVOBOX** | **TANDEMBOX** | **METABOX**	●	●
D2 **MOVENTO**- | **TANDEM**-herraje de ajuste del frente	●	●
D3 Distanciador de amortiguación de Blum	●	●
Trabajo del cajón		
D4 Fondo | trasera	●	●
Trabajo de cuerpo		
D5 Guías de cuerpo de mueble	●	●
D6 **BLUMOTION** para **METABOX**	●	●
D7 Alojamiento del perfil de soporte **SERVO-DRIVE**	●	●

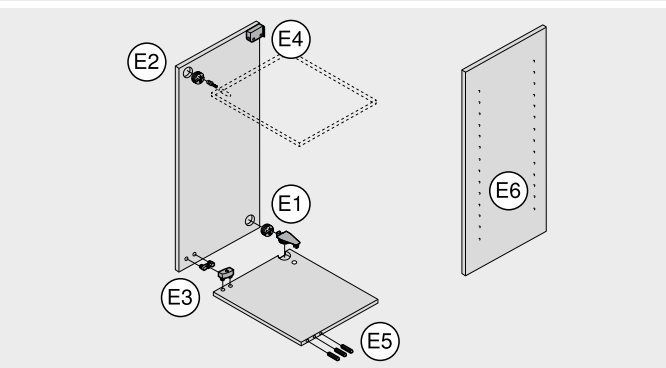

Montaje – otros productos		
Trabajo de cuerpo		
E1 Conectores para muebles con pieza de conexión System 32	●	●
E2 Conectores para muebles con tornillo premontado	●	–
E3 Conectores para muebles para prensar	●	●
E4 Herraje de suspensión	●	●
Montaje – cuerpo		
Trabajo de cuerpo		
E5 Taladrado de tarugos de madera horizontal	●	–
E6 Taladrado en línea	●	●

●	Recomendado	v | h	Vertical | horizontal
○	Posible	v	Vertical
–	Imposible		

MINIPRESS top


Foto simbólica

MINIPRESS top – vertical

MINIPRESS top hace más sencillos y precisos el manejo y los ajustes en la máquina. Mediante **MINIPRESS top** se pueden realizar múltiples taladrados verticales de forma sencilla. También permite instalar, de manera opcional, los herrajes de Blum en posición vertical. Un sistema modular integral (planos de ajuste | cabezales portabrocas | reglas) permite adaptar el **MINIPRESS top** a las necesidades de montaje individuales.

- Taladrado vertical y colocación opcional de herrajes Blum
- Cambio rápido de los cabezales portabrocas ya equipados con brocas
- Colocación rápida gracias al cambio sin herramientas de las reglas preajustadas
- Ajuste manual del cabezal portabrocas (eje Y) de hasta 350 mm
- Ajuste sencillo de las medidas mediante elementos de mando de fácil acceso con visualizaciones exactas

Ejemplos de aplicación

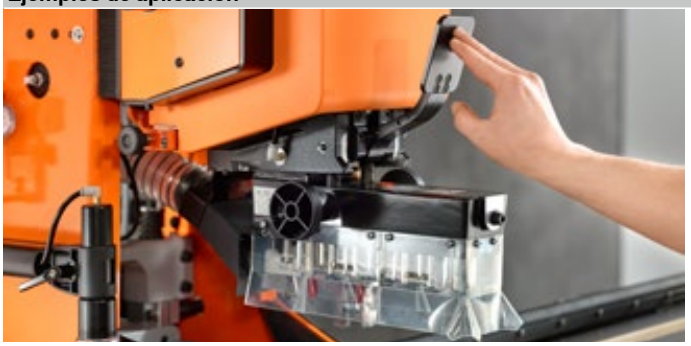

Sujeción del cabezal portabrocas

El cabezal portabrocas (marcado por colores) equipado con brocas y matrices (opcional), puede fijarse de manera rápida y sin herramientas mediante la palanca de sujeción.

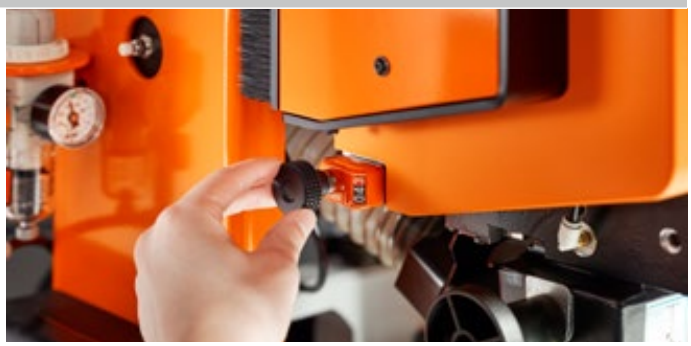

Trabajo de precisión garantizado: visualizaciones exactas en la máquina

Los elementos de mando de fácil acceso con visualizaciones exactas facilitan el ajuste de todas las medidas y aumentan la precisión. De esta forma, su proceso de trabajo se vuelve más rápido y no presenta errores.



Topes precisos: ajuste del eje Y en el carro de taladrado

Es posible ajustar todas las posiciones de tope de manera exacta gracias al confortable ajuste del carro de taladrado (eje Y) mediante la rueda de mano. La mesa de trabajo y la regla permanecen en la misma posición. Preciso y fácil de manejar.



Cambio de la regla

La regla con los topes preajustables marcados por colores se puede cambiar sin herramientas con pocos movimientos.

MINIPRESS top



Foto simbólica

MINIPRESS top – vertical

- Con sistema de topes, mesa de trabajo y juego de herramientas
- Las reglas, los cabezales portabrocas y los demás accesorios no se incluyen en el volumen de suministro del equipo básico

Advertencia

Las máquinas se pueden agrupar con el configurador de productos

Short-URL

www.blum.com/configurator

Información de pedido

F1		MINIPRESS top – vertical		
		Voltaje (V)	Frecuencia (Hz)	Ref.
		3 x 400	50 | 60	M70.2000

Consta de:

F	1 x	**MINIPRESS top** – vertical
–	1 x	Juego de herramientas
–	1 x	Mesa de trabajo
–	1 x	Mantenga presionada la pinza (neumático) – izquierda | derecha
–	1 x	Área del plano de ajuste

Accesorios

Cabezales portabrocas sin estribo oscilante

		Número de husillos (unidades)	Disposición del husillo	Distancia entre husillos (mm)	Mandril de sujeción rápida[1]	Estribo oscilante[2]	Ref.	Taladrado	Encaje (opcional)
G1		3		9.5 | 45	–	I18	MZK.2000.01	Bisagra	Bisagra
G2		2		32	■	I18	MZK.210S	Base recta Fijación frontal Herraje de suspensión Conectores para muebles **REVEGO**	Base recta Fijación frontal Herraje de suspensión Conectores para muebles
G3		2		32	■	I18	MZK.211S	Base en cruz **REVEGO**	Base en cruz
G4		8		32	■	–	MZK.220S.01	Fijación frontal Guía de cuerpo de mueble Mecanismo de elevación **REVEGO**	–
G5		3		32	–	–	MZK.2400.01	Taladrado en línea	–
G6		9		32	–	–	MZK.2810.03	Taco de madera Conectores para muebles **REVEGO**	–
G7		11		32	■	–	MZK.224S.01	Fijación frontal Guía de cuerpo de mueble Mecanismo de elevación **REVEGO**	–

[1] En el cabezal portabrocas con mandril de sujeción rápida, no deben utilizarse brocas con un diámetro > Ø 10 mm

[2] Pedir por separado el estribo oscilante para colocación de herrajes

● Izquierda ● Derecha ■ Con mandril de sujeción rápida

– Imposible

Indicaciones en la página

Visión general	617
Visión general – posibilidades de montaje	618
Posibilidades de montaje	636
Accesorios – matriz para encajar a presión	652
Accesorios – taladro	652

MINIPRESS top

Short-URL

www.blum.com/i012

MINIPRESS top

Información de pedido

Accesorios

Reglas

		Descripción	Longitud (mm)	Escala (mm)	Ref.	Uso
H3		Regla estándar	1700	850–0–850	MZL.2000	Para todas las posibilidades de ensamblaje vertical
H4		Guía para perforaciones en línea – izquierda | derecha	953	0–832	MZL.2080	Para un taladrado más fácil de perforaciones en línea
H5		Guía para remangar	1250	0–850	MZL.2010	Para un taladrado más preciso sobre pliegues
H7		Guía de extensión – izquierda | derecha	1700	850–2550	MZL.2090	Alargamiento para regla estándar o guía horizontal
H8		Guía de extensión – izquierda	1700	850–2550	MZL.2090.03	Alargamiento para regla estándar o guía horizontal

		Descripción	Ref.	Uso
H11		Soporte para regla prolongadora	MZV.3700	Se puede utilizar para las reglas de prolongación **MINIPRESS top** y para **EASYSTICK**
H15		Tope giratorio	MZS.1000	Simétrico, aplicable a izquierda o derecha
H16		Tope giratorio – para piezas ranuradas – estrecho – izquierda	MZS.2000	
H17		Tope giratorio – para piezas ranuradas – estrecho – derecha	MZS.2000	
H18		Tope central	MZR.1200	

Generalidades

		Descripción	Ref.	Uso
I1		Mandril de sujeción rápida – izquierda	MZK.2023	Taladro ≤ 10 mm
I2		Mandril de sujeción rápida – derecha	MZK.2024	Taladro ≤ 10 mm
I3		Mandril de sujeción rápida – izquierda	MZF.2000	Taladro > 10 mm
I4		Mandril de sujeción rápida – derecha	MZF.2000	Taladro > 10 mm
I10		Mandril de sujeción rápida, portabroca	MZF.1030	MZF.2000 | MZF.1010 | MZF.1020
I11		Mandril de sujeción rápida, caperuza	MZF.1050	MZF.2000 | MZF.1010 | MZF.1020
I18		Estribo oscilante pequeño	MZK.2008.02	MZK.2000.01 | MZK.210S | MZK.211S
I20		Bandeja para cabezales portabrocas y reglas de **MINIPRESS top**	MZA.2600	
I24		Aspiración – **MINIPRESS top** – Ø 125 mm – manguera y embudo	M75.2910	
I25	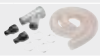	Aspiración – **MINIPRESS top** – Ø 160 mm – manguera y embudo	M75.2920	

Indicaciones en la página

Visión general	617
Visión general – posibilidades de montaje	618
Posibilidades de montaje	636
Accesorios – matriz para encajar a presión	652
Accesorios – taladro	652

MINIPRESS top

Posibilidades de montaje

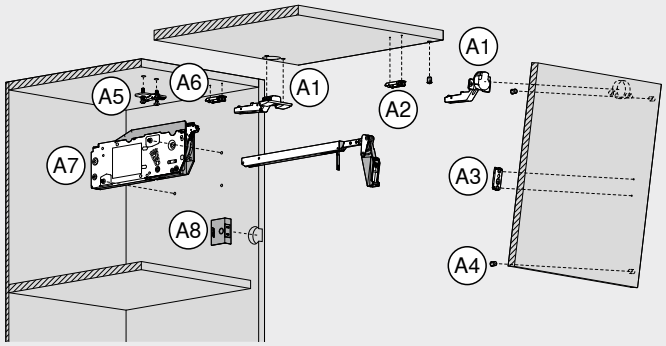

Montaje – sistemas de compases abatibles – AVENTOS HF top | HK-XS	
Trabajo del frente	
A1 Bisagra	●
A2 Base recta	●
A3 Base recta | palanca | fijación frontal	●
A4 Distanciador de amortiguación de Blum	●
Trabajo de cuerpo	
A5 Base en cruz	●
A6 Base recta	●
A7 Mecanismo de elevación – fijación de cuerpo de mueble	●
A8 Interruptor de **SERVO-DRIVE**	●

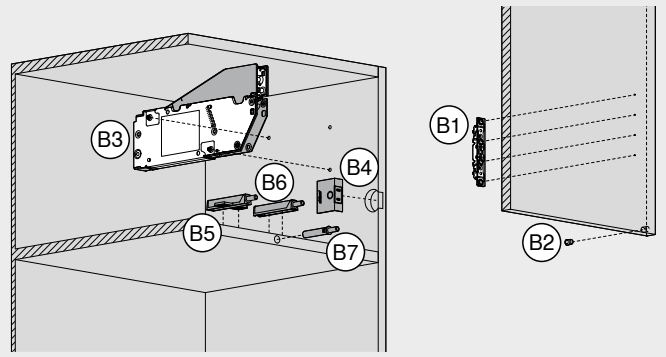

Montaje – sistemas de compases abatibles – AVENTOS HKi | HS top | HL top | HK top | HK-S	
Trabajo del frente	
B1 Fijación frontal	●
B2 Distanciador de amortiguación de Blum	●
Trabajo de cuerpo	
B3 Mecanismo de elevación	●
B4 Interruptor de **SERVO-DRIVE**	●
B5 **TIP-ON** – placa soporte en cruz	●
B6 **TIP-ON** – placa soporte recta	●
B7 **TIP-ON** – para taladrar	–

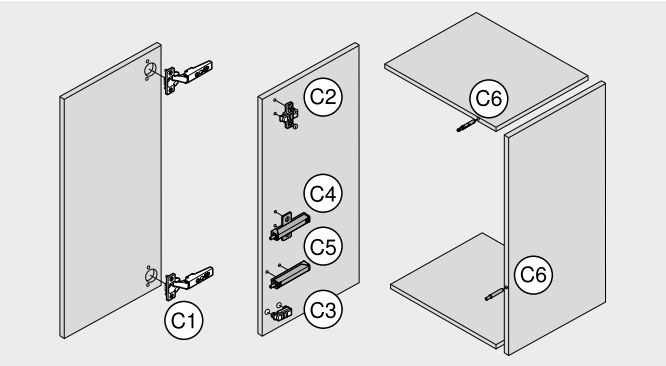

Montaje – sistemas de bisagras	
Trabajo del frente	
C1 Bisagra	●
Trabajo de cuerpo	
C2 Base en cruz	●
C3 Base recta	●
C4 **BLUMOTION** | **TIP-ON** – placa soporte en cruz	●
C5 **BLUMOTION** | **TIP-ON** – placa soporte recta	●
C6 **BLUMOTION** | **TIP-ON** – para taladrar	–

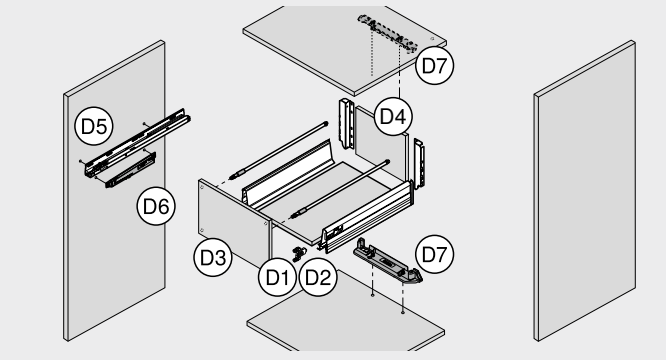

Montaje – sistemas box y de guías	
Trabajo de cuerpo	
D1 Fijación frontal **LEGRABOX** | **MERIVOBOX** | **TANDEMBOX** | **METABOX**	●
D2 **MOVENTO**- | **TANDEM**-herraje de ajuste del frente	●
D3 Distanciador de amortiguación de Blum	●
Trabajo del cajón	
D4 Fondo | trasera	●
Trabajo de cuerpo	
D5 Guías de cuerpo de mueble	●
D6 **BLUMOTION** para **METABOX**	●
D7 Alojamiento del perfil de soporte **SERVO-DRIVE**	●

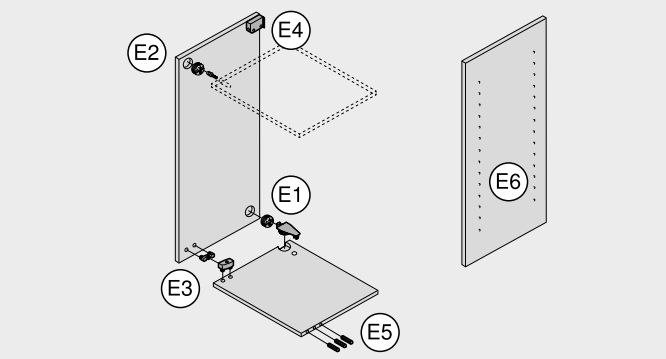

Montaje – otros productos	
Trabajo de cuerpo	
E1 Conectores para muebles con pieza de conexión System 32	●
E2 Conectores para muebles con tornillo premontado	–
E3 Conectores para muebles para prensar	●
E4 Herraje de suspensión	●
Montaje – cuerpo	
Trabajo de cuerpo	
E5 Taladrado de tarugos de madera horizontal	–
E6 Taladrado en línea	●

● Recomendado
○ Posible
– Imposible

MINIPRESS P


Foto simbólica

La especialista

MINIPRESS P es la especialista para los trabajos del frente. Los taladrados de las guías y los grupos de taladros pueden llevarse a cabo con la misma eficacia. Una vez ajustada la máquina, realiza trabajos especializados de forma impecable y precisa. El avance neumático para el taladrado vertical y la colocación de herrajes Blum, así como el ajuste de la distancia de taladrado mediante el husillo hacen que trabajar con **MINIPRESS P** sea seguro y preciso.

- Taladrado vertical y colocación de herrajes Blum
- Ajuste de la distancia de taladrado mediante husillo
- Avance neumático
- Posibilidad de equipamiento posterior con **EASYSTICK** para topes con desplazamiento automático en el eje X

Ejemplos de aplicación

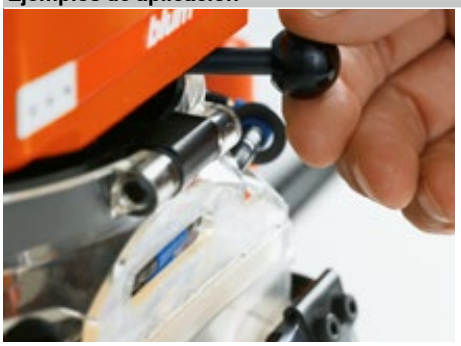

Taladrado de diferentes esquemas de taladrado
Con el engranaje giratorio múltiple podrá efectuar diferentes esquemas de taladrado para herrajes para muebles de manera rápida, precisa y sin herramientas.



Encaje a presión de herrajes Blum
MINIPRESS P permite la colocación eficiente y fácil de herrajes Blum.



Sistema de topes preciso y práctico
El ajuste de la distancia del taladrado se realiza fácilmente desde la parte delantera mediante husillo.



Mandril de sujeción rápida
Para cambiar las brocas de forma rápida y cómoda. Recambio individual de cada mandril.



Cabezal portabrocas de 9 husillos
Para un taladrado eficiente en línea en distancia 32 mm. El cabezal portabrocas viene equipado de manera estándar con mandriles de sujeción rápida.



Cabezal portabrocas de 8 husillos
Para el montaje de mecanismos de elevación **AVENTOS**, fijaciones frontales box y guías de cuerpo de mueble. El cabezal portabrocas viene equipado de manera estándar con mandriles de sujeción rápida.

MINIPRESS P


Foto simbólica

- Incl. engranaje giratorio múltiple (5 husillos)
- Con sistema de topes inclusive regla estándar (600 mm) y juego de herramientas
- Otros voltajes de conexión sobre demanda
- Las reglas, los cabezales portabrocas y los demás accesorios no se incluyen en el volumen de suministro del equipo básico
- Adaptable con **EASYSTICK** de manera opcional

Indicaciones en la página

Vídeo de aplicación

Short-URL
www.blum.com/gmSum

Información de pedido

F1 **MINIPRESS P**

Voltaje (V)	Frecuencia (Hz)	Ref.
1 x 230	50	M53.3050EU
3 x 400	50 | 60	☎ M53.3000EU

Consta de:

F	1 x	**MINIPRESS P**
I14	1 x	Tope de profundidad de taladrado – **MINIPRESS P** | **MINIPRESS M** – a partir del año de modelo 2010
I16	1 x	Indicador de posición – **MINIPRESS P**
–	4 x	Caperuza de portabrocas
–	1 x	Acoplamiento de recambio
–	1 x	Juego de herramientas
–	1 x	Regla estándar

F2 **MINIPRESS P**

Voltaje (V)	Frecuencia (Hz)	Ref.
1 x 230	50	M53.2050EU
3 x 400	50 | 60 [1]	M53.2000EU

Consta de:

F	1 x	**MINIPRESS P**
I14	1 x	Tope de profundidad de taladrado – **MINIPRESS P** | **MINIPRESS M** – a partir del año de modelo 2010
I16	1 x	Indicador de posición – **MINIPRESS P**
–	4 x	Caperuza de portabrocas
–	1 x	Acoplamiento de recambio
–	1 x	Juego de herramientas
–	1 x	Regla estándar
H9	1 x	Guía de extensión – simétrico
H12	1 x	Soporte para regla prolongadora
H20	1 x	Tope central láser
I17	1 x	Mantenga presionada la pinza (neumático) – izquierda | derecha
I20	1 x	Mesa de trabajo – **MINIPRESS P**
K9	2 x	Broca para tetones – Ø 8 x 57 mm – izquierda
K20	1 x	Broca tala. herrajes – Ø 35 x 57 mm – derecha
–	1 x	Calibre para taladrado en línea

[1] H20 no se incluye en el volumen de entrega

Accesorios

EASYSTICK

M1	Ordenador **EASYSTICK**	651
M2	Ordenador 2.0 **EASYSTICK**	651
M3	Soporte y fuente de alimentación del ordenador **EASYSTICK** 2.0	651
M4	Cable de alimentación eléctrico	651
M5	Adaptador USB para wifi	651
H2	Regla **EASYSTICK**	651
H6	**EASYSTICK** guía de extensión – izquierda | derecha	651
H12	Soporte para regla prolongadora	651

Cabezales portabrocas sin estribo oscilante

		Número de husillos (unidades)	Disposición del husillo	Distancia entre husillos (mm)	Mandril de sujeción rápida[1]	Estribo oscilante[2]	Ref.	Taladrado	Encaje (opcional)
G8		9		32	■	–	MZK.190S	Taladrado en línea	–
G9		8		32	■	–	MZK.880S	Guía de cuerpo de mueble Fijación frontal Mecanismo de elevación	–

[1] En el cabezal portabrocas con mandril de sujeción rápida, no deben utilizarse brocas con un diámetro > Ø 10 mm
[2] Pedir por separado el estribo oscilante para colocación de herrajes

● Izquierda ● Derecha ■ Con mandril de sujeción rápida
– Imposible

Indicaciones en la página

Visión general	617	Accesorios – taladro	652
Visión general – posibilidades de montaje	618		
Posibilidades de montaje	644		
Accesorios – **EASYSTICK**	650		
Accesorios – matriz para encajar a presión	652		

MINIPRESS P

Información de pedido

Accesorios

Reglas

		Descripción	Longitud (mm)	Escala (mm)		Ref.	Uso
H9		Guía de extensión – simétrico	1250	300–1550	[1]	MZL.1250	Alargamiento para regla estándar
H10		Guía de extensión – simétrico	1250	1550–2800	[1]	MZL.2500	Alargamiento para guía de extensión

[1] Al utilizar **MINIPRESS P** con **EASYSTICK**, no se necesitan reglas ni topes giratorios

		Descripción		Ref.	Uso
H15		Tope giratorio	[1]	MZS.1000	Simétrico, aplicable a izquierda o derecha
H16		Tope giratorio – para piezas ranuradas – estrecho – izquierda	[1]	MZS.2000	
H17		Tope giratorio – para piezas ranuradas – estrecho – derecha	[1]	MZS.2000	
H19		Tope central		MZR.1000	
H20		Tope central láser		MZR.5300.02	
H21		Tope central – **MINIPRESS**		MZR.2000	
H22		Engatillado – ajuste de regla de 16 mm		MZE.1300	

[1] Al utilizar **MINIPRESS P** con **EASYSTICK**, no se necesitan reglas ni topes giratorios

Generalidades

		Descripción	Ref.	Uso
I5		Juego de mandril de sujeción rápida – 5 pzs: mandril | portabr. | cap. – izquierda | derecha	MZF.1000.01	
I6		Mandril de sujeción rápida – izquierda	MZF.1010	
I7		Mandril de sujeción rápida – derecha	MZF.1020	
I10		Mandril de sujeción rápida, portabroca	MZF.1030	MZF.2000 | MZF.1010 | MZF.1020
I11		Mandril de sujeción rápida, caperuza	MZF.1050	MZF.2000 | MZF.1010 | MZF.1020
I12		Acoplamiento del cabezal portabrocas – estándar	MZK.1120	MZK.1900 | MZK.8800 | MZK.190S | MZK.880S
I13		Acoplamiento del cabezal portabrocas – mandril de sujeción rápida	MZK.1130	MZK.1900 | MZK.8800 | MZK.190S | MZK.880S
I14		Tope de profundidad de taladrado – **MINIPRESS P** | **MINIPRESS M** – a partir del año de modelo 2010	M30.1304.02	
I15		Kit de transformación para cabezal portabrocas – **MINIPRESS P** | **MINIPRESS M** – hasta año de constr. 2010	M30.1313.UM	
I16		Indicador de posición – **MINIPRESS P**	MZE.2110	Ajuste digital de distancia de taladrado
I17		Mantenga presionada la pinza (neumático) – izquierda | derecha	M53.0720	
I20		Mesa de trabajo – **MINIPRESS P**	MZA.5300	
I22		Soporte de herramientas	M51.0802	
I23		Área del plano de ajuste	M54.2117	

Indicaciones en la página

Visión general	617	Accesorios – taladro	652
Visión general – posibilidades de montaje	618		
Posibilidades de montaje	644		
Accesorios – **EASYSTICK**	650		
Accesorios – matriz para encajar a presión	652		

MINIPRESS P

Posibilidades de montaje

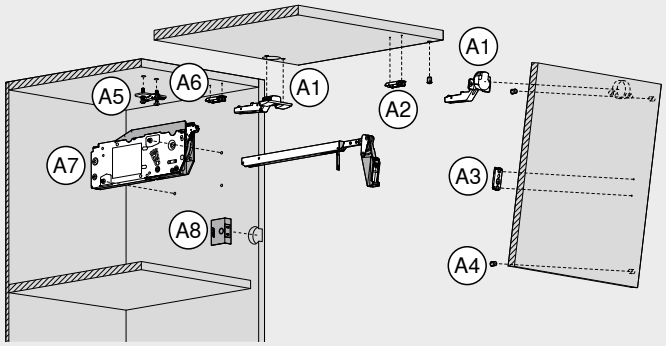

Montaje – sistemas de compases abatibles – AVENTOS HF top | HK-XS	
Trabajo del frente	
A1 Bisagra	●
A2 Base recta	●
A3 Base recta | palanca | fijación frontal	○
A4 Distanciador de amortiguación de Blum	●
Trabajo de cuerpo	
A5 Base en cruz	●
A6 Base recta	●
A7 Mecanismo de elevación – fijación de cuerpo de mueble	○
A8 Interruptor de **SERVO-DRIVE**	●

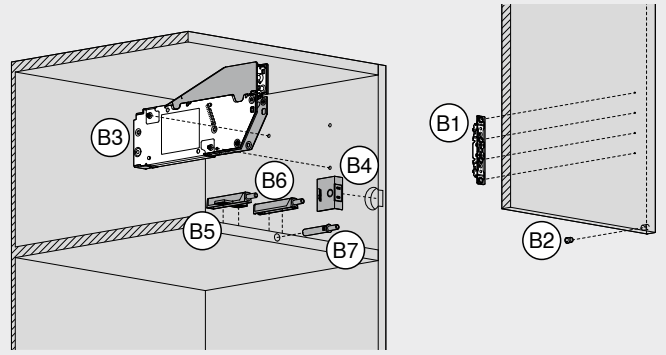

Montaje – sistemas de compases abatibles – AVENTOS HKi | HS top | HL top | HK top | HK-S	
Trabajo del frente	
B1 Fijación frontal	○
B2 Distanciador de amortiguación de Blum	●
Trabajo de cuerpo	
B3 Mecanismo de elevación	○
B4 Interruptor de **SERVO-DRIVE**	●
B5 **TIP-ON** – placa soporte en cruz	●
B6 **TIP-ON** – placa soporte recta	●
B7 **TIP-ON** – para taladrar	–

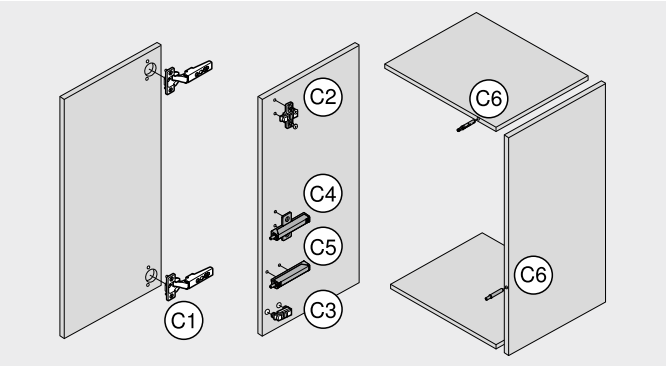

Montaje – sistemas de bisagras	
Trabajo del frente	
C1 Bisagra	●
Trabajo de cuerpo	
C2 Base en cruz	●
C3 Base recta	●
C4 **BLUMOTION** | **TIP-ON** – placa soporte en cruz	●
C5 **BLUMOTION** | **TIP-ON** – placa soporte recta	●
C6 **BLUMOTION** | **TIP-ON** – para taladrar	–

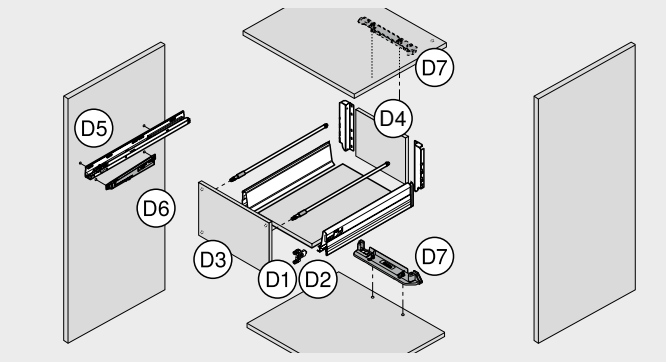

Montaje – sistemas box y de guías	
Trabajo del frente	
D1 Fijación frontal **LEGRABOX** | **MERIVOBOX** | **TANDEMBOX** | **METABOX**	○
D2 **MOVENTO**- | **TANDEM**-herraje de ajuste del frente	●
D3 Distanciador de amortiguación de Blum	●
Trabajo del cajón	
D4 Fondo | trasera	○
Trabajo de cuerpo	
D5 Guías de cuerpo de mueble	○
D6 **BLUMOTION** para **METABOX**	○
D7 Alojamiento del perfil de soporte **SERVO-DRIVE**	○

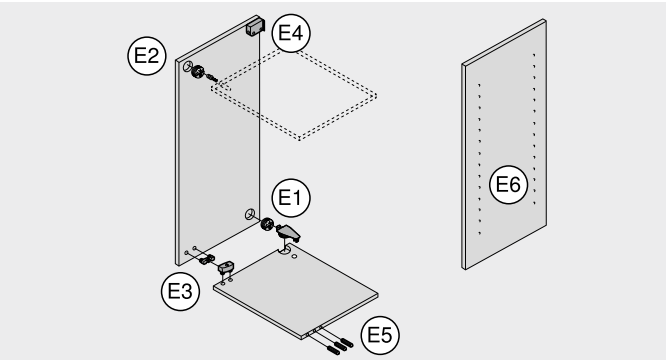

Montaje – otros productos	
Trabajo de cuerpo	
E1 Conectores para muebles con pieza de conexión System 32	●
E2 Conectores para muebles con tornillo premontado	–
E3 Conectores para muebles para prensar	●
E4 Herraje de suspensión	●
Montaje – cuerpo	
Trabajo de cuerpo	
E5 Taladrado de tarugos de madera horizontal	–
E6 Taladrado en línea	○

● Recomendado
○ Posible
– Imposible

Fresadora manual para fondo de cajón



Foto simbólica

- Montaje de fondo **LEGRABOX**
- Creación precisa del dispositivo del fresado del fondo para **LEGRABOX**
- Encastre sencillo del fondo para trabajar con comodidad
- No requiere preparación
- Fondo del cajón 18–19 mm disponible mediante solicitud
- **TANDEMBOX** fondo del cajón 18–19 mm disponible mediante solicitud

Advertencia

Las máquinas se pueden agrupar con el configurador de productos

Short-URL

www.blum.com/configurator

Información de pedido

	Descripción	Ref.
	Fresadora manual para fondo de cajón	M35.7200.01

Consta de:

1 x	Fresadora manual para fondo de cajón
1 x	Fresa Ø 60 mm
2 x	Tope de madera
1 x	Juego de herramientas

Accesorios

	Descripción	Ref.
	Juego de placa giratoria	M35.ZW40
	Tope de madera (10 pza.)	M35.ZT01
	Escobillas para fresadora manual	M35.ZM01

Indicaciones en la página

Visión general	617
Visión general – posibilidades de montaje	618
Posibilidades de montaje	636

MINIPRESS top para EASYSTICK | MINIPRESS top

Montaje – sistemas de compases abatibles – AVENTOS HF top | HK-XS

Trabajo del frente

A1

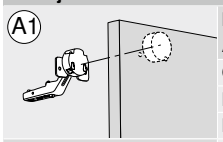

Bisagra AVENTOS HF top | HK-XS	Cantidad requerida	Ref.
Cabezal portabrocas, número de husillos 3, taladrar y opcionalmente encajar a presión (pedir estribo oscilante)	1 x	MZK.2000.01
Broca tala. herrajes, 35 x 57 mm, derecha	1 x	M01.ZB35.02
Broca para tetones, 8 x 57 mm, izquierda	2 x	M01.ZB08.03
Vertical | horizontal Broca para tetones en forma de remate, 2.5 x 57 mm, izquierda	2 x	M01.ZB02.D3
Regla reversible, 1250 mm (1 pieza, escala de 0–850 mm)	1 x [1]	MZL.2010
Vertical Regla estándar, 1700 mm (1 pieza, escala de 850–0–850 mm)	1 x [1]	MZL.2000
Tope giratorio	4 x [1]	MZS.1000

A2

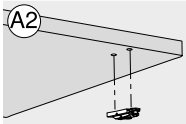

Base recta AVENTOS HF top	Cantidad requerida	Ref.
Cabezal portabrocas, número de husillos 2, taladrar y opcionalmente encajar a presión (pedir estribo oscilante)	1 x	MZK.210S
Broca para tetones, 10 x 57 mm, derecha	1 x	M01.ZB10.02
Broca para tetones, 10 x 57 mm, izquierda	1 x	M01.ZB10.03
Vertical | horizontal Broca para tetones, 5 x 57 mm, derecha	1 x	M01.ZB05.02
Broca para tetones, 5 x 57 mm, izquierda	1 x	M01.ZB05.03
Vertical Broca para tetones en forma de remate, 2.5 x 57 mm, derecha	1 x	M01.ZB02.D2
Broca para tetones en forma de remate, 2.5 x 57 mm, izquierda	1 x	M01.ZB02.D3
Regla reversible, 1250 mm (1 pieza, escala de 0–850 mm)	1 x [1]	MZL.2010
Regla estándar, 1700 mm (1 pieza, escala de 850–0–850 mm)	1 x [1]	MZL.2000
Tope giratorio	4 x [1]	MZS.1000
Estribo oscilante para encaje a presión de bases	1 x	MZK.2008.02
Matriz para encajar a presión, bases rectas de cinc 177H51x0	1 x	MZM.0050
Matriz para encajar a presión, bases rectas de acero 177H31x0	1 x	MZM.0053

A3

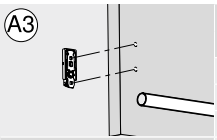

Base recta | palanca | fijación frontal AVENTOS HF top | HK-XS	Cantidad requerida	Ref.
Cabezal portabrocas, número de husillos 2, taladrar	1 x	MZK.211S
Broca para tetones, 5 x 57 mm, izquierda	2 x	M01.ZB05.03
Broca para tetones en forma de remate, 2.5 x 57 mm, izquierda	2 x	M01.ZB02.D3
Vertical | horizontal Regla estándar, 1700 mm (1 pieza, escala de 850–0–850 mm)	1 x [1]	MZL.2000
Tope giratorio	2 x [1]	MZS.1000
Vertical		

A4

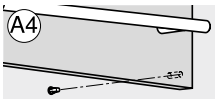

Distanciador de amortiguación de Blum AVENTOS HF top	Cantidad requerida	Ref.
Cabezal portabrocas, número de husillos 2, taladrar	1 x	MZK.210S
Broca para tetones, 8 x 57 mm, derecha	1 x	M01.ZB08.02
Broca para tetones, 5 x 57 mm, derecha	1 x	M01.ZB05.02
Vertical | horizontal Regla estándar, 1700 mm (1 pieza, escala de 850–0–850 mm)	1 x [1]	MZL.2000
Tope giratorio	2 x [1]	MZS.1000
Vertical		

Trabajo de cuerpo

A5

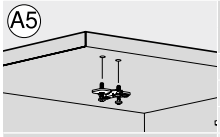

Base en cruz AVENTOS HF top | HK-XS	Cantidad requerida	Ref.
Cabezal portabrocas, número de husillos 2, taladrar y opcionalmente encajar a presión (pedir estribo oscilante)	1 x	MZK.211S
Broca para tetones, 5 x 57 mm, izquierda	2 x	M01.ZB05.03
Broca para tetones en forma de remate, 2.5 x 57 mm, izquierda	2 x	M01.ZB02.D3
Vertical | horizontal Broca para tetones, 10 x 57 mm, izquierda	2 x	M01.ZB10.03
Regla reversible, 1250 mm (1 pieza, escala de 0–850 mm)	1 x [1]	MZL.2010
Vertical Regla estándar, 1700 mm (1 pieza, escala de 850–0–850 mm)	1 x [1]	MZL.2000
Tope giratorio	4 x [1]	MZS.1000
Estribo oscilante para encaje a presión de bases	1 x	MZK.2008.02
Matriz para encajar a presión, bases 174H71xx	1 x	MZM.0061.01

A6

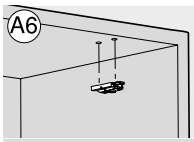

Base recta AVENTOS HF top | HK-XS	Cantidad requerida	Ref.
Cabezal portabrocas, número de husillos 2, taladrar y opcionalmente encajar a presión (pedir estribo oscilante)	1 x	MZK.210S
Broca para tetones, 10 x 57 mm, derecha	1 x	M01.ZB10.02
Broca para tetones, 10 x 57 mm, izquierda	1 x	M01.ZB10.03
Vertical | horizontal Broca para tetones, 5 x 57 mm, derecha	1 x	M01.ZB05.02
Broca para tetones, 5 x 57 mm, izquierda	1 x	M01.ZB05.03
Vertical Broca para tetones en forma de remate, 2.5 x 57 mm, derecha	1 x	M01.ZB02.D3
Broca para tetones en forma de remate, 2.5 x 57 mm, izquierda	1 x	M01.ZB02.D2
Regla reversible, 1250 mm (1 pieza, escala de 0–850 mm)	1 x [1]	MZL.2010
Regla estándar, 1700 mm (1 pieza, escala de 850–0–850 mm)	1 x [1]	MZL.2000
Tope giratorio	4 x [1]	MZS.1000
Estribo oscilante para encaje a presión de bases	1 x	MZK.2008.02
Matriz para encajar a presión, bases rectas de cinc 177H51x0	1 x	MZM.0050
Matriz para encajar a presión, bases rectas de acero 177H31x0	1 x	MZM.0053

[1] Al utilizar **MINIPRESS top** para **EASYSTICK**, no se necesitan reglas ni topes giratorios

MINIPRESS top para EASYSTICK | MINIPRESS top

		Cantidad requerida		Ref.
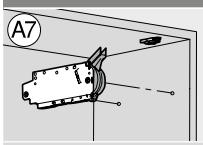	**Mecanismo de elevación AVENTOS HF top**			
	Cabezal portabrocas, número de husillos 8, taladrar	1 x		MZK.220S.01
	Broca para tetones, 5 x 57 mm, derecha	2 x		M01.ZB05.02
	Regla estándar, 1700 mm (1 pieza, escala de 850–0–850 mm)	1 x	[1]	MZL.2000
Vertical | horizontal	Tope giratorio	2 x	[1]	MZS.1000
Vertical				
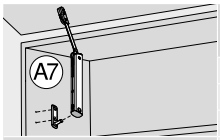	**Fijación de cuerpo de mueble AVENTOS HK-XS**			
	Cabezal portabrocas, número de husillos 2, taladrar	1 x		MZK.211S
	Broca para tetones en forma de remate, 2.5 x 57 mm, izquierda	2 x		M01.ZB02.D3
	Broca para tetones, 5 x 57 mm, izquierda	2 x		M01.ZB05.03
Vertical | horizontal	Regla estándar, 1700 mm (1 pieza, escala de 850–0–850 mm)	1 x	[1]	MZL.2000
	Tope giratorio	2 x	[1]	MZS.1000
Vertical				
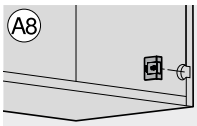	**Interruptor de SERVO-DRIVE AVENTOS HF top**			
	Cabezal portabrocas, número de husillos 2, taladrar	1 x		MZK.210S
	Broca tala. herrajes, 35 x 57 mm, derecha	1 x		M01.ZB35.02
	Broca tala. herrajes sin punta, 35 x 57 mm, derecha	1 x		M01.ZB35.OS
Vertical | horizontal	Portabroca para diámetro de taladrado mayor a 10 mm, derecha	1 x		MZK.2124
	Regla estándar, 1700 mm (1 pieza, escala de 850–0–850 mm)	1 x	[1]	MZL.2000
Vertical	Tope giratorio	2 x	[1]	MZS.1000

Montaje – sistemas de compases abatibles – AVENTOS HKi | HS top | HL top | HK top | HK-S

Trabajo del frente

		Cantidad requerida		Ref.
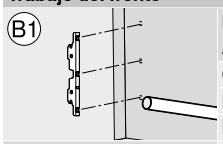	**Fijación frontal AVENTOS HKi**			
	Cabezal portabrocas, número de husillos 9, taladrar	1 x		MZK.2810.03
	Broca para tetones en forma de remate, 2.5 x 57 mm, derecha	2 x		M01.ZB02.D2
	Broca para tetones en forma de remate, 2.5 x 57 mm, izquierda	2 x		M01.ZB02.D3
Vertical | horizontal	Regla estándar, 1700 mm (1 pieza, escala de 850–0–850 mm)	1 x	[1]	MZL.2000
	Tope giratorio	2 x	[1]	MZS.1000
Vertical				
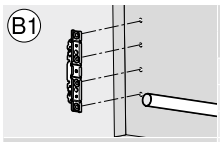	**Fijación frontal AVENTOS HS top | HL top | HK top**			
	Cabezal portabrocas, número de husillos 9, taladrar	1 x		MZK.2810.03
	Broca para tetones en forma de remate, 2.5 x 57 mm, derecha	2 x		M01.ZB02.D2
	Broca para tetones en forma de remate, 2.5 x 57 mm, izquierda	2 x		M01.ZB02.D3
Vertical | horizontal	Regla estándar, 1700 mm (1 pieza, escala de 850–0–850 mm)	1 x	[1]	MZL.2000
	Tope giratorio	2 x	[1]	MZS.1000
Vertical				
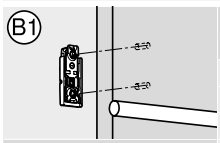	**Fijación frontal AVENTOS HK-S**			
	Cabezal portabrocas, número de husillos 2, taladrar	1 x		MZK.211S
	Broca para tetones en forma de remate, 2.5 x 57 mm, izquierda	2 x		M01.ZB02.D3
	Regla estándar, 1700 mm (1 pieza, escala de 850–0–850 mm)	1 x	[1]	MZL.2000
Vertical | horizontal	Tope giratorio	2 x	[1]	MZS.1000
	Estribo oscilante para encaje a presión de bases	1 x		MZK.2008.02
Vertical	Matriz para encajar a presión, bases rectas de acero 177H31x0	1 x		MZM.0053
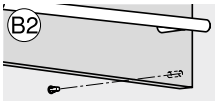	**Distanciador de amortiguación de Blum AVENTOS HS top | HL top | HK top**			
	Cabezal portabrocas, número de husillos 2, taladrar	1 x		MZK.210S
	Broca para tetones, 8 x 57 mm, derecha	1 x		M01.ZB08.02
	Broca para tetones, 5 x 57 mm, derecha	1 x		M01.ZB05.02
Vertical | horizontal	Regla estándar, 1700 mm (1 pieza, escala de 850–0–850 mm)	1 x	[1]	MZL.2000
	Tope giratorio	2 x	[1]	MZS.1000
Vertical				

Trabajo de cuerpo

		Cantidad requerida		Ref.
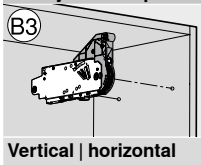	**Mecanismo de elevación AVENTOS HS top | HL top | HK top | HK-S**			
	Cabezal portabrocas, número de husillos 8, taladrar	1 x		MZK.220S
	Broca para tetones, 5 x 57 mm, derecha	2 x		M01.ZB05.02
	Regla estándar, 1700 mm (1 pieza, escala de 850–0–850 mm)	1 x	[1]	MZL.2000
Vertical | horizontal	Tope giratorio	2 x	[1]	MZS.1000
Vertical				

[1] Al utilizar **MINIPRESS top** para **EASYSTICK**, no se necesitan reglas ni topes giratorios

MINIPRESS top para EASYSTICK | MINIPRESS top

B4 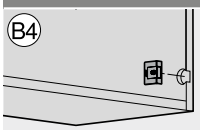	**Interruptor de SERVO-DRIVE AVENTOS HS top | HL top | HK top**	**Cantidad requerida**	**Ref.**
	Cabezal portabrocas, número de husillos 2, taladrar	1 x	MZK.210S
	Broca tala. herrajes, 35 x 57 mm, derecha	1 x	M01.ZB35.02
	Broca tala. herrajes sin punta, 35 x 57 mm, derecha	1 x	M01.ZB35.OS
Vertical | horizontal	Portabroca para diámetro de taladrado mayor a 10 mm, derecha	1 x	MZK.2124
	Regla estándar, 1700 mm (1 pieza, escala de 850–0–850 mm)	1 x [1]	MZL.2000
Vertical	Tope giratorio	2 x [1]	MZS.1000
B5 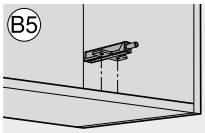	**TIP-ON – placa soporte en cruz AVENTOS HKi | HK top | HK-S**	**Cantidad requerida**	**Ref.**
	Cabezal portabrocas, número de husillos 2, taladrar	1 x	MZK.211S
	Broca para tetones en forma de remate, 2.5 x 57 mm, izquierda	2 x	M01.ZB02.D3
	Broca para tetones, 5 x 57 mm, izquierda	2 x	M01.ZB05.03
Vertical | horizontal	Regla estándar, 1700 mm (1 pieza, escala de 850–0–850 mm)	1 x [1]	MZL.2000
	Tope giratorio	2 x [1]	MZS.1000
Vertical			
B6 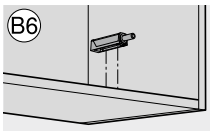	**TIP-ON – placa soporte recta AVENTOS HKi | HK top | HK-S**	**Cantidad requerida**	**Ref.**
	Cabezal portabrocas, número de husillos 2, taladrar	1 x	MZK.210S
	Broca para tetones en forma de remate, 2.5 x 57 mm, derecha	1 x	M01.ZB02.D2
	Broca para tetones en forma de remate, 2.5 x 57 mm, izquierda	1 x	M01.ZB02.D3
Vertical | horizontal	Regla estándar, 1700 mm (1 pieza, escala de 850–0–850 mm)	1 x [1]	MZL.2000
	Tope giratorio	2 x [1]	MZS.1000
Vertical			
B7 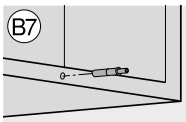	**TIP-ON – para taladrar AVENTOS HKi | HK top | HK-S**	**Cantidad requerida**	**Ref.**
	Broca para tetones, 10 x 114.5 mm, derecha	1 x	M75.ZB10.L2
	Regla horizontal, 1700 mm (1 pieza, escala de 850–0–850 mm)	1 x [1]	MZL.2060
	Tope giratorio	2 x [1]	MZS.1000
Vertical | horizontal			

Montaje – sistemas de bisagras

Trabajo del frente

C1 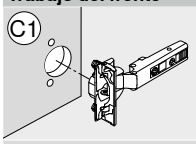	**Bisagra**	**Cantidad requerida**	**Ref.**
	Cabezal portabrocas, número de husillos 3, taladrar y opcionalmente encajar a presión (pedir estribo oscilante)	1 x	MZK.2000.01
	Broca tala. herrajes, 35 x 57 mm, derecha	1 x	M01.ZB35.02
	Broca para tetones, 8 x 57 mm, izquierda	2 x	M01.ZB08.03
Vertical | horizontal	Broca para tetones en forma de remate, 2.5 x 57 mm, izquierda	2 x	M01.ZB02.D3
	Broca tala. herrajes, 26 x 57 mm, derecha	1 x	M01.ZB26.02
Vertical	Regla reversible, 1250 mm (1 pieza, escala de 0–850 mm)	1 x [1]	MZL.2010
	Regla estándar, 1700 mm (1 pieza, escala de 850–0–850 mm)	1 x [1]	MZL.2000
	Tope giratorio	4 x [1]	MZS.1000
	Estribo oscilante para encaje a presión de bisagras	1 x	MZK.2008.02
	Matriz para encajar a presión, bisagras, todos los ángulos de apertura, salvo minibisagra	1 x	MZM.0040

Trabajo de cuerpo

C2 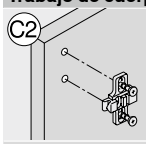	**Base en cruz**	**Cantidad requerida**	**Ref.**
	Cabezal portabrocas, número de husillos 2, taladrar y opcionalmente encajar a presión (pedir estribo oscilante)	1 x	MZK.211S
	Broca para tetones, 5 x 57 mm, izquierda	2 x	M01.ZB05.03
	Broca para tetones en forma de remate, 2.5 x 57 mm, izquierda	2 x	M01.ZB02.D3
Vertical | horizontal	Broca para tetones, 10 x 57 mm, izquierda	2 x	M01.ZB10.03
	Regla reversible, 1250 mm (1 pieza, escala de 0–850 mm)	1 x [1]	MZL.2010
Vertical	Regla estándar, 1700 mm (1 pieza, escala de 850–0–850 mm)	1 x [1]	MZL.2000
	Tope giratorio	4 x [1]	MZS.1000
	Estribo oscilante para encaje a presión de bases	1 x	MZK.2008.02
	Matriz para encajar a presión, bases 174H71xx	1 x	MZM.0061.01

[1] Al utilizar **MINIPRESS top** para **EASYSTICK**, no se necesitan reglas ni topes giratorios

MINIPRESS top para EASYSTICK | MINIPRESS top

	Base recta	Cantidad requerida	Ref.
C3 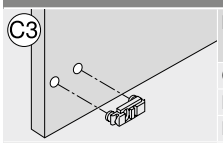	Cabezal portabrocas, número de husillos 2, taladrar y opcionalmente encajar a presión (pedir estribo oscilante)	1 x	MZK.210S
	Broca para tetones, 10 x 57 mm, derecha	1 x	M01.ZB10.02
	Broca para tetones, 10 x 57 mm, izquierda	1 x	M01.ZB10.03
Vertical | horizontal	Broca para tetones, 5 x 57 mm, derecha	1 x	M01.ZB05.02
	Broca para tetones, 5 x 57 mm, izquierda	1 x	M01.ZB05.03
Vertical	Broca para tetones en forma de remate, 2.5 x 57 mm, derecha	1 x	M01.ZB02.D2
	Broca para tetones en forma de remate, 2.5 x 57 mm, izquierda	1 x	M01.ZB02.D3
	Regla reversible, 1250 mm (1 pieza, escala de 0–850 mm)	1 x [1]	MZL.2010
	Regla estándar, 1700 mm (1 pieza, escala de 850–0–850 mm)	1 x [1]	MZL.2000
	Tope giratorio	4 x [1]	MZS.1000
	Estribo oscilante para encaje a presión de bases	1 x	MZK.2008.02
	Matriz para encajar a presión, bases rectas de cinc 177H51x0	1 x	MZM.0050
	Matriz para encajar a presión, bases rectas de acero 177H31x0	1 x	MZM.0053

	Placa soporte en cruz BLUMOTION | TIP-ON	Cantidad requerida	Ref.
C4 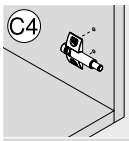	Cabezal portabrocas, número de husillos 2, taladrar	1 x	MZK.211S
	Broca para tetones, 5 x 57 mm, izquierda	2 x	M01.ZB05.03
	Broca para tetones en forma de remate, 2.5 x 57 mm, izquierda	2 x	M01.ZB02.D3
Vertical | horizontal	Regla estándar, 1700 mm (1 pieza, escala de 850–0–850 mm)	1 x [1]	MZL.2000
	Tope giratorio	2 x [1]	MZS.1000
Vertical			

	Placa soporte recta BLUMOTION | TIP-ON	Cantidad requerida	Ref.
C5 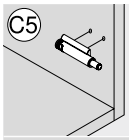	Cabezal portabrocas, número de husillos 2, taladrar	1 x	MZK.210S
	Broca para tetones en forma de remate, 2.5 x 57 mm, derecha	1 x	M01.ZB02.D2
	Broca para tetones en forma de remate, 2.5 x 57 mm, izquierda	1 x	M01.ZB02.D3
Vertical | horizontal	Regla estándar, 1700 mm (1 pieza, escala de 850–0–850 mm)	1 x [1]	MZL.2000
	Tope giratorio	2 x [1]	MZS.1000
Vertical			

	Para taladrar BLUMOTION | TIP-ON	Cantidad requerida	Ref.
C6 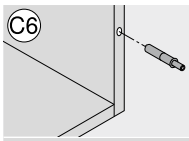	Broca para tetones, 10 x 114.5 mm, derecha	1 x	M75.ZB10.L2
	Regla horizontal, 1700 mm (1 pieza, escala de 850–0–850 mm)	1 x [1]	MZL.2060
	Tope giratorio	2 x [1]	MZS.1000
Vertical | horizontal			

Montaje – sistemas box y de guías

Trabajo del frente

	Fijación frontal LEGRABOX	Cantidad requerida	Ref.
D1 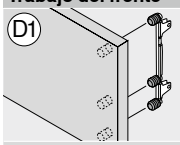	Cabezal portabrocas, número de husillos 8, taladrar	1 x	MZK.220S.01
	Broca para tetones, 10 x 57 mm, derecha	3 x	M01.ZB10.02
	Broca para tetones, 10 x 57 mm, izquierda	3 x	M01.ZB10.03
Vertical | horizontal	Broca para tetones en forma de remate, 2.5 x 57 mm, derecha	3 x	M01.ZB02.D2
	Broca para tetones en forma de remate, 2.5 x 57 mm, izquierda	3 x	M01.ZB02.D3
Vertical	Regla estándar, 1700 mm (1 pieza, escala de 850–0–850 mm)	1 x [1]	MZL.2000
	Tope giratorio	2 x [1]	MZS.1000

	MERIVOBOX-fijación frontal	Cantidad requerida	Ref.
D1 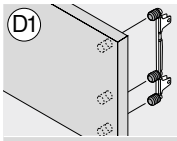	Cabezal portabrocas, número de husillos 8, taladrar	1 x	MZK.220S.01
	Broca para tetones, 10 x 57 mm, derecha	3 x	M01.ZB10.02
	Broca para tetones, 10 x 57 mm, izquierda	3 x	M01.ZB10.03
Vertical | horizontal	Broca para tetones en forma de remate, 2.5 x 57 mm, derecha	3 x	M01.ZB02.D2
	Broca para tetones en forma de remate, 2.5 x 57 mm, izquierda	3 x	M01.ZB02.D3
Vertical	Regla estándar, 1700 mm (1 pieza, escala de 850–0–850 mm)	1 x [1]	MZL.2000
	Tope giratorio	2 x [1]	MZS.1000

	TANDEMBOX antaro- | TANDEMBOX plus-fijación frontal	Cantidad requerida	Ref.
D1 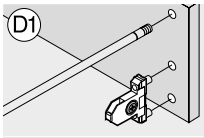	Cabezal portabrocas, número de husillos 8, taladrar	1 x	MZK.220S.01
	Broca para tetones, 10 x 57 mm, derecha	1 x	M01.ZB10.02
	Broca para tetones, 10 x 57 mm, izquierda	3 x	M01.ZB10.03
Vertical | horizontal	Broca para tetones en forma de remate, 2.5 x 57 mm, derecha	1 x	M01.ZB02.D2
	Broca para tetones en forma de remate, 2.5 x 57 mm, izquierda	1 x	M01.ZB02.D3
Vertical	Regla estándar, 1700 mm (1 pieza, escala de 850–0–850 mm)	1 x [1]	MZL.2000
	Tope giratorio	2 x [1]	MZS.1000

[1] Al utilizar **MINIPRESS top** para **EASYSTICK**, no se necesitan reglas ni topes giratorios

MINIPRESS top para EASYSTICK | MINIPRESS top

D1 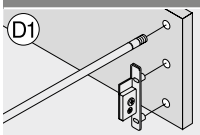	**METABOX-fijación frontal**	**Cantidad requerida**	**Ref.**
	Cabezal portabrocas, número de husillos 8, taladrar	1 x	MZK.220S.01
	Broca para tetones, 10 x 57 mm, derecha	4 x	M01.ZB10.02
	Broca para tetones, 10 x 57 mm, izquierda	1 x	M01.ZB10.03
Vertical | horizontal	Broca para tetones en forma de remate, 2.5 x 57 mm, derecha	2 x	M01.ZB02.D2
	Broca para tetones en forma de remate, 2.5 x 57 mm, izquierda	1 x	M01.ZB02.D3
Vertical	Regla estándar, 1700 mm (1 pieza, escala de 850–0–850 mm)	1 x [1]	MZL.2000
	Tope giratorio	2 x [1]	MZS.1000
D2 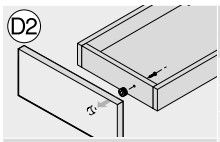	**MOVENTO- | TANDEM-herraje de ajuste del frente 295.1000**	**Cantidad requerida**	**Ref.**
	Cabezal portabrocas, número de husillos 2, taladrar y opcionalmente encajar a presión (pedir estribo oscilante)	1 x	MZK.210S
	Broca tala. herrajes, 20 x 57 mm, derecha	1 x	M01.ZB20.02
	Portabroca para diámetro de taladrado mayor a 10 mm, derecha	1 x	MZK.2124
Vertical | horizontal	Regla estándar, 1700 mm (1 pieza, escala de 850–0–850 mm)	1 x [1]	MZL.2000
	Tope giratorio	2 x [1]	MZS.1000
Vertical	Estribo oscilante para encaje a presión de herraje de ajuste del frente	1 x	MZK.2008.02
	Matriz para encajar a presión, herraje de ajuste de frente 295.1000	1 x	MZM.0095
D3 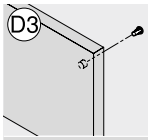	**Distanciador de amortiguación de Blum**	**Cantidad requerida**	**Ref.**
	Cabezal portabrocas, número de husillos 2, taladrar	1 x	MZK.210S
	Broca para tetones, 8 x 57 mm, derecha	1 x	M01.ZB08.02
	Broca para tetones, 5 x 57 mm, derecha	1 x	M01.ZB05.02
Vertical | horizontal	Regla estándar, 1700 mm (1 pieza, escala de 850–0–850 mm)	1 x [1]	MZL.2000
	Tope giratorio	2 x [1]	MZS.1000
Vertical			

Trabajo del cajón

D4 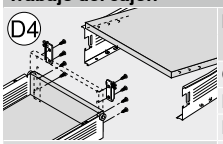	**Fondo | trasera**	**Cantidad requerida**	**Ref.**
	Cabezal portabrocas, número de husillos 8, taladrar	1 x	MZK.220S.01
	Broca para tetones, 5 x 57 mm, derecha	2 x	M01.ZB05.02
	Broca para tetones, 5 x 57 mm, izquierda	2 x	M01.ZB05.03
Vertical | horizontal	Broca para tetones en forma de remate, 2.5 x 57 mm, derecha	2 x	M01.ZB02.D2
	Broca para tetones en forma de remate, 2.5 x 57 mm, izquierda	2 x	M01.ZB02.D3
Vertical	Regla estándar, 1700 mm (1 pieza, escala de 850–0–850 mm)	1 x [1]	MZL.2000
	Tope giratorio	2 x [1]	MZS.1000

Trabajo de cuerpo

D5 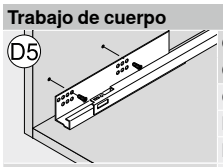	**Guías de cuerpo de mueble Cabezal portabrocas de 11 husillos**	**Cantidad requerida**	**Ref.**
	Cabezal portabrocas, número de husillos 11, taladrar	1 x	MZK.224S.01
	Broca para tetones, 5 x 57 mm, derecha	2 x	M01.ZB05.02
	Broca para tetones, 5 x 57 mm, izquierda	2 x	M01.ZB05.03
Vertical | horizontal	Broca para tetones en forma de remate, 2.5 x 57 mm, derecha	2 x	M01.ZB02.D2
	Broca para tetones en forma de remate, 2.5 x 57 mm, izquierda	2 x	M01.ZB02.D3
Vertical	Regla estándar, 1700 mm (1 pieza, escala de 850–0–850 mm)	1 x [1]	MZL.2000
	Regla reversible, 1250 mm (1 pieza, escala de 0–850 mm)	1 x [1]	MZL.2010
	Tope giratorio	10 x [1]	MZS.1000
D5 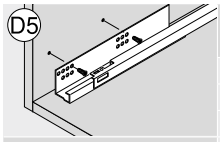	**Guías de cuerpo de mueble Cabezal portabrocas de 8 husillos**	**Cantidad requerida**	**Ref.**
	Cabezal portabrocas, número de husillos 8, taladrar	1 x	MZK.220S.01
	Broca para tetones, 5 x 57 mm, derecha	2 x	M01.ZB05.02
	Broca para tetones, 5 x 57 mm, izquierda	2 x	M01.ZB05.03
Vertical | horizontal	Broca para tetones en forma de remate, 2.5 x 57 mm, derecha	2 x	M01.ZB02.D2
	Broca para tetones en forma de remate, 2.5 x 57 mm, izquierda	2 x	M01.ZB02.D3
Vertical	Regla estándar, 1700 mm (1 pieza, escala de 850–0–850 mm)	1 x [1]	MZL.2000
	Regla reversible, 1250 mm (1 pieza, escala de 0–850 mm)	1 x [1]	MZL.2010
	Tope giratorio	10 x [1]	MZS.1000
D6 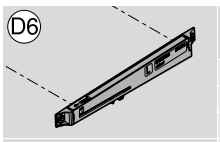	**BLUMOTION para METABOX**	**Cantidad requerida**	**Ref.**
	Cabezal portabrocas, número de husillos 8, taladrar	1 x	MZK.220S.01
	Broca para tetones, 5 x 57 mm, derecha	1 x	M01.ZB05.02
	Broca para tetones, 5 x 57 mm, izquierda	1 x	M01.ZB05.03
Vertical | horizontal	Broca para tetones en forma de remate, 2.5 x 57 mm, derecha	1 x	M01.ZB02.D2
	Broca para tetones en forma de remate, 2.5 x 57 mm, izquierda	1 x	M01.ZB02.D3
Vertical	Regla estándar, 1700 mm (1 pieza, escala de 850–0–850 mm)	1 x [1]	MZL.2000
	Tope giratorio	2 x [1]	MZS.1000

[1] Al utilizar **MINIPRESS top** para **EASYSTICK**, no se necesitan reglas ni topes giratorios

MINIPRESS top para EASYSTICK | MINIPRESS top

D7 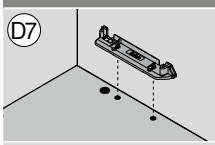	**Alojamiento del perfil de soporte SERVO-DRIVE**	**Cantidad requerida**		**Ref.**
	Cabezal portabrocas, número de husillos 9, taladrar	1 x		MZK.2810.03
	Broca para tetones, 10 x 57 mm, derecha	1 x		M01.ZB10.02
	Broca para tetones, 10 x 57 mm, izquierda	1 x		M01.ZB10.03
Vertical | horizontal	Broca tala. herrajes, 25 x 57 mm, derecha	1 x		M01.ZB25.02
	Portabroca para diámetro de taladrado mayor a 10 mm, derecha	1 x		MZK.2124
Vertical	Regla estándar, 1700 mm (1 pieza, escala de 850–0–850 mm)	1 x	[1]	MZL.2000
	Tope giratorio	2 x	[1]	MZS.1000

Montaje – otros productos

Trabajo de cuerpo

E1 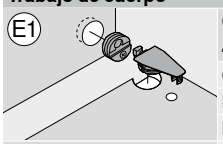	**Conectores para muebles con pieza de conexión System 32 40.0110N | 40.0620**	**Cantidad requerida**		**Ref.**
	Cabezal portabrocas, número de husillos 2, taladrar y opcionalmente encajar a presión (pedir estribo oscilante)	1 x		MZK.210S
	Broca tala. herrajes – Ø 28 x 57 mm – derecha	1 x		M01.ZB28.02
	Broca tala. herrajes – Ø 25 x 57 mm – derecha	1 x		M01.ZB25.02
Vertical | horizontal	Portabroca para diámetro de taladrado mayor a 10 mm, derecha	1 x		MZK.2124
	Broca para tetones – Ø 10 x 57 mm – izquierda	1 x		M01.ZB10.03
Vertical	Broca para tetones – Ø 5 x 57 mm – derecha	1 x		M01.ZB05.02
	Tope giratorio – para piezas ranuradas – estrecho – izquierda	2 x	[1]	MZS.2000
	Tope giratorio – para piezas ranuradas – estrecho – derecha	2 x	[1]	MZS.2000
	Estribo oscilante pequeño	1 x		MZK.2008.02
	Matriz para encajar a presión, envoltura de conectores 40.0110N | 40.0200N	1 x		MZM.0070
	Matriz para encajar a presión, conector 40.0620	1 x		MZM.0071
E2 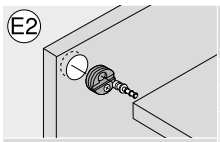	**Conectores para muebles con tornillo premontado 40.0200N | 42.0700.01**	**Cantidad requerida**		**Ref.**
	Cabezal portabrocas, número de husillos 2, taladrar y opcionalmente encajar a presión (pedir estribo oscilante)	1 x		MZK.210S
	Portabroca para diámetro de taladrado mayor a 10 mm, derecha	1 x		MZK.2124
	Broca tala. herrajes, 25 x 57 mm, derecha	1 x		M01.ZB25.02
Vertical | horizontal	Broca para tetones, 5 x 114.5 mm, derecha	1 x		M75.ZB05.02
	Regla horizontal, 1700 mm (1 pieza, escala de 850–0–850 mm)	1 x	[1]	MZL.2060
	Tope giratorio	4 x	[1]	MZS.1000
	Estribo oscilante pequeño	1 x		MZK.2008.02
	Matriz para encajar a presión, envoltura de conectores 40.0110N | 40.0200N	1 x		MZM.0070
	Matriz para encajar a presión, conector 42.0700.01	1 x		MZM.0077
E3 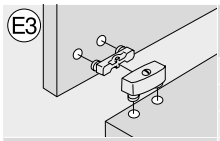	**Conectores para muebles para prensar 40.2110 | 40.2120.02**	**Cantidad requerida**		**Ref.**
	Cabezal portabrocas, número de husillos 2, taladrar	1 x		MZK.211S
	Broca para tetones, 10 x 57 mm, izquierda	2 x		M01.ZB10.03
	Regla estándar, 1700 mm (1 pieza, escala de 850–0–850 mm)	1 x	[1]	MZL.2000
Vertical | horizontal	Tope giratorio	4 x	[1]	MZS.1000
Vertical				
E4 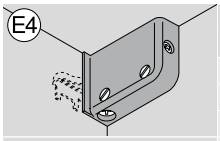	**Herraje de suspensión 48N0610.02 | 48N0610.03**	**Cantidad requerida**		**Ref.**
	Cabezal portabrocas, número de husillos 2, taladrar y opcionalmente encajar a presión (pedir estribo oscilante)	1 x		MZK.210S
	Broca para tetones, 10 x 57 mm, derecha	1 x		M01.ZB10.02
	Broca para tetones, 10 x 57 mm, izquierda	1 x		M01.ZB10.03
Vertical | horizontal	Regla estándar, 1700 mm (1 pieza, escala de 850–0–850 mm)	1 x	[1]	MZL.2000
	Tope giratorio	2 x	[1]	MZS.1000
Vertical	Estribo oscilante pequeño	1 x		MZK.2008.02
	Matriz para encajar a presión, herraje de suspensión 48N0610.02 | 48N0610.03	1 x		MZM.0078

Montaje – cuerpo

Trabajo de cuerpo

E5 	**Taladrado de tacos de madera Cabezal portabrocas de 9 husillos**	**Cantidad requerida**		**Ref.**
	Cabezal portabrocas, número de husillos 9, taladrar	1 x		MZK.2810.03
	Broca para tetones, 8 x 57 mm, derecha	5 x		M01.ZB08.02
	Broca para tetones, 8 x 57 mm, izquierda	4 x		M01.ZB08.03
Vertical | horizontal	Broca para tetones, 10 x 57 mm, derecha	5 x		M01.ZB10.02
	Broca para tetones, 10 x 57 mm, izquierda	4 x		M01.ZB10.03
	Broca para tetones, 8 x 114.5 mm, derecha	1 x		M75.ZB08.02
	Broca para tetones, 8 x 114.5 mm, izquierda	2 x		M75.ZB08.03
	Broca para tetones, 10 x 114.5 mm, derecha	1 x		M75.ZB10.02
	Broca para tetones, 10 x 114.5 mm, izquierda	2 x		M75.ZB10.03
	Regla horizontal, 1700 mm (1 pieza, escala de 850–0–850 mm)	1 x	[1]	MZL.2060
	Tope giratorio	8 x	[1]	MZS.1000

[1] Al utilizar **MINIPRESS top** para **EASYSTICK**, no se necesitan reglas ni topes giratorios

MINIPRESS top para EASYSTICK | MINIPRESS top

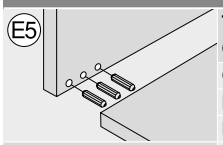 E5	**Taladrado de tacos de madera** **Cabezal portabrocas de 3 husillos**	**Cantidad requerida**	**Ref.**
	Cabezal portabrocas, número de husillos 3, taladrar	1 x	MZK.2400.01
	Broca para tetones, 8 x 57 mm, derecha	1 x	M01.ZB08.02
	Broca para tetones, 8 x 57 mm, izquierda	2 x	M01.ZB08.03
Vertical | horizontal	Broca para tetones, 10 x 57 mm, derecha	1 x	M01.ZB10.02
	Broca para tetones, 10 x 57 mm, izquierda	2 x	M01.ZB10.03
	Broca para tetones, 8 x 114.5 mm, derecha	1 x	M75.ZB08.02
	Broca para tetones, 8 x 114.5 mm, izquierda	2 x	M75.ZB08.03
	Broca para tetones, 10 x 114.5 mm, derecha	1 x	M75.ZB10.02
	Broca para tetones, 10 x 114.5 mm, izquierda	2 x	M75.ZB10.03
	Regla horizontal, 1700 mm (1 pieza, escala de 850–0–850 mm)	1 x [1]	MZL.2060
	Tope giratorio	6 x [1]	MZS.1000
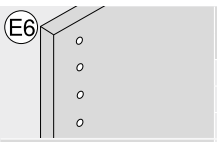 E6	**Taladrado en línea** **Cabezal portabrocas de 9 husillos**	**Cantidad requerida**	**Ref.**
	Cabezal portabrocas, número de husillos 9, taladrar	1 x	MZK.2810.03
	Broca para tetones, 5 x 57 mm, derecha	5 x	M01.ZB05.02
	Broca para tetones, 5 x 57 mm, izquierda	4 x	M01.ZB05.03
Vertical | horizontal	Broca para tetones, 3 x 57 mm, derecha	5 x	M01.ZB03.02
	Broca para tetones, 3 x 57 mm, izquierda	4 x	M01.ZB03.03
Vertical	Regla para taladrado en línea, 953 mm (a la dcha. e izqda., escala 0–832 mm)	1 x [1]	MZL.2080
	Regla estándar, 1700 mm (1 pieza, escala de 850–0–850 mm)	1 x [1]	MZL.2000
	Tope giratorio	14 x [1]	MZS.1000

[1] Al utilizar **MINIPRESS top** para **EASYSTICK**, no se necesitan reglas ni topes giratorios

MINIPRESS top para EASYSTICK | MINIPRESS top

MINIPRESS P

Montaje – sistemas de compases abatibles – AVENTOS HF top | HK-XS

Trabajo del frente

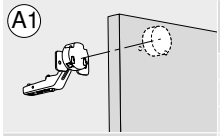

	Bisagra AVENTOS HF top | HK-XS	Cantidad requerida	Ref.
	Broca tala. herrajes – Ø 35 x 57 mm – derecha	1 x	M01.ZB35.02
	Broca para tetones – Ø 8 x 57 mm – izquierda	2 x	M01.ZB08.03
	Broca para tetones – Ø 2.5 x 57 mm – izquierda – con en forma de remate	2 x	M01.ZB02.D3
MINIPRESS P	Tope giratorio – para piezas ranuradas – estrecho – derecha	2 x [1]	MZS.2000
	Tope giratorio – para piezas ranuradas – estrecho – izquierda	2 x [1]	MZS.2000

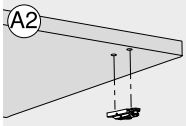

	Base recta AVENTOS HF top	Cantidad requerida	Ref.
	Broca para tetones, 10 x 57 mm, derecha	1 x	M01.ZB10.02
	Broca para tetones, 10 x 57 mm, izquierda	1 x	M01.ZB10.03
	Broca para tetones, 5 x 57 mm, derecha	1 x	M01.ZB05.02
MINIPRESS P	Broca para tetones, 5 x 57 mm, izquierda	1 x	M01.ZB05.03
	Broca para tetones en forma de remate, 2.5 x 57 mm, derecha	1 x	M01.ZB02.D2
	Broca para tetones en forma de remate, 2.5 x 57 mm, izquierda	1 x	M01.ZB02.D3
	Tope giratorio estrecho para piezas ranuradas, derecha	2 x [1]	MZS.2000
	Tope giratorio estrecho para piezas ranuradas, izquierda	2 x [1]	MZS.2000
	Matriz para encajar a presión, bases rectas de cinc 177H51x0	1 x	MZM.0050
	Matriz para encajar a presión, bases rectas de acero 177H31x0	1 x	MZM.0053

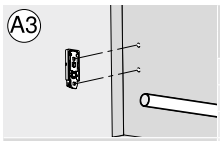

	Base recta | palanca | fijación frontal AVENTOS HF top | HK-XS	Cantidad requerida	Ref.
	Broca para tetones, 5 x 57 mm, derecha	1 x	M01.ZB05.02
	Broca para tetones, 5 x 57 mm, izquierda	1 x	M01.ZB05.03
	Broca para tetones en forma de remate, 2.5 x 57 mm, derecha	1 x	M01.ZB02.D2
MINIPRESS P	Broca para tetones en forma de remate, 2.5 x 57 mm, izquierda	1 x	M01.ZB02.D3
	Tope giratorio estrecho para piezas ranuradas, derecha	1 x [1]	MZS.2000
	Tope giratorio estrecho para piezas ranuradas, izquierda	1 x [1]	MZS.2000

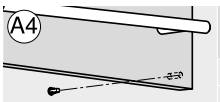

	Distanciador de amortiguación de Blum AVENTOS HF top	Cantidad requerida	Ref.
	Broca para tetones, 8 x 57 mm, derecha	1 x	M01.ZB08.02
	Broca para tetones, 5 x 57 mm, derecha	1 x	M01.ZB05.02
	Tope giratorio estrecho para piezas ranuradas, derecha	1 x	MZS.2000
MINIPRESS P	Tope giratorio estrecho para piezas ranuradas, izquierda	1 x [1]	MZS.2000

Trabajo de cuerpo

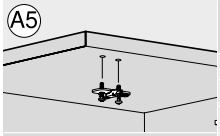

	Base en cruz AVENTOS HF top | HK-XS	Cantidad requerida	Ref.
	Broca para tetones, 5 x 57 mm, derecha	1 x	M01.ZB05.02
	Broca para tetones, 5 x 57 mm, izquierda	1 x	M01.ZB05.03
	Broca para tetones en forma de remate, 2.5 x 57 mm, derecha	1 x	M01.ZB02.D2
MINIPRESS P	Broca para tetones en forma de remate, 2.5 x 57 mm, izquierda	1 x	M01.ZB02.D3
	Broca para tetones, 10 x 57 mm, derecha	1 x	M01.ZB10.02
	Broca para tetones, 10 x 57 mm, izquierda	1 x	M01.ZB10.03
	Tope giratorio estrecho para piezas ranuradas, derecha	2 x [1]	MZS.2000
	Tope giratorio estrecho para piezas ranuradas, izquierda	2 x [1]	MZS.2000
	Matriz para encajar a presión, bases 174H71xx	1 x	MZM.0061.01

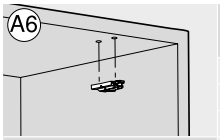

	Base recta AVENTOS HF top | HK-XS	Cantidad requerida	Ref.
	Broca para tetones, 10 x 57 mm, derecha	1 x	M01.ZB10.02
	Broca para tetones, 10 x 57 mm, izquierda	1 x	M01.ZB10.03
	Broca para tetones, 5 x 57 mm, derecha	1 x	M01.ZB05.02
MINIPRESS P	Broca para tetones, 5 x 57 mm, izquierda	1 x	M01.ZB05.03
	Broca para tetones en forma de remate, 2.5 x 57 mm, derecha	1 x	M01.ZB02.D2
	Broca para tetones en forma de remate, 2.5 x 57 mm, izquierda	1 x	M01.ZB02.D3
	Tope giratorio estrecho para piezas ranuradas, derecha	2 x [1]	MZS.2000
	Tope giratorio estrecho para piezas ranuradas, izquierda	2 x [1]	MZS.2000
	Matriz para encajar a presión, bases rectas de cinc 177H51x0	1 x	MZM.0050
	Matriz para encajar a presión, bases rectas de acero 177H31x0	1 x	MZM.0053

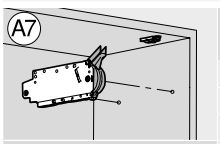

	Mecanismo de elevación AVENTOS HF top	Cantidad requerida	Ref.
	Cabezal portabrocas, número de husillos 8, taladrar	1 x	MZK.880S
	Broca para tetones, 5 x 57 mm, derecha	2 x	M01.ZB05.02
	Tope giratorio estrecho para piezas ranuradas, derecha	1 x [1]	MZS.2000
MINIPRESS P	Tope giratorio estrecho para piezas ranuradas, izquierda	1 x [1]	MZS.2000

[1] Al utilizar **MINIPRESS P** con **EASYSTICK**, no se necesitan reglas ni topes giratorios

MINIPRESS P

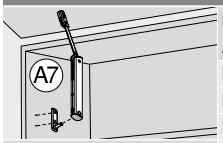 A7	**Fijación de cuerpo de mueble AVENTOS HK-XS**	**Cantidad requerida**	**Ref.**
	Broca para tetones, 5 x 57 mm, derecha	1 x	M01.ZB05.02
	Broca para tetones, 5 x 57 mm, izquierda	1 x	M01.ZB05.03
	Broca para tetones en forma de remate, 2.5 x 57 mm, derecha	1 x	M01.ZB02.D2
MINIPRESS P	Broca para tetones en forma de remate, 2.5 x 57 mm, izquierda	1 x	M01.ZB02.D3
	Tope giratorio estrecho para piezas ranuradas, derecha	1 x [1]	MZS.2000
	Tope giratorio estrecho para piezas ranuradas, izquierda	1 x [1]	MZS.2000
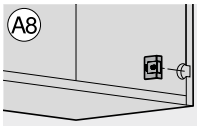 A8	**Interruptor de SERVO-DRIVE AVENTOS HF top**	**Cantidad requerida**	**Ref.**
	Broca tala. herrajes, 35 x 57 mm, derecha	1 x	M01.ZB35.02
	Broca tala. herrajes sin punta, 35 x 57 mm, derecha	1 x	M01.ZB35.OS
	Tope giratorio estrecho para piezas ranuradas, derecha	1 x [1]	MZS.2000
MINIPRESS P	Tope giratorio estrecho para piezas ranuradas, izquierda	1 x [1]	MZS.2000

Montaje – sistemas de compases abatibles – AVENTOS HKi | HS top | HL top | HK top | HK-S

Trabajo del frente

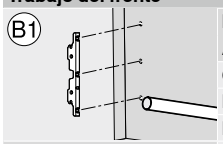 B1	**Fijación frontal AVENTOS HKi**	**Cantidad requerida**	**Ref.**
	Cabezal portabrocas, número de husillos 9, taladrar	1 x	MZK.190S
	Broca para tetones en forma de remate, 2.5 x 57 mm, derecha	2 x	M01.ZB02.D2
	Broca para tetones en forma de remate, 2.5 x 57 mm, izquierda	2 x	M01.ZB02.D3
MINIPRESS P	Tope giratorio estrecho para piezas ranuradas, derecha	2 x [1]	MZS.2000
	Tope giratorio estrecho para piezas ranuradas, izquierda	2 x [1]	MZS.2000
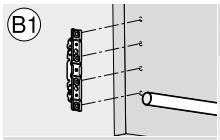 B1	**Fijación frontal AVENTOS HS top | HL top | HK top**	**Cantidad requerida**	**Ref.**
	Cabezal portabrocas, número de husillos 9, taladrar	1 x	MZK.190S
	Broca para tetones en forma de remate, 2.5 x 57 mm, derecha	2 x	M01.ZB02.D2
	Broca para tetones en forma de remate, 2.5 x 57 mm, izquierda	2 x	M01.ZB02.D3
MINIPRESS P	Tope giratorio estrecho para piezas ranuradas, derecha	2 x [1]	MZS.2000
	Tope giratorio estrecho para piezas ranuradas, izquierda	2 x [1]	MZS.2000
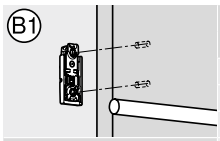 B1	**Fijación frontal AVENTOS HK-S**	**Cantidad requerida**	**Ref.**
	Broca para tetones en forma de remate, 2.5 x 57 mm, derecha	1 x	M01.ZB02.D2
	Broca para tetones en forma de remate, 2.5 x 57 mm, izquierda	1 x	M01.ZB02.D3
	Tope giratorio estrecho para piezas ranuradas, derecha	1 x [1]	MZS.2000
MINIPRESS P	Tope giratorio estrecho para piezas ranuradas, izquierda	1 x [1]	MZS.2000
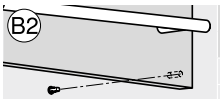 B2	**Distanciador de amortiguación de Blum AVENTOS HS top | HL top | HK top**	**Cantidad requerida**	**Ref.**
	Broca para tetones, 8 x 57 mm, derecha	1 x	M01.ZB08.02
	Broca para tetones, 5 x 57 mm, derecha	1 x	M01.ZB05.02
	Tope giratorio estrecho para piezas ranuradas, derecha	1 x [1]	MZS.2000
MINIPRESS P	Tope giratorio estrecho para piezas ranuradas, izquierda	1 x [1]	MZS.2000

Trabajo de cuerpo

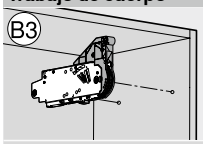 B3	**Mecanismo de elevación AVENTOS HS top | HL top | HK top**	**Cantidad requerida**	**Ref.**
	Cabezal portabrocas, número de husillos 8, taladrar	1 x	MZK.880S
	Broca para tetones, 5 x 57 mm, derecha	2 x	M01.ZB05.02
	Tope giratorio estrecho para piezas ranuradas, derecha	1 x [1]	MZS.2000
MINIPRESS P	Tope giratorio estrecho para piezas ranuradas, izquierda	1 x [1]	MZS.2000
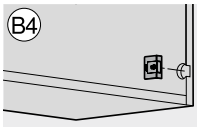 B4	**Interruptor de SERVO-DRIVE AVENTOS HS top | HL top | HK top**	**Cantidad requerida**	**Ref.**
	Broca tala. herrajes, 35 x 57 mm, derecha	1 x	M01.ZB35.02
	Tope giratorio estrecho para piezas ranuradas, derecha	1 x [1]	MZS.2000
	Tope giratorio estrecho para piezas ranuradas, izquierda	1 x [1]	MZS.2000
MINIPRESS P			
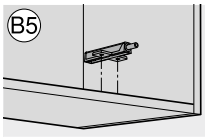 B5	**TIP-ON – placa soporte en cruz AVENTOS HKi | HK top | HK-S**	**Cantidad requerida**	**Ref.**
	Broca para tetones, 5 x 57 mm, derecha	1 x	M01.ZB05.02
	Broca para tetones, 5 x 57 mm, izquierda	1 x	M01.ZB05.03
	Broca para tetones en forma de remate, 2.5 x 57 mm, derecha	1 x	M01.ZB02.D2
MINIPRESS P	Broca para tetones en forma de remate, 2.5 x 57 mm, izquierda	1 x	M01.ZB02.D3
	Tope giratorio estrecho para piezas ranuradas, derecha	1 x [1]	MZS.2000
	Tope giratorio estrecho para piezas ranuradas, izquierda	1 x [1]	MZS.2000

[1] Al utilizar **MINIPRESS P** con **EASYSTICK**, no se necesitan reglas ni topes giratorios

MINIPRESS P

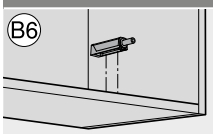

	TIP-ON – placa soporte recta AVENTOS HKi | HK top | HK-S	Cantidad requerida	Ref.
	Broca para tetones en forma de remate, 2.5 x 57 mm, derecha	1 x	M01.ZB02.D2
	Broca para tetones en forma de remate, 2.5 x 57 mm, izquierda	1 x	M01.ZB02.D3
	Tope giratorio estrecho para piezas ranuradas, derecha	1 x [1]	MZS.2000
MINIPRESS P	Tope giratorio estrecho para piezas ranuradas, izquierda	1 x [1]	MZS.2000

Montaje – sistemas de bisagras

Trabajo del frente

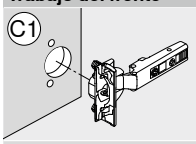

	Bisagra	Cantidad requerida	Ref.
	Broca tala. herrajes, 35 x 57 mm, derecha	1 x	M01.ZB35.02
	Broca para tetones, 8 x 57 mm, izquierda	2 x	M01.ZB08.03
	Broca para tetones en forma de remate, 2.5 x 57 mm, izquierda	2 x	M01.ZB02.D3
MINIPRESS P	Broca tala. herrajes, 26 x 57 mm, derecha	1 x	M01.ZB26.02
	Tope giratorio estrecho para piezas ranuradas, derecha	4 x [1]	MZS.2000
	Tope giratorio estrecho para piezas ranuradas, izquierda	4 x [1]	MZS.2000
	Matriz para encajar a presión, bisagras, todos los ángulos de apertura, salvo minibisagra	1 x	MZM.0040

Trabajo de cuerpo

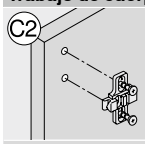

	Base en cruz	Cantidad requerida	Ref.
	Broca para tetones, 5 x 57 mm, derecha	1 x	M01.ZB05.02
	Broca para tetones, 5 x 57 mm, izquierda	1 x	M01.ZB05.03
	Broca para tetones en forma de remate, 2.5 x 57 mm, derecha	1 x	M01.ZB02.D2
MINIPRESS P	Broca para tetones en forma de remate, 2.5 x 57 mm, izquierda	1 x	M01.ZB02.D3
	Broca para tetones, 10 x 57 mm, derecha	1 x	M01.ZB10.02
	Broca para tetones, 10 x 57 mm, izquierda	1 x	M01.ZB10.03
	Tope giratorio estrecho para piezas ranuradas, derecha	4 x [1]	MZS.2000
	Tope giratorio estrecho para piezas ranuradas, izquierda	4 x [1]	MZS.2000
	Matriz para encajar a presión, bases 174H71xx	1 x	MZM.0061.01

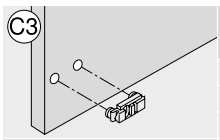

	Base recta	Cantidad requerida	Ref.
	Broca para tetones, 10 x 57 mm, derecha	1 x	M01.ZB10.02
	Broca para tetones, 10 x 57 mm, izquierda	1 x	M01.ZB10.03
	Broca para tetones, 5 x 57 mm, derecha	1 x	M01.ZB05.02
MINIPRESS P	Broca para tetones, 5 x 57 mm, izquierda	1 x	M01.ZB05.03
	Broca para tetones en forma de remate, 2.5 x 57 mm, derecha	1 x	M01.ZB02.D2
	Broca para tetones en forma de remate, 2.5 x 57 mm, izquierda	1 x	M01.ZB02.D3
	Tope giratorio estrecho para piezas ranuradas, derecha	4 x [1]	MZS.2000
	Tope giratorio estrecho para piezas ranuradas, izquierda	4 x [1]	MZS.2000
	Matriz para encajar a presión, bases rectas de cinc 177H51x0	1 x	MZM.0050
	Matriz para encajar a presión, bases rectas de acero 177H31x0	1 x	MZM.0053

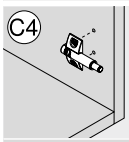

	BLUMOTION | TIP-ON Placa soporte en cruz	Cantidad requerida	Ref.
	Broca para tetones, 5 x 57 mm, derecha	1 x	M01.ZB05.02
	Broca para tetones, 5 x 57 mm, izquierda	1 x	M01.ZB05.03
	Broca para tetones en forma de remate, 2.5 x 57 mm, derecha	1 x	M01.ZB02.D2
MINIPRESS P	Broca para tetones en forma de remate, 2.5 x 57 mm, izquierda	1 x	M01.ZB02.D3
	Tope giratorio estrecho para piezas ranuradas, derecha	1 x [1]	MZS.2000
	Tope giratorio estrecho para piezas ranuradas, izquierda	1 x [1]	MZS.2000

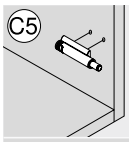

	BLUMOTION | TIP-ON Placa soporte recta	Cantidad requerida	Ref.
	Broca para tetones en forma de remate, 2.5 x 57 mm, derecha	1 x	M01.ZB02.D2
	Broca para tetones en forma de remate, 2.5 x 57 mm, izquierda	1 x	M01.ZB02.D3
	Tope giratorio estrecho para piezas ranuradas, derecha	1 x [1]	MZS.2000
MINIPRESS P	Tope giratorio estrecho para piezas ranuradas, izquierda	1 x [1]	MZS.2000

Montaje – sistemas box y de guías

Trabajo del frente

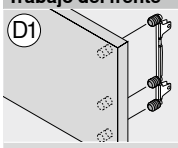

	Fijación frontal LEGRABOX Cabezal portabrocas de 8 husillos	Cantidad requerida	Ref.
	Cabezal portabrocas, número de husillos 8, taladrar	1 x	MZK.880S
	Broca para tetones, 10 x 57 mm, derecha	3 x	M01.ZB10.02
	Broca para tetones, 10 x 57 mm, izquierda	3 x	M01.ZB10.03
MINIPRESS P	Broca para tetones en forma de remate, 2.5 x 57 mm, derecha	3 x	M01.ZB02.D2
	Broca para tetones en forma de remate, 2.5 x 57 mm, izquierda	3 x	M01.ZB02.D3
	Tope giratorio estrecho para piezas ranuradas, derecha	1 x [1]	MZS.2000
	Tope giratorio estrecho para piezas ranuradas, izquierda	1 x [1]	MZS.2000

[1] Al utilizar **MINIPRESS P** con **EASYSTICK**, no se necesitan reglas ni topes giratorios

MINIPRESS P

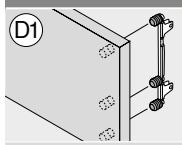 D1	**MERIVOBOX-fijación frontal** **Cabezal portabrocas de 8 husillos**	**Cantidad requerida**	**Ref.**
	Cabezal portabrocas, número de husillos 8, taladrar	1 x	MZK.880S
	Broca para tetones, 10 x 57 mm, derecha	3 x	M01.ZB10.02
	Broca para tetones, 10 x 57 mm, izquierda	3 x	M01.ZB10.03
MINIPRESS P	Broca para tetones en forma de remate, 2.5 x 57 mm, derecha	3 x	M01.ZB02.D2
	Broca para tetones en forma de remate, 2.5 x 57 mm, izquierda	3 x	M01.ZB02.D3
	Tope giratorio estrecho para piezas ranuradas, derecha	1 x [1]	MZS.2000
	Tope giratorio estrecho para piezas ranuradas, izquierda	1 x [1]	MZS.2000
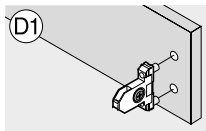 D1	**Fijación frontal LEGRABOX | MERIVOBOX | TANDEMBOX**	**Cantidad requerida**	**Ref.**
	Broca para tetones, 10 x 57 mm, derecha	1 x	M01.ZB10.02
	Broca para tetones, 10 x 57 mm, izquierda	1 x	M01.ZB10.03
	Broca para tetones en forma de remate, 2.5 x 57 mm, derecha	1 x	M01.ZB02.D2
MINIPRESS P	Broca para tetones en forma de remate, 2.5 x 57 mm, izquierda	1 x	M01.ZB02.D3
	Tope giratorio estrecho para piezas ranuradas, derecha	1 x [1]	MZS.2000
	Tope giratorio estrecho para piezas ranuradas, izquierda	1 x [1]	MZS.2000
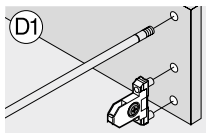 D1	**TANDEMBOX antaro- | TANDEMBOX plus-fijación frontal con guardacuerpo** **Cabezal portabrocas de 8 husillos**	**Cantidad requerida**	**Ref.**
	Cabezal portabrocas, número de husillos 8, taladrar	1 x	MZK.880S
	Broca para tetones, 10 x 57 mm, derecha	1 x	M01.ZB10.02
	Broca para tetones, 10 x 57 mm, izquierda	3 x	M01.ZB10.03
MINIPRESS P	Broca para tetones en forma de remate, 2.5 x 57 mm, derecha	1 x	M01.ZB02.D2
	Broca para tetones en forma de remate, 2.5 x 57 mm, izquierda	1 x	M01.ZB02.D3
	Tope giratorio estrecho para piezas ranuradas, derecha	1 x [1]	MZS.2000
	Tope giratorio estrecho para piezas ranuradas, izquierda	1 x [1]	MZS.2000
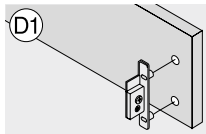 D1	**METABOX-fijación frontal**	**Cantidad requerida**	**Ref.**
	Broca para tetones, 10 x 57 mm, derecha	1 x	M01.ZB10.02
	Broca para tetones, 10 x 57 mm, izquierda	2 x	M01.ZB10.03
	Broca para tetones en forma de remate, 2.5 x 57 mm, derecha	1 x	M01.ZB02.D2
MINIPRESS P	Broca para tetones en forma de remate, 2.5 x 57 mm, izquierda	2 x	M01.ZB02.D3
	Tope giratorio estrecho para piezas ranuradas, derecha	1 x [1]	MZS.2000
	Tope giratorio estrecho para piezas ranuradas, izquierda	1 x [1]	MZS.2000
	Matriz para encajar a presión, fijación frontal ZSF.1300 | 1800	1 x	MZM.0092.01
	Matriz para encajar a presión, fijación frontal ZSF.1610	1 x	MZM.0093.02
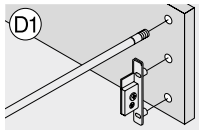 D1	**METABOX-fijación frontal con guardacuerpo** **Cabezal portabrocas de 8 husillos**	**Cantidad requerida**	**Ref.**
	Cabezal portabrocas, número de husillos 8, taladrar	1 x	MZK.880S
	Broca para tetones, 10 x 57 mm, derecha	4 x	M01.ZB10.02
	Broca para tetones, 10 x 57 mm, izquierda	1 x	M01.ZB10.03
MINIPRESS P	Broca para tetones en forma de remate, 2.5 x 57 mm, derecha	2 x	M01.ZB02.D2
	Broca para tetones en forma de remate, 2.5 x 57 mm, izquierda	1 x	M01.ZB02.D3
	Tope giratorio estrecho para piezas ranuradas, derecha	1 x [1]	MZS.2000
	Tope giratorio estrecho para piezas ranuradas, izquierda	1 x [1]	MZS.2000
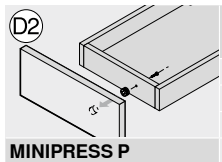 D2	**MOVENTO- | TANDEM-herraje de ajuste del frente 295.1000**	**Cantidad requerida**	**Ref.**
	Broca tala. herrajes, 20 x 57 mm, derecha	1 x	M01.ZB20.02
	Tope giratorio estrecho para piezas ranuradas, derecha	1 x	MZS.2000
	Tope giratorio estrecho para piezas ranuradas, izquierda	1 x [1]	MZS.2000
MINIPRESS P	Matriz para encajar a presión, herraje de ajuste de frente 295.1000	1 x [1]	MZM.0095
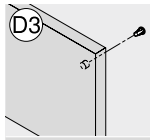 D3	**Distanciador de amortiguación de Blum**	**Cantidad requerida**	**Ref.**
	Broca para tetones, 8 x 57 mm, derecha	1 x	M01.ZB08.02
	Broca para tetones, 5 x 57 mm, derecha	1 x	M01.ZB05.02
	Tope giratorio estrecho para piezas ranuradas, derecha	1 x [1]	MZS.2000
MINIPRESS P	Tope giratorio estrecho para piezas ranuradas, izquierda	1 x [1]	MZS.2000
Trabajo del cajón			
 D4	**Fondo | trasera**	**Cantidad requerida**	**Ref.**
	Broca para tetones, 5 x 57 mm, derecha	1 x	M01.ZB05.02
	Broca para tetones, 5 x 57 mm, izquierda	2 x	M01.ZB05.03
	Broca para tetones en forma de remate, 2.5 x 57 mm, derecha	1 x	M01.ZB02.D2
MINIPRESS P	Broca para tetones en forma de remate, 2.5 x 57 mm, izquierda	2 x	M01.ZB02.D3
	Tope giratorio estrecho para piezas ranuradas, derecha	2 x [1]	MZS.2000
	Tope giratorio estrecho para piezas ranuradas, izquierda	2 x [1]	MZS.2000

[1] Al utilizar **MINIPRESS P** con **EASYSTICK**, no se necesitan reglas ni topes giratorios

MINIPRESS P

Trabajo de cuerpo

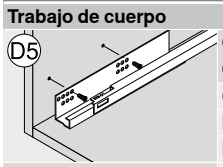

	Guías de cuerpo de mueble Cabezal portabrocas de 8 husillos	Cantidad requerida	Ref.
	Cabezal portabrocas, número de husillos 8, taladrar	1 x	MZK.880S
	Broca para tetones, 5 x 57 mm, derecha	2 x	M01.ZB05.02
	Broca para tetones, 5 x 57 mm, izquierda	2 x	M01.ZB05.03
MINIPRESS P	Broca para tetones en forma de remate, 2.5 x 57 mm, derecha	2 x	M01.ZB02.D2
	Broca para tetones en forma de remate, 2.5 x 57 mm, izquierda	2 x	M01.ZB02.D3
	Tope giratorio estrecho para piezas ranuradas, derecha	5 x [1]	MZS.2000
	Tope giratorio estrecho para piezas ranuradas, izquierda	5 x [1]	MZS.2000

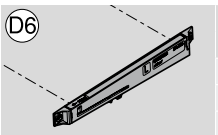

	BLUMOTION para METABOX	Cantidad requerida	Ref.
	Cabezal portabrocas, número de husillos 8, taladrar	1 x	MZK.880S
	Broca para tetones, 5 x 57 mm, derecha	1 x	M01.ZB05.02
	Broca para tetones, 5 x 57 mm, izquierda	1 x	M01.ZB05.03
MINIPRESS P	Broca para tetones en forma de remate, 2.5 x 57 mm, derecha	1 x	M01.ZB02.D2
	Broca para tetones en forma de remate, 2.5 x 57 mm, izquierda	1 x	M01.ZB02.D3
	Tope giratorio estrecho para piezas ranuradas, derecha	1 x [1]	MZS.2000
	Tope giratorio estrecho para piezas ranuradas, derecha	1 x [1]	MZS.2000

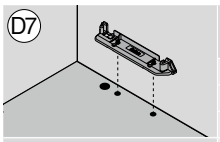

	Alojamiento del perfil de soporte SERVO-DRIVE	Cantidad requerida	Ref.
	Cabezal portabrocas, número de husillos 9, taladrar	1 x	MZK.190S
	Broca para tetones, 10 x 57 mm, derecha	1 x	M01.ZB10.02
	Broca para tetones, 10 x 57 mm, izquierda	1 x	M01.ZB10.03
MINIPRESS P	Broca tala. herrajes, 25 x 57 mm, derecha	1 x	M01.ZB25.02
	Tope giratorio estrecho para piezas ranuradas, derecha	1 x [1]	MZS.2000
	Tope giratorio estrecho para piezas ranuradas, izquierda	1 x [1]	MZS.2000

Montaje – otros productos

Trabajo de cuerpo

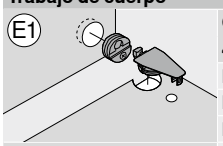

	Conectores para muebles con pieza de conexión System 32 40.0110N | 40.0200N | 40.0620 | 42.0700.01	Cantidad requerida	Ref.
	Broca tala. herrajes, 28 x 57 mm, derecha	1 x	M01.ZB28.02
	Broca tala. herrajes, 25 x 57 mm, derecha	1 x	M01.ZB25.02
	Broca para tetones, 10 x 57 mm, izquierda	1 x	M01.ZB10.03
MINIPRESS P	Broca para tetones, 5 x 57 mm, derecha	1 x	M01.ZB05.02
	Tope giratorio estrecho para piezas ranuradas, derecha	2 x [1]	MZS.2000
	Tope giratorio estrecho para piezas ranuradas, izquierda	2 x [1]	MZS.2000
	Matriz para encajar a presión, envoltura de conectores 40.0110N | 40.0200N	1 x	MZM.0070
	Matriz para encajar a presión, conector 40.0620	1 x	MZM.0071
	Matriz para encajar a presión, conector 42.0700.01	1 x	MZM.0077

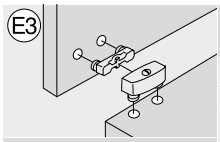

	Conectores para muebles para prensar 40.2110 | 40.2120.02	Cantidad requerida	Ref.
	Broca para tetones, 10 x 57 mm, derecha	1 x	M01.ZB10.02
	Broca para tetones, 10 x 57 mm, izquierda	1 x	M01.ZB10.03
	Tope giratorio estrecho para piezas ranuradas, derecha	2 x [1]	MZS.2000
MINIPRESS P	Tope giratorio estrecho para piezas ranuradas, izquierda	2 x [1]	MZS.2000

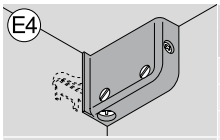

	Herraje de suspensión 48N0610.02 | 48N0610.03	Cantidad requerida	Ref.
	Broca para tetones, 10 x 57 mm, derecha	1 x	M01.ZB10.02
	Broca para tetones, 10 x 57 mm, izquierda	1 x	M01.ZB10.03
	Tope giratorio estrecho para piezas ranuradas, derecha	1 x [1]	MZS.2000
MINIPRESS P	Tope giratorio estrecho para piezas ranuradas, izquierda	1 x [1]	MZS.2000
	Matriz para encajar a presión, herraje de suspensión 48N0610.02 | 48N0610.03	1 x	MZM.0078

Montaje – cuerpo

Trabajo de cuerpo



	Taladrado en línea Cabezal portabrocas de 9 husillos	Cantidad requerida	Ref.
	Cabezal portabrocas, número de husillos 9, taladrar	1 x	MZK.190S
	Broca para tetones, 5 x 57 mm, derecha	4 x	M01.ZB05.02
	Broca para tetones, 5 x 57 mm, izquierda	5 x	M01.ZB05.03
MINIPRESS P	Broca para tetones, 3 x 57 mm, derecha	4 x	M01.ZB03.02
	Broca para tetones, 3 x 57 mm, izquierda	5 x	M01.ZB03.03
	Tope giratorio estrecho para piezas ranuradas, derecha	11 x [1]	MZS.2000
	Tope giratorio estrecho para piezas ranuradas, izquierda	11 x [1]	MZS.2000

[1] Al utilizar **MINIPRESS P** con **EASYSTICK**, no se necesitan reglas ni topes giratorios

MINIPRESS P

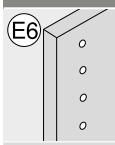	**Taladrado en línea** **Cabezal portabrocas de 3 husillos**	**Cantidad requerida**	**Ref.**
	Broca para tetones, 5 x 57 mm, derecha	1 x	M01.ZB05.02
	Broca para tetones, 5 x 57 mm, izquierda	2 x	M01.ZB05.03
	Broca para tetones, 3 x 57 mm, derecha	1 x	M01.ZB03.02
MINIPRESS P	Broca para tetones, 3 x 57 mm, izquierda	2 x	M01.ZB03.03
	Tope giratorio estrecho para piezas ranuradas, derecha	10 x [1]	MZS.2000
	Tope giratorio estrecho para piezas ranuradas, izquierda	10 x [1]	MZS.2000

[1] Al utilizar **MINIPRESS P** con **EASYSTICK**, no se necesitan reglas ni topes giratorios

EASYSTICK


Foto simbólica

La ayuda perfecta

Las máquinas para taladrar y de instalación de herrajes de Blum con **EASYSTICK** aseguran que los taladrados se puedan disponer en el frente y el cuerpo del mueble de manera rápida, sencilla y precisa – no importa si se trabaja con **MINIPRESS top** | **MINIPRESS P** | **MINIPRESS PRO**, ya sea adaptada o equipada con **EASYSTICK**, su **MINIPRESS** se convertirá en su asistente perfecto. Después de introducir las dimensiones de la pieza de trabajo, el ordenador **EASYSTICK** calcula las posiciones del taladrado de los herrajes. A continuación, la regla (eje X) se desplaza automáticamente y muestra paso a paso la posición del taladrado correcta.

- Resultados de montaje exactos gracias a la regla con desplazamiento automático (eje X)
- Transferencia simple de los resultados de planificación del configurador de muebles
- Actualización sencilla del software **EASYSTICK** (funciones y productos nuevos) mediante actualizaciones
- Posibilidad de adaptar de forma fácil las máquinas existentes (**MINIPRESS P** | **MINIPRESS PRO**)
- Posibilidad de transmisión inalámbrica a través de un adaptador wifi

Ejemplos de aplicación

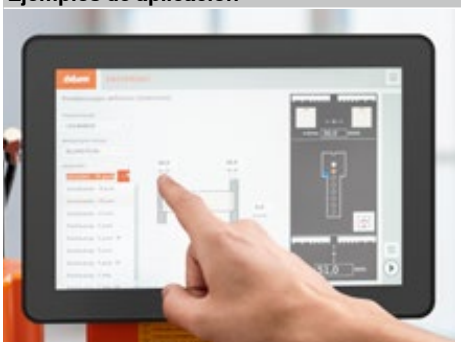

Empiece de inmediato

EASYSTICK permite, por primera vez, planificar los cuerpos de mueble directamente en la máquina con ayuda de un ordenador. Después de ingresar las dimensiones de los cuerpos, todas las posiciones del taladrado se determinan de manera automática.



Trabaje de manera integrada

Los resultados de planificación del configurador de muebles se transfieren al ordenador **EASYSTICK** directamente por wifi o mediante un dispositivo USB. Con el escáner de código de barra se puede acceder a sus órdenes de trabajo y procesarlas.



Manténgase actualizado

Gracias a la función de actualización de **EASYSTICK**, los nuevos datos de productos y las nuevas soluciones de herraje están disponibles de modo rápido y sencillo. Los resultados de su planificación se pueden transferir directamente a **EASYSTICK** por wifi o mediante un dispositivo USB.



Colocación de la regla EASYSTICK

EASYSTICK reemplaza a la regla convencional y, de este modo, revoluciona el montaje del cuerpo del mueble y del frente. Además, también se puede adaptar en su **MINIPRESS P** | **MINIPRESS PRO** existente.



Montaje del control

El ordenador se asegura directamente a la máquina mediante un soporte especial. Enciéndalo, planifique, taladre y ¡listo!.



Colocación sencilla

EASYSTICK muestra las posiciones de taladrado mediante marcadores iluminados. La regla se desplaza automáticamente. Con **EASYSTICK** se logra un montaje de precisión sin ajustes posteriores.

EASYSTICK



Foto simbólica

- Ordenador **EASYSTICK** (incl. soporte) para la determinación asistida por ordenador de las posiciones de fijación – se debe solicitar por separado
- Regla **EASYSTICK** con desplazamiento automático con pines de tope y marcadores luminosos (longitud 1700 mm, posiciones de tope de 6–953 mm) – se debe solicitar por separado
- Regla de prolongación **EASYSTICK** para posiciones de tope a partir de 953–2681 mm – se debe solicitar por separado

Indicaciones en la página

Vídeo de aplicación

Short-URL
www.blum.com/a860

Información de pedido

		Descripción	Ref.	Uso
M1		Ordenador **EASYSTICK**	MZD.5000	**MINIPRESS P** | **MINIPRESS PRO**
M2		Ordenador 2.0 **EASYSTICK**	MZD.5700.01	**MINIPRESS top** para **EASYSTICK** | **MINIPRESS P** | **MINIPRESS PRO**
M3		Soporte y fuente de alimentación del ordenador **EASYSTICK** 2.0	MZD.4000	**MINIPRESS P** | **MINIPRESS PRO**
M4		Cable de alimentación eléctrico		

Mercado[1]	Ref.	Mercado[1]	Ref.	Mercado[1]	Ref.
Europa	Z10M200E	IN	Z10M200H	CN	Z10M200N
AR	Z10M200A	IL	Z10M200I	TW	Z10M200T
GB	Z10M200B	JP	Z10M200J	US | CA	Z10M200U
CH | LI	Z10M200C	AU	Z10M200K	ZA	Z10M200Z
DK	Z10M200D	CL	Z10M200L		

[1] Nomenclaturas de mercados conforme a la normativa ISO 3166

		Descripción	Longitud (mm)	Escala (mm)	Ref.	Uso
H1		Regla **EASYSTICK**	1700	6–953	MZD.2700	**MINIPRESS top** para **EASYSTICK**
H2		Regla **EASYSTICK**	1700	6–953	MZD.2000	**MINIPRESS P** | **MINIPRESS PRO**

Accesorios

		Descripción	Ref.	Uso
M5		Adaptador USB para wifi Para ordenador **EASYSTICK** | ordenador **EASYSTICK** 2.0	MZD.5500	**MINIPRESS top** para **EASYSTICK** | **MINIPRESS P** | **MINIPRESS PRO**

		Descripción	Longitud (mm)	Escala (mm)	Ref.	Uso
H6		**EASYSTICK** guía de extensión – izquierda | derecha	1700	953–2681	MZD.2V00	**MINIPRESS top** para **EASYSTICK** | **MINIPRESS P** | **MINIPRESS PRO**

		Descripción	Ref.	Uso
H12		Soporte para regla prolongadora	MZV.2E00	También se puede utilizar para reglas de prolongación **MINIPRESS P** y **MINIPRESS PRO**

Indicaciones en la página

Visión general	617
Visión general – posibilidades de montaje	618
MINIPRESS top	626
MINIPRESS P	630

EASYSTICK

Short-URL
www.blum.com/i013

Matriz para encajar a presión

		Descripción	Ref.	MINIPRESS top para EASYSTICK – vertical | horizontal	MINIPRESS top para EASYSTICK – vertical	MINIPRESS top – vertical	MINIPRESS P
J1		Matriz para encajar a presión – bisagras – todos los ángulos de apertura, salvo minibisagra	MZM.0040	•	•	•	•
J2		Matriz para encajar a presión – base recta – cinc – 177H51x0	MZM.0050	•	•	•	•
J3		Matriz para encajar a presión – base recta – acero – 177H31x0	MZM.0053	•	•	•	•
J4		Matriz para encajar a presión – base en cruz – 174H71xx	MZM.0061.01	•	•	•	•
J5		Matriz para encajar a presión – fijación frontal – ZSF.1300 | ZSF.1800	MZM.0292.01	•	•	•	
J6		Matriz para encajar a presión – fijación frontal – ZSF.1300 | ZSF.1800	MZM.0092.01				•
J7		Matriz para encajar a presión – fijación frontal – ZSF.1610	MZM.0093.02				•
J8		Matriz para encajar a presión – herraje de ajuste del frente – 295.1000	MZM.0095	•	•	•	•
J9		Matriz para encajar a presión – herraje de suspensión – 48N0610.02 | 48N0610.03	MZM.0078	•	•	•	•
J10		Matriz para encajar a presión – envoltura de conector – 40.0110N | 40.0200N	MZM.0070	•	•	•	•
J11		Matriz para encajar a presión – pieza de conexión – 40.0620	MZM.0071	•	•	•	•
J12		Matriz para encajar a presión – pieza de conexión – 42.0700.01	MZM.0077	•	•	•	•

Taladro

		Descripción	Ref.	MINIPRESS top para EASYSTICK – vertical | horizontal	MINIPRESS top para EASYSTICK – vertical	MINIPRESS top – vertical	MINIPRESS P
K1		Broca para tetones – Ø 2.5 x 57 mm – izquierda – con en forma de remate	M01.ZB02.D3	•	•	•	•
K2		Broca para tetones – Ø 2.5 x 57 mm – derecha – con en forma de remate	M01.ZB02.D2	•	•	•	•
K3		Broca para tetones – Ø 3 x 57 mm – izquierda	M01.ZB03.03	•	•	•	•
K4		Broca para tetones – Ø 3 x 57 mm – derecha	M01.ZB03.02	•	•	•	•
K5		Broca para tetones – Ø 5 x 57 mm – izquierda	M01.ZB05.03	•	•	•	•
K6		Broca para tetones – Ø 5 x 57 mm – derecha	M01.ZB05.02	•	•	•	•
K7		Broca para tetones – Ø 5 x 57 mm – izquierda – con en forma de remate	M01.ZB05.D3	•	•	•	•
K8		Broca para tetones – Ø 5 x 57 mm – derecha – con en forma de remate	M01.ZB05.D2	•	•	•	•
K9		Broca para tetones – Ø 8 x 57 mm – izquierda	M01.ZB08.03	•	•	•	•
K10		Broca para tetones – Ø 8 x 57 mm – derecha	M01.ZB08.02	•	•	•	•
K11		Broca para tetones – Ø 8 x 57 mm – izquierda – sin punta de centrar	M01.ZB08.OS	•	•	•	•
K12		Broca para tetones – Ø 10 x 57 mm – izquierda	M01.ZB10.03	•	•	•	•
K13		Broca para tetones – Ø 10 x 57 mm – derecha	M01.ZB10.02	•	•	•	•

Taladro

		Descripción	Ref.	MINIPRESS top para EASYSTICK – vertical | horizontal	MINIPRESS top para EASYSTICK – vertical	MINIPRESS top – vertical	MINIPRESS P
K14		Broca tala. herrajes – Ø 20 x 57 mm – izquierda	M01.ZB20.03	•	•	•	•
K15		Broca tala. herrajes – Ø 20 x 57 mm – derecha	M01.ZB20.02	•	•	•	•
K16		Broca tala. herrajes – Ø 25 x 57 mm – derecha	M01.ZB25.02	•	•	•	•
K18		Broca tala. herrajes – Ø 26 x 57 mm – derecha	M01.ZB26.02	•	•	•	•
K19		Broca tala. herrajes – Ø 28 x 57 mm – derecha	M01.ZB28.02	•	•	•	•
K20		Broca tala. herrajes – Ø 35 x 57 mm – derecha	M01.ZB35.02	•	•	•	•
K21		Broca tala. herrajes – Ø 35 x 57 mm – derecha – sin punta de centrar	M01.ZB35.OS	•	•	•	•
K22		Broca especial para materiales minerales | placa HPL (frentes finos) – Ø 10 x 57 mm – izquierda – sin punta de centrar	M01.ZB10.T3	•	•	•	•
K23		Broca especial para materiales minerales | placa HPL (frentes finos) – Ø 10 x 57 mm – derecha – sin punta de centrar	M01.ZB10.T2	•	•	•	•

Taladro – taladradora horizontal

		Descripción	Ref.	MINIPRESS top para EASYSTICK – vertical | horizontal	MINIPRESS top para EASYSTICK – vertical	MINIPRESS top – vertical	MINIPRESS P
L1		Broca para tetones – Ø 5 x 114.5 mm – izquierda – taladradora horizontal	M75.ZB05.L3	•			
L2		Broca para tetones – Ø 5 x 114.5 mm – derecha – taladradora horizontal	M75.ZB05.L2	•			
L3		Broca para tetones – Ø 8 x 114.5 mm – izquierda – taladradora horizontal	M75.ZB08.L3	•			
L4		Broca para tetones – Ø 8 x 114.5 mm – derecha – taladradora horizontal	M75.ZB08.L2	•			
L5		Broca para tetones – Ø 10 x 114.5 mm – izquierda – taladradora horizontal	M75.ZB10.L3	•			
L6		Broca para tetones – Ø 10 x 114.5 mm – derecha – taladradora horizontal	M75.ZB10.L2	•			

Indicaciones en la página

Visión general	617	**MINIPRESS top**	626
Visión general – posibilidades de montaje	618	**MINIPRESS P**	630
Posibilidades de montaje	636		
MINIPRESS top para **EASYSTICK**	622		

Técnica probada para una mayor comodidad de montaje



Con nuestros prácticos dispositivos de montaje adecuados a sus necesidades, usted podrá optimizar el montaje de sistemas box de Blum incluso en series pequeñas.

Los dispositivos de montaje están concebidos para brindarle una ayuda óptima durante el montaje: mediante una aplicación sencilla, la máxima comodidad de uso y una larga vida útil.

Con **BOXFIX plus**, los contenedores también pueden unirse con clavos como alternativa al método de unión con tornillos. De este modo, los contenedores pueden montarse mucho más rápido y sin espacios.

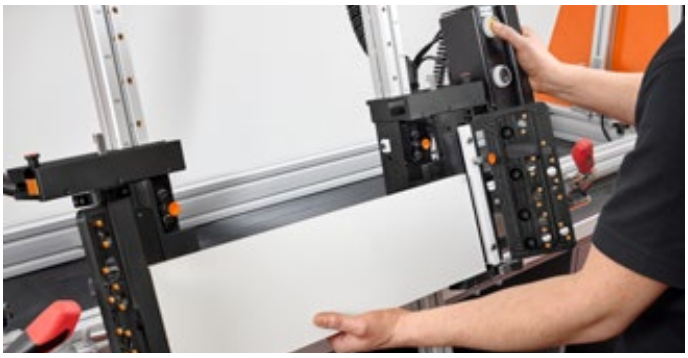

BOXFIX plus
Manipulación sencilla y preparación eficaz de **LEGRABOX**, **MERIVOBOX** y **TANDEMBOX**.



BOXFIX E-L
La ayuda de montaje sin complicaciones para **LEGRABOX**.



BOXFIX E-M
La ayuda de montaje sin complicaciones para **MERIVOBOX**.



BOXFIX E-T
La ayuda de montaje sin complicaciones para **TANDEMBOX**.

Descripción		Ref.	Página	Posibilidades de montaje																				
				AVENTOS	AVENTOS HKi	AVENTOS HF top	AVENTOS HS top	AVENTOS HL top	AVENTOS HK top	AVENTOS HK-S	AVENTOS HK-XS	CLIP top BLUMOTION	CLIP top	MODUL	LEGRABOX pure	LEGRABOX free	MERIVOBOX	TANDEMBOX antaro	TANDEMBOX plus	METABOX	MOVENTO	TANDEM	REVEGO	Otros productos
Montaje cajones																								
	**BOXFIX plus**	ZMM.2500	656												•	•	•	•	•					
	**BOXFIX E-L**	ZMM.0700.01	657												•	•								
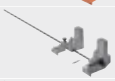	**BOXFIX E-M**	ZMM.0400 ZMM.0480	658														•							
	**BOXFIX E-T**	ZMM.0350 ZMM.0380	659															•	•					

Pictogramas

Artículo disponible bajo petición

BOXFIX plus



Foto simbólica

- Dispositivo de montaje neumático para montar cajones y caceroleros
- Tipo de montaje: tornillos, opcional: clavos
- Ancho de cuerpo de mueble KB 250–1200 mm
- Alturas de trasera hasta 250 mm (madera y acero)
- Material: aluminio/acero

Posibilidades de montaje

- LEGRABOX pure
- LEGRABOX free
- MERIVOBOX
- TANDEMBOX antaro
- TANDEMBOX plus

Indicaciones en la página

Visión general 655

Información de pedido

	Descripción	Ref.
	**BOXFIX plus**	ZMM.2500

Consta de:

1 x	**BOXFIX plus**
1 x	Broca de centrar
1 x	Juego de herramientas

Accesorios

	Descripción	Ref.
	Broca de centrar	M01.ZZ03.01
	Pistola de clavos con accesorios	ZMZ.20S1
	Clavos con accesorios	ZMZ.20S2
	Superficie para pistola de clavos de aire comprimido con accesorios	ZMZ.20S5
	Kit de transformación de clavos para **BOXFIX plus**	ZMZ.20S6

Posibilidades de montaje

LEGRABOX pure | LEGRABOX free | MERIVOBOX | TANDEMBOX antaro | TANDEMBOX plus

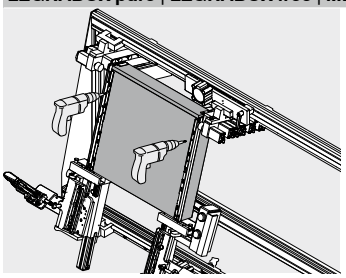

Montaje del cajón con tornillos

- Ajustar el largo nominal NL y el ancho del módulo extraíble
- Atornillar la trasera del cajón (madera) con los adaptadores para trasera de madera
- Coloque el fondo del cajón, los perfiles y las traseras del cajón en **BOXFIX** y ensamble las piezas de manera neumática
- Atornille el fondo del cajón con perfiles

LEGRABOX pure | LEGRABOX free | MERIVOBOX | TANDEMBOX antaro | TANDEMBOX plus

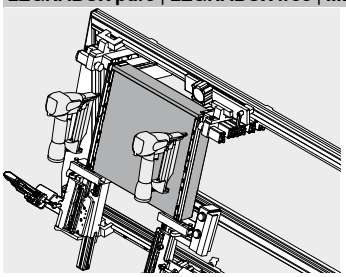

Montaje del cajón con clavos (opcional)

- Ajustar el largo nominal NL y el ancho del módulo extraíble
- Clavar la trasera del cajón (madera) con los adaptadores para trasera de madera
- Coloque el fondo del cajón, los perfiles y las traseras del cajón en **BOXFIX** y ensamble las piezas de manera neumática
- Clavar el fondo del cajón con los perfiles

BOXFIX E-L

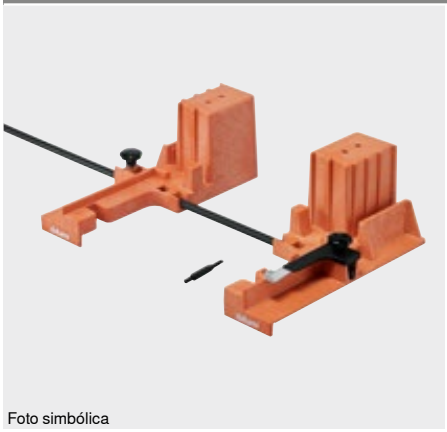

Foto simbólica

- Dispositivo de montaje de cajones y caceroleros
- Tipo de montaje: tornillos
- Ancho de cuerpo de mueble KB 250–1200 mm
- Alturas de trasera hasta 250 mm
- Material: plástico/acero
- **BOXFIX** para espesores de fondo de cajón de 18 mm a pedido

Posibilidades de montaje

LEGRABOX pure

LEGRABOX free

Indicaciones en la página

Visión general 655

Vídeo de aplicación

Short-URL

www.blum.com/26qCmt

Información de pedido

	Descripción	Ref.
	**BOXFIX E-L**	ZMM.0700.01

Consta de:

1 x	**BOXFIX E-L**
1 x	Broca de centrar
1 x	Posicionador cuña para **BOXFIX E-L**

	Descripción	Ref.
	**BOXFIX E-L** – kit inicial	ZMM.0700.20

Consta de:

1 x	**BOXFIX E-L**
1 x	Broca de centrar
1 x	Plantilla de taladrar para fondo | trasera de **LEGRABOX**
1 x	Tope de profundidad de taladrado Ø 2.5 mm
1 x	Destornillador TORX®
1 x	Posicionador cuña para **BOXFIX E-L**

Accesorios

	Descripción	Ref.
	Broca de centrar	M01.ZZ03.01
	Posicionador cuña para **BOXFIX E-L** | **E-M** | **E-T**	ZMM.075N

Posibilidades de montaje

LEGRABOX pure | LEGRABOX free

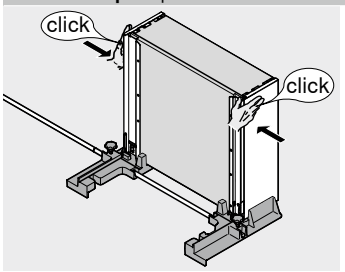

Montaje cajones

- Ajustar el ancho del módulo extraíble mediante la trasera del cajón
- Atornillar la trasera del cajón (madera) con los adaptadores para trasera de madera
- Coloque y fije la trasera, el fondo del cajón y los perfiles en **BOXFIX**
- Atornille el fondo del cajón con perfiles

BOXFIX E-M

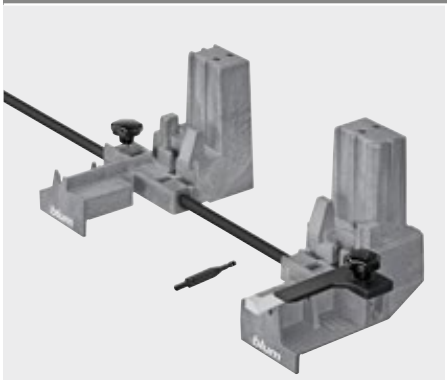

Foto simbólica

- Dispositivo de montaje de cajones y caceroleros
- Tipo de montaje: tornillos
- Ancho de cuerpo de mueble KB 250–1200 mm
- Alturas de trasera hasta 250 mm
- Material: plástico/acero

Posibilidades de montaje

MERIVOBOX

Indicaciones en la página

Visión general 655

Información de pedido

	Descripción	Ref.
	**BOXFIX E-M** – 16 mm	ZMM.0400
	BOXFIX E-M – 18 mm	ZMM.0480

Consta de:

1 x	**BOXFIX E-M**
1 x	Broca de centrar
1 x	Posicionador cuña para **BOXFIX E-M**

Accesorios

	Descripción	Ref.
	Broca de centrar	M01.ZZ03.01
	Posicionador cuña para **BOXFIX E-L** | **E-M** | **E-T**	ZMM.075N

Posibilidades de montaje

MERIVOBOX

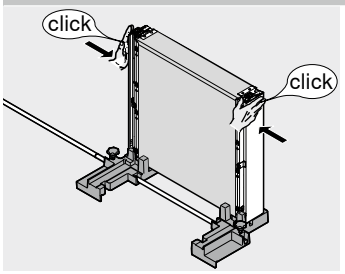

Montaje cajones

- Ajustar el ancho del módulo extraíble mediante la trasera del cajón
- Atornillar la trasera del cajón (madera) con los adaptadores para trasera de madera
- Coloque y fije la trasera, el fondo del cajón y los perfiles en **BOXFIX**
- Atornille el fondo del cajón con perfiles

BOXFIX E-T

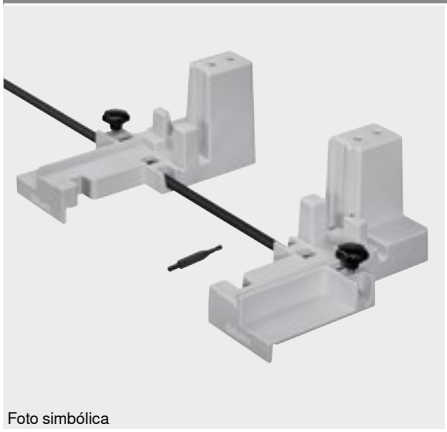

Foto simbólica

- Dispositivo de montaje de cajones y caceroleros
- Tipo de montaje: tornillos
- Ancho de cuerpo de mueble KB 250–1200 mm
- Alturas de trasera hasta 250 mm
- Material: plástico/acero

Posibilidades de montaje

TANDEMBOX antaro

TANDEMBOX plus

Indicaciones en la página

Visión general 655

Vídeo de aplicación

Short-URL

www.blum.com/ZLrYk

Información de pedido

	Descripción	Ref.
	**BOXFIX E-T** – 16 mm	ZMM.0350
	BOXFIX E-T – 18 mm	ZMM.0380

Consta de:

1 x	**BOXFIX E-T**
1 x	Broca de centrar
1 x	Posicionador cuña para **BOXFIX E-T**

Accesorios

	Descripción	Ref.
	Broca de centrar	M01.ZZ03.01
	Posicionador cuña para **BOXFIX E-L** | **E-M** | **E-T**	ZMM.075N

Posibilidades de montaje

TANDEMBOX antaro | TANDEMBOX plus

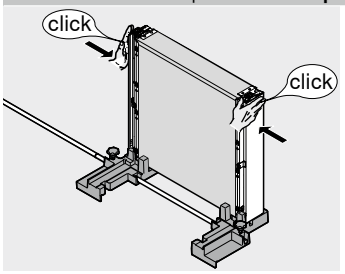

Montaje cajones

- Ajustar el ancho del módulo extraíble mediante la trasera del cajón
- Atornillar la trasera del cajón (madera) con los adaptadores para trasera de madera
- Coloque y fije la trasera, el fondo del cajón y los perfiles en **BOXFIX**
- Atornille el fondo del cajón con perfiles

Un movimiento perfecto requiere un montaje preciso



Las plantillas y otras ayudas de montaje le prestan apoyo para el ensamblaje de todos los productos Blum. Su capacidad como ayudas cotidianas para el montaje está más que comprobada. Tanto en el taller como en el lugar elegido por el cliente, esta combinación de precisión y uso práctico resulta muy apreciada.

Calibres y ayudas de montaje



Por ejemplo, las posiciones de fijación se pueden marcar a granete y pretaladrar de modo seguro y preciso con la plantilla de taladrar universal.

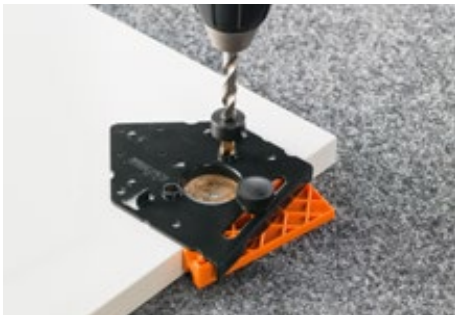

Los taladrados del esquema de taladrado de las bisagras de Blum se pueden realizar de manera eficiente con la plantilla de taladrar para bisagras.



Con la plantilla-guía universal se pueden, por ejemplo, transferir las posiciones de fijación para guías de cuerpo de mueble.

Ayuda de montaje óptima para todos nuestros productos

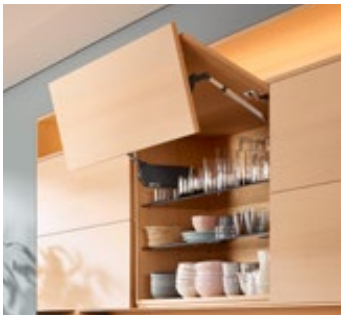

Sistemas de compases abatibles



Sistemas de bisagras



Sistemas box y de guías



Otros productos

Visión general


Foto simbólica

Visión general – calibres 662
Visión general – posibilidades de montaje 664

Pictogramas

Artículo disponible bajo petición

Descripción		Ref.	Página	Posibilidades de montaje																				
				AVENTOS	AVENTOS HKi	AVENTOS HF top	AVENTOS HS top	AVENTOS HL top	AVENTOS HK top	AVENTOS HK-S	AVENTOS HK-XS	CLIP top BLUMOTION	CLIP top	MODUL	LEGRABOX pure	LEGRABOX free	MERIVOBOX	TANDEMBOX antaro	TANDEMBOX plus	METABOX	MOVENTO	TANDEM	REVEGO	Otros productos
Plantillas de taladrar																								
	Plantilla individual universal	65.1051.02	668	●								●	●	●	●	●	●	●	●	●	●	●		
	Calibre de taladrar universal	ZML.0040.02	669	●											●	●	●	●	●	●	●	●		
	Calibre de taladrar para distanciador de amortiguación de Blum	ZML.1090	670	●								●	●	●	●	●	●	●	●		●	●		
	**ECODRILL**	M31.1000.01	671			●					●	●	●	●										
	Calibre de talad. para el interruptor de **SERVO-DRIVE**	M31.2000	672			●	●	●	●															
	Calibre de taladrar para bisagras	65.059A 65.055A	673			●					●	●	●	●										
	Plantilla para bases	65.5300*	674			●			●	●	●	●	●	●										
	Calibre de taladrar para placas de montaje	65.5070	675			●					●	●	●	●										
	Calibre de taladrar para **BLUMOTION** | **TIP-ON**	65.5010	676						●	●	●		●											
	Calibre de taladrar para **BLUMOTION**	65.5000	677									●	●	●										
	Plantilla de taladrar para fondo | trasera de **LEGRABOX**	ZML.7000	678												●	●								
	Calibre de taladrado para **SPACE CORNER** con **SYNCROMOTION**	ZML.0330	679															●	●					
	Calibre de taladrar para el alojamiento del perfil de soporte **SERVO-DRIVE**	ZML.1150.03	680												●	●	●	●	●		●	●		
	**MINIFIX**	65.3300	681																	●				
	Calibre de taladrar para **MOVENTO** | **TANDEM**	T65.1000.02	682																		●	●		
	Calibre de taladrar para **TANDEM**	T65.1100	683																			●		
	Plantilla de taladrar para la fijación frontal	ZML.0050	684																			●		
	Calibre de taladrado para conectores	65.5040	685																					●
Plantillas de fresado																								
	Juego de plantillas de fresado para **AVENTOS HKi**	65.5840	686		●																			
Calibres-guía																								
	Plantilla-guía universal	65.1000.01	687	●								●	●	●	●	●	●	●	●	●	●	●		
	Calibre-guía para sistemas de bisagras	65.7500.03	688			●					●	●	●	●										
	Calibres guía para bisagras de puertas acristaladas **CRISTALLO**	65.4500.01	689									●	●											

Descripción		Ref.	Página	Posibilidades de montaje																				
				AVENTOS	AVENTOS HKi	AVENTOS HF top	AVENTOS HS top	AVENTOS HL top	AVENTOS HK top	AVENTOS HK-S	AVENTOS HK-XS	CLIP top BLUMOTION	CLIP top	MODUL	LEGRABOX pure	LEGRABOX free	MERIVOBOX	TANDEMBOX antaro	TANDEMBOX plus	METABOX	MOVENTO	TANDEM	REVEGO	Otros productos
Calibres-guía																								
	Plantilla-guía para **REVEGO**	STL.8000	690																				●	
Punzón de encaje a presión																								
	Punzón para bisagras	ZME.0710	691									●	●	●										
	Punzón para bases	65.6100 ZME.0730	692									●	●											
	Punzón para sistemas de extensiónes	ZME.xxx0	693															●	●	●				
Calibres de granete																								
	Calibre de granete para la fijación frontal **AVENTOS HS top** | **HL top** | **HK top**	ZML.2200	694				●	●	●															
	Calibre de granete para **LEGRABOX**	ZML.3710	695												●	●								
	Calibre de granete para **MERIVOBOX**	ZML.4010	696														●							
	Calibre de granete para **TANDEMBOX** | **METABOX**	ZML.x5x0	697															●	●	●				
	Plantilla de posicionamiento para placa adhesiva	65.5210.01	698						●	●	●		●											
	Granete	65.2950	699																		●	●		
Granetes																								
	Plantilla de trazar universal	65.5340.01	700	●	●	●	●	●	●	●	●	●	●	●	●	●	●	●	●	●	●	●	●	
	Calibre p. cuerpos en ángulo	65.5810.03	701									●	●											
	Calibre de trazar para caja de cierre **CABLOXX**	65.0807 65.0803	702												●	●		●						
	Calibre de trazar	ZML.8030 ZML.805S	703															●	●	●				
Calibres de posicionamiento																								
	Calibre de juego del frente para **LEGRABOX** | **MOVENTO**	65.5631	704												●	●					●			
	Calibre de juego del frente para **MERIVOBOX** | **TANDEMBOX**	65.5627	705														●	●	●					
Calibres especiales																								
	Calibre de corte a medida para **CABLOXX**	65.0801	706																					●
	Set de corte de vidrio	65.8000	707													●	●	●						

Visión general – posibilidades de montaje

Montaje – **AVENTOS**	664	Montaje – **MERIVOBOX**	666	Montaje – **MOVENTO**	667
Montaje – **CLIP top BLUMOTION** | **CLIP top**	664	Montaje – **TANDEMBOX antaro**	666	Montaje – **TANDEM**	667
Montaje – **MODUL**	665	Montaje – **TANDEMBOX plus**	666	Montaje – **REVEGO**	667
Montaje – **LEGRABOX pure** | **LEGRABOX free**	665	Montaje – **METABOX**	666	Montaje – otros productos	667

Montaje – AVENTOS

Trabajo del frente

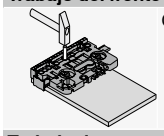
Calibre de taladrar universal 669

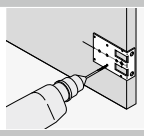
Plantilla para bases 674

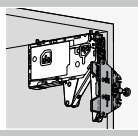
Calibre de granete para la fijación frontal **AVENTOS HK top** 694

Trabajo de cuerpo

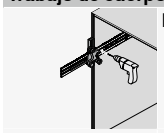
Plantilla individual universal 668

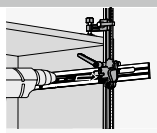
Plantilla-guía universal 687

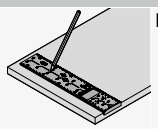
Plantilla de trazar universal 700


Juego de plantillas de fresado para **AVENTOS HKi** 686

Montaje – sistemas de bisagras

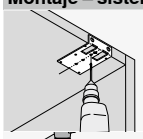
Plantilla para bases 674

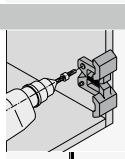
Calibre de taladrar para placas de montaje 675

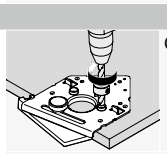
Calibre de taladrar para bisagras 673

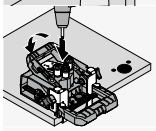
ECODRILL 671

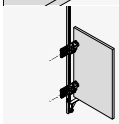
Calibre-guía para sistemas de bisagras 688

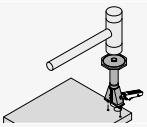
Punzón para bisagras 691


Punzón para bases 692

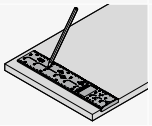
Plantilla de trazar universal 700

Montaje – SERVO-DRIVE

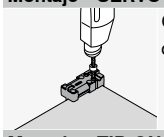
Calibre de taladrar para distanciador de amortiguación de Blum 670

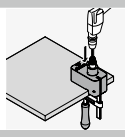
Calibre de talad. para el interruptor de **SERVO-DRIVE** 672

Montaje – TIP-ON

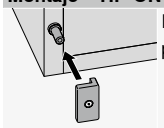
Plantilla de posicionamiento para placa adhesiva 698

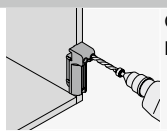
Calibre de taladrar para **BLUMOTION** | **TIP-ON** 676

Montaje – CLIP top BLUMOTION | CLIP top

Montaje – sistemas de bisagras

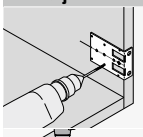
Plantilla para bases 674

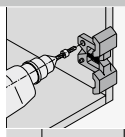
Calibre de taladrar para placas de montaje 675

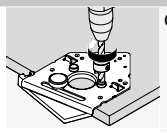
Calibre de taladrar para bisagras 673

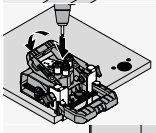
ECODRILL 671

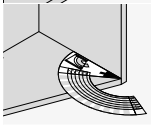
Calibre p. cuerpos en ángulo 701

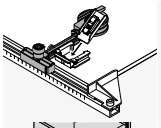
Calibres guía para bisagras de puertas acristaladas **CRISTALLO** 689

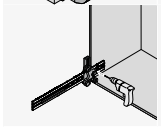
Plantilla individual universal 668

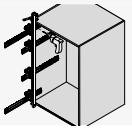
Plantilla-guía universal 687

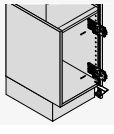
Calibre-guía para sistemas de bisagras 688

Montaje – CLIP top BLUMOTION | CLIP top

Montaje – sistemas de bisagras

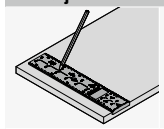
Plantilla de trazar universal
700

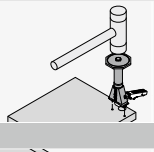
Punzón para bisagras
691

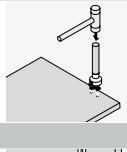
Punzón para bases
692

Montaje – BLUMOTION

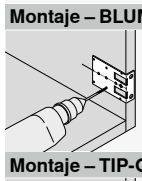
Plantilla para bases
674

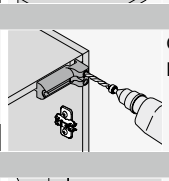
Calibre de taladrar para **BLUMOTION** | **TIP-ON**
676

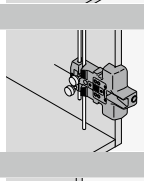
Calibre de taladrar para **BLUMOTION**
677

Montaje – TIP-ON

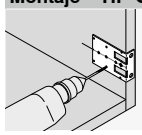
Plantilla para bases
674

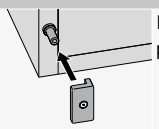
Plantilla de posicionamiento para placa adhesiva
698

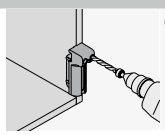
Calibre de taladrar para **BLUMOTION** | **TIP-ON**
676

Montaje – MODUL

Montaje – sistemas de bisagras

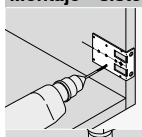
Plantilla para bases
674

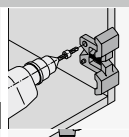
Calibre de taladrar para placas de montaje
675

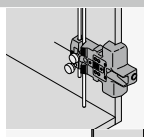
Calibre de taladrar para **BLUMOTION**
677

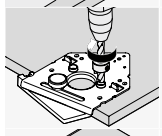
Calibre de taladrar para bisagras
673

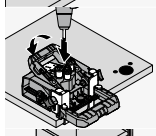
ECODRILL
671

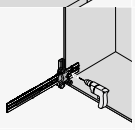
Plantilla individual universal
668

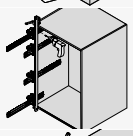
Plantilla-guía universal
687

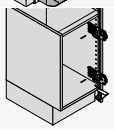
Calibre-guía para sistemas de bisagras
688

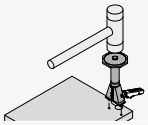
Punzón para bisagras
691

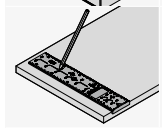
Plantilla de trazar universal
700

Montaje – LEGRABOX pure | LEGRABOX free

Trabajo del frente


Calibre de taladrar universal
669

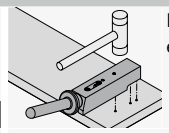
Punzón para sistemas de extensiónes
693

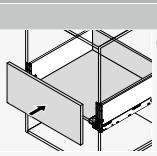
Calibre de granete para **LEGRABOX**
695

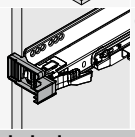
Calibre de juego del frente para **LEGRABOX**
704

Trabajo de cuerpo

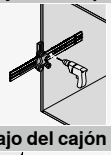
Plantilla individual universal
668

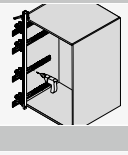
Plantilla-guía universal
687

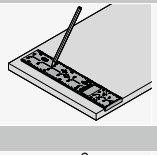
Plantilla de trazar universal
700

Trabajo del cajón


Calibre de taladrar universal
669

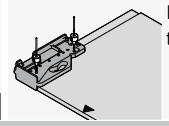
Plantilla de taladrar para fondo | trasera de **LEGRABOX**
678

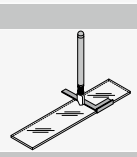
Set de corte de vidrio
707

Montaje – SERVO-DRIVE

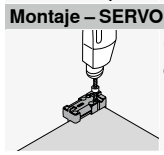
Calibre de taladrar para distanciador de amortiguación de Blum
670

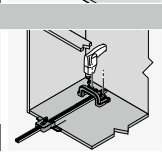
Calibre de taladrar para el alojamiento del perfil de soporte **SERVO-DRIVE**
680

Montaje – MERIVOBOX

Trabajo del frente


Calibre de taladrar universal
669

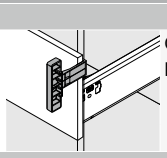
Calibre de juego del frente para **MERIVOBOX** | **TANDEMBOX**
705

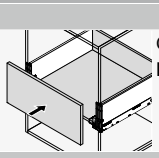
Calibre de granete para **MERIVOBOX**
696

Trabajo de cuerpo


Plantilla individual universal
668

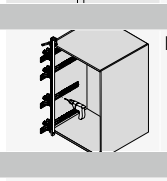
Plantilla-guía universal
687

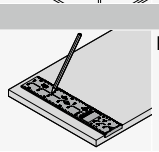
Plantilla de trazar universal
700

Montaje – SERVO-DRIVE

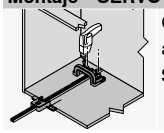
Calibre de taladrar para el alojamiento del perfil de soporte **SERVO-DRIVE**
680

Montaje – TANDEMBOX antaro | TANDEMBOX plus

Trabajo del frente

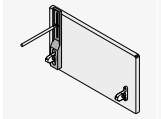
Calibre de trazar
703

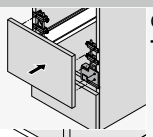
Calibre de granete para **TANDEMBOX** | **METABOX**
697

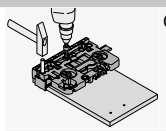
Calibre de taladrar universal
669

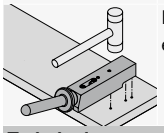
Punzón para sistemas de extensiónes
693

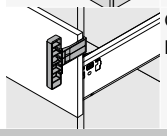
Calibre de juego del frente para **MERIVOBOX** | **TANDEMBOX**
705

Trabajo de cuerpo

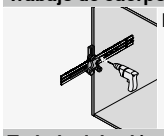
Plantilla individual universal
668

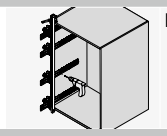
Plantilla-guía universal
687

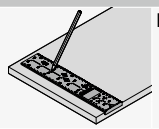
Plantilla de trazar universal
700

Trabajo del cajón


Calibre de taladrar universal
669

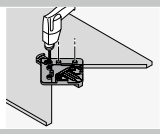
Calibre de taladrado para **SPACE CORNER** con **SYNCROMOTION**
679

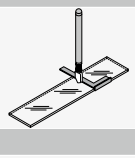
Set de corte de vidrio
707

Montaje – SERVO-DRIVE

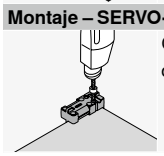
Calibre de taladrar para distancia-dor de amortiguación de Blum
670

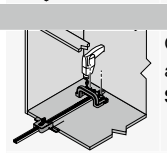
Calibre de taladrar para el alojamiento del perfil de soporte **SERVO-DRIVE**
680

Montaje – METABOX

Trabajo del frente

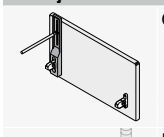
Calibre de trazar
703

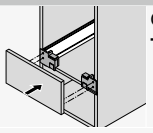
Calibre de granete para **TANDEMBOX** | **METABOX**
697

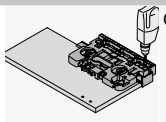
Calibre de taladrar universal
669


Punzón para sistemas de extensiónes
693

Trabajo de cuerpo


MINIFIX
681

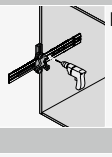
Plantilla individual universal
668

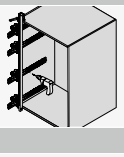
Plantilla-guía universal
687

Trabajo del cajón

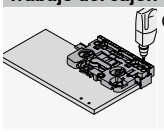
Calibre de taladrar universal
669

Montaje – MOVENTO | TANDEM

Trabajo del frente


Calibre de taladrar universal
669

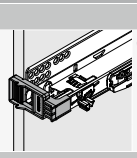
Calibre de juego del frente para **MOVENTO**
704

Trabajo de cuerpo


Plantilla individual universal
668

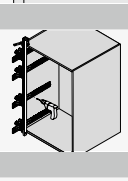
Plantilla-guía universal
687

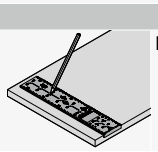
Plantilla de trazar universal
700

Trabajo del cajón

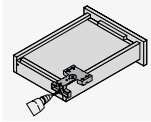
Calibre de taladrar para **MOVENTO | TANDEM**
682

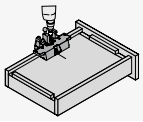
Calibre de taladrar para **TANDEM**
683

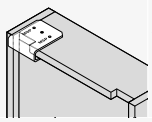
Plantilla de taladrar para la fijación frontal
684

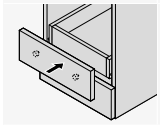
Granete
699

Montaje – SERVO-DRIVE

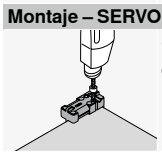
Calibre de taladrar para distanciador de amortiguación de Blum
670

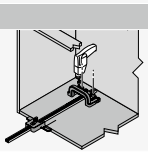
Calibre de taladrar para el alojamiento del perfil de soporte **SERVO-DRIVE**
680

Montaje – REVEGO

Mecanizado del pocket


Plantilla-guía para **REVEGO**
690

Montaje – otros productos

Trabajo del frente

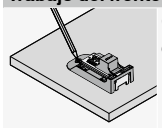
Calibre de trazar para caja de cierre **CABLOXX**
702

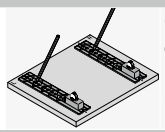
Calibre de trazar para caja de cierre **CABLOXX**
702

Trabajo de cuerpo

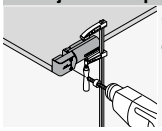
Calibre de taladrado para conectores
685

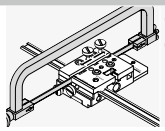
Calibre de corte a medida para **CABLOXX**
706

Plantilla individual universal



Foto simbólica

- Calibre para el pretaladrado de las posiciones de fijación de las guías de cuerpo de mueble, los mecanismos de elevación y las bases y placas adaptadoras
- La plantilla puede utilizarse con el cuerpo de mueble montado y no montado
- Ajuste de la posición de la profundidad mediante una escala
- Resulta adecuado para situaciones de montaje solapadas e interiores
- Para tornillos Euro y tornillos aglo
- Ajuste sobre trazado
- Material: plástico/acero/aluminio

Posibilidades de montaje

AVENTOS	TANDEMBOX antaro
CLIP top BLUMOTION	
CLIP top	TANDEMBOX plus
MODUL	
LEGRABOX pure	METABOX
	MOVENTO
LEGRABOX free	TANDEM
MERIVOBOX	

Indicaciones en la página

Visión general – calibres	662
Visión general – posibilidades de montaje	664

Vídeo de aplicación

Short-URL
www.blum.com/FtGEO

Información de pedido

	Descripción	Ref.
	Plantilla individual universal	65.1051.02

Consta de:

1 x	Cuerpo de la plantilla individual universal
1 x	Tope de profundidad de taladrado Ø 5 mm
1 x	Casquillo reductor de Ø 5 a Ø 2.5 mm
1 x	Llave con macho hexagonal

Posibilidades de montaje

AVENTOS

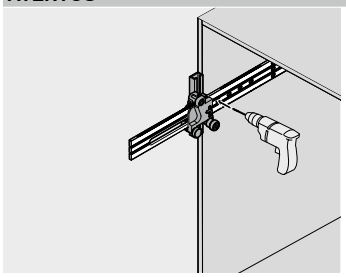

Trabajo de cuerpo

- Determine la posición de profundidad del cuerpo de la plantilla utilizando una escala
- Alinee la plantilla en el trazado sobre el cuerpo
- Pretaladre las posiciones de fijación de los pernos del mecanismo de elevación

CLIP top BLUMOTION | CLIP top | MODUL

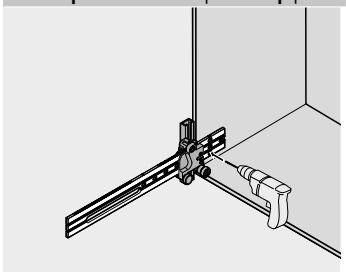

Montaje de sistemas de bisagras

- Determine la posición de profundidad del cuerpo de la plantilla utilizando una escala
- Alinee la plantilla sobre el trazado
- Pretaladre las posiciones de fijación para el montaje y de las bases (**BLUMOTION** | **TIP-ON** para puertas)

LEGRABOX pure | LEGRABOX free | MERIVOBOX | TANDEMBOX antaro | TANDEMBOX plus | METABOX | MOVENTO | TANDEM

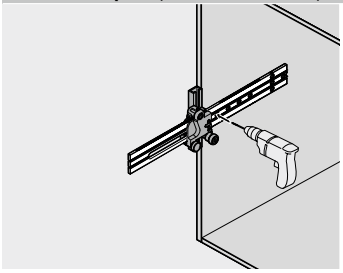

Trabajo de cuerpo

- Determine la posición de profundidad del cuerpo de la plantilla utilizando una escala
- Alinee la plantilla sobre el trazado
- Pretaladre las posiciones de fijación para las guías de cuerpo de mueble
- Pretaladrar las posiciones de fijación para **BLUMOTION** para **METABOX**

Calibre de taladrar universal



Foto simbólica

- Calibre para marcar y pretaladrar las posiciones de las fijaciones frontales, incluyendo el guardacuerpo, la trasera y el fondo del cajón así como para fijaciones frontales **AVENTOS**
- Determinación de las posiciones de la altura mediante la escala
- Material: plástico/acero

Posibilidades de montaje

AVENTOS	**TANDEMBOX plus**
LEGRABOX pure	**METABOX**
LEGRABOX free	**MOVENTO**
MERIVOBOX	**TANDEM**
TANDEMBOX antaro	

Indicaciones en la página

Visión general – calibres	662
Visión general – posibilidades de montaje	664

Vídeo de aplicación

Short-URL
www.blum.com/cSAMF

Información de pedido

	Descripción	Ref.
	Calibre de taladrar universal	ZML.0040.02

Consta de:

1 x	Calibre de taladrar universal
1 x	Tope de profundidad de taladrado Ø 10 mm
1 x	Granete Ø 10 mm
1 x	Casquillo reductor de Ø 10 a Ø 5 mm
1 x	Casquillo reductor de Ø 10 a Ø 2.5 mm

Posibilidades de montaje

AVENTOS

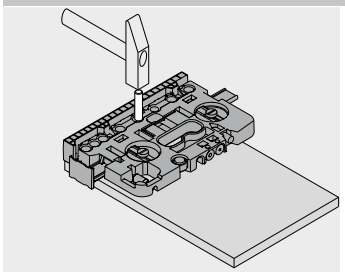

Trabajo del frente

- Ajuste los topes mediante la escala
- Pretaladre o granetee las posiciones de fijación de las bases rectas o en cruz para **AVENTOS HF top**, y pretaladre o granetee las fijaciones frontales **AVENTOS HS top** | **HL top** | **HK top** | **HK-S** | **HK-XS**

LEGRABOX pure | LEGRABOX free | MERIVOBOX | TANDEMBOX antaro | TANDEMBOX plus | METABOX | MOVENTO | TANDEM

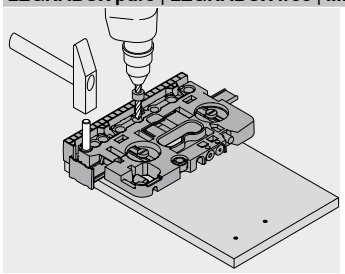

Trabajo del frente

- Ajuste los topes mediante la escala
- Taladre o granetee las posiciones de fijación para las fijaciones frontales, incluyendo los guardacuerpos

METABOX

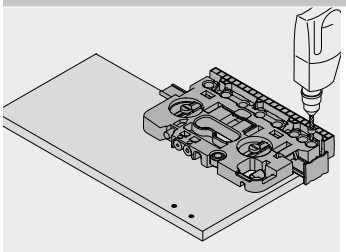

Trabajo del cajón – trasera

- Ajuste los topes mediante la escala
- Granetear las posiciones de fijación

Calibre de taladrar para distanciador de amortiguación de Blum



Foto simbólica

- Calibre para realizar taladrados para amortiguadores en frentes sueltos o montados, así como en el cuerpo
- Es posible el ajuste sobre trazado y sobre tope (cota fija 20)
- Material: plástico/acero

Posibilidades de montaje

AVENTOS	TANDEMBOX antaro
CLIP top BLUMOTION	TANDEMBOX plus
CLIP top MODUL	MOVENTO TANDEM
LEGRABOX pure	
LEGRABOX free	
MERIVOBOX	

Indicaciones en la página

Visión general – calibres	662
Visión general – posibilidades de montaje	664

Vídeo de aplicación

Short-URL
www.blum.com/1ZtTC6

Información de pedido

	Descripción	Ref.
	Calibre de taladrar para distanciador de amortiguación de Blum	ZML.1090

Consta de:

1 x	Calibre de taladrar para distanciador de amortiguación de Blum
1 x	Tope de profundidad de taladrado Ø 8 mm
1 x	Casquillo reductor de Ø 8 a Ø 5 mm

Posibilidades de montaje

AVENTOS | LEGRABOX | MERIVOBOX | TANDEMBOX antaro | TANDEMBOX plus | MOVENTO | TANDEM

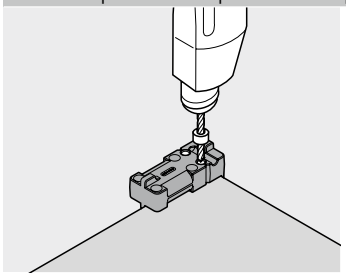

Montaje de SERVO-DRIVE

- Coloque la plantilla
- Realice taladros para el distanciador de amortiguación (Ø 8 o Ø 5 mm)

ECODRILL



- Aparato de mano simple para el taladrado preciso de las características de taladro de las bisagras de Blum
- Accionamiento con taladradora de mano | destornillador de batería
- Distancia al borde variable de 2 a 8 mm y cota de taladrado de 12.5 mm para bisagras para rinconeras con puertas plegables
- El montaje mediante topes laterales se puede girar a la derecha y a la izquierda
- Salida de aspiración integrada

Posibilidades de montaje

AVENTOS HF top
AVENTOS HK-XS
CLIP top BLUMOTION
CLIP top
MODUL

Indicaciones en la página

Visión general – calibres	662
Visión general – posibilidades de montaje	664

Vídeo de aplicación

Short-URL
www.blum.com/1SeQww

Información de pedido

	Descripción	Ref.
	ECODRILL	M31.1000.01

Consta de:

1 x	Calibre de taladrar
2 x	Broca para tetones Ø 8 mm
1 x	Broca tala. herrajes Ø 35 mm
2 x	Punta TORX®
2 x	Anillos distanciadores

Accesorios

	Descripción	Ref.
	Broca para tetones Ø 8 mm	M31.ZB08.32
	Broca tala. herrajes Ø 35 mm	M31.ZB35.32
	Juego de herramientas	MZW.1300.01

Posibilidades de montaje

AVENTOS HF top | AVENTOS HK-XS | CLIP top BLUMOTION | CLIP top | MODUL

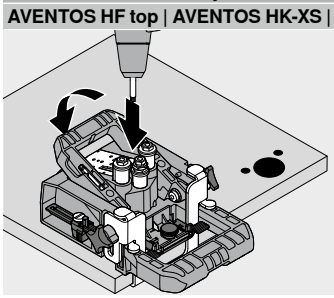

Montaje de sistemas de bisagras

- Ajustar la cota de taladrado
- Ajustar la posición deseada de las bisagras mediante los topes plegables o marcarlas
- Alinear el **ECODRILL** contra el tope o en el trazado y sujetarlo mediante la palanca de apriete
- Conectar la aspiración opcional
- Perfore el esquema de taladrado de las bisagras con la taladradora de mano

Calibre de talad. para el interruptor de SERVO-DRIVE

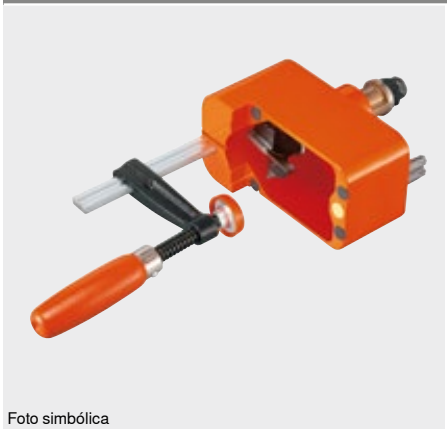

Foto simbólica

- Aparato manual fácil de usar para realizar taladros precisos para instalar el interruptor de **SERVO-DRIVE**
- Accionamiento con taladradora de mano | destornillador de batería
- La plantilla de taladrar puede utilizarse con el cuerpo de mueble montado y no montado
- Ajuste sobre trazado
- Material: fundición inyectada de aluminio

Posibilidades de montaje

AVENTOS HF top
AVENTOS HS top
AVENTOS HL top
AVENTOS HK top

Indicaciones en la página

Visión general – calibres 662
Visión general – posibilidades de montaje 664

Vídeo de aplicación

Short-URL
www.blum.com/29CZin

Información de pedido

	Descripción	Ref.
	Calibre de talad. para el interruptor de **SERVO-DRIVE**	M31.2000

Consta de:

1 x	Calibre de talad. para el interruptor de **SERVO-DRIVE**
1 x	Broca tala. herrajes Ø 35 mm
2 x	Punta TORX®

Accesorios

	Descripción	Ref.
	Broca tala. herrajes Ø 35 mm	M31.ZB35.02

Posibilidades de montaje

AVENTOS HF top | HS top | HL top | HK top

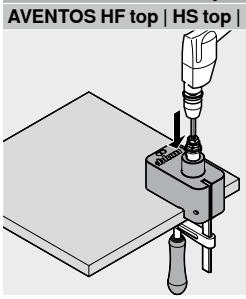

Montaje de SERVO-DRIVE

- Marque las posiciones deseadas para el interruptor de **SERVO-DRIVE**
- Alinee la plantilla sobre el trazado y sujételo mediante el tornillo de apriete
- Taladros para alojar el interruptor de **SERVO-DRIVE** utilizando una taladradora de mano o un destornillador de batería

Calibre de taladrar para bisagras



Foto simbólica

- Calibre para taladrar las posiciones de fijación de las bisagras (Ø 8 y Ø 2.5 mm)
- Calibre para el taladrado previo de las posiciones de montaje para bases rectas y en cruz
- Calibre para el taladrado previo de las posiciones de fijación de las placas adaptadoras (**BLUMOTION** | **TIP-ON** para puertas)
- Ajuste sobre trazado
- Material: plástico/acero

Posibilidades de montaje

AVENTOS HF top

AVENTOS HK-XS

CLIP top BLUMOTION
CLIP top
MODUL

Indicaciones en la página

Visión general – calibres	662
Visión general – posibilidades de montaje	664

Vídeo de aplicación

Short-URL
www.blum.com/1Be6q5

Información de pedido

	Descripción	Ref.
	Calibre de taladrar para bisagras (Ø 8 mm | Ø 2.5 mm)	65.059A
Consta de:		
1 x	Calibre de taladrar para bisagras	
1 x	Casquillo reductor de Ø 8 a Ø 2.5 mm	
1 x	Tope de profundidad de taladrado Ø 8 mm	

	Descripción	Ref.
	Calibre de taladrar para bisagras (Ø 2.5 mm)	65.055A
Consta de:		
1 x	Calibre de taladrar para bisagras	

Posibilidades de montaje

AVENTOS HF top | AVENTOS HK-XS | CLIP top BLUMOTION | CLIP top | MODUL

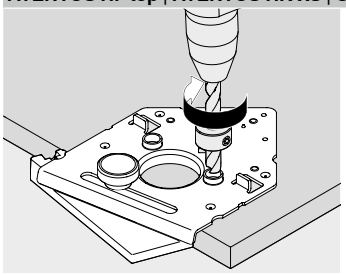

Montaje de sistemas de bisagras – puerta

- Realice el taladro de cazoleta (Ø 35 mm), por ejemplo, con la taladradora de columna
- Coloque la plantilla y fíjelo con la cuña
- Taladre los orificios laterales para las bisagras

AVENTOS HF top | AVENTOS HK-XS | CLIP top BLUMOTION | CLIP top | MODUL

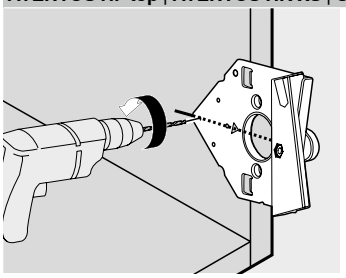

Montaje de sistemas de bisagras – cuerpo

- Trace el centro del brazo de la bisagra
- Coloque la plantilla y pretaladre las posiciones de fijación para bases rectas (20 mm) o en cruz (37 mm)

Plantilla para bases



Foto simbólica

- Calibre para el taladrado de las posiciones de fijación de las bases (Ø 2.5 mm)
- Calibre para el taladrado previo de las posiciones de fijación de las placas adaptadoras (**BLUMOTION** | **TIP-ON** para puertas)
- Para idénticas posiciones de las bases, es posible fijar varios plantillas sobre un listón de madera
- Ajuste sobre trazado
- Material: acero

Posibilidades de montaje

AVENTOS HF top	CLIP top BLUMOTION
AVENTOS HK top	CLIP top
AVENTOS HK-S	MODUL
AVENTOS HK-XS	

Indicaciones en la página

Visión general – calibres	662
Visión general – posibilidades de montaje	664

Vídeo de aplicación

Short-URL
www.blum.com/1ImIaP

Información de pedido

	Descripción	Ref.
	Plantilla para bases	65.5300*

Consta de:

1 x Plantilla para bases

Posibilidades de montaje

AVENTOS HF top | HK-XS

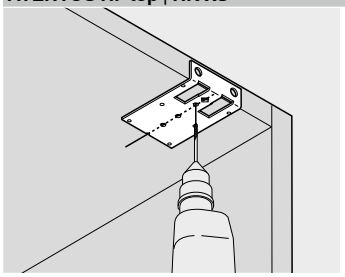

Montaje de sistemas de bisagras

- Trazar el centro del brazo de la bisagra o los extremos del brazo de la bisagra en el cuerpo o en el frente (**AVENTOS HF top**)
- Coloque la plantilla y pretaladre las posiciones de fijación para bases rectas (20 mm) o en cruz (37 mm)

CLIP top BLUMOTION | CLIP top | MODUL

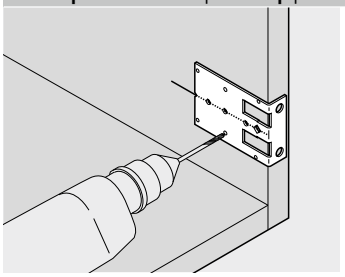

Montaje de sistemas de bisagras

- Trazar el centro del brazo de la bisagra o los extremos del brazo de la bisagra en el cuerpo o en el frente (**AVENTOS HF top**)
- Coloque la plantilla y pretaladre las posiciones de fijación para bases rectas (20 mm) o en cruz (37 mm)

AVENTOS HK top | AVENTOS HK-S | AVENTOS HK-XS | CLIP top

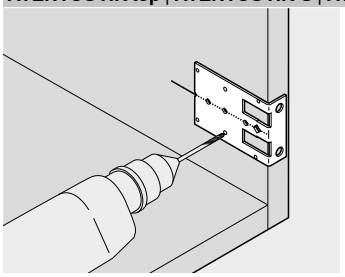

Montaje de BLUMOTION | TIP-ON

- Alinee la plantilla sobre el trazado
- Efectúe el taladrado para la base **BLUMOTION** | **TIP-ON** (20 | 37 mm)

Calibre de taladrar para placas de montaje



Foto simbólica

- Calibre para taladrar las posiciones de fijación de las bases en cruz (Ø 5 mm)
- Calibre para el taladrado de las posiciones de fijación de las bases en cruz (**BLUMOTION** | **TIP-ON** para puertas)
- Mediante la espiga de posicionamiento se puede taladrar con exactitud la medida de 32 mm
- Ajuste sobre trazado
- Material: plástico/acero

Posibilidades de montaje

AVENTOS HF top

AVENTOS HK-XS

CLIP top BLUMOTION
CLIP top
MODUL

Indicaciones en la página

Visión general – calibres	662
Visión general – posibilidades de montaje	664

Vídeo de aplicación

Short-URL
www.blum.com/uiJko

Información de pedido

	Descripción	Ref.
	Calibre de taladrar para placas de montaje	65.5070

Consta de:

1 x	Calibre de taladrar para placas de montaje
1 x	Tope de profundidad de taladrado Ø 5 mm

Posibilidades de montaje

AVENTOS HF top | AVENTOS HK-XS | CLIP top BLUMOTION | CLIP top | MODUL

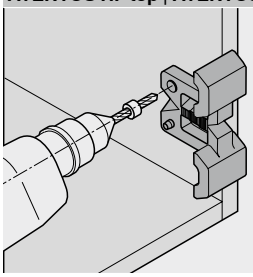

Montaje de sistemas de bisagras

- Trazar el centro del brazo de la bisagra o los extremos del brazo de la bisagra en el cuerpo o en el frente (**AVENTOS HF top**)
- Coloque la plantilla sobre el trazado y realice el primer taladro (Ø 5 mm)
- Dé la vuelta al plantilla, introduzca la espiga de posicionamiento en el taladro y efectúe el segundo taladro (Ø 5 mm)

Calibre de taladrar para BLUMOTION | TIP-ON



Foto simbólica

- Calibre para taladrar las posiciones de fijación en el lado del frente para **BLUMOTION** para puertas que están del lado del tirador (970.1002) y del lado de la bisagra (970A1002) así como **TIP-ON** (956x1004)
- Ajuste sobre trazado
- Material: plástico/acero

Posibilidades de montaje

- **AVENTOS HK top**
- **AVENTOS HK-S**
- **AVENTOS HK-XS**
- **CLIP top**

Indicaciones en la página

Visión general – calibres	662
Visión general – posibilidades de montaje	664

Vídeo de aplicación

Short-URL
www.blum.com/1ZmwA8

Información de pedido

	Descripción	Ref.
	Calibre de taladrar para **BLUMOTION** | **TIP-ON**	65.5010

Consta de:

1 x	Calibre de taladrar para **BLUMOTION** | **TIP-ON**
1 x	Tope de profundidad de taladrado Ø 10 mm

Posibilidades de montaje

AVENTOS HK top | AVENTOS HK-S | AVENTOS HK-XS | CLIP top

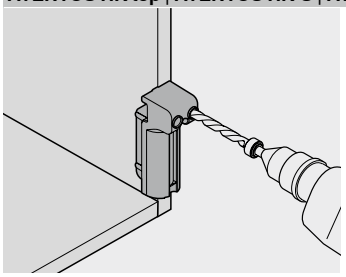

Montaje de TIP-ON

- Alinee la plantilla sobre el trazado
- Deje un espacio de 7.5 mm desde el borde interno del cuerpo hasta el centro del taladro
- Realice los taladros para **TIP-ON** (Ø 10 mm)

CLIP top

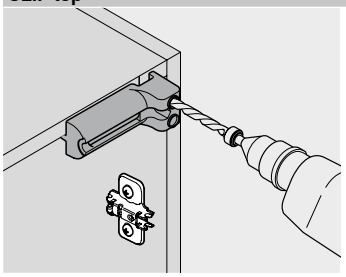

Montaje de BLUMOTION

- Alinee la plantilla sobre el trazado
- Deje un espacio de 7.5 mm desde el borde interno del cuerpo hasta el centro del taladro
- Realice los taladros para **BLUMOTION** (Ø 10 mm)

Calibre de taladrar para BLUMOTION

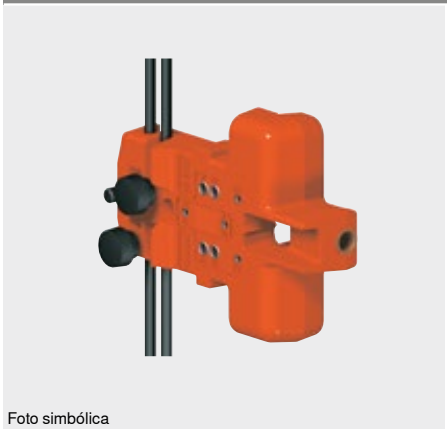

Foto simbólica

- Calibre para taladrar las posiciones de fijación en el lado del frente para **BLUMOTION** para puertas que están del lado del tirador (970.1002) así como **TIP-ON** para puertas (956x1004)
- Calibre para el taladrado previo de las posiciones de fijación de las placas adaptadoras (**BLUMOTION** | **TIP-ON** para puertas)
- Calibre para taladrado de bases
- Las posiciones de taladrado de uso frecuente se pueden preajustar mediante el uso de una varilla de tope
- Ajuste sobre trazado
- Material: plástico/acero

Posibilidades de montaje

CLIP top BLUMOTION
CLIP top
MODUL

Indicaciones en la página

Visión general – calibres	662
Visión general – posibilidades de montaje	664

Vídeo de aplicación

Short-URL
www.blum.com/cKQqy

Información de pedido

	Descripción	Ref.
	Calibre de taladrar para **BLUMOTION**	65.5000

Consta de:

1 x	Calibre de taladrar para **BLUMOTION**
1 x	Tope de profundidad de taladrado Ø 10 mm
1 x	Tope de profundidad de taladrado Ø 5 mm
1 x	Tope de profundidad de taladrado Ø 2.5 mm

Posibilidades de montaje

CLIP top

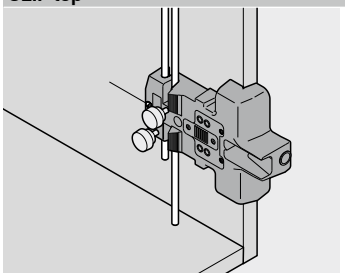

Montaje de BLUMOTION | TIP-ON

- Alinee la plantilla sobre el trazado
- Las posiciones de taladrado de uso frecuente se pueden preajustar mediante el uso de una varilla de tope
- Taladros para la base **BLUMOTION** | **TIP-ON** (Ø 2.5 y Ø 5 mm)
- Efectúe los taladrados frontales para **BLUMOTION** | **TIP-ON**

CLIP top BLUMOTION | CLIP top | MODUL

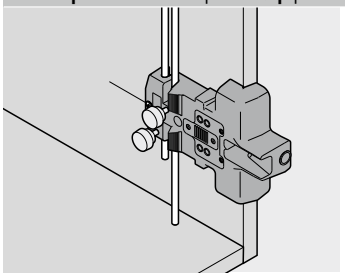

Montaje de sistemas de bisagras

- Alinee la plantilla sobre el trazado
- Efectúe el taladrado para las bases rectas o en cruz

Plantilla de taladrar para fondo | trasera de LEGRABOX



Foto simbólica

- Calibre para pretaladrar las posiciones de fijación en los fondos del cajón (unión de perfil | fondo y trasera | fondo)
- Calibre para pretaladrar las posiciones de fijación en la trasera de madera (unión de trasera de madera | adaptador trasera de madera)
- Material: plástico/acero

Posibilidades de montaje

LEGRABOX pure

LEGRABOX free

Indicaciones en la página

Visión general – calibres 662
Visión general – posibilidades de montaje 664

Vídeo de aplicación

Short-URL
www.blum.com/1sK9KN

Información de pedido

	Descripción	Ref.
	Plantilla de taladrar para fondo | trasera de **LEGRABOX**	ZML.7000

Consta de:

1 x	Plantilla de taladrar para fondo | trasera de **LEGRABOX**
1 x	Tope de profundidad de taladrado Ø 2.5 mm

Posibilidades de montaje

LEGRABOX pure | LEGRABOX free

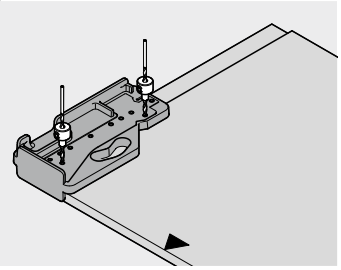

Trabajo del cajón – Unión de perfil | fondo

- Coloque la plantilla sobre el canto delantero del fondo del cajón
- Pretaladre las posiciones de fijación para perfiles (Ø 2.5 mm)

LEGRABOX pure | LEGRABOX free

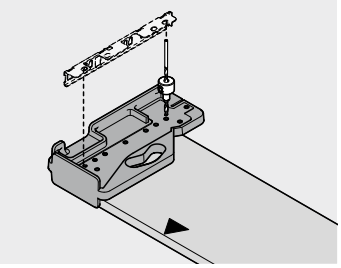

Trabajo del cajón – unión de trasera de madera | adaptador de trasera de madera

- Coloque la plantilla sobre la trasera
- Pretaladre las posiciones de fijación para adaptadors de trasera de madera (Ø 2.5 mm)

LEGRABOX pure | LEGRABOX free

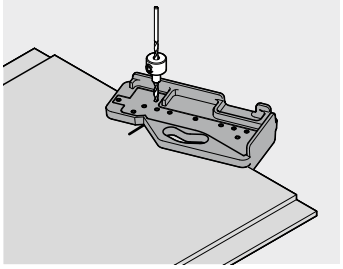

Trabajo del cajón – unión de trasera | fondo

- Coloque el perfil sobre trazado en la parte trasera del fondo
- Pretaladre las posiciones de fijación de la unión de la trasera | el fondo (Ø 2.5 mm)

Calibre de taladrado para SPACE CORNER con SYNCROMOTION



Foto simbólica

- Calibre para taladrar las posiciones de fijación para el herraje **SPACE CORNER SYNCROMOTION**
- Material: plástico/acero

Posibilidades de montaje

TANDEMBOX antaro

TANDEMBOX plus

Indicaciones en la página

Visión general – calibres	662
Visión general – posibilidades de montaje	664

Vídeo de aplicación

Short-URL
www.blum.com/2IW3fO

Información de pedido

	Descripción	Ref.
	Calibre de taladrado para **SPACE CORNER** con **SYNCROMOTION**	ZML.0330

Consta de:

1 x Calibre de taladrado para **SPACE CORNER** con **SYNCROMOTION**

Posibilidades de montaje

TANDEMBOX antaro | TANDEMBOX plus

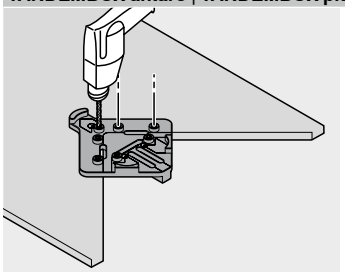

Trabajo del cajón

- Coloque la plantilla sobre la esquina
- Realice taladros para el herraje de **SYNCROMOTION**

TANDEMBOX antaro | TANDEMBOX plus

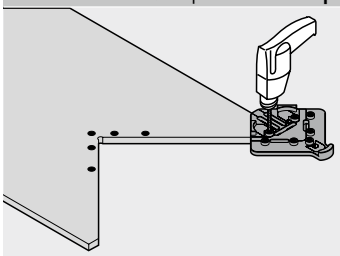

Trabajo del cajón

- Coloque la plantilla sobre el lateral
- Realice el taladrado para la pieza frontal de la esquina

Calibre de taladrar para el alojamiento del perfil de soporte SERVO-DRIVE

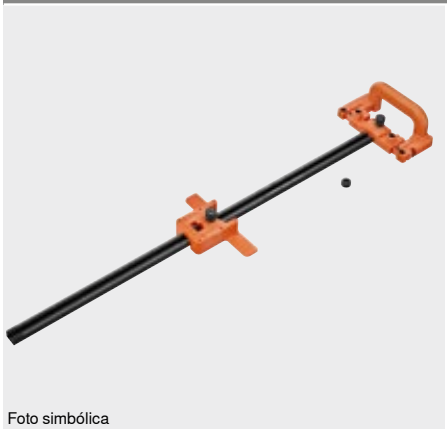

Foto simbólica

- Calibre para marcar o taladrar previamente las posiciones de fijación de los alojamientos de perfil de soporte de **SERVO-DRIVE**
- La plantilla de taladrado puede utilizarse en cuerpos montados o desmontados y en componentes individuales (en sobres superiores e inferiores o travesaños)
- Ajuste sobre trazado
- Material: plástico/acero/aluminio

Posibilidades de montaje

LEGRABOX pure	**MOVENTO**
LEGRABOX free	**TANDEM**
MERIVOBOX	
TANDEMBOX antaro	
TANDEMBOX plus	

Indicaciones en la página

Visión general – calibres	662
Visión general – posibilidades de montaje	664

Vídeo de aplicación

Short-URL
www.blum.com/C5aJ9

Información de pedido

	Descripción	Ref.
	Calibre de taladrar para el alojamiento del perfil de soporte **SERVO-DRIVE**	ZML.1150.03

Consta de:

1 x	Calibre de taladrar para el alojamiento del perfil de soporte **SERVO-DRIVE**
1 x	Tope de profundidad de taladrado Ø 10 mm
1 x	Granete Ø 10 mm

Posibilidades de montaje

LEGRABOX pure | LEGRABOX free | TANDEMBOX antaro | TANDEMBOX plus | MOVENTO | TANDEM

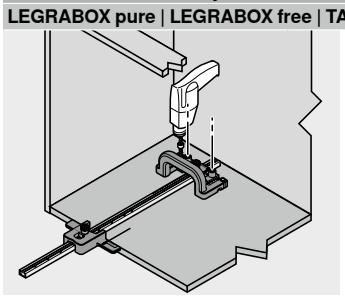

Trabajo de cuerpo

- Trace la línea de referencia
- Realice el ajuste de los topes mediante la escala
- Alinee la plantilla sobre el trazado
- Realice taladros o granetes sobre adaptadores de perfil de soporte

MINIFIX



Foto simbólica

- Calibre para el atornillado angular directo de las guías de cuerpo de mueble
- Ajuste sobre trazado
- Material: plástico

Posibilidades de montaje

METABOX

Indicaciones en la página

Visión general – calibres	662
Visión general – posibilidades de montaje	664

Vídeo de aplicación

Short-URL
www.blum.com/1wLT0f

Información de pedido

	Descripción	Ref.
	MINIFIX	65.3300

Consta de:

1 x MINIFIX

Accesorios

	Descripción	Ref.
	Broca de centrar	M01.ZZ03.01

Posibilidades de montaje

METABOX

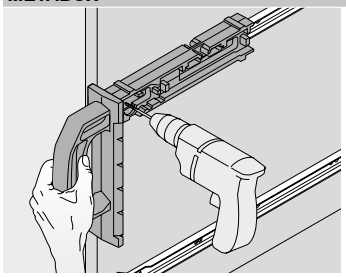

Trabajo de cuerpo

- Trace la línea de referencia
- Encaje la guía de cuerpo de mueble sobre **MINIFIX**
- Alinee **MINIFIX** sobre el trazado
- Atornille la guía del cuerpo de mueble directamente (se recomienda el pretaladrado con una broca de centrar M01.ZZ03.01)

Calibre de taladrar para MOVENTO | TANDEM



Foto simbólica

- Calibre para el taladrado de las posiciones de montaje de los ganchos para las guías
- Taladrado previo de las posiciones de fijación del acoplamiento **MOVENTO** | **TANDEM**
- Material: plástico/acero

Posibilidades de montaje

MOVENTO
TANDEM

Indicaciones en la página

Visión general – calibres	662
Visión general – posibilidades de montaje	664

Vídeo de aplicación

Short-URL
www.blum.com/25IXQy

Información de pedido

	Descripción	Ref.
	Calibre de taladrar para **MOVENTO**	**TANDEM**	T65.1000.02

Consta de:

1 x	Calibre de taladrar para **MOVENTO**	**TANDEM**
1 x	Tope de profundidad de taladrado Ø 6 mm

Accesorios

	Descripción	Ref.
	Juego de herramientas	T65.9000

Posibilidades de montaje

MOVENTO | TANDEM

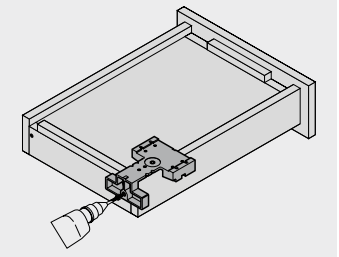

Trabajo del cajón – taladrado para el gancho

- Coloque la plantilla sobre el cajón de madera montado
- Realice los taladros para la posición del gancho

MOVENTO | TANDEM

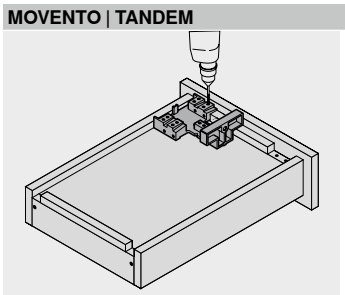

Trabajo del cajón – acoplamiento MOVENTO | TANDEM

- Coloque la plantilla sobre el cajón de madera montado
- Pretaladre las posiciones de fijación para el acoplamiento

Calibre de taladrar para TANDEM



Foto simbólica

- Calibre para el taladrado de las posiciones de fijación de solapas encastrables y del seguro antidesenganche
- Calibre para el taladrado de las posiciones de montaje de los ganchos para las guías
- Material: plástico/acero

Posibilidades de montaje

TANDEM – 561H | 551H

Indicaciones en la página

Visión general – calibres	662
Visión general – posibilidades de montaje	664

Vídeo de aplicación

Short-URL
www.blum.com/6PBYi

Información de pedido

	Descripción	Ref.
	Calibre de taladrar para **TANDEM** – 561H | 551H	T65.1100

Consta de:

1 x	Calibre de taladrar para **TANDEM** – 561H | 551H
1 x	Tope de profundidad de taladrado Ø 6 mm
1 x	Tope de profundidad de taladrado Ø 8 mm

Accesorios

	Descripción	Ref.
	Juego de herramientas	T65.9000

Posibilidades de montaje

TANDEM

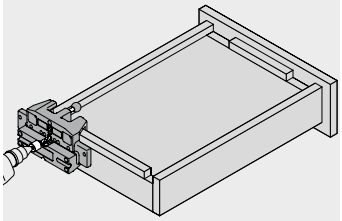

Trabajo del cajón – taladrado para el gancho

- Coloque la plantilla sobre el cajón de madera montado
- Realice los taladros para la posición del gancho

TANDEM

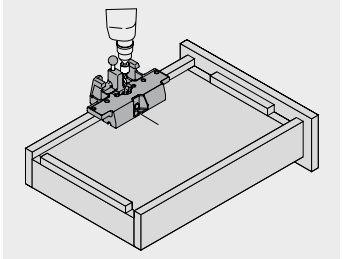

Ajuste de cajón – taladrado para solapas encastrables

- Coloque la plantilla sobre el trazado en el cajón de madera montado
- Efectúe los taladros para las posiciones de solapas encastrables

TANDEM

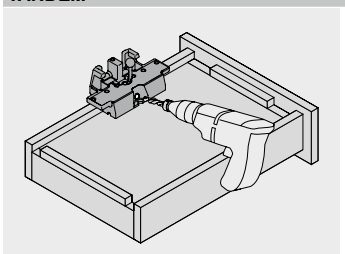

Ajuste de cajón – taladrado para seguro antidesenganche

- Coloque la plantilla sobre el cajón de madera montado
- Inserte la espiga de posicionamiento en el taladrado de solapas encastrables realizado anteriormente
- Efectúe el taladrado para el seguro antidesenganche

Plantilla de taladrar para la fijación frontal



Foto simbólica

- Calibre para taladrar las posiciones de fijación del herraje de ajuste del frente (295.1000) en cajones de 4 lados
- Uso junto con el herraje de ajuste del frente (295.1000) y el configurador de muebles
- Material: acero

Posibilidades de montaje

TANDEM

Indicaciones en la página

Visión general – calibres	662
Visión general – posibilidades de montaje	664

Información de pedido

	Descripción	Ref.
	Plantilla de taladrar para la fijación frontal	ZML.0050

Consta de:

1 x Plantilla de taladrar para la fijación frontal

Posibilidades de montaje

TANDEM

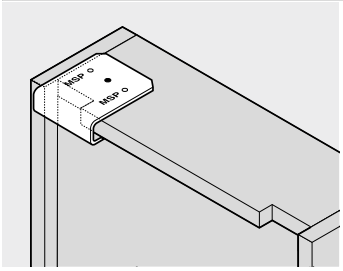

Trabajo del cajón

- Aplicación útil solo en combinación con **TANDEM**, Configurador de muebles y herraje de ajuste del frente (295.1000)
- La posición de fijación del herraje de ajuste del frente debe obtenerse de los resultados de la planificación del configurador de muebles
- Coloque y taladre la plantilla sobre el cajón de madera

Calibre de taladrado para conectores



Foto simbólica

- Calibre para taladrar las posiciones de fijación del lado del frente para conectores (42.0700.01)
- Deje un espacio de 9.5 mm desde el borde inferior del cuerpo hasta el centro del taladro
- Ajuste sobre trazado
- Material: plástico/acero

Posibilidades de montaje

Otros productos

Indicaciones en la página

Visión general – calibres	662
Visión general – posibilidades de montaje	664

Vídeo de aplicación

Short-URL

www.blum.com/2XGqs

Información de pedido

	Descripción	Ref.
	Calibre de taladrado para conectores	65.5040

Consta de:

1 x	Calibre de taladrado para conectores
1 x	Tope de profundidad de taladrado Ø 5 mm

Posibilidades de montaje

Otros productos

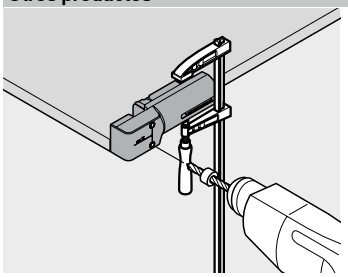

Montaje de otros productos

- Alinee la plantilla sobre el sobre inferior
- Fije la plantilla y realice un taladro de (Ø 5 mm)

Juego de plantillas de fresado para AVENTOS HKi



Foto simbólica

- Juego de plantillas de fresado para fresar el mecanismo de elevación y la placa de relleno
- Uso en conjunto con una fresadora
- Las plantillas se utilizan para el corte del lateral del cuerpo de mueble antes del montaje

Posibilidades de montaje

AVENTOS HKi

Indicaciones en la página

Visión general – calibres	662
Visión general – posibilidades de montaje	664

Información de pedido

	Descripción	Ref.
	Juego de plantillas de fresado	65.5840

Consta de:

1 x	Plantilla de fresado para el mecanismo de elevación
1 x	Plantilla de fresado para la placa de relleno
1 x	Placa base 5 mm

Accesorios

	Descripción	Ref.
	Set de distanciadores	M45.1010
	Fresadora al ras	M45.ZF04
	Fresa copiadora	M45.ZF19
	Juego de placa giratoria	M34.ZW50

Posibilidades de montaje

AVENTOS HKi

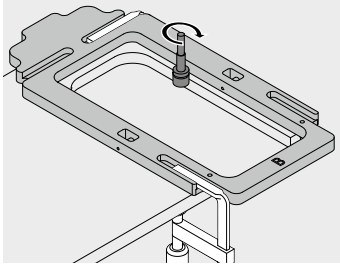

Trabajo de cuerpo – completamente integrado

- Colocar la placa base en la mesa de la fresadora y fijar la fresa copiadora
- Ubicar la plantilla A y fijar mediante abrazaderas
- Ajustar la profundidad de fresado en 12 mm y el espesor de la placa de relleno y realizar el fresado
- Ubicar la plantilla B y fijar mediante abrazaderas
- Ajustar la profundidad de fresado al espesor de la placa de relleno y realizar el fresado
- Cortar la placa de relleno y fresar el radio exterior mediante la plantilla B

AVENTOS HKi

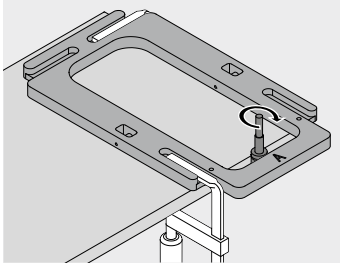

Trabajo de cuerpo – semiintegrado

- Colocar la placa base en la mesa de la fresadora y fijar la fresa copiadora
- Ubicar la plantilla A y fijar mediante abrazaderas
- Ajustar la profundidad de fresado en 12 mm y realizar el fresado

Plantilla-guía universal

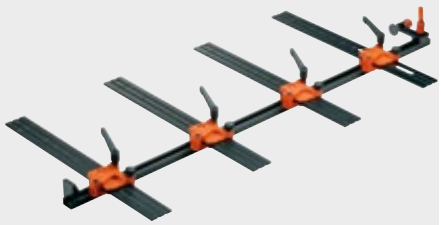

Foto simbólica

- Calibre para el pretaladrado de las posiciones de fijación de las guías de cuerpo de mueble, los mecanismos de elevación y las bases y placas adaptadoras
- La plantilla puede utilizarse con el cuerpo de mueble montado y no montado
- Ajuste de la altura y la profundidad mediante la escala
- Resulta adecuado para situaciones de montaje solapadas e interiores
- Para tornillos Euro y tornillos aglo
- Es posible el ajuste sobre trazado
- Material: plástico/acero/aluminio/cinc

Posibilidades de montaje

AVENTOS	TANDEMBOX antaro
CLIP top BLUMOTION	TANDEMBOX plus
CLIP top	METABOX
MODUL	MOVENTO
LEGRABOX pure	TANDEM
LEGRABOX free	
MERIVOBOX	

Indicaciones en la página

Visión general – calibres	662
Visión general – posibilidades de montaje	664

Vídeo de aplicación

Short-URL
www.blum.com/2EbFR6

Información de pedido

	Descripción	Ref.
	Plantilla-guía universal	65.1000.01

Consta de:

1 x	Guía (para la plantilla) 1000 mm
4 x	Plantilla-guía universal para cuerpos de plantilla
1 x	Tope de profundidad de taladrado Ø 5 mm
1 x	Casquillo reductor de Ø 5 a Ø 2.5 mm
1 x	Llave con macho hexagonal

Accesorios

	Descripción	Ref.
	Guía para la plantilla de 2200 mm con escala	T65.5090
	Plantilla-guía universal para cuerpos de plantilla	65.1001.01
	Complemento para **SPACE CORNER**	65.1106

Posibilidades de montaje

AVENTOS

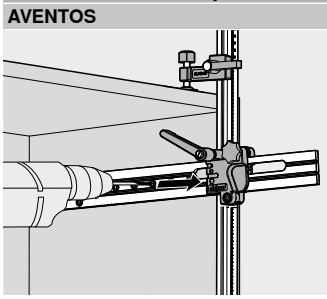

Trabajo de cuerpo

- Determine las alturas y la posición de profundidad de los cuerpos de plantilla utilizando una escala
- Coloque la plantilla en el cuerpo de mueble
- Pretaladre las posiciones de fijación de los pernos del mecanismo de elevación

CLIP top BLUMOTION | CLIP top | MODUL

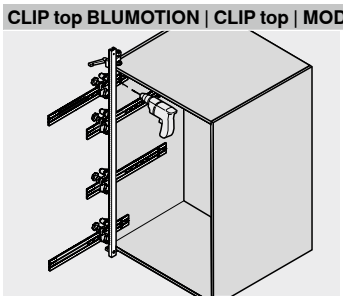

Montaje de sistemas de bisagras

- Determine las alturas y la posición de profundidad de los cuerpos de plantilla utilizando una escala
- Coloque la plantilla en el cuerpo de mueble
- Pretaladre las posiciones de fijación para el montaje y de las bases (**BLUMOTION** | **TIP-ON** para puertas)

LEGRABOX pure | LEGRABOX free | MERIVOBOX | TANDEMBOX antaro | TANDEMBOX plus | METABOX | MOVENTO | TANDEM

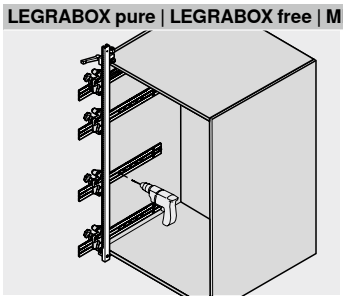

Trabajo de cuerpo

- Determine las alturas y la posición de profundidad de los cuerpos de plantilla utilizando una escala
- Coloque la plantilla en el cuerpo de mueble
- Pretaladre las posiciones de fijación para las guías de cuerpo de mueble
- Pretaladrar las posiciones de fijación para **BLUMOTION** para **METABOX**
- La pieza adicional (65.1106) permite ajustar **SPACE CORNER**

Calibre-guía para sistemas de bisagras

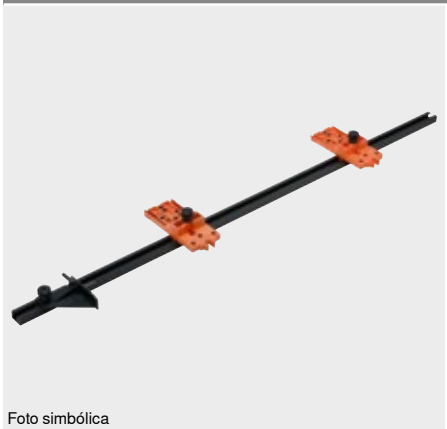

Foto simbólica

- Calibre para la transferencia de cotas de las posiciones de fijación de las bisagras y las bases
- Calibre para la transferencia de cotas de la puerta al cuerpo de mueble y viceversa
- La plantilla de taladrar puede utilizarse con el cuerpo de mueble montado o no montado
- Herraje ajustable para distintos recubrimientos del frente, la escala facilita la instalación de la plantilla
- Material: plástico/acero/aluminio

Posibilidades de montaje

AVENTOS HF top
AVENTOS HK-XS
CLIP top BLUMOTION
CLIP top
MODUL

Indicaciones en la página

Visión general – calibres	662
Visión general – posibilidades de montaje	664

Vídeo de aplicación

Short-URL
www.blum.com/10TSjY

Información de pedido

	Descripción	Ref.
	Calibre-guía para sistemas de bisagras	65.7500.03

Consta de:

1 x	Guía (para la plantilla) 1000 mm
2 x	Cuerpo de plantilla con granete
2 x	Granete Ø 5 mm

Accesorios

	Descripción	Ref.
	Guía para la plantilla de 2200 mm con escala	65.7590
	Cuerpo de plantilla	65.7510.03

Posibilidades de montaje

AVENTOS HF top | AVENTOS HK-XS | CLIP top BLUMOTION | CLIP top | MODUL

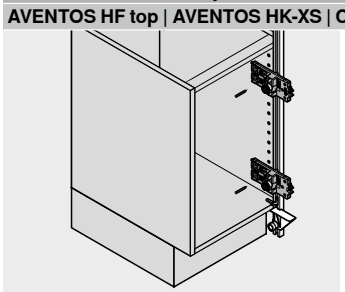

Montaje de sistemas de bisagras – no ajuste las puertas

- Coloque la plantilla-guía en el cuerpo del mueble
- Marque la posición deseada para las bases montadas o el taladrado en línea sobre la plantilla-guía
- Instale el recubrimiento de la puerta que desee utilizando una escala
- Coloque la plantilla-guía en la puerta y marque el esquema de taladrado de las bisagras mediante granete

AVENTOS HF top | AVENTOS HK-XS | CLIP top BLUMOTION | CLIP top | MODUL

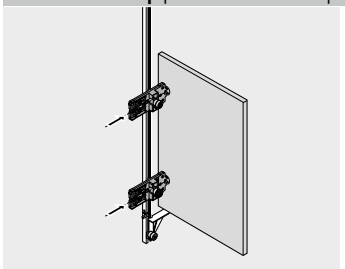

Montaje de sistemas de bisagras – no ajustar el cuerpo

- Instale el recubrimiento del frente deseado utilizando una escala
- Marque la posición deseada para los taladros de bisagra y las bisagras montadas sobre la plantilla-guía
- Coloque la plantilla-guía sobre el cuerpo y marque o pretaladre las posiciones de fijación de las bases

Calibres guía para bisagras de puertas acristaladas CRISTALLO



Foto simbólica

- Cálculo fácil de los puntos de encolado de la placa para cazoleta **CRISTALLO** y el base **CRISTALLO**
- Fijación de la placa de cazoleta **CRISTALLO** y de la base **CRISTALLO** en la posición correcta
- Ajuste de la plantilla mediante la graduación
- Material: plástico/acero/aluminio/cinc

Posibilidades de montaje

CLIP top BLUMOTION
CLIP top

Indicaciones en la página

Visión general – calibres	662
Visión general – posibilidades de montaje	664

Información de pedido

	Descripción	Ref.
	Calibres guía para bisagras de puertas acristaladas **CRISTALLO**	65.4500.01

Consta de:

1 x	Guía (para la plantilla) 1000 mm
2 x	Cuerpo de plantilla con ventosa

Accesorios

	Descripción	Ref.
	Cuerpo de plantilla	65.4510

Posibilidades de montaje

CLIP top BLUMOTION | CLIP top

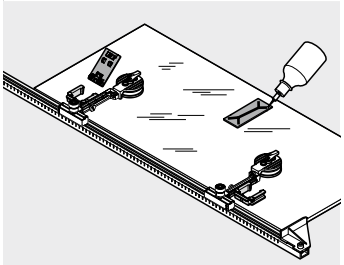

Montaje de sistemas de bisagras

- Ajuste los topes mediante la escala
- Fije la plantilla mediante la ventosa
- Coloque y pegue la placa de la cazoleta **CRISTALLO** | bases

Plantilla-guía para REVEGO



Foto simbólica

- Las plantillas se utilizan para el corte del lateral del cuerpo de mueble antes del montaje
- Plantilla para la transferencia de cotas de las posiciones de fijación para conectores pocket
- Ajuste de la posición de la profundidad mediante una escala
- Material: plástico/acero

Posibilidades de montaje

REVEGO

Indicaciones en la página

Visión general – calibres	662
Visión general – posibilidades de montaje	664

Información de pedido

	Descripción	Ref.
	Plantilla-guía para **REVEGO**	STL.8000

Consta de:

1 x	Guía (para la plantilla) 1000 mm
2 x	Cuerpo de plantilla
1 x	Tirador
1 x	Llave con macho hexagonal
1 x	Tope de profundidad de taladrado Ø 5 mm

Posibilidades de montaje

REVEGO uno | REVEGO duo

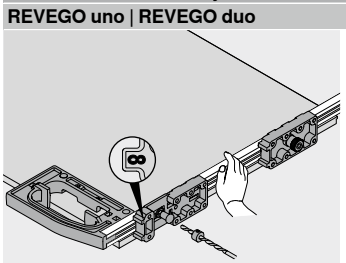

Trabajo de cuerpo

- Determine la posición de profundidad del cuerpo de la plantilla utilizando una escala
- Colocar la plantilla-guía en la parte delantera del lateral del cuerpo de mueble
- Taladrar previamente las posiciones de fijación de los conectores pocket

Punzón para bisagras



Foto simbólica

- Permite el encastre de todas las bisagras **CLIP top BLUMOTION**, **CLIP top**, **CLIP** y **MODUL** con cazoleta de encaje a presión
- Material: plástico

Posibilidades de montaje

CLIP top BLUMOTION
CLIP top
MODUL

Indicaciones en la página

Visión general – calibres 662
Visión general – posibilidades de montaje 664

Vídeo de aplicación

Short-URL
www.blum.com/1gZon1

Información de pedido

	Descripción	Ref.
	Punzón para bisagras	ZME.0710

Consta de:

1 x Punzón para bisagras

Posibilidades de montaje

CLIP top BLUMOTION | CLIP top | MODUL

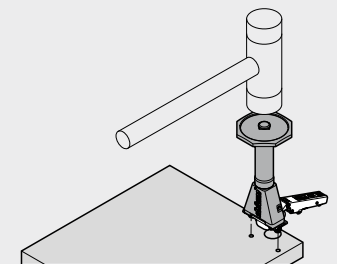

Montaje de sistemas de bisagras

- Perforación del esquema de taladrado de las bisagras
- Encaje y encastre la bisagra sobre el punzón

Punzón para bases



Foto simbólica

- Permite realizar el encaje de las bases
- Material: plástico/acero

Posibilidades de montaje

CLIP top BLUMOTION
CLIP top

Indicaciones en la página

Visión general – calibres	662
Visión general – posibilidades de montaje	664

Vídeo de aplicación

Short-URL
www.blum.com/VXeEb

Información de pedido

	Descripción	Ref.
	Punzón de encaje a presión – base	65.6100
	Punzón de encaje a presión – base recta – acero	ZME.0730

Consta de:

1 x Punzón para bases

Posibilidades de montaje

CLIP top BLUMOTION | CLIP top

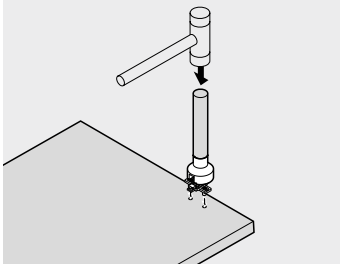

Trabajo de cuerpo

- Efectúe los taladros para las bases
- Encaje y encastre la base sobre el punzón

Punzón para sistemas de extensiónes



Foto simbólica

- Permite el encastre de las fijaciones frontales con tetones
- Material: plástico/acero

Posibilidades de montaje

TANDEMBOX antaro
TANDEMBOX plus
METABOX

Indicaciones en la página

Visión general – calibres	662
Visión general – posibilidades de montaje	664

Información de pedido

	Descripción	Ref.
	Punzón de encaje a presión – **TANDEMBOX** ZSF.5320	ZME.5320
	Punzón de encaje a presión – **TANDEMBOX** ZSF.3602.02	ZME.2700
	Punzón de encaje a presión – **METABOX** ZSF.1300 | ZSF.1600 | ZSF.1800	ZME.1600.01
	Punzón de encaje a presión – **METABOX** ZSF.1610	ZME.1610

Consta de:

1 x Punzón de encaje a presión

Posibilidades de montaje

TANDEMBOX antaro | TANDEMBOX plus

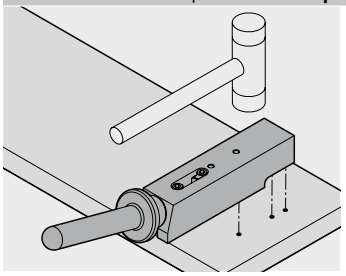

Trabajo del frente

- Efectúe los taladros para la fijación frontal
- Encaje y encastre la fijación frontal sobre el punzón (ZSF.5320 | ZSF.3602)

METABOX

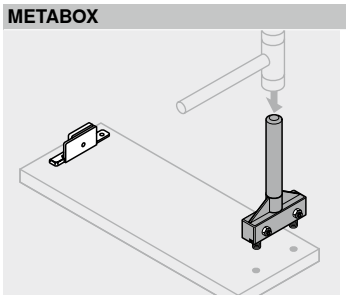

Trabajo del frente

- Efectúe los taladros para la fijación frontal **METABOX**
- Encaje y encastre la fijación frontal sobre el punzón (ZSF.1xx0)

Calibre de granete para la fijación frontal AVENTOS HS top | HL top | HK top



Foto simbólica

- Calibre para marcar las posiciones de montaje de las fijaciones frontales
- Material: plástico/acero

Posibilidades de montaje

- AVENTOS HS top
- AVENTOS HL top
- AVENTOS HK top

Indicaciones en la página

Visión general – calibres	662
Visión general – posibilidades de montaje	664

Información de pedido

	Descripción	Ref.
	Calibre de granete para la fijación frontal **AVENTOS HS top** | **HL top** | **HK top**	ZML.2200

Consta de:

1 x Calibre de granete para la fijación frontal **AVENTOS HS top** | **HL top** | **HK top**

Posibilidades de montaje

AVENTOS HS top | HL top | HK top

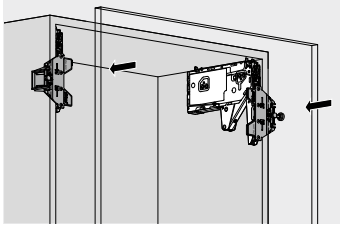

Trabajo del frente

- Sujete la plantilla de granete sobre el mecanismo de elevación **AVENTOS** montado
- Determine el recubrimiento del frente utilizando un tope
- Posicione el frente y marque las posiciones de fijación sobre el frente mediante un impacto ligero

Calibre de granete para LEGRABOX

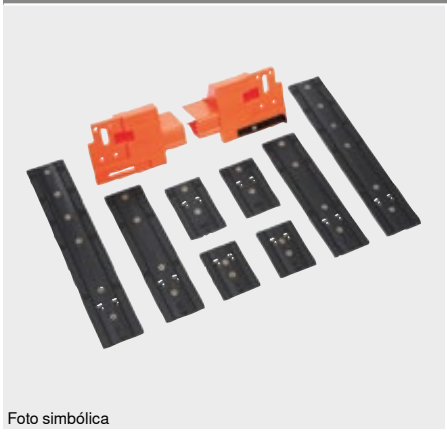

Foto simbólica

- Calibre para marcar las posiciones de montaje de las fijaciones frontales
- Material: plástico/acero

Posibilidades de montaje

LEGRABOX pure

LEGRABOX free

Indicaciones en la página

Visión general – calibres	662
Visión general – posibilidades de montaje	664

Vídeo de aplicación

Short-URL
www.blum.com/Oy7Tx

Información de pedido

	Descripción	Ref.
	Calibre de granete para **LEGRABOX**	ZML.3710

Consta de:

1 x Calibre de granete para **LEGRABOX**

Posibilidades de montaje

LEGRABOX pure | LEGRABOX free

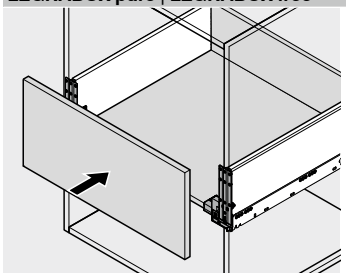

Trabajo del frente – cajón

- Coloque la plantilla de pre-marcar sobre el cajón montado e introducido en el cuerpo de mueble
- Determine el recubrimiento del frente utilizando un tope
- Posicione el frente y marque las posiciones de fijación sobre el frente mediante un impacto ligero

Calibre de granete para MERIVOBOX

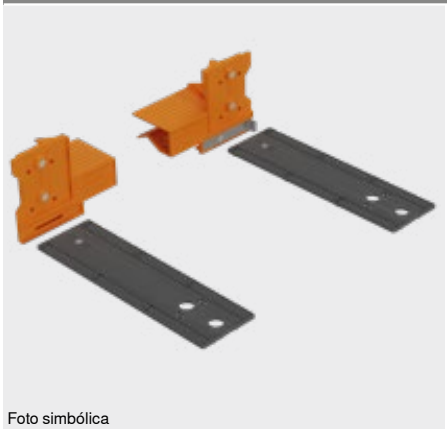

Foto simbólica

- Calibre para marcar las posiciones de montaje de las fijaciones frontales
- Material: plástico/acero

Posibilidades de montaje

MERIVOBOX

Indicaciones en la página

Visión general – calibres	662
Visión general – posibilidades de montaje	664

Vídeo de aplicación

Short-URL
www.blum.com/Oy7Tx

Información de pedido

	Descripción	Ref.
	Calibre de granete para **MERIVOBOX**	ZML.4010

Consta de:

1 x Calibre de granete para **MERIVOBOX**

Posibilidades de montaje

MERIVOBOX

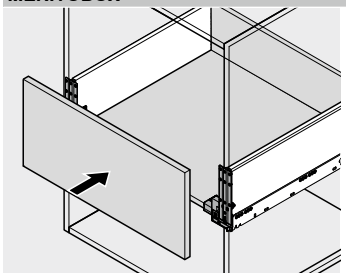

Trabajo del frente – cajón

- Coloque la plantilla de pre-marcar sobre el cajón montado e introducido en el cuerpo de mueble
- Determine el recubrimiento del frente utilizando un tope
- Posicione el frente y marque las posiciones de fijación sobre el frente mediante un impacto ligero

Calibre de granete para TANDEMBOX | METABOX

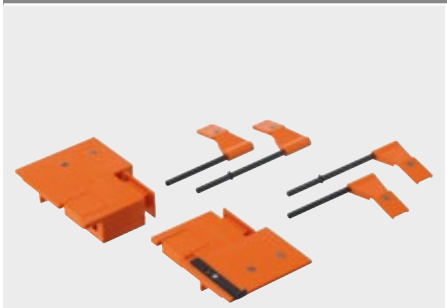

Foto simbólica

- Calibre para marcar las posiciones de montaje de las fijaciones frontales
- Calibre para fijar las posiciones de taladrado del soporte de guardacuerpo frontal mediante granetes encastrados
- Material: plástico/acero

Posibilidades de montaje

- **TANDEMBOX antaro**
- **TANDEMBOX plus**
- **METABOX**

Indicaciones en la página

Visión general – calibres	662
Visión general – posibilidades de montaje	664

Vídeo de aplicación

Short-URL
www.blum.com/1n8j8B

Información de pedido

	Descripción	Ref.
	Calibre de granete – **TANDEMBOX** 378M | 378K	ZML.3580.01
Consta de:		
2 x	Cuerpo de plantilla	
4 x	Banderín Solo para **TANDEMBOX** con perfil K (tetón de posicionamiento)	

	Descripción	Ref.
	Calibre de granete – **TANDEMBOX** 378N	ZML.3510
	Calibre de granete – **METABOX** 3x0N	ZML.1510
	Calibre de granete – **METABOX** 3x0M | 3x0K | 3x0H	ZML.1500
Consta de:		
2 x	Cuerpo de plantilla	

Accesorios

	Descripción	Ref.
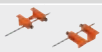	Granete p. guardac. **TANDEMBOX 378M | 378K**	ZML.3600
	Granete p. guardac. **METABOX 3x0M | 3x0K | 3x0H**	ZML.8000.02

Posibilidades de montaje

TANDEMBOX antaro | TANDEMBOX plus | METABOX

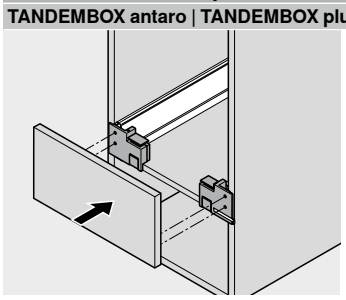

Trabajo del frente – cajón

- Coloque la plantilla de pre-marcar sobre el cajón montado e introducido en el cuerpo de mueble
- Determine el recubrimiento del frente utilizando un tope
- Posicione el frente y marque las posiciones de fijación sobre el frente mediante un impacto ligero

TANDEMBOX antaro | TANDEMBOX plus | METABOX

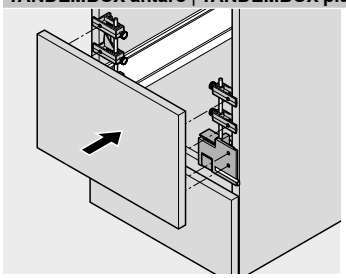

Trabajo del frente – sistema box con guardacuerpo

- Coloque la plantilla de pre-marcar sobre el cacerolero montado e introducido en el cuerpo de mueble
- Determine el recubrimiento del frente utilizando un tope
- En caceroleros con guardacuerpo, utilice granete para guardacuerpo
- Posicione el frente y marque las posiciones de fijación sobre el frente mediante un impacto ligero

TANDEMBOX antaro | TANDEMBOX plus

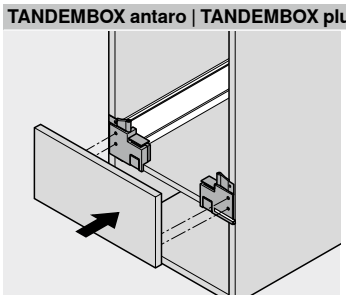

Trabajo del frente – perfil K

- Coloque la plantilla de pre-marcar sobre el cajón montado e introducido en el cuerpo de mueble
- Determine el recubrimiento del frente utilizando un tope
- Utilizar banderín **TANDEMBOX antaro** | **TANDEMBOX plus** con perfil K
- Posicione el frente y marque las posiciones de fijación sobre el frente mediante un impacto ligero

Plantilla de posicionamiento para placa adhesiva



Foto simbólica

- Calibre para determinar la posición de la placa adhesiva **TIP-ON** para atornillar
- Resulta adecuado para situaciones de montaje solapadas e interiores
- Transferencia de las cotas mediante graneteado de la posición
- Material: plástico/acero

Posibilidades de montaje

- **AVENTOS HK top**
- **AVENTOS HK-S**
- **AVENTOS HK-XS**
- **CLIP top**

Indicaciones en la página

Visión general – calibres	662
Visión general – posibilidades de montaje	664

Vídeo de aplicación

Short-URL
www.blum.com/1dlH7q

Información de pedido

	Descripción	Ref.
	Plantilla de posicionamiento para placa adhesiva	65.5210.01

Consta de:

1 x Calibre para placa adhesiva fijada mediante tornillos

Posibilidades de montaje

AVENTOS HK top | AVENTOS HK-S | AVENTOS HK-XS | CLIP top

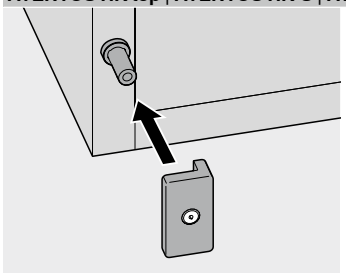

Montaje de TIP-ON – placa para atornillar

- Coloque la plantilla sobre el tope de **TIP-ON**
- Cierre las puertas suavemente
- Fije la placa adhesiva sobre la marca

Granete



Foto simbólica

- Ayuda de montaje para marcar las posiciones de montaje de las posiciones de fijación para el herraje de ajuste del frente (295.1000)
- Material: acero

Posibilidades de montaje

MOVENTO
TANDEM

Indicaciones en la página

Visión general – calibres	662
Visión general – posibilidades de montaje	664

Información de pedido

	Descripción	Ref.
	Granete	65.2950

Consta de:

1 x Granete Ø 20 mm

Posibilidades de montaje

MOVENTO | TANDEM

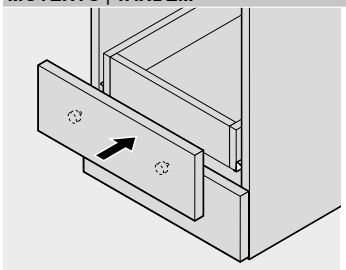

Trabajo del cajón

- Coloque el granete en los taladros del herraje de ajuste del frente (295.1000)
- Monte el frente, colóquelo sobre el cajón insertado en el cuerpo y marque las posiciones de fijación sobre el cajón mediante un impacto
- Realice los taladros

Plantilla de trazar universal



Foto simbólica

- Calibre para marcar las posiciones de fijación de las guías de cuerpo de mueble, los mecanismos de elevación, las bases y las placas soporte
- La plantilla puede utilizarse con el cuerpo de mueble montado y no montado
- Ajuste sobre trazado
- Material: plástico

Posibilidades de montaje

AVENTOS	TANDEMBOX plus
CLIP top BLUMOTION	METABOX
CLIP top	MOVENTO
MODUL	TANDEM
LEGRABOX	
MERIVOBOX	
TANDEMBOX antaro	

Indicaciones en la página

Visión general – calibres	662
Visión general – posibilidades de montaje	664

Información de pedido

	Descripción	Ref.
	Plantilla de trazar universal	65.5340.01

Consta de:

1 x Plantilla de trazar universal

Posibilidades de montaje

AVENTOS | CLIP top BLUMOTION | CLIP top | MODUL | LEGRABOX | MERIVOBOX | TANDEMBOX | METABOX | MOVENTO | TANDEM

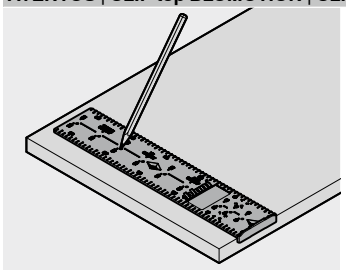

Montaje

- Alinee la plantilla sobre el trazado
- Marcar posición de fijación
- Realizar el taladro con taladradora separada

Calibre p. cuerpos en ángulo

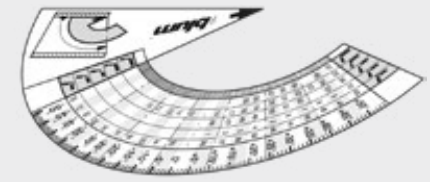

Foto simbólica

- Calibre para calcular el ángulo del cuerpo de mueble
- Determinación de la solución de bisagra adecuada
- Material: plástico

Posibilidades de montaje

CLIP top BLUMOTION
CLIP top

Indicaciones en la página

Visión general – calibres	662
Visión general – posibilidades de montaje	664

Información de pedido

	Descripción	Ref.
	Calibre p. cuerpos en ángulo	65.5810.03

Consta de:

1 x Calibre p. cuerpos en ángulo

Posibilidades de montaje

CLIP top BLUMOTION | CLIP top

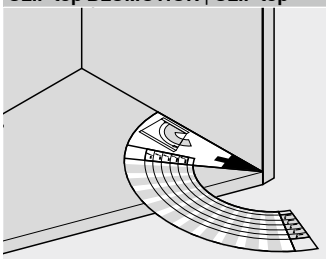

Montaje de sistemas de bisagras

- Coloque la plantilla en el cuerpo de mueble en ángulo
- Lea el ángulo de cuerpo y la aplicación de ángulo
- El ángulo del mueble o la aplicación del ángulo permiten colocar las bisagras correctamente

Calibre de trazar para caja de cierre CABLOXX



Foto simbólica

- Calibre para marcar la posición de altura de la caja de cierre **CABLOXX**
- Material: plástico

Posibilidades de montaje

- **LEGRABOX pure**
- **LEGRABOX free**
- **TANDEMBOX antaro**

Indicaciones en la página

Visión general – calibres	662
Visión general – posibilidades de montaje	664

Información de pedido

	Descripción	Ref.
	Calibre de trazar para caja de cierre **CABLOXX – LEGRABOX**	65.0807
	Calibre de trazar para caja de cierre **CABLOXX – TANDEMBOX**	65.0803

Consta de:

1 x Calibre de trazar

Posibilidades de montaje

LEGRABOX

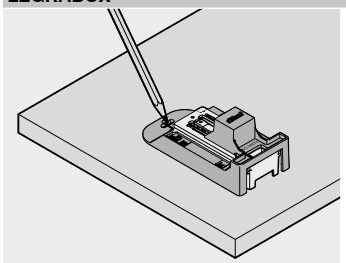

Trabajo del frente

- Ajustar la altura de perfil
- Plantilla para colocar la plantilla de trazar sobre la fijación frontal premontada
- Marcar la posición de fijación de la caja de cierre
- Realizar el taladro con taladradora separada

TANDEMBOX

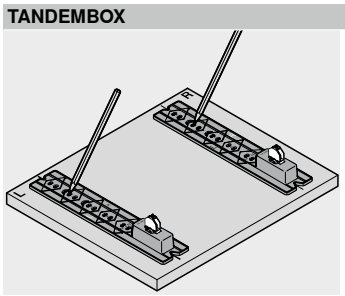

Trabajo del frente

- Plantilla para colocar la plantilla de trazar sobre la fijación frontal premontada
- Marcar la posición de fijación de la caja de cierre
- Realizar el taladro con taladradora separada

Calibre de trazar



Foto simbólica

- Calibre para marcar las posiciones de taladro del guardacuerpo **INSERTA** (altura de la trasera B | C)
- Material: plástico

Posibilidades de montaje

TANDEMBOX antaro

TANDEMBOX plus

METABOX

Indicaciones en la página

Visión general – calibres	662
Visión general – posibilidades de montaje	664

Información de pedido

	Descripción	Ref.
	Calibre de trazar – **TANDEMBOX**	ZML.8030
	Calibre de trazar – **METABOX**	ZML.805S

Consta de:

1 x Calibre de trazar

Posibilidades de montaje

TANDEMBOX antaro | TANDEMBOX plus | METABOX

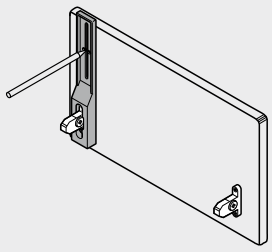

Trabajo del frente

- Plantilla para colocar la plantilla de trazar sobre la fijación frontal premontada
- Marque la posición de fijación del guardacuerpo **INSERTA**
- Realizar el taladro con taladradora separada

Calibre de juego del frente para LEGRABOX | MOVENTO



Foto simbólica

- Calibre para un ajuste preciso y cómodo del juego del frente de 2.5 mm en **TIP-ON BLUMOTION** para **LEGRABOX** y **MOVENTO**
- Material: plástico

Posibilidades de montaje

LEGRABOX pure

LEGRABOX free

MOVENTO

Indicaciones en la página

Visión general – calibres	662
Visión general – posibilidades de montaje	664

Vídeo de aplicación

Short-URL

www.blum.com/eNY0MYTy

Información de pedido

	Descripción	Ref.
	Calibre de juego del frente para **LEGRABOX** | **MOVENTO**	65.5631

Consta de:

1 x Calibre de juego del frente para **LEGRABOX** | **MOVENTO**

Posibilidades de montaje

LEGRABOX

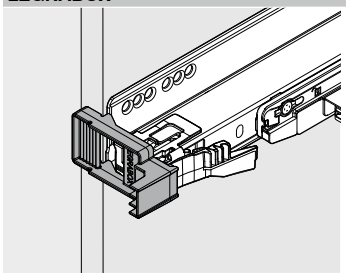

Ajuste – juego del frente

- Coloque la plantilla sobre el lateral del cuerpo
- Ajuste en profundidad la guía del cuerpo de mueble alineándola hasta la plantilla

MOVENTO

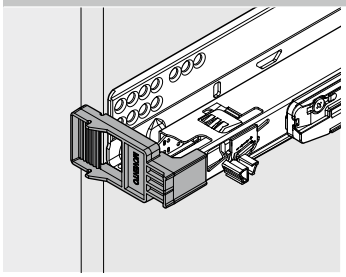

Ajuste – juego del frente

- Coloque la plantilla sobre el lateral del cuerpo
- Ajuste en profundidad la guía del cuerpo de mueble alineándola hasta la plantilla

Calibre de juego del frente para MERIVOBOX | TANDEMBOX



Foto simbólica

- Calibre para un ajuste preciso y cómodo del juego del frente de 2.5 mm en **TIP-ON BLUMOTION** para **MERIVOBOX** y **TANDEMBOX**
- Material: plástico

Posibilidades de montaje

MERIVOBOX

TANDEMBOX antaro

TANDEMBOX plus

Indicaciones en la página

Visión general – calibres	662
Visión general – posibilidades de montaje	664

Vídeo de aplicación

Short-URL

www.blum.com/2OZ7GMtd

Información de pedido

	Descripción	Ref.
	Calibre de juego del frente para **MERIVOBOX** | **TANDEMBOX**	65.5627

Consta de:

1 x Calibre de juego del frente para **MERIVOBOX** | **TANDEMBOX**

Posibilidades de montaje

MERIVOBOX | TANDEMBOX antaro | TANDEMBOX plus

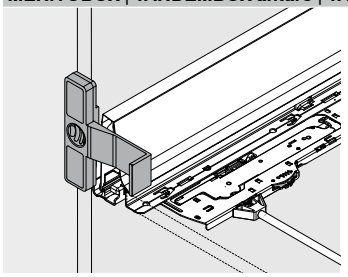

Ajuste – juego del frente – sin frente

- Coloque la plantilla sobre el lateral del cuerpo
- Ajustar la guía de cuerpo de mueble mediante el ajuste en profundidad hasta que el perfil quede alineado a ras de la plantilla

MERIVOBOX | TANDEMBOX antaro | TANDEMBOX plus

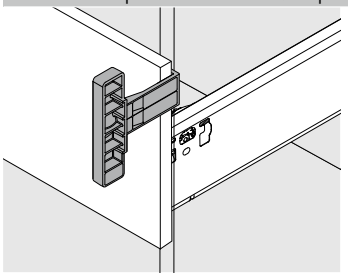

Ajuste – juego del frente – con frente

- Colocar la plantilla entre el frente y el cuerpo
- Ajustar la guía de cuerpo de mueble mediante el ajuste en profundidad hasta que el frente quede a ras de la plantilla

Calibre de corte a medida para CABLOXX



Foto simbólica

- Calibre para cortar a medida la varilla de cierre, el distanciador y la barra de sincronización
- Calibre para taladrar previamente o taladrar la pieza de cierre y el soporte para la sincronización
- Calibre para cortar a medida la barra de sincronización (**TIP-ON BLUMOTION** y estabilizador lateral)

Posibilidades de montaje

Otros productos

Indicaciones en la página

Visión general – calibres	662
Visión general – posibilidades de montaje	664

Información de pedido

	Descripción	Ref.
	Calibre de corte a medida para **CABLOXX**	65.0801

Consta de:

1 x Calibre de corte a medida para **CABLOXX**

Posibilidades de montaje

Otros productos

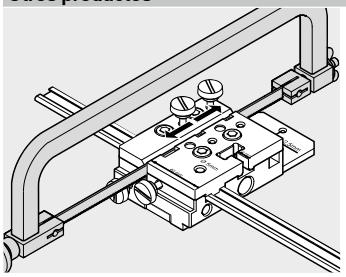

Corte a medida de varilla de cierre y de barra de sincronización

- Con una sierra, cortar a la medida deseada la varilla de cierre y la barra de sincronización

Corte a medida de la barra de sincronización (TIP-ON BLUMOTION y estabilizador lateral)

- Con una sierra, cortar a la medida deseada la barra de sincronización (**TIP-ON BLUMOTION** y estabilizador lateral)

Otros productos

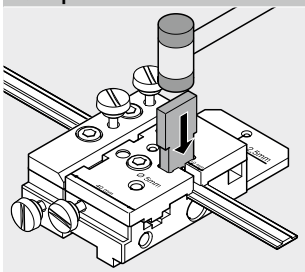

Cortar a medida el distanciador

- Mediante el cincel y el martillo incluidos, cortar el distanciador a la medida deseada

Otros productos

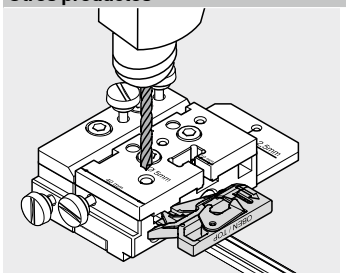

Taladrado de pieza de cierre, soporte de sincronización

- Colocar la varilla de cierre en la plantilla y realizar el taladrado de Ø 5 mm para la pieza de cierre en la varilla de cierre
- Colocar la plantilla en el cuerpo y taladrar previamente el taladrado de Ø 2.5 mm para el soporte de sincronización

Set de corte de vidrio



Foto simbólica

- Herramientas para recortar los elementos de inserción de vidrio

Posibilidades de montaje

- LEGRABOX free
- MERIVOBOX
- TANDEMBOX antaro

Indicaciones en la página

Visión general – calibres	662
Visión general – posibilidades de montaje	664

Información de pedido

	Descripción	Ref.
	Set de corte de vidrio	65.8000

Consta de:

1 x	Cortador de vidrio al aceite
1 x	Líquido de corte
1 x	Lija de diamante

Posibilidades de montaje

LEGRABOX free | MERIVOBOX | TANDEMBOX antaro

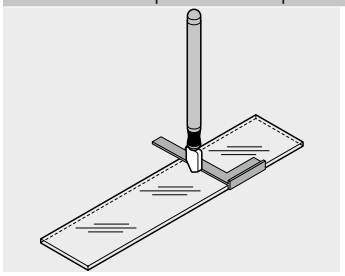

Trabajo del cajón

- Trace la parte del elemento de inserción para cortar
- Alinee el ángulo sobre el trazado
- Trace con el cortador de vidrio el elemento de inserción de vidrio
- Corte el vidrio y afile los bordes



El objetivo es desarrollar productos con un funcionamiento impecable garantizado durante toda la vida útil del mueble.

Por eso observamos el funcionamiento de nuestros productos en la práctica y también en laboratorios de ensayo. Los resultados de las pruebas se aplican al desarrollo y la fabricación de los productos.

De esta forma, podemos satisfacer las necesidades de sus clientes y ofrecerle una variedad de nuevos productos.

Sistemas de compases abatibles



Sistemas de bisagras



Sistemas box y de guías



Sistemas pocket



Información general


Foto simbólica

Indicaciones	710
Observación de seguridad	711
Prescripciones relativas a los ensayos con Blum	712
Índice de las referencias de los artículos	734

Información sobre sistemas de compases abatibles


Foto simbólica

Valores de referencia para el peso del frente FG (kg)	716

Información sobre sistemas de bisagras


Foto simbólica

Planificación	718
Bisagras de ángulo	719
Dimensiones	720
Recubrimiento del frente	721
Etapas del movimiento e inicio del cierre	722

Informaciones sobre sistemas box y sistemas de guías


Foto simbólica

Visión general	724
Dimensiones	725
Compensación de tolerancias	726
Planificación	727
Cota interior para cuberteros	728

Información sobre los sistemas pocket


Foto simbólica

Enfoque de planificación | selección de productos	730

Información sobre las tecnologías de movimiento


Foto simbólica

SERVO-DRIVE uno – lista de mercados	732

Pictogramas

	Recubrimiento angular
	Tope central
	Montaje interior
	Aplicación de ángulo interior
	Aplicación de ángulo semisolapada
	Aplicación de ángulo solapada
	Aplicación de ángulo solapada máx.
	Aplicación de ángulo en inglete

Instrucciones de empleo

Nuestros productos están sujetos a un seguimiento de calidad exhaustivo que engloba todas las fases de la producción. Los herrajes para muebles Blum se han concebido para muebles y módulos de madera, tableros aglo o tableros MDF en interiores. Al procesar los herrajes, es indispensable que se observen los datos técnicos, los límites de utilización y las instrucciones de montaje indicados en las informaciones de productos Blum (catálogos, instrucciones de uso, etc.).

Al seleccionar los tornillos y accesorios de fijación para los herrajes, el operario tiene que asegurarse de que utiliza un material adaptado y dimensionado para garantizar la solidez suficiente según el tipo del material de soporte (madera, tableros aglomerados). Las recomendaciones de fijación hacen referencia al atornillado de las piezas de los herrajes, que se corresponden con las características fijadas por la norma de aglomerado EN 312, los requisitos según la clasificación tipo P2, con una densidad aparente de 650 kg/m³ conforme a EN 323.
Los requerimientos de prueba hacen referencia a las recomendaciones de fijación según la información del catálogo.
En ningún caso se deben exponer los herrajes a corrosivos u otros agentes agresivos. Hay que evitar daños o suciedad para no perjudicar la función de los herrajes.

Indicaciones en la página

Campo de aplicación – **EXPANDO T** 104

Nuestros datos de carga se basan en las aplicaciones habitualmente utilizadas en la fabricación de cocinas. En caso de aplicaciones especiales, como por ejemplo frentes muy pesados o altos, largos nominales muy cortos, etc., la carga debe reducirse de manera acorde.

El propietario de este catálogo se compromete a transmitir estas informaciones a sus clientes. Si desea obtener más información o instrucciones, los puestos de venta de Blum están a su completa disposición.

Condiciones generales de venta

La totalidad de los envíos y prestaciones está sujeta a nuestras condiciones generales de venta.

Salvo error u omisión respecto a los textos e ilustraciones del catálogo y salvo modificaciones de la gama y de la realización de nuestros productos.

Para ampliar su información (p. ej. sobre nuestras condiciones generales de venta), quedamos a su entera disposición.

Seguridad de las máquinas

Nuestras ayudas de montaje se han diseñado, fabricado y verificado según las normas de seguridad más recientes. Sobre todo la seguridad del usuario ha merecido una atención muy particular. En los manuales de uso se encuentran, además de las informaciones sobre los procedimientos de ajuste, las principales instrucciones de seguridad respecto a la puesta en servicio y la utilización. Es imprescindible que el operador lea detenidamente y respete las indicaciones redactadas por Blum que se adjuntan. Está prohibido proceder a modificar los dispositivos de seguridad de la máquina.

Directiva sobre maquinaria

Los accionamientos SERVO-DRIVE para asistir en la apertura y el cierre de puertas, compases abatibles y módulos extraíbles están sujetos a las disposiciones de la Directiva de Maquinaria Europea 2006/42/CE. En función del §64, cuarto guion, segundo punto de la Guía para la aplicación de la Directiva 2006/42/CE de la UE (edición 2.2 de octubre de 2019) y la interpretación de la EFIC (European Furniture Industries Confederation), los accionamientos SERVO-DRIVE de Blum constituyen una máquina final si se utilizan según las especificaciones de Blum. De esta manera, la evaluación de conformidad de Blum cumple con todas las exigencias de la directiva de maquinaria, y no es necesario realizar una identificación adicional del mueble. Si el mueble no cumple con lo establecido en la documentación de Blum, se deberá solicitar a la empresa comercializadora que confirme la conformidad del producto, y se deberá colocar una nueva placa de identificación al mueble. Nota: el documento de posición de la EFIC en relación con la directiva de maquinaria puede encontrarse en www.efic.eu.

Indicaciones en la página

Información detallada sobre las directivas de maquinaria

Short-URL
www.blum.com/s025

Bisagras de ángulo abierto – observación de seguridad

Cuando se usen bisagras de gran ángulo en muebles que sean accesibles a niños pequeños, o cuyas bisagras estén al alcance de los niños (peligro de lesiones), recomendamos el empleo de nuestra bisagra de ángulo abierto de 155º y seguro especial 7xx7xx0.

Realice esta sugerencia a su cliente.

Indicaciones en la página

Bisagra de 155° 84

Hoja de datos de seguridad de REVEGO

La hoja de datos de seguridad le informa acerca de la correcta aplicación y las zonas peligrosas de **REVEGO**.

Indicaciones en la página

Hoja de datos de seguridad de REVEGO

Short-URL
www.blum.com/s026

Cajones con contenido peligroso

Los sistemas de extensiónes de Blum están diseñados para la aplicación en el campo de las viviendas, instalaciones de tiendas y administraciones. Según la naturaleza del contenido de los cajones o elementos extraíbles, aconsejamos el uso de sistemas con bloqueos o seguros antidesenganche. Es de suma importancia especialmente cuando el contenido presenta un peligro para el usuario (p. ej., electrodomésticos como cortadoras de pan, cuchillos u otros utensilios cortantes o punzantes, etc.).

Para los siguientes productos ofrecemos un sistema de bloqueo o un seguro antidesenganchante	
LEGRABOX – 750 | 753	Seguro antidesenganche integrado
MERIVOBOX – 450 | 453	Seguro antidesenganche integrado
TANDEMBOX – 578 | 576	Seguro antidesenganche integrado
METABOX – 320	Bloqueo antidesenganchante opcional, art.nr. 320M0009.01 Además, palanca de bloqueo para bloqueo central
MOVENTO – 760H | 766H	Bloqueo antidesenganche asegurado por el acoplamiento
TANDEM – 560H | 550H	Bloqueo antidesenganche asegurado por el acoplamiento
TANDEM – 560F | 550F	Bloqueo antidesenganche asegurado por el acoplamiento
TANDEM – 561H | 551H	Seguro antidesenganche integrado
TANDEM – 561F | 551F	Seguro antidesenganche integrado
Todos los sistemas	Cierre de seguridad para niños, art.nr. 295.5501 + 320M0009.01

Todos los otros sistemas de guías no disponen de un bloqueo o un seguro antidesenganche y por eso no son apropiados para la realización de cajones destinados a recibir un contenido que puede presentar un peligro para el usuario

Sistemas de compases abatibles

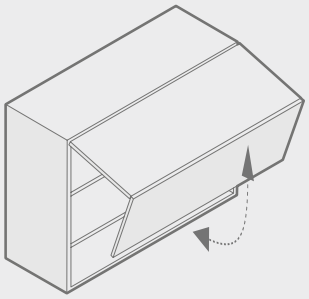

Durabilidad
80.000 ciclos de apertura y de cierre.

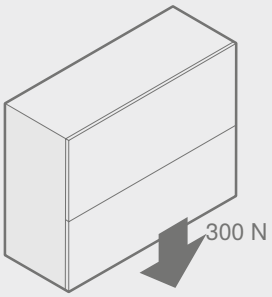

Prueba de carga estática
Para simular excesos de carga involuntarios en frentes con tiradores.

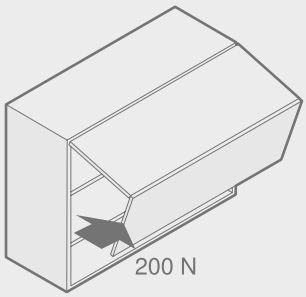

Prueba de carga lateral
Para descartar excesos de carga involuntarios.

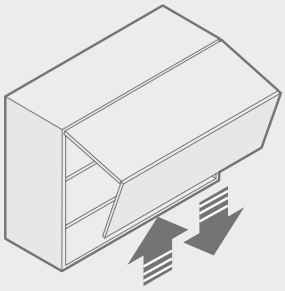

Prueba de tope
Para simular excesos de carga en la apertura y el cierre y para evitar caídas del frente.

Sistemas de compases abatibles

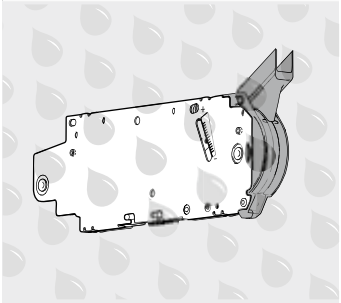

Control de corrosión
Conforme a DIN EN ISO 9227 y DIN EN ISO 6270-2 para la simulación de influencias corrosivas.

Sistemas de bisagras

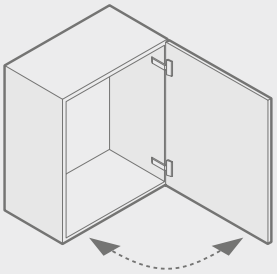

Durabilidad
200.000 ciclos de apertura y de cierre.

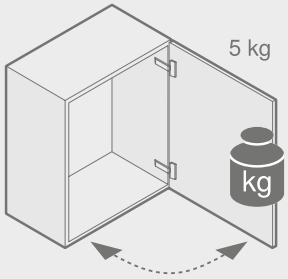

Durabilidad con 5 kg Carga adicional
Para evaluación de los valores límites del herraje.

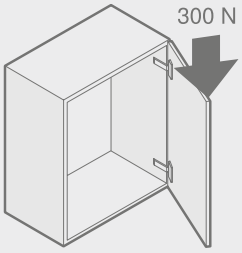

Prueba de carga estática
Con una apertura de 45° para simulación de apoyo sobre el frente en el área del armario inferior.

Sistemas de bisagras

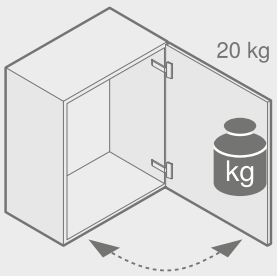

Prueba de carga dinámica
Con una carga vertical adicional de 20 kg para simulación de un apoyo involuntario.

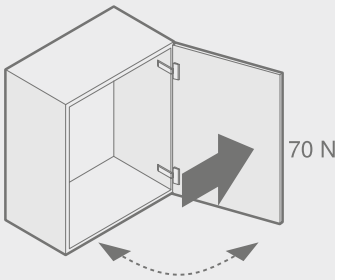

Ensayo de presión excesiva
Prueba de carga horizontal para evitar una presión excesiva involuntaria.

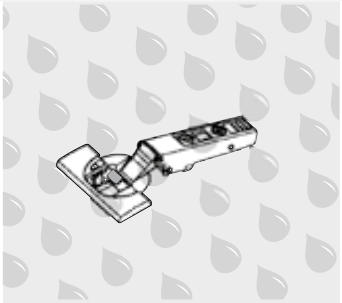

Control de corrosión
Conforme a DIN EN ISO 9227 y DIN EN ISO 6270-2 para la simulación de influencias corrosivas.

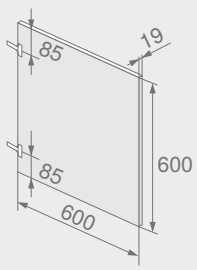

Frente de prueba
Peso del frente aprox. 6.5 kg.

Sistemas box y de guías

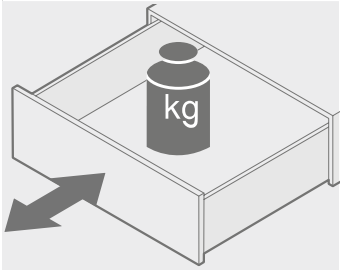

Durabilidad
100.000 movimientos de apertura y cierre, de los cuales 30.000 movimientos son de apertura por completo hasta el tope del módulo extraíble.

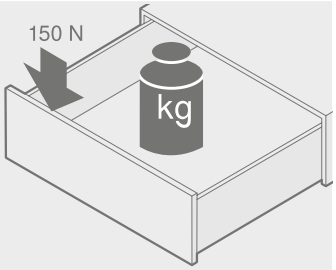

Prueba de carga estática
Con carga adicional en estado totalmente abierto para simular un apoyo sobre el frente.

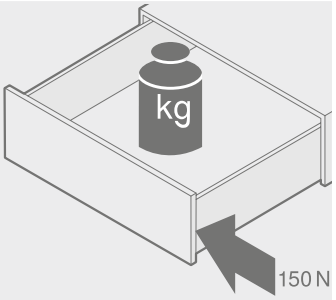

Prueba de carga lateral
Para descartar excesos de carga involuntarios.

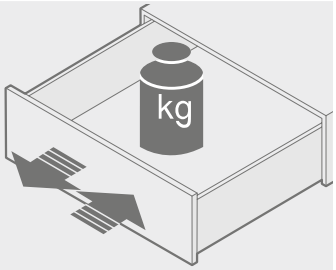

Prueba de tope
Para simular excesos de carga en la apertura y el cierre y para evitar caídas del frente.

Sistemas box y de guías

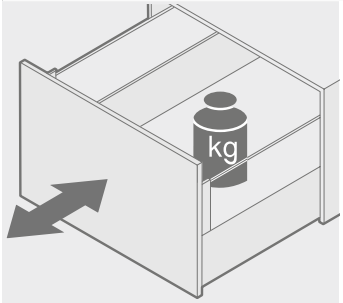

Durabilidad
100.000 movimientos de apertura y cierre, de los cuales 30.000 movimientos son de apertura por completo hasta el tope del módulo extraíble.

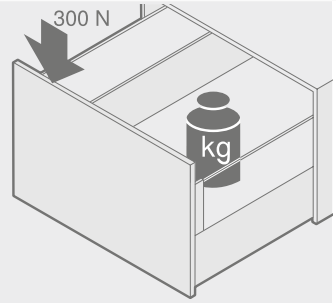

Prueba de carga estática
Con carga adicional en estado totalmente abierto para simular un apoyo sobre el frente.

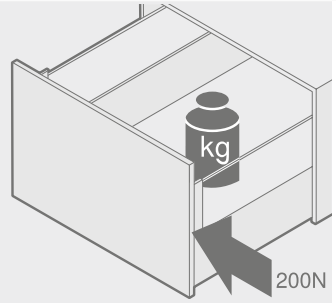

Prueba de carga lateral
Para descartar excesos de carga involuntarios.

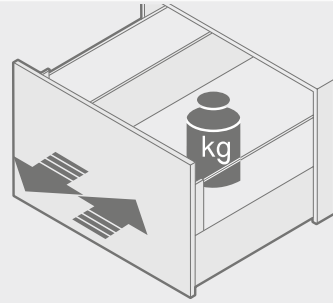

Prueba de tope
Para simular excesos de carga en la apertura y el cierre y para evitar caídas del frente.

Sistemas box y de guías

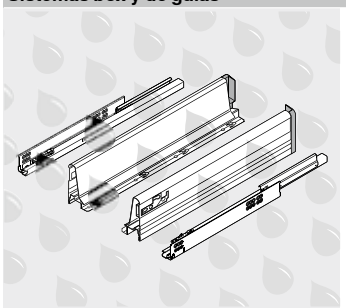

Control de corrosión
Conforme a DIN EN ISO 9227 y DIN EN ISO 6270-2 para la simulación de influencias corrosivas.

Herraje de suspensión

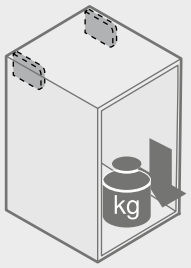

Prueba de carga conforme a DIN EN 15939 (marco de ensayos A)
- 260 kg por par de herrajes de suspensión
- Duración de carga 8 días
- Información del catálogo: carga total permitida 130 kg

Las exigencias detalladas y los valores límites están definidos en las directivas internas.

Sistemas pocket – REVEGO uno

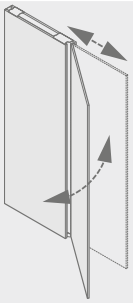

Durabilidad
40.000 ciclos de apertura y de cierre.

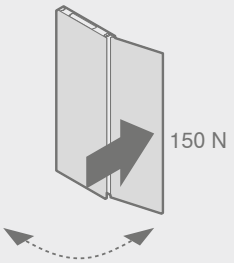

Ensayo de presión excesiva
Prueba de carga horizontal para evitar una presión excesiva involuntaria.

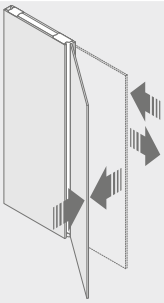

Prueba de tope
Para simular excesos de carga en la apertura y el cierre y para evitar caídas del frente.

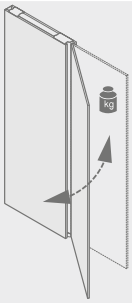

Control de exceso de carga dinámico y estático
Con una carga vertical adicional para simulación de un exceso de carga involuntario.

Sistemas pocket – REVEGO duo

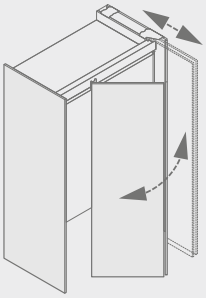

Durabilidad
40.000 ciclos de apertura y de cierre.

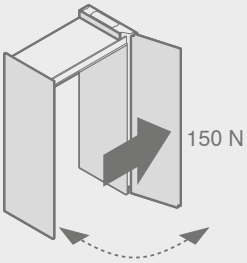

Ensayo de presión excesiva
Prueba de carga horizontal para evitar una presión excesiva involuntaria.

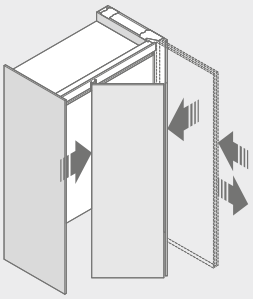

Prueba de tope
Para simular excesos de carga en la apertura y el cierre y para evitar caídas del frente.

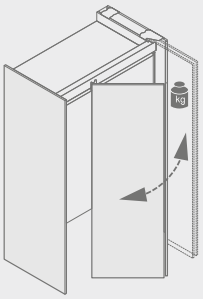

Control de exceso de carga dinámico y estático
Con una carga vertical adicional para simulación de un exceso de carga involuntario.

Sistemas pocket

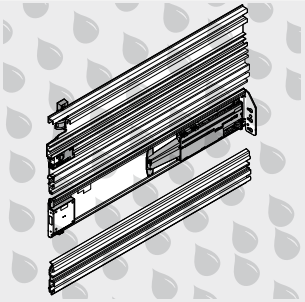

Control de corrosión
Conforme a DIN EN ISO 9227 y DIN EN ISO 6270-2 para la simulación de influencias corrosivas.

Las exigencias detalladas y los valores límites están definidos en las directivas internas.

Frente de madera

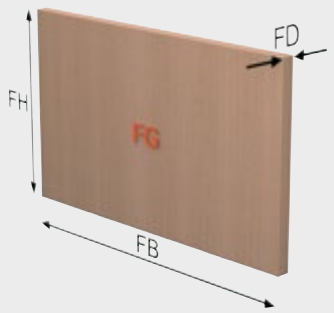

FH	Altura del frente
FB	Ancho del frente
FD	Espesor del frente
FG	Peso del frente

Cálculo del peso del frente FG

FG (kg) = FH (m) x FB (m) x FD (m) x espesor (kg/m³)

Advertencia

¡Es preciso tener en cuenta el peso del tirador a la hora de elegir el mecanismo de elevación!

Valores de referencia para el tablero de aglomerado

Espesor del frente FD (mm) 19

Espesor (kg/m³) 680

AVENTOS HF top | HL top + peso del tirador

AVENTOS HS top | HK top | HK-S | HK-XS + doble peso del tirador

Valores de referencia para el peso del frente FG (kg) sin tirador

	Ancho del frente FB (mm)											
Altura del frente FH (mm)	**400**	**450**	**500**	**550**	**600**	**700**	**800**	**900**	**1000**	**1200**	**1500**	**1800**
300	1.6	1.7	1.9	2.1	2.3	2.7	3.1	3.5	3.9	4.7	5.8	7.0
350	1.8	2.0	2.3	2.5	2.7	3.2	3.6	4.1	4.5	5.4	6.8	8.1
400	2.1	2.3	2.6	2.8	3.1	3.6	4.1	4.7	5.2	6.2	7.8	9.3
450	2.3	2.6	2.9	3.2	3.5	4.1	4.7	5.2	5.8	7.0	8.7	10.5
500	2.6	2.9	3.2	3.6	3.9	4.5	5.2	5.8	6.5	7.8	9.7	11.6
550	2.8	3.2	3.6	3.9	4.3	5.0	5.7	6.4	7.1	8.5	10.7	12.8
600	3.1	3.5	3.9	4.3	4.7	5.4	6.2	7.0	7.8	9.3	11.6	14.0
650	3.4	3.8	4.2	4.6	5.0	5.9	6.7	7.6	8.4	10.1	12.6	15.1
700	3.6	4.1	4.5	5.0	5.4	6.3	7.2	8.1	9.0	10.9	13.6	16.3
750	3.9	4.4	4.8	5.3	5.8	6.8	7.8	8.7	9.7	11.6	14.5	17.4
800	4.1	4.7	5.2	5.7	6.2	7.2	8.3	9.3	10.3	12.4	15.5	18.6
850	4.4	4.9	5.5	6.0	6.6	7.7	8.8	9.9	11.0	13.2	16.5	19.8
900	4.7	5.2	5.8	6.4	7.0	8.1	9.3	10.5	11.6	14.0	17.4	20.9
950	4.9	5.5	6.1	6.8	7.4	8.6	9.8	11.0	12.3	14.7	18.4	22.1
1000	5.2	5.8	6.5	7.1	7.8	9.0	10.3	11.6	12.9	15.5	19.4	23.3
1100	5.7	6.4	7.1	7.8	8.5	10.0	11.4	12.8	14.2	17.1	21.3	25.6
1200	6.2	7.0	7.8	8.5	9.3	10.9	12.4	14.0	15.5	18.6	23.3	27.9

Valores de referencia para MDF

Espesor del frente FD (mm) 19

Espesor (kg/m³) 760

AVENTOS HF top | HL top + peso del tirador

AVENTOS HS top | HK top | HK-S | HK-XS + doble peso del tirador

Valores de referencia para el peso del frente FG (kg) sin tirador

	Ancho del frente FB (mm)											
Altura del frente FH (mm)	**400**	**450**	**500**	**550**	**600**	**700**	**800**	**900**	**1000**	**1200**	**1500**	**1800**
300	1.7	1.9	2.2	2.4	2.6	3.0	3.5	3.9	4.3	5.2	6.5	7.8
350	2.0	2.3	2.5	2.8	3.0	3.5	4.0	4.5	5.1	6.1	7.6	9.1
400	2.3	2.6	2.9	3.2	3.5	4.0	4.6	5.2	5.8	6.9	8.7	10.4
450	2.6	2.9	3.2	3.6	3.9	4.5	5.2	5.8	6.5	7.8	9.7	11.7
500	2.9	3.2	3.6	4.0	4.3	5.1	5.8	6.5	7.2	8.7	10.8	13.0
550	3.2	3.6	4.0	4.4	4.8	5.6	6.4	7.1	7.9	9.5	11.9	14.3
600	3.5	3.9	4.3	4.8	5.2	6.1	6.9	7.8	8.7	10.4	13.0	15.6
650	3.8	4.2	4.7	5.2	5.6	6.6	7.5	8.4	9.4	11.3	14.1	16.9
700	4.0	4.5	5.1	5.6	6.1	7.1	8.1	9.1	10.1	12.1	15.2	18.2
750	4.3	4.9	5.4	6.0	6.5	7.6	8.7	9.7	10.8	13.0	16.2	19.5
800	4.6	5.2	5.8	6.4	6.9	8.1	9.2	10.4	11.6	13.9	17.3	20.8
850	4.9	5.5	6.1	6.8	7.4	8.6	9.8	11.0	12.3	14.7	18.4	22.1
900	5.2	5.8	6.5	7.1	7.8	9.1	10.4	11.7	13.0	15.6	19.5	23.4
950	5.5	6.2	6.9	7.5	8.2	9.6	11.0	12.3	13.7	16.5	20.6	24.7
1000	5.8	6.5	7.2	7.9	8.7	10.1	11.6	13.0	14.4	17.3	21.7	26.0
1100	6.4	7.2	7.9	8.7	9.5	11.1	12.7	14.3	15.9	19.1	23.8	28.6
1200	6.9	7.8	8.7	9.5	10.4	12.1	13.9	15.6	17.3	20.8	26.0	31.2

Marcos de aluminio anchos y estrechos

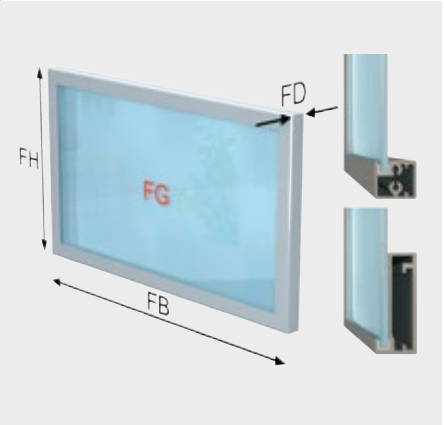

FH	Altura del frente
FB	Ancho del frente
FD	Espesor del frente
FG	Peso del frente

Cálculo del peso del frente FG

FG (kg) = FH (m) x FB (m) x FD (m) x espesor (kg/m³)

Advertencia

¡Es preciso tener en cuenta el peso del tirador a la hora de elegir el mecanismo de elevación!

Valores de referencia para marcos de aluminio | vidrio

Espesor del frente FD (mm) Marcos en aluminio de 19 mm | vidrio 4 mm

Espesor (kg/m³) 2500

AVENTOS HF top | HL top + peso del tirador

AVENTOS HS top | HK top | HK-S | HK-XS + doble peso del tirador

Valores de referencia para el peso del frente FG (kg) sin tirador

	Ancho del frente FB (mm)											
Altura del frente FH (mm)	**400**	**450**	**500**	**550**	**600**	**700**	**800**	**900**	**1000**	**1200**	**1500**	**1800**
300	1.6	1.8	2.0	2.2	2.4	2.7	3.1	3.5	3.8	4.6	5.7	6.8
350	1.9	2.1	2.3	2.5	2.7	3.1	3.5	4.0	4.4	5.2	6.5	7.7
400	2.1	2.3	2.6	2.8	3.0	3.5	4.0	4.4	4.9	5.9	7.3	8.7
450	2.3	2.6	2.8	3.1	3.4	3.9	4.4	4.9	5.5	6.5	8.1	9.6
500	2.6	2.8	3.1	3.4	3.7	4.3	4.8	5.4	6.0	7.1	8.8	10.6
550	2.8	3.1	3.4	3.7	4.0	4.7	5.3	5.9	6.5	7.8	9.6	11.5
600	3.0	3.4	3.7	4.0	4.4	5.0	5.7	6.4	7.1	8.4	10.4	12.4
650	3.3	3.6	4.0	4.3	4.7	5.4	6.2	6.9	7.6	9.0	11.2	13.4
700	3.5	3.9	4.3	4.7	5.0	5.8	6.6	7.4	8.1	9.7	12.0	14.3
750	3.7	4.1	4.6	5.0	5.4	6.2	7.0	7.8	8.7	10.3	12.8	15.2
800	4.0	4.4	4.8	5.3	5.7	6.6	7.5	8.3	9.2	10.9	13.6	16.2
850	4.2	4.7	5.1	5.6	6.1	7.0	7.9	8.8	9.7	11.6	14.3	17.1
900	4.4	4.9	5.4	5.9	6.4	7.4	8.3	9.3	10.3	12.2	15.1	18.0
950	4.7	5.2	5.7	6.2	6.7	7.7	8.8	9.8	10.8	12.8	15.9	19.0
1000	4.9	5.5	6.0	6.5	7.1	8.1	9.2	10.3	11.3	13.5	16.7	19.9
1100	5.5	6.0	6.6	7.2	7.8	9.0	10.1	11.3	12.5	14.8	18.3	21.8
1200	5.9	6.6	7.2	7.8	8.5	9.7	11.0	12.3	13.5	16.1	19.9	23.7

Número de bisagras

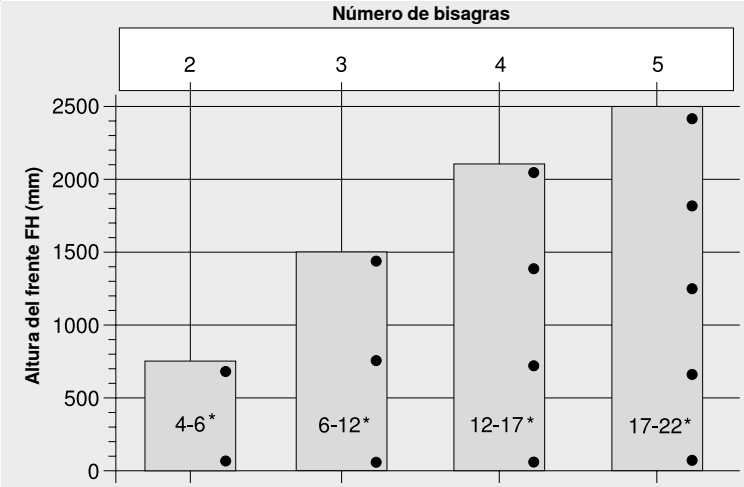

* Peso del frente FG (kg)

La cantidad de bisagras depende de el peso del frente FG y la altura del frente FH

Para obtener una buena estabilidad se debería contar con la mayor distancia posible entre las bisagras

Los datos de carga y altura se basan en anchos del frente FB de 600 mm

Componentes y técnica

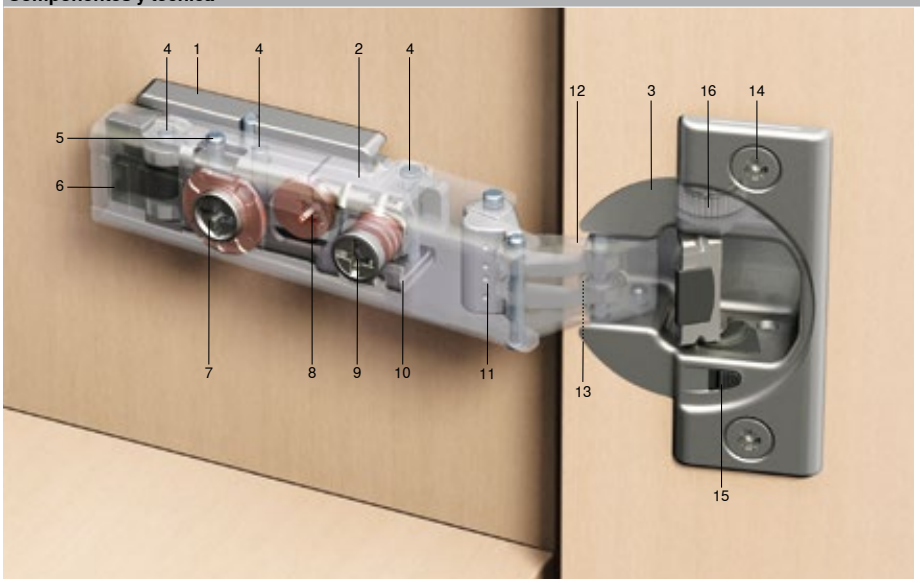

Consta de:	
1	Base
2	Brazo de bisagra
3	Cazoleta de bisagra
4	Tres pasadores de ajuste
5	Espiga de seguridad
6	Mecanismo **CLIP**
7	Espiral (ajuste en profundidad)
8	Ajuste en altura mediante excéntrica (sobre base)
9	Tornillo de ajuste lateral
10	Portabase
11	Automatismo de cierre
12	Palanca articulada exterior
13	Palanca articulada interior
14	Tornillo de fijación
15	**BLUMOTION** – desactivación
16	**BLUMOTION**

CLIP top | CLIP: espacio ocupado para montaje | desmontaje

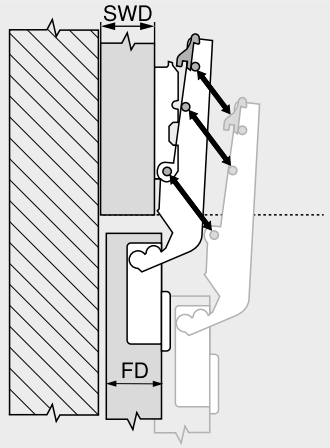

SWD	Espesor de lateral de cuerpo
FD	Espesor del frente

Espesor del frente FD máx. (mm)				
Ángulo de apertura OW	Distanciador bases (mm)			
	0		3	
	Espesor de lateral de cuerpo SWD (mm)			
	16	19	16	19
100°	21	24	24	27
107°	20	23	23	26
110°	20	23	23	26
Bisagra especial de 110°	18	21	21	24
120°	20	23	23	26
Bisagra especial de 120°	18	21	21	24
155°	8	11	11	14
125°	8	11	11	14
170°	19	22	22	25
95°	26	29	29	32
Bisagra 110° para puertas delgadas	11	14	14	17
94°	17	20	20	23

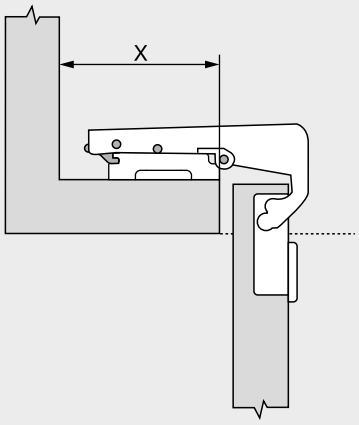

¡Considerar el espacio necesario para el desengatillado!

Bisagra	X mín. (mm)
79B99x0	86
79B95x0	70
78T9550.TL	70
99B9550	28

Definiciones de ángulo

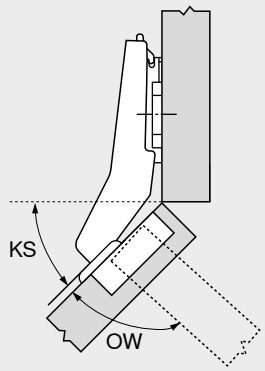

KS	Ángulo de cuerpo = situación de montaje Por ej. 45°
OW	Ángulo de apertura Por ej. 95°

El ángulo de apertura indicado se puede reducir ligeramente en los casos siguientes:

- Juego del frente pequeño
- Puertas gruesas
- Distancia de cazoleta grande
- Ajuste lateral en la dirección de solapamiento reducido del frente

Pueden realizarse situaciones de ángulo

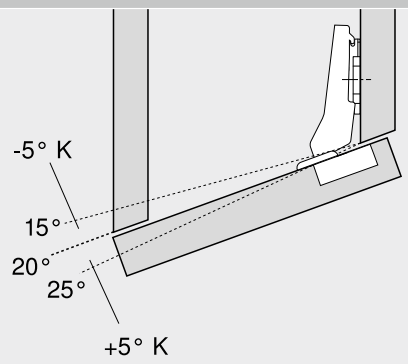

P. ej., bisagra de 20°
K Cuña +5° / –5°

Situación de montaje

Montaje interior

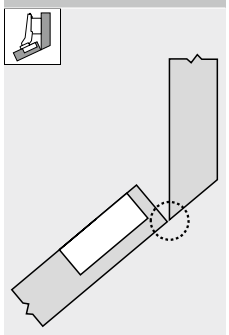

El borde ext. de la puerta y el borde int. del cuerpo de mueble se encuentran en línea

Anexo

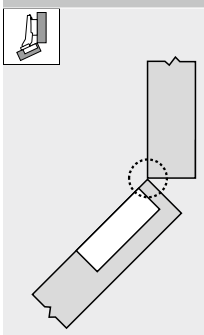

El borde ext. de la puerta y el borde int. del cuerpo de mueble se encuentran en línea

Acodado

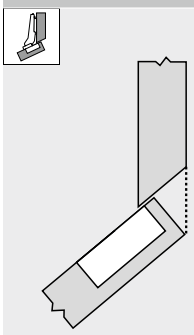

El borde ext. de la puerta y el borde ext. del cuerpo de mueble están alineados

Recubrimiento total

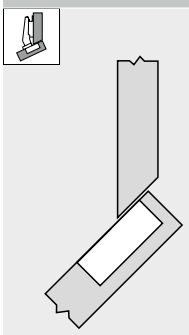

Depende de la geometría de la bisagra

Corte a inglete

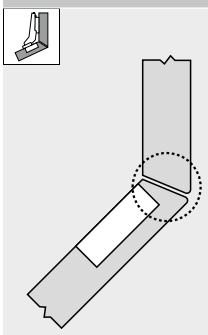

El borde ext. de la puerta y el borde int.del cuerpo de mueble se encuentran en línea

Formas de lograr una situación de montaje determinada:

- Bisagras de ángulo
- Fijación de la base
- Cuñas de ángulo
- Ajuste de la bisagra
- Distancia de la base

Marcación de ángulo y acodado en la bisagra de ángulo



P. ej. 30° II

30°	Ángulo cuerpo de mueble
II	Acodado recubierto

Acodadura	
I	Anexo
II	Acodado
III	Recubrimiento total

Cotas de la bisagra

Recubrimiento angular
Brazo recto – 0 mm

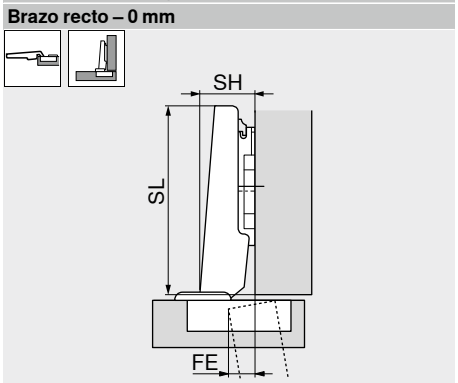

SH	Altura de brazo
SL	Largo de brazo
FE	Puerta por interior

Tope central
Brazo acodado – 9.5 mm

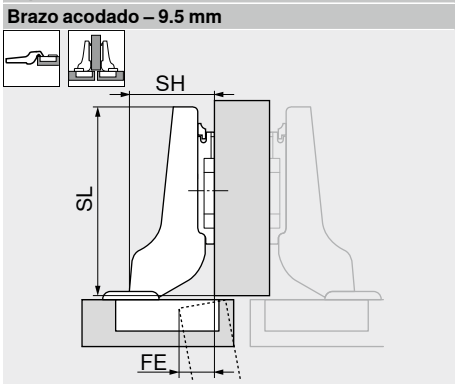

SH	Altura de brazo
SL	Largo de brazo
FE	Puerta por interior

Montaje interior
Brazo superacodado – 18 mm



SH	Altura de brazo
SL	Largo de brazo
FE	Puerta por interior

Dimensiones

Recubrimiento angular
Brazo recto – 0 mm

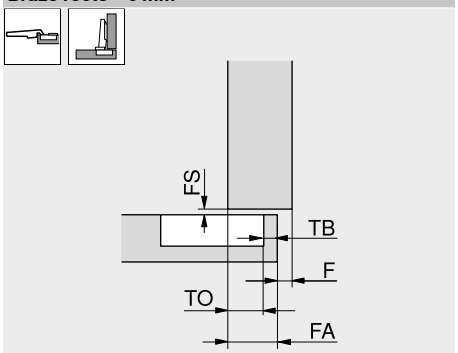

FS	Juego del frente
TB	Distancia de cazoleta
TO	Recubrimiento de la cazoleta – cota fija (bisagra)
FA	Recubrimiento del frente
F	Juego

Tope central
Brazo acodado – 9.5 mm

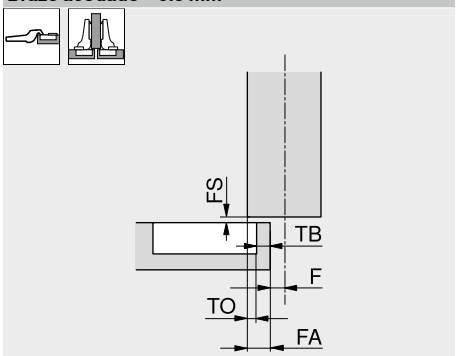

FS	Juego del frente
TB	Distancia de cazoleta
TO	Recubrimiento de la cazoleta – cota fija (bisagra)
FA	Recubrimiento del frente
F	Juego

Montaje interior
Brazo superacodado – 18 mm

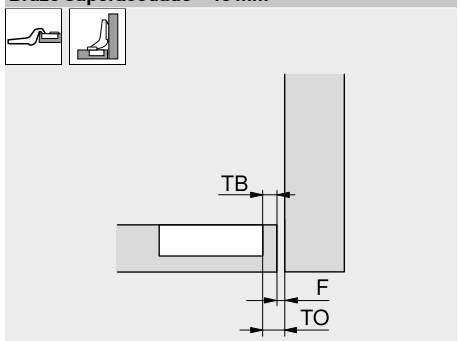

TB	Distancia de cazoleta
TO	Recubrimiento de la cazoleta – cota fija (bisagra)
F	Juego

Cotas de la cazoleta y esquema de taladrado

Montaje por atornillado

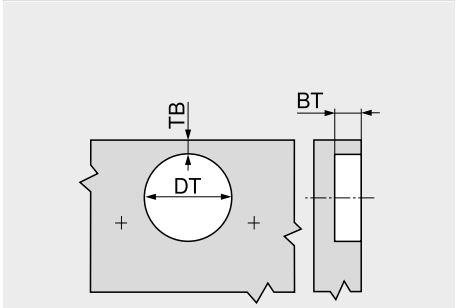

BT	Profundidad de taladrado
TB	Distancia de cazoleta
DT	Diámetro del taladrado de la cazoleta

Montaje INSERTA | por encaje a presión

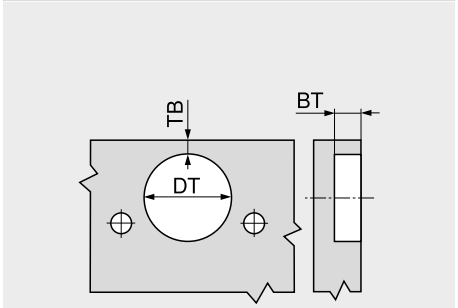

BT	Profundidad de taladrado
TB	Distancia de cazoleta
DT	Diámetro del taladrado de la cazoleta

Cotas de la cazoleta

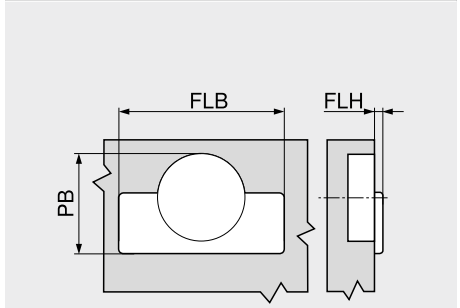

FLB	Anchura de brida
FLH	Altura de brida
PB	Espacio ocupado

Posibilidades para modificar el recubrimiento del frente

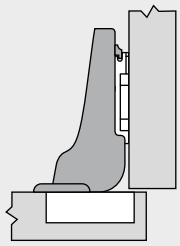

Acodado de la bisagra

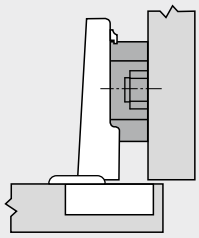

Base elevada

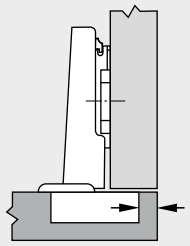

Modificación de la distancia de taladrado de la cazoleta

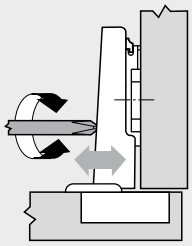

Ajuste lateral

Ajuste en fábrica | posición cero con recubrimiento angular | alcance de ajuste

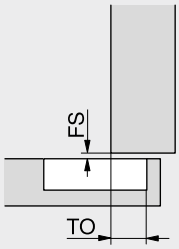

FS Juego del frente
TO Recubrimiento de la cazoleta – cota fija (bisagra)

	CLIP top BLUMOTION | CLIP top | CLIP		MODUL		Tolerancia
Recubrimiento de la cazoleta TO (mm)	100°–170°	11.0	100°	11.0	±0.5
Cota fija (bisagra)	110° | 120° especial	13.0	–	–	
	Puerta perfilada	11.0	–	–	
	Mini | puerta de cristal	10.0	Puerta para frigoríficos	11.0	
Alcance de ajuste (mm)	100°–170°	±2.0	100°	±2.0	–
Página	Puerta perfilada	±2.0	–	–	
	CRISTALLO | puertas delgadas	±2.0	–	–	
	Mini | puerta de cristal	+0.5 / –3.5	Puerta para frigoríficos	±2.0	
Juego del frente FS (mm)	**CLIP top BLUMOTION | CLIP top**	1.5	–	–	±0.4
	CLIP	1.2	–	–	
Alcance de ajuste (mm)	**CLIP top BLUMOTION | CLIP top**	–2 / +3	100°	±2.0	±0.5
Profundidad	**CLIP**	–1 / +3	Puerta para frigoríficos	±2.0	
	Mini | puerta de cristal	±2.0	–	–	

Juego mínimo MF

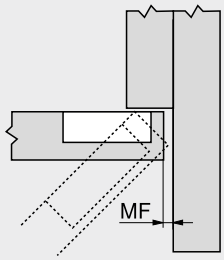

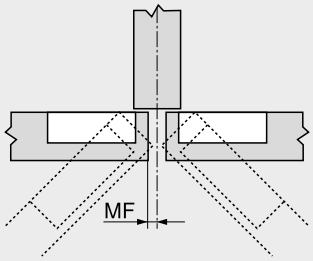

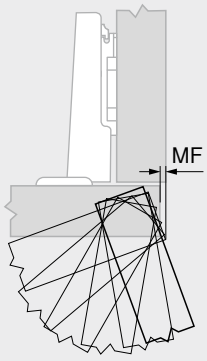

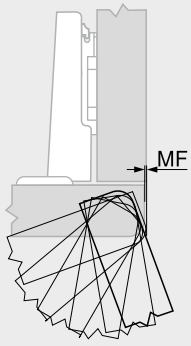

MF Juego mínimo
Al abrir la puerta

El juego mínimo se refiere a puertas con aristas redondeadas de un radio de 1 mm
De radios más grandes resultan datos más favorables

Bisagra de 110°

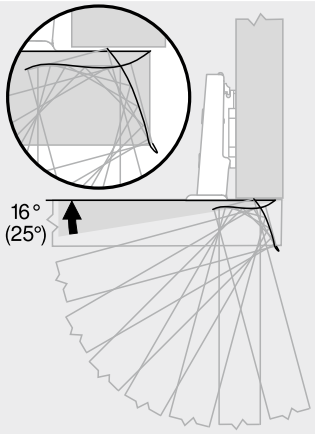

() CLIP top BLUMOTION

Bisagra de 107°

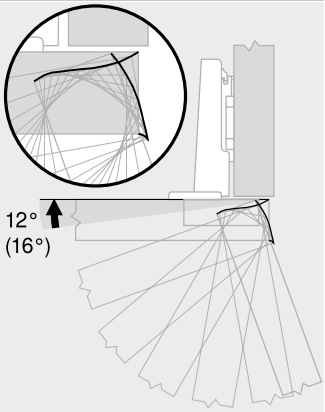

() CLIP top BLUMOTION

Bisagra de 100°

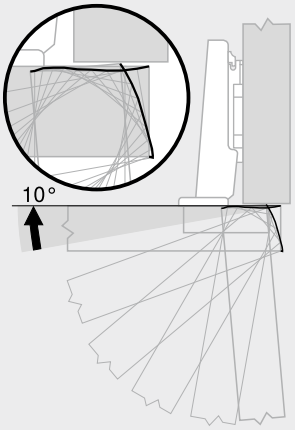

Bisagra de 155°

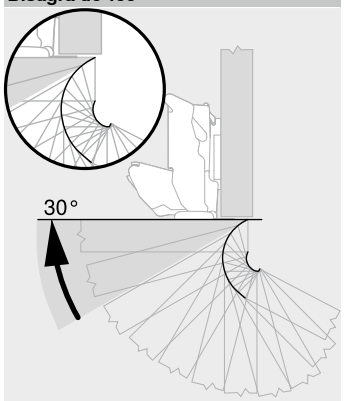

Bisagra de 170°

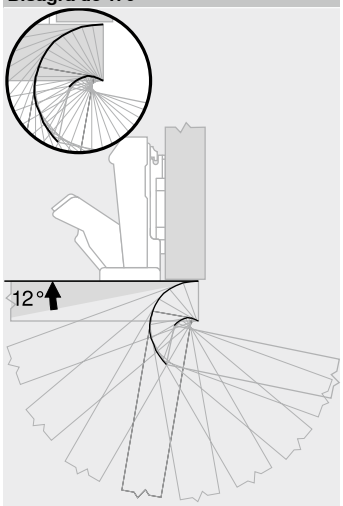

Bisagra para puertas perfiladas

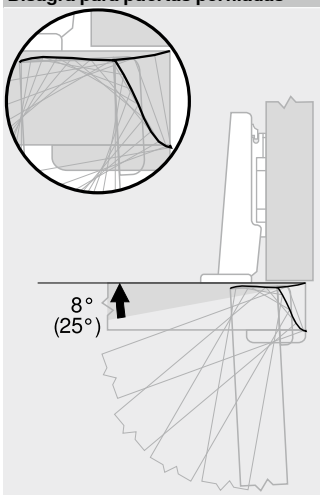

() CLIP top BLUMOTION

Bisagra de 125º

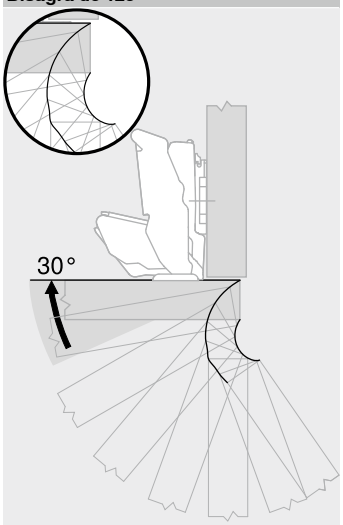

Bisagra para puertas delgadas

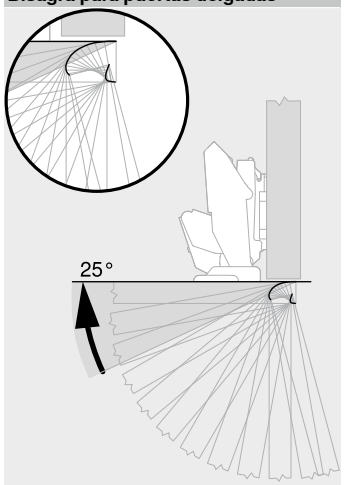

Bisagra CRISTALLO

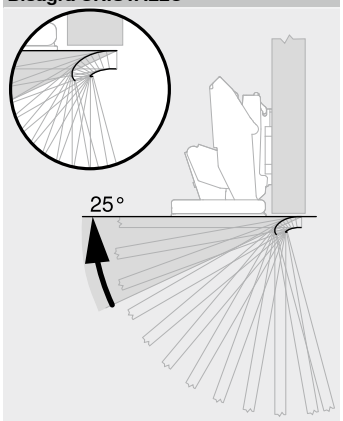

Bisagra para puertas de cristal

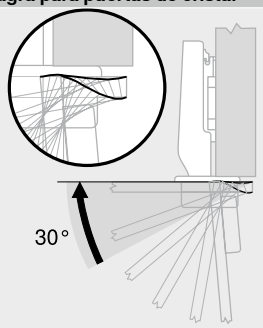

Minibisagra

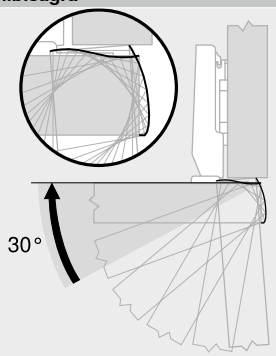

Bisagra para rinconeras con puertas plegables

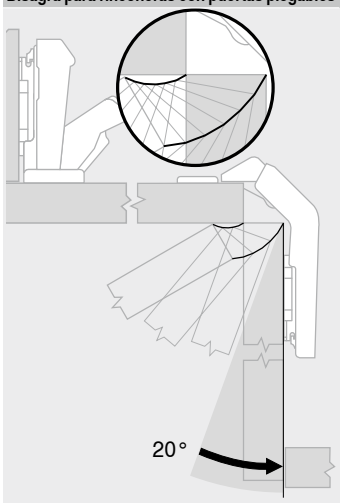

Advertencia

Según la forma y el espesor del frente FD y el ajuste de la bisagra, el ángulo de apertura máximo puede limitarse con el cuerpo del mueble

Cajón con perfiles metálicos

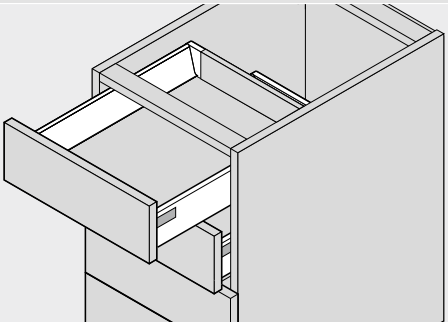

Cajón de madera

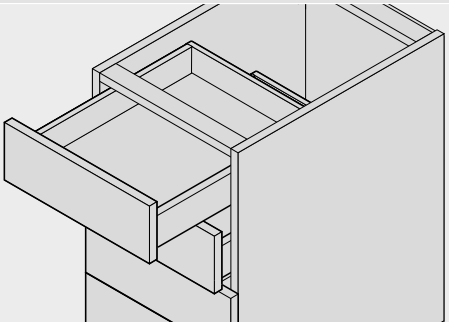

Invisible

Extracción total

LEGRABOX – 750 | 753

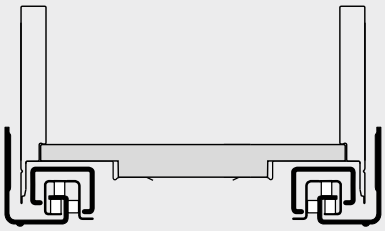

MOVENTO – 760H | 766H

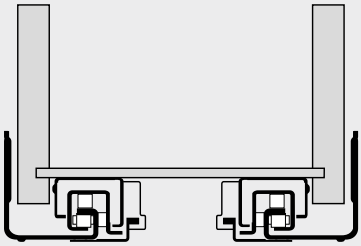

MERIVOBOX – 450 | 453

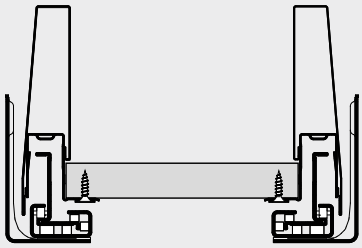

TANDEM – 560H | 561H | 560F | 561F

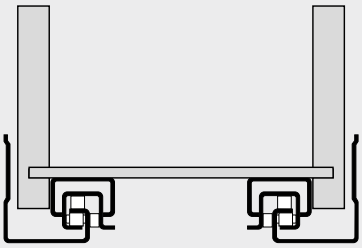

TANDEMBOX – 578 | 576

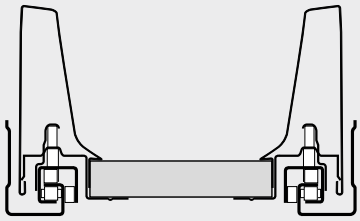

Extensión parcial

TANDEM – 550H | 551H | 550F | 551F

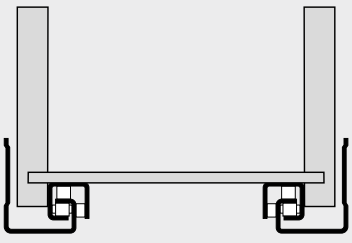

Visible

Extensión parcial

METABOX – 320

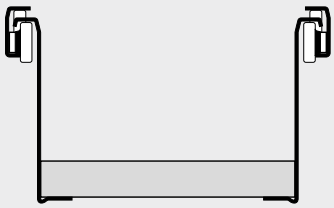

Espacio ocupado en el cuerpo

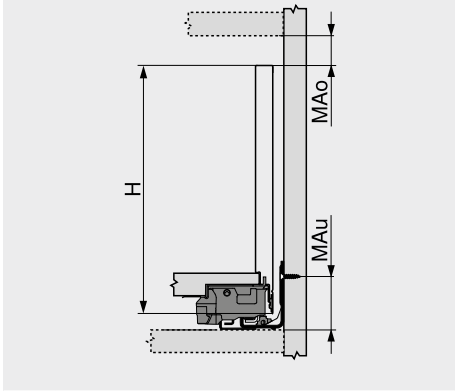

H	Altura del perfil
MAo	Distancia mín. arriba
MAu	Distancia mín. abajo

Cotas cuerpo de mueble

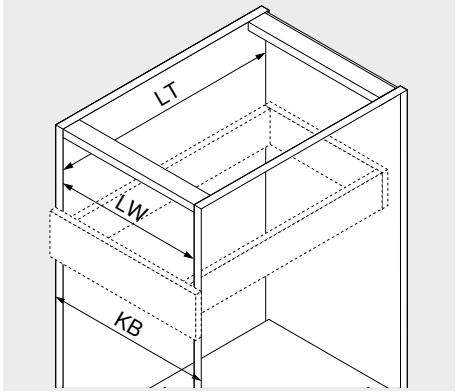

KB	Ancho de cuerpo de mueble
LW	Ancho interior cuerpo de mueble
LT	Profundidad interior cuerpo de mueble

Recubrimiento del frente | juego mínimo

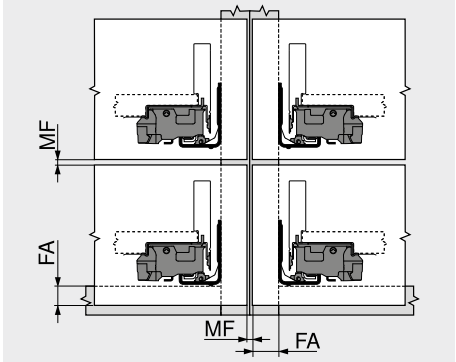

MF	Juego mínimo
FA	Recubrimiento del frente

Esquema de taladrado – fijación frontal

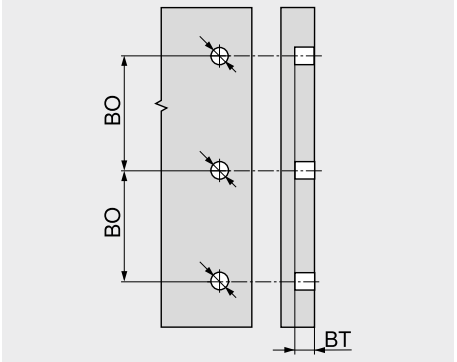

BT	Profundidad de taladrado
BO	Distancia entre taladros

LEGRABOX

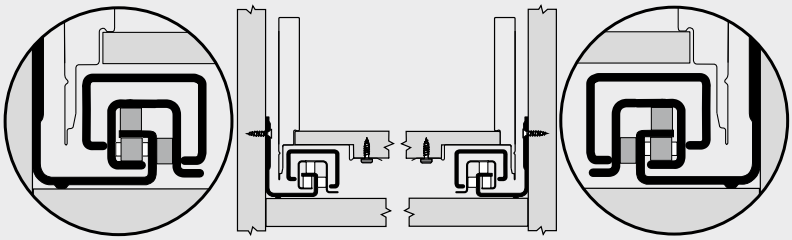

Compensación total de tolerancias ±1.5 mm en el sistema

MERIVOBOX

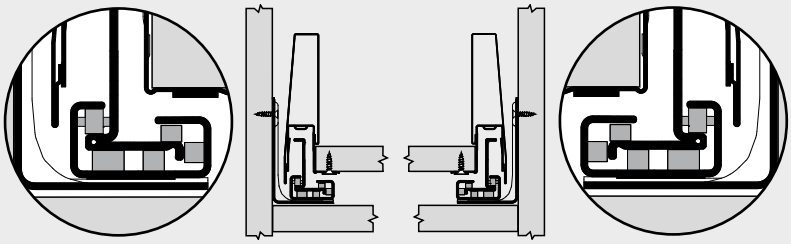

Compensación total de tolerancias ±1.5 mm en el sistema

TANDEMBOX

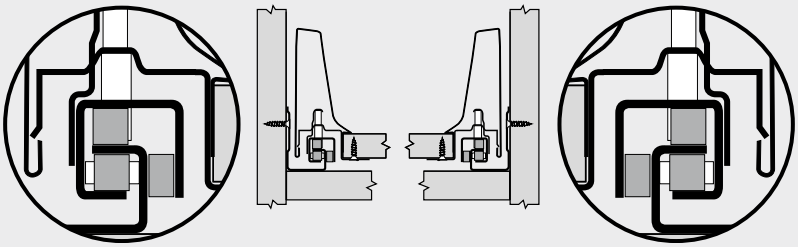

Compensación total de tolerancias ±1.5 mm en el sistema

METABOX

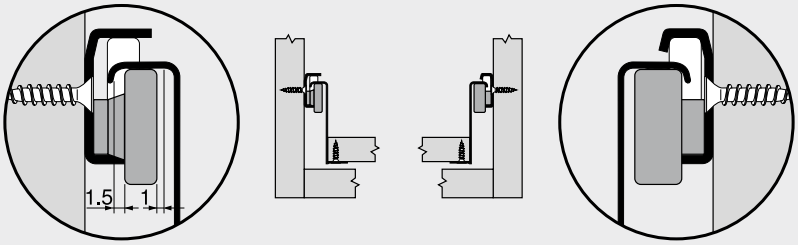

A la izquierda, compensación total de tolerancias +1.5 / –1 mm

A la derecha, conducción reforzada

MOVENTO | TANDEM

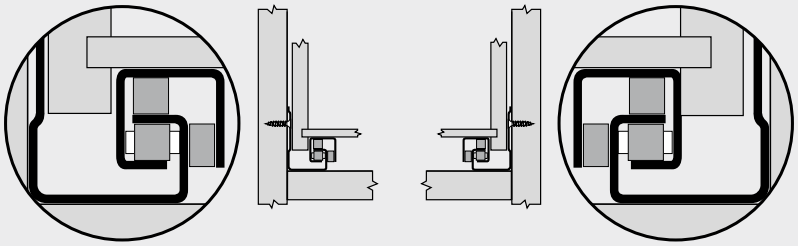

A la izquierda, compensación total de tolerancias +1.5 / –0 mm[1]

A la derecha, conducción reforzada

[1] **MOVENTO**
Ajuste lateral limitado en anchos de pared lateral de 16 mm del cajón y simultáneamente uso total de la tolerancia del ancho interior del cajón SKW

Entalladuras con guías de rodamientos

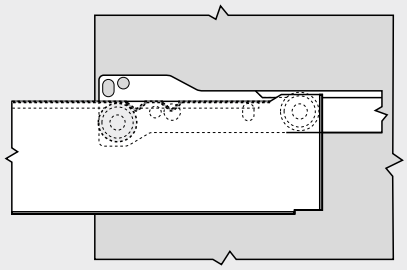

Bloqueo de extracción por la primera entalladura

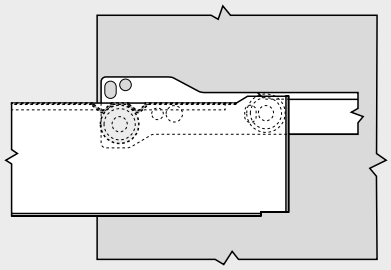

Inmovilización (p. ej. para la limpieza del cajón) por dos entalladuras

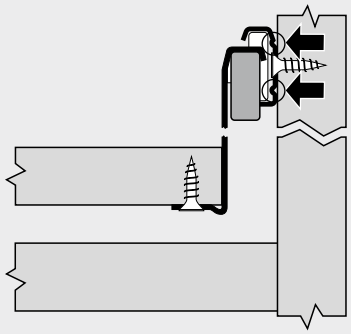

Dos entalladuras evitan un eventual rozamiento en cabezas salientes de tornillos

Efectiva

Extracción total

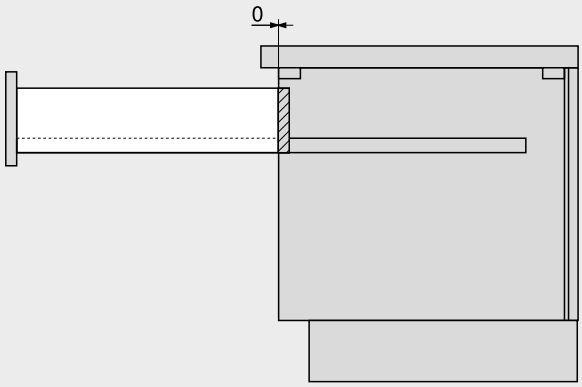

Extensión parcial

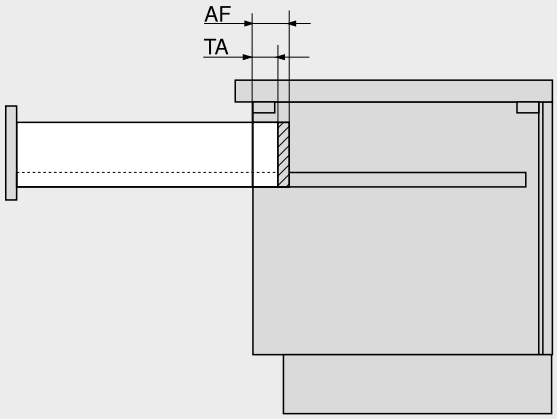

AF	Pérdida de extracción del sistema de guías
TA	Pérdida de extracción efectiva

Sobreextracción

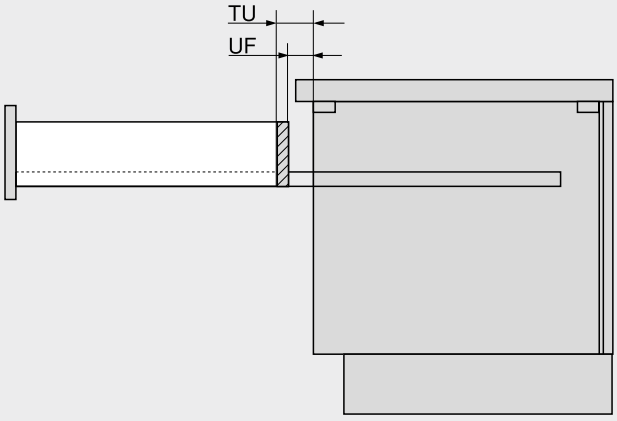

UF	Sobreextracción del sistema de guías
TU	Sobreextracción efectiva

TANDEMBOX

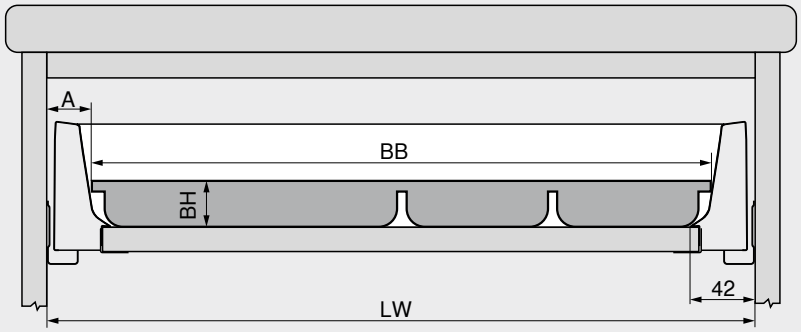

Al calcular el ancho de la bandeja de cubiertos, se deben considerar las curvaturas de los perfiles del sistema TANDEMBOX.
El ancho de la bandeja de cubiertos también depende de su altura.

Cotas de corte de la bandeja de cubiertos
Altura BH a elección
Longitud = largo nominal NL del perfil – 26 mm
Ancho BB = ancho interior cuerpo de mueble LW – 2 x A

Ejemplo – altura de perfil M
Altura de la bandeja de cubiertos BH = 40 mm
Ancho interior cuerpo de mueble LW = 330 mm
Ancho de la bandeja de cubiertos BB = 330 – 2 x 26 = 278 mm

Altura de perfil N

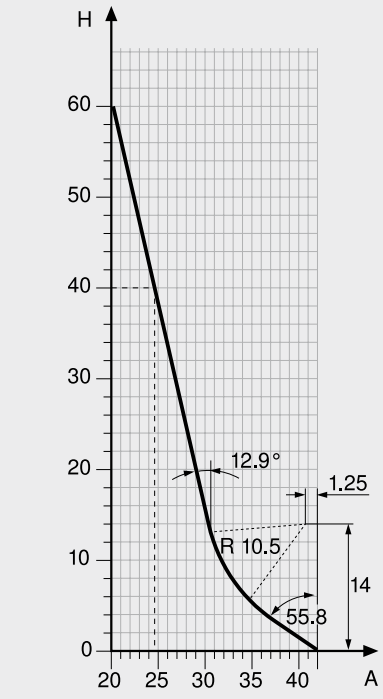

Altura de perfil M

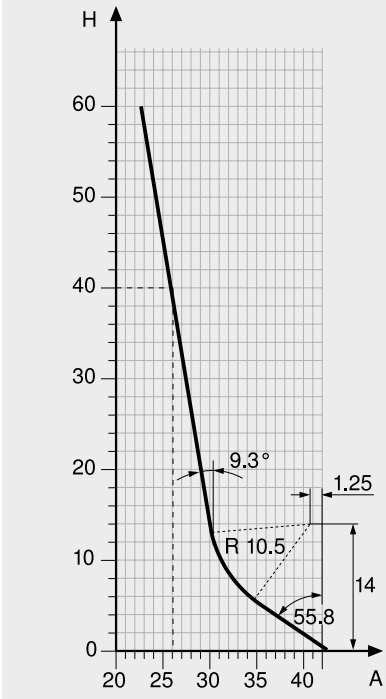

Altura de perfil K

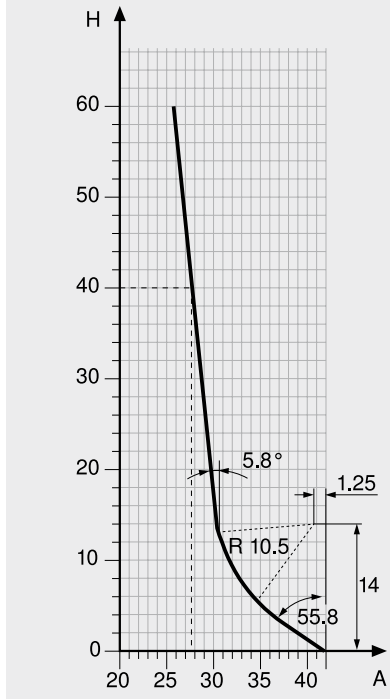

METABOX

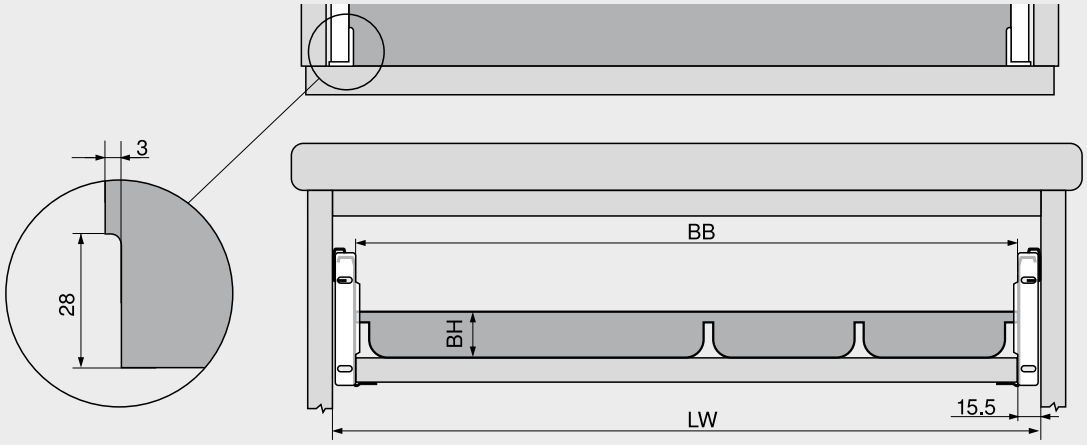

A ambos lados de la bandeja de cubiertos se necesita una muesca para las fijaciones frontales.

Cotas de corte de la bandeja de cubiertos
Altura BH a elección
Trasera de madera: Longitud = largo nominal NL del perfil – 2 mm – espesor de la trasera de madera
Trasera de acero: Longitud = largo nominal NL del perfil – 16 mm
Ancho BB = ancho interior cuerpo de mueble LW – 31 mm
Efectuar las muescas según el croquis del costado

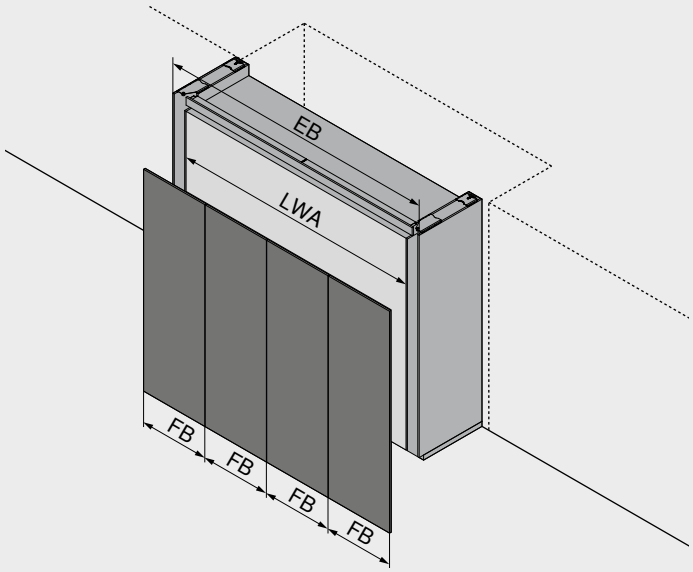

EB	Ancho de montaje
LWA	Ancho interior del cuerpo de mueble en la aplicación
FB	Ancho del frente

Instalación entre módulos			
Criterio de planificación de fuera hacia dentro con anchos de montaje fijos EB de toda la aplicación. El espacio de montaje disponible define el ancho de montaje EB y es determinante para la cantidad de frentes, para los anchos del frente FB y, de este modo, para la selección principal de la aplicación.	**1.** ¿Cuál es el ancho disponible para la aplicación en el hueco entre módulos?	**2.** Determinar el número posible de frentes y los anchos del frente FB en función del ancho de montaje EB.	**3.** En las páginas de planificación de cada aplicación, se pueden determinar las dimensiones de los pockets, los sobresalientes de las puertas FU y las medidas interiores en la aplicación, así como seleccionar más herrajes.
El siguiente paso consiste en calcular las respectivas piezas de herraje y las dimensiones del cuerpo de mueble dentro de la aplicación.	El ancho del hueco coincide con el ancho de montaje EB para la aplicación.	De este modo, se establece el tipo de aplicación.	
Instalación independiente			
Criterio de planificación de dentro hacia fuera con enfoque en el ancho de cuerpo de mueble KB o en la construcción del interior de la aplicación. El cuerpo de mueble que se desea cubrir es determinante para la posible cantidad de frentes, para los anchos del frente FB y, de este modo, para la selección principal de la aplicación. El siguiente paso consiste en calcular las dimensiones de la instalación y las piezas de herraje correspondientes.	**1.** ¿Qué ancho de cuerpo de mueble KB debe cubrirse?	**2.** Determinar el número posible de frentes y los anchos del frente FB en función del ancho interior del cuerpo de mueble en la aplicación LWA.	**3.** En las páginas de planificación de cada aplicación, se pueden definir las dimensiones de los pockets y los sobresalientes de las puertas FU, así como seleccionar más herrajes.
	El ancho de cuerpo de mueble KB coincide con el ancho interior en la aplicación LWA.	De este modo, se establece el tipo de aplicación y su ancho de montaje EB.	
Ancho del frente FB y cantidad de frentes			
Criterio de planificación con anchos del frente previamente definidos FB y número de frentes. El ancho del frente FB previamente definido y el número de frentes determinan la selección primaria de la aplicación y son relevantes para el ancho de montaje de toda la aplicación. El siguiente paso consiste en calcular las respectivas piezas de herraje y las dimensiones del cuerpo de mueble dentro de la aplicación.	**1.** ¿Qué ancho del frente FB y qué número de frentes se han elegido?	**2.** El tipo de aplicación y el ancho del frente FB deseado junto con los juegos laterales determinan el ancho de montaje.	**3.** En las páginas de planificación de cada aplicación, se pueden determinar las dimensiones de los pockets, los sobresalientes de las puertas FU y las medidas interiores en la aplicación, así como seleccionar más herrajes.
	El número de frentes determina el tipo de aplicación.		

Distancia mín.

REVEGO uno

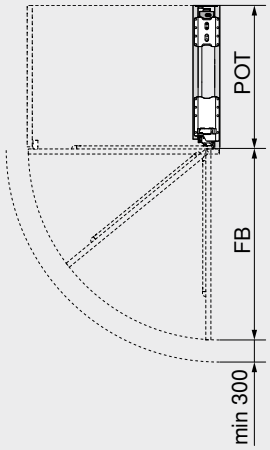

¡Por cuestiones de seguridad, delante del pocket debe respetarse una distancia mínima hasta el elemento más cercano!
FB + mín. 300 mm

FB	Ancho del frente
POT	Profundidad del pocket

REVEGO duo

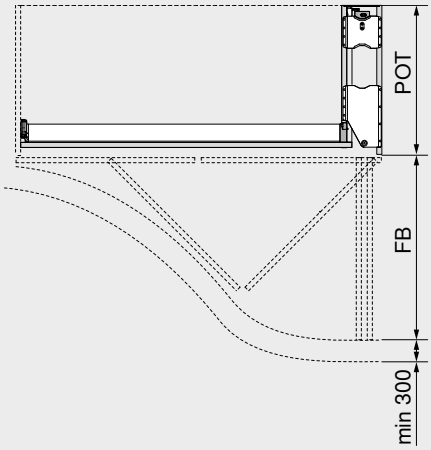

¡Por cuestiones de seguridad, delante del pocket debe respetarse una distancia mínima hasta el elemento más cercano!
FB + mín. 300 mm

FB	Ancho del frente
POT	Profundidad del pocket

Sobresaliente de puerta FU

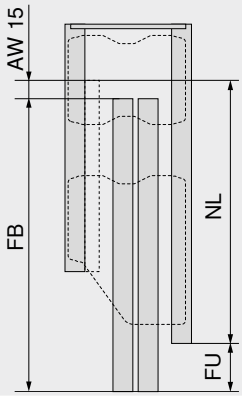

FU = FB + AW – NL
¡Al cortar a medida el estabilizador del pocket, del perfil de desplazamiento y de la puerta y la unidad **TIP-ON** para el pocket, es posible ajustar el sobresaliente de puerta FU de manera individual!
FU mín. = 7 mm

AW	Recorrido de activación **TIP-ON** 15 mm
FB	Ancho del frente
FU	Sobresaliente de puerta
NL	Largo nominal Juego de perfiles del pocket con **TIP-ON**

Espacio ocupado en profundidad

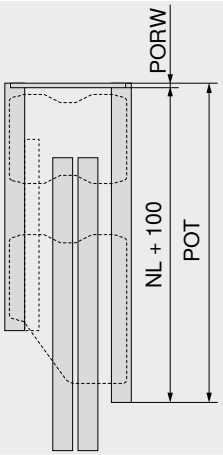

POT mín. = NL + 100 + PORW

NL	Largo nominal Juego de perfiles del pocket con **TIP-ON**
PORW	Pared trasera del pocket
POT	Profundidad del pocket

Advertencia

- Las dimensiones internas en la aplicación (ancho interior del cuerpo de mueble | altura interior del cuerpo de mueble | profundidad interior del cuerpo de mueble) determinan la cantidad máxima de espacio de la construcción interna que debe planificarse
- Para aplicaciones combinadas, planifique primero el frente más ancho
- Según la prueba de durabilidad, la fuerza de accionamiento manual es inferior a 70 N
- En el configurador de productos encontrará esquemas de taladrado, dimensiones de corte a medida y listas de piezas detalladas

Montaje

- Para el tratamiento de las piezas de madera, necesita una máquina CNC o **MINIPRESS top** con **EASYSTICK** de Blum
- Tenga en cuenta que se necesitarán también taladrados horizontales y la elaboración de las piezas de madera adicionales (por ejemplo, sección del raíl)
- Para los taladrados horizontales, recomendamos la plantilla-guía para **REVEGO**

Adaptador

E

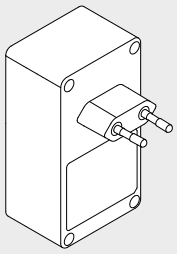

Mercado				
Afganistán	Ecuador[1]	Yemen[1]	Mongolia	Serbia
Albania	Estonia	Jordania[1]	Mozambique	Seychelles
Argelia	Islas Feroe	Camerún	Namibia	Zimbabue[1]
Angola	Finlandia	Islas Canarias	Nueva Caledonia	Eslovenia
Armenia	Francia	Kazajstán	Países Bajos	Eslovaquia
Azerbaiyán	Polinesia Francesa (Tahití)[1]	Qatar[1]	Corea del Norte	España
Egipto[1]	Gabón	Kirguistán	Noruega	Sudán[1]
Bangladés[1]	Gambia	Croacia	Austria	Suráfrica
Barbados[1]	Georgia	Kuwait[1]	Pakistán	Siria
Bielorrusia	Ghana[1]	Letonia	Paraguay	Tayikistán
Bélgica	Gibraltar[1]	Líbano[1]	Perú[1]	República Checa
Benín	Grecia	Liberia[1]	Polonia	Túnez
Bolivia[1]	Groenlandia	Libia[1]	Portugal	Turkmenistán
Bosnia y Herzegovina	Guadalupe	Liechtenstein	Réunion	Turquía
Brasil	Guayana[1]	Lituania	Ruanda	Ucrania
Bulgaria	India	Luxemburgo	Rumania	Hungría
Burundi	Indonesia	Marruecos	Rusia	Uruguay
Chile	Iraq[1]	Mauricio[1]	Zambia[1]	Uzbekistán
Dinamarca	Islandia	Macedonia	San Marino	E.Á.U.[1]
República democrática del Congo	Israel	Moldavia	Suecia	República Centroafricana
Alemania	Italia	Mónaco	Suiza	

[1] Se puede usar más de un adaptador de entrada (según la instalación eléctrica doméstica)

Descripción	Ref.
Fuente de alimentación enchufable **SERVO-DRIVE**	☎ Z10NA40Ey
SERVO-DRIVE uno para soluciones de cubos de basura estándar	Z10UB00Ey
SERVO-DRIVE uno para soluciones de cubos de basura colgantes	☎ Z10UT__Ey

y Paquete de idiomas – manual de usuario
__ Ancho de cuerpo de mueble KB

B

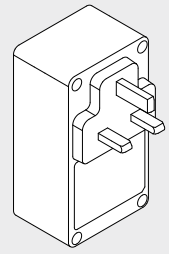

Mercado	
Arabia Saudita[1]	Libia[1]
Bahrein	Líbano[1]
Bangladés[1]	Malasia
Belice[1]	Malta
Botswana	Mauricio[1]
Chipre	Nigeria
E.Á.U.[1]	Omán[1]
Egipto	Qatar[1]
Ghana[1]	Seychelles[1]
Gibraltar[1]	Singapur
Gran Bretaña	Sri Lanka[1]
Guayana[1]	Sudán[1]
Honduras	Uganda
Hong Kong	Vietnam[1]
Iraq[1]	Yemen[1]
Irlanda	Zambia[1]
Jordania[1]	Zimbabue[1]
Kenia	
Kuwait[1]	

[1] Se puede usar más de un adaptador de entrada (según la instalación eléctrica doméstica)

Descripción	Ref.
Fuente de alimentación enchufable **SERVO-DRIVE**	☎ Z10NA40By
SERVO-DRIVE uno para soluciones de cubos de basura estándar	Z10UB00By
SERVO-DRIVE uno para soluciones de cubos de basura colgantes	☎ Z10UT__By

y Paquete de idiomas – manual de usuario
__ Ancho de cuerpo de mueble KB

K

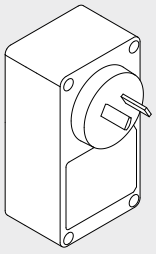

Mercado	
Australia	
Fiji	
Nueva Zelanda	
Papúa Nueva Guinea	

Descripción	Ref.
Fuente de alimentación enchufable **SERVO-DRIVE**	☎ Z10NA40Ky
SERVO-DRIVE uno para soluciones de cubos de basura estándar	Z10UB00Ky
SERVO-DRIVE uno para soluciones de cubos de basura colgantes	☎ Z10UT__Ky

y Paquete de idiomas – manual de usuario
__ Ancho de cuerpo de mueble KB

N

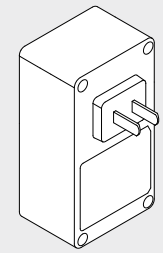

Mercado	
China	

Descripción	Ref.
Fuente de alimentación enchufable **SERVO-DRIVE**	☎ Z10NA40Ny
SERVO-DRIVE uno para soluciones de cubos de basura estándar	Z10UB00Ny

y Paquete de idiomas – manual de usuario

U

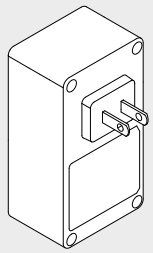

Mercado	
Arabia Saudita[1]	Jamaica
Bahamas	Japón
Barbados[1]	Liberia[1]
Belice[1]	Libia[1]
Bermudas	México
Bolivia[1]	Nicaragua
Camboya	Omán[1]
Canadá	Panamá
Colombia	Perú[1]
Costa Rica	Polinesia Francesa (Tahití)[1]
Cuba	Puerto Rico
Ecuador[1]	República Dominicana
EE.UU.	Sri Lanka[1]
El Salvador	Taiwán
Guatemala	Trinidad y Tobago
Guayana[1]	Venezuela
Haití	Vietnam[1]
Islas Caimán	
Islas Filipinas	

[1] Se puede usar más de un adaptador de entrada (según la instalación eléctrica doméstica)

Descripción	Ref.
Fuente de alimentación enchufable **SERVO-DRIVE**	☎ Z10NA40Uy
SERVO-DRIVE uno para soluciones de cubos de basura estándar	Z10UB00Uy
SERVO-DRIVE uno para soluciones de cubos de basura colgantes	☎ Z10UT__Uy

y Paquete de idiomas – manual de usuario
__ Ancho de cuerpo de mueble KB

Ref.	Página
171A5010	125, 127, 129, 131, 135, 139, 141, 146-147, 149, 156
171A5040	128, 131, 143-144, 156
171A5070	125, 129, 131-132, 137, 139, 141-142, 156
171A5500	125, 128, 130, 132, 134, 136-137, 139-140, 142, 144, 146, 149, 156
173H7100	125, 127-132, 134-137, 139-144, 146-147, 149, 152
173H7130	131, 134, 142, 144, 152
173L6100	153
173L6130	153
173L8100	154
173L8100.21	154
173L8130	154
173L8300	154
173L8330	154
174E6100.01	153
174E6130.01	153
174H7100E	152
174H7100I	152
174H710ZE	152
174H7130E	152
174H7130I	152
174H713ZE	152
174L6100.05	154
174L6130.05	154
175H3100	22-23, 27, 56, 62, 150
175H3130	150
175H4100	151
175H410Z	151
175H4130	151
175H5A00	27
175H5B00	26
175H7100	153
175H7130	153
175H7190	94, 125, 128-131, 134-135, 137, 141-142, 153
175H7190.22	127, 131, 135-136, 140, 153
175H9100	153
175H9130	153
175H9160	87, 128-129, 132, 135, 137, 140, 153
175H9190	153
175H9190.22	153
175L8100	155
175L8130	155
175L8190	155
175L8190.21	155
175M4C20N	108, 110
177H3100	22-23, 27, 56, 151
177H3100E	22-23, 27, 56, 62, 150
177H3100E10	151
177H3130	151
177H3130E	150
177H3130E10	151
193L6100	170
193L6130	170
193L8100	171
193L8100.21	171
194E6100.ED	170
194E6130.ED	170
194K6100E	168, 171
199.8130	166, 171
209.093.7	69, 247, 288
20K1101	62
20K1101T	62
20K1301	62
20K1301T	62
20K1501	62
20K1501T	62
20K2B00.06	56
20K2B00T06	56
20K2C00.06	56
20K2C00T06	56
20K2E00.06	56
20K2E00T06	56
20K4101	62
20K4101A	62
20K41E1	62
20K4A00A02	56
20K5101	62
20K51E1	62
20K7A11	56
20K7A41	56
20S4200	34, 40, 46, 50
20S4200A	34, 40, 46, 50
20S42T1	34, 40, 46, 50, 596
22.8000	22, 26, 34, 40
22F2500	22, 26
22F2510	22, 26
22F2800	22, 26
22F2810	22, 26
22F3200	22, 26
22F3500	22, 26
22F3900	22, 26
22K2300	46
22K2300T	50
22K2310	46
22K2310T	50
22K2500	46
22K2500T	50
22K2510	46
22K2510T	50
22K2700	46
22K2700T	50
22K2710	46
22K2710T	50
22K2900	46
22K2900T	50
22K2910	46
22K2910T	50
22K8000	46, 50
22L2200	40
22L2210	40
22L2500	40
22L2510	40
22L3200	40
22L3500	40
22L3800	40
22L3900	40
22Q080Z	40
22Q1076U	40
22S2200	34
22S2210	34
22S2500	34
22S2510	34
22S2800	34
22S2810	34
22S3500	34
23.8000	22, 26, 34, 40
23.A000	22, 26, 34, 40
23K8000	46
23KA000	46
23P5020	576, 580
24K2300	14
24K2300T	14
24K2500	14
24K2500T	14
24K2700	14
24K2700T	14
24K2800	14
24K2800T	14
24K4201A	14
24K42E1	14
24K7100	18
24K8000	14
295.1000	434, 436, 438, 440, 442, 444, 446, 448, 456, 512, 514, 516, 518, 520, 522, 524, 526
295.5300	354
295.5501	354
295.5600	425
295F5700	452
295H5700	420, 452
298.3210.01	355
298.3230.01	355
298.5500	434, 436, 442, 444, 457
298.7600	412, 422, 484, 494
303.756.1	69, 161, 174, 247, 288, 333, 358, 427, 458
314.928.1	69, 161, 174, 247, 288, 333, 358, 427, 458
320H3500C	348
320H3500C15	348
320H4000C	348
320H4000C15	348
320H4500C	348
320H4500C15	348
320H5000C	348
320H5000C15	348
320H5500C	348
320H5500C15	348
320K3500C	346
320K3500C15	346
320K4000C	346
320K4000C15	346
320K4500C	346
320K4500C15	346
320K5000C	346
320K5000C15	346
320K5500C	346
320K5500C15	346
320M0009.01	354-355
320M0048	355
320M0088	355
320M0188	355
320M2700C	344
320M2700C15	344
320M3500C	344, 350, 352
320M3500C15	344, 350, 352
320M4000C	344, 350, 352
320M4000C15	344, 350, 352
320M4500C	344, 350, 352
320M4500C15	344, 350, 352
320M5000C	344, 350, 352
320M5000C15	344, 350, 352
320M5500C	344, 350, 352
320M5500C15	344, 350, 352
320N2700C	342
320N2700C15	342
320N3500C	342
320N3500C15	342
320N4000C	342
320N4000C15	342
320N4500C	342
320N4500C15	342
320N5000C	342
320N5000C15	342
320N5500C	342
320N5500C15	342
378K2702SA	300, 302, 312, 314
378K3002SA	300, 302, 312, 314
378K3502SA	300, 302, 312, 314
378K4002SA	300, 302, 312, 314
378K4502SA	300, 302, 312, 314
378K5002SA	300, 302, 312, 314

Ref.	Página
378K5502SA	300, 302, 312, 314
378K6002SA	300, 302, 312, 314
378K6502SA	300, 302, 312, 314
378M2702SA	296, 298, 304, 306, 308, 310, 316, 318
378M3002SA	296, 298, 304, 306, 308, 310, 316, 318, 320, 322
378M3502SA	296, 298, 304, 306, 308, 310, 316, 318, 320, 322
378M4002SA	296, 298, 304, 306, 308, 310, 316, 318, 320, 322
378M4502SA	296, 298, 304, 306, 308, 310, 316, 318, 320, 322
378M5002SA	296, 298, 304, 306, 308, 310, 316, 318, 320, 322
378M5502SA	296, 298, 304, 306, 308, 310, 316, 318, 320, 322
378M6002SA	296, 298, 304, 306, 308, 310, 316, 318, 320, 322
378M6502SA	296, 298, 304, 306, 308, 310, 316, 318, 320, 322
378N4002SA	294
378N4502SA	294
378N5002SA	294
378N5502SA	294
38B355AF22	120
40.0110N	600-601
40.0200N	601
40.0620	601
40.0720	600
40.2000	599
40.2110	599
40.2120.02	599
42.0700.01	600
450.2701B	256, 258, 264, 266, 268, 270, 272, 398
450.3001B	256, 258, 260, 262, 264, 266, 268, 270, 272, 398
450.3501B	256, 258, 260, 262, 264, 266, 268, 270, 272, 398
450.4001B	254, 256, 258, 260, 262, 264, 266, 268, 270, 272, 398
450.4501B	254, 256, 258, 260, 262, 264, 266, 268, 270, 272, 276, 278, 398
450.5001B	254, 256, 258, 260, 262, 264, 266, 268, 270, 272, 276, 278, 398
450.5501B	254, 256, 258, 260, 262, 264, 266, 268, 270, 272, 276, 278, 398
450.6001B	256, 258, 260, 262, 264, 266, 268, 270, 272, 276, 278, 398
453.4501B	256, 258, 260, 262, 264, 266, 268, 270, 272, 276, 278, 398
453.4501BZ	274
453.5001B	256, 258, 260, 262, 264, 266, 268, 270, 272, 276, 278, 398
453.5001BZ	274
453.5501B	256, 258, 260, 262, 264, 266, 268, 270, 272, 276, 278, 398
453.5501BZ	274
453.6001B	256, 258, 260, 262, 264, 266, 268, 270, 272, 276, 278, 398
470K3002S	260, 262
470K3502S	260, 262
470K4002S	260, 262
470K4502S	260, 262
470K5002S	260, 262
470K5502S	260, 262
470K6002S	260, 262
470M2702S	256, 258, 264, 266, 268, 270, 272
470M3002S	256, 258, 264, 266, 268, 270, 272, 276, 278
470M3502S	256, 258, 264, 266, 268, 270, 272, 276, 278
470M4002S	256, 258, 264, 266, 268, 270, 272, 274, 276, 278
470M4502S	256, 258, 264, 266, 268, 270, 272, 274, 276, 278
470M5002S	256, 258, 264, 266, 268, 270, 272, 274, 276, 278
470M5502S	256, 258, 264, 266, 268, 270, 272, 276, 278
470M6002S	256, 258, 264, 266, 268, 270, 272, 276, 278
470N4002S	254
470N4502S	254
470N5002S	254
470N5502S	254
48N0510.02	598
48N0510.03	598
48N0610.02	598
48N0610.03	598
550F2700B	444
550F2700T	522
550F3000B	444
550F3000T	522
550F3500B	444
550F3500T	522
550F4000B	444
550F4000T	522
550F4500B	444
550F4500T	522
550F5000B	444
550F5000T	522
550F5500B	444
550F5500T	522
550F6000B	444
550F6000T	522
550F6500B	444
550F6500T	522
550H2700B	436
550H2700T	514
550H3000B	436
550H3000T	514
550H3500B	436
550H3500T	514
550H4000B	436
550H4000T	514
550H4500B	436
550H4500T	514
550H5000B	436
550H5000T	514
550H5500B	436
550H5500T	514
550H6000B	436
550H6000T	514
550H6500B	436
550H6500T	514
551F2601B	448
551F2601T	526
551F3101B	448
551F3101T	526
551F3601B	448
551F3601T	526
551F4101B	448
551F4101T	526
551F4601B	448
551F4601T	526
551F5101B	448
551F5101T	526
551F5601B	448
551F5601T	526
551H2601B	440
551H2601T	518
551H2851B	440
551H2851T	518
551H3101B	440
551H3101T	518
551H3351B	440
551H3351T	518
551H3601B	440
551H3601T	518
551H3851B	440
551H3851T	518
551H4101B	440
551H4101T	518
551H4351B	440
551H4351T	518
551H4601B	440
551H4601T	518
551H4851B	440
551H4851T	518
551H5101B	440
551H5101T	518
551H5351B	440
551H5351T	518
551H5601B	440
551H5601T	518
560F2500B	442
560F2500T	520
560F2700B	442
560F2700T	520
560F3000B	442
560F3000T	520
560F3500B	442
560F3500T	520
560F4000B	442
560F4000T	520
560F4500B	442
560F4500T	520
560F5000B	442
560F5000T	520
560F5500B	442
560F5500T	520
560F6000B	442
560F6000T	520
560H2500B	434
560H2500T	512
560H2700B	434
560H2700T	512
560H3000B	434
560H3000T	512
560H3200B	434
560H3200T	512
560H3500B	434
560H3500T	512
560H3800B	434
560H3800T	512
560H4000B	434
560H4000T	512
560H4200B	434
560H4200T	512
560H4500B	434
560H4500T	512
560H4800B	434
560H4800T	512
560H5000B	434
560H5000T	512
560H5200B	434
560H5200T	512
560H5500B	434
560H5500T	512
560H6000B	434
560H6000T	512
561F2601B	446
561F2601T	524

Ref.	Página
561F3101B	446
561F3101T	524
561F3601B	446
561F3601T	524
561F4101B	446
561F4101T	524
561F4601B	446
561F4601T	524
561F5101B	446
561F5101T	524
561F5601B	446
561F5601T	524
561H2601B	438
561H2601T	516
561H2851B	438
561H2851T	516
561H3101B	438
561H3101T	516
561H3351B	438
561H3351T	516
561H3601B	438
561H3601T	516
561H3851B	438
561H3851T	516
561H4101B	438
561H4101T	516
561H4351B	438
561H4351T	516
561H4601B	438
561H4601T	516
561H4851B	438
561H4851T	516
561H5101B	438
561H5101T	516
561H5351B	438
561H5351T	516
561H5601B	438
561H5601T	516
576.4501M	296, 298, 300, 302, 304, 306, 308, 310, 312, 314, 316, 318, 400
576.5001M	296, 298, 300, 302, 304, 306, 308, 310, 312, 314, 316, 318, 400
576.5501M	296, 298, 300, 302, 304, 306, 308, 310, 312, 314, 316, 318, 400
576.6001M	296, 298, 300, 302, 304, 306, 308, 310, 312, 314, 316, 318, 320, 322, 400
576.6501M	296, 298, 300, 302, 304, 306, 308, 310, 312, 314, 316, 318, 320, 322, 400
578.2701M	296, 298, 300, 302, 304, 306, 308, 310, 312, 314, 316, 318, 400
578.3001M	296, 298, 300, 302, 304, 306, 308, 310, 312, 314, 316, 318, 400
578.3501M	296, 298, 300, 302, 304, 306, 308, 310, 312, 314, 316, 318, 400
578.4001M	294, 296, 298, 300, 302, 304, 306, 308, 310, 312, 314, 316, 318, 400
578.4501M	294, 296, 298, 300, 302, 304, 306, 308, 310, 312, 314, 316, 318, 320, 322, 400
578.5001M	294, 296, 298, 300, 302, 304, 306, 308, 310, 312, 314, 316, 318, 320, 322, 400
578.5501M	294, 296, 298, 300, 302, 304, 306, 308, 310, 312, 314, 316, 318, 320, 322, 400
578.6001M	296, 298, 300, 302, 304, 306, 308, 310, 312, 314, 316, 318, 320, 322, 400

Ref.	Página
609.1500	68, 76, 78, 80, 82, 84, 88, 90, 92, 96, 98, 110, 114, 116, 118, 120, 124, 126, 128, 130, 132, 134, 136, 138, 140, 142, 144, 160, 164, 166, 168, 173, 200, 202, 206, 210, 216, 218, 224, 226, 228, 246, 254, 256, 258, 260, 262, 264, 266, 268, 270, 272, 276, 278, 287, 332, 357, 420, 426, 452, 457
609.1700	68, 76, 78, 80, 82, 84, 88, 90, 92, 96, 98, 110, 114, 116, 118, 120, 124, 126, 128, 130, 132, 134, 136, 138, 140, 142, 144, 160, 164, 166, 168, 173, 200, 202, 206, 210, 216, 218, 224, 226, 228, 246, 254, 256, 260, 264, 266, 268, 276, 278, 287, 332, 357, 426, 457
61D.1500	200, 202, 204, 206, 208, 210, 212, 214, 216, 218, 220, 222, 224, 226, 228, 246
61R.1500	254, 256, 258, 260, 262, 264, 266, 268, 270, 272, 276, 287
623.882.2	69, 247, 288
65.055A	673
65.059A	662, 673
65.0801	663, 706
65.0803	663, 702
65.0807	663, 702
65.1000.01	662, 687
65.1001.01	687
65.1051.02	662, 668
65.1106	687
65.1107	668
65.2950	663, 699
65.3300	662, 681
65.4500.01	663, 689
65.4510	689
65.5000	662, 677
65.5010	662, 676
65.5040	662, 685
65.5070	662, 675
65.5210.01	663, 698
65.5300*	662, 674
65.5340.01	663, 700
65.5627	398, 400, 663, 705
65.5631	396, 504, 663, 704
65.5810.03	663, 701
65.5840	18, 662, 686
65.6100	663, 692
65.7500.03	663, 688
65.7510.03	688
65.7590	688
65.8000	663, 707
660.0950	68, 160
661.1000.HG	68, 160, 173, 246, 287, 332, 357, 426, 457
661.1150.HG	68, 160, 173, 246, 287, 332, 357, 426, 457
661.1300.HG	68, 160, 173, 246, 287, 332, 357, 426, 457
661.1450.HG	68, 160, 173, 200, 202, 204, 206, 208, 210, 212, 214, 216, 218, 220, 222, 224, 226, 228, 246, 254, 256, 258, 260, 262, 264, 266, 268, 270, 272, 276, 278, 287, 332, 357, 420, 426, 452, 457
661.2000.HG	68, 160, 173, 246, 287, 332, 357, 426, 457
662.1150.HG	357
662.1300.HG	357
662.1450.HG	357
664.3500	68

Ref.	Página
70.1503	76, 78, 80, 96, 98, 116, 126, 157
70.1503.BP	76, 78, 80, 96, 98, 116, 126, 157
70.1553	90, 100, 102, 112, 114, 124, 128, 130, 132, 134, 136, 138, 140, 142, 144, 157-158
70.1553.BP	90, 100, 102, 112, 114, 124, 128, 130, 132, 134, 136, 138, 140, 142, 144, 157-158
70.1663	76, 80, 90, 100, 102, 110, 118, 138, 157
70.1663.BP	76, 80, 90, 100, 102, 110, 118, 138, 157
70.4503	84, 92, 104, 106, 108, 146, 148, 157
70.4503.BP	84, 92, 104, 106, 108, 146, 148, 157
70.6103	88
70M2550.TL	82
70M2580.TL	82
70M2650.TL	82
70M2750.TL	82
70T1504	80, 90, 96, 110, 124, 128, 130, 132, 134, 136, 138, 159
70T3504	76, 78, 80, 90, 96, 98, 110, 118, 124, 126, 128, 130, 132, 134, 136, 138, 140, 142, 144, 159, 166, 168, 172
70T3507.21	76, 78, 80, 84, 90, 92, 118, 158
70T3550.TL	62, 76
70T3553	63, 76, 78
70T3580.TL	76
70T3590.TL	62, 76
70T3650.TL	76
70T3690.TL	76
70T3750.TL	76
70T3790.TL	76
70T4500CTL	106, 108, 148
70T4503	104, 106, 108
70T4503.09	104, 106, 108
70T4504	104, 146, 159
70T4532T	596
70T453T.TL	104, 146, 596
70T4568C	106, 108, 148
70T5550.TL	23
70T5590BTL	23
70T6540BTL	88
70T6550.TL	88
70T6650.TL	88
70T7504	84, 92, 159
70T7550.TL	84
70T7553	84, 87, 92, 95
70T7553.09	84
70T7590.TL	84
70T7650.TL	84
70T7690.TL	84
70T950A.TL	102
70T9550.TL	90, 138
70T9580.TL	90
70T9590BTL	90, 138
70T9650.TL	90, 138
70T9690BTL	90
70T9750.TL	90, 110, 138
70T9790BTL	90
71B3550	62, 76
71B3580	76
71B3590	62, 76
71B3650	76
71B3680	76
71B3690	76
71B3750	76, 118
71B3780	76, 118
71B3790	76, 118
71B4500C	106, 108, 148
71B453T	104, 146, 596
71B7550	84

Ref.	Página
71B7550D	92
71B7580	84
71B7580D	92
71B7590	84
71B7650	84
71B7690	84
71B950A	100
71B9550	90, 138
71B9580	90
71B9590	90, 138
71B960A	100
71B9650	90, 138
71B9680	90
71B9690	90, 138
71B970A	100
71B9750	90, 110, 138
71B9780	90
71B9790	90, 110, 138
71M2550	82
71M2580	82
71M2650	82
71M2680	82
71M2750	82
71M2780	82
71T0550	114
71T0650	114
71T0750	114
71T3550	76
71T3580	76
71T3590	76
71T3650	76
71T3680	76
71T3690	76
71T3750	76, 118
71T3780	76, 118
71T3790	76, 118
71T4500C	106, 108, 148
71T453T	104, 146, 596
71T6540B	88
71T6550	88
71T6580	88
71T6640B	88
71T6650	88
71T6680	88
71T7550	84
71T7580	84
71T7590	84
71T7650	84
71T950A	102
71T950AB	102
71T9550	90, 138
71T9580	90
71T9590B	90, 138
71T960A	102
71T9650	90, 138
71T9690B	90, 138
71T970A	102
71T9750	90, 138
71T9790B	90, 138
72T3550.TL	78
72T3590.TL	78
72T550A.TL	27
72T5550.TL	23
72T5590BTL	23
73B3550	78
73B3580	78
73B3590	78
73T3550	78
73T3580	78
73T3590	78
740.749.1	69
74.1103	80
74T1550.TL	80
74T1590BTL	80
74T1650.TL	80
74T1750.TL	80
750.2701S	202, 204, 210, 212, 214, 396
750.2701T	406
750.3001S	202, 204, 206, 208, 210, 212, 214, 396
750.3001T	406
750.3501S	202, 204, 206, 208, 210, 212, 214, 218, 220, 222, 224, 226, 396
750.3501T	406
750.4001S	200, 202, 204, 206, 208, 210, 212, 214, 216, 218, 220, 222, 224, 226, 396
750.4001T	406
750.4501S	200, 202, 204, 206, 208, 210, 212, 214, 216, 218, 220, 222, 224, 226, 228, 396
750.4501T	406
750.5001S	200, 202, 204, 206, 208, 210, 212, 214, 216, 218, 220, 222, 224, 226, 228, 396
750.5001T	406
750.5501S	200, 202, 204, 206, 208, 210, 212, 214, 216, 218, 220, 222, 224, 226, 228, 396
750.5501T	406
750.6001S	202, 204, 206, 208, 210, 212, 214, 216, 218, 220, 222, 224, 226, 228, 396
750.6001T	406
753.4501S	202, 204, 206, 208, 210, 212, 214, 216, 218, 220, 222, 228, 396
753.4501T	406
753.5001S	202, 204, 206, 208, 210, 212, 214, 216, 218, 220, 222, 228, 396
753.5001T	406
753.5501S	202, 204, 206, 208, 210, 212, 214, 216, 218, 220, 222, 228, 396
753.5501T	406
753.6001S	202, 204, 206, 208, 210, 212, 214, 216, 218, 220, 222, 228, 396
753.6001T	406
753.6501S	202, 204, 210, 212, 214, 216, 218, 220, 222, 228, 396
753.6501T	406
75B1550	80
75B1580	80
75B1650	80
75B1680	80
75B1750	80
75B1780	80
75T1550	80
75T1580	80
75T1590B	80
75T1650	80
75T1680	80
75T1690B	80
75T1750	80
75T1780	80
75T1790B	80
75T4100	112
75T4200	112
75T4300	112
760H2500S	412
760H2500T	510
760H2700S	412, 504
760H2700T	510
760H3000S	412, 504
760H3000T	510
760H3200S	412, 504
760H3200T	510
760H3500S	412, 504
760H3500SU	414
760H3500T	510
760H3800S	412, 504
760H3800T	510
760H4000S	412, 504
760H4000SU	414
760H4000T	510
760H4200S	412, 504
760H4200T	510
760H4500S	412, 504
760H4500SU	414
760H4500T	510
760H4800S	412, 504
760H4800T	510
760H5000S	412, 504
760H5000SU	414
760H5000T	510
760H5200S	412, 504
760H5200T	510
760H5500S	412, 504
760H5500T	510
760H6000S	412, 504
760H6000T	510
766H4500S	412, 504
766H4500T	510
766H5000S	412, 504
766H5000T	510
766H5200S	412, 504
766H5200T	510
766H5500S	412, 504
766H5500T	510
766H5800S	412, 504
766H5800T	510
766H6000S	412, 504
766H6000T	510
766H6500S	412, 504
766H6500T	510
766H7000S	412, 504
766H7000T	510
766H7500S	412, 504
766H7500T	510
770.0008	242
770C0009	239, 242
770C2701S	238
770C2702I	210, 212, 214
770C2702S	210, 212, 214
770C3001S	238
770C3002I	210, 212, 214
770C3002S	210, 212, 214
770C3501S	238
770C3502I	210, 212, 214, 226
770C3502S	210, 212, 214, 226
770C4001S	238
770C4002I	210, 212, 214, 226
770C4002S	210, 212, 214, 226
770C4501S	238
770C4502I	210, 212, 214, 226, 228
770C4502S	210, 212, 214, 226, 228
770C5001S	238
770C5002I	210, 212, 214, 226, 228
770C5002S	210, 212, 214, 226, 228
770C5501S	238
770C5502I	210, 212, 214, 226, 228
770C5502S	210, 212, 214, 226, 228
770C6001S	238
770C6002I	210, 212, 214, 226, 228
770C6002S	210, 212, 214, 226, 228
770C6501S	238
770C6502I	210, 212, 214, 228
770C6502S	210, 212, 214, 228

Ref.	Página
770CxxxAI	239
770CxxxAS	239
770CxxxASGC	239
770F0009	239, 242
770F4001S	238
770F4002I	216
770F4002S	216
770F4501S	238
770F4502I	216
770F4502S	216
770F5001S	238
770F5002I	216
770F5002S	216
770F5501S	238
770F5502I	216
770F5502S	216
770F6001S	238
770F6002I	216
770F6002S	216
770F6501S	238
770F6502I	216
770F6502S	216
770FxxxAI	239
770FxxxAS	239
770FxxxASGC	239
770K0009	239, 242
770K3001S	238
770K3002S	206, 208
770K3501S	238
770K3502I	206, 208
770K3502S	206, 208
770K4001S	238
770K4002I	206, 208
770K4002S	206, 208
770K4501S	238
770K4502I	206, 208
770K4502S	206, 208
770K5001S	238
770K5002I	206, 208
770K5002S	206, 208
770K5501S	238
770K5502I	206, 208
770K5502S	206, 208
770K6001S	238
770K6002S	206, 208
770KxxxAI	239
770KxxxAS	239
770KxxxASGC	239
770M0009	239, 242
770M2701S	238
770M2702I	202, 204
770M2702S	202, 204
770M3001S	238
770M3002I	202, 204, 228
770M3002S	202, 204, 228
770M3501S	238
770M3502I	202, 204, 224, 228
770M3502S	202, 204, 224, 228
770M4001S	238
770M4002I	202, 204, 224, 228
770M4002S	202, 204, 224, 228
770M4501S	238
770M4502I	202, 204, 224, 228
770M4502S	202, 204, 224, 228
770M5001S	238
770M5002I	202, 204, 224, 228
770M5002S	202, 204, 224, 228
770M5501S	238
770M5502I	202, 204, 224
770M5502S	202, 204, 224
770M6001S	238
770M6002I	202, 204, 224
770M6002S	202, 204, 224
770M6501S	238
770M6502I	202, 204
770M6502S	202, 204
770MxxxAI	239
770MxxxAS	239
770MxxxASGC	239
770N4002S	200
770N4502I	200
770N4502S	200
770N5002I	200
770N5002S	200
770N5502S	200
770Xxxx1I	241
770Xxxx1S	240-242
770XxxxAI	240
770XxxxAIL	241
770XxxxAIR	240-241
770XxxxAS	240
770XxxxASR	240-242
771.843.5	69
780C0009	218, 220, 222, 234
780C3502I	218, 220, 222
780C3502S	218, 220, 222
780C4002I	218, 220, 222
780C4002S	218, 220, 222
780C4502I	218, 220, 222
780C4502S	218, 220, 222
780C5002I	218, 220, 222
780C5002S	218, 220, 222
780C5502I	218, 220, 222
780C5502S	218, 220, 222
780C6002I	218, 220, 222
780C6002S	218, 220, 222
780C6502I	218, 220, 222
780C6502S	218, 220, 222
78A9454.T	136
78A9456.T	132
78A9458.T	128
78A9555.T	134
78A9556.T	130
78A9658.T	124
78T3450	144
78T3451	142
78T3453	140
78T3558	126
78T9550.83	96
78T9550.TL	96
78Z5500T	23
78Z5500T12	30
78Z550AT	27
78Z550AT11	30
78Z5530T11	30
78Z553ET	23
79B3450	144
79B3451	142
79B3453	140
79B3490	144
79B3491	142
79B3493	140
79B3558	126
79B3598	126
79B9454	136
79B9456	132
79B9458	128
79B9494	136
79B9496	132
79B9498	128
79B9550	96
79B9550.83	96
79B9555	134
79B9556	130
79B9580	96
79B9590	96
79B9595	134
79B9596	130
79B9658	124
79B9698	124
79B9950	98
79B9980	98
79B9990	98
79T8500	116
79T8530	116
80.6507	88, 157
80.6507.BP	88, 157
84.4120	112
84.4140	112
90M2503	82, 157, 164, 166, 172
90M2503.BP	82, 157, 164, 166, 172
90M2603	164, 172
91K9550	168
91K9580	168
91M2550	164
91M2580	164
91M2650	164
91M2750	164
94M3603	82, 157
94M3603.BP	82, 157
956.1004	14, 16, 50, 52, 56, 58, 62, 66, 76, 78, 80, 82, 84, 88, 90, 96, 102, 104, 106, 110, 124, 126, 128, 130, 132, 134, 136, 138, 140, 142, 144, 146, 148, 192
956.1201	14, 17, 50, 53, 56, 59, 63, 67, 193
956A1004	76, 78, 80, 82, 84, 88, 90, 96, 102, 104, 106, 110, 124, 126, 128, 130, 132, 134, 136, 138, 140, 142, 144, 146, 148, 192
956A1006	76, 78, 80, 82, 84, 88, 90, 92, 96, 98, 100, 102, 104, 106, 110, 112, 114, 124, 126, 128, 130, 132, 134, 136, 138, 140, 142, 144, 146, 148, 164, 166, 192
956A1006F	76, 78, 80, 82, 84, 88, 90, 92, 96, 98, 100, 102, 104, 106, 110, 112, 114, 124, 126, 128, 130, 132, 134, 136, 138, 140, 142, 144, 146, 148, 164, 166, 192
956A1201	193
956A1501	14, 17, 50, 53, 56, 59, 63, 67, 193
970.1002	116, 178, 186
970.1201	188
970.1501	188
970.15E1	188
970.1701	188
970.2501	189
970.5201	188
970.5501	188
970.55E1	188
970.5701	188
970.6701	189
970A1002	112, 114, 178, 184
971A0500	182
971A05E0	182
971A0700	182
971A2500	182
971Axxxx	112, 114, 178
973A0500.01	82, 102, 178, 180
973A0600	82, 178, 180
973A0700	82, 178, 180
973A6000	88, 178, 180
993.0530	69, 364, 376, 380, 384, 464, 476, 480, 484, 490

Ref.	Página
993.0830.01	69, 364, 376, 380, 384, 464, 476, 480, 484, 490
993.2000	484, 494
993.706	69, 160, 173, 247, 288, 332, 358, 426, 457
993.710	68, 160, 173, 246, 288, 332, 357, 426, 457
99B9550	166
M01.ZB02.D2	636-640, 644-648, 652
M01.ZB02.D3	636-640, 644-648, 652
M01.ZB03.02	642, 648-649, 652
M01.ZB03.03	642, 648-649, 652
M01.ZB05.02	636-637, 639-642, 644-649, 652
M01.ZB05.03	636-640, 642, 644-649, 652
M01.ZB05.D2	652
M01.ZB05.D3	652
M01.ZB08.02	636-637, 640-642, 644-645, 647, 652
M01.ZB08.03	636, 638, 641-642, 644, 646, 652
M01.ZB08.OS	652
M01.ZB10.02	636, 639-642, 644, 646-648, 652
M01.ZB10.03	636, 638-642, 644, 646-648, 652
M01.ZB10.T2	653
M01.ZB10.T3	653
M01.ZB20.02	640, 647, 653
M01.ZB20.03	653
M01.ZB25.02	641, 648, 653
M01.ZB26.02	638, 646, 653
M01.ZB28.02	641, 648, 653
M01.ZB35.02	636-638, 644-646, 653
M01.ZB35.OS	637-638, 645, 653
M01.ZZ03.01	68, 160, 173, 246, 288, 332, 357, 426, 457, 656-659, 681
M01.ZZB3	68, 160, 173, 246, 288, 332, 357, 426, 457
M30.1304.02	632
M30.1313.UM	632
M31.1000.01	662, 671
M31.2000	662, 672
M31.ZB08.32	671
M31.ZB35.02	672
M31.ZB35.32	671
M34.ZW50	18, 686
M35.7200.01	634
M35.ZM01	634
M35.ZT01	634
M35.ZW40	634
M45.1010	18, 686
M45.ZF04	18, 686
M45.ZF19	18, 686
M51.0802	632
M53.0720	632
M53.2000EU	631
M53.2050EU	631
M53.3000EU	631
M53.3050EU	631
M54.2117	632
M70.2000	627
M70E2000	623
M75.2910	624, 628
M75.2920	624, 628
M75.ZB05.02	641
M75.ZB05.L2	653
M75.ZB05.L3	653
M75.ZB08.02	641-642
M75.ZB08.03	641-642
M75.ZB08.L2	653
M75.ZB08.L3	653
M75.ZB10.02	641-642
M75.ZB10.03	641-642
M75.ZB10.L2	638-639, 653
M75.ZB10.L3	653
M75E2000	623
MZA.2600	624, 628
MZA.5300	632
MZD.2000	651
MZD.2700	651
MZD.2V00	651
MZD.4000	651
MZD.5000	651
MZD.5500	651
MZD.5700.01	651
MZE.1300	632
MZE.2110	632
MZF.1000.01	632
MZF.1010	632
MZF.1020	632
MZF.1030	624, 628, 632
MZF.1050	624, 628, 632
MZF.2000	624, 628
MZK.1120	632
MZK.1130	632
MZK.190S	631, 645, 648
MZK.2000.01	623, 627, 636, 638
MZK.2008.02	624, 628, 636-641
MZK.2023	624, 628
MZK.2024	624, 628
MZK.210S	623, 627, 636-641
MZK.211S	623, 627, 636-639, 641
MZK.2124	637-638, 640-641
MZK.220S	637
MZK.220S.01	623, 627, 637, 639-640
MZK.224S.01	623, 627, 640
MZK.2400.01	623, 627, 642
MZK.2810.03	623, 627, 637, 641-642
MZK.880S	631, 644-648
MZL.1250	632
MZL.2000	628, 636-642
MZL.2010	628, 636, 638-640
MZL.2060	638-639, 641-642
MZL.2080	628, 642
MZL.2090	628
MZL.2090.03	628
MZL.2500	632
MZM.0040	76, 78, 80, 82, 84, 88, 90, 92, 96, 98, 116, 118, 164, 168, 638, 646, 652
MZM.0050	636, 639, 644, 646, 652
MZM.0053	151, 636-637, 639, 644, 646, 652
MZM.0061.01	154, 636, 638, 644, 646, 652
MZM.0070	600-601, 641, 648, 652
MZM.0071	601, 641, 648, 652
MZM.0077	600, 641, 648, 652
MZM.0078	598, 641, 648, 652
MZM.0092.01	647, 652
MZM.0093.02	647, 652
MZM.0095	640, 647, 652
MZM.0292.01	652
MZR.1000	632
MZR.1200	628
MZR.2000	632
MZR.5300.02	632
MZS.1000	628, 632, 636-642
MZS.2000	628, 632, 641, 644-649
MZV.2E00	651
MZV.3700	624, 628
MZW.1300.01	671
STL.8000	663, 690
T51.1700.04	434, 436, 442, 444, 512, 514, 520, 522
T51.7000.01	414, 423
T51.7601	412, 414, 504, 510
T57.1140S	512, 514, 516, 518, 520, 522, 524, 526
T57.7400.01	406, 510
T60.000D	396, 398, 400, 504
T60.1125W	396, 398, 400, 504
T60.300D	396, 398, 400, 504
T60B000H	400, 402
T60B3030	400
T60B3130	400
T60B3330	400
T60B3530	400
T60B3560	400
T60H4040	398
T60H4140	398
T60H4340	398
T60H4540	398
T60H4570	398
T60L7040	396, 504
T60L7140	396, 504
T60L7340	396, 504
T60L7540	396, 504
T60L7570	396, 504
T60L9340	396
T60L9540	396
T65.1000.02	662, 682
T65.1100	662, 683
T65.5090	687
T65.9000	682-683
Z10A3000.03	364, 370, 376, 380, 384, 464, 470, 476, 480, 484, 490, 494
Z10A3006	364, 370, 380, 384
Z10A3H00	364, 370, 380, 384
Z10C5005	582
Z10C5007	576, 580
Z10C500A	576, 578, 580, 582
Z10D01E0.01	364, 370, 464, 470, 494
Z10D01EA.01	364, 370, 464, 470, 494
Z10D0311	376, 476, 480, 484
Z10D0316	376, 476
Z10D5210	380, 484
Z10D6252	384, 490
Z10K0009	23, 27, 35, 41, 47, 365, 371, 377, 381, 385, 392, 465, 471, 477, 481, 485, 491, 495, 500, 578, 580
Z10K008S	365, 392, 465, 480, 500
Z10K050S	365, 392, 465, 480, 500
Z10K120S	365, 392, 465, 480, 500
Z10K160S	365, 392, 465, 480, 500
Z10K300A	578, 580
Z10K800AE	23, 27, 35, 41, 47, 364, 370, 376, 380, 384, 464, 470, 476, 480, 484, 490, 494
Z10M200A	651
Z10M200B	651
Z10M200C	651
Z10M200D	651
Z10M200E	651
Z10M200H	651
Z10M200I	651
Z10M200J	651
Z10M200K	651
Z10M200L	651
Z10M200N	651
Z10M200T	651
Z10M200U	651
Z10M200Z	651
Z10NA40BA	23, 27, 35, 41, 47, 576, 582
Z10NA40By	732
Z10NA40EA	23, 27, 35, 41, 47, 576, 582
Z10NA40EB	23, 27, 35, 41, 47, 576, 582
Z10NA40EC	23, 27, 35, 41, 47, 576, 582
Z10NA40ED	23, 27, 35, 41, 47, 576, 582
Z10NA40EE	23, 27, 35, 41, 47, 576, 582
Z10NA40EF	23, 27, 35, 41, 47, 576, 582

Ref.	Página
Z10NA40Ey	732
Z10NA40KI	23, 27, 35, 41, 47, 576, 582
Z10NA40Ky	732
Z10NA40NH	23, 27, 35, 41, 47, 576, 582
Z10NA40Ny	732
Z10NA40UG	23, 27, 35, 41, 47, 576, 582
Z10NA40Uy	732
Z10NE04BA	23, 27, 35, 41, 47, 364, 371, 376, 380, 384, 464, 471, 476, 480, 484, 490, 494, 578, 580
Z10NE04BI	23, 27, 35, 41, 47, 364, 371, 376, 380, 384, 464, 471, 476, 480, 484, 490, 494, 578, 580
Z10NE04EA	23, 27, 35, 41, 47, 364, 371, 376, 380, 384, 464, 471, 476, 480, 484, 490, 494, 578, 580
Z10NE04EB	23, 27, 35, 41, 47, 364, 371, 376, 380, 384, 464, 471, 476, 480, 484, 490, 494, 578, 580
Z10NE04EC	23, 27, 35, 41, 47, 364, 371, 376, 380, 384, 464, 471, 476, 480, 484, 490, 494, 578, 580
Z10NE04ED	23, 27, 35, 41, 47, 364, 371, 376, 380, 384, 464, 471, 476, 480, 484, 490, 494, 578, 580
Z10NE04EE	23, 27, 35, 41, 47, 364, 371, 376, 380, 384, 464, 471, 476, 480, 484, 490, 494, 578, 580
Z10NE04EF	23, 27, 35, 41, 47, 364, 371, 376, 380, 384, 464, 471, 476, 480, 484, 490, 494, 578, 580
Z10NE04EI	23, 27, 35, 41, 47, 364, 371, 376, 380, 384, 464, 471, 476, 480, 484, 490, 494, 578, 580
Z10NE04HI	23, 27, 35, 41, 47, 364, 371, 376, 380, 384, 464, 471, 476, 480, 484, 490, 494, 578, 580
Z10NE04IA	23, 27, 35, 41, 47, 364, 371, 376, 380, 384, 464, 471, 476, 480, 484, 490, 494, 578, 580
Z10NE04KI	23, 27, 35, 41, 47, 364, 371, 376, 380, 384, 464, 471, 476, 480, 484, 490, 494, 578, 580
Z10NE04NH	23, 27, 35, 41, 47, 364, 371, 376, 380, 384, 464, 471, 476, 480, 484, 490, 494, 578, 580
Z10NE04RH	23, 27, 35, 41, 47, 364, 371, 376, 380, 384, 464, 471, 476, 480, 484, 490, 494, 578, 580
Z10NE04SK	23, 27, 35, 41, 47, 364, 371, 376, 380, 384, 464, 471, 476, 480, 484, 490, 494, 578, 580
Z10NE04TH	23, 27, 35, 41, 47, 364, 371, 376, 380, 384, 464, 471, 476, 480, 484, 490, 494, 578, 580
Z10NE04UG	23, 27, 35, 41, 47, 364, 371, 376, 380, 384, 464, 471, 476, 480, 484, 490, 494, 578, 580
Z10NE04UJ	23, 27, 35, 41, 47, 364, 371, 376, 380, 384, 464, 471, 476, 480, 484, 490, 494, 578, 580
Z10NE04ZI	23, 27, 35, 41, 47, 364, 371, 376, 380, 384, 464, 471, 476, 480, 484, 490, 494, 578, 580
Z10NG000	365, 371, 376, 381, 384, 465, 471, 476, 480, 485, 490, 495, 578, 580
Z10NG120	23, 27, 35, 41, 47, 365, 371, 376, 381, 384, 465, 471, 476, 480, 485, 490, 495, 578, 580
Z10T1143B	380, 484
Z10T1170A	364, 370, 464, 470, 494
Z10T650AA	364, 370, 464, 470, 494
Z10T700AA	364, 370, 464, 470, 494
Z10T710AA	364, 370, 464, 470, 494
Z10T750AA	364, 370, 464, 470, 494
Z10T800AA	364, 370, 464, 470, 494
Z10UB00BA	388, 498
Z10UB00BI	388, 498
Z10UB00By	732
Z10UB00EA	388, 498
Z10UB00EB	388, 498
Z10UB00EC	388, 498
Z10UB00ED	388, 498
Z10UB00EE	388, 498
Z10UB00EF	388, 498
Z10UB00Ey	732
Z10UB00KI	388, 498
Z10UB00Ky	732
Z10UB00NH	388, 498
Z10UB00Ny	732
Z10UB00UG	388, 498
Z10UB00UJ	388, 498
Z10UB00Uy	732
Z10UT45EA	390
Z10UT45KI	390
Z10UT45UG	390
Z10UT50BI	390
Z10UT50EA	390
Z10UT60BI	390
Z10UT60EA	390
Z10UT60EB	390
Z10UT60EE	390
Z10UT60KI	390
Z10UT60UG	390
Z10UT85EB	390
Z10UT90EA	390
Z10UT__By	732
Z10UT__Ey	732
Z10UT__Ky	732
Z10UT__Uy	732
Z10V100E.01	23, 27, 35, 41, 47, 365, 370, 376, 380, 384, 464, 470, 476, 480, 484, 490, 494, 578, 580
Z10ZC00A	365, 381, 385, 392, 465, 500
Z30B000S.04	331
Z30C000S	304, 306, 316
Z30C000S.22	320
Z30CxxxS.6	328
Z30D000S.22	322
Z30D000SL	308, 310, 312, 314, 318
Z30DxxxS.6	328
Z30K000S	300, 302
Z30KxxxS.6	328
Z30M000S.04	296, 298, 320, 322
Z30M383S0W	390
Z30M389S0W	390
Z30M433S0W	390
Z30M439S0W	390
Z30M483S0W	390
Z30M489S0W	390
Z30M533S0W	390
Z30M539S0W	390
Z30M733S0W	390
Z30M833S0W	390
Z30M839S0W	390
Z30MxxxS.6	328
Z30N000S.04	294
Z30NxxxS.6	328
Z31L1036A	298, 302, 306, 310, 314
Z36H367SE01	352
Z36H417SE01	352
Z36H467SE01	352
Z36H517SE01	352
Z40C0002Z	562
Z40D0002Z	562
Z40L0002	562
Z40L1077A	562
Z40L152A	562
Z40L177A	562
Z40L427A	562
Z40L477A	562
Z40L777A	562
Z43L100S	562
Z46L420S	562
Z46L470S	562
Z46L520S	562
Z46L570S	562
Z46L620S	562
Z48.27B0I6	562
Z48.27B0I7	562
Z48.30B0I4	562
Z48.30B0I6	562
Z48.30B0I7	562
Z48.30B0I8	562
Z48.30B0I9	562
Z70.0320	342, 344, 346, 348, 350, 352, 357
Z80.000S	594
Z80.000V	594
Z80S0542BA	594
Z80S0542CA	594
Z80S0560	594
Z80S0760	594
Z80S1260	594
Z80V000A	594
Z80V1163W	594
Z95.4100	586
Z95.4600	586
Z95D4100	586
Z95Q1040A	586
Z96.00T1	245, 286, 596
Z96.10E1	244, 285, 328, 365, 377, 381, 385, 393, 400, 403
Z96.2011	400, 402
ZA7.0700xxxABD	239, 243
ZA7.0709xxxAB	239, 243
ZA7.5700.BT	242
ZA7.5709.BT	242
ZAA.3500	344, 346, 348, 350, 352
ZAA.3700	344, 346, 348, 350, 352
ZB4E000S	264, 266, 268, 270, 272, 278
ZB4E00AK	264
ZB4ExxxS.6	285
ZB4K000S	260, 262
ZB4KxxxS.6	285
ZB4M000S	256, 258, 276, 278
ZB4M00AK	278
ZB4MxxxS.6	285
ZB4N000S	254
ZB4NxxxS.6	285
ZB7A0008	246
ZB7C000S	210, 212, 214, 218, 220, 222, 226
ZB7C129S.6S	228
ZB7CxxxS.6	244
ZB7F000S	216
ZB7FxxxS.6	244
ZB7K000S	206, 208
ZB7KxxxS.6	244
ZB7M000S	202, 204, 224
ZB7MxxxS.6	244
ZB7N000S	200
ZB7NxxxS.6	244
ZC4U10E0	549
ZC4U10F0	549
ZC4U11E0	549
ZC7A0P0C	547
ZC7A0P0F	547

Ref.	Página
ZC7A0U0C	547
ZC7A0U0F	547
ZC7A0U0K	544
ZC7A0U0M	544
ZC7B0100S	548
ZC7B0200S	548
ZC7C0000	553
ZC7C0001	553
ZC7F300RHU	550
ZC7F300RSU	547
ZC7F400RHP	550
ZC7F400RSP	547
ZC7G0P0I	553
ZC7M0200	553
ZC7Q010SH	545
ZC7Q010SS	544
ZC7Q020SH	545
ZC7Q020SS	544
ZC7Q0P0FH	550
ZC7Q0P0FS	547
ZC7Q0U0FH	550
ZC7Q0U0FS	547
ZC7Q0U0SH	545
ZC7Q0U0SS	544
ZC7S300RHU	545
ZC7S300RSU	544
ZC7S450BH3	545
ZC7S450BS3	544
ZC7S450RH1	545
ZC7S450RH2	545
ZC7S450RS1	544, 548
ZC7S450RS2	544, 548
ZC7S500BH3	545
ZC7S500BS3	544
ZC7S500RH1	545
ZC7S500RH2	545
ZC7S500RS1	544, 548
ZC7S500RS2	544, 548
ZC7S550BH3	545
ZC7S550BS3	544
ZC7S550RH1	545
ZC7S550RH2	545
ZC7S550RS1	544, 548
ZC7S550RS2	544, 548
ZC7S600BH3	545
ZC7S600BS3	544
ZC7S600RH1	545
ZC7S600RH2	545
ZC7S600RS1	544, 548
ZC7S600RS2	544, 548
ZC7S650BH3	545
ZC7S650BS3	544
ZC7S650RH1	545
ZC7S650RH2	545
ZC7S650RS1	544, 548
ZC7S650RS2	544, 548
ZC7T0350	553, 567
ZC7U10E0	549
ZC7U10F0	549
ZC7U11E0	549
ZE4H1058G	284
ZE4H1064G	284
ZE4H458G	284
ZE4H464G	284
ZE4HxxxxG	272
ZE4L1058G	284
ZE4L1064G	284
ZE4L458G	284
ZE4L464G	284
ZE4LxxxxG	272
ZE4M360G	284
ZE4M410G	284

Ref.	Página
ZE4M460G	284
ZE4M510G	284
ZE4Mxx0G	266
ZE7S338G	234
ZE7S388G	234
ZE7S438G	234
ZE7S488G	234
ZE7S538G	234
ZE7Sxx8G	218, 220, 222
ZE7V1082G	234
ZE7V1088G	234
ZE7V482G	234
ZE7V488G	234
ZE7VxxxxG	212, 220
ZE7W1082G	234
ZE7W1088G	234
ZE7W482G	234
ZE7W488G	234
ZE7WxxxxG	212, 220
ZF4.1002	254, 256, 260, 264, 266, 268, 276, 278
ZF4.10I2	254, 256, 260, 264, 266, 268
ZF4.10T2	254, 256, 260, 264, 266, 268, 276, 278, 596
ZF4.5002	264, 266, 268, 278
ZF4.5012	264, 266, 268, 278
ZF4.50I2	264, 266, 268, 278
ZF4.50T2	264, 266, 268, 278, 596
ZF7C7002	210, 216, 218, 226, 228
ZF7C70E2	210, 216, 218, 226, 228
ZF7C70T2	210, 216, 218, 226, 228, 596
ZF7K7002	206
ZF7K70E2	206
ZF7K70T2	206, 596
ZF7M7002	202, 210, 216, 218, 224, 226, 228
ZF7M70E2	202, 210, 216, 218, 224, 226, 228
ZF7M70T2	202, 210, 216, 218, 224, 226, 228, 596
ZF7N7002	200
ZF7N70E2	200
ZF7N70T2	200, 596
ZFZ.30G0I	568
ZFZ.40G0I	568
ZFZ.45G0I	568
ZI4.0MS1	258
ZI4.1KS1	262
ZI4.2ES1	270
ZI4.4ES1	272
ZI7.0KI0	208
ZI7.0KS0	208
ZI7.0M07	204, 208, 258, 262
ZI7.0MI0	204
ZI7.0MS0	204
ZI7.2CI0	212, 220
ZI7.2CS0	212, 220
ZI7.3CI0	214, 222
ZI7.3CS0	214, 222
ZIF.3000	344
ZIF.3010	342
ZIF.3030	346
ZIF.3050	348
ZIF.71K0	302
ZIF.71M0	298
ZIF.76C0	306
ZIF.76D0	310, 314
ZIF.80M5	298, 302
ZIF.80M7	298, 302
ZL4.270S.E	268, 270, 272
ZL4.300S.E	268, 270, 272
ZL4.350S.E	268, 270, 272
ZL4.400S.E	268, 270, 272
ZL4.450S.E	268, 270, 272, 278

Ref.	Página
ZL4.500S.E	268, 270, 272, 278
ZL4.550S.E	268, 270, 272, 278
ZL4.600S.E	268, 270, 272, 278
ZL4M00808	266
ZME.0710	663, 691
ZME.0730	663, 692
ZME.1600.01	693
ZME.1610	693
ZME.2700	693
ZME.5320	693
ZME.xxx0	663
ZML.0040.02	662, 669
ZML.0050	662, 684
ZML.0330	662, 679
ZML.1090	662, 670
ZML.1150.03	662, 680
ZML.1500	697
ZML.1510	697
ZML.2200	663, 694
ZML.3510	697
ZML.3580.01	697
ZML.3600	697
ZML.3710	663, 695
ZML.4010	663, 696
ZML.7000	662, 678
ZML.8000.02	697
ZML.8030	663, 703
ZML.805S	663, 703
ZML.x5x0	663
ZMM.0350	655, 659
ZMM.0400	655, 658
ZMM.0700.01	655, 657
ZMM.0700.20	657
ZMM.075N	657-659
ZMM.2500	655-656
ZMZ.20S1	656
ZMZ.20S2	656
ZMZ.20S5	656
ZMZ.20S6	656
ZOU.30U1I	568
ZR4.1059U	270, 549
ZR4.270RS.E	264
ZR4.300RS.E	264
ZR4.350RS.E	264
ZR4.400RS.E	264
ZR4.450RS.E	264
ZR4.500RS.E	264
ZR4.550RS.E	264
ZR4.600RS.E	264
ZR7.1080U	214, 222, 549
ZRE.321S.ID	350, 352
ZRE.363A.ID	423, 456
ZRE.371S.ID	350, 352
ZRE.413A.ID	423, 456
ZRE.421S.ID	350, 352
ZRE.443A.ID	423, 456
ZRE.463A.ID	423, 456
ZRE.471S.ID	350, 352
ZRE.483A.ID	423, 456
ZRE.513A.ID	423, 456
ZRE.521S.ID	350, 352
ZRE.543A.ID	423, 456
ZRE.563A.ID	423, 456
ZRE.613A.ID	423, 456
ZRF.2210	316, 318
ZRG.000R5F	316, 318
ZRG.1046Z	306, 310, 314
ZRG.1094U	424
ZRG.1104Q	563
ZRG.1104U	359-360
ZRG.179Q	563
ZRG.204Q	563

Ref.	Página
ZRG.207RSIC	304, 306, 308, 310, 312, 314, 316, 318
ZRG.237RSIC	304, 306, 308, 310, 312, 314, 316, 318
ZRG.287RSIC	304, 306, 308, 310, 312, 314, 316, 318
ZRG.337RSIC	304, 306, 308, 310, 312, 314, 316, 318
ZRG.387RSIC	304, 306, 308, 310, 312, 314, 316, 318, 320, 322
ZRG.437RSIC	304, 306, 308, 310, 312, 314, 316, 318, 320, 322
ZRG.454Q	563
ZRG.487RSIC	304, 306, 308, 310, 312, 314, 316, 318, 320, 322
ZRG.504Q	563
ZRG.537RSIC	304, 306, 308, 310, 312, 314, 316, 318, 320, 322
ZRG.587RSIC	304, 306, 308, 310, 312, 314, 316, 318, 320, 322
ZRG.804Q	563
ZRM.5500	356
ZRR.4000	287
ZRR.5200	330
ZRU.00F0	359-360
ZRU.00Z0	359
ZRU.01E0	563
ZRU.10B1E	360
ZRU.11F0	563
ZS4.400MU	286
ZS4.650MU	286
ZS7M400LU	245
ZS7M400MU	412, 414, 422, 510
ZS7M600MU	412, 414, 422, 510
ZS7M650LU	245
ZS7M750MU	412, 414, 422, 510
ZSD.1200S	355
ZSF.1200	344, 346, 348, 350, 352
ZSF.1300	344, 346, 348, 350, 352
ZSF.130E	344, 346, 348, 350, 352
ZSF.1510	342
ZSF.1610	342
ZSF.1700	344, 346, 348, 350, 352
ZSF.1800	344, 346, 348, 350, 352
ZSF.35A2	294, 296, 300, 304, 308, 312, 316, 318, 320, 322
ZSF.36A2	294, 296, 300, 304, 308, 312, 320, 322
ZSF.39A2	294, 296, 300, 304, 308, 312, 320, 322
ZSI.010Q	561
ZSI.010SI	561
ZSI.020Q	561
ZSI.020SI	561
ZSI.030SI	561
ZSI.040SI	561
ZSI.12VEI4	556
ZSI.12VEI6	556
ZSI.12VEI7	556
ZSI.12VUI4	557
ZSI.12VUI6	557
ZSI.12VUI7	557
ZSI.450BI1N	556-558, 560
ZSI.450BI2N	556, 560
ZSI.450BI3E	556, 560
ZSI.450BI3N	556, 558, 560
ZSI.450FI1	560
ZSI.450FI2N	556-557, 560
ZSI.450FI3	557-558, 560
ZSI.450KI2N	557-558, 560
ZSI.450KI3N	557-558, 560
ZSI.450KI4N	556, 558, 560

Ref.	Página
ZSI.450MI3	558, 560
ZSI.500BI1N	556-558, 560
ZSI.500BI2N	556, 560
ZSI.500BI3	556, 558, 560
ZSI.500BI3E	556, 560
ZSI.500FI1	560
ZSI.500FI2N	556-557, 560
ZSI.500FI3	557-558, 560
ZSI.500KI2N	557-558, 560
ZSI.500KI3N	557-558, 560
ZSI.500KI4	556, 558, 560
ZSI.500MI3	558, 560
ZSI.550BI1N	556-558, 560
ZSI.550BI2N	556, 560
ZSI.550BI3	556, 558, 560
ZSI.550FI1	560
ZSI.550FI2N	556-557, 560
ZSI.550FI3	557, 560
ZSI.550KI2N	557-558, 560
ZSI.550KI3N	557-558, 560
ZSI.550KI4	556, 558, 560
ZSI.550MI3	558, 560
ZSI.60VEI4	556
ZSI.60VEI6	556
ZSI.60VEI7	556
ZSI.60VUI4	557
ZSI.60VUI6	557
ZSI.60VUI7	557
ZSI.90VEI4	556
ZSI.90VEI6	556
ZSI.90VEI7	556
ZSI.90VUI4	557
ZSI.90VUI6	557
ZSI.90VUI7	557
ZST.1089W	420, 452
ZST.1160W	406, 420, 452, 510
ZST.410TT	436, 440, 455
ZST.410TV	434, 438, 455
ZST.450BA	329
ZST.500BA	329
ZST.550BA	329
ZST.600BA	329
ZST.600TV	434, 438, 455
ZST.650BA	329
ZST.650TT	436, 440, 455
ZST.750TV	434, 455
ZSZ.01F0	561, 567
ZSZ.01F1	561, 567
ZSZ.02F0	561, 567
ZSZ.02F1	561, 567
ZSZ.02M0	561, 567
ZTU.00D0	424
ZTU.00Z0	424
ZV4.1042M	258, 262, 270
ZV4.1042NN	272
ZV7.1043C01	204, 208, 214, 222
ZV7.1043MN1	212, 220

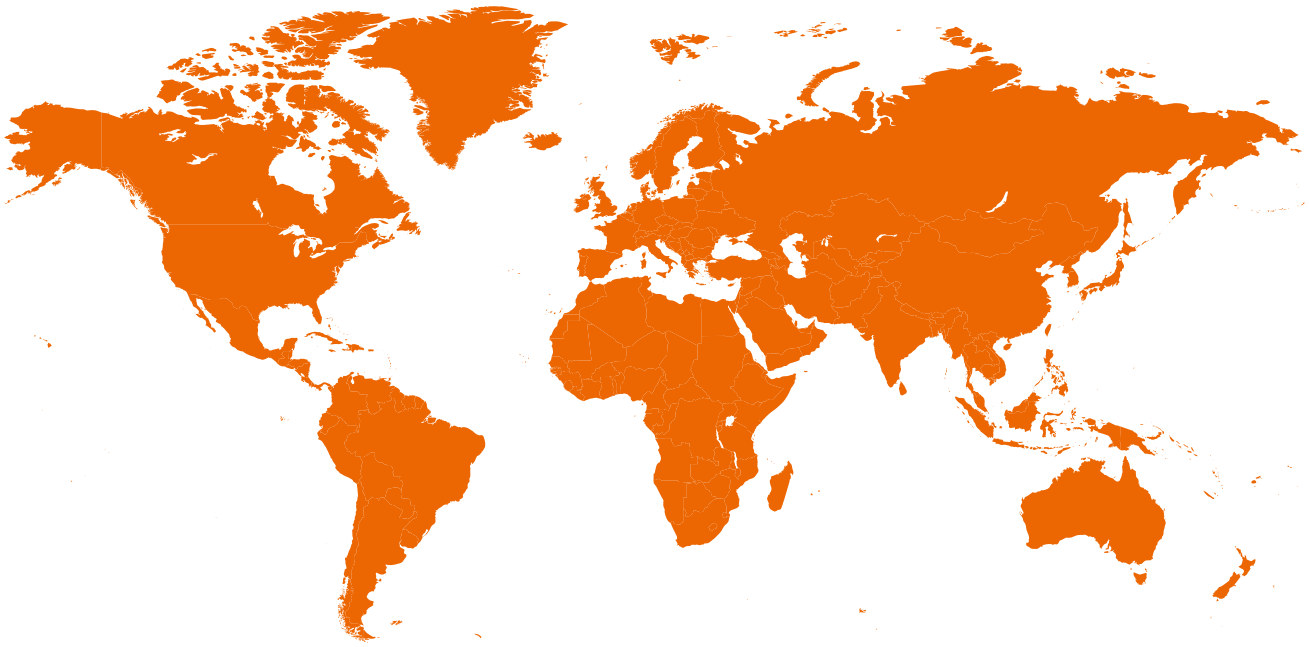

Blum es una empresa internacional

Somos una empresa internacional, presente en todo el mundo.

A través de nuestras filiales y nuestros representantes, ofrecemos herrajes innovadores y de alta calidad a clientes de más de 120 mercados.

¡Si tiene preguntas sobre nuestros productos y servicios, le asesoraremos encantados!

Filiales, representantes y direcciones de contacto de Blum	
Encuentre aquí a su contacto más cercano	
Short-URL	
www.blum.com/sales-offices	

Blum Austria		
Julius Blum GmbH	Teléfono	+43/5578/705-0
Industriestraße 1	E-mail	info@blum.com
6973 Höchst	Internet	www.blum.com
Austria		

Look for our FSC™-certified products

FSC™ C115115 www.fsc.org

Sujeto a modificaciones técnicas y de programa sin previo aviso.
Blum es propietario del copyright de todos estos contenidos.
KA-160/6ES-AT/11.25
Código 00000000

Julius Blum GmbH
6973 Höchst, Austria
Tel.: +43/5578/705-0
Fax: +43/5578/705-44
E-Mail: info@blum.com
www.blum.com

Nuestras sedes en Austria, Polonia y China están certificadas de acuerdo con lo indicado abajo.
Nuestra sede en EE.UU. está certificada según la norma ISO 9001.
Nuestra sede en Brasil está certificada según las normas ISO 9001, ISO 14001 e ISO 45001.

ISO 9001 Certified Quality System

ISO 14001 Certified Environmental System

ISO 50001 Certified Energy System

blum®