HOPPE®
La manilla que decora.



Catálogo general y tarifa Mercado España 2021

En todas las manillas HOPPE para puertas y ventanas ...





Indice

HOPPE®
La manilla que decora.

Información general página 4 **1**

Juegos para puertas interiores

 Juegos para puertas interiores página 13 **2**

 Juegos de manillas para puertas para personas con movilidad reducida página 101 **3**

 Juegos para puertas cortafuego página 109 **4**

 HCS® – HOPPE Compact System página 129 **5**

 Soluciones para puertas correderas página 155 **6**

Productos para puertas de entrada

 Manillones página 191 **7**

 Bocallaves de seguridad página 231 **8**

 Juegos de seguridad para puertas de perfil estrecho página 251 **9**

 Juegos para puertas de perfil estrecho página 259 **10**

 Juegos de seguridad página 287 **11**

 Soluciones para puertas acorazadas página 301 **12**

 Pomos página 313 **13**

Manillas para ventanas

 Manillas para ventanas página 323 **14**

 Manillas de ventanas para personas con movilidad reducida página 373 **15**

 Juegos para puertas balconeras página 381 **16**

 Manillas para corredera paralela abatible página 397 **17**

 Juegos para puertas correderas elevables página 413 **18**

Soluciones mecatrónicas para herrajes de domótica/edificios inteligentes

 eManillas de puertas página 443 **19**

 eManillas de ventana página 471 **20**

 Productos complementarios página 481 **21**

 Accesorios de montaje página 483 **22**

 Sistemas de presentación página 501 **23**

 Anexo página 511 **24**



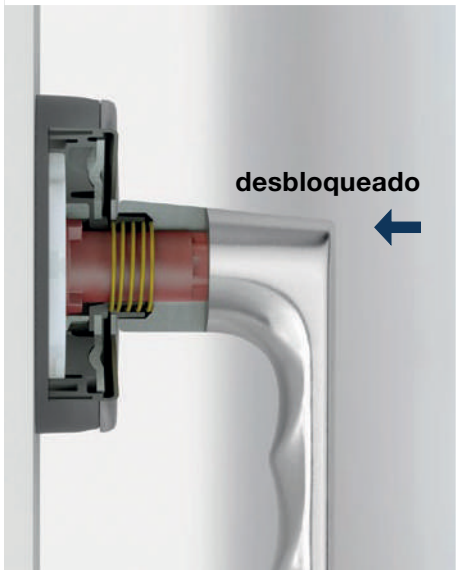



SecuForte®

SecuForte® –
Sencilla. Distinta. Más segura.

SecuForte® ofrece un standar totalmente nuevo contra intentos de robo. Gracias a la técnica especial, la manilla para ventana con SecuForte® se bloquea automáticamente al cerrarla o abatirla. Solamente podrá volver a accionarse presionando la manilla en dirección de la roseta y girándola a continuación.

El concepto único de SecuForte® protege eficientemente de perforaciones del cristal, agujeros en el marco y movimiento del herraje desde fuera.

En las siguientes páginas encontrará nuestras manillas de ventana SecuForte®:

Línea Austin..... páginas 339-340
Línea Hamburg ..... página 349
Línea Toulon..... páginas 365-366





Exterior de la puerta con campo de luz



Interior de puerta de entrada con control para acceso seguro

eManilla HandsFree de puerta – desbloqueo sin contacto

La eManilla HandsFree de puertas permite al usuario desbloquear la puerta de entrada sin tener que utilizar la mano, tan solo con un movimiento del pie a través de un campo de luz en el suelo.

Quien tenga autorización para entrar, al acercarse a la puerta será detectado automáticamente mediante la señal codificada de un mando a distancia.

En las siguientes páginas encontrará nuestras eManillas HandsFree de puertas:

Amsterdam – E5091GC/414GC/1400Z ..... página 448
Amsterdam – E5092GC/414NGC/1400Z ..... páginas 449-450



Impresionante: manilla para puerta Miami para puertas que llegan hasta el techo

Las puertas interiores que llegan hasta el techo en habitaciones espaciosas requieren elementos de herraje armoniosos. El juego de puertas interiores de grandes dimensiones Miami de HOPPE, se integran de forma armoniosa en un concepto de habitación de grandes dimensiones.

El modelo dispone de dos versiones, mini-roseta y otra con placa horizontal, ambas permiten mostrar el diseño de la manilla de la mejor manera!

Línea Miami ..... página 25



¿Cómo está estructurado el catálogo?

La presentación siguiente le muestra como el catálogo esta estructurada y ordenado.

1. Según categoría de productos:
El catálogo está subdivido en su primer nivel, el registro, según categoría de producto en sus diferentes áreas de aplicación.


Juegos para puertas interiores


Juegos para puertas cortafuego


HCS® – HOPPE Compact System

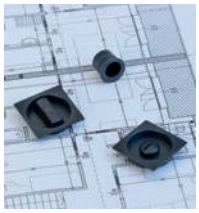
Soluciones para puertas correderas

Siguen los accesorios, los accesorios de montaje y las sistemas de presentación (véase también el índice en página 3).

2. Según colección de productos:
El segundo nivel son las tres colecciones de productos, las que dan un orientamiento de técnica, aspecto, precio y valor.


Colección de productos dura**vert**®


Colección de productos dura**plus**®


Colección de productos dura**norm**®

3. Según nombre de línea:
En la subdivisión dentro de la colección de productos, los productos están ordenados alfabéticamente según nombre de línea. Productos que no tienen un nombre de línea siguen después, p.ej. manillones y bocallaves de seguridad, placas con pomos etcétera.


Acapulco


Capri


Los Angeles


Toulon ...

4. Según materiales:
Si hay una línea en más materiales viene ordenada alfabéticamente según materiales. Ejemplo: la línea Dallas existe en las materiales aluminio, acero inoxidable y latón.


Dallas de **aluminio**

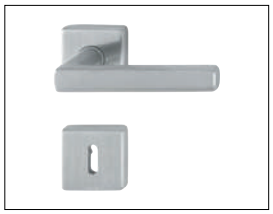
Dallas de **acero inoxidable**

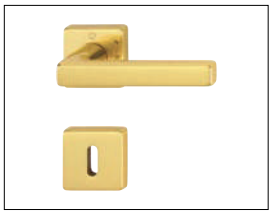
Dallas de **latón**

¿Cómo se estructuran las tablas?

Explicación basada en un juego de manillas de aluminio para puertas interiores de la colección de productos dura**plus**®:

Explicación de los símbolos

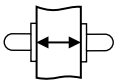

Grosor de puerta
(en mm)



Medida del cuadradillo
(en mm)

Nombre de la línea
El nombre de la línea viene determinado por la forma de la manilla, independientemente del material. Así, todos los artículos con igual manilla que la del ejemplo reciben el mismo nombre, tanto si la manilla es de aluminio, acero inoxidable, latón o nylon.
El nombre de línea emplea nombres de ciudades e islas conocidas internacionalmente, escritas siempre en la grafía autóctona.

Material
A cada material corresponde un color lo cual sirve como otra subdivisión y critério de búsqueda.

Descripción del producto
Esta columna indica en pocas palabras la especificación técnica del producto. Se describe siempre el modelo presentado en el imagen (aquí por ej. juego de manilla para puerta).

Reproducción del producto
En el área de juegos de manillas para puertas interiores se muestra siempre el juego con manillas. En el área de juegos de seguridad se muestra siempre el juego de pomo y manilla.

Atributo especial HOPPE
Aquí se encuentra un logo en cuanto un producto esta equipado con una técnica especial HOPPE (para más información sobre las diferentes técnicas especiales HOPPE consulta la documentación “HOPPE – La manilla que decora. Información básica”).

Descripción
En esta columna, se presentan las diferentes variantes de productos que están disponibles para el modelo en cuestión (con la forma de manilla y la placa correspondientes). Dado que en las tablas del apartado “Juegos de manillas para puertas interiores” aparece siempre el juego de manillas y su descripción, en el margen derecho de la página encontrará una ilustración a modo de ejemplo de un juego de pomo-manilla y un juego de baño.

Puenteo del grosor de la puerta
En esta columna se indica la medida (en mm) de los grosores de puerta admisibles (para más información sobre este tema consulta la documentación “HOPPE – La manilla que decora. Información básica”).

Plano del juego de manillas
Los planos corresponden siempre a la variante reproducida gráficamente e indicada en la descripción.

N° de modelo
El número de modelo sirve para subclasificar y como criterio de búsqueda. En las puertas interiores, el primer número representa la manilla y el segundo, la placa (o la roseta). La letra que precede a los números indica el material (se omite en los modelos de aluminio). En los juegos de pomo/manilla, el número de modelo empieza por el número del pomo.

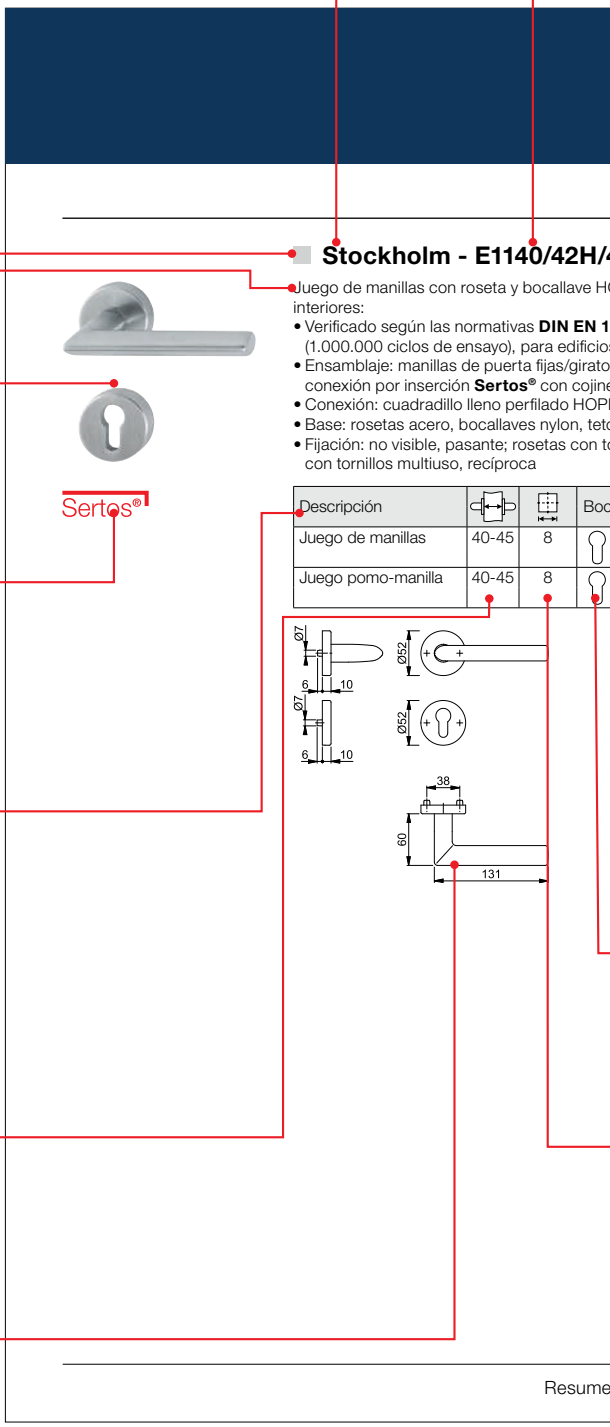

Color
Aquí se utiliza siempre la abreviatura del código de color HOPPE. Todas las superficies con la letra **R** en su código de color tienen Resista®, la letra **S** en el código del color indica que lleva SecuSan®, la superficie antimicrobiana (para más información consulta la documentación “HOPPE – La manilla que decora. Información básica”).

Colección de productos
Aquí se indica la colección de productos dura**vert**®, dura**plus**® o dura**norm**® (para más información sobre este tema consulta la documentación “HOPPE – La manilla que decora. Información básica”).

Atributos de producto
Aquí se encuentra de forma gráfica información importante sobre un producto o sus beneficios (ver página 10-11).

Caja del producto
La C.P. determina cuántos productos se incluyen en la caja del producto (envase).

Embalaje de transporte
Esta columna indica la cantidad de artículos contenida en el embalaje de transporte (caja exterior).

Código
Impreso en **negrita** se refiere siempre al producto mostrado y describido.

Precio
El precio se refiere al precio bruto sin IVA vigente. Si añadimos dicho IVA al precio bruto, obtendremos el precio final al consumidor (PVP).

Bloque de texto bajo la tabla
Este bloque de texto contiene información adicional respecto al juego de manillas. Además se indican aquí las referencias cruzadas hacia más información.

Bocallave/distancia
Indica los bocallaves y distancias (para más información sobre este tema consulta la documentación “HOPPE – La manilla que decora. Información básica”).

Medida del cuadradillo
Indica la medida (en mm) del cuadradillo empleado en la manilla o en la condena de los juegos de baño (para más información sobre este tema consulta la documentación “HOPPE – La manilla que decora. Información básica”).

Texto en el pie de página
Notas importantes sobre estos tres temas.

42HKVS dura**plus**®

OPPE, de acero inoxidable, para puertas

906: 47-0150A y PIVCERT***Plus***
s públicos
rias, con muelles de recuperación,
ete de bolas, guías sin mantenimiento
PE, templado
ones de soporte
ornillos con rosca métrica M5; bocallaves

callave	F69 Código/€	F69-S Código/€			C.P.	E.T.
	10720319 **46,10**	**10720327** **65,60**			1	10
	10720642 **60,92**	10720651 **80,42**			1	4

La letra **S** en el código del color indica que lleva SecuSan®, la superficie antimicrobiana. Utilizable sólo para uso interior.

SecuSan®

n de productos y carta de colores: ver el fin del catálogo.

Ejemplos de categorías de productos

Juego para puertas de baño

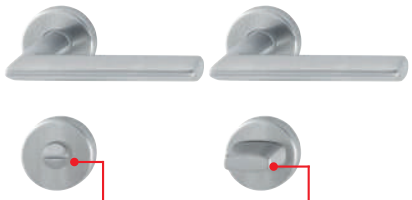

Exterior: seguro/ condena (SK)

Interior: condena (OL)

Más información sobre el tema de juego de pomo y manilla se encuentra en la documentación “HOPPE – La manilla que decora. Información básica”.

Atributos especiales, de marca y de producto de “HOPPE – La manilla que decora.”, sellos de control

Para los artículos de marca “HOPPE – La manilla que decora.” se distingue por las siguientes características en los productos:

Denominación	Descripción	Atributo
Atributos de marca	• distinguen todos los productos de HOPPE • transmiten el compromiso de marca	10 años de garantía sobre la función del mecanismo
Atributos especiales	• resaltan una propuesta única de venta o una utilidad adicional esencial del artículo de marca HOPPE	SecuSignal® SecuSelect® SecuDuplex® VarioFit®
Sello especial	• distingue los productos de HOPPE con HOPPE Compact System	
Atributos de producto	• presentan una información importante sobre un producto o el uso de un producto • se marcan con pictogramas diseñados por HOPPE	Categoría de uso 2 (3, 4) DIN EN 1906 Categoría de uso 2 DIN EN 13126-3 Protección cortafuegos certificada DIN 18273 Herrajes de seguridad certificados DIN 18257 ES0 (ES1, ES2, ES3) (SK1, SK2, SK3) Juegos para cerraduras de salidas de emergencia DIN EN 179 Control de humos certificado DIN 18273
Sello de control	• marcan los productos comprobados por un organismo de certificación • son marcas reconocidas • aplicables a nivel regional e internacional	RAL GÜTEZEICHEN Para todas las manillas de ventana, que están certificadas según normativa RAL (RAL-GZ 607/9) y todos los herrajes de seguridad según DIN 18257 y RAL-GZ 607/6

Hecho en Europa

DIN EN ISO 14001
Fabricación compatible
con el medio ambiente

Sertos®

Secu200®

SecuTBT®

Resista®

Cuadradillo RápidoPlus

Secu100®

Secustik®

SecuForte®

SecuSan®

Cuadradillo Rápido

Secu100®

Secustik®

Fingerscanner

Tecnología de radio

Bloqueo automático

Con llave

Bloqueo automático

por cable

Con pila

Sin pila

Facilidad de uso

Montaje facil

Acero inoxidable

316 Acero inoxidable 316
Muy alta resistencia a la corrosión

Latón macizo

Muy alta resistencia
a la corrosión
EN 1670, categoría de uso 4

Extremada alta resistencia
a la corrosión
EN 1670, categoría de uso 5

Herrajes de seguridad según DIN 18257,
certificados por DIN CERTCO

Herrajes de seguridad según DIN 18257 o
DIN EN 1906, certificados por PIV CERT

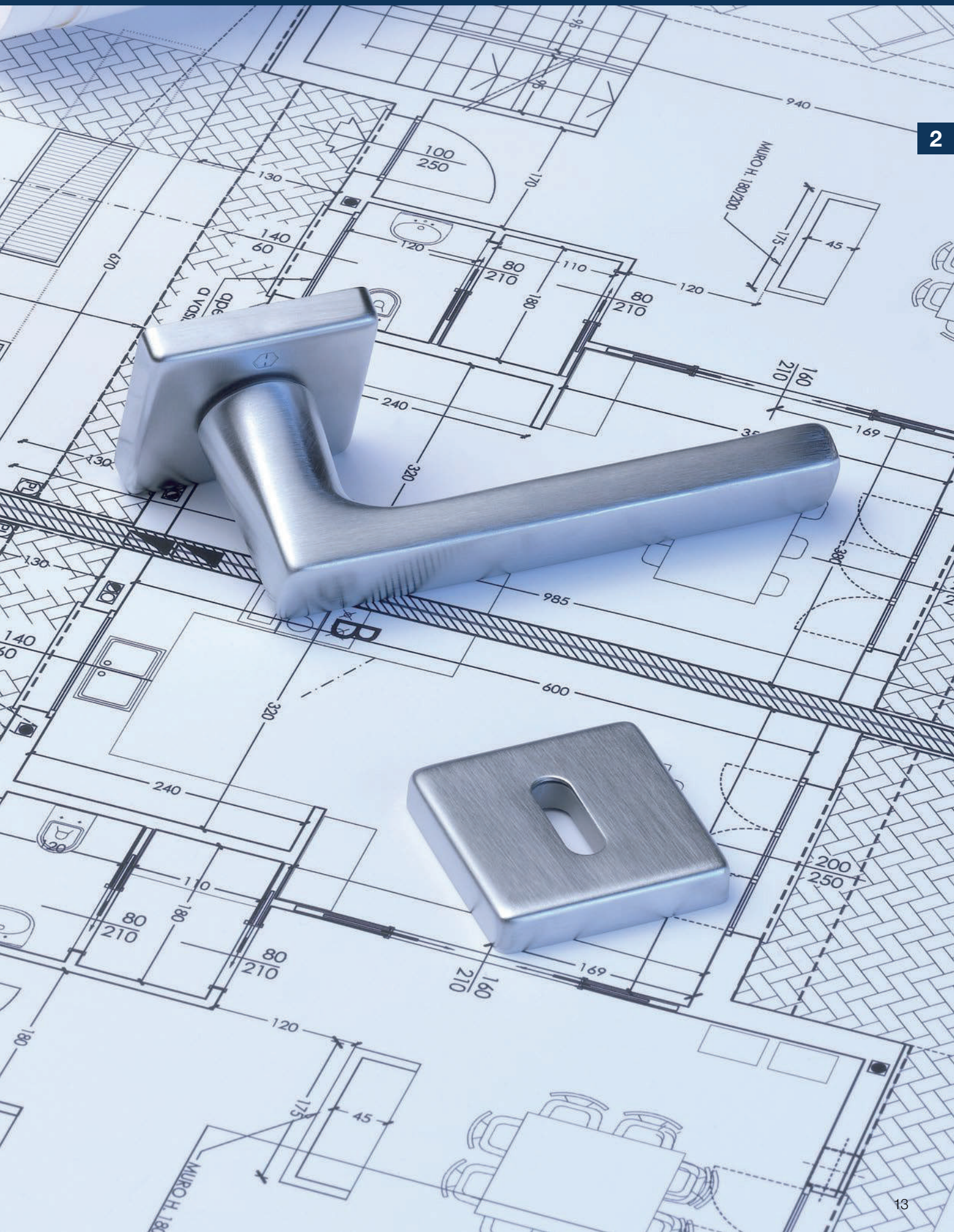



Colección de productos dura**vert**®

para exigencias exclusivas



Acapulco
M1558
pág. 20



Athinai
M156
pág. 21



Bergen
M1602
pág. 21



Capri
M1950
pág. 22



Genova
M1535
pág. 23



Melbourne
1672
pág. 24



Miami
E1195
Nuevo
pág. 25



Singapore
M172
pág. 26



Bocallaves
pág. 20, 22, 27



= Aluminio = Acero inoxidable = Latón



Colección de productos dura**plus**®

superar lo convencional



Amsterdam
(E)1400
pág. 30



Arles
197
pág. 38

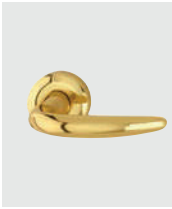

Atlanta
(M)1530
pág. 39



Austin
1769
pág. 40



Bonn
E150
pág. 41



Dallas
(E/M)1643
pág. 41



Elba
M1613
pág. 48



Hamburg
1700
pág. 48



Houston
M1623
pág. 49



Los Angeles
M1642
pág. 51



Luxembourg
199
pág. 55



New York
1810
pág. 56



Paris
(E)138
pág. 57

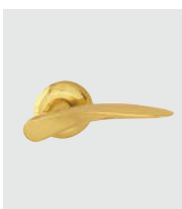

Ródos
M1603
pág. 62



Rotterdam
(E)1401
pág. 62



San Francisco
E1301
pág. 64



Stockholm
(E)1140
pág. 65



Tôkyô
1710
pág. 71

Resumen juegos para puertas interiores



Toulon
1737
pág. 72



Trondheim
E1430
pág. 73



Valencia
M170
pág. 74



Verona
1510,
E1800, M151
pág. 74



Vitória
(M)1515
pág. 76



Placas, rosetas, bocallaves y condenas
pág. 77



= Aluminio = Acero inoxidable = Latón



Colección de productos dura**norm**®

siempre favorable



Alta
E1433
pág. 92



Baden
E1388
pág. 93



Brindisi
1126
Nuevo
pág. 94



Essen
E1555
pág. 95

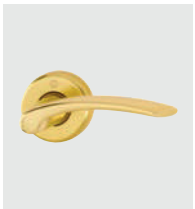

Ibiza
1124
pág. 96



Malaga
M166
pág. 96



Seattle
168
pág. 97



Utrecht
E1444
pág. 98



Bocallaves y condenas
pág. 99

Juegos para puertas interiores





para exigencias exclusivas **durav**ert®



Cuadradillo Rápido

Acapulco - M1558/18K

duravert®

Juego de manillas con roseta HOPPE, de latón, sin bocallave, para puertas interiores:
- Verificado según la normativa **DIN EN 1906: 37-0140A**, para edificios públicos
- Ensamblaje: manillas sueltas, con muelles de recuperación utilizables derecha/izquierda, guías sin mantenimiento
- Conexión: **HOPPE Cuadradillo Rápido** con cuadradillo lleno HOPPE (versión macho/hembra)
- Base: nylon
- Fijación: no visible, tornillos multiuso

Descripción				F41-R Código/€				C.P.	E.T.
Juego de manillas sin bocallave	35-53	8		**3034839** **95,86**				1	10

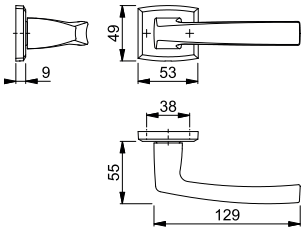

Todos los acabados con la letra **R** en su código de color tienen Resista®.

Resista®



Acapulco - M18KS

duravert®

Pareja bocallaves HOPPE, de latón, para puertas interiores:
- Base: nylon
- Fijación: no visible, tornillos multiuso

Descripción			Bocallave	F41-R Código/€				C.P.	E.T.
Bocallave, pareja				**3034898** **34,58**				2	12
Condena/desbloqueo para puertas de baño/WC, pareja	37-41	5-8		3034935 **52,31**				2	12

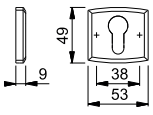

Todos los acabados con la letra **R** en su código de color tienen Resista®.

Resista®

Athinai - M156/19K

duravert®



Cuadradillo Rápido

Juego de manillas con roseta HOPPE, de latón, sin bocallave, para puertas interiores:
- Verificado según la normativa **DIN EN 1906: 37-0140A**, para edificios públicos
- Ensamblaje: manillas sueltas, con muelles de recuperación utilizables derecha/izquierda, guías sin mantenimiento
- Conexión: **HOPPE Cuadradillo Rápido** con cuadradillo lleno HOPPE (versión macho/hembra)
- Base: nylon
- Fijación: no visible, tornillos con rosca métrica M4 con tuerca o tornillos multiuso

Descripción				F49/F69 Código/€	F77R/F52R Código/€			C.P.	E.T.
Juego de manillas sin bocallave	35-53	8		**2706331** **65,68**	3004488 **80,83**			1	10

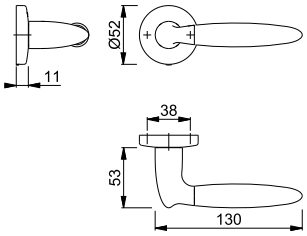

Acabados:


F49/F69


F77R/F52R

Todos los acabados con la letra **R** en su código de color tienen Resista®.

Resista®

Para bocallaves adecuados E19KS / M19KS ver página 27.

Bergen - M1602/19K

duravert®



Cuadradillo Rápido

Juego de manillas con roseta HOPPE, de latón, sin bocallave, para puertas interiores:
- Verificado según la normativa **DIN EN 1906: 37-0140A**, para edificios públicos
- Ensamblaje: manillas sueltas, con muelles de recuperación utilizables derecha/izquierda, guías sin mantenimiento
- Conexión: **HOPPE Cuadradillo Rápido** con cuadradillo lleno HOPPE (versión macho/hembra)
- Base: nylon
- Fijación: no visible, tornillos con rosca métrica M4 con tuerca o tornillos multiuso

Descripción				F49/F9 Código/€	F72/F9 Código/€			C.P.	E.T.
Juego de manillas sin bocallave	37-50	8		**2706488** **85,18**	2706461 **85,18**			1	10

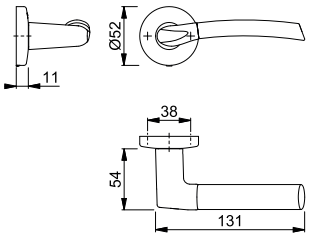

Acabados:


F49/F9


F72/F9

Para bocallaves adecuados M19KS ver página 27.



Cuadradillo Rápido

Capri - M1950/15K

duravert®

Juego de manillas con roseta HOPPE, de latón, sin bocallave, para puertas interiores:
- Ensamblaje: manillas sueltas, con muelles de recuperación utilizables derecha/izquierda, guías sin mantenimiento
- Conexión: **HOPPE Cuadradillo Rápido** con cuadradillo lleno HOPPE (versión macho/hembra)
- Base: nylon
- Fijación: no visible, tornillos multiuso

CuZn

Descripción				F49/F69 Código/€				C.P.	E.T.
Juego de manillas sin bocallave	30-55	8		**2706576** **63,88**				1	10

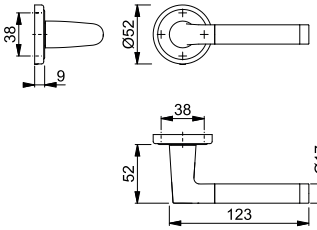

E15KS

duraplus®



Pareja bocallaves HOPPE, de acero inoxidable, para puertas interiores:
- Base: nylon
- Fijación: no visible, tornillos multiuso

Descripción			Bocallave	F69 Código/€				C.P.	E.T.
Bocallave, pareja				**8012825** **21,53**				10	50
Condena/desbloqueo para puertas de baño/WC, pareja	37-42	5-8		8214686 **36,35**				5	25

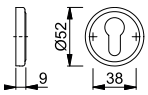

Resumen de productos y carta de colores: ver el fin del catálogo.

Genova - M35G/19K

duravert®



Cuadradillo Rápido

Juego de manillas con roseta HOPPE, de latón, sin bocallave, para puertas interiores:
- Ensamblaje: manillas sueltas, con muelles de recuperación utilizables derecha/izquierda, guías sin mantenimiento
- Conexión: **HOPPE Cuadradillo Rápido** con cuadradillo lleno HOPPE (versión macho/hembra)
- Base: nylon
- Fijación: no visible, tornillos multiuso

Descripción				F45-R Código/€				C.P.	E.T.
Juego de manillas sin bocallave	32-48	8		**2901283** **92,27**				1	10

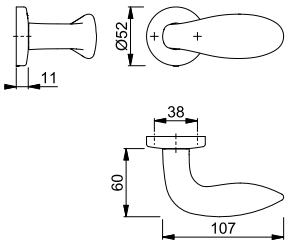



superficies satinadas

cara interior de la manilla y flanco de la roseta pulida

Todos los acabados con la letra **R** en su código de color tienen Resista®.

Resista®

Para bocallaves adecuados M19KS ver página 27.

Genova - M1535/19K

duravert®



Cuadradillo Rápido

Juego de manillas con roseta HOPPE, de latón, sin bocallave, para puertas interiores:
- Ensamblaje: manillas sueltas, con muelles de recuperación utilizables derecha/izquierda, guías sin mantenimiento
- Conexión: **HOPPE Cuadradillo Rápido** con cuadradillo lleno HOPPE (versión macho/hembra)
- Base: nylon
- Fijación: no visible, tornillos multiuso

Descripción				F45-R Código/€				C.P.	E.T.
Juego de manillas sin bocallave	35-47	8		**2704693** **56,78**				1	10

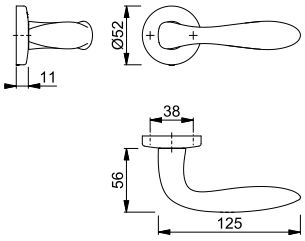



superficies satinadas

cara interior de la manilla y flanco de la roseta pulida

Todos los acabados con la letra **R** en su código de color tienen Resista®.

Resista®

Para bocallaves adecuados M19KS ver página 27.



Cuadradillo Rápido

Melbourne - 1672/19K

duravert®

Juego de manillas con roseta HOPPE, de aluminio, sin bocallave, para puertas interiores:

- Verificado según la normativa **DIN EN 1906: 37-0140A**, para edificios públicos
- Ensamblaje: manillas sueltas, con muelles de recuperación utilizables derecha/izquierda, guías sin mantenimiento
- Conexión: **HOPPE Cuadradillo Rápido** con cuadradillo lleno HOPPE (versión macho/hembra)
- Base: nylon
- Fijación: no visible, tornillos multiuso

Descripción				F9-2 Código/€				C.P.	E.T.
Juego de manillas sin bocallave	35-45	8		**2817698** **55,90**				1	10

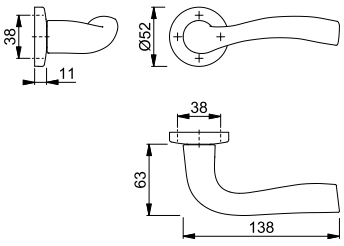

Para bocallaves adecuados 19KS ver página 27.

Nuevo



Cuadradillo Rápido

Miami - E1195Z/2195FL

duravert®

Juego de manillas con placa plana HOPPE, de acero inoxidable, para puertas interiores:
- Ensamblaje: manillas sueltas, guías sin mantenimiento
- Conexión: **HOPPE Cuadradillo Rápido** con cuadradillo lleno HOPPE (versión hembra/hembra)
- Fijación: visible, tornillos multiuso
- Característica especial: especialmente adecuada para puertas interiores que llegan hasta el techo, placas planas 2 mm de grosor

Descripción			Bocallave/ Distancia	F69 Código/€	F9016M Código/€	F9714M Código/€		C.P.	E.T.
Juego de manillas (versión hembra/hembra)	35-45	8	sin bocallave	**11885215** **221,00**	11885233 **287,30**	11885221 **287,30**		1	10

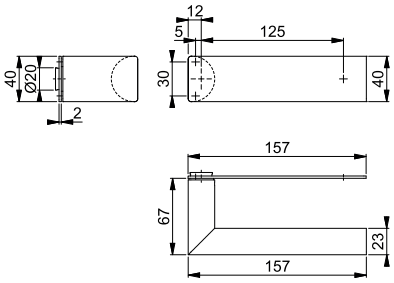

Nuevo



Cuadradillo Rápido

Miami - E1195Z/768

duravert®

Juego de manillas con roseta plana sin bocallave HOPPE, de acero inoxidable, para puertas interiores:
- Ensamblaje: manillas sueltas, guías sin mantenimiento
- Conexión: **HOPPE Cuadradillo Rápido** con cuadradillo lleno HOPPE (versión hembra/hembra)
- Fijación: no visible, tornillos multiuso
- Característica especial: especialmente adecuada para puertas interiores que llegan hasta el techo, rosetas planas 2 mm de grosor

Descripción				F69 Código/€	F9016M Código/€	F9714M Código/€		C.P.	E.T.
Juego de manillas sin bocallave (versión hembra/hembra)	35-45	8		**11860947** **208,00**	11884976 **270,40**	11884988 **270,40**		1	10

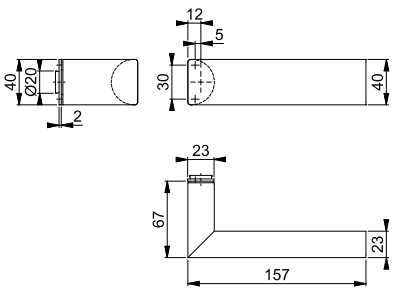





Singapore - M172/15K-2/15KS-2

duravert®

Juego de manillas con roseta y bocallave HOPPE, de latón, para puertas interiores:
- Ensamblaje: manillas sueltas, con muelles de recuperación utilizables derecha/ izquierda, guías sin mantenimiento
- Conexión: cuadradillo perfilado HOPPE (versión macho/hembra)
- Base: nylon
- Fijación: visible, tornillos multiuso

Descripción			Bocallave	F55 Código/€	F56 Código/€			C.P.	E.T.
Juego de manillas	30-66	8		**2451972** **96,07**	2451981 **96,07**			1	10
Juego de manillas para puertas de baño/WC	36-45	8 5-8		2480482 **111,07**	2480491 **111,07**			1	10

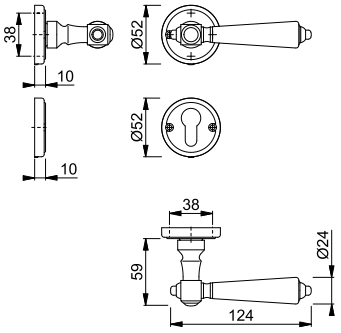

19KS

duravert®



Pareja bocallaves HOPPE, de aluminio, para puertas interiores:
- Base: nylon
- Fijación: no visible, tornillos multiuso

Descripción			Bocallave	F9 Código/€	F9-2 Código/€			C.P.	E.T.
Bocallave, pareja				**8111023** **12,04**	8160152 **13,13**			10	50
Condena/desbloqueo para puertas de baño/WC, pareja	37-42	5-8		8111155 **21,81**	8194151 **23,82**			5	20

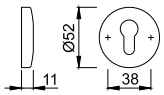

E19KS

duravert®



Pareja bocallaves HOPPE, de acero inoxidable, para puertas interiores:
- Base: nylon
- Fijación: no visible, tornillos multiuso

Descripción			Bocallave	F69 Código/€				C.P.	E.T.
Bocallave, pareja				**8052441** **24,52**				10	50
Condena/desbloqueo para puertas de baño/WC, pareja	37-42	5-8		8213530 **39,34**				5	20

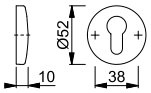

M19KS

duravert®



Pareja bocallaves HOPPE, de latón, para puertas interiores:
- Base: nylon
- Fijación: no visible, tornillos multiuso

Descripción			Bocallave	F45-R Código/€	F77-R Código/€			C.P.	E.T.
Bocallave, pareja				2305529 **24,86**	**2159437** **26,75**			2	12
Condena/desbloqueo para puertas de baño/WC, pareja	38-42	5-8		2838536 **42,59**	2289151 **45,86**			2	12

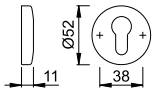

Todos los acabados con la letra **R** en su código de color tienen Resista®.

Resista®

Juegos para puertas interiores





superar lo convencional duraplus®



Sertos®

Amsterdam - 1400/353KH

duraplus®

Juego de manillas con placa corta HOPPE, de aluminio, para puertas interiores:
- Verificado según las normativas **DIN EN 1906: 47-0150A** y PIVCERT***Plus*** (1.000.000 ciclos de ensayo), para edificios públicos
- Ensamblaje: manillas de puerta fijas/giratorias, con muelles de recuperación, conexión por inserción **Sertos®** con cojinete de bolas, guías sin mantenimiento
- Conexión: cuadradillo lleno perfilado HOPPE, templado
- Base: acero, tetones de soporte
- Fijación: no visible, tornillos pasantes con rosca métrica M5

Descripción			Bocallave/ Distancia	F1 Código/€				C.P.	E.T.
Juego de manillas	40-45	8	72	10724467 **60,71**				1	10
		8	72	**10724483** **60,71**				1	10
Juego pomo-manilla	40-45	8	72	10724547 **68,59**				1	4

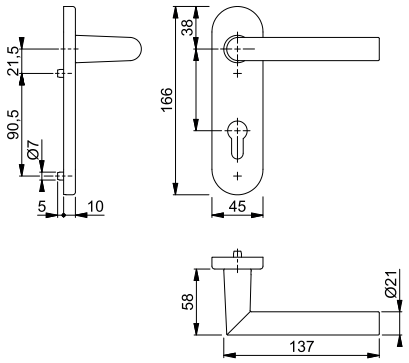



Sertos®

Amsterdam - 58/42H/42HKVS/1400

duraplus®

Juego pomo-manilla con roseta y bocallave HOPPE, de aluminio, para puertas de entrada:
- Verificado según las normativas **DIN EN 1906: 47-0150A** y PIVCERT***Plus*** (1.000.000 ciclos de ensayo), para edificios públicos
- Ensamblaje: exterior pomo fijo; interior manilla fija/giratoria, con muelle de recuperación, conexión por inserción **Sertos®** con cojinete de bolas, guía sin mantenimiento
- Conexión: cuadradillo lleno perfilado FDW HOPPE, templado
- Base: rosetas acero, bocallaves nylon, tetones de soporte
- Fijación: no visible, pasante; rosetas con tornillos con rosca métrica M5; bocallaves con tornillos multiuso, recíproca

Descripción			Bocallave	F1 Código/€				C.P.	E.T.
Juego pomo-manilla	40-45	8		**10723392** **65,60**				1	4

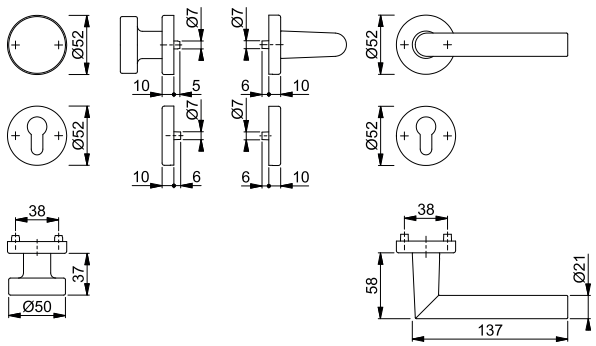

Resumen de productos y carta de colores: ver el fin del catálogo.



Cuadradillo Rápido

Amsterdam - 1400/42K

duraplus®

Juego de manillas con roseta HOPPE, de aluminio, sin bocallave, para puertas interiores:
- Verificado según la normativa **DIN EN 1906: 37-0140A**, para edificios públicos
- Ensamblaje: manillas sueltas, con muelles de recuperación utilizables derecha/izquierda, guías sin mantenimiento
- Conexión: **HOPPE Cuadradillo Rápido** con cuadradillo lleno HOPPE (versión hembra/hembra)
- Base: nylon
- Fijación: no visible, tornillos multiuso

Descripción				F9016M Código/€	F9714M Código/€			C.P.	E.T.
Juego de manillas sin bocallave (versión hembra/hembra)	35-45	8		11695778 **31,82**	**11856105** **31,82**			1	10

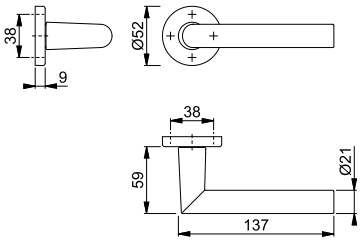

Para bocallaves adecuados 42KS ver página 78.



Cuadradillo Rápido

Amsterdam - 1400/845

duraplus®

Juego de manillas HOPPE con mini-rosetas, de aluminio, sin bocallave, para puertas interiores:
- Ensamblaje: manillas sueltas, guías sin mantenimiento
- Conexión: **HOPPE Cuadradillo Rápido** con cuadradillo lleno HOPPE (versión hembra/hembra)
- Fijación: mini-rosetas encajables
- Característica especial: montaje sin tornillos

Descripción				F9016M Código/€	F9714M Código/€			C.P.	E.T.
Juego de manillas sin bocallave (versión hembra/hembra)	35-45	8		11695766 **41,29**	**11659130** **41,29**			1	10

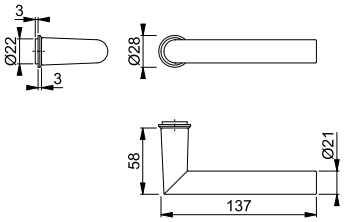

Para bocallaves adecuados M845S / M846S ver página 88.



Cuadradillo Rápido

Cuadradillo RápidoPlus

Amsterdam - 1400/849N

duraplus®

Juego de manillas **HOPPE Cuadradillo RápidoPlus**, de aluminio, con roseta plana sin bocallave, para puertas interiores:
- Verificado según la normativa **DIN EN 1906: 37-0140U**
- Ensamblaje: manillas sueltas para madera, guías sin mantenimiento
- Conexión: **HOPPE Cuadradillo Rápido** con cuadradillo lleno HOPPE (versión macho/hembra)
- Fijación: rosetas encajables, de acero inoxidable, con tetones de soporte pasantes
- Característica especial: montaje sin tornillos, rosetas planas 2 mm de grosor

Descripción				F1/F69 Código/€				C.P.	E.T.
Juego de manillas sin bocallave	35-45	8		**3746916** **51,53**				1	10

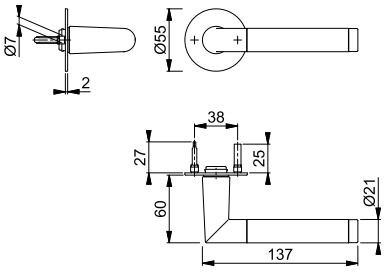

Para bocallaves adecuados E849S-SK / E849NS ver página 84.

Nuevo



Cuadradillo Rápido

Amsterdam - 1400

duraplus®

Manilla hembra HOPPE, de aluminio, para puertas interiores:
- Conexión: para **HOPPE Cuadradillo Rápido** con cuadradillo lleno HOPPE
- Ensamblaje: para juegos sueltos

Descripción				F1 Código/€	F9 Código/€	F9016 Código/€	F9714M Código/€	C.P.	E.T.
Manilla hembra, pieza		8		3277144 **10,58**	3277179 **11,65**	11803290 **10,58**	**11592285** **11,65**	10	20

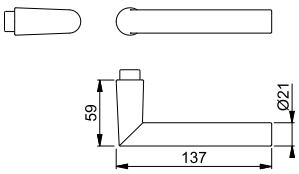

Manilla de puerta hembra, apta para la roseta de ventana SecuSelect® **AUS950S** (página 371).

Amsterdam - E1400/353KH

duraplus®



Sertos®

Juego de manillas con placa corta HOPPE, de acero inoxidable, para puertas interiores:
- Verificado según las normativas **DIN EN 1906: 47-0150A** y PIVCERT***Plus*** (1.000.000 ciclos de ensayo), para edificios públicos
- Ensamblaje: manillas de puerta fijas/giratorias, con muelles de recuperación, conexión por inserción **Sertos®** con cojinete de bolas, guías sin mantenimiento
- Conexión: cuadradillo lleno perfilado HOPPE, templado
- Base: acero, tetones de soporte
- Fijación: no visible, tornillos pasantes con rosca métrica M5

Descripción			Bocallave/ Distancia	F69 Código/€	F69-S Código/€			C.P.	E.T.
Juego de manillas	40-45	8	72	10720685 **55,59**	10720693 **75,09**			1	10
		8	72	10720706 **55,59**	**10720714** **75,09**			1	10

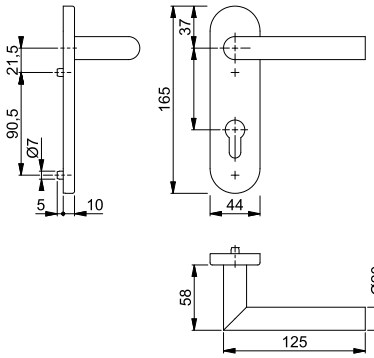

La letra **S** en el código del color indica que lleva SecuSan®, la superficie antimicrobiana. Utilizable sólo para uso interior.

SecuSan®

Amsterdam - E1400/42H/42HKVS

duraplus®



Sertos®

Juego de manillas con roseta y bocallave HOPPE, de acero inoxidable, para puertas interiores:
- Verificado según las normativas **DIN EN 1906: 47-0150A** y PIVCERT***Plus*** (1.000.000 ciclos de ensayo), para edificios públicos
- Ensamblaje: manillas de puerta fijas/giratorias, con muelles de recuperación, conexión por inserción **Sertos®** con cojinete de bolas, guías sin mantenimiento
- Conexión: cuadradillo lleno perfilado HOPPE, templado
- Base: rosetas acero, bocallaves nylon, tetones de soporte
- Fijación: no visible, pasante; rosetas con tornillos con rosca métrica M5; bocallaves con tornillos multiuso, recíproca

Descripción			Bocallave	F69 Código/€	F69-S Código/€			C.P.	E.T.
Juego de manillas	40-45	8		10719705 **42,77**	10719721 **62,27**			1	10
		8		10719730 **42,77**	**10719756** **62,27**			1	10
Juego pomo-manilla	40-45	8		10720520 **57,59**	10720538 **77,09**			1	4

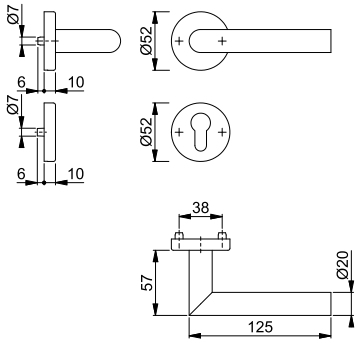

La letra **S** en el código del color indica que lleva SecuSan®, la superficie antimicrobiana. Utilizable sólo para uso interior.

SecuSan®



Cuadradillo Rápido

Amsterdam - E1400Z/42K

duraplus®

Juego de manillas con roseta HOPPE, de acero inoxidable, sin bocallave, para puertas interiores:

- Verificado según la normativa **DIN EN 1906: 37-0140A**, para edificios públicos
- Ensamblaje: manillas sueltas, con muelles de recuperación utilizables derecha/izquierda, guías sin mantenimiento
- Conexión: **HOPPE Cuadradillo Rápido** con cuadradillo lleno HOPPE (versión hembra/hembra)
- Base: nylon
- Fijación: no visible, tornillos multiuso

Descripción				F78-1-R Código/€	F84-1-R Código/€	F96-1-R Código/€	F97-1-R Código/€	C.P.	E.T.
Juego de manillas sin bocallave (versión hembra/hembra)	35-45	8		11647759 **31,82**	**11647784** **31,82**	11647772 **31,82**	11647705 **31,82**	1	10
Descripción				F69 Código/€				C.P.	E.T.
Juego de manillas sin bocallave (versión hembra/hembra)	35-45	8		11900076 **18,72**				1	10

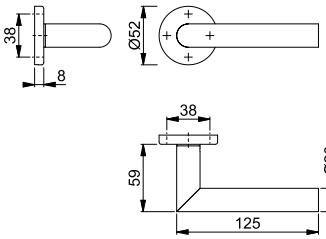

Acabados:


F78-1-R


F84-1-R


F96-1-R


F97-1-R


F69

Todos los acabados con la letra **R** en su código de color tienen Resista®.

Resista®

Para bocallaves adecuados E42KS ver página 81.



Cuadradillo Rápido

Amsterdam - E1400Z/845

duraplus®

Juego de manillas HOPPE con mini-rosetas, de acero inoxidable, sin bocallave, para puertas interiores:
- Ensamblaje: manillas sueltas, guías sin mantenimiento
- Conexión: **HOPPE Cuadradillo Rápido** con cuadradillo lleno HOPPE (versión hembra/hembra)
- Fijación: mini-rosetas encajables
- Característica especial: montaje sin tornillos

Descripción				F78-1-R Código/€	F84-1-R Código/€	F96-1-R Código/€	F97-1-R Código/€	C.P.	E.T.
Juego de manillas sin bocallave (versión hembra/hembra)	36-54	8/8,5		**11658757** **46,20**	11658794 **46,20**	11658769 **46,20**	11658733 **46,20**	1	10

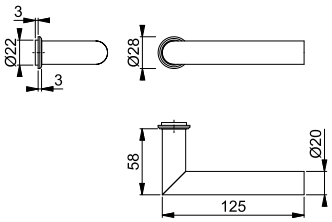

Acabados:


F78-1-R


F84-1-R


F96-1-R


F97-1-R

Todos los acabados con la letra **R** en su código de color tienen Resista®.

Resista®

Para bocallaves adecuados M845S / M846S ver página 88.



Cuadradillo Rápido

Amsterdam - E1400Z/845

duraplus®

Juego de manillas HOPPE con mini-rosetas, de acero inoxidable, sin bocallave, para puertas interiores:
- Ensamblaje: manillas sueltas, guías sin mantenimiento
- Conexión: **HOPPE Cuadradillo Rápido** con cuadradillo lleno HOPPE (versión hembra/hembra)
- Fijación: mini-rosetas encajables
- Característica especial: montaje sin tornillos

Descripción				F69 Código/€				C.P.	E.T.
Juego de manillas sin bocallave (versión hembra/hembra)	36-54	8		**10781648** **27,17**				1	10

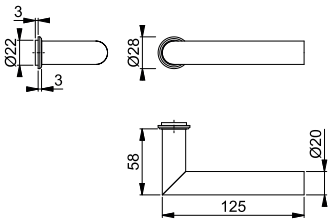

Para bocallaves adecuados M845S / M846S ver página 88.



Cuadradillo Rápido

Cuadradillo RápidoPlus

Amsterdam - E1400Z/848N

duraplus®

Juego de manillas **HOPPE Cuadradillo RápidoPlus**, de acero inoxidable, con roseta plana, sin bocallave, para puertas interiores:
- Verificado según la normativa **DIN EN 1906: 37-0140U**, para edificios públicos
- Ensamblaje: manillas sueltas, guías sin mantenimiento
- Conexión: **HOPPE Cuadradillo Rápido** con cuadradillo lleno HOPPE (versión macho/hembra)
- Fijación: rosetas encajables con tetones de soporte pasantes
- Característica especial: montaje sin tornillos, rosetas planas 2 mm de grosor

Descripción				F69 Código/€				C.P.	E.T.
Juego de manillas sin bocallave	35-45	8		**3747020** **22,26**				1	10

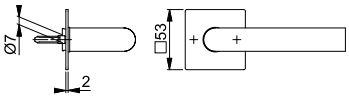

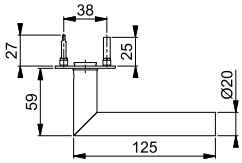

Para bocallaves adecuados E848S-SK / E848NS ver página 83.



Cuadradillo Rápido

Cuadradillo RápidoPlus

Amsterdam - E1400Z/849N

duraplus®

Juego de manillas **HOPPE Cuadradillo RápidoPlus**, de acero inoxidable, con roseta plana, sin bocallave, para puertas interiores:
- Verificado según la normativa **DIN EN 1906: 37-0140U**, para edificios públicos
- Ensamblaje: manillas sueltas, guías sin mantenimiento
- Conexión: **HOPPE Cuadradillo Rápido** con cuadradillo lleno HOPPE (versión hembra/hembra)
- Fijación: rosetas encajables con tetones de soporte pasantes
- Característica especial: montaje sin tornillos, rosetas planas 2 mm de grosor

Descripción				F78-1-R Código/€	F84-1-R Código/€	F96-1-R Código/€	F97-1-R Código/€	C.P.	E.T.
Juego de manillas sin bocallave (versión hembra/hembra)	35-45	8/8,5		11650539 **38,95**	11650527 **38,95**	**11650515** **38,95**	11650485 **38,95**	1	10

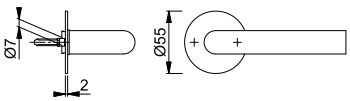

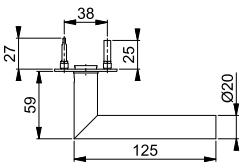

Acabados:


F78-1-R


F84-1-R


F96-1-R


F97-1-R

Todos los acabados con la letra **R** en su código de color tienen Resista®.

Resista®

Para bocallaves adecuados E849S-SK / E849NS ver página 84.

Amsterdam - E1400Z/849N

duraplus®



Cuadradillo Rápido

Cuadradillo RápidoPlus

Juego de manillas **HOPPE Cuadradillo RápidoPlus**, de acero inoxidable, con roseta plana, sin bocallave, para puertas interiores:
- Verificado según la normativa **DIN EN 1906: 37-0140U**, para edificios públicos
- Ensamblaje: manillas sueltas, guías sin mantenimiento
- Conexión: **HOPPE Cuadradillo Rápido** con cuadradillo lleno HOPPE (versión macho/hembra)
- Fijación: rosetas encajables con tetones de soporte pasantes
- Característica especial: montaje sin tornillos, rosetas planas 2 mm de grosor

Descripción				F69 Código/€				C.P.	E.T.
Juego de manillas sin bocallave	35-45	8		**3746641** **22,26**				1	10

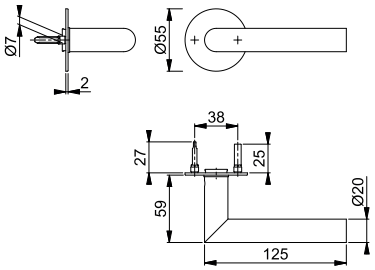

Para bocallaves adecuados E849S-SK / E849NS ver página 84.

Nuevo

Amsterdam - E1400Z

duraplus®



Cuadradillo Rápido

Manilla hembra HOPPE, de acero inoxidable, para puertas interiores:
- Conexión: para **HOPPE Cuadradillo Rápido** con cuadradillo lleno HOPPE
- Ensamblaje: para juegos sueltos

Descripción				F78-1-R Código/€	F84-1-R Código/€	F96-1-R Código/€	F97-1-R Código/€	C.P.	E.T.
Manilla hembra, pieza		8		11797940 **12,90**	11797915 **12,90**	**11797939** **12,90**	11797927 **12,90**	10	20
Descripción				F69 Código/€				C.P.	E.T.
Manilla hembra, pieza		8		3289444 **7,59**				10	20

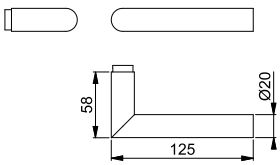

Acabados:


F78-1-R


F84-1-R


F96-1-R


F97-1-R


F69

Todos los acabados con la letra **R** en su código de color tienen Resista®.

Resista®

Manilla de puerta hembra, apta para las rosetas de ventana SecuSelect® **EUS950S** (página 371) y **MUS950S** (página 372).



Arles - 197L/317

duraplus®

Juego de manillas con placa larga HOPPE, de aluminio, para puertas interiores:
- Ensamblaje: manillas de puerta fijas/giratorias, con muelle de recuperación, guías sin mantenimiento
- Conexión: cuadradillo perfilado HOPPE
- Fijación: visible, tornillos multiuso

Descripción			Bocallave/ Distancia	F1 Código/€	F9 Código/€			C.P.	E.T.
Juego de manillas	35-60	8	sin boca-llave	564293 **36,11**	**564323** **39,73**			1	10

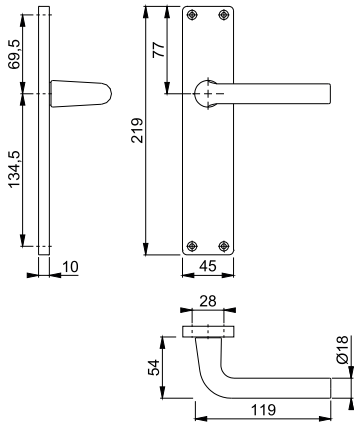

Arles - 197L/42K

duraplus®



Juego de manillas con roseta sin bocallave HOPPE, de aluminio, para puertas interiores:
- Ensamblaje: manillas fijas/giratorias, con muelles de recuperación, guías sin mantenimiento
- Conexión: cuadradillo perfilado HOPPE (versión macho/hembra)
- Base: nylon
- Fijación: no visible, tornillos multiuso

Descripción				F9 Código/€				C.P.	E.T.
Juego de manillas sin bocallave	35-60	8		**814695** **15,78**				1	10

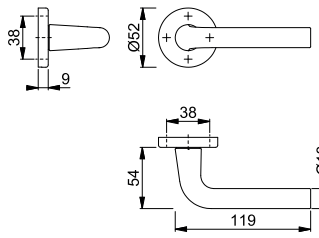

Para bocallaves adecuados 42KS ver página 78.

Nuevo



Cuadradillo Rápido

Atlanta - 1530

duraplus®

Manilla hembra HOPPE, de aluminio, para puertas interiores:
- Conexión: para **HOPPE Cuadradillo Rápido** con cuadradillo lleno HOPPE
- Ensamblaje: para juegos sueltos

Descripción				F9016 Código/€				C.P.	E.T.
Manilla hembra, pieza		8		**3281776** **6,16**				10	20

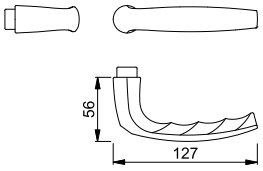

Manilla de puerta hembra, apta para la roseta de ventana SecuSelect® **AUS950S** (página 371).



Cuadradillo Rápido

Atlanta - M1530/23K

duraplus®

Juego de manillas con roseta HOPPE, de latón, sin bocallave, para puertas interiores:
- Verificado según la normativa **DIN EN 1906: 37-0140A**, para edificios públicos
- Ensamblaje: manillas sueltas, con muelles de recuperación utilizables derecha/izquierda, guías sin mantenimiento
- Conexión: **HOPPE Cuadradillo Rápido** con cuadradillo lleno HOPPE (versión macho/hembra)
- Base: nylon
- Fijación: no visible, tornillos multiuso

Descripción				F41-R Código/€	F71 Código/€	F77-R Código/€		C.P.	E.T.
Juego de manillas sin bocallave	32-47	8		2901081 **34,58**	2901056 **26,60**	**2901110** **37,23**		1	10

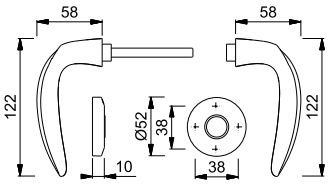

Todos los acabados con la letra **R** en su código de color tienen Resista®.

Resista®

Para bocallaves adecuados M23KS ver página 85.

Nuevo



Cuadradillo Rápido

Austin - 1769/843K

duraplus®

Juego de manillas con roseta HOPPE, de aluminio, sin bocallave, para puertas interiores:
- Ensamblaje: manillas sueltas, con muelles de recuperación utilizables derecha/izquierda, guías sin mantenimiento
- Conexión: **HOPPE Cuadradillo Rápido** con cuadradillo lleno HOPPE (versión hembra/hembra)
- Base: nylon
- Fijación: no visible, tornillos multiuso

Descripción				F31-1 Código/€	F33-1 Código/€	F9016M Código/€	F9714M Código/€	C.P.	E.T.
Juego de manillas sin bocallave (versión hembra/hembra)	37-47	8		11760904 **30,19**	11833063 **31,41**	11760935 **26,57**	**11760928** **26,57**	1	10

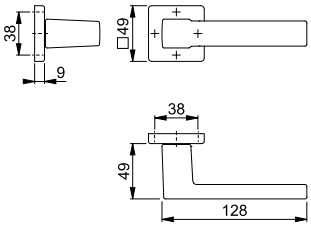

Para bocallaves adecuados 843KS ver página 80.

Nuevo



Cuadradillo Rápido

Austin - 1769/645

duraplus®

Juego de manillas HOPPE con mini-rosetas, de aluminio, sin bocallave, para puertas interiores:
- Ensamblaje: manillas sueltas, guías sin mantenimiento
- Conexión: **HOPPE Cuadradillo Rápido** con cuadradillo lleno HOPPE (versión hembra/hembra)
- Fijación: mini-rosetas encajables
- Característica especial: montaje sin tornillos

Descripción				F31-1 Código/€	F33-1 Código/€	F9016M Código/€	F9714M Código/€	C.P.	E.T.
Juego de manillas sin bocallave (versión hembra/hembra)	35-45	8		11760813 **40,95**	11804865 **42,59**	11760849 **36,04**	**11760837** **36,04**	1	10

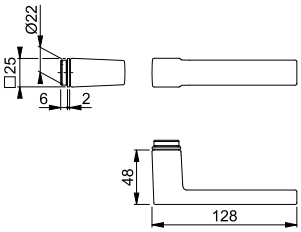

Para bocallaves adecuados 645S / 646S ver página 79.

Bonn - E150Z/42K

duraplus®



Cuadradillo Rápido

Juego de manillas con roseta HOPPE, de acero inoxidable, sin bocallave, para puertas interiores:
- Verificado según la normativa **DIN EN 1906: 37-0140A**, para edificios públicos
- Ensamblaje: manillas sueltas, con muelles de recuperación utilizables derecha/izquierda, guías sin mantenimiento
- Conexión: **HOPPE Cuadradillo Rápido** con cuadradillo lleno HOPPE (versión hembra/hembra)
- Base: nylon
- Fijación: no visible, tornillos multiuso

Descripción				F69 Código/€				C.P.	E.T.
Juego de manillas sin bocallave (versión hembra/hembra)	35-45	8		**11902462** **18,72**				1	10

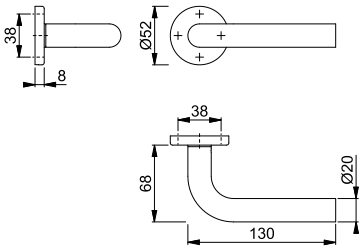

Para bocallaves adecuados E42KS ver página 81.

Dallas - 1643/52K

duraplus®



Cuadradillo Rápido

Juego de manillas con roseta HOPPE, de aluminio, sin bocallave, para puertas interiores:
- Verificado según la normativa **DIN EN 1906: 37-0140A**, para edificios públicos
- Ensamblaje: manillas sueltas, con muelles de recuperación utilizables derecha/izquierda, guías sin mantenimiento
- Conexión: **HOPPE Cuadradillo Rápido** con cuadradillo lleno HOPPE (versión hembra/hembra)
- Base: nylon
- Fijación: no visible, tornillos multiuso

Descripción				F1 Código/€	F9016M Código/€	F9714M Código/€		C.P.	E.T.
Juego de manillas sin bocallave	35-45	8		3630227 **34,40**				1	10
Juego de manillas sin bocallave (versión hembra/hembra)	35-55	8			11695754 **38,56**	**11659464** **38,56**		1	10

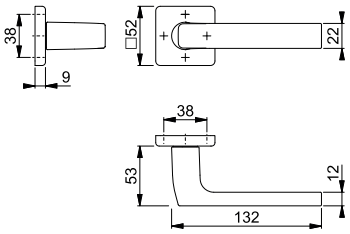

Para bocallaves adecuados 52KS ver página 78.



Cuadradillo Rápido

Dallas - 1643/845

duraplus®

Juego de manillas HOPPE con mini-rosetas, de aluminio, sin bocallave, para puertas interiores:
- Ensamblaje: manillas sueltas, guías sin mantenimiento
- Conexión: **HOPPE Cuadradillo Rápido** con cuadradillo lleno HOPPE (versión hembra/hembra)
- Fijación: mini-rosetas encajables
- Característica especial: montaje sin tornillos

Descripción				F9016M Código/€	F9714M Código/€			C.P.	E.T.
Juego de manillas sin bocallave (versión hembra/hembra)	35-55	8		11633591 **48,02**	**11621849** **48,02**			1	10

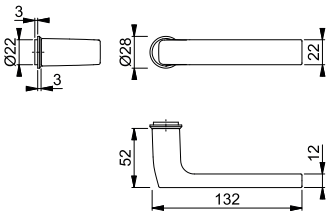

Para bocallaves adecuados M845S / M846S ver página 88.

Nuevo



Cuadradillo Rápido

Dallas - 1643

duraplus®

Manilla hembra HOPPE, de aluminio, para puertas interiores:
- Conexión: para **HOPPE Cuadradillo Rápido** con cuadradillo lleno HOPPE
- Ensamblaje: para juegos sueltos

Descripción				F1 Código/€	F9 Código/€	F9016 Código/€	F9714M Código/€	C.P.	E.T.
Manilla hembra, pieza		8		3707562 **15,76**	3707600 **17,34**	11645969 **15,76**	**11592333** **17,34**	10	20

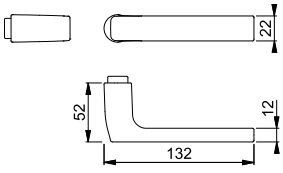

Manilla de puerta hembra, apta para la roseta de ventana SecuSelect® **AUS950S** (página 371).



Cuadradillo Rápido

Dallas - E1643Z/52K

duraplus®

Juego de manillas con roseta HOPPE, de acero inoxidable, sin bocallave, para puertas interiores:
- Verificado según la normativa **DIN EN 1906: 37-0140A**, para edificios públicos
- Ensamblaje: manillas sueltas, con muelles de recuperación utilizables derecha/izquierda, guías sin mantenimiento
- Conexión: **HOPPE Cuadradillo Rápido** con cuadradillo lleno HOPPE (versión hembra/hembra)
- Base: nylon
- Fijación: no visible, tornillos multiuso

Descripción				F69 Código/€				C.P.	E.T.
Juego de manillas sin bocallave (versión hembra/hembra)	35-45	8		**11931231** **38,61**				1	10

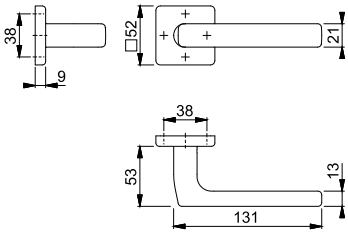

Para bocallaves adecuados E52KS ver página 81.



Cuadradillo Rápido

Dallas - E1643Z/845

duraplus®

Juego de manillas HOPPE con mini-rosetas, de acero inoxidable, sin bocallave, para puertas interiores:
- Ensamblaje: manillas sueltas, guías sin mantenimiento
- Conexión: **HOPPE Cuadradillo Rápido** con cuadradillo lleno HOPPE (versión hembra/hembra)
- Fijación: mini-rosetas encajables
- Característica especial: montaje sin tornillos

Descripción				F69 Código/€				C.P.	E.T.
Juego de manillas sin bocallave (versión hembra/hembra)	36-54	8		**10781656** **47,06**				1	10

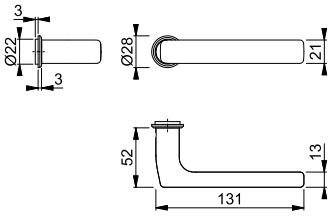

Para bocallaves adecuados M845S / M846S ver página 88.



Cuadradillo Rápido

Cuadradillo RápidoPlus

Dallas - E1643Z/848N

duraplus®

Juego de manillas **HOPPE Cuadradillo RápidoPlus**, de acero inoxidable, con roseta plana, sin bocallave, para puertas interiores:
- Verificado según la normativa **DIN EN 1906: 37-0140U**, para edificios públicos
- Ensamblaje: manillas sueltas, guías sin mantenimiento
- Conexión: **HOPPE Cuadradillo Rápido** con cuadradillo lleno HOPPE (versión macho/hembra)
- Fijación: rosetas encajables con tetones de soporte pasantes
- Característica especial: montaje sin tornillos, rosetas planas 2 mm de grosor

Descripción				F69 Código/€				C.P.	E.T.
Juego de manillas sin bocallave	35-45	8		**3784795** **44,95**				1	10

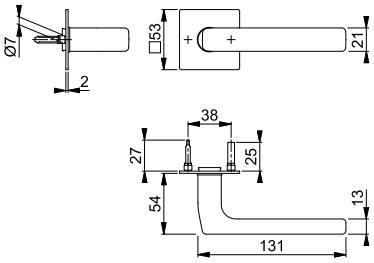

Para bocallaves adecuados E848S-SK / E848NS ver página 83.

Nuevo



Cuadradillo Rápido

Dallas - E1643Z

duraplus®

Manilla hembra HOPPE, de acero inoxidable, para puertas interiores:
- Conexión: para **HOPPE Cuadradillo Rápido** con cuadradillo lleno HOPPE
- Ensamblaje: para juegos sueltos

Descripción				F69 Código/€				C.P.	E.T.
Manilla hembra, pieza		8		**3706375** **18,95**				10	20

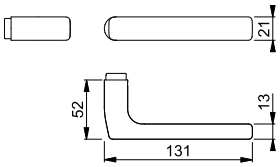

Manilla de puerta hembra, apta para la roseta de ventana SecuSelect® **EUS950S** (página 371).



Cuadradillo Rápido

Dallas - M1643/843K

duraplus®

Juego de manillas con roseta HOPPE, de latón, sin bocallave, para puertas interiores:
- Verificado según la normativa **DIN EN 1906: 37-0140A**, para edificios públicos
- Ensamblaje: manillas sueltas, con muelles de recuperación utilizables derecha/izquierda, guías sin mantenimiento
- Conexión: **HOPPE Cuadradillo Rápido** con cuadradillo lleno HOPPE (versión hembra/hembra)
- Base: nylon
- Fijación: no visible, tornillos multiuso

Descripción				F78-1-R Código/€	F84-1-R Código/€	F96-1-R Código/€	F97-1-R Código/€	C.P.	E.T.
Juego de manillas sin bocallave (versión hembra/hembra)	37-52	8		11725436 **62,97**	11725400 **62,97**	11725448 **62,97**	**11725412** **62,97**	1	10

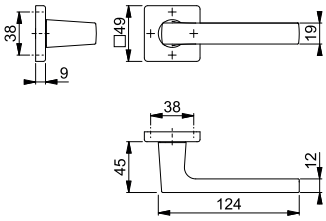

Acabados:


F78-1-R


F84-1-R


F96-1-R


F97-1-R

Todos los acabados con la letra **R** en su código de color tienen Resista®.

Resista®

Para bocallaves adecuados M843KS ver página 86.



Cuadradillo Rápido

Dallas - M1643/843K

duraplus®

Juego de manillas con roseta HOPPE, de latón, sin bocallave, para puertas interiores:
- Verificado según la normativa **DIN EN 1906: 37-0140A**, para edificios públicos
- Ensamblaje: manillas sueltas, con muelles de recuperación utilizables derecha/izquierda, guías sin mantenimiento
- Conexión: **HOPPE Cuadradillo Rápido** con cuadradillo lleno HOPPE (versión macho/hembra)
- Base: nylon
- Fijación: no visible, tornillos multiuso

Descripción				F41-R Código/€	F49-R Código/€	F71 Código/€		C.P.	E.T.
Juego de manillas sin bocallave	37-52	8		**3430671** **57,64**	3430680 **57,64**	3462850 **44,33**		1	10

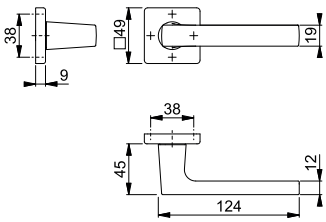

Todos los acabados con la letra **R** en su código de color tienen Resista®.

Resista®

Para bocallaves adecuados M843KS ver página 86.



Cuadradillo Rápido

Dallas - M1643/845

duraplus®

Juego de manillas HOPPE con mini-rosetas, de latón, sin bocallave, para puertas interiores:
- Ensamblaje: manillas sueltas, guías sin mantenimiento
- Conexión: **HOPPE Cuadradillo Rápido** con cuadradillo lleno HOPPE (versión hembra/hembra)
- Fijación: mini-rosetas encajables
- Característica especial: montaje sin tornillos

Descripción				F78-R	F78-1-R	F84-R	F84-1-R	C.P.	E.T.
				Código/€	Código/€	Código/€	Código/€		
Juego de manillas sin bocallave (versión hembra/hembra)	35-55	8/8,5		11717154 **77,32**	11717185 **77,32**	11717215 **77,32**	11717221 **77,32**	1	10
Descripción				F96-R	F96-1-R	F97-R	F97-1-R	C.P.	E.T.
				Código/€	Código/€	Código/€	Código/€		
Juego de manillas sin bocallave (versión hembra/hembra)	35-55	8/8,5		11717191 **77,32**	11717208 **77,32**	**11717130** **77,32**	11717142 **77,32**	1	10

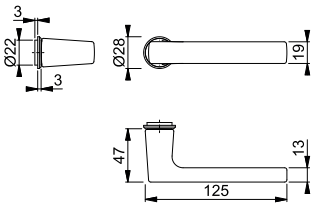

Acabados:

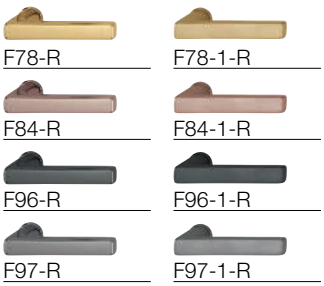

Todos los acabados con la letra **R** en su código de color tienen Resista®.

Resista®

Para bocallaves adecuados M845S / M846S ver página 88.



Cuadradillo Rápido

Dallas - M1643/845

duraplus®

Juego de manillas HOPPE con mini-rosetas, de latón, sin bocallave, para puertas interiores:
- Ensamblaje: manillas sueltas, guías sin mantenimiento
- Conexión: **HOPPE Cuadradillo Rápido** con cuadradillo lleno HOPPE (versión hembra/hembra)
- Fijación: mini-rosetas encajables
- Característica especial: montaje sin tornillos

Descripción				F41-R	F49-R			C.P.	E.T.
				Código/€	Código/€				
Juego de manillas sin bocallave (versión hembra/hembra)	30-44	8			11651994 **71,79**			1	10
	40-54	8		**10782755** **71,79**				1	10

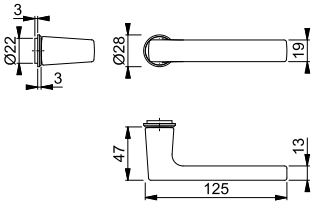

Todos los acabados con la letra **R** en su código de color tienen Resista®.

Resista®

Para bocallaves adecuados M845S / M846S ver página 88.



Cuadradillo Rápido

Cuadradillo RápidoPlus

Dallas - M1643/848N

duraplus®

Juego de manillas **HOPPE Cuadradillo RápidoPlus**, de latón, con roseta plana, sin bocallave, para puertas interiores:
- Verificado según la normativa **DIN EN 1906: 37-0140U**, para edificios públicos
- Ensamblaje: manillas sueltas, guías sin mantenimiento
- Conexión: **HOPPE Cuadradillo Rápido** con cuadradillo lleno HOPPE (versión hembra/hembra)
- Fijación: rosetas encajables, de acero inoxidable, con tetones de soporte pasantes
- Característica especial: montaje sin tornillos, rosetas planas 2 mm de grosor

Descripción				F78-1-R Código/€	F84-1-R Código/€	F96-1-R Código/€	F97-1-R Código/€	C.P.	E.T.
Juego de manillas sin bocallave (versión hembra/hembra)	35-45	8/8,5		11714220 **71,55**	11714311 **71,55**	11714275 **71,55**	**11714135** **71,55**	1	10

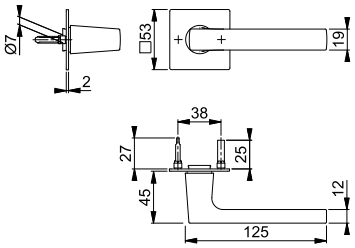

Todos los acabados con la letra **R** en su código de color tienen Resista®.

Resista®

Para bocallaves adecuados E848S-SK / E848NS ver página 83.

Nuevo



Cuadradillo Rápido

Dallas - M1643

duraplus®

Manilla hembra HOPPE, de latón, para puertas interiores:
- Conexión: para **HOPPE Cuadradillo Rápido** con cuadradillo lleno HOPPE
- Ensamblaje: para juegos sueltos

Descripción				F78-1-R Código/€	F84-1-R Código/€	F96-1-R Código/€	F97-1-R Código/€	C.P.	E.T.
Manilla hembra, pieza		8		11793016 **27,69**	11798312 **27,69**	11798336 **27,69**	**11798324** **27,69**	5	20

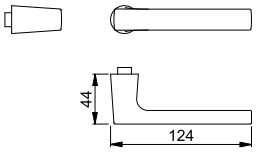

Manilla de puerta hembra, apta para la roseta de ventana SecuSelect® **MUS950S** (página 372).





Elba - M1613/88K-2/88KS-2

duraplus®

Juego de manillas con roseta y bocallave HOPPE, de latón, para puertas interiores:
- Ensamblaje: manillas sueltas, con muelles de recuperación utilizables derecha/izquierda, guías sin mantenimiento
- Conexión: cuadradillo perfilado HOPPE (versión macho/hembra)
- Base: nylon
- Fijación: visible, tornillos multiuso

Descripción			Bocallave	F54 Código/€	F55 Código/€	F56 Código/€	F76 Código/€	C.P.	E.T.
Juego de manillas	62-82	8		**2931052** **34,42**	2931061 **34,42**	2931079 **34,42**	2931095 **34,42**	1	10
Juego de manillas para puertas de baño/WC	41-51	8 5-8		2931221 **48,02**	2931247 **48,02**	2931255 **48,02**	2931263 **48,02**	1	10

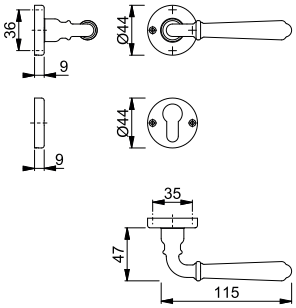

Nuevo



Cuadradillo Rápido

Hamburg - 1700/42K

duraplus®

Juego de manillas con roseta HOPPE, de aluminio, sin bocallave, para puertas interiores:
- Verificado según la normativa **DIN EN 1906: 37-0140A**, para edificios públicos
- Ensamblaje: manillas sueltas, con muelles de recuperación utilizables derecha/izquierda, guías sin mantenimiento
- Conexión: **HOPPE Cuadradillo Rápido** con cuadradillo lleno HOPPE (versión hembra/hembra)
- Base: nylon
- Fijación: no visible, tornillos multiuso

Descripción				F1 Código/€	F9 Código/€	F31-1 Código/€	F9016M Código/€	C.P.	E.T.
Juego de manillas sin bocallave (versión hembra/hembra)	35-45	8		11767875 **17,86**	11767947 **19,66**	11767935 **22,33**	11855375 **19,66**	1	10
Descripción				F9714M Código/€				C.P.	E.T.
Juego de manillas sin bocallave (versión hembra/hembra)	35-45	8		**11767972** **19,66**				1	10

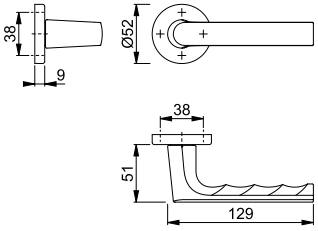

Para bocallaves adecuados 42KS ver página 78.

Resumen de productos y carta de colores: ver el fin del catálogo.

Nuevo



Cuadradillo Rápido

Hamburg - 1700

duraplus®

Manilla hembra HOPPE, de aluminio, para puertas interiores:
- Conexión: para **HOPPE Cuadradillo Rápido** con cuadradillo lleno HOPPE
- Ensamblaje: para juegos sueltos

Descripción				F1	F9	F9016	F9714M	C.P.	E.T.
				Código/€	Código/€	Código/€	Código/€		
Manilla hembra, pieza		8		11783102 **7,18**	11783114 **7,90**	11904665 **7,18**	**11783126** **7,90**	10	20

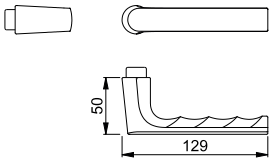

Manilla de puerta hembra, apta para la roseta de ventana SecuSelect® **AUS950S** (página 371).



Cuadradillo Rápido

Houston - M1623/843K

duraplus®

Juego de manillas con roseta HOPPE, de latón, sin bocallave, para puertas interiores:
- Verificado según la normativa **DIN EN 1906: 37-0140A**, para edificios públicos
- Ensamblaje: manillas sueltas, con muelles de recuperación utilizables derecha/izquierda, guías sin mantenimiento
- Conexión: **HOPPE Cuadradillo Rápido** con cuadradillo lleno HOPPE (versión macho/hembra)
- Base: nylon
- Fijación: no visible, tornillos multiuso

Descripción				F41-R	F49-R	F71		C.P.	E.T.
				Código/€	Código/€	Código/€			
Juego de manillas sin bocallave	37-52	8		**3430698** **52,31**	3430735 **52,31**	3462833 **40,25**		1	10

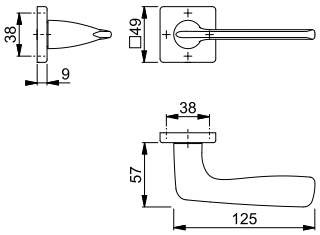

Todos los acabados con la letra **R** en su código de color tienen Resista®.

Resista®

Para bocallaves adecuados M843KS ver página 86.



Cuadradillo Rápido

Houston - M1623/845

duraplus®

Juego de manillas HOPPE con mini-rosetas, de latón, sin bocallave, para puertas interiores:
- Ensamblaje: manillas sueltas, guías sin mantenimiento
- Conexión: **HOPPE Cuadradillo Rápido** con cuadradillo lleno HOPPE (versión hembra/hembra)
- Fijación: mini-rosetas encajables
- Característica especial: montaje sin tornillos

Descripción				F41-R Código/€				C.P.	E.T.
Juego de manillas sin bocallave (versión hembra/hembra)	40-54	8		**10782667** **66,48**				1	10

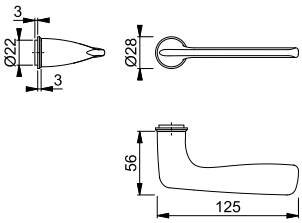

Todos los acabados con la letra **R** en su código de color tienen Resista®.

Resista®

Para bocallaves adecuados M845S / M846S ver página 88.



Cuadradillo Rápido

Cuadradillo RápidoPlus

Houston - M1623/848N

duraplus®

Juego de manillas **HOPPE Cuadradillo RápidoPlus**, de latón, con roseta plana, sin bocallave, para puertas interiores:
- Verificado según la normativa **DIN EN 1906: 37-0140U**, para edificios públicos
- Ensamblaje: manillas sueltas, guías sin mantenimiento
- Conexión: **HOPPE Cuadradillo Rápido** con cuadradillo lleno HOPPE (versión macho/hembra)
- Fijación: rosetas encajables, de acero inoxidable, con tetones de soporte pasantes
- Característica especial: montaje sin tornillos, rosetas planas 2 mm de grosor

Descripción				F42/F69 Código/€				C.P.	E.T.
Juego de manillas sin bocallave	35-45	8		**3757404** **60,29**				1	10

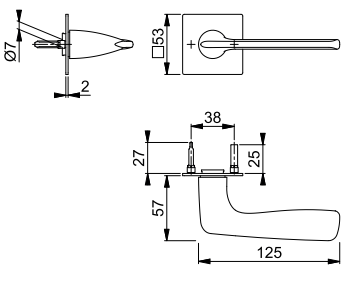

Para bocallaves adecuados E848S-SK / E848NS ver página 83.



Cuadradillo Rápido

Los Angeles - M1642/42K

duraplus®

Juego de manillas con roseta HOPPE, de latón, sin bocallave, para puertas interiores:
- Verificado según la normativa **DIN EN 1906: 37-0140A**, para edificios públicos
- Ensamblaje: manillas sueltas, con muelles de recuperación utilizables derecha/izquierda, guías sin mantenimiento
- Conexión: **HOPPE Cuadradillo Rápido** con cuadradillo lleno HOPPE (versión hembra/hembra)
- Base: nylon
- Fijación: no visible, tornillos multiuso

Descripción				F78-1-R	F84-1-R	F96-1-R	F97-1-R	C.P.	E.T.
				Código/€	Código/€	Código/€	Código/€		
Juego de manillas sin bocallave (versión hembra/hembra)	37-52	8		**11726428 40,07**	11726490 **40,07**	11726453 **40,07**	11726179 **40,07**	1	10
Descripción				F42-R				C.P.	E.T.
				Código/€					
Juego de manillas sin bocallave (versión hembra/hembra)	37-52	8		11900052 **37,21**				1	10

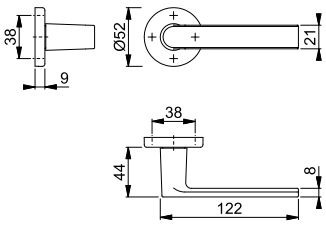

Acabados:


F78-1-R


F84-1-R


F96-1-R


F97-1-R


F42-R

Todos los acabados con la letra **R** en su código de color tienen Resista®.

Resista®

Para bocallaves adecuados M42KS ver página 85.



Cuadradillo Rápido

Los Angeles - M1642/42K

duraplus®

Juego de manillas con roseta HOPPE, de latón, sin bocallave, para puertas interiores:
- Verificado según la normativa **DIN EN 1906: 37-0140A**, para edificios públicos
- Ensamblaje: manillas sueltas, con muelles de recuperación utilizables derecha/izquierda, guías sin mantenimiento
- Conexión: **HOPPE Cuadradillo Rápido** con cuadradillo lleno HOPPE (versión macho/hembra)
- Base: nylon
- Fijación: no visible, tornillos multiuso

Descripción				F41-R				C.P.	E.T.
				Código/€					
Juego de manillas sin bocallave	37-52	8		**11615625 36,37**				1	10

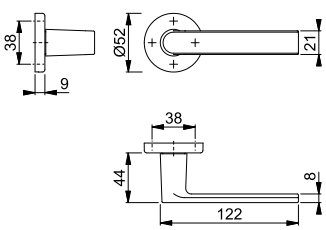

Todos los acabados con la letra **R** en su código de color tienen Resista®.

Resista®

Para bocallaves adecuados M42KS ver página 85.



Cuadradillo Rápido

Los Angeles - M1642/843K

duraplus®

Juego de manillas con roseta HOPPE, de latón, sin bocallave, para puertas interiores:
- Verificado según la normativa **DIN EN 1906: 37-0140A**, para edificios públicos
- Ensamblaje: manillas sueltas, con muelles de recuperación utilizables derecha/izquierda, guías sin mantenimiento
- Conexión: **HOPPE Cuadradillo Rápido** con cuadradillo lleno HOPPE (versión macho/hembra)
- Base: nylon
- Fijación: no visible, tornillos multiuso

Descripción				F41-R Código/€	F42-R Código/€	F49-R Código/€		C.P.	E.T.
Juego de manillas sin bocallave	37-52	8		3718991 **36,37**	**10742841** **36,37**	3719002 **36,37**		1	10

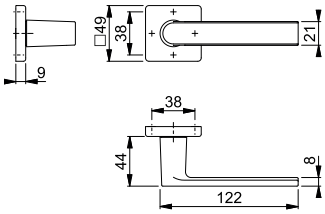

Todos los acabados con la letra **R** en su código de color tienen Resista®.

Resista®

Para bocallaves adecuados M843KS ver página 86.



Cuadradillo Rápido

Los Angeles - M1642/845

duraplus®

Juego de manillas HOPPE con mini-rosetas, de latón, sin bocallave, para puertas interiores:
- Ensamblaje: manillas sueltas, guías sin mantenimiento
- Conexión: **HOPPE Cuadradillo Rápido** con cuadradillo lleno HOPPE (versión hembra/hembra)
- Fijación: mini-rosetas encajables
- Característica especial: montaje sin tornillos

Descripción				F78-R Código/€	F78-1-R Código/€	F84-R Código/€	F84-1-R Código/€	C.P.	E.T.
Juego de manillas sin bocallave (versión hembra/hembra)	35-55	8/8,5		**11722411** **54,42**	11722423 **54,42**	11722502 **54,42**	11722526 **54,42**	1	10
Descripción				F96-R Código/€	F96-1-R Código/€	F97-R Código/€	F97-1-R Código/€	C.P.	E.T.
Juego de manillas sin bocallave (versión hembra/hembra)	35-55	8/8,5		11722435 **54,42**	11722447 **54,42**	11722368 **54,42**	11722405 **54,42**	1	10

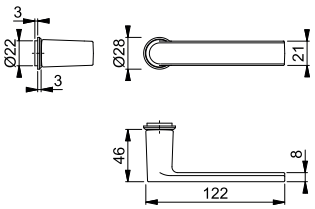

Acabados:

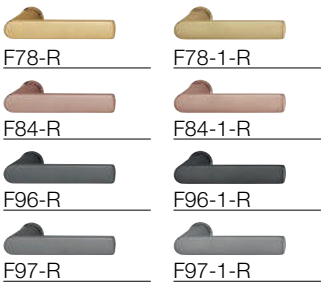

Todos los acabados con la letra **R** en su código de color tienen Resista®.

Resista®

Para bocallaves adecuados M845S / M846S ver página 88.



Cuadradillo Rápido

Los Angeles - M1642/845

duraplus®

Juego de manillas HOPPE con mini-rosetas, de latón, sin bocallave, para puertas interiores:
- Ensamblaje: manillas sueltas, guías sin mantenimiento
- Conexión: **HOPPE Cuadradillo Rápido** con cuadradillo lleno HOPPE (versión hembra/hembra)
- Fijación: mini-rosetas encajables
- Característica especial: montaje sin tornillos

Descripción				F41-R Código/€	F42-R Código/€	F49-R Código/€	F9714M Código/€	C.P.	E.T.
Juego de manillas sin bocallave (versión hembra/hembra)	40-54	8		**10782675 50,54**	11698974 **50,54**	10782747 **50,54**	11903016 **42,77**	1	10

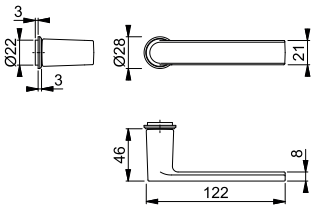

Todos los acabados con la letra **R** en su código de color tienen Resista®.

Resista®

Para bocallaves adecuados M845S / M846S ver página 88.



Cuadradillo Rápido

Cuadradillo RápidoPlus

Los Angeles - M1642/848N

duraplus®

Juego de manillas **HOPPE Cuadradillo RápidoPlus**, de latón, con roseta plana, sin bocallave, para puertas interiores:
- Verificado según la normativa **DIN EN 1906: 37-0140U**, para edificios públicos
- Ensamblaje: manillas sueltas, guías sin mantenimiento
- Conexión: **HOPPE Cuadradillo Rápido** con cuadradillo lleno HOPPE (versión macho/hembra)
- Fijación: rosetas encajables, de acero inoxidable, con tetones de soporte pasantes
- Característica especial: montaje sin tornillos, rosetas planas 2 mm de grosor

Descripción				F41-R Código/€				C.P.	E.T.
Juego de manillas sin bocallave	35-45	8		**3773615 44,36**				1	10

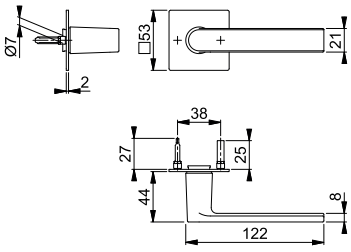

Todos los acabados con la letra **R** en su código de color tienen Resista®.

Resista®

Para bocallaves adecuados E848S-SK / E848NS ver página 83.

Los Angeles - M1642/849N

duraplus®



Cuadradillo Rápido

Cuadradillo RápidoPlus

Juego de manillas **HOPPE Cuadradillo RápidoPlus**, de latón, con roseta plana, sin bocallave, para puertas interiores:
- Verificado según la normativa **DIN EN 1906: 37-0140U**, para edificios públicos
- Ensamblaje: manillas sueltas, guías sin mantenimiento
- Conexión: **HOPPE Cuadradillo Rápido** con cuadradillo lleno HOPPE (versión hembra/hembra)
- Fijación: rosetas encajables, de acero inoxidable, con tetones de soporte pasantes
- Característica especial: montaje sin tornillos, rosetas planas 2 mm de grosor

Descripción				F78-1-R Código/€	F84-1-R Código/€	F96-1-R Código/€	F97-1-R Código/€	C.P.	E.T.
Juego de manillas sin bocallave (versión hembra/hembra)	35-45	8/8,5		**11722198** **48,67**	11722241 **48,67**	11722228 **48,67**	11722137 **48,67**	1	10

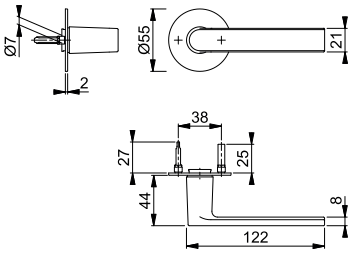

Acabados:


F78-1-R


F84-1-R


F96-1-R


F97-1-R

Todos los acabados con la letra **R** en su código de color tienen Resista®.

Resista®

Para bocallaves adecuados E849S-SK / E849NS ver página 84.

Nuevo

Los Angeles - M1642

duraplus®



Cuadradillo Rápido

Manilla hembra HOPPE, de latón, para puertas interiores:
- Conexión: para **HOPPE Cuadradillo Rápido** con cuadradillo lleno HOPPE
- Ensamblaje: para juegos sueltos

Descripción				F78-1-R Código/€	F84-1-R Código/€	F96-1-R Código/€	F97-1-R Código/€	C.P.	E.T.
Manilla hembra, pieza		8		**11798269** **16,28**	11798233 **16,28**	11798257 **16,28**	11798245 **16,28**	5	20

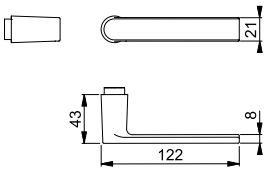

Acabados:


F78-1-R


F84-1-R


F96-1-R


F97-1-R

Manilla de puerta hembra, apta para la roseta de ventana SecuSelect® **MUS950S** (página 372).



Cuadradillo Rápido

Luxembourg - 199/42K

duraplus®

Juego de manillas con roseta HOPPE, de aluminio, sin bocallave, para puertas interiores:

- Verificado según la normativa **DIN EN 1906: 37-0140A**, para edificios públicos
- Ensamblaje: manillas sueltas, con muelles de recuperación utilizables derecha/izquierda, guías sin mantenimiento
- Conexión: **HOPPE Cuadradillo Rápido** con cuadradillo lleno HOPPE (versión macho/hembra)
- Base: nylon
- Fijación: no visible, tornillos multiuso

Descripción				F1 Código/€	F9 Código/€			C.P.	E.T.
Juego de manillas sin bocallave	35-45	8		2813128 **25,79**	**2813291** **28,37**			1	10

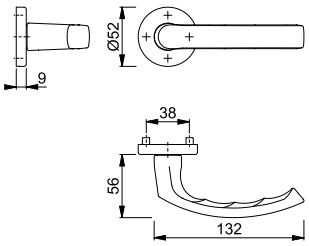

Para bocallaves adecuados 42KS ver página 78.

New York - 1810/273P

duraplus®



Cuadradillo Rápido

Juego de manillas con placa larga HOPPE, de aluminio, para puertas interiores:
- Verificado según la normativa **DIN EN 1906: 37-0140A**, para edificios públicos
- Ensamblaje: manillas sueltas, con muelle de recuperación utilizable derecha/izquierda, guías sin mantenimiento
- Conexión: **HOPPE Cuadradillo Rápido** con cuadradillo lleno HOPPE (versión macho/hembra)
- Fijación: visible, tornillos multiuso

Descripción			Bocallave/ Distancia	F1 Código/€	F9 Código/€	F9714M Código/€		C.P.	E.T.
Juego de manillas	35-45	8	sin boca-llave	**3276758** **11,83**	3276766 **13,03**	11869987 **13,03**		1	20

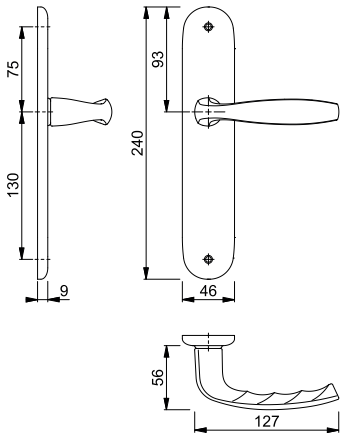

New York - 1810/42K

duraplus®



Cuadradillo Rápido

Juego de manillas con roseta HOPPE, de aluminio, sin bocallave, para puertas interiores:
- Verificado según la normativa **DIN EN 1906: 37-0140A**, para edificios públicos
- Ensamblaje: manillas sueltas, con muelles de recuperación utilizables derecha/izquierda, guías sin mantenimiento
- Conexión: **HOPPE Cuadradillo Rápido** con cuadradillo lleno HOPPE (versión hembra/hembra)
- Base: nylon
- Fijación: no visible, tornillos multiuso

Descripción				F1 Código/€	F9 Código/€	F31-1 Código/€	F9714M Código/€	C.P.	E.T.
Juego de manillas sin bocallave	35-45	8		3281434 **9,59**	3281549 **10,56**			1	10
Juego de manillas sin bocallave (versión hembra/hembra)	35-45	8				11815705 **12,82**	**11748734** **11,26**	1	10

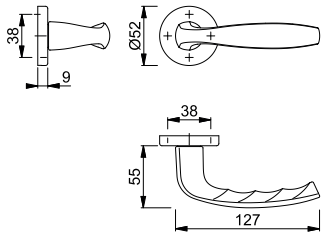

Para bocallaves adecuados 42KS ver página 78.

Resumen de productos y carta de colores: ver el fin del catálogo.

Paris - 138/353KH

duraplus®



Sertos®

Juego de manillas con placa corta HOPPE, de aluminio, para puertas interiores:
- Verificado según las normativas **DIN EN 1906: 47-0150A** y PIVCERT***Plus*** (1.000.000 ciclos de ensayo), para edificios públicos
- Ensamblaje: manillas de puerta fijas/giratorias, con muelles de recuperación, conexión por inserción **Sertos®** con cojinete de bolas, guías sin mantenimiento
- Conexión: cuadradillo lleno perfilado HOPPE, templado
- Base: acero, tetones de soporte
- Fijación: no visible, tornillos pasantes con rosca métrica M5

Descripción			Bocallave/ Distancia	F1 Código/€				C.P.	E.T.
Juego de manillas	40-45	8	72	10725161 **60,71**				1	10
		8	72	**10725195** **60,71**				1	10
Juego pomo-manilla	40-45	8	72	10725232 **68,59**				1	4

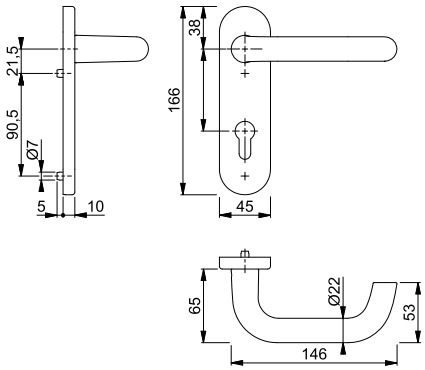

Paris - 58/42H/42HKVS/138

duraplus®



Sertos®

Juego pomo-manilla con roseta y bocallave HOPPE, de aluminio, para puertas de entrada:
- Verificado según las normativas **DIN EN 1906: 47-0150A** y PIVCERT***Plus*** (1.000.000 ciclos de ensayo), para edificios públicos
- Ensamblaje: exterior pomo fijo; interior manilla fija/giratoria, con muelle de recuperación, conexión por inserción **Sertos®** con cojinete de bolas, guía sin mantenimiento
- Conexión: cuadradillo lleno perfilado FDW HOPPE, templado
- Base: rosetas acero, bocallaves nylon, tetones de soporte
- Fijación: no visible, pasante; rosetas con tornillos con rosca métrica M5; bocallaves con tornillos multiuso, recíproca

Descripción			Bocallave	F1 Código/€				C.P.	E.T.
Juego pomo-manilla	40-45	8		**10724184** **65,60**				1	4

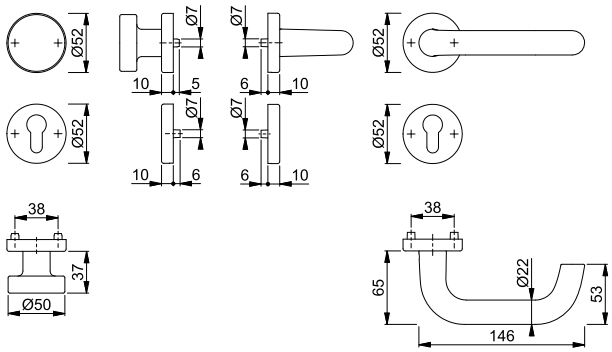



Cuadradillo Rápido

Paris - 138L/273P

duraplus®

Juego de manillas con placa larga HOPPE, de aluminio, para puertas interiores:
- Verificado según la normativa **DIN EN 1906: 37-0140A**, para edificios públicos
- Ensamblaje: manillas sueltas, con muelle de recuperación utilizable derecha/izquierda, guías sin mantenimiento
- Conexión: **HOPPE Cuadradillo Rápido** con cuadradillo lleno HOPPE (versión macho/hembra)
- Fijación: visible, tornillos multiuso

Descripción			Bocallave/ Distancia	F1 Código/€				C.P.	E.T.
Juego de manillas	35-45	8	sin boca-llave	**3498545** **35,46**				1	30

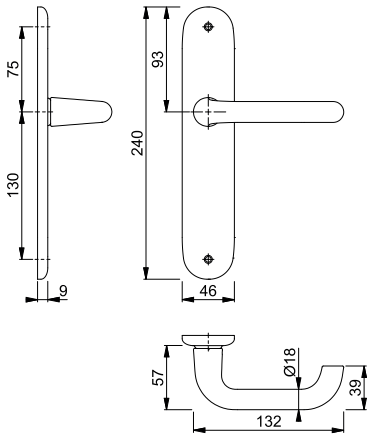

Paris - 138L/317

duraplus®



Juego de manillas con placa larga HOPPE, de aluminio, para puertas interiores:
- Ensamblaje: manillas de puerta fijas/giratorias, con muelle de recuperación, guías sin mantenimiento
- Conexión: cuadradillo perfilado HOPPE
- Fijación: visible, tornillos multiuso

Descripción			Bocallave/ Distancia	F1 Código/€	F9 Código/€			C.P.	E.T.
Juego de manillas	35-60	8	sin boca-llave	**564415** **43,16**	564446 **47,48**			1	10

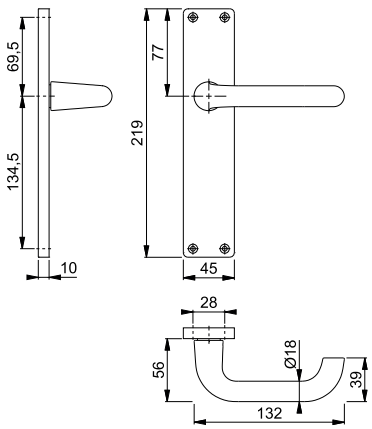

Resumen de productos y carta de colores: ver el fin del catálogo.

Paris - 138S/304L

duraplus®



Juego de manillas con placa plana cuadrada HOPPE, de aluminio, para puertas interiores:
- Verificado según la normativa **DIN EN 1906: 37-0130A**, para edificios públicos
- Ensamblaje: manillas de puerta fijas/giratorias, con muelles de recuperación, guías sin mantenimiento
- Conexión: cuadradillo lleno perfilado HOPPE
- Fijación: visible, tornillos multiuso

Descripción			Bocallave/ Distancia	F1 Código/€				C.P.	E.T.
Juego de manillas	40-60	8	sin bocallave	**2656302** 56,08				1	10

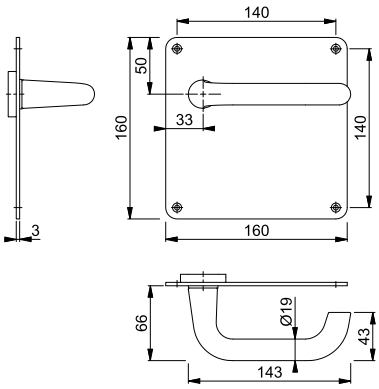

Paris - E138/353KH

duraplus®



Sertos®

Juego de manillas con placa corta HOPPE, de acero inoxidable, para puertas interiores:
- Verificado según las normativas **DIN EN 1906: 47-0150A** y PIVCERT***Plus*** (1.000.000 ciclos de ensayo), para edificios públicos
- Ensamblaje: manillas de puerta fijas/giratorias, con muelles de recuperación, conexión por inserción **Sertos®** con cojinete de bolas, guías sin mantenimiento
- Conexión: cuadradillo lleno perfilado HOPPE, templado
- Base: acero, tetones de soporte
- Fijación: no visible, tornillos pasantes con rosca métrica M5

Descripción			Bocallave/ Distancia	F69 Código/€	F69-S Código/€			C.P.	E.T.
Juego de manillas	40-45	8	72	10721047 **55,59**	**10721055** **75,09**			1	10

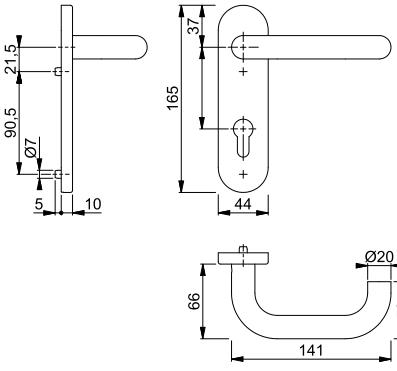

La letra **S** en el código del color indica que lleva SecuSan®, la superficie antimicrobiana. Utilizable sólo para uso interior.

SecuSan®

Juegos para puertas interiores

Paris - E138Z/355FL

duraplus®



Juego de manillas con placa plana cuadrada HOPPE, de acero inoxidable, para puertas interiores:
- Ensamblaje: manillas sueltas, guías sin mantenimiento
- Conexión: **HOPPE Cuadradillo Rápido** con cuadradillo lleno HOPPE (versión macho/hembra)
- Fijación: visible, tornillos multiuso

Descripción			Bocallave/ Distancia	F69 Código/€				C.P.	E.T.
Juego de manillas	40-50	8	72	**3965166** 100,70				1	4

Cuadradillo Rápido

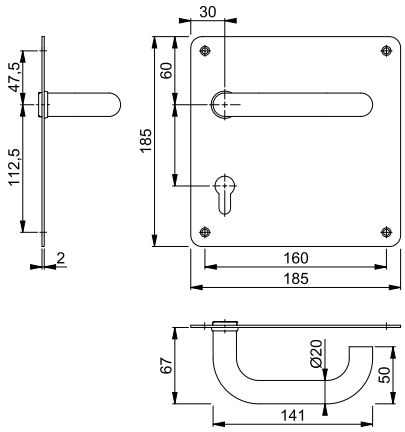

Paris - E138/42H/42HKVS

duraplus®





Juego de manillas con roseta y bocallave HOPPE, de acero inoxidable, para puertas interiores:
- Verificado según las normativas **DIN EN 1906: 47-0150A** y PIVCERT***Plus*** (1.000.000 ciclos de ensayo), para edificios públicos
- Ensamblaje: manillas de puerta fijas/giratorias, con muelles de recuperación, conexión por inserción **Sertos®** con cojinete de bolas, guías sin mantenimiento
- Conexión: cuadradillo lleno perfilado HOPPE, templado
- Base: rosetas acero, bocallaves nylon, tetones de soporte
- Fijación: no visible, pasante; rosetas con tornillos con rosca métrica M5; bocallaves con tornillos multiuso, recíproca

Sertos®

Descripción			Bocallave	F69 Código/€	F69-S Código/€			C.P.	E.T.
Juego de manillas	40-45	8		10720061 42,77	**10720079** 62,27			1	10
Juego pomo-manilla	40-45	8		10720597 57,59	10720600 77,09			1	4

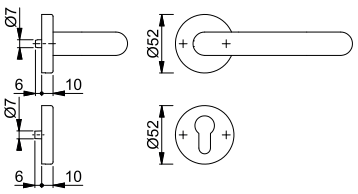

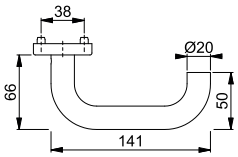

La letra **S** en el código del color indica que lleva SecuSan®, la superficie antimicrobiana. Utilizable sólo para uso interior.

SecuSan®

Resumen de productos y carta de colores: ver el fin del catálogo.



Cuadradillo Rápido

Paris - E138Z/42K

duraplus®

Juego de manillas con roseta HOPPE, de acero inoxidable, sin bocallave, para puertas interiores:
- Verificado según la normativa **DIN EN 1906: 37-0140A**, para edificios públicos
- Ensamblaje: manillas sueltas, con muelles de recuperación utilizables derecha/izquierda, guías sin mantenimiento
- Conexión: **HOPPE Cuadradillo Rápido** con cuadradillo lleno HOPPE (versión macho/hembra)
- Base: nylon
- Fijación: no visible, tornillos multiuso

Descripción				F69 Código/€				C.P.	E.T.
Juego de manillas sin bocallave	35-45	8		**3497622** 18,07				1	10

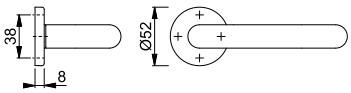

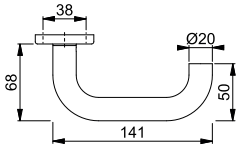

Para bocallaves adecuados E42KS ver página 81.



Cuadradillo Rápido

Cuadradillo RápidoPlus

Paris - E138Z/849N

duraplus®

Juego de manillas **HOPPE Cuadradillo RápidoPlus**, de acero inoxidable, con roseta plana, sin bocallave, para puertas interiores:
- Verificado según la normativa **DIN EN 1906: 37-0140U**, para edificios públicos
- Ensamblaje: manillas sueltas, guías sin mantenimiento
- Conexión: **HOPPE Cuadradillo Rápido** con cuadradillo lleno HOPPE (versión hembra/hembra)
- Fijación: rosetas encajables con tetones de soporte pasantes
- Característica especial: montaje sin tornillos, rosetas planas 2 mm de grosor

Descripción				F69 Código/€				C.P.	E.T.
Juego de manillas sin bocallave (versión hembra/hembra)	35-45	8		**10767328** 22,91				1	10

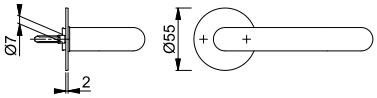

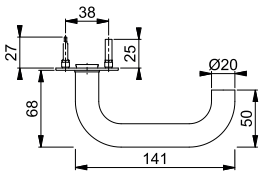

Para bocallaves adecuados E849S-SK / E849NS ver página 84.



Cuadradillo Rápido

Ródos - M1603/23K

duraplus®

Juego de manillas con roseta HOPPE, de latón, sin bocallave, para puertas interiores:
- Verificado según la normativa **DIN EN 1906: 37-0140A**, para edificios públicos
- Ensamblaje: manillas sueltas, con muelles de recuperación utilizables derecha/izquierda, guías sin mantenimiento
- Conexión: **HOPPE Cuadradillo Rápido** con cuadradillo lleno HOPPE (versión macho/hembra)
- Base: nylon
- Fijación: no visible, tornillos multiuso

Descripción				F49-R Código/€	F71 Código/€			C.P.	E.T.
Juego de manillas sin bocallave	30-56	8		**2901347** **45,94**	2901312 **35,33**			1	10

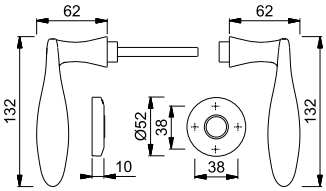

Todos los acabados con la letra **R** en su código de color tienen Resista®.

Resista®

Para bocallaves adecuados M23KS ver página 85.



Sertos®

Rotterdam - 1401/353KH

duraplus®

Juego de manillas con placa corta HOPPE, de aluminio, para puertas interiores:
- Verificado según las normativas **DIN EN 1906: 47-0150A** y PIVCERT***Plus*** (1.000.000 ciclos de ensayo), para edificios públicos
- Ensamblaje: manillas de puerta fijas/giratorias, con muelles de recuperación, conexión por inserción **Sertos®** con cojinete de bolas, guías sin mantenimiento
- Conexión: cuadradillo lleno perfilado HOPPE, templado
- Base: acero, tetones de soporte
- Fijación: no visible, tornillos pasantes con rosca métrica M5

Descripción			Bocallave/ Distancia	F1 Código/€				C.P.	E.T.
Juego de manillas	40-45	8	72	**10725283** **75,35**				1	10
Juego pomo-manilla	40-45	8	72	10725339 **87,18**				1	4

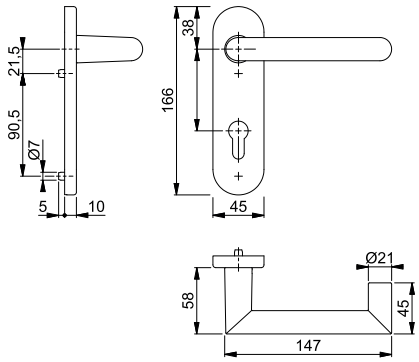

Resumen de productos y carta de colores: ver el fin del catálogo.



Sertos®

Rotterdam - 58/42H/42HKVS/1401

duraplus®

Juego pomo-manilla con roseta y bocallave HOPPE, de aluminio, para puertas de entrada:

- Verificado según las normativas **DIN EN 1906: 47-0150A** y PIVCERT***Plus*** (1.000.000 ciclos de ensayo), para edificios públicos
- Ensamblaje: exterior pomo fijo; interior manilla fija/giratoria, con muelle de recuperación, conexión por inserción **Sertos®** con cojinete de bolas, guía sin mantenimiento
- Conexión: cuadradillo lleno perfilado FDW HOPPE, templado
- Base: rosetas acero, bocallaves nylon, tetones de soporte
- Fijación: no visible, pasante; rosetas con tornillos con rosca métrica M5; bocallaves con tornillos multiuso, recíproca

Descripción			Bocallave/ Distancia	F1 Código/€				C.P.	E.T.
Juego pomo-manilla	40-45	8		**10724264** **84,19**				1	4

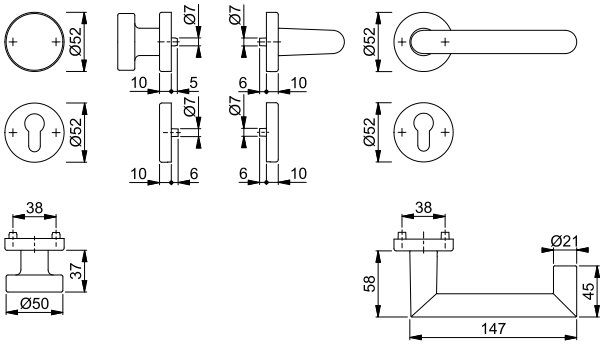



Sertos®

Rotterdam - E1401/353KH

duraplus®

Juego de manillas con placa corta HOPPE, de acero inoxidable, para puertas interiores:

- Verificado según las normativas **DIN EN 1906: 47-0150A** y PIVCERT***Plus*** (1.000.000 ciclos de ensayo), para edificios públicos
- Ensamblaje: manillas de puerta fijas/giratorias, con muelles de recuperación, conexión por inserción **Sertos®** con cojinete de bolas, guías sin mantenimiento
- Conexión: cuadradillo lleno perfilado HOPPE, templado
- Base: acero, tetones de soporte
- Fijación: no visible, tornillos pasantes con rosca métrica M5

Descripción			Bocallave/ Distancia	F69 Código/€				C.P.	E.T.
Juego de manillas	40-45	8	72	**10721119** **80,37**				1	10

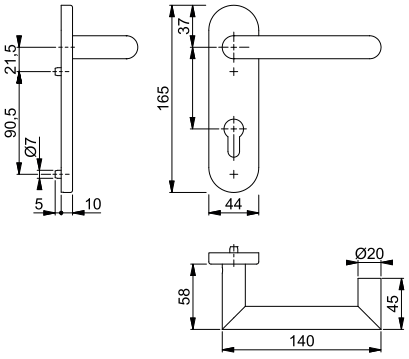

Rotterdam - E1401/42H/42HKVS

duraplus®





Sertos®

Juego de manillas con roseta y bocallave HOPPE, de acero inoxidable, para puertas interiores:

- Verificado según las normativas **DIN EN 1906: 47-0150A** y PIVCERT***Plus*** (1.000.000 ciclos de ensayo), para edificios públicos
- Ensamblaje: manillas de puerta fijas/giratorias, con muelles de recuperación, conexión por inserción **Sertos®** con cojinete de bolas, guías sin mantenimiento
- Conexión: cuadradillo lleno perfilado HOPPE, templado
- Base: rosetas acero, bocallaves nylon, tetones de soporte
- Fijación: no visible, pasante; rosetas con tornillos con rosca métrica M5; bocallaves con tornillos multiuso, recíproca

Descripción			Bocallave	F69 Código/€	F69-S Código/€			C.P.	E.T.
Juego de manillas	40-45	8		10720204 **67,55**	**10720212** **87,05**			1	10
Juego pomo-manilla	40-45	8		10720618 **82,37**				1	4

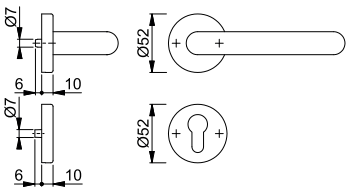

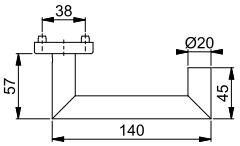

La letra **S** en el código del color indica que lleva SecuSan®, la superficie antimicrobiana. Utilizable sólo para uso interior.

SecuSan®

San Francisco - E1301Z/42K

duraplus®



Cuadradillo Rápido

Juego de manillas con roseta HOPPE, de acero inoxidable, sin bocallave, para puertas interiores:

- Verificado según la normativa **DIN EN 1906: 37-0140A**, para edificios públicos
- Ensamblaje: manillas sueltas, con muelles de recuperación utilizables derecha/izquierda, guías sin mantenimiento
- Conexión: **HOPPE Cuadradillo Rápido** con cuadradillo lleno HOPPE (versión macho/hembra)
- Base: nylon
- Fijación: no visible, tornillos multiuso

Descripción				F69 Código/€				C.P.	E.T.
Juego de manillas sin bocallave	35-45	8		**3842676** **28,52**				1	10

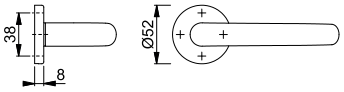

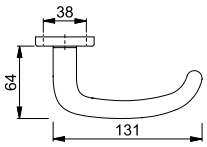

Para bocallaves adecuados E42KS ver página 81.

Resumen de productos y carta de colores: ver el fin del catálogo.



Sertos®

Stockholm - 1140/353KH

duraplus®

Juego de manillas con placa corta HOPPE, de aluminio, para puertas interiores:
- Verificado según las normativas **DIN EN 1906: 47-0150A** y PIVCERT***Plus*** (1.000.000 ciclos de ensayo), para edificios públicos
- Ensamblaje: manillas de puerta fijas/giratorias, con muelles de recuperación, conexión por inserción **Sertos®** con cojinete de bolas, guías sin mantenimiento
- Conexión: cuadradillo lleno perfilado HOPPE, templado
- Base: acero, tetones de soporte
- Fijación: no visible, tornillos pasantes con rosca métrica M5

Descripción			Bocallave/ Distancia	F1 Código/€				C.P.	E.T.
Juego de manillas	40-45	8	72	**10725478** **45,29**				1	10

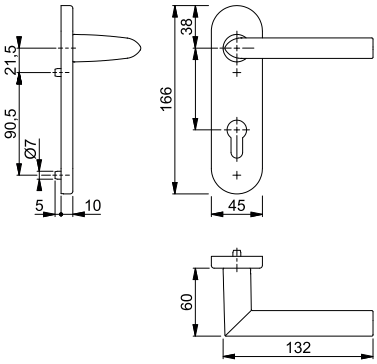



Sertos®

Stockholm - 58/42H/42HKVS/1140

duraplus®

Juego pomo-manilla con roseta y bocallave HOPPE, de aluminio, para puertas de entrada:
- Verificado según las normativas **DIN EN 1906: 47-0150A** y PIVCERT***Plus*** (1.000.000 ciclos de ensayo), para edificios públicos
- Ensamblaje: exterior pomo fijo; interior manilla fija/giratoria, con muelle de recuperación, conexión por inserción **Sertos®** con cojinete de bolas, guía sin mantenimiento
- Conexión: cuadradillo lleno perfilado FDW HOPPE, templado
- Base: rosetas acero, bocallaves nylon, tetones de soporte
- Fijación: no visible, pasante; rosetas con tornillos con rosca métrica M5; bocallaves con tornillos multiuso, recíproca

Descripción			Bocallave	F1 Código/€				C.P.	E.T.
Juego pomo-manilla	40-45	8		**10724441** **54,13**				1	4

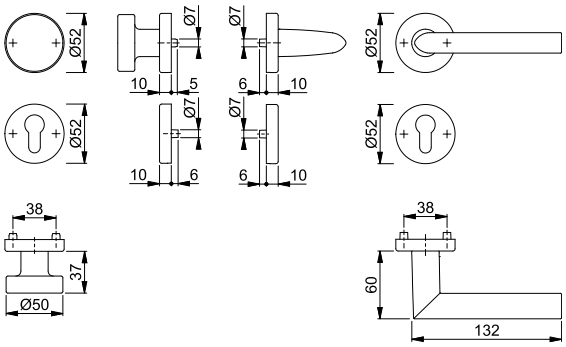



Cuadradillo Rápido

Stockholm - 1140/42K

duraplus®

Juego de manillas con roseta HOPPE, de aluminio, sin bocallave, para puertas interiores:
- Verificado según la normativa **DIN EN 1906: 37-0140A**, para edificios públicos
- Ensamblaje: manillas sueltas, con muelles de recuperación utilizables derecha/izquierda, guías sin mantenimiento
- Conexión: **HOPPE Cuadradillo Rápido** con cuadradillo lleno HOPPE (versión hembra/hembra)
- Base: nylon
- Fijación: no visible, tornillos multiuso

Descripción				F1 Código/€	F9 Código/€	F9016M Código/€	F9714M Código/€	C.P.	E.T.
Juego de manillas sin bocallave	35-50	8		2819562 **17,21**	2819626 **18,93**			1	10
Juego de manillas sin bocallave (versión hembra/hembra)	35-45	8				11695687 **19,66**	**11792863** **19,66**	1	10

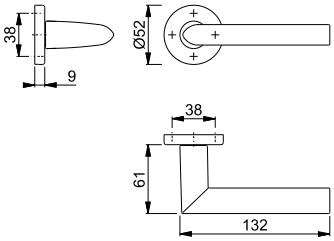

Para bocallaves adecuados 42KS ver página 78.



Cuadradillo Rápido

Stockholm - 1140/845

duraplus®

Juego de manillas HOPPE con mini-rosetas, de aluminio, sin bocallave, para puertas interiores:
- Ensamblaje: manillas sueltas, guías sin mantenimiento
- Conexión: **HOPPE Cuadradillo Rápido** con cuadradillo lleno HOPPE (versión hembra/hembra)
- Fijación: mini-rosetas encajables
- Característica especial: montaje sin tornillos

Descripción				F9016M Código/€	F9714M Código/€			C.P.	E.T.
Juego de manillas sin bocallave (versión hembra/hembra)	35-55	8		11634054 **29,12**	**11650005** **29,12**			1	10

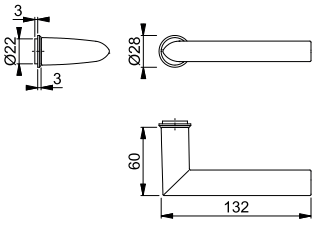

Para bocallaves adecuados M845S / M846S ver página 88.

Nuevo



Cuadradillo Rápido

Stockholm - 1140

duraplus®

Manilla hembra HOPPE, de aluminio, para puertas interiores:
- Conexión: para **HOPPE Cuadradillo Rápido** con cuadradillo lleno HOPPE
- Ensamblaje: para juegos sueltos

Descripción				F1	F9	F9714M		C.P.	E.T.
				Código/€	Código/€	Código/€			
Manilla hembra, pieza		8		3169910 **7,18**	3249397 **7,90**	**11754072** **7,90**		10	20

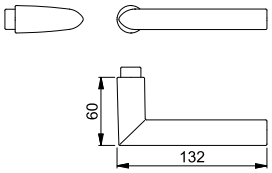

Manilla de puerta hembra, apta para la roseta de ventana SecuSelect® **AUS950S** (página 371).



Sertos®

Stockholm - E1140/353KH

duraplus®

Juego de manillas con placa corta HOPPE, de acero inoxidable, para puertas interiores:
- Verificado según las normativas **DIN EN 1906: 47-0150A** y PIVCERT***Plus*** (1.000.000 ciclos de ensayo), para edificios públicos
- Ensamblaje: manillas de puerta fijas/giratorias, con muelles de recuperación, conexión por inserción **Sertos®** con cojinete de bolas, guías sin mantenimiento
- Conexión: cuadradillo lleno perfilado HOPPE, templado
- Base: acero, tetones de soporte
- Fijación: no visible, tornillos pasantes con rosca métrica M5

Descripción			Bocallave/ Distancia	F69	F69-S			C.P.	E.T.
				Código/€	Código/€				
Juego de manillas	40-45	8	72	10721207 **58,92**	**10721215** **78,42**			1	10

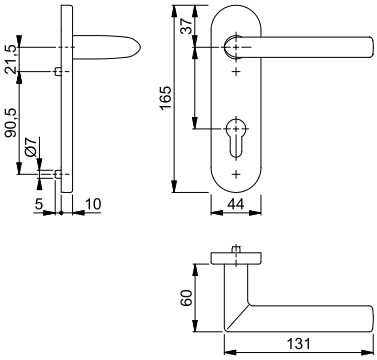

La letra **S** en el código del color indica que lleva SecuSan®, la superficie antimicrobiana. Utilizable sólo para uso interior.

SecuSan®

Stockholm - E1140/42H/42HKVS

duraplus®





Sertos®

Juego de manillas con roseta y bocallave HOPPE, de acero inoxidable, para puertas interiores:

- Verificado según las normativas **DIN EN 1906: 47-0150A** y PIVCERT***Plus*** (1.000.000 ciclos de ensayo), para edificios públicos
- Ensamblaje: manillas de puerta fijas/giratorias, con muelles de recuperación, conexión por inserción **Sertos®** con cojinete de bolas, guías sin mantenimiento
- Conexión: cuadradillo lleno perfilado HOPPE, templado
- Base: rosetas acero, bocallaves nylon, tetones de soporte
- Fijación: no visible, pasante; rosetas con tornillos con rosca métrica M5; bocallaves con tornillos multiuso, recíproca

Descripción			Bocallave	F69 Código/€	F69-S Código/€			C.P.	E.T.
Juego de manillas	40-45	8		10720319 **46,10**	**10720327** **65,60**			1	10
Juego pomo-manilla	40-45	8		10720642 **60,92**	10720651 **80,42**			1	4

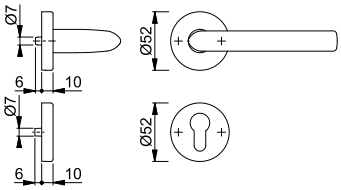

La letra **S** en el código del color indica que lleva SecuSan®, la superficie antimicrobiana. Utilizable sólo para uso interior.

SecuSan®

Stockholm - E1140Z/42K

duraplus®



Cuadradillo Rápido

Juego de manillas con roseta HOPPE, de acero inoxidable, sin bocallave, para puertas interiores:

- Verificado según la normativa **DIN EN 1906: 37-0140A**, para edificios públicos
- Ensamblaje: manillas sueltas, con muelles de recuperación utilizables derecha/izquierda, guías sin mantenimiento
- Conexión: **HOPPE Cuadradillo Rápido** con cuadradillo lleno HOPPE (versión hembra/hembra)
- Base: nylon
- Fijación: no visible, tornillos multiuso

Descripción				F69 Código/€				C.P.	E.T.
Juego de manillas sin bocallave (versión hembra/hembra)	45-55	8		**11708305** **22,05**				1	10

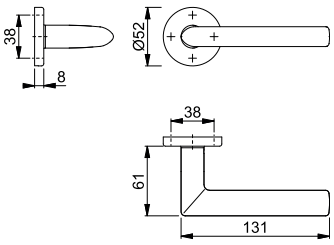

Para bocallaves adecuados 42KS ver página 78.



Cuadradillo Rápido

Stockholm - E1140Z/845

duraplus®

Juego de manillas HOPPE con mini-rosetas, de acero inoxidable, sin bocallave, para puertas interiores:
- Ensamblaje: manillas sueltas, guías sin mantenimiento
- Conexión: **HOPPE Cuadradillo Rápido** con cuadradillo lleno HOPPE (versión hembra/hembra)
- Fijación: mini-rosetas encajables
- Característica especial: montaje sin tornillos

Descripción				F69 Código/€				C.P.	E.T.
Juego de manillas sin bocallave (versión hembra/hembra)	36-54	8		**10781630** **30,50**				1	10

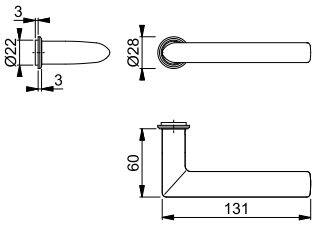

Para bocallaves adecuados M845S / M846S ver página 88.



Cuadradillo Rápido

Cuadradillo RápidoPlus

Stockholm - E1140Z/848N

duraplus®

Juego de manillas **HOPPE Cuadradillo RápidoPlus**, de acero inoxidable, con roseta plana, sin bocallave, para puertas interiores:
- Verificado según la normativa **DIN EN 1906: 37-0140U**, para edificios públicos
- Ensamblaje: manillas sueltas, guías sin mantenimiento
- Conexión: **HOPPE Cuadradillo Rápido** con cuadradillo lleno HOPPE (versión macho/hembra)
- Fijación: rosetas encajables con tetones de soporte pasantes
- Característica especial: montaje sin tornillos, rosetas planas 2 mm de grosor

Descripción				F69 Código/€				C.P.	E.T.
Juego de manillas sin bocallave	35-45	8		**3747089** **25,58**				1	10

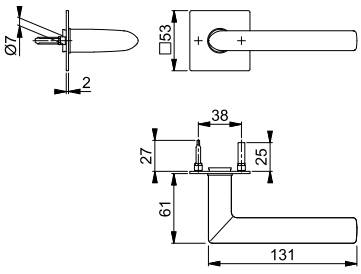

Para bocallaves adecuados E848S-SK / E848NS ver página 83.



Cuadradillo Rápido

Cuadradillo RápidoPlus

Stockholm - E1140Z/849N

duraplus®

Juego de manillas **HOPPE Cuadradillo RápidoPlus**, de acero inoxidable, con roseta plana, sin bocallave, para puertas interiores:
- Verificado según la normativa **DIN EN 1906: 37-0140U**, para edificios públicos
- Ensamblaje: manillas sueltas, guías sin mantenimiento
- Conexión: **HOPPE Cuadradillo Rápido** con cuadradillo lleno HOPPE (versión macho/hembra)
- Fijación: rosetas encajables con tetones de soporte pasantes
- Característica especial: montaje sin tornillos, rosetas planas 2 mm de grosor

Descripción				F69 Código/€				C.P.	E.T.
Juego de manillas sin bocallave	35-45	8		**3746983** **25,58**				1	10

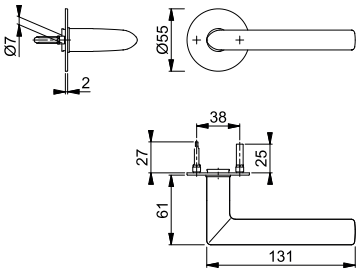

Para bocallaves adecuados E849S-SK / E849NS ver página 84.

Nuevo



Cuadradillo Rápido

Stockholm - E1140Z

duraplus®

Manilla hembra HOPPE, de acero inoxidable, para puertas interiores:
- Conexión: para **HOPPE Cuadradillo Rápido** con cuadradillo lleno HOPPE
- Ensamblaje: para juegos sueltos

Descripción				F69 Código/€				C.P.	E.T.
Manilla hembra, pieza		8		**3259341** **9,26**				10	20

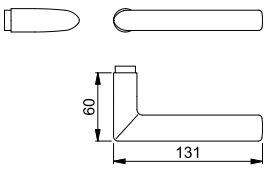

Manilla de puerta hembra, apta para la roseta de ventana SecuSelect® **EUS950S** (página 371).

Tôkyô - 1710/273P

duraplus®



Cuadradillo Rápido

Juego de manillas con placa larga HOPPE, de aluminio, para puertas interiores:
- Verificado según la normativa **DIN EN 1906: 37-0140A**, para edificios públicos
- Ensamblaje: manillas sueltas, con muelle de recuperación utilizable derecha/izquierda, guías sin mantenimiento
- Conexión: **HOPPE Cuadradillo Rápido** con cuadradillo lleno HOPPE (versión macho/hembra)
- Fijación: visible, tornillos multiuso

Descripción			Bocallave/ Distancia	F1 Código/€	F9 Código/€			C.P.	E.T.
Juego de manillas	37-42	8	sin bocallave	**2905840** **14,51**	2906009 **15,96**			1	30

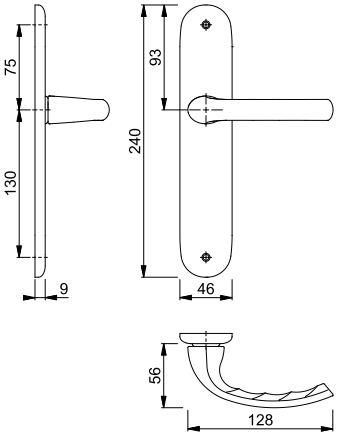

Tôkyô - 1710/42K

duraplus®



Cuadradillo Rápido

Juego de manillas con roseta HOPPE, de aluminio, sin bocallave, para puertas interiores:
- Verificado según la normativa **DIN EN 1906: 37-0140A**, para edificios públicos
- Ensamblaje: manillas sueltas, con muelles de recuperación utilizables derecha/izquierda, guías sin mantenimiento
- Conexión: **HOPPE Cuadradillo Rápido** con cuadradillo lleno HOPPE (versión macho/hembra)
- Base: nylon
- Fijación: no visible, tornillos multiuso

Descripción				F1 Código/€	F9 Código/€			C.P.	E.T.
Juego de manillas sin bocallave	33-37	8		**2906834** **12,27**	2907124 **13,49**			1	10

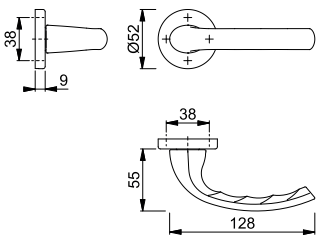

Para bocallaves adecuados 42KS ver página 78.



Cuadradillo Rápido

Toulon - 1737/645

duraplus®

Juego de manillas HOPPE con mini-rosetas, de aluminio, sin bocallave, para puertas interiores:
- Ensamblaje: manillas sueltas, guías sin mantenimiento
- Conexión: **HOPPE Cuadradillo Rápido** con cuadradillo lleno HOPPE (versión hembra/hembra)
- Fijación: mini-rosetas encajables
- Característica especial: montaje sin tornillos

Descripción				F1	F9	F31-1	F9016M	C.P.	E.T.
				Código/€	Código/€	Código/€	Código/€		
Juego de manillas sin bocallave (versión hembra/hembra)	40-50	8		11844365 **34,76**	11844371 **38,25**	11704573 **43,45**	11704639 **38,25**	1	10
Descripción				F9714M				C.P.	E.T.
				Código/€					
Juego de manillas sin bocallave (versión hembra/hembra)	40-50	8		**11704627** **38,25**				1	10

Para bocallaves adecuados 645S / 646S ver página 79.

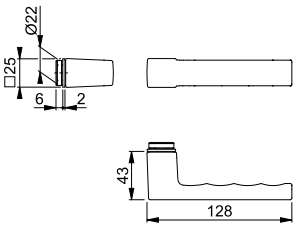



Cuadradillo Rápido

Toulon - 1737/843K

duraplus®

Juego de manillas con roseta HOPPE, de aluminio, sin bocallave, para puertas interiores:
- Ensamblaje: manillas sueltas, con muelles de recuperación utilizables derecha/izquierda, guías sin mantenimiento
- Conexión: **HOPPE Cuadradillo Rápido** con cuadradillo lleno HOPPE (versión macho/hembra)
- Base: nylon
- Fijación: no visible, tornillos multiuso

Descripción				F1	F9	F31-1	F9016M	C.P.	E.T.
				Código/€	Código/€	Código/€	Código/€		
Juego de manillas sin bocallave	37-47	8		10788639 **25,51**				1	10
Juego de manillas sin bocallave (versión hembra/hembra)	35-45	8			11924159 **28,78**	11831741 **32,71**	11695699 **28,78**	1	10
Descripción				F9714M				C.P.	E.T.
				Código/€					
Juego de manillas sin bocallave	37-47	8		**11621315** **28,05**				1	10

Para bocallaves adecuados 843KS ver página 80.

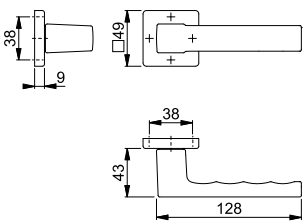

Resumen de productos y carta de colores: ver el fin del catálogo.

Nuevo



Cuadradillo Rápido

Toulon - 1737

duraplus®

Manilla hembra HOPPE, de aluminio, para puertas interiores:
- Conexión: para **HOPPE Cuadradillo Rápido** con cuadradillo lleno HOPPE
- Ensamblaje: para juegos sueltos

Descripción				F1	F9	F9016	F9714M	C.P.	E.T.
				Código/€	Código/€	Código/€	Código/€		
Manilla hembra, pieza		8		10732731 **11,31**	10732740 **12,45**	11831248 **11,31**	**11844425** **12,45**	10	20

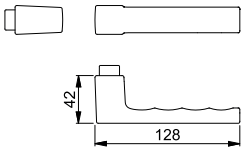

Manilla de puerta hembra, apta para la roseta de ventana SecuSelect® **AUS950S** (página 371).



Cuadradillo Rápido

Cuadradillo RápidoPlus

Trondheim - E1430Z/848N

duraplus®

Juego de manillas **HOPPE Cuadradillo RápidoPlus**, de acero inoxidable, con roseta plana, sin bocallave, para puertas interiores:
- Verificado según la normativa **DIN EN 1906: 37-0140U**, para edificios públicos
- Ensamblaje: manillas sueltas, guías sin mantenimiento
- Conexión: **HOPPE Cuadradillo Rápido** con cuadradillo lleno HOPPE (versión macho/hembra)
- Fijación: rosetas encajables con tetones de soporte pasantes
- Característica especial: montaje sin tornillos, rosetas planas 2 mm de grosor

Descripción				F69				C.P.	E.T.
				Código/€					
Juego de manillas sin bocallave	35-45	8		**3747388** **25,01**				1	10

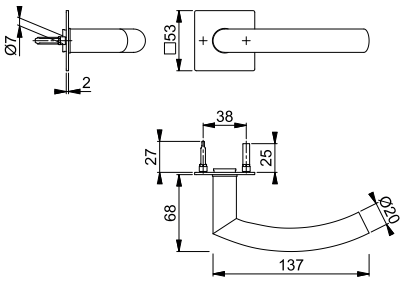

Para bocallaves adecuados E848S-SK / E848NS ver página 83.





Valencia - M170/15K-2/15KS-2

duraplus®

Juego de manillas con roseta y bocallave HOPPE, de latón, para puertas interiores:
- Ensamblaje: manillas sueltas, con muelles de recuperación utilizables derecha/izquierda, guías sin mantenimiento
- Conexión: cuadradillo perfilado HOPPE (versión macho/hembra)
- Base: nylon
- Fijación: visible, tornillos multiuso

Descripción			Bocallave	F55 Código/€	F56 Código/€	F76 Código/€		C.P.	E.T.
Juego de manillas	28-68	8		**2451921** **68,30**	2451930 **68,30**	2451948 **68,30**		1	10

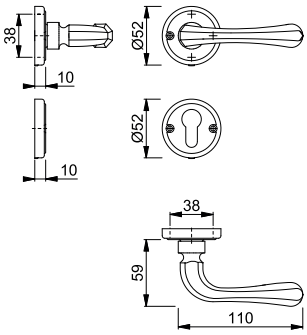

Verona - 1510/42K

duraplus®



Cuadradillo Rápido

Juego de manillas con roseta HOPPE, de aluminio, sin bocallave, para puertas interiores:
- Verificado según la normativa **DIN EN 1906: 37-0140A**, para edificios públicos
- Ensamblaje: manillas sueltas, con muelles de recuperación utilizables derecha/izquierda, guías sin mantenimiento
- Conexión: **HOPPE Cuadradillo Rápido** con cuadradillo lleno HOPPE (versión macho/hembra)
- Base: nylon
- Fijación: no visible, tornillos multiuso

Descripción				F1 Código/€	F9 Código/€			C.P.	E.T.
Juego de manillas sin bocallave	35-45	8		**2815692** **17,21**	2815713 **18,93**			1	10

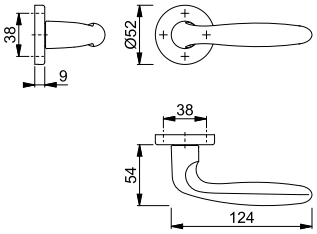

Para bocallaves adecuados 42KS ver página 78.

Resumen de productos y carta de colores: ver el fin del catálogo.



Cuadradillo Rápido

Verona - E1800Z/42K

duraplus®

Juego de manillas con roseta HOPPE, de acero inoxidable, sin bocallave, para puertas interiores:
- Verificado según la normativa **DIN EN 1906: 37-0140A**, para edificios públicos
- Ensamblaje: manillas sueltas, con muelles de recuperación utilizables derecha/izquierda, guías sin mantenimiento
- Conexión: **HOPPE Cuadradillo Rápido** con cuadradillo lleno HOPPE (versión macho/hembra)
- Base: nylon
- Fijación: no visible, tornillos multiuso

Descripción				F69 Código/€				C.P.	E.T.
Juego de manillas sin bocallave	37-47	8		**2811456** **71,27**				1	10

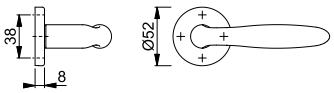

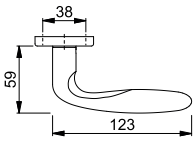

Para bocallaves adecuados E42KS ver página 81.



Cuadradillo Rápido

Verona - M151/265

duraplus®

Juego de manillas con placa larga HOPPE, de latón, para puertas interiores:
- Verificado según la normativa **DIN EN 1906: 37-0140A**, para edificios públicos
- Ensamblaje: manillas sueltas, con muelles de recuperación utilizables derecha/izquierda, guías sin mantenimiento
- Conexión: **HOPPE Cuadradillo Rápido** con cuadradillo lleno HOPPE (versión macho/hembra)
- Fijación: visible, tornillos multiuso

Descripción			Bocallave/ Distancia	F77-R Código/€				C.P.	E.T.
Juego de manillas	32-48	8	sin boca-llave	**2984891** **69,52**				1	10

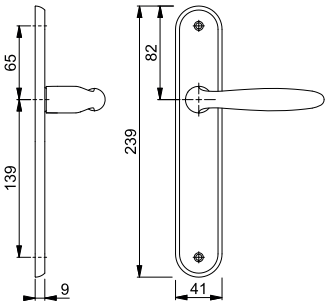

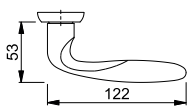

Todos los acabados con la letra **R** en su código de color tienen Resista®.

Resista®



Cuadradillo Rápido

Verona - M151/42K

duraplus®

Juego de manillas con roseta HOPPE, de latón, sin bocallave, para puertas interiores:
- Verificado según la normativa **DIN EN 1906: 37-0140A**, para edificios públicos
- Ensamblaje: manillas sueltas, con muelles de recuperación utilizables derecha/izquierda, guías sin mantenimiento
- Conexión: **HOPPE Cuadradillo Rápido** con cuadradillo lleno HOPPE (versión macho/hembra)
- Base: nylon
- Fijación: no visible, tornillos multiuso

Descripción				F71 Código/€				C.P.	E.T.
Juego de manillas sin bocallave	32-48	8		**2901654** **37,52**				1	10

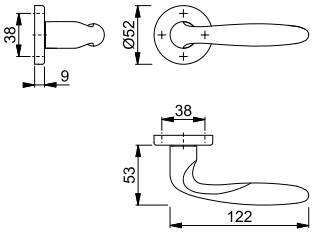

Para bocallaves adecuados M42KS ver página 85.



Cuadradillo Rápido

Vitória - 1515/42K

duraplus®

Juego de manillas con roseta HOPPE, de aluminio, sin bocallave, para puertas interiores:
- Verificado según la normativa **DIN EN 1906: 37-0140A**, para edificios públicos
- Ensamblaje: manillas sueltas, con muelles de recuperación utilizables derecha/izquierda, guías sin mantenimiento
- Conexión: **HOPPE Cuadradillo Rápido** con cuadradillo lleno HOPPE (versión macho/hembra)
- Base: nylon
- Fijación: no visible, tornillos multiuso

Descripción				F1 Código/€	F9 Código/€			C.P.	E.T.
Juego de manillas sin bocallave	35-45	8		**2815297** **15,76**	2815393 **17,34**			1	10

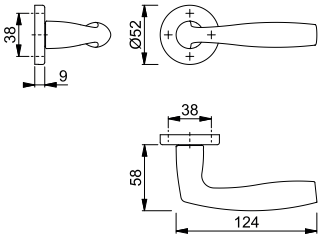

Para bocallaves adecuados 42KS ver página 78.

Resumen de productos y carta de colores: ver el fin del catálogo.



Cuadradillo Rápido

Vitória - M1515/23K

duraplus®

Juego de manillas con roseta HOPPE, de latón, sin bocallave, para puertas interiores:
- Verificado según la normativa **DIN EN 1906: 37-0140A**, para edificios públicos
- Ensamblaje: manillas sueltas, con muelles de recuperación utilizables derecha/izquierda, guías sin mantenimiento
- Conexión: **HOPPE Cuadradillo Rápido** con cuadradillo lleno HOPPE (versión macho/hembra)
- Base: nylon
- Fijación: no visible, tornillos multiuso

Descripción				F41-R	F71	F77-R		C.P.	E.T.
				Código/€	Código/€	Código/€			
Juego de manillas sin bocallave	32-47	8		**2901718** **34,58**	2901700 **26,60**	2952101 **37,23**		1	10

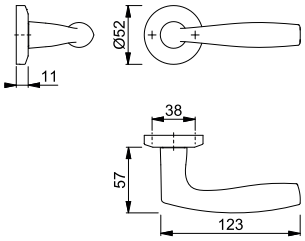

Todos los acabados con la letra **R** en su código de color tienen Resista®.

Resista®

Para bocallaves adecuados M23KS ver página 85.



304L

duraplus®

Pareja placas cuadradas planas HOPPE, de aluminio, para puertas interiores:
- Ensamblaje: para manillas sueltas, guías sin mantenimiento
- Fijación: visible, tornillos multiuso

Descripción			Bocallave/ Distancia	F1				C.P.	E.T.
				Código/€					
Placa cuadrada plana, pareja			sin boca-llave	**622290** **36,92**				10	40

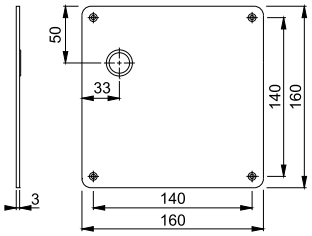

Juegos para puertas interiores



42KS

duraplus®

Pareja bocallaves HOPPE, de aluminio, para puertas interiores:
- Base: nylon
- Fijación: no visible, tornillos multiuso

Descripción			Bocallave	F1	F9	F31-1	F9016M	C.P.	E.T.
				Código/€	Código/€	Código/€	Código/€		
Bocallave, pareja				812059 **8,06**	812158 **8,87**	11815711 **10,09**	11695845 **8,87**	10	50
Condena/desbloqueo para puertas de baño/WC, pareja	37-42	5-8			11931346 **18,64**		11695857 **18,64**	5	20
	40	5-8				11815693 **21,19**		5	20
Condena/desbloqueo para puertas de baño/WC con indicador rojo/blanco, pareja	40	5-8		2803608 **16,95**	2803624 **18,64**			5	20
Bocallave con desbloqueo de baño/WC, pieza		6		837465 **10,27**	837496 **11,31**			5	30
Bocallave con condena de baño/WC, pieza	40	6-SK1		837397 **10,27**	837410 **11,31**			5	30
Descripción			Bocallave	F9714M				C.P.	E.T.
				Código/€					
Bocallave, pareja				**3487125** **8,87**				10	50
Condena/desbloqueo para puertas de baño/WC, pareja	40	5-8		11515965 **18,64**				5	20

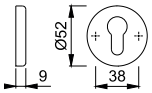



52KS

duraplus®

Pareja bocallaves HOPPE, de aluminio, para puertas interiores:
- Base: nylon
- Fijación: no visible, tornillos multiuso

Descripción			Bocallave	F1	F9016M	F9714M		C.P.	E.T.
				Código/€	Código/€	Código/€			
Bocallave, pareja				3626922 **8,06**	11695869 **8,87**	**10719051** **8,87**		10	50
Condena/desbloqueo para puertas de baño/WC, pareja	37-42	5-8		3628856 **16,95**	11695870 **18,64**	10719107 **18,64**		5	20

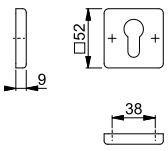

Resumen de productos y carta de colores: ver el fin del catálogo.



645S

duraplus®

Pareja mini-bocallaves HOPPE, de aluminio, para puertas de baño/WC:
- Conexión: cuadradillo lleno HOPPE
- Fijación: mediante tornillo prisionero, adicionalmente con silicona o adhesivo

Descripción			Bocallave	F1	F9	F31-1	F33-1	C.P.	E.T.
				Código/€	Código/€	Código/€	Código/€		
Condena/desbloqueo para puertas de baño/WC, pareja	38-43	5-8		11905268 **22,93**	11905275 **25,22**	11704640 **28,68**	11804919 **29,82**	5	25
	43-48	5-8		11905281 **22,93**	11905293 **25,22**	11761350 **28,68**	11906395 **29,82**	5	25
	55-80	5-8		11905305 **24,23**	11905311 **26,65**	11905323 **30,29**	11906431 **31,51**	5	25
Descripción			Bocallave	F9016M	F9714M			C.P.	E.T.
				Código/€	Código/€				
Condena/desbloqueo para puertas de baño/WC, pareja	38-43	5-8		11704695 **25,22**	**11704664** **25,22**			5	25
	43-48	5-8		11761374 **25,22**	11761362 **25,22**			5	25
	55-80	5-8		11905347 **26,65**	11880508 **26,65**			5	25

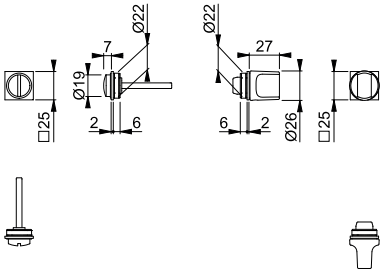

Nuevo



646S

duraplus®

Pareja mini-bocallaves HOPPE, de aluminio, para puertas interiores:
- Fijación: encajable, adicionalmente con silicona o adhesivo
- Característica especial: montaje sin tornillos

Descripción			Bocallave	F31-1	F33-1	F9	F9016M	C.P.	E.T.
				Código/€	Código/€	Código/€	Código/€		
Bocallave, pareja				11704780 **21,19**	11804907 **22,05**	11905499 **18,64**	11704937 **18,64**	5	25
Descripción			Bocallave	F9714M				C.P.	E.T.
				Código/€					
Bocallave, pareja				**11704925** **18,64**				5	25

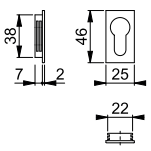

Juegos para puertas interiores



843K

duraplus®

Pareja rosetas para manilla HOPPE, de aluminio, para puertas interiores:
- Ensamblaje: para manillas sueltas, con muelles de recuperación utilizables derecha/izquierda, guías sin mantenimiento
- Base: nylon
- Fijación: no visible, tornillos multiuso

Descripción				F1	F31-1	F9714M		C.P.	E.T.
				Código/€	Código/€	Código/€			
Rosetas con muelles de recuperación, pareja		8		11585407 **7,33**	11631363 **9,18**	**11631387** **8,06**		10	40

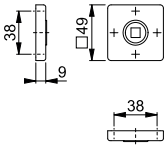



843KS

duraplus®

Pareja bocallaves HOPPE, de aluminio, para puertas interiores:
- Base: nylon
- Fijación: no visible, tornillos multiuso

Descripción			Bocallave	F1	F9	F31-1	F33-1	C.P.	E.T.
				Código/€	Código/€	Código/€	Código/€		
Bocallave, pareja				3797297 **4,68**	10797287 **5,15**	10799522 **5,85**	11845193 **6,08**	50	50
Condena/desbloqueo para puertas de baño/WC, pareja	40	5-8		3797300 **13,57**	10797308 **14,92**	10799549 **16,98**	11845205 **17,65**	30	30

Descripción			Bocallave	F9016M	F9714M			C.P.	E.T.
				Código/€	Código/€				
Bocallave, pareja				11695821 **5,15**	**11621643** **5,15**			50	50
Condena/desbloqueo para puertas de baño/WC, pareja	37-42	5-8		11695833 **14,92**	11622283 **14,92**			30	30

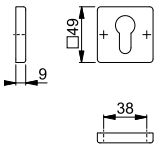



845S

duraplus®

Pareja mini-bocallaves HOPPE, de aluminio, para puertas de baño/WC:
- Conexión: cuadradillo lleno HOPPE
- Fijación: mediante tornillo prisionero, adicionalmente con silicona o adhesivo

Descripción			Bocallave	F31-1	F9016M	F9714M		C.P.	E.T.
				Código/€	Código/€	Código/€			
Condena/desbloqueo para puertas de baño/WC, pareja	43-48	5-8		11766505 **24,39**	**11766517** **21,45**	11766529 **21,45**		5	25
	55-80	5-8		11906467 **26,00**	11906479 **22,88**	11906480 **22,88**		5	25

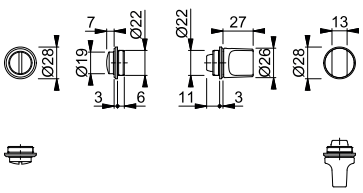

Resumen de productos y carta de colores: ver el fin del catálogo.

846S

duraplus®



Pareja mini-bocallaves HOPPE, de aluminio, para puertas interiores:
- Fijación: encajable, adicionalmente con silicona o adhesivo
- Característica especial: montaje sin tornillos

Descripción			Bocallave	F31-1 Código/€	F9016M Código/€	F9714M Código/€		C.P.	E.T.
Bocallave, pareja				11766542 **17,55**	**11766554** **15,44**	11766566 **15,44**		5	25

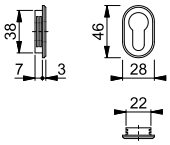

E42KS

duraplus®



Pareja bocallaves HOPPE, de acero inoxidable, para puertas interiores:
- Base: nylon
- Fijación: no visible, tornillos multiuso

Descripción			Bocallave	F69 Código/€				C.P.	E.T.
Bocallave, pareja				**600700** **5,80**				10	50
Condena/desbloqueo para puertas de baño/ WC, pareja	37-47	5-8		662326 **20,62**				5	20

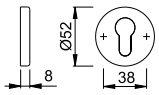

E52KS

duraplus®



Pareja bocallaves HOPPE, de acero inoxidable, para puertas interiores:
- Base: nylon
- Fijación: no visible, tornillos multiuso

Descripción			Bocallave	F69 Código/€				C.P.	E.T.
Bocallave, pareja				**3666131** **11,41**				5	50
Condena/desbloqueo para puertas de baño/ WC, pareja	37-42	5-8		3666174 **26,23**				5	20

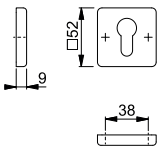

Nuevo



Cuadradillo RápidoPlus

E848N

duraplus®

Pareja rosetas planas para manilla **HOPPE Cuadradillo RápidoPlus**, de acero inoxidable, para puertas interiores:
- Ensamblaje: para manillas sueltas, guías sin mantenimiento
- Fijación: rosetas encajables con tetones de soporte pasantes
- Característica especial: montaje sin tornillos, rosetas planas 2 mm de grosor, puede equiparse con un muelle de recuperación

Descripción				F9714M Código/€				C.P.	E.T.
Roseta, pareja	35-45			**11736635** **16,59**				5	25

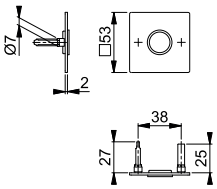



Cuadradillo RápidoPlus

E848NS

duraplus®

Pareja bocallaves planos **HOPPE Cuadradillo RápidoPlus**, de acero inoxidable, para puertas interiores:
- Fijación: bocallaves con tetones de soporte pasantes
- Característica especial: montaje sin tornillos, rosetas planas 2 mm de grosor

Descripción			Bocallave	F78-1-R Código/€	F84-1-R Código/€	F96-1-R Código/€	F97-1-R Código/€	C.P.	E.T.
Bocallave, pareja	35-45			11712120 **21,71**	11658058 **21,71**	11657972 **21,71**	11657947 **21,71**	5	25
Condena/desbloqueo para puertas de baño/WC, pareja	37-45	5-8		11713574 **46,90**	11713635 **46,90**	11713604 **46,90**	11713549 **46,90**	2	10
Descripción			Bocallave	F69 Código/€	F9714M Código/€			C.P.	E.T.
Bocallave, pareja	35-45			3758061 **12,77**	**11741260** **16,59**			5	25
Condena/desbloqueo para puertas de baño/WC, pareja	35-45	5-8		3759143 **27,59**				2	10
	37-45	5-8			11823719 **35,85**			2	10

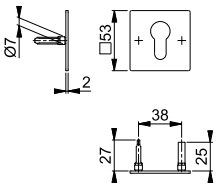

Acabados:


F78-1-R


F84-1-R


F96-1-R


F97-1-R


F69


F9714M

Todos los acabados con la letra **R** en su código de color tienen Resista®.

Resista®

Resumen de productos y carta de colores: ver el fin del catálogo.



Cuadradillo RápidoPlus

E848S-SK

duraplus®

Pareja bocallaves planos **HOPPE Cuadradillo RápidoPlus**, de acero inoxidable, para puertas interiores:
- Fijación: bocallaves autoadhesivos
- Característica especial: montaje sin tornillos, rosetas planas 2 mm de grosor

Descripción			Bocallave	F69 Código/€				C.P.	E.T.
Bocallave, pareja				**3189996** **11,41**				5	25
Condena/desbloqueo para puertas de baño/WC, pareja	35-45	5-8		3190006 **26,23**				2	10

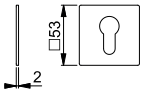

Nuevo



Cuadradillo RápidoPlus

E849N

duraplus®

Pareja rosetas planas para manilla **HOPPE Cuadradillo RápidoPlus**, de acero inoxidable, para puertas interiores:
- Ensamblaje: para manillas sueltas, guías sin mantenimiento
- Fijación: rosetas encajables con tetones de soporte pasantes
- Característica especial: montaje sin tornillos, rosetas planas 2 mm de grosor, puede equiparse con un muelle de recuperación

Descripción				F9714M Código/€				C.P.	E.T.
Roseta, pareja	35-45			**11736641** **16,59**				5	25

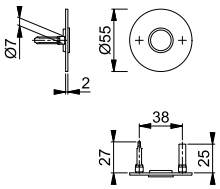



Cuadradillo RápidoPlus

E849NS

duraplus®

Pareja bocallaves planos **HOPPE Cuadradillo RápidoPlus**, de acero inoxidable, para puertas interiores:
- Fijación: bocallaves con tetones de soporte pasantes
- Característica especial: montaje sin tornillos, rosetas planas 2 mm de grosor

Descripción			Bocallave	F78-1-R Código/€	F84-1-R Código/€	F96-1-R Código/€	F97-1-R Código/€	C.P.	E.T.
Bocallave, pareja	35-45			11718845 **21,71**	11657905 **21,71**	11657819 **21,71**	11657789 **21,71**	5	25
Condena/desbloqueo para puertas de baño/WC, pareja	37-45	5-8		11718882 **46,90**	11718900 **46,90**	11718894 **46,90**	11718815 **46,90**	2	10

Descripción			Bocallave	F69 Código/€	F9714M Código/€			C.P.	E.T.
Bocallave, pareja	35-45			3758001 **12,77**	**11736665** **16,59**			5	25
Condena/desbloqueo para puertas de baño/WC, pareja	35-45	5-8		3759119 **27,59**				2	10
	37-45	5-8			11823732 **35,85**			2	10

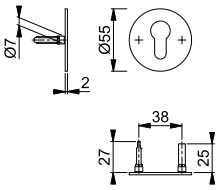

Acabados:

F78-1-R

F84-1-R

F96-1-R

F97-1-R

F69

F9714M

Todos los acabados con la letra **R** en su código de color tienen Resista®.

Resista®



Cuadradillo RápidoPlus

E849S-SK

duraplus®

Pareja bocallaves planos **HOPPE Cuadradillo RápidoPlus**, de acero inoxidable, para puertas interiores:
- Fijación: bocallaves autoadhesivos
- Característica especial: montaje sin tornillos, rosetas planas 2 mm de grosor

Descripción			Bocallave	F69 Código/€				C.P.	E.T.
Bocallave, pareja				**3190031** **11,41**				5	25
Condena/desbloqueo para puertas de baño/WC, pareja	35-45	5-8		3190049 **26,23**				2	10

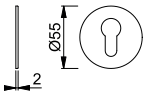

Resumen de productos y carta de colores: ver el fin del catálogo.



M23KS

duraplus®

Pareja bocallaves HOPPE, de latón, para puertas interiores:
- Base: nylon
- Fijación: no visible, tornillos multiuso

Descripción			Bocallave	F41-R Código/€	F49-R Código/€	F71 Código/€	F77-R Código/€	C.P.	E.T.
Bocallave, pareja				**2837701** **15,99**	2837699 **15,99**	2837664 **12,30**	2837728 **17,21**	10	40
Condena/desbloqueo para puertas de baño/WC, pareja	40-44	5-8		2837841 **33,72**	2837832 **33,72**	2837808 **25,95**	2837867 **36,32**	5	20

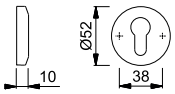

Todos los acabados con la letra **R** en su código de color tienen Resista®.

Resista®



M42KS

duraplus®

Pareja bocallaves HOPPE, de latón, para puertas interiores:
- Base: nylon
- Fijación: no visible, tornillos multiuso

Descripción			Bocallave	F78-1-R Código/€	F84-1-R Código/€	F96-1-R Código/€	F97-1-R Código/€	C.P.	E.T.
Bocallave, pareja				11726325 **11,47**	11726519 **11,47**	**11726465** **11,47**	11726192 **11,47**	10	40
Condena/desbloqueo para puertas de baño/WC, pareja	37-42	5-8		11726435 **30,58**	11726520 **30,58**	11726477 **30,58**	11726209 **30,58**	5	20
Descripción			Bocallave	F41-R Código/€	F42-R Código/€	F71 Código/€		C.P.	E.T.
Bocallave, pareja				617517 **10,66**	11560423 **10,66**	529971 **8,19**		10	40
Condena/desbloqueo para puertas de baño/WC, pareja	40-49	5-8		2838915 **28,39**		2083946 **21,84**		5	20

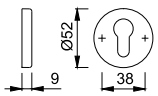

Acabados:


F78-1-R


F84-1-R


F96-1-R


F97-1-R


F41-R


F42-R


F71

Todos los acabados con la letra **R** en su código de color tienen Resista®.

Resista®



M843KS

duraplus®

Pareja bocallaves HOPPE, de latón, para puertas interiores:
- Base: nylon
- Fijación: no visible, tornillos multiuso

Descripción			Bocallave	F78-1-R Código/€	F84-1-R Código/€	F96-1-R Código/€	F97-1-R Código/€	C.P.	E.T.
Bocallave, pareja				11728322 **19,11**	11728371 **19,11**	11728395 **19,11**	11728358 **19,11**	10	40
Condena/desbloqueo para puertas de baño/WC, pareja	38-48	5-8		11748989 **38,22**	11749386 **38,22**	11749489 **38,22**	11749532 **38,22**	5	20
Descripción			Bocallave	F41-R Código/€	F42-R Código/€	F49-R Código/€	F71 Código/€	C.P.	E.T.
Bocallave, pareja				3402890 **17,76**	**10742972** **17,76**	3402902 **17,76**	3402881 **13,65**	10	40
Condena/desbloqueo para puertas de baño/WC, pareja	38-48	5-8		3430751 **35,49**	10743019 **35,49**	3430760 **35,49**	3462868 **27,30**	5	20

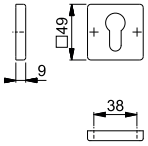

Acabados:


F78-1-R


F84-1-R


F96-1-R


F97-1-R


F41-R


F42-R


F49-R


F71

Todos los acabados con la letra **R** en su código de color tienen Resista®.

Resista®



M845

duraplus®

Pareja mini-rosetas HOPPE, de latón, para puertas interiores:
- Ensamblaje: para manillas sueltas, guías sin mantenimiento
- Fijación: encajable, adicionalmente con silicona o adhesivo
- Característica especial: montaje sin tornillos

CuZn

2

Descripción				F78-R Código/€	F78-1-R Código/€	F84-R Código/€	F84-1-R Código/€	C.P.	E.T.
Roseta, pareja				11797685 **19,66**	11797733 **19,66**	11797654 **19,66**	11797691 **19,66**	10	50
Descripción				F96-R Código/€	F96-1-R Código/€	F97-R Código/€	F97-1-R Código/€	C.P.	E.T.
Roseta, pareja				11797678 **19,66**	11797715 **19,66**	11797666 **19,66**	**11797708** **19,66**	10	50
Descripción				F42-R Código/€	F9714M Código/€			C.P.	E.T.
Roseta, pareja				11566887 **18,25**	11660429 **15,44**			10	50

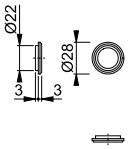

Acabados:

F78-R
F78-1-R
F84-R
F84-1-R
F96-R
F96-1-R
F97-R
F97-1-R
F42-R
F9714M

Todos los acabados con la letra **R** en su código de color tienen Resista®.

Resista®



M845S

duraplus®

Pareja mini-bocallaves HOPPE, de latón, para puertas de baño/WC:
- Conexión: cuadradillo lleno HOPPE
- Fijación: mediante tornillo prisionero, adicionalmente con silicona o adhesivo

CuZn

Descripción			Bocallave	F78-R Código/€	F78-1-R Código/€	F84-R Código/€	F84-1-R Código/€	C.P.	E.T.
Condena/desbloqueo para puertas de baño/WC, pareja	38-43	5-8		11717671 **27,30**	11717683 **27,30**	11717713 **27,30**	11717725 **27,30**	5	25
	55-80	5-8		11838309 **29,12**	11838243 **29,12**	11838334 **29,12**	11838322 **29,12**	5	25
Descripción			Bocallave	F96-R Código/€	F96-1-R Código/€	F97-R Código/€	F97-1-R Código/€	C.P.	E.T.
Condena/desbloqueo para puertas de baño/WC, pareja	38-43	5-8		11717695 **27,30**	11717701 **27,30**	11717658 **27,30**	**11717665** **27,30**	5	25
	55-80	5-8		11838371 **29,12**	11838365 **29,12**	11838425 **29,12**	11838413 **29,12**	5	25

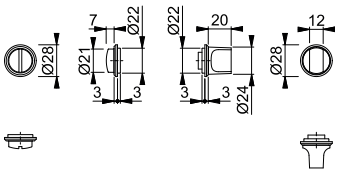

Acabados:

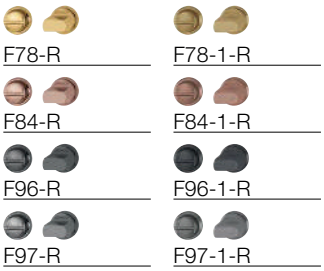

Todos los acabados con la letra **R** en su código de color tienen Resista®.

Resista®



M845S

duraplus®

Pareja mini-bocallaves HOPPE, de latón, para puertas de baño/WC:
- Conexión: cuadradillo lleno HOPPE
- Fijación: mediante tornillo prisionero, adicionalmente con silicona o adhesivo

CuZn

Descripción			Bocallave	F41-R Código/€	F49-R Código/€			C.P.	E.T.
Condena/desbloqueo para puertas de baño/WC, pareja	33-38	5-8		**3765471** **25,35**	3765498 **25,35**			5	25
	38-43	5-8		3765480 **25,35**	3765501 **25,35**			5	25
	43-48	5-8		3881835 **25,35**				5	25
	48-53	5-8		10782827 **25,35**	10783782 **25,35**			5	25
	55-80	5-8		10782851 **27,04**	10783791 **27,04**			5	25

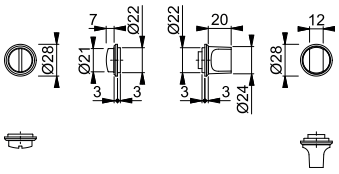

Todos los acabados con la letra **R** en su código de color tienen Resista®.

Resista®

Resumen de productos y carta de colores: ver el fin del catálogo.



M846S

duraplus®

Pareja mini-bocallaves HOPPE, de latón, para puertas interiores:
- Fijación: encajable, adicionalmente con silicona o adhesivo
- Característica especial: montaje sin tornillos

CuZn

Descripción			Bocallave	F78-1-R Código/€	F78-R Código/€	F84-1-R Código/€	F84-R Código/€	C.P.	E.T.
Bocallave, pareja				11717324 **19,66**	11717312 **19,66**	11717361 **19,66**	11717355 **19,66**	5	25
Descripción			Bocallave	F96-1-R Código/€	F96-R Código/€	F97-1-R Código/€	F97-R Código/€	C.P.	E.T.
Bocallave, pareja				11717348 **19,66**	11717336 **19,66**	**11717294** **19,66**	11717270 **19,66**	5	25
Descripción			Bocallave	F41-R Código/€	F49-R Código/€			C.P.	E.T.
Bocallave, pareja				3765535 **18,25**	3765594 **18,25**			5	25

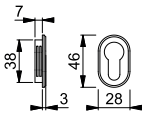

Acabados:


F78-1-R


F78-R


F84-1-R


F84-R


F96-1-R


F96-R


F97-1-R


F97-R


F41-R


F49-R

Todos los acabados con la letra **R** en su código de color tienen Resista®.

Resista®

Juegos para puertas interiores





siempre favorable duranorm®





Alta - E1433Z/17K/17KS

duranorm®

Juego de manillas con roseta y bocallave HOPPE, de acero inoxidable, para puertas interiores:

- Ensamblaje: manillas de puerta fijas/giratorias, con muelles de recuperación, guías sin mantenimiento
- Conexión: cuadradillo perfilado HOPPE
- Base: nylon
- Fijación: no visible, tornillos multiuso

Descripción			Bocallave	F69 Código/€				C.P.	E.T.
Juego de manillas	29-70	8		**3887217** **11,41**				1	20
Juego de manillas para puertas de baño/WC	38-51	8 5-8		3887428 **18,54**				1	20

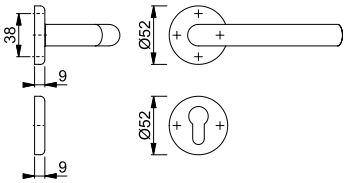

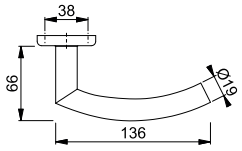



Alta - E1433Z/17K

duranorm®

Juego de manillas con roseta sin bocallave HOPPE, de acero inoxidable, para puertas interiores:

- Ensamblaje: manillas fijas/giratorias, con muelles de recuperación, guías sin mantenimiento
- Conexión: cuadradillo perfilado HOPPE
- Base: nylon
- Fijación: no visible, tornillos multiuso

Descripción				F69 Código/€				C.P.	E.T.
Juego de manillas sin bocallave	29-70	8		**10700262** **10,87**				1	20

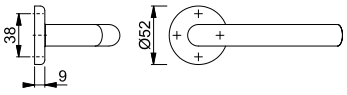

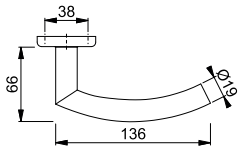

Para bocallaves adecuados E17KS ver página 99.





Baden - E1388Z/17K/17KS

duranorm®

Juego de manillas con roseta y bocallave HOPPE, de acero inoxidable, para puertas interiores:
- Ensamblaje: manillas de puerta fijas/giratorias, con muelles de recuperación, guías sin mantenimiento
- Conexión: cuadradillo perfilado HOPPE
- Base: nylon
- Fijación: no visible, tornillos multiuso

Descripción			Bocallave	F69 Código/€				C.P.	E.T.
Juego de manillas	29-70	8		**3882352** **11,41**				1	20
Juego de manillas para puertas de baño/WC	38-51	8 5-8		3883697 **18,54**				1	20

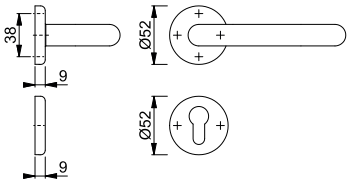

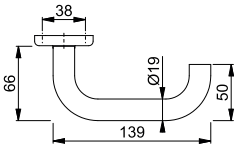



Baden - E1388Z/17K

duranorm®

Juego de manillas con roseta sin bocallave HOPPE, de acero inoxidable, para puertas interiores:
- Ensamblaje: manillas fijas/giratorias, con muelles de recuperación, guías sin mantenimiento
- Conexión: cuadradillo perfilado HOPPE
- Base: nylon
- Fijación: no visible, tornillos multiuso

Descripción				F69 Código/€				C.P.	E.T.
Juego de manillas sin bocallave	29-70	8		**10700271** **10,87**				1	20

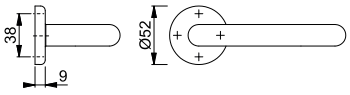

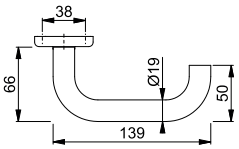

Para bocallaves adecuados E17KS ver página 99.

Nuevo





Brindisi - 1126/24K/24KS

duranorm®

Juego de manillas con roseta y bocallave HOPPE, de aluminio, para puertas interiores:
- Ensamblaje: manillas de puerta fijas/giratorias, con muelles de recuperación, guías sin mantenimiento
- Conexión: cuadradillo lleno HOPPE
- Base: nylon
- Fijación: no visible, tornillos multiuso
- Característica especial: montaje facil HOPPE

Descripción			Bocallave	F94-1 Código/€				C.P.	E.T.
Juego de manillas	40-50	8		**11902656** **16,59**				2	20
Juego de manillas para puertas de baño/WC	40-50	8 5-8		11902668 **22,10**				2	20

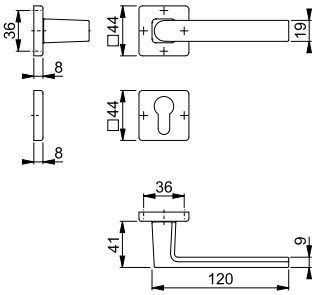

Resumen de productos y carta de colores: ver el fin del catálogo.





Essen - E1555Z/17K/17KS

duranorm®

Juego de manillas con roseta y bocallave HOPPE, de acero inoxidable, para puertas interiores:
- Ensamblaje: manillas de puerta fijas/giratorias, con muelles de recuperación, guías sin mantenimiento
- Conexión: cuadradillo perfilado HOPPE
- Base: nylon
- Fijación: no visible, tornillos multiuso

Descripción			Bocallave	F69 Código/€				C.P.	E.T.
Juego de manillas	29-70	8		**3882379** **11,41**				1	20
Juego de manillas para puertas de baño/WC	38-51	8 5-8		3883726 **18,54**				1	20

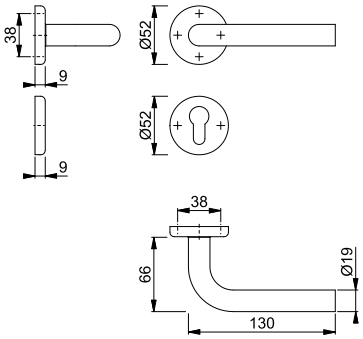



Essen - E1555Z/17K

duranorm®

Juego de manillas con roseta sin bocallave HOPPE, de acero inoxidable, para puertas interiores:
- Ensamblaje: manillas fijas/giratorias, con muelles de recuperación, guías sin mantenimiento
- Conexión: cuadradillo perfilado HOPPE
- Base: nylon
- Fijación: no visible, tornillos multiuso

Descripción				F69 Código/€				C.P.	E.T.
Juego de manillas sin bocallave	29-70	8		**10700289** **10,87**				1	20

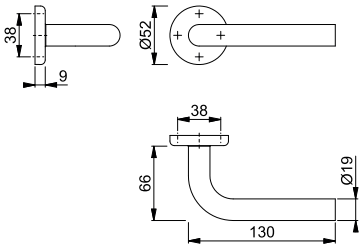

Para bocallaves adecuados E17KS ver página 99.



Ibiza - 1171/17K

duranorm®

Juego de manillas con roseta sin bocallave HOPPE, de aluminio, para puertas interiores:
- Ensamblaje: manillas fijas/giratorias, con muelles de recuperación, guías sin mantenimiento
- Conexión: cuadradillo perfilado HOPPE (versión macho/hembra)
- Base: nylon
- Fijación: no visible, tornillos multiuso

Descripción				F1 Código/€	F271* Código/€			C.P.	E.T.
Juego de manillas sin bocallave	35-44	8		3230961 **8,87**	**3798185** **12,40**			20	20

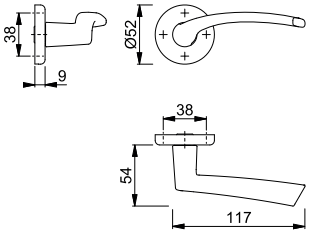

* Utilizable sólo para uso interior.

Para bocallaves adecuados 17KS ver página 99.



Malaga - M166SL/2705

duranorm®

Juego de manillas con placa larga HOPPE, de latón, para puertas interiores:
- Ensamblaje: manillas de puerta fijas/giratorias, con muelles de recuperación, guías sin mantenimiento
- Conexión: cuadradillo lleno HOPPE
- Fijación: visible, tornillos multiuso

CuZn

Descripción			Bocallave/ Distancia	F71 Código/€	F80 Código/€			C.P.	E.T.
Juego de manillas	30-50	8	sin boca-llave	**2283665** **16,35**	3168562 **17,99**			1	10

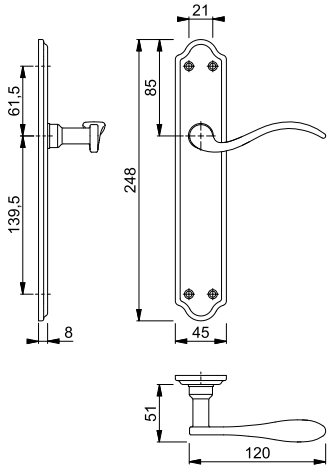

Resumen de productos y carta de colores: ver el fin del catálogo.



Seattle - 168L/3020

duranorm®

Juego de manillas con placa larga HOPPE, de aluminio, para puertas interiores:
- Ensamblaje: manillas fijas/giratorias, con muelles de recuperación, guías sin mantenimiento
- Conexión: cuadradillo lleno HOPPE
- Fijación: visible, tornillos multiuso

Descripción			Bocallave/ Distancia	F94-1 Código/€				C.P.	E.T.
Juego de manillas	31-40	8	sin boca-llave	**3142792** 11,86				10	10

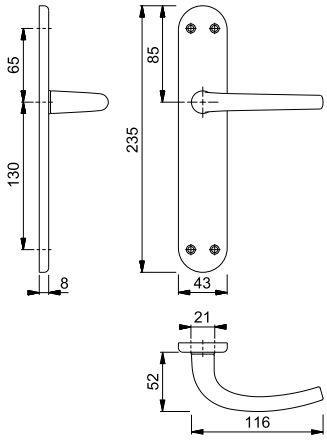



Seattle - 168L/17K

duranorm®

Juego de manillas con roseta HOPPE, de aluminio, sin bocallave, para puertas interiores:
- Ensamblaje: manillas de puerta fijas/giratorias, con muelles de recuperación, guías sin mantenimiento
- Conexión: cuadradillo lleno HOPPE
- Base: nylon
- Fijación: no visible, tornillos multiuso
- Característica especial: montaje facil HOPPE

Descripción				F1 Código/€				C.P.	E.T.
Juego de manillas sin bocallave	40-50	8		**11794306** 8,27				20	20

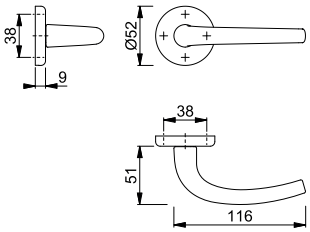

* Utilizable sólo para uso interior.

Para bocallaves adecuados 17KS ver página 99.





Utrecht - E1444Z/17K/17KS

duranorm®

Juego de manillas con roseta y bocallave HOPPE, de acero inoxidable, para puertas interiores:

- Ensamblaje: manillas sueltas, con muelles de recuperación utilizables derecha/izquierda, guías sin mantenimiento
- Conexión: cuadradillo perfilado HOPPE (versión macho/hembra)
- Base: nylon
- Fijación: no visible, tornillos multiuso

Descripción			Bocallave	F69 Código/€				C.P.	E.T.
Juego de manillas	35-54	8		**3885182** **11,41**				1	10
Juego de manillas para puertas de baño/WC	40-48	8 5-8		3885140 **18,54**				1	10

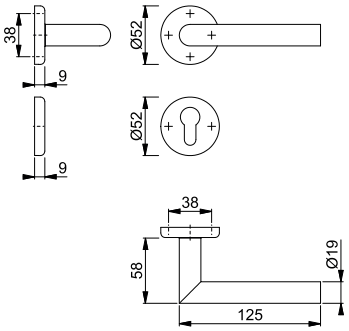

Utrecht - E1444Z/17K

duranorm®



Juego de manillas con roseta HOPPE, de acero inoxidable, sin bocallave, para puertas interiores:

- Ensamblaje: manillas sueltas, con muelles de recuperación utilizables derecha/izquierda, guías sin mantenimiento
- Conexión: cuadradillo perfilado HOPPE (versión macho/hembra)
- Base: nylon
- Fijación: no visible, tornillos multiuso

Descripción				F69 Código/€				C.P.	E.T.
Juego de manillas sin bocallave	35-54	8		**10700297** **10,87**				1	10

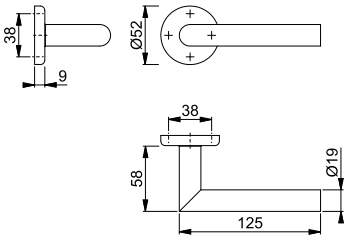

Para bocallaves adecuados E17KS ver página 99.



17KS

duranorm®

Pareja bocallaves HOPPE, de aluminio, para puertas interiores:
- Base: nylon
- Fijación: no visible, tornillos multiuso

Descripción			Bocallave	F1 Código/€	F249* Código/€	F271* Código/€		C.P.	E.T.
Bocallave, pareja				**3481428** **3,25**	3848082 **4,55**	3848154 **4,55**		50	50
Condena/desbloqueo para puertas de baño/ WC, pareja	39-48	5-8			3848808 **10,74**	3848816 **10,74**		30	30
	40	5-8		3821470 **7,67**				30	30

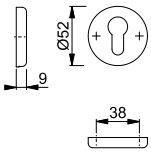

* Utilizable sólo para uso interior.



E17KS

duranorm®

Pareja bocallaves HOPPE, de acero inoxidable, para puertas interiores:
- Base: nylon
- Fijación: no visible, tornillos multiuso

Descripción			Bocallave	F69 Código/€				C.P.	E.T.
Bocallave, pareja				**3064536** **4,26**				50	50
Condena/desbloqueo para puertas de baño/ WC, pareja	37-42	5-8		3064544 **11,39**				30	30

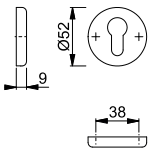

Juegos de manillas para puertas para personas con movilidad reducida

HOPPE®
La manilla que decora.

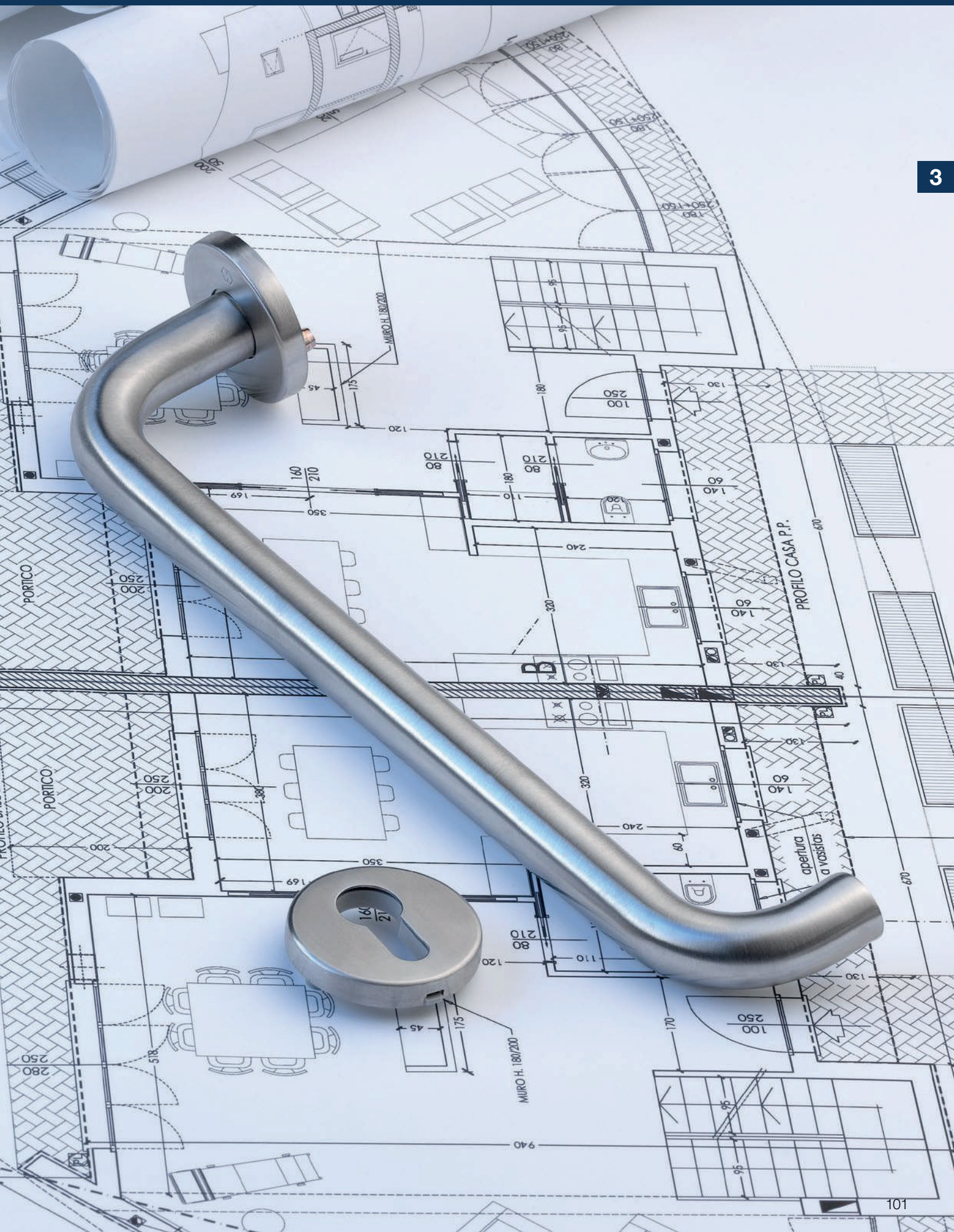

Resumen juegos de manillas para puertas para personas con movilidad reducida



Colección de productos dura**plus**®

superar lo convencional



Paris
E138
pág. 106

= Acero inoxidable

Juegos de manillas para puertas para personas con movilidad reducida





superar lo convencional **duraplus®**

Juegos de manillas para puertas para personas con movilidad reducida

Paris - E138F1/42/42KS

duraplus®





Juego de manillas con roseta y bocallave HOPPE, de acero inoxidable, para puertas interiores:

- Ensamblaje: manillas fijas/giratorias para puerta, con muelle de recuperación, guías sin mantenimiento
- Conexión: cuadradillo lleno perfilado HOPPE
- Base: rosetas acero, tetones de soporte; bocallaves nylon
- Fijación: no visible, pasante; rosetas con tornillos con rosca métrica M5; bocallaves con tornillos multiuso
- Característica especial: manilla larga

Descripción			Bocallave	F69 Código/€				C.P.	E.T.
Juego de manillas	40-45	8		**3702358** 153,71				1	10

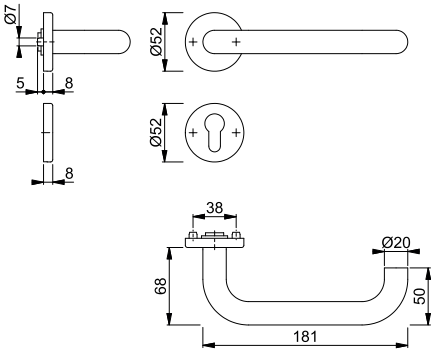

Paris - E138F3/42/42KVS

duraplus®





Juego de manillas con roseta y bocallave HOPPE, de acero inoxidable, para puertas interiores:

- Verificado según la normativa **DIN EN 1906: 47-0140A**, para edificios públicos
- Ensamblaje: manillas fijas/giratorias para puerta, con muelle de recuperación, guías sin mantenimiento
- Conexión: cuadradillo lleno perfilado HOPPE, templado
- Base: rosetas acero, bocallaves nylon, tetones de soporte
- Fijación: no visible, pasante; rosetas con tornillos con rosca métrica M4; bocallaves con tornillos multiuso, recíproca
- Característica especial: manilla extralarga

Descripción			Bocallave	F69 Código/€				C.P.	E.T.
Juego de manillas	40-45	8		**3115971** 160,52				1	4
Juego de manillas para puertas de baño/WC con indicador rojo/ blanco	40-45	8 5-8		3115989 175,34				1	4

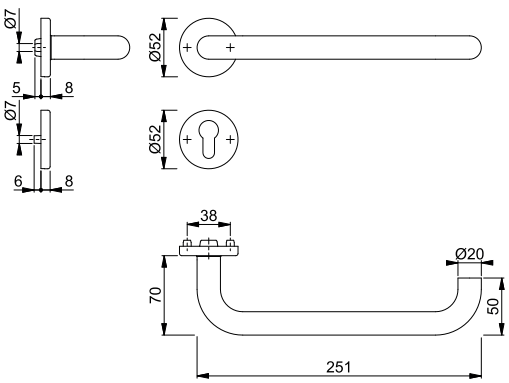

Resumen de productos y carta de colores: ver el fin del catálogo.

Paris - E138F4/42/42KVS

duraplus®



Juego de manillas con roseta y bocallave HOPPE, de acero inoxidable, para puertas interiores:

- Verificado según la normativa **DIN EN 1906: 47-0140A**, para edificios públicos
- Ensamblaje: manillas fijas/giratorias para puerta, con muelle de recuperación, guías sin mantenimiento
- Conexión: cuadradillo lleno perfilado HOPPE, templado
- Base: rosetas acero, bocallaves nylon, tetones de soporte
- Fijación: no visible, pasante; rosetas con tornillos con rosca métrica M4; bocallaves con tornillos multiuso, recíproca
- Característica especial: manilla extralarga

Descripción			Bocallave	F69 Código/€				C.P.	E.T.
Juego de manillas	40-45	8		**3080392** **167,31**				1	4
Juego de manillas para puertas de baño/WC con indicador rojo/blanco	40-45	8 5-8		3102900 **182,13**				1	4

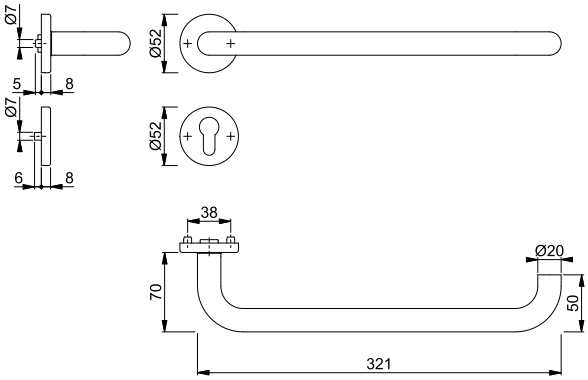

EX42S

duraplus®



Pareja rosetas HOPPE, de acero inoxidable, con desbloqueo/condena e indicador rojo/blanco para puertas de baño/WC:

- Base: acero
- Fijación: no visible, tornillos multiuso
- Característica especial: condena para uso de personas con movilidad reducida

316

Descripción			Bocallave	F69 Código/€				C.P.	E.T.
Condena/desbloqueo para puertas de baño/WC con indicador rojo/blanco, pareja	40-45	5		**87100956** **31,49**				5	100

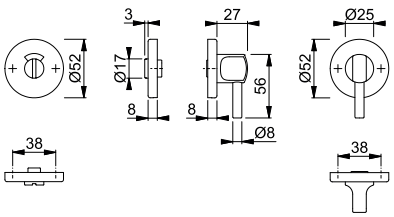


RIVESTIMEN
TETTO CANALI E PLUVIALI IN RAME
RIVESTIMENTO IN GEO PIETRA "SCAGLIA GT"
(come da esempio fotografico)
SEZIONE A-A

Resumen juegos para puertas cortafuego



Colección de productos dura**plus**®

superar lo convencional



Amsterdam
FS-(E)1400
pág. 114



Paris
FS-(E/K)138
pág. 116



Rotterdam
FS-(E)1401
pág. 121



Stockholm
FS-(E)1140
FS-(E)1141
pág. 123

= Aluminio = Acero inoxidable = Nylon



Juegos para puertas cortafuego



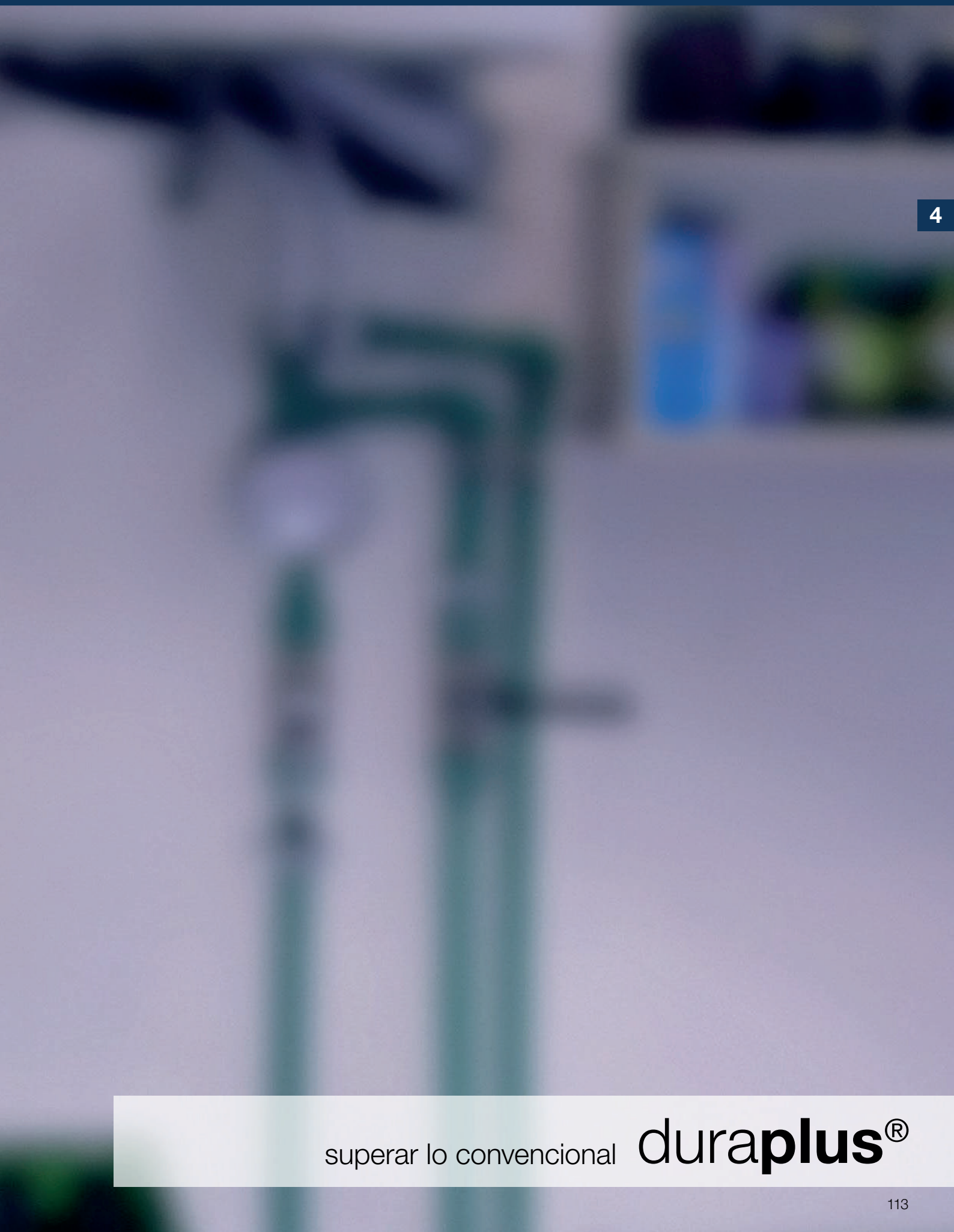

superar lo convencional duraplus®

Amsterdam - FS-58/353KH/1400

duraplus®



Sertos®

Juego de manilla-pomo cortafuego con placa corta HOPPE, de aluminio, para puertas de entrada:

- Verificado según las normativas **DIN 18273**, **DIN EN 1906: 47-D1150A** y PIVCERT***Plus*** (1.000.000 ciclos de ensayo), para edificios públicos
- Ensamblaje: exterior pomo fijo; interior manilla fija/giratoria, con muelle de recuperación, conexión por inserción **Sertos®** con cojinete de bolas, guía sin mantenimiento
- Conexión: cuadradillo lleno perfilado FDW HOPPE
- Base: acero, tetones de soporte
- Fijación: no visible, tornillos pasantes con rosca métrica M5
- Característica especial: manilla con alma de acero

Descripción			Bocallave/ Distancia	F1 Código/€				C.P.	E.T.
Juego de manilla-pomo cortafuego	45-65	9	72	**10725881** 90,79				1	4

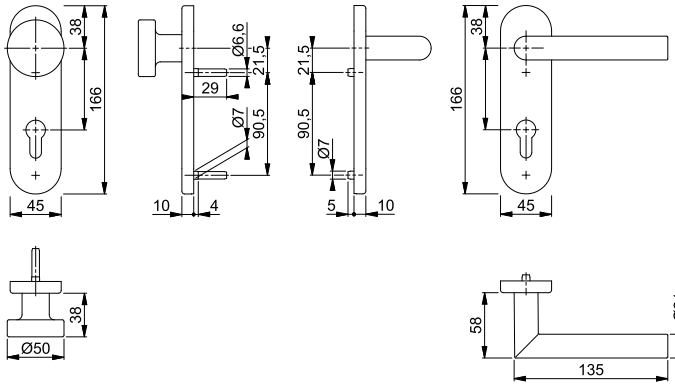

Amsterdam - FS-1400/353KH

duraplus®



Sertos®

Juego de manillas cortafuego con placa corta HOPPE, de aluminio, para puertas interiores:

- Verificado según las normativas **DIN 18273**, **DIN EN 1906: 47-D1150A** y PIVCERT***Plus*** (1.000.000 ciclos de ensayo), para edificios públicos
- Ensamblaje: manillas de puerta fijas/giratorias, con muelles de recuperación, conexión por inserción **Sertos®** con cojinete de bolas, guías sin mantenimiento
- Conexión: cuadradillo lleno perfilado HOPPE
- Base: acero, tetones de soporte
- Fijación: no visible, tornillos pasantes con rosca métrica M5
- Característica especial: manillas con alma de acero

Descripción			Bocallave/ Distancia	F1 Código/€				C.P.	E.T.
Juego de manillas cortafuego	45-65	9	72	**10725531** 78,96				1	10

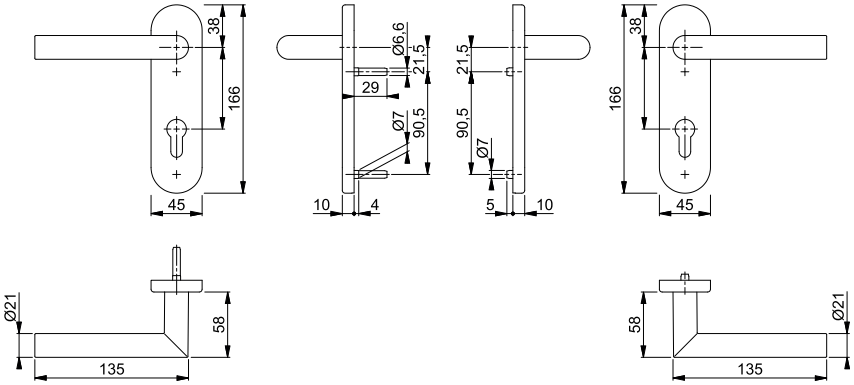

Resumen de productos y carta de colores: ver el fin del catálogo.



Sertos®

Amsterdam - FS-E1400/353KH

duraplus®

Juego de manillas cortafuego con placa corta HOPPE, de acero inoxidable, para puertas interiores:

- Verificado según las normativas **DIN 18273**, **DIN EN 1906: 47-D1150A** y PIVCERT***Plus*** (1.000.000 ciclos de ensayo), para edificios públicos
- Ensamblaje: manillas de puerta fijas/giratorias, con muelles de recuperación, conexión por inserción **Sertos®** con cojinete de bolas, guías sin mantenimiento
- Conexión: cuadradillo lleno perfilado HOPPE
- Base: acero, tetones de soporte
- Fijación: no visible, tornillos pasantes con rosca métrica M5

Descripción			Bocallave/ Distancia	F69 Código/€	F69-S Código/€			C.P.	E.T.
Juego de manillas cortafuego	40-65	9	72	10722509 **77,45**	**10722517** **96,95**			1	10

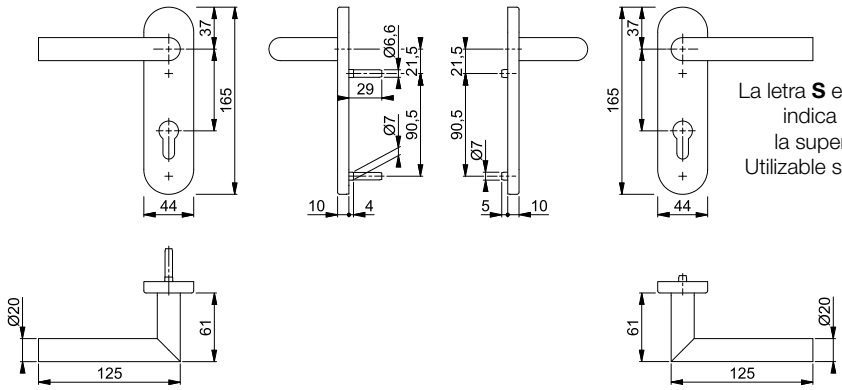

La letra **S** en el código del color indica que lleva SecuSan®, la superficie antimicrobiana. Utilizable sólo para uso interior.

SecuSan®



Sertos®

Amsterdam - FS-E58/42H/42HS/1400

duraplus®

Juego pomo-manilla cortafuego con roseta y bocallave HOPPE, de acero inoxidable, para puertas de entrada:

- Verificado según las normativas **DIN 18273**, **DIN EN 1906: 47-D1150A** y PIVCERT***Plus*** (1.000.000 ciclos de ensayo), para edificios públicos
- Ensamblaje: exterior pomo fijo; interior manilla fija/giratoria, con muelle de recuperación, conexión por inserción **Sertos®** con cojinete de bolas, guía sin mantenimiento
- Conexión: cuadradillo lleno perfilado FDW HOPPE
- Base: acero, tetones de soporte
- Fijación: no visible, tornillos pasantes con rosca métrica M4

Descripción			Bocallave	F69 Código/€	F69-S Código/€			C.P.	E.T.
Juego de manilla-pomo cortafuego	40-65	9		10722269 **79,46**	**10722277** **98,96**			1	4

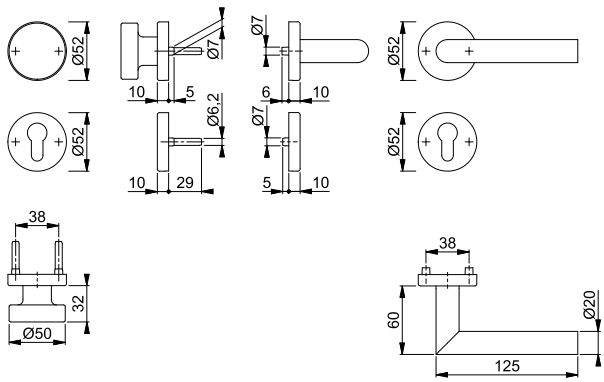

La letra **S** en el código del color indica que lleva SecuSan®, la superficie antimicrobiana. Utilizable sólo para uso interior.

SecuSan®





Sertos®

Amsterdam - FS-E1400/42H/42HS

duraplus®

Juego de manillas cortafuego con roseta y roseta bocallave HOPPE, de acero inoxidable, para puertas interiores:

- Verificado según las normativas **DIN 18273**, **DIN EN 1906: 47-D1150A** y PIVCERT***Plus*** (1.000.000 ciclos de ensayo), para edificios públicos
- Ensamblaje: manillas de puerta fijas/giratorias, con muelles de recuperación, conexión por inserción **Sertos®** con cojinete de bolas, guías sin mantenimiento
- Conexión: cuadradillo lleno perfilado HOPPE
- Base: acero, tetones de soporte
- Fijación: no visible, tornillos pasantes con rosca métrica M4

Descripción			Bocallave	F69 Código/€	F69-S Código/€			C.P.	E.T.
Juego de manillas cortafuego	40-65	9		10721910 **64,64**	**10721928** **84,14**			1	10

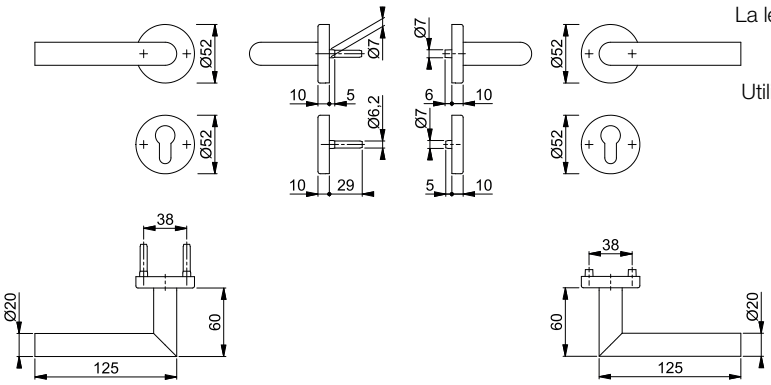

La letra **S** en el código del color indica que lleva SecuSan®, la superficie antimicrobiana. Utilizable sólo para uso interior.

SecuSan®



Sertos®

Paris - FS-58/353KH/138

duraplus®

Juego de manilla-pomo cortafuego con placa corta HOPPE, de aluminio, para puertas de entrada:

- Verificado según la normativa **DIN 18273**, verificado en cerraduras de salida de emergencia según **DIN EN 179**, **DIN EN 1906: 47-D1150A** y PIVCERT***Plus*** (1.000.000 ciclos de ensayo), para edificios públicos
- Ensamblaje: exterior pomo fijo; interior manilla fija/giratoria, con muelle de recuperación, conexión por inserción **Sertos®** con cojinete de bolas, guía sin mantenimiento
- Conexión: cuadradillo lleno perfilado FDW HOPPE
- Base: acero, tetones de soporte
- Fijación: no visible, tornillos pasantes con rosca métrica M5
- Característica especial: manilla con alma de acero

Descripción				Bocallave/ Distancia	F1 Código/€				C.P.	E.T.
Juego de manilla-pomo cortafuego	45-65	9		72	**10726112** **90,79**				1	4

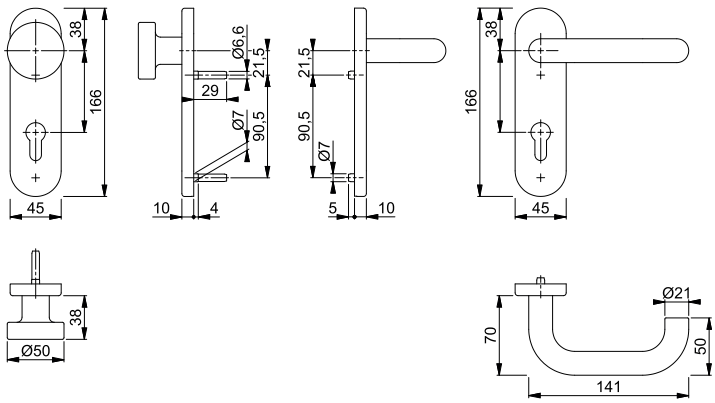

Resumen de productos y carta de colores: ver el fin del catálogo.

Paris - FS-138/353KH

duraplus®



Sertos®

Juego de manillas cortafuego con placa corta HOPPE, de aluminio, para puertas interiores:
- Verificado según las normativas **DIN 18273**, **DIN EN 1906: 47-D1150A** y PIVCERT***Plus*** (1.000.000 ciclos de ensayo), para edificios públicos
- Ensamblaje: manillas de puerta fijas/giratorias, con muelles de recuperación, conexión por inserción **Sertos®** con cojinete de bolas, guías sin mantenimiento
- Conexión: cuadradillo lleno perfilado HOPPE
- Base: acero, tetones de soporte
- Fijación: no visible, tornillos pasantes con rosca métrica M5
- Característica especial: manillas con alma de acero

Descripción			Bocallave/ Distancia	F1 Código/€				C.P.	E.T.
Juego de manillas cortafuego	45-65	9	72	**10725654** **78,96**				1	10
Juego de manillas cortafuego anti-pánico	40-65	9	72	10725785 **90,43**				1	4

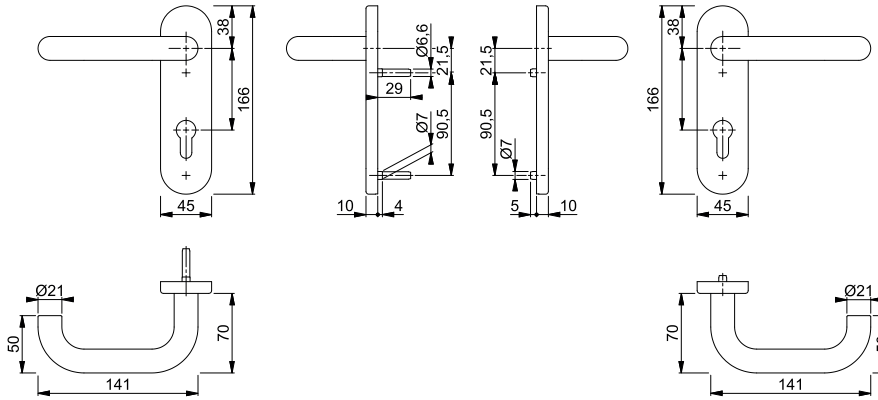

Paris - FS-E138/353KH

duraplus®



Sertos®

Juego de manillas cortafuego con placa corta HOPPE, de acero inoxidable, para puertas interiores:
- Verificado según las normativas **DIN 18273**, **DIN EN 1906: 47-D1150A** y PIVCERT***Plus*** (1.000.000 ciclos de ensayo), para edificios públicos
- Ensamblaje: manillas de puerta fijas/giratorias, con muelles de recuperación, conexión por inserción **Sertos®** con cojinete de bolas, guías sin mantenimiento
- Conexión: cuadradillo lleno perfilado HOPPE
- Base: acero, tetones de soporte
- Fijación: no visible, tornillos pasantes con rosca métrica M5

Descripción			Bocallave/ Distancia	F69 Código/€	F69-S Código/€			C.P.	E.T.
Juego de manillas cortafuego	40-65	9	72	10722808 **77,45**	**10722816** **96,95**			1	10
Juego de manillas cortafuego anti-pánico	40-65	9	72	10722824 **88,71**	10722832 **108,21**			1	4

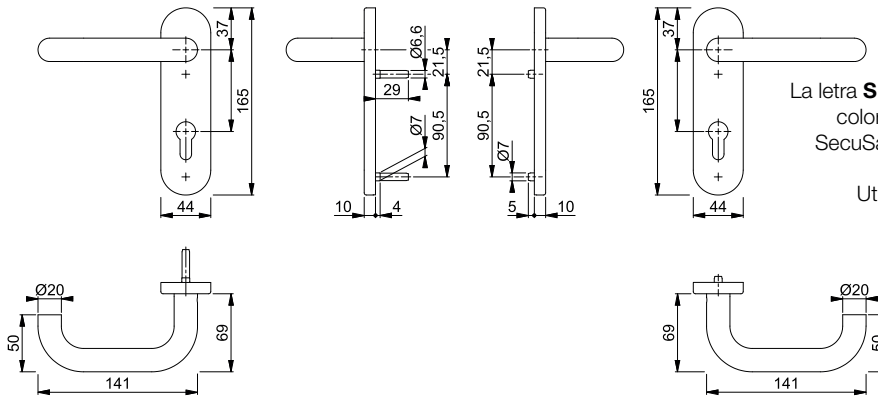

La letra **S** en el código del color indica que lleva SecuSan®, la superficie antimicrobiana. Utilizable sólo para uso interior.

SecuSan®



Sertos®

Paris - FS-E58/42H/42HS/138

duraplus®

Juego pomo-manilla cortafuego con roseta y bocallave HOPPE, de acero inoxidable, para puertas de entrada:

- Verificado según la normativa **DIN 18273**, verificado en cerraduras de salida de emergencia según **DIN EN 179**, **DIN EN 1906: 47-D1150A** y PIVCERT***Plus*** (1.000.000 ciclos de ensayo), para edificios públicos
- Ensamblaje: exterior pomo fijo; interior manilla fija/giratoria, con muelle de recuperación, conexión por inserción **Sertos®** con cojinete de bolas, guía sin mantenimiento
- Conexión: cuadradillo lleno perfilado FDW HOPPE
- Base: acero, tetones de soporte
- Fijación: no visible, tornillos pasantes con rosca métrica M4

Descripción			Bocallave	F69 Código/€	F69-S Código/€			C.P.	E.T.
Juego de manilla-pomo cortafuego	40-65	9		10722365 **79,46**	**10722373** **98,96**			1	4

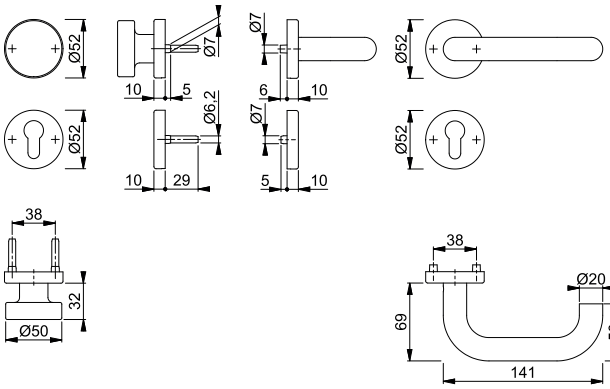

La letra **S** en el código del color indica que lleva SecuSan®, la superficie antimicrobiana. Utilizable sólo para uso interior.

SecuSan®



Sertos®

Paris - FS-E138/42H/42HS

duraplus®

Juego de manillas cortafuego con roseta y roseta bocallave HOPPE, de acero inoxidable, para puertas interiores:

- Verificado según las normativas **DIN 18273**, **DIN EN 1906: 47-D1150A** y PIVCERT***Plus*** (1.000.000 ciclos de ensayo), para edificios públicos
- Ensamblaje: manillas de puerta fijas/giratorias, con muelles de recuperación, conexión por inserción **Sertos®** con cojinete de bolas, guías sin mantenimiento
- Conexión: cuadradillo lleno perfilado HOPPE
- Base: acero, tetones de soporte
- Fijación: no visible, tornillos pasantes con rosca métrica M4

Descripción			Bocallave	F69 Código/€	F69-S Código/€			C.P.	E.T.
Juego de manillas cortafuego	40-65	9		10722074 **64,64**	**10722082** **84,14**			1	10
Juego de manillas cortafuego anti-pánico	40-65	9		10722091 **75,89**	10722103 **95,39**			1	4

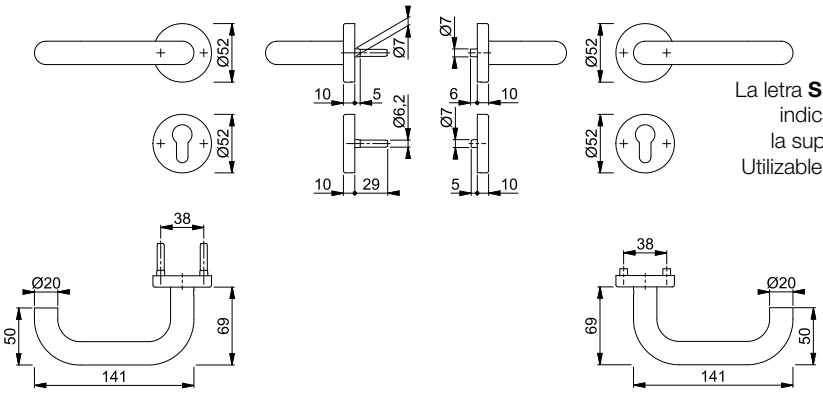

La letra **S** en el código del color indica que lleva SecuSan®, la superficie antimicrobiana. Utilizable sólo para uso interior.

SecuSan®



Paris - FS-K58/202K/138

duraplus®

Juego de manilla-pomo cortafuego con placa corta HOPPE, de nylon, para puertas de entrada:

- Verificado según la normativa **DIN 18273**, verificado en cerraduras de salida de emergencia según **DIN EN 179** y verificado según la normativa **DIN EN 1906: 37-B140U**, para edificios públicos
- Ensamblaje: exterior pomo fijo, interior manilla fija/giratoria, guía sin mantenimiento
- Conexión: cuadradillo lleno HOPPE
- Base: acero, tetones de soporte
- Fijación: no visible, tornillos pasantes con rosca métrica M5
- Característica especial: manilla con alma de acero

Descripción			Bocallave/ Distancia	F9005M Código/€				C.P.	E.T.
Juego de manilla-pomo cortafuego	45-70	9	72	**570690** **24,21**				1	10

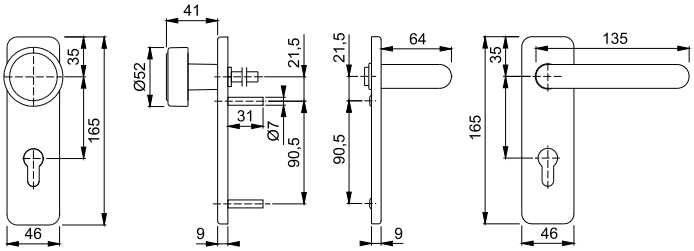

FS-K58/202K

duraplus®



Medio juego pomo cortafuego con placa corta HOPPE, de nylon, para puertas de entrada:

- Verificado según la normativa **DIN 18273**
- Ensamblaje: pomo fijo
- Conexión: cuadradillo lleno HOPPE
- Base: acero, tetones de soporte
- Fijación: invisible, desde el interior, tornillos pasantes con rosca métrica M5

Descripción			Bocallave/ Distancia	F9005M Código/€				C.P.	E.T.
Medio juego pomo cortafuego, pieza	40-66		72	**570720** **10,48**				1	5
			sin boca-llave	570737 **10,48**				1	5

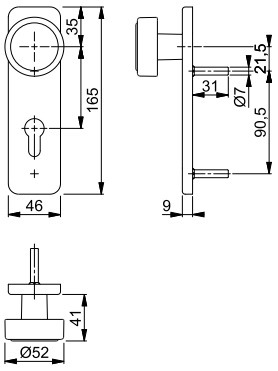



FS-K202K

duraplus®

Placa corta cortafuego HOPPE, de nylon, para puertas interiores:
- Verificado según la normativa **DIN 18273**
- Base: acero, tetones de soporte
- Fijación: no visible, tornillos pasantes con rosca métrica M5

Descripción			Bocallave/ Distancia	F9005M Código/€				C.P.	E.T.
Placa corta cortafuego, pieza			ciega	661282 **5,43**				1	1
Placa corta cortafuego, sin agujero de manilla, pieza			72	**710430** **5,43**				1	20

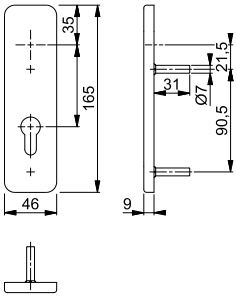



Paris - FS-K138/202K

duraplus®

Juego de manillas cortafuego con placa corta HOPPE, de nylon, para puertas interiores:
- Verificado según las normativas **DIN 18273** y **DIN EN 1906: 37-B140U**, para edificios públicos
- Ensamblaje: manillas de puerta fijas/giratorias, guías sin mantenimiento
- Conexión: cuadradillo lleno HOPPE
- Base: acero, tetones de soporte
- Fijación: no visible, tornillos pasantes con rosca métrica M5
- Característica especial: manillas con alma de acero

Descripción			Bocallave/ Distancia	F9005M Código/€				C.P.	E.T.
Juego de manillas cortafuego	45-70	9	72	**550524** **12,58**				1	10
			sin boca-llave	570683 **12,58**				1	10
Medio juego de manilla cortafuego antipánico	45-70	9	72	635399 **11,34**				1	10

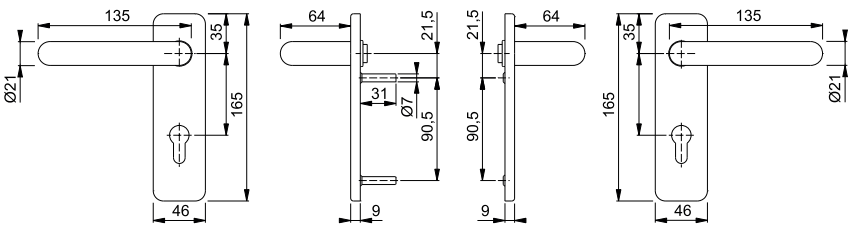

Resumen de productos y carta de colores: ver el fin del catálogo.



Sertos®

Rotterdam - FS-58/353KH/1401

duraplus®

Juego de manilla-pomo cortafuego con placa corta HOPPE, de aluminio, para puertas de entrada:

- Verificado según la normativa **DIN 18273**, verificado en cerraduras de salida de emergencia según **DIN EN 179**, **DIN EN 1906: 47-D1150A** y PIVCERT***Plus*** (1.000.000 ciclos de ensayo), para edificios públicos
- Ensamblaje: exterior pomo fijo; interior manilla fija/giratoria, con muelle de recuperación, conexión por inserción **Sertos®** con cojinete de bolas, guía sin mantenimiento
- Conexión: cuadradillo lleno perfilado FDW HOPPE
- Base: acero, tetones de soporte
- Fijación: no visible, tornillos pasantes con rosca métrica M5
- Característica especial: manilla con alma de acero

Descripción			Bocallave/ Distancia	F1 Código/€				C.P.	E.T.
Juego de manilla-pomo cortafuego	45-65	9	72	**10726139** **109,38**				1	4

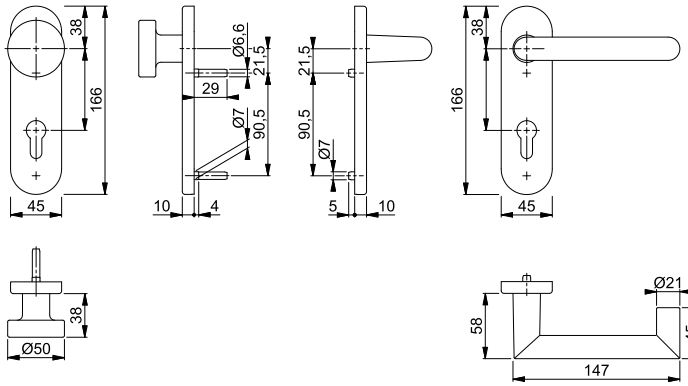

Rotterdam - FS-1401/353KH

duraplus®



Sertos®

Juego de manillas cortafuego con placa corta HOPPE, de aluminio, para puertas interiores:

- Verificado según las normativas **DIN 18273**, **DIN EN 1906: 47-D1150A** y PIVCERT***Plus*** (1.000.000 ciclos de ensayo), para edificios públicos
- Ensamblaje: manillas de puerta fijas/giratorias, con muelles de recuperación, conexión por inserción **Sertos®** con cojinete de bolas, guías sin mantenimiento
- Conexión: cuadradillo lleno perfilado HOPPE
- Base: acero, tetones de soporte
- Fijación: no visible, tornillos pasantes con rosca métrica M5
- Característica especial: manillas con alma de acero

Descripción			Bocallave/ Distancia	F1 Código/€				C.P.	E.T.
Juego de manillas cortafuego	45-65	9	72	**10725671** **97,55**				1	10

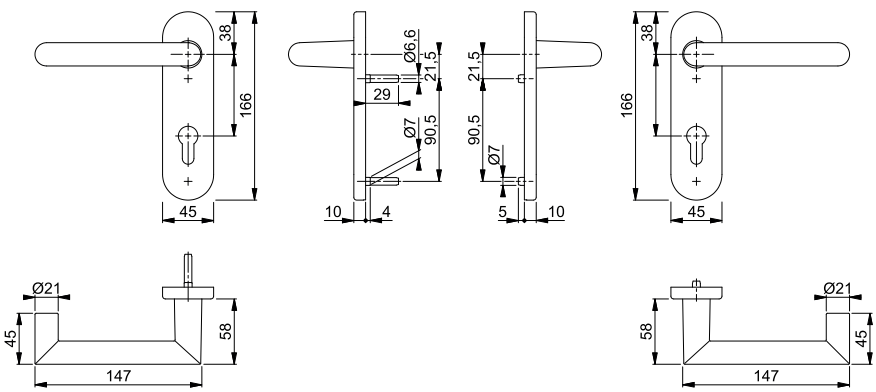



Sertos®

Rotterdam - FS-E1401/353KH

duraplus®

Juego de manillas cortafuego con placa corta HOPPE, de acero inoxidable, para puertas interiores:

- Verificado según las normativas **DIN 18273**, **DIN EN 1906: 47-D1150A** y PIVCERT***Plus*** (1.000.000 ciclos de ensayo), para edificios públicos
- Ensamblaje: manillas de puerta fijas/giratorias, con muelles de recuperación, conexión por inserción **Sertos®** con cojinete de bolas, guías sin mantenimiento
- Conexión: cuadradillo lleno perfilado HOPPE
- Base: acero, tetones de soporte
- Fijación: no visible, tornillos pasantes con rosca métrica M5

Descripción			Bocallave/ Distancia	F69 Código/€				C.P.	E.T.
Juego de manillas cortafuego	40-65	9	72	**10722875** **102,23**				1	10
Juego de manillas cortafuego anti-pánico	40-65	9	72	10722891 **113,49**				1	4

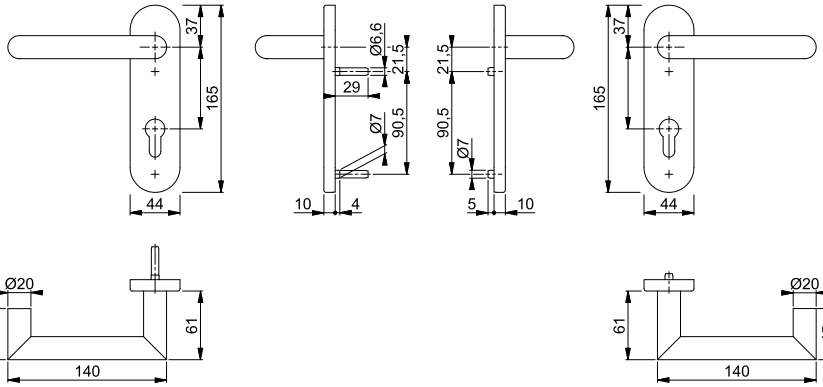



Sertos®

Rotterdam - FS-E58/42H/42HS/1401

duraplus®

Juego pomo-manilla cortafuego con roseta y bocallave HOPPE, de acero inoxidable, para puertas de entrada:

- Verificado según la normativa **DIN 18273**, verificado en cerraduras de salida de emergencia según **DIN EN 179**, **DIN EN 1906: 47-D1150A** y PIVCERT***Plus*** (1.000.000 ciclos de ensayo), para edificios públicos
- Ensamblaje: exterior pomo fijo; interior manilla fija/giratoria, con muelle de recuperación, conexión por inserción **Sertos®** con cojinete de bolas, guía sin mantenimiento
- Conexión: cuadradillo lleno perfilado FDW HOPPE
- Base: acero, tetones de soporte
- Fijación: no visible, tornillos pasantes con rosca métrica M4

Descripción			Bocallave	F69 Código/€				C.P.	E.T.
Juego de manilla-pomo cortafuego	40-65	9		**10722381** **104,23**				1	4

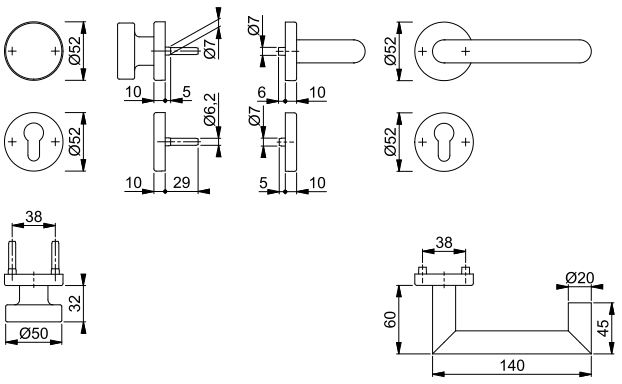

Rotterdam - FS-E1401/42H/42HS

duraplus®





Sertos®

Juego de manillas cortafuego antipánico con roseta y roseta bocallave HOPPE, de acero inoxidable, para puertas interiores:

- Verificado según la normativa **DIN 18273**, verificado en cerraduras de salida de emergencia según **DIN EN 179**, **DIN EN 1906: 47-D1150A** y PIVCERT***Plus*** (1.000.000 ciclos de ensayo), para edificios públicos
- Ensamblaje: manillas de puerta fijas/giratorias, con muelles de recuperación, conexión por inserción **Sertos®** con cojinete de bolas, guías sin mantenimiento
- Conexión: cuadradillo lleno antipánico HOPPE
- Base: acero, tetones de soporte
- Fijación: no visible, tornillos pasantes con rosca métrica M4

Descripción			Bocallave	F69 Código/€	F69-S Código/€			C.P.	E.T.
Juego de manillas cortafuego	40-65	9		10722111 **89,41**				1	10
Juego de manillas cortafuego anti-pánico	40-65	9		10722138 **100,67**	**10722146** **120,17**			1	4

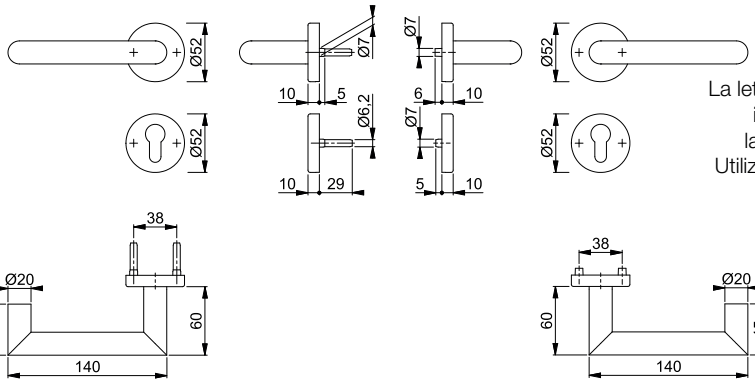

La letra **S** en el código del color indica que lleva SecuSan®, la superficie antimicrobiana. Utilizable sólo para uso interior.

SecuSan®

Stockholm - FS-58/353KH/1140

duraplus®



Sertos®

Juego de manilla-pomo cortafuego con placa corta HOPPE, de aluminio, para puertas de entrada:

- Verificado según las normativas **DIN 18273**, **DIN EN 1906: 47-D1150A** y PIVCERT***Plus*** (1.000.000 ciclos de ensayo), para edificios públicos
- Ensamblaje: exterior pomo fijo; interior manilla fija/giratoria, con muelle de recuperación, conexión por inserción **Sertos®** con cojinete de bolas, guía sin mantenimiento
- Conexión: cuadradillo lleno perfilado FDW HOPPE
- Base: acero, tetones de soporte
- Fijación: no visible, tornillos pasantes con rosca métrica M5
- Característica especial: manilla con alma de acero

Descripción			Bocallave/ Distancia	F1 Código/€				C.P.	E.T.
Juego de manilla-pomo cortafuego	45-65	9	72	**10726235** **79,33**				1	4

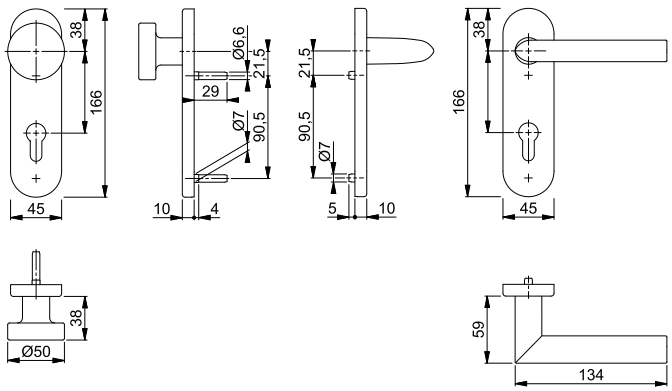

Stockholm - FS-1140/353KH

duraplus®



Sertos®

Juego de manillas cortafuego con placa corta HOPPE, de aluminio, para puertas interiores:

- Verificado según las normativas **DIN 18273**, **DIN EN 1906: 47-D1150A** y PIVCERT***Plus*** (1.000.000 ciclos de ensayo), para edificios públicos
- Ensamblaje: manillas de puerta fijas/giratorias, con muelles de recuperación, conexión por inserción **Sertos®** con cojinete de bolas, guías sin mantenimiento
- Conexión: cuadradillo lleno perfilado HOPPE
- Base: acero, tetones de soporte
- Fijación: no visible, tornillos pasantes con rosca métrica M5
- Característica especial: manillas con alma de acero

Descripción			Bocallave/ Distancia	F1 Código/€				C.P.	E.T.
Juego de manillas cortafuego	45-65	9	72	**10725718** **67,50**				1	10

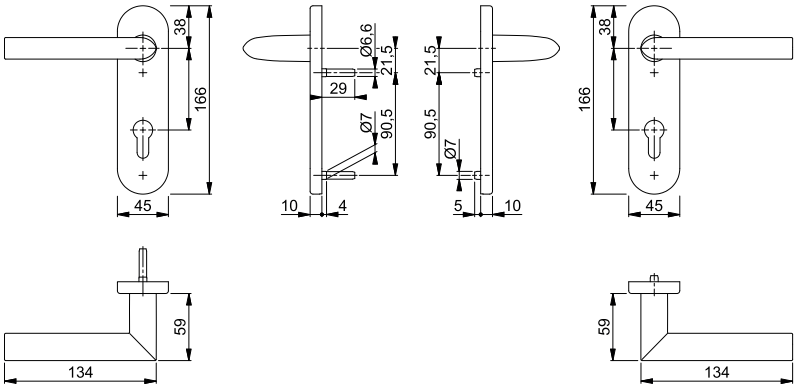

Stockholm - FS-E1140/353KH

duraplus®



Sertos®

Juego de manillas cortafuego con placa corta HOPPE, de acero inoxidable, para puertas interiores:

- Verificado según las normativas **DIN 18273**, **DIN EN 1906: 47-D1150A** y PIVCERT***Plus*** (1.000.000 ciclos de ensayo), para edificios públicos
- Ensamblaje: manillas de puerta fijas/giratorias, con muelles de recuperación, conexión por inserción **Sertos®** con cojinete de bolas, guías sin mantenimiento
- Conexión: cuadradillo lleno perfilado HOPPE
- Base: acero, tetones de soporte
- Fijación: no visible, tornillos pasantes con rosca métrica M5

Descripción			Bocallave/ Distancia	F69 Código/€	F69-S Código/€			C.P.	E.T.
Juego de manillas cortafuego	40-65	9	72	10722980 **80,78**	**10722998** **100,28**			1	10

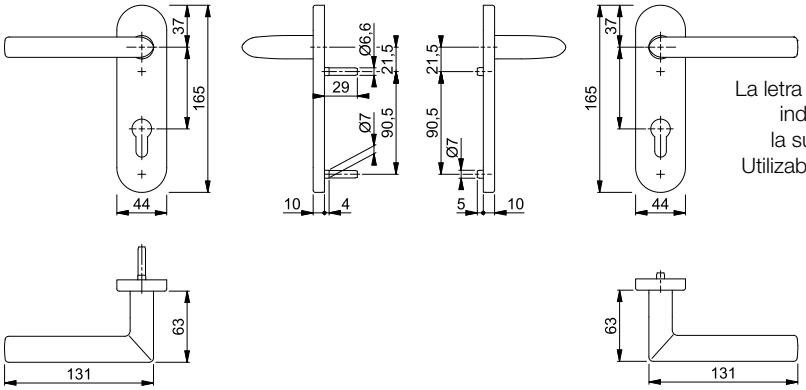

La letra **S** en el código del color indica que lleva SecuSan®, la superficie antimicrobiana. Utilizable sólo para uso interior.

SecuSan®



Sertos®

Stockholm - FS-E1141/353KH

duraplus®

Juego de manillas cortafuego con placa corta HOPPE, de acero inoxidable, para puertas interiores:

- Verificado según las normativas **DIN 18273**, **DIN EN 1906: 47-D1150A** y PIVCERT***Plus*** (1.000.000 ciclos de ensayo), para edificios públicos
- Ensamblaje: manillas de puerta fijas/giratorias, con muelles de recuperación, conexión por inserción **Sertos®** con cojinete de bolas, guías sin mantenimiento
- Conexión: cuadradillo lleno perfilado HOPPE
- Base: acero, tetones de soporte
- Fijación: no visible, tornillos pasantes con rosca métrica M5

Descripción			Bocallave/ Distancia	F69 Código/€				C.P.	E.T.
Juego de manillas cortafuego	40-65	9	72	**10722656** **107,85**				1	10

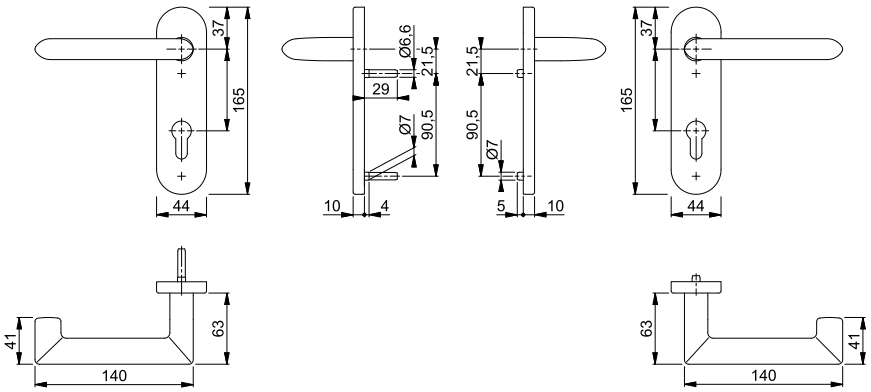



Sertos®

Stockholm - FS-E58/42H/42HS/1140

duraplus®

Juego pomo-manilla cortafuego con roseta y bocallave HOPPE, de acero inoxidable, para puertas de entrada:

- Verificado según las normativas **DIN 18273**, **DIN EN 1906: 47-D1150A** y PIVCERT***Plus*** (1.000.000 ciclos de ensayo), para edificios públicos
- Ensamblaje: exterior pomo fijo; interior manilla fija/giratoria, con muelle de recuperación, conexión por inserción **Sertos®** con cojinete de bolas, guía sin mantenimiento
- Conexión: cuadradillo lleno perfilado FDW HOPPE
- Base: acero, tetones de soporte
- Fijación: no visible, tornillos pasantes con rosca métrica M4

Descripción			Bocallave	F69 Código/€	F69-S Código/€			C.P.	E.T.
Juego de manilla-pomo cortafuego	40-65	9		10722445 **82,78**	**10722437** **102,28**			1	4

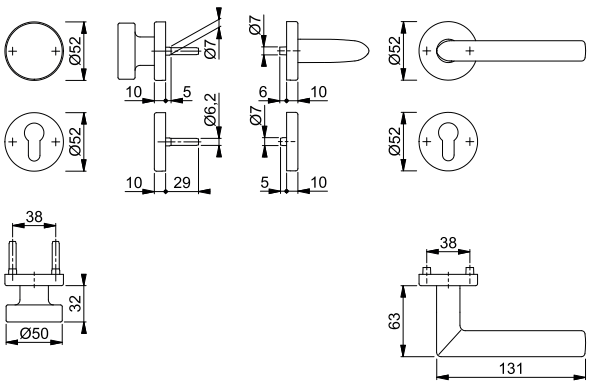

La letra **S** en el código del color indica que lleva SecuSan®, la superficie antimicrobiana. Utilizable sólo para uso interior.

SecuSan®



Sertos®

Stockholm - FS-E58/42H/42HS/1141

duraplus®

Juego pomo-manilla cortafuego con roseta y bocallave HOPPE, de acero inoxidable, para puertas de entrada:

- Verificado según la normativa **DIN 18273**, verificado en cerraduras de salida de emergencia según **DIN EN 179**, **DIN EN 1906: 47-D1150A** y PIVCERT***Plus*** (1.000.000 ciclos de ensayo), para edificios públicos
- Ensamblaje: exterior pomo fijo; interior manilla fija/giratoria, con muelle de recuperación, conexión por inserción **Sertos®** con cojinete de bolas, guía sin mantenimiento
- Conexión: cuadradillo lleno perfilado FDW HOPPE
- Base: acero, tetones de soporte
- Fijación: no visible, tornillos pasantes con rosca métrica M4

Descripción			Bocallave/ Distancia	F69 Código/€				C.P.	E.T.
Juego de manilla-pomo cortafuego	40-65	9		**10722322** 109,85				1	4

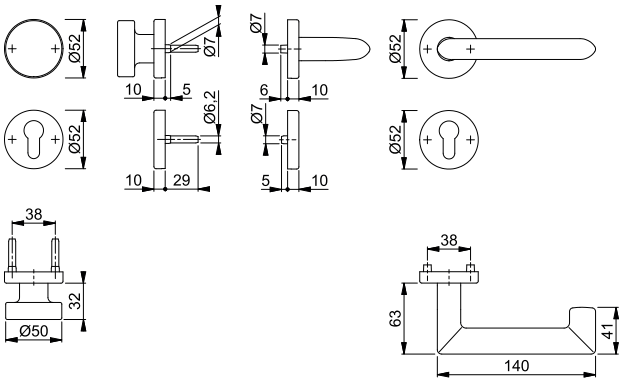

Stockholm - FS-E1140/42H/42HS

duraplus®

Juego de manillas cortafuego con roseta y roseta bocallave HOPPE, de acero inoxidable, para puertas interiores:

- Verificado según las normativas **DIN 18273**, **DIN EN 1906: 47-D1150A** y PIVCERT***Plus*** (1.000.000 ciclos de ensayo), para edificios públicos
- Ensamblaje: manillas de puerta fijas/giratorias, con muelles de recuperación, conexión por inserción **Sertos®** con cojinete de bolas, guías sin mantenimiento
- Conexión: cuadradillo lleno perfilado HOPPE
- Base: acero, tetones de soporte
- Fijación: no visible, tornillos pasantes con rosca métrica M4

Descripción			Bocallave	F69 Código/€	F69-S Código/€			C.P.	E.T.
Juego de manillas cortafuego	40-65	9		10722171 67,96	**10722197** 87,46			1	10

La letra **S** en el código del color indica que lleva SecuSan®, la superficie antimicrobiana. Utilizable sólo para uso interior.

SecuSan®

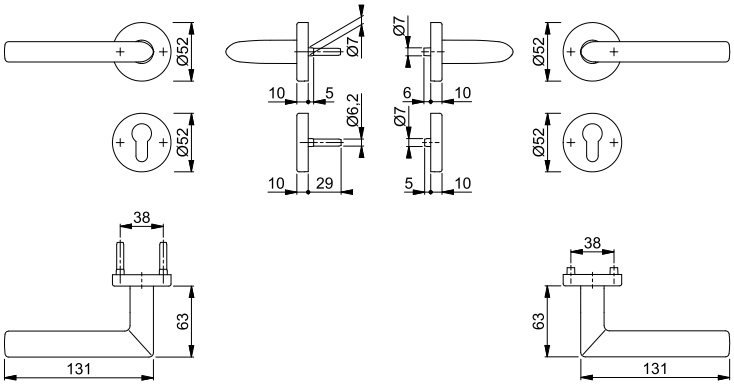





Sertos®

Stockholm - FS-E1141/42H/42HS

duraplus®

Juego de manillas cortafuego con roseta y roseta bocallave HOPPE, de acero inoxidable, para puertas interiores:

- Verificado según las normativas **DIN 18273**, **DIN EN 1906: 47-D1150A** y PIVCERT***Plus*** (1.000.000 ciclos de ensayo), para edificios públicos
- Ensamblaje: manillas de puerta fijas/giratorias, con muelles de recuperación, conexión por inserción **Sertos®** con cojinete de bolas, guías sin mantenimiento
- Conexión: cuadradillo lleno perfilado HOPPE
- Base: acero, tetones de soporte
- Fijación: no visible, tornillos pasantes con rosca métrica M4

Descripción			Bocallave	F69 Código/€				C.P.	E.T.
Juego de manillas cortafuego	40-65	9		**10721979** **95,03**				1	10
Juego de manillas cortafuego anti-pánico	40-65	9		10722007 **106,29**				1	4

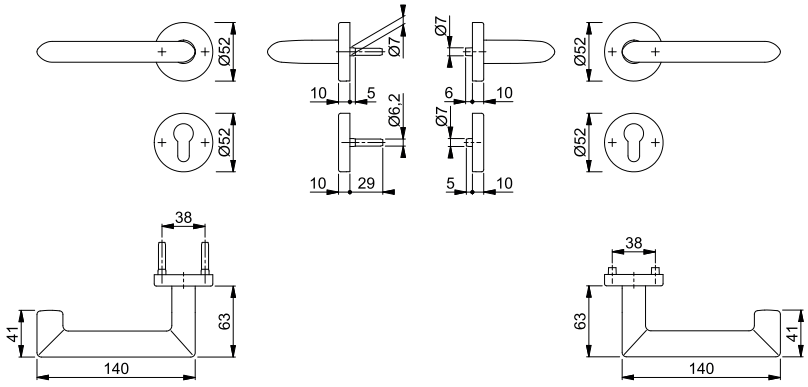

HOPPE®
La manilla que decora.

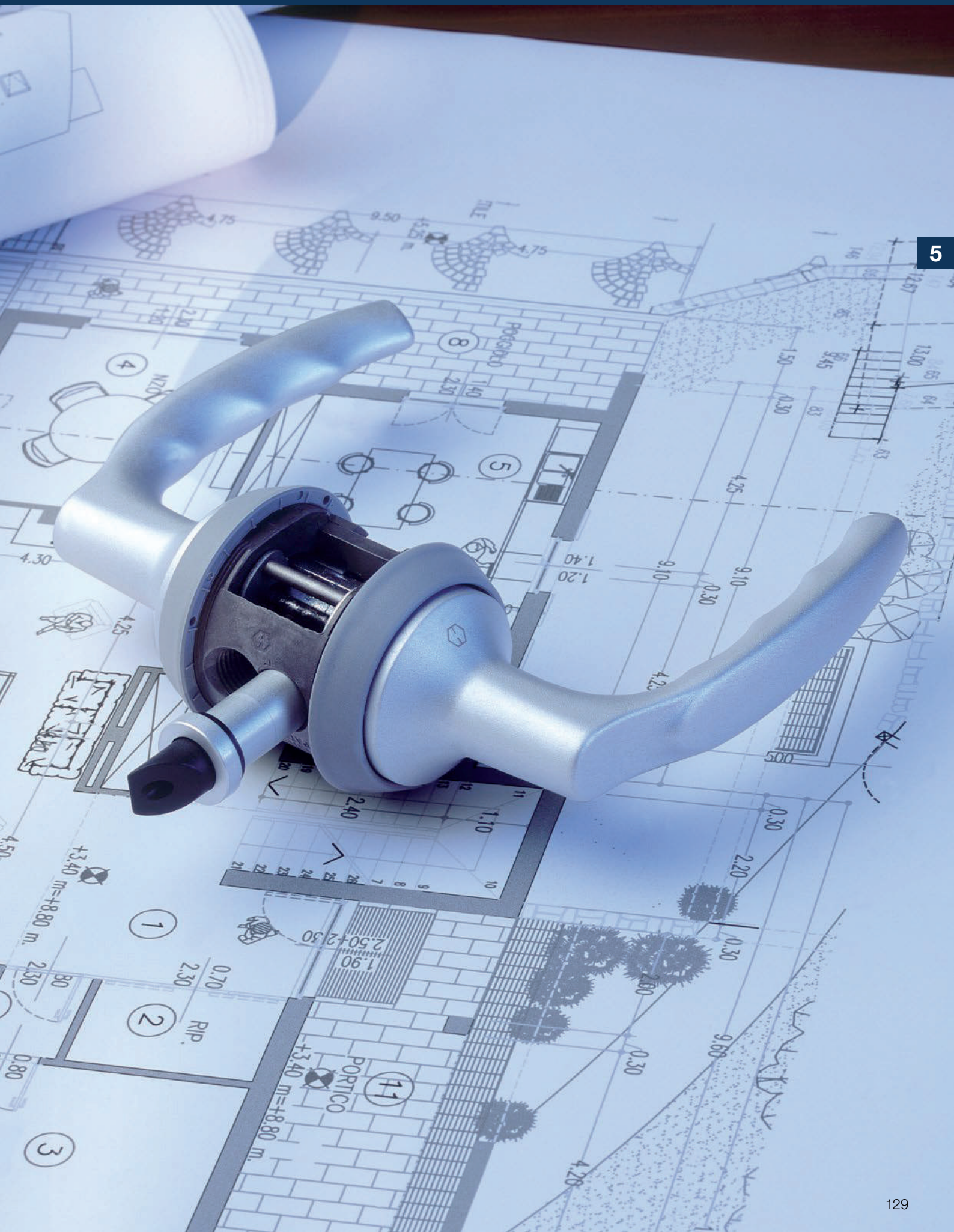



Colección de productos dura**vert**®

para exigencias exclusivas



Athinai
HCS® M156S
pág. 134



Perth
HCS® A1880
pág. 135



= Aluminio = Nylon = Latón



Colección de productos dura**plus**®

superar lo convencional



Arles
HCS® A197S
pág. 138



Atlanta
HCS® A1530
pág. 140



London
HCS® A113
pág. 142



Paris
HCS®
(K) A138S
pág. 144



HCS® – Accesorios para puertas de cristal
pág. 147



Conjunto de guía/picaporte HCS®
pág. 149



Cerraderos HCS®
pág. 150



HCS® – Accesorios de bloqueo / desbloqueo
pág. 152

HCS® – HOPPE Compact System





para exigencias exclusivas **durav**ert®



Athinai - HCS® M156S

duravert®

HCS® con manillas de latón para puertas interiores:
- Tipo de puerta: para puertas de madera de canto plano
- Versión: estándar
- Cuerpo central: fundición a presión de aluminio
- Guía de picaporte: de latón con rosca
- Guía/picaporte: de nylon, reforzado con fibra de vidrio, silencioso
- Rosetas decorativas: de acero inoxidable con rosca de nylon
- Cerradero: no incluido
- Fijación: con guía de picaporte y rosetas decorativas
- Característica especial: combina el herraje de la puerta y la cerradura en un único sistema, requiere la preparación correspondiente de la puerta

Descripción	Ver-sión	Tipo de puerta		F49/F69 Código/€				C.P.	E.T.
HCS®		Puerta de canto plano	35-43	**2571042** **140,14**				1	10
HCS®, para bloquear		Puerta de canto plano	35-43	2571051 **165,41**				1	10
HCS®, para cerrar/ bloquear		Puerta de canto plano	35-43	2571069 **167,28**				1	10

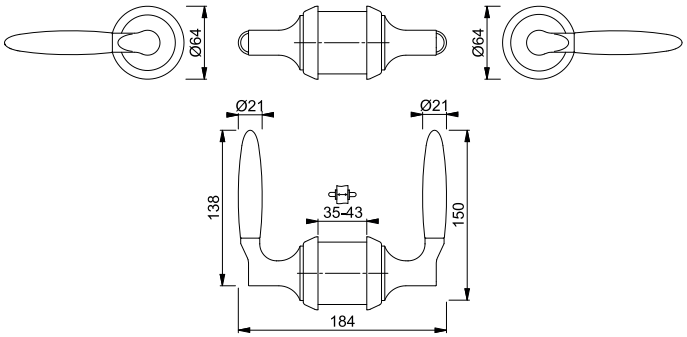



Perth - HCS® A1880

duravert®

HCS® con manillas de aluminio para puertas interiores:
- Tipo de puerta: para puertas de madera de canto plano
- Versión: estándar
- Cuerpo central: fundición a presión de aluminio
- Guía de picaporte: de aluminio con rosca
- Guía/picaporte: de nylon, reforzado con fibra de vidrio, silencioso
- Rosetas decorativas: de aluminio con rosca
- Cerradero: no incluido
- Fijación: con guía de picaporte y rosetas decorativas
- Característica especial: combina el herraje de la puerta y la cerradura en un único sistema, requiere la preparación correspondiente de la puerta

Descripción	Ver-sión	Tipo de puerta		F1-2/F9-2 Código/€				C.P.	E.T.
HCS®		Puerta de canto plano	35-43	**2537119** **120,28**				1	10
HCS®, para bloquear		Puerta de canto plano	35-43	2537160 **139,57**				1	10
HCS®, para cerrar/ bloquear		Puerta de canto plano	35-43	2537207 **142,84**				1	10
HCS®, para cerrar		Puerta de canto plano	35-43	2537258 **141,96**				1	10

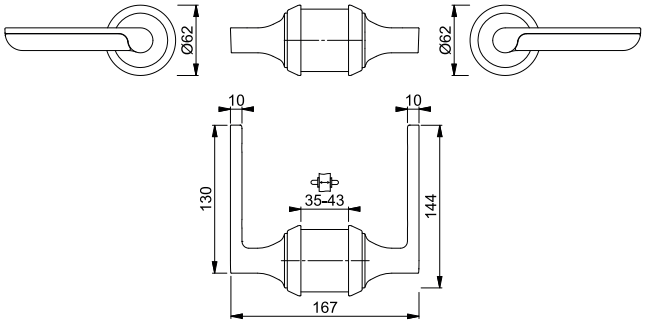

HCS® – HOPPE Compact System





superar lo convencional **duraplus®**



Arles - HCS® A197S

duraplus®

HCS® con manillas de aluminio para puertas interiores:
- Tipo de puerta: para puertas de madera de canto plano
- Versión: estándar
- Cuerpo central: fundición a presión de aluminio
- Guía de picaporte: de aluminio con rosca
- Guía/picaporte: de nylon, reforzado con fibra de vidrio, silencioso
- Rosetas decorativas: de nylon con rosca
- Cerradero: no incluido
- Fijación: con guía de picaporte y rosetas decorativas
- Característica especial: combina el herraje de la puerta y la cerradura en un único sistema, requiere la preparación correspondiente de la puerta

Descripción	Ver-sión	Tipo de puerta		F1-2 Código/€				C.P.	E.T.
HCS®		Puerta de canto plano	35-43	**2572248** **34,66**				1	10
HCS®, para bloquear		Puerta de canto plano	35-43	2572336 **52,34**				1	10
HCS®, para cerrar/ bloquear		Puerta de canto plano	35-43	2572344 **55,35**				1	10
HCS®, para cerrar		Puerta de canto plano	35-43	2572352 **54,55**				1	10

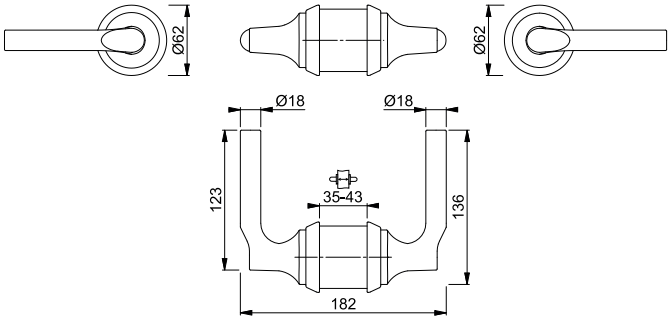

Arles - HCS® GD A197S

duraplus®



HCS® con manillas de aluminio para puertas interiores:
- Tipo de puerta: para puertas de cristal o de mamparas (espesor de puerta de 8-10 mm)
- Adaptador: de aluminio con base de nylon
- Cuerpo central: fundición a presión de aluminio
- Guía de picaporte: de aluminio con rosca
- Guía/picaporte: de nylon, reforzado con fibra de vidrio, silencioso
- Cerradero: no incluido
- Fijación: con adaptador, guía de picaporte y rosetas decorativas
- Característica especial: combina el herraje de la puerta y la cerradura en un único sistema, requiere la preparación correspondiente de la puerta

Descripción	Ver-sión	Tipo de puerta		F1-2 Código/€				C.P.	E.T.
HCS®		Puerta de cristal/ mamparas	8	**2694211** **54,44**				1	10
			10	3649518 **54,44**				1	10
HCS®, para bloquear		Puerta de cristal/ mamparas	8	2574041 **72,12**				1	10
			10	2574059 **72,12**				1	10
HCS®, para cerrar/ bloquear		Puerta de cristal/ mamparas	8	2574067 **75,14**				1	10
			10	2574075 **75,14**				1	10
HCS®, para cerrar		Puerta de cristal/ mamparas	8	2574083 **74,33**				1	10
			10	2574091 **74,33**				1	10

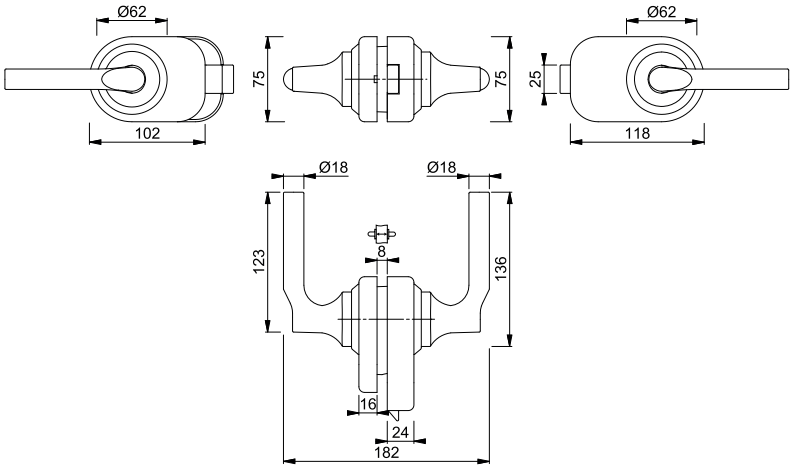



Atlanta - HCS® A1530

duraplus®

HCS® con manillas de aluminio para puertas interiores:
- Tipo de puerta: para puertas de madera de canto plano
- Versión: estándar
- Cuerpo central: fundición a presión de aluminio
- Guía de picaporte: no incluido
- Guía/picaporte: no incluido
- Rosetas decorativas: de aluminio con rosca
- Cerradero: no incluido
- Fijación: con guía de picaporte y rosetas decorativas
- Característica especial: combina el herraje de la puerta y la cerradura en un único sistema, requiere la preparación correspondiente de la puerta

Descripción	Ver-sión	Tipo de puerta		F1-2 Código/€	F9714M Código/€			C.P.	E.T.
HCS®		Puerta de canto plano	35-43	2475907 **34,66**	**11782055** **34,66**			1	10
HCS®, para bloquear		Puerta de canto plano	35-43	2573179 **52,34**				1	10
HCS®, para cerrar/ bloquear		Puerta de canto plano	35-43	2573232 **55,35**	3048624 **55,35**			1	10
HCS®, para cerrar		Puerta de canto plano	35-43	2475958 **54,55**				1	10

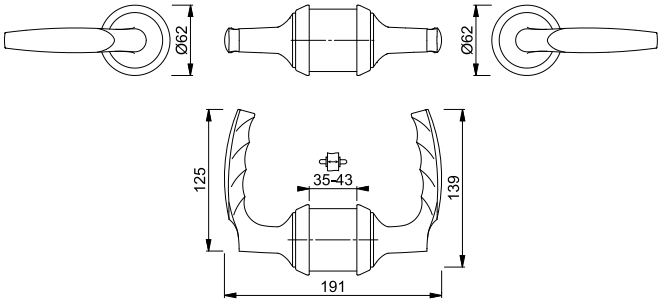

Atlanta - HCS® GD A1530

duraplus®



HCS® con manillas de aluminio para puertas interiores:
- Tipo de puerta: para puertas de cristal o de mamparas (espesor de puerta de 8-10 mm)
- Adaptador: de aluminio con base de nylon
- Cuerpo central: fundición a presión de aluminio
- Guía de picaporte: de aluminio con rosca
- Guía/picaporte: de nylon, reforzado con fibra de vidrio, silencioso
- Cerradero: no incluido
- Fijación: con adaptador, guía de picaporte y rosetas decorativas
- Característica especial: combina el herraje de la puerta y la cerradura en un único sistema, requiere la preparación correspondiente de la puerta

5

Descripción	Ver-sión	Tipo de puerta		F1-2 Código/€				C.P.	E.T.
HCS®		Puerta de cristal/ mamparas	8	**2694202** **54,44**				1	10
HCS®, para bloquear		Puerta de cristal/ mamparas	8	2574201 **72,12**				1	10
			10	2574219 **72,12**				1	10
HCS®, para cerrar/ bloquear		Puerta de cristal/ mamparas	8	2574243 **75,14**				1	10
			10	2574260 **75,14**				1	10
HCS®, para cerrar		Puerta de cristal/ mamparas	8	2574278 **74,33**				1	10
			10	2574294 **74,33**				1	10

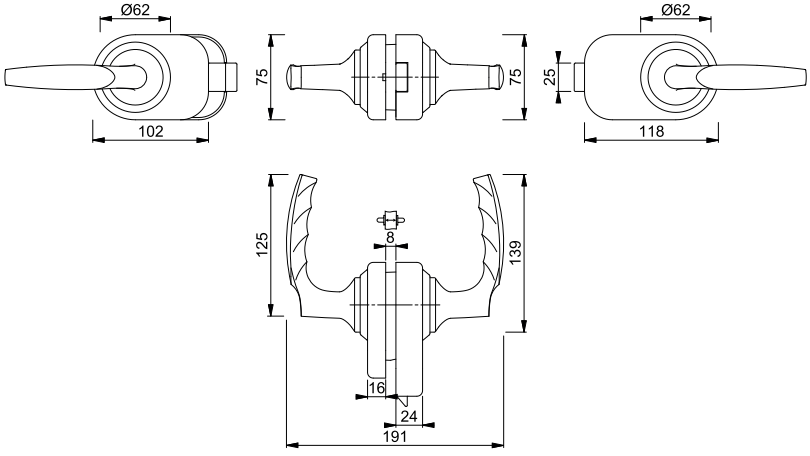



London - HCS® A113

duraplus®

HCS® con manillas de aluminio para puertas interiores:
- Tipo de puerta: para puertas de madera de canto plano
- Versión: estándar
- Cuerpo central: fundición a presión de aluminio
- Guía de picaporte: de aluminio con rosca
- Guía/picaporte: de nylon, reforzado con fibra de vidrio, silencioso
- Rosetas decorativas: de nylon con rosca
- Cerradero: no incluido
- Fijación: con guía de picaporte y rosetas decorativas
- Característica especial: combina el herraje de la puerta y la cerradura en un único sistema, requiere la preparación correspondiente de la puerta

Descripción	Ver-sión	Tipo de puerta		F1-2 Código/€				C.P.	E.T.
HCS®		Puerta de canto plano	35-43	**2572563** **37,78**				1	10
HCS®, para bloquear		Puerta de canto plano	35-43	2572660 **55,46**				1	10
HCS®, para cerrar/ bloquear		Puerta de canto plano	35-43	2572723 **58,45**				1	10
HCS®, para cerrar		Puerta de canto plano	35-43	2572782 **57,67**				1	10

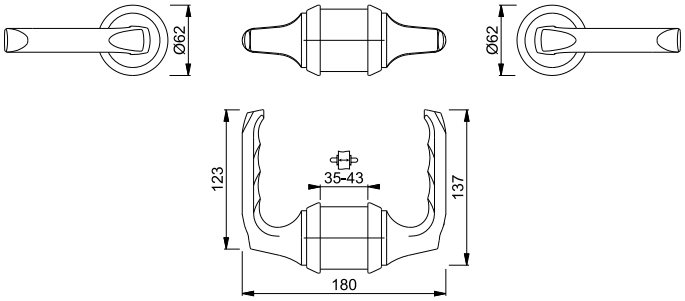



London - HCS® GD A113

duraplus®

HCS® con manillas de aluminio y desbloqueo/condena para puertas interiores:
- Tipo de puerta: para puertas de cristal o de mamparas (espesor de puerta de 8-10 mm)
- Versión: bloqueable
- Adaptador: de aluminio con base de nylon
- Cuerpo central: fundición a presión de aluminio
- Guía de picaporte: de aluminio con rosca
- Guía/picaporte: de nylon, reforzado con fibra de vidrio, silencioso
- Cerradero: no incluido
- Fijación: con adaptador, guía de picaporte y rosetas decorativas
- Característica especial: combina el herraje de la puerta y la cerradura en un único sistema, requiere la preparación correspondiente de la puerta

Descripción	Ver-sión	Tipo de puerta	F1-2	Código/€				C.P.	E.T.
HCS®		Puerta de cristal/ mamparas	8	2694245 **57,56**				1	10
HCS®, para bloquear		Puerta de cristal/ mamparas	8	**2574104** **75,24**				1	10
HCS®, para cerrar/ bloquear		Puerta de cristal/ mamparas	8	2574121 **78,26**				1	10
HCS®, para cerrar		Puerta de cristal/ mamparas	8	2574147 **77,45**				1	10

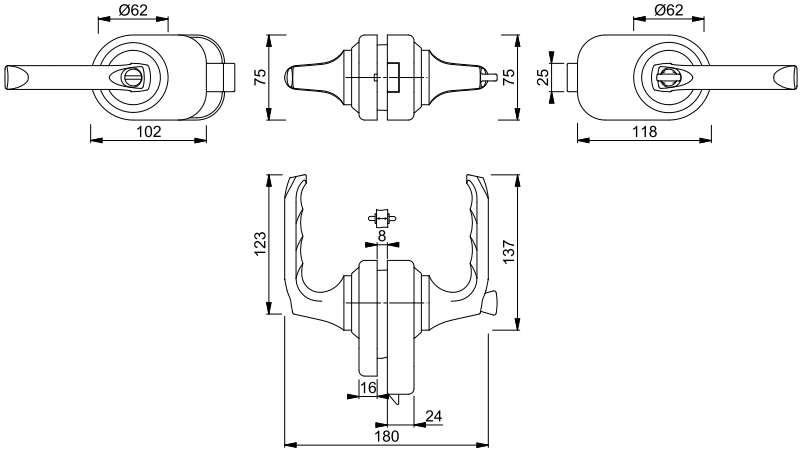



Paris - HCS® A138S

duraplus®

HCS® con manillas de aluminio para puertas interiores:
- Tipo de puerta: para puertas de madera de canto solapado
- Versión: estándar
- Cuerpo central: fundición a presión de aluminio
- Guía de picaporte: no incluido
- Guía/picaporte: no incluido
- Rosetas decorativas: de nylon con rosca
- Cerradero: no incluido
- Fijación: con guía de picaporte y rosetas decorativas
- Característica especial: combina el herraje de la puerta y la cerradura en un único sistema, requiere la preparación correspondiente de la puerta

Descripción	Ver-sión	Tipo de puerta		F1-2 Código/€	F9714M Código/€			C.P.	E.T.
HCS®		Puerta de canto plano	35-43	2571940 **50,36**	**11700646** **50,36**			1	10
HCS®, para bloquear		Puerta de canto plano	35-43	2572002 **68,04**				1	10
HCS®, para cerrar/ bloquear		Puerta de canto plano	35-43	2572011 **71,03**	11846240 **71,03**			1	10
HCS®, para cerrar		Puerta de canto plano	35-43	2572029 **70,25**	11776742 **70,25**			1	10

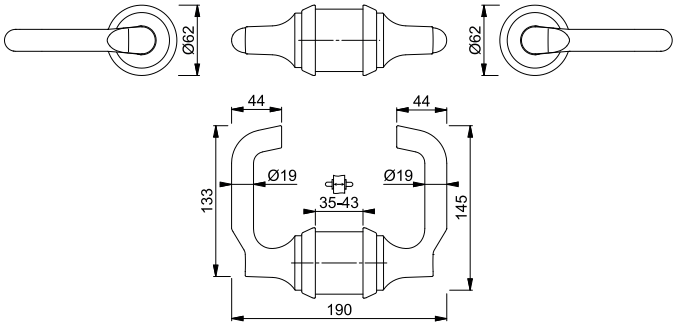

Resumen de productos y carta de colores: ver el fin del catálogo.

Paris - HCS® GD A138S

duraplus®



HCS® con manillas de aluminio para puertas interiores:
- Tipo de puerta: para puertas de cristal o de mamparas (espesor de puerta de 8-10 mm)
- Adaptador: de aluminio con base de nylon
- Cuerpo central: fundición a presión de aluminio
- Guía de picaporte: de aluminio con rosca
- Guía/picaporte: de nylon, reforzado con fibra de vidrio, silencioso
- Cerradero: no incluido
- Fijación: con adaptador, guía de picaporte y rosetas decorativas
- Característica especial: combina el herraje de la puerta y la cerradura en un único sistema, requiere la preparación correspondiente de la puerta

Descripción	Ver-sión	Tipo de puerta		F1-2 Código/€				C.P.	E.T.
HCS®		Puerta de cristal/ mamparas	8	**2694253** **70,15**				1	10
			10	2812045 **70,15**				1	10
HCS®, para bloquear		Puerta de cristal/ mamparas	8	2573970 **87,83**				1	10
			10	2573988 **87,83**				1	10
HCS®, para cerrar/ bloquear		Puerta de cristal/ mamparas	8	2573996 **90,84**				1	10
			10	2574008 **90,84**				1	10
HCS®, para cerrar		Puerta de cristal/ mamparas	8	2574024 **90,04**				1	10
			10	2574032 **90,04**				1	10

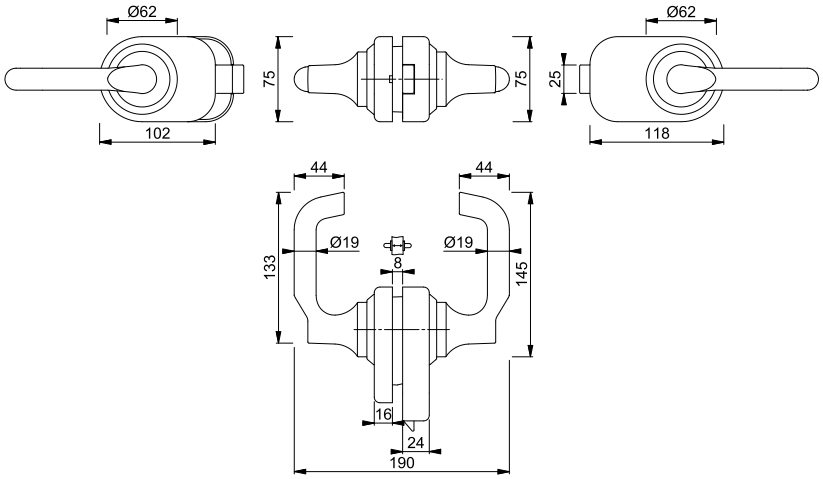



Paris - HCS® K138S

duraplus®

HCS® con manillas de nylon para puertas interiores:
- Tipo de puerta: para puertas de madera de canto plano
- Versión: estándar
- Cuerpo central: fundición a presión de aluminio
- Guía de picaporte: de aluminio con rosca
- Guía/picaporte: de nylon, reforzado con fibra de vidrio, silencioso
- Rosetas decorativas: de nylon con rosca
- Cerradero: no incluido
- Fijación: con guía de picaporte y rosetas decorativas
- Característica especial: combina el herraje de la puerta y la cerradura en un único sistema, requiere la preparación correspondiente de la puerta

Descripción	Ver-sión	Tipo de puerta		F9005M Código/€	F9010M Código/€			C.P.	E.T.
HCS®		Puerta de canto plano	35-43	**2573507** **34,87**	2573515 **45,32**			1	10
HCS®, para bloquear		Puerta de canto plano	35-43	2573611 **47,42**	2573671 **61,65**			1	10
HCS®, para cerrar/ bloquear		Puerta de canto plano	35-43	2573620 **50,26**	2573689 **65,34**			1	10
HCS®, para cerrar		Puerta de canto plano	35-43	2573638 **50,80**	2573697 **66,04**			1	10

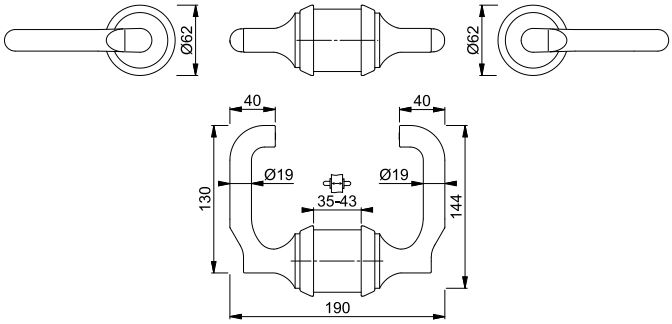

Paris - HCS® GD K138S

duraplus®



HCS® con manillas de nylon y desbloqueo/condena para puertas interiores:
- Tipo de puerta: para puertas de cristal o de mamparas (espesor de puerta de 8-10 mm)
- Versión: bloqueable
- Adaptador: nylon
- Cuerpo central: fundición a presión de aluminio
- Guía de picaporte: de aluminio con rosca
- Guía/picaporte: de nylon, reforzado con fibra de vidrio, silencioso
- Fijación: con adaptador, guía de picaporte y rosetas decorativas
- Característica especial: combina el herraje de la puerta y la cerradura en un único sistema, requiere la preparación correspondiente de la puerta

Descripción	Ver-sión	Tipo de puerta		F9005M Código/€				C.P.	E.T.
HCS®, para bloquear		Puerta de cristal/ mamparas	8	**2574358** **65,42**				1	10
			10	2574374 **65,42**				1	10
HCS®, para cerrar/ bloquear		Puerta de cristal/ mamparas	8	786916 **68,25**				1	10
			10	783748 **68,25**				1	10
HCS®, para cerrar		Puerta de cristal/ mamparas	8	781690 **68,80**				1	10
			10	781270 **68,80**				1	10

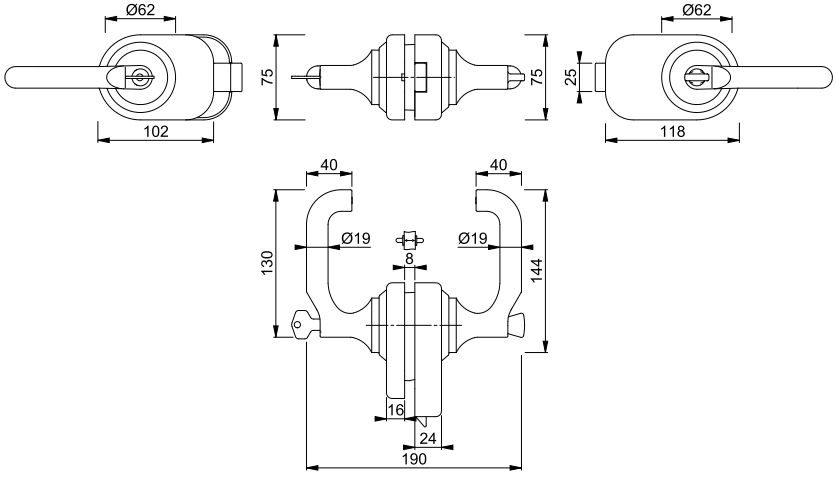

HCS® GD A761/762

duraplus®



Caja opuesta **HCS®** de aluminio:
- Tipo de puerta: para puertas de cristal o de mamparas (de hoja fija, espesor de puerta de 8-10 mm)

Descripción		Tipo de puerta		F1-2 Código/€	F9005STR Código/€			C.P.	E.T.
Caja opuesta HCS®		Puerta de cristal/ mamparas	8	2574534 **44,41**	**786855** **52,49**			1	10
			10	2574542 **44,41**	787203 **52,49**			1	10

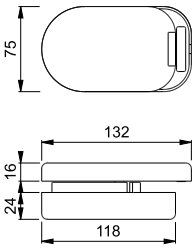

HCS® GD A763

duraplus®



Adaptador **HCS®** de aluminio:
- Tipo de puerta: para puertas de cristal con marco de aluminio (practicables, espesor de cristal de 6-8 mm, espesor de marco de 26 mm)
- **Atención:** adecuado solo con **HCS®** para puertas de canto plano

Descripción	Espesor marco	Tipo de puerta		F1-2 Código/€				C.P.	E.T.
Adaptador HCS®, pareja	26	Puerta de cristal con marco	6-8	**2212816** 72,70				20	20

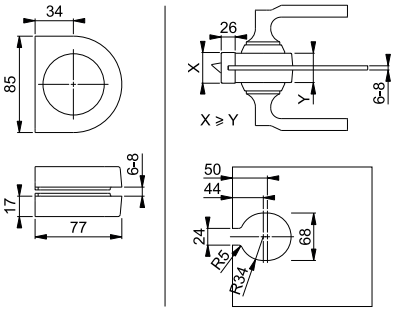

HCS® GD A764

duraplus®



Adaptador **HCS®** de aluminio:
- Tipo de puerta: para puertas de cristal con marco de aluminio (practicables, espesor de cristal de 6-8 mm, espesor de marco de 20 mm)
- **Atención:** adecuado solo para **HCS®** para puertas de canto plano

Descripción	Espesor marco	Tipo de puerta		F1-2 Código/€				C.P.	E.T.
Adaptador HCS®, pareja	20	Puerta de cristal con marco	6-8	**2212824** 72,70				20	20

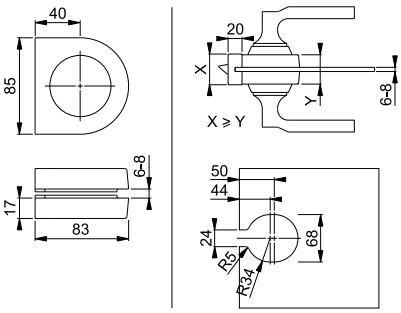

Conjunto de guía/picaporte HCS® (aluminio)



Conjunto de guía/picaporte **HCS®** de aluminio:
- Tipo de puerta: para puertas de canto plano y solapado (ancho solapado de 24 mm)
- Guía de picaporte: de aluminio con rosca
- Guía/picaporte: de nylon, reforzado con fibra de vidrio, silencioso

Descripción		Entrada		F1 Código/€	F4 Código/€			C.P.	E.T.
Conjunto de guía/picaporte HCS®		50		1750719 **4,91**	658282 **4,91**			10	60
		60		**2478614** **4,91**	658299 **4,91**			10	60
		70		2285396 **4,91**				10	60
		80		2491106 **4,91**	658312 **4,91**			10	60

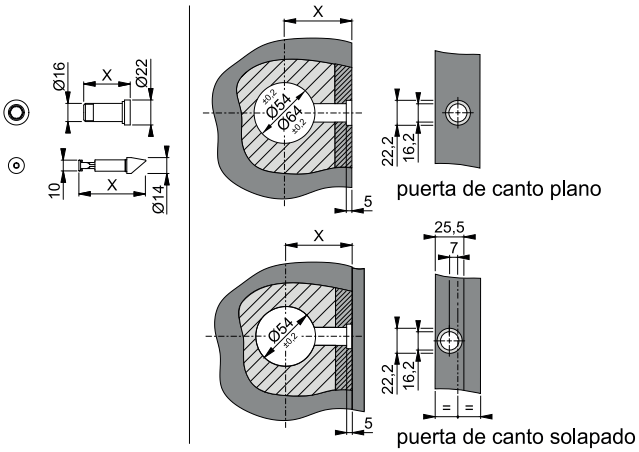

Conjunto de guía/picaporte HCS® (latón)



Conjunto de guía/picaporte **HCS®** de latón:
- Tipo de puerta: para puertas de canto plano y solapado (ancho solapado de 24 mm)
- Guía de picaporte: de latón con rosca
- Guía/picaporte: de nylon, reforzado con fibra de vidrio, silencioso

Descripción		Entrada		F49 Código/€	F70 Código/€			C.P.	E.T.
Conjunto de guía/picaporte HCS®		50		2619317 **12,30**	658176 **12,30**			10	60
		60		2099649 **12,30**	**658183** **12,30**			10	60
		70		2619325 **12,30**	658190 **12,30**			10	60

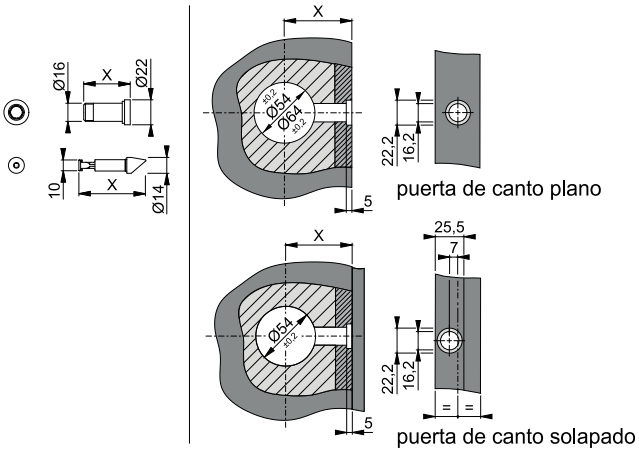

HCS® SB-A



Cerradero **HCS®** de acero inoxidable:
- Tipo de puerta: para marcos de puerta de canto plano
- Fijación: para tornillos multiuso

Descripción	Tipo de puerta	Dimensión	F69-9 Código/€				C.P.	E.T.
Cerradero HCS®, pieza	Puerta de canto plano	70 x 38,5	**658206** **3,30**				10	60

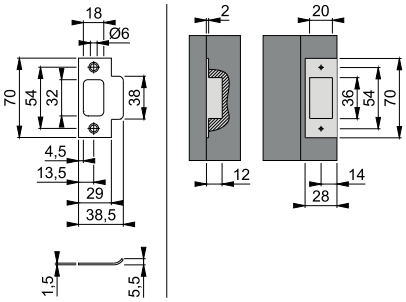

HCS® SB-B



Cerradero **HCS®** de acero inoxidable:
- Tipo de puerta: para marcos de puerta de canto plano
- Fijación: para tornillos multiuso

Descripción	Tipo de puerta	Dimensión	F69-9 Código/€				C.P.	E.T.
Cerradero HCS®, pieza	Puerta de canto plano	57,6 x 44,7	**658213** **3,30**				10	60

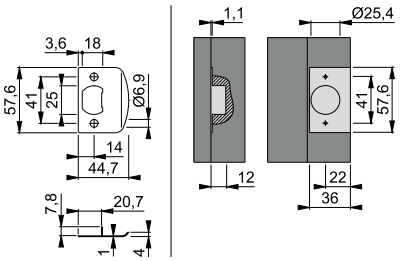

HCS® SB-C



Cerradero **HCS®** de acero inoxidable:
- Tipo de puerta: para marcos de puerta de canto plano
- Fijación: para tornillos multiuso

Descripción	Tipo de puerta	Dimensión	ESR Código/€				C.P.	E.T.
Cerradero HCS®, pieza	Puerta de canto plano	92 x 32	**623082** **3,30**				10	60

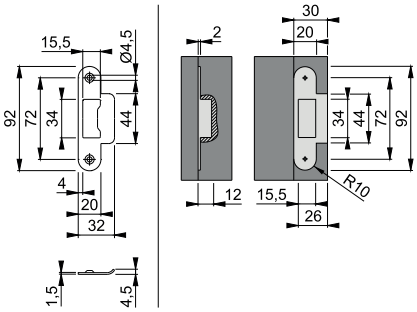

Resumen de productos y carta de colores: ver el fin del catálogo.

HCS® SB-E



Cerradero **HCS®** de acero inoxidable:
- Tipo de puerta: para marcos de puerta de canto solapado
- Fijación: para tornillos multiuso

Descripción	Tipo de puerta	Dimensión	F69 Código/€				C.P.	E.T.
Cerradero HCS®, pieza	Puerta de canto solapado	82 x 22	**2574913** 3,30				10	60

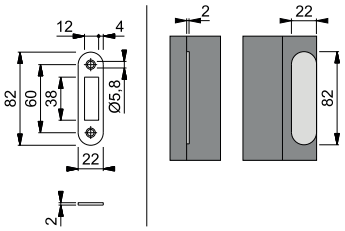

HCS® SB-C



Cerradero **HCS®** de latón:
- Tipo de puerta: para marcos de puerta de canto plano
- Fijación: para tornillos multiuso

Descripción	Tipo de puerta	Dimensión	F71-9 Código/€				C.P.	E.T.
Cerradero HCS®, pieza	Puerta de canto plano	92 x 32	**621255** 3,30				10	60

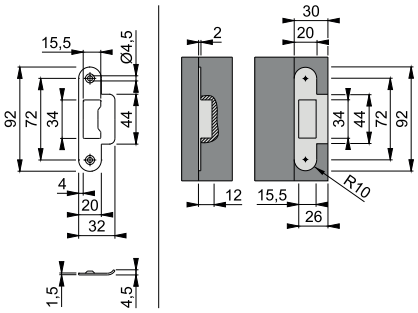

HCS® SB-E



Cerradero **HCS®** de latón:
- Tipo de puerta: para marcos de puerta de canto solapado
- Fijación: para tornillos multiuso

Descripción	Tipo de puerta	Dimensión	F71 Código/€				C.P.	E.T.
Cerradero HCS®, pieza	Puerta de canto solapado	82 x 22	**2574905** 3,30				10	60

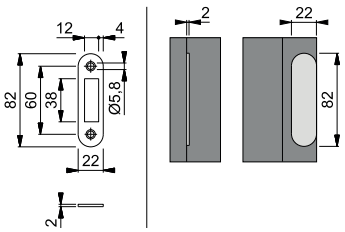

Elemento clip condena HCS® SK-15 (aluminio)



Elemento clip desbloqueo **HCS®** de aluminio:
- para modelos **HCS®** que se han de equipar con una función de bloqueo
- Fijación: por encastre
- **Atención:** una vez montado ya no se puede desmontar

Descripción	Versión			F1-2 Código/€	F9-2 Código/€			C.P.	E.T.
Elemento clip HCS® SK-15, pieza				**2574948** **7,51**	2574972 **7,51**			10	60

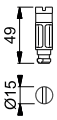

Elemento clip condena HCS® OL-15 (aluminio)



Elemento clip condena **HCS®** de aluminio:
- para modelos **HCS®** que se han de equipar con una función de bloqueo
- Fijación: por encastre
- **Atención:** una vez montado ya que no se puede desmontar

Descripción	Versión			F1-2 Código/€	F9-2 Código/€			C.P.	E.T.
Elemento clip HCS® OL-15, pieza				**2574921** **8,06**	2574964 **8,06**			10	60

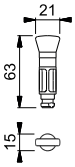

Elemento clip condena HCS® OL-15-SEN (aluminio)



Elemento clip condena **HCS®** de aluminio con una mayor superficie de maniobra:
- para modelos **HCS®** que se han de equipar con una función de bloqueo
- Fijación: por encastre
- **Atención:** una vez montado ya no se puede desmontar

Descripción	Versión			F1-2 Código/€	F9-2 Código/€			C.P.	E.T.
Elemento clip HCS® OL-15-SEN, pieza				**2574956** **14,33**	2574981 **14,33**			10	60

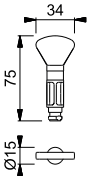

Elemento clip condena HCS® SK-15 (nylon)



Elemento clip desbloqueo **HCS®** de nylon:
- para modelos **HCS®** que se han de equipar con una función de bloqueo
- Fijación: por encastre
- **Atención:** una vez montado ya no se puede desmontar

Descripción	Versión			F7016M Código/€	F9005M Código/€			C.P.	E.T.
Elemento clip HCS® SK-15, pieza				2574841 **7,36**	**572724** **7,36**			10	60

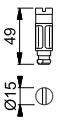

Resumen de productos y carta de colores: ver el fin del catálogo.

Elemento clip condena HCS® RGSK-15 (nylon)



Elemento clip desbloqueo **HCS®** de nylon con indicador rojo/verde:
- para modelos **HCS®** que se han de equipar con una función de bloqueo
- Fijación: por encastre
- **Atención:** una vez montado ya no se puede desmontar

Descripción	Ver-sión			F9005M Código/€				C.P.	E.T.
Elemento clip HCS® RGSK-15, pieza				**658152** **9,15**				10	60

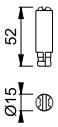

Elemento clip condena HCS® OL-15 (nylon)



Elemento clip condena **HCS®** de nylon:
- para modelos **HCS®** que se han de equipar con una función de bloqueo
- Fijación: por encastre
- **Atención:** una vez montado ya no se puede desmontar

Descripción	Ver-sión			F7016M Código/€	F9005M Código/€	F9010M Código/€		C.P.	E.T.
Elemento clip HCS® OL-15, pieza				2574833 **4,76**	**572717** **4,76**	2574702 **4,76**		10	60

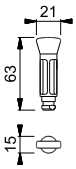

Elemento clip condena HCS® SK-15 (latón)



Elemento clip desbloqueo **HCS®** de latón:
- para modelos **HCS®** que se han de equipar con una función de bloqueo
- Fijación: por encastre
- **Atención:** una vez montado ya no se puede desmontar

Descripción	Ver-sión			F41 Código/€				C.P.	E.T.
Elemento clip HCS® SK-15, pieza				**658664** **8,74**				10	60

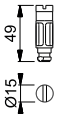

Elemento clip condena HCS® OL-15 (latón)



Elemento clip condena **HCS®** de latón:
- para modelos **HCS®** que se han de equipar con una función de bloqueo
- Fijación: por encastre
- **Atención:** una vez montado ya no se puede volver a desmontar

Descripción	Ver-sión			F41 Código/€				C.P.	E.T.
Elemento clip HCS® OL-15, pieza				**658657** **10,09**				10	60

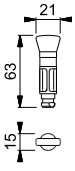

Elemento clip condena HCS® ZYL-15



Elemento clip cilindro con llave reversible **HCS®**:
- para modelos **HCS®** que se han de equipar con una función de cierre
- Fijación: por encastre
- **Atención:** una vez montado ya no se puede desmontar

Descripción	Versión			niquelado Código/€				C.P.	E.T.
Elemento clip HCS® ZYL-15, pareja				766260 **20,20**				10	60
Elemento clip HCS® ZYL-15, pieza				**591732** **10,09**				10	60

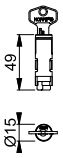

Elemento clip HCS® cilindro (llave iguales)



Elemento clip cilindro con llave reversible **HCS®**:
- para modelos **HCS®** que se han de equipar con una función de cierre
- Fijación: por encastre
- **Atención:** una vez montado ya no se puede desmontar

Descripción	Versión	Cierre		niquelado Código/€				C.P.	E.T.
Elemento clip HCS® cilindro (llave iguales), pieza		GS-DHIJKL		**782796** **10,92**				10	60
Elemento clip HCS® cilindro (llave iguales), pareja		GS-DHIJKL		780952 **21,81**				100	100
HCS® llave iguales, 4 piezas				781485 **10,92**				10	60

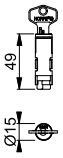

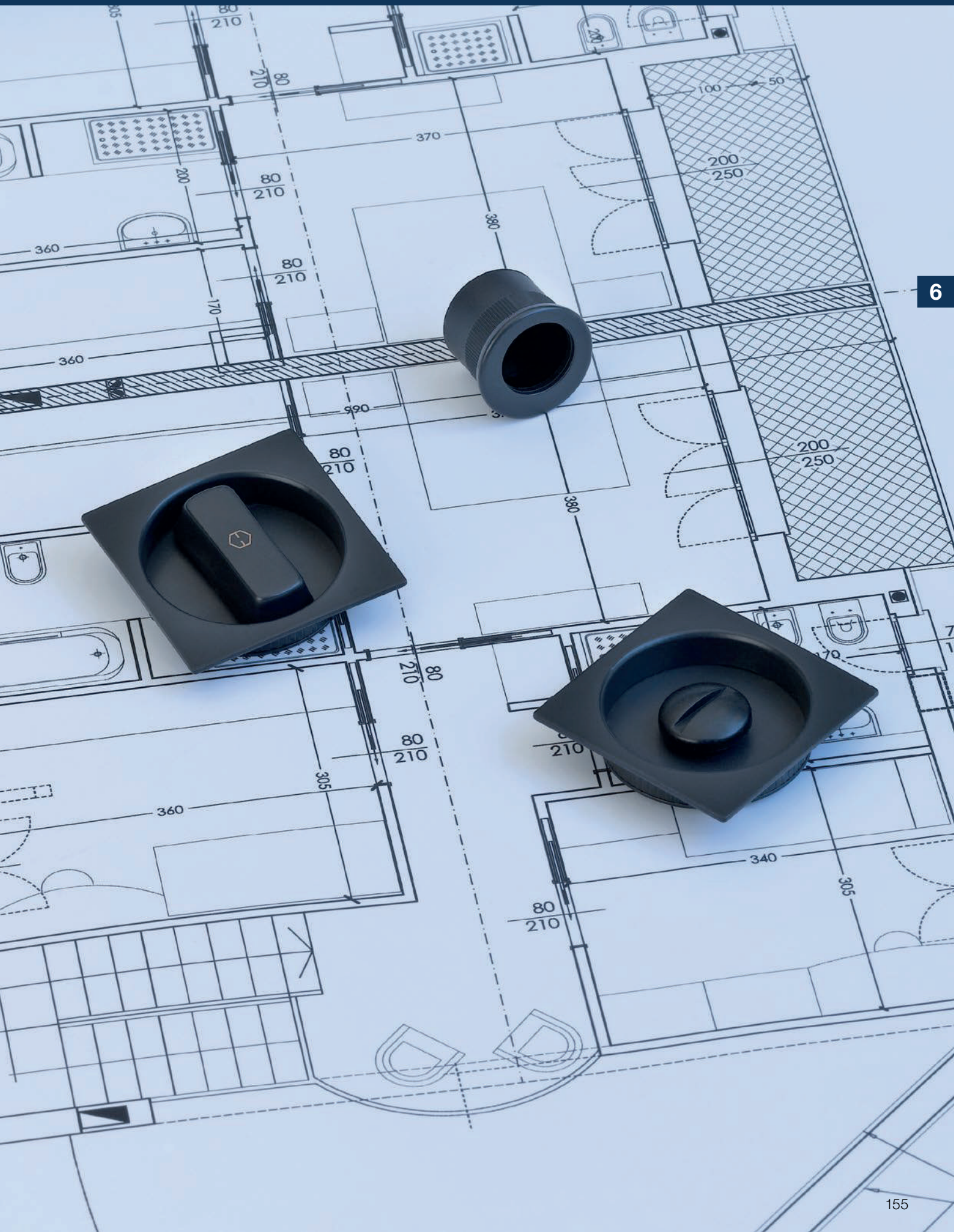
210
80
370
200
250
360
380
170
990
305
340

Resumen soluciones para puertas correderas



Colección de productos dura**vert**®

para exigencias exclusivas



Spazio Kit
M462
pág. 160



Colección de productos dura**plus**®

superar lo convencional



Spazio Kit
466
pág. 164



Spazio Kit
467
pág. 164



Spazio Kit
468
pág. 164



Spazio Kit
469
pág. 164



Spazio Kit
M443
pág. 165



Spazio Kit
M464
pág. 168



Spazio Kit
M471
pág. 172



Spazio Kit
M472
pág. 176



Spazio Kit
M429
pág. 178

= Aluminio = Latón = Zamak



Dedal
M450
pág. 179



Llave abatible
pág. 179



Cerradura con gancho
pág. 180



SB8113
pág. 181



Colección de productos dura**norm**®

siempre favorable



Spazio Kit
4920
pág. 184



Spazio Kit
4921
pág. 186



Spazio Kit
4930
pág. 188



Spazio Kit
4931
pág. 189

Soluciones para puertas correderas





para exigencias exclusivas duravert®



M462 (Kit 2)

duravert®

Spazio Kit 2 HOPPE, de latón, con desbloqueo/condena, para puertas correderas:
- Conexión: cuadradillo telescópico HOPPE
- Base: nylon
- Fijación: no visible, uñeros con tornillos multiuso para correderas, dedal para fijar con silicona o adhesivo

Descripción			Bocallave/ Distancia	F41-R Código/€				C.P.	E.T.
Spazio Kit 2	33-48	8		**3207091** **92,25**				1	10

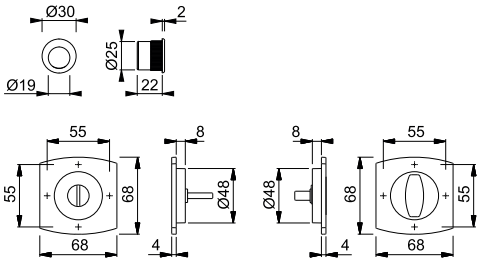

Todos los acabados con la letra **R** en su código de color tienen Resista®.

Resista®



M462 (Kit 4)

duravert®

Spazio Kit 4 HOPPE, de latón, para puertas correderas:
- Base: nylon
- Fijación: no visible, uñeros con tornillos multiuso para correderas, dedal para fijar con silicona o adhesivo

Descripción			Bocallave/ Distancia	F41-R Código/€				C.P.	E.T.
Spazio Kit 4	min. 33			**3207171** **74,49**				1	10

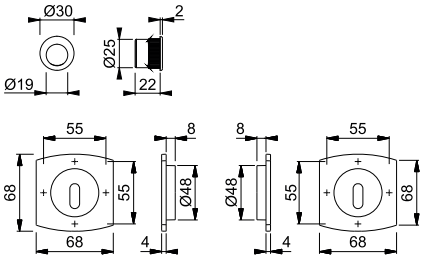

Todos los acabados con la letra **R** en su código de color tienen Resista®.

Resista®



M462 (Kit 5)

duravert®

Spazio Kit 5 HOPPE, de latón, para puertas correderas:
- Base: nylon
- Fijación: no visible, uñeros con tornillos multiuso para correderas, dedal para fijar con silicona o adhesivo

CuZn

Descripción			Bocallave/ Distancia	F41-R Código/€				C.P.	E.T.
Spazio Kit 5	min. 33		ciega	**3207218** **74,49**				1	10

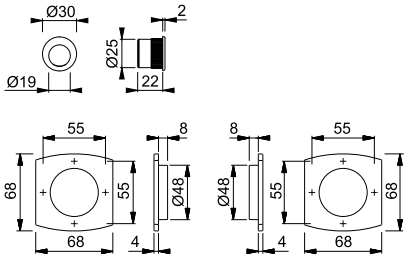

Todos los acabados con la letra **R** en su código de color tienen Resista®.

Resista®

6



M462 (Kit 7)

duravert®

Spazio Kit 7 HOPPE, de latón, condena con tirador incorporado/seguro, para puertas correderas:
- Conexión: cuadradillo telescópico HOPPE
- Base: nylon
- Fijación: no visible, uñeros con tornillos multiuso para correderas, dedal para fijar con silicona o adhesivo

CuZn

Descripción			Bocallave/ Distancia	F41-R Código/€				C.P.	E.T.
Spazio Kit 7	33-48	8		**3207138** **92,25**				1	10

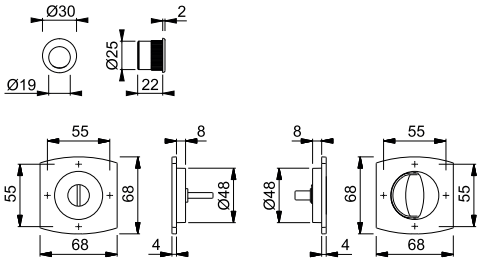

Todos los acabados con la letra **R** en su código de color tienen Resista®.

Resista®

Soluciones para puertas correderas





superar lo convencional duraplus®



466

duraplus®

Pareja uñeros HOPPE, de aluminio, para puertas correderas de cristal:
• Fijación: no visible, tornillos pasantes con rosca métrica M5

Descripción				F30-1 Código/€				C.P.	E.T.
Uñero para puertas correderas, pareja	8-10			**3968113** 42,22				1	10

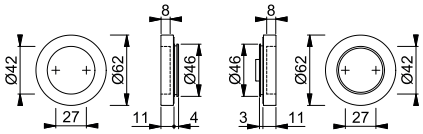



467

duraplus®

Pareja uñeros HOPPE, de aluminio, para puertas correderas de cristal:
• Fijación: no visible, tornillos pasantes con rosca métrica M5

Descripción				F30-1 Código/€				C.P.	E.T.
Uñero para puertas correderas, pareja	8-10			**3968130** 56,19				1	10

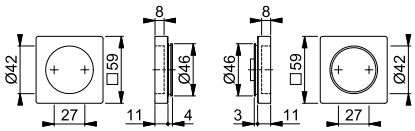



468

duraplus®

Pareja uñeros HOPPE, de aluminio, para puertas correderas de cristal:
• Fijación: no visible, tornillos pasantes con rosca métrica M5

Descripción				F30-1 Código/€				C.P.	E.T.
Uñero para puertas correderas, pareja	8-10			**3968148** 67,44				1	10

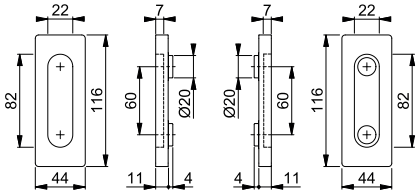



469

duraplus®

Pareja uñeros HOPPE, de aluminio, para puertas correderas de cristal:
• Fijación: no visible, tornillos pasantes con rosca métrica M5

Descripción				F30-1 Código/€				C.P.	E.T.
Uñero para puertas correderas, pareja	8-10			**3968156** 59,44				1	10

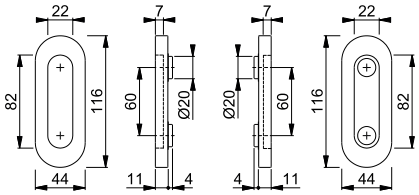

Resumen de productos y carta de colores: ver el fin del catálogo.



M443 (Kit 2)

duraplus®

Spazio Kit 2 HOPPE, de latón, con desbloqueo/condena, para puertas correderas:
- Conexión: cuadradillo telescópico HOPPE
- Base: nylon
- Fijación: no visible, uñeros con tornillos multiuso para correderas, dedal para fijar con silicona o adhesivo

Descripción			Bocallave/ Distancia	F78-1-R Código/€	F78-R Código/€	F84-1-R Código/€	F84-R Código/€	C.P.	E.T.
Spazio Kit 2	33-48	8		**11734334** **66,87**	11734292 **66,87**	11734358 **66,87**	11734310 **66,87**	1	10
Descripción			Bocallave/ Distancia	F96-1-R Código/€	F96-R Código/€	F97-1-R Código/€	F97-R Código/€	C.P.	E.T.
Spazio Kit 2	33-48	8		11734346 **66,87**	11734309 **66,87**	11734322 **66,87**	11734280 **66,87**	1	10

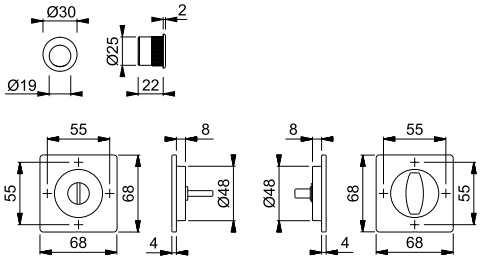

Acabados:

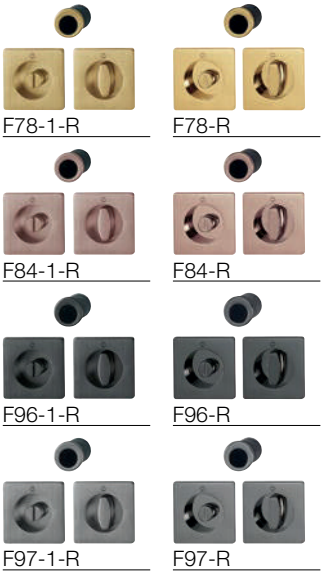

Todos los acabados con la letra **R** en su código de color tienen Resista®.

Resista®



M443 (Kit 2)

duraplus®

Spazio Kit 2 HOPPE, de latón, con desbloqueo/condena, para puertas correderas:
- Conexión: cuadradillo telescópico HOPPE
- Base: nylon
- Fijación: no visible, uñeros con tornillos multiuso para correderas, dedal para fijar con silicona o adhesivo

Descripción			Bocallave/ Distancia	F41-R Código/€	F9714M Código/€			C.P.	E.T.
Spazio Kit 2	33-48	8		3389841 **62,09**	**11621801** **52,55**			1	10

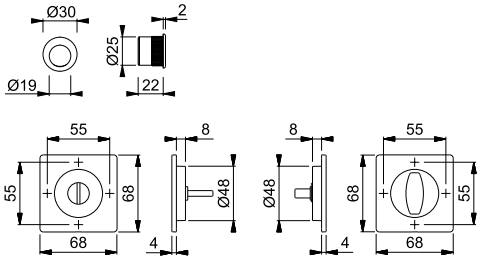

Todos los acabados con la letra **R** en su código de color tienen Resista®.

Resista®



M443 (Kit 3)

duraplus®

Spazio Kit 3 HOPPE, de latón, con desbloqueo/condena, para puertas correderas:
- Base: nylon
- Cerradura: cerradura con gancho, entrada de 50 mm, llave abatable, cerradero
- Fijación: no visible, uñeros con tornillos multiuso para correderas, dedal para fijar con silicona o adhesivo

Descripción			Bocallave/ Distancia	F41-R Código/€	F42-R Código/€	F9714M Código/€		C.P.	E.T.
Spazio Kit 3	33-53			3525566 **54,52**	10720941 **54,52**	**11791615** **47,68**		1	10

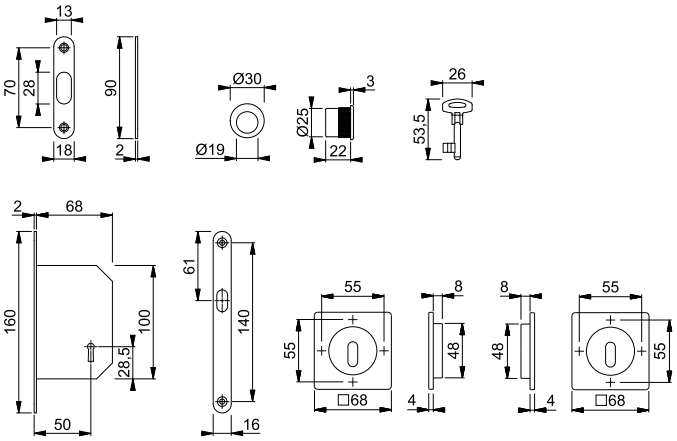

Todos los acabados con la letra **R** en su código de color tienen Resista®.

Resista®



M443 (Kit 5)

duraplus®

Spazio Kit 5 HOPPE, de latón, para puertas correderas:
- Base: nylon
- Fijación: no visible, uñeros con tornillos multiuso para correderas, dedal para fijar con silicona o adhesivo

Descripción			Bocallave/ Distancia	F78-1-R Código/€	F78-R Código/€	F84-1-R Código/€	F84-R Código/€	C.P.	E.T.
Spazio Kit 5	min. 33		ciega	**11733512** **47,76**	11733445 **47,76**	11733524 **47,76**	11733494 **47,76**	1	10
Descripción			Bocallave/ Distancia	F96-1-R Código/€	F96-R Código/€	F97-1-R Código/€	F97-R Código/€	C.P.	E.T.
Spazio Kit 5	min. 33		ciega	11733536 **47,76**	11733482 **47,76**	11733500 **47,76**	11733433 **47,76**	1	10

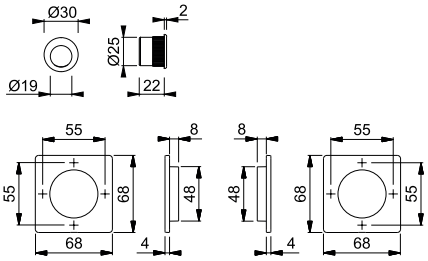

Acabados:

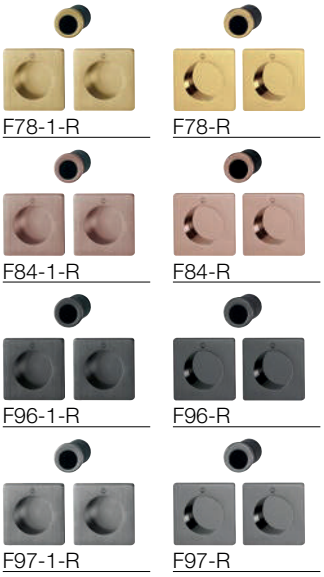

Todos los acabados con la letra **R** en su código de color tienen Resista®.

Resista®



M443 (Kit 5)

duraplus®

Spazio Kit 5 HOPPE, de latón, para puertas correderas:
- Base: nylon
- Fijación: no visible, uñeros con tornillos multiuso para correderas, dedal para fijar con silicona o adhesivo

Descripción			Bocallave/ Distancia	F41-R Código/€	F42-R Código/€	F9714M Código/€		C.P.	E.T.
Spazio Kit 5	min. 33		ciega	3389971 **44,36**	10720950 **44,36**	**11621795** **37,52**		1	10

Todos los acabados con la letra **R** en su código de color tienen Resista®.

Resista®

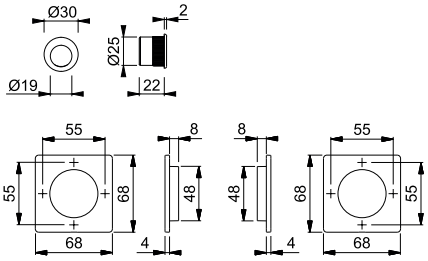



M443 (Kit 6)

duraplus®

Spazio Kit 6 HOPPE, de latón, condena con tirador incorporado/seguro, para puertas correderas:
- Conexión: cuadradillo telescópico HOPPE
- Base: nylon
- Cerradura: cerradura con gancho, entrada de 50 mm, cerradero
- Fijación: no visible, uñeros con tornillos multiuso para correderas, dedal para fijar con silicona o adhesivo

CuZn

Descripción			Bocallave/ Distancia	F41-R Código/€	F42-R Código/€			C.P.	E.T.
Spazio Kit 6	33-48	8		**3525574** **70,28**	10720968 **70,28**			1	10

Todos los acabados con la letra **R** en su código de color tienen Resista®.

Resista®

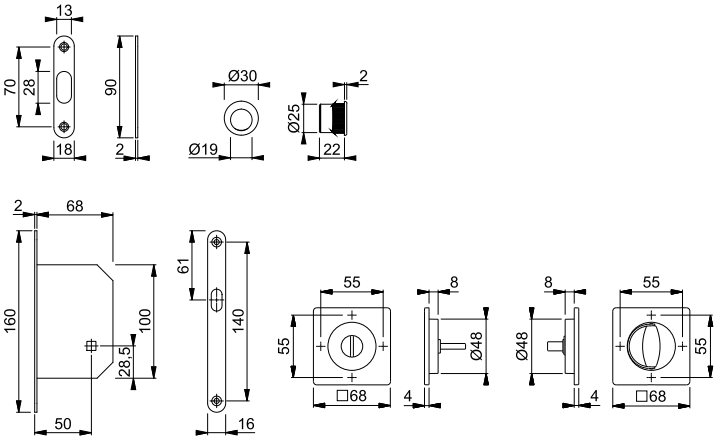



M464 (Kit 4)

duraplus®

Spazio Kit 4 HOPPE, de latón, para puertas correderas:
- Base: nylon
- Fijación: no visible, uñeros con tornillos multiuso para correderas, dedal para fijar con silicona o adhesivo

CuZn

Descripción			Bocallave/ Distancia	F41-R Código/€	F49-R Código/€	F77-R Código/€		C.P.	E.T.
Spazio Kit 4	min. 33		18,8	**3390307** **44,36**	3390315 **44,36**	3390323 **47,76**		1	10

Todos los acabados con la letra **R** en su código de color tienen Resista®.

Resista®

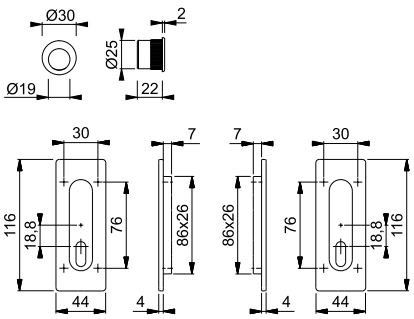

Resumen de productos y carta de colores: ver el fin del catálogo.



M464 (Kit 5)

duraplus®

Spazio Kit 5 HOPPE, de latón, para puertas correderas:
- Base: nylon
- Fijación: no visible, uñeros con tornillos multiuso para correderas, dedal para fijar con silicona o adhesivo

Descripción			Bocallave/ Distancia	F78-1-R Código/€	F78-R Código/€	F84-1-R Código/€	F84-R Código/€	C.P.	E.T.
Spazio Kit 5	min. 33		ciega	11733226 **47,76**	11733184 **47,76**	11733245 **47,76**	11733202 **47,76**	1	10
Descripción			Bocallave/ Distancia	F96-1-R Código/€	F96-R Código/€	F97-1-R Código/€	F97-R Código/€	C.P.	E.T.
Spazio Kit 5	min. 33		ciega	**11733238** **47,76**	11733196 **47,76**	11733214 **47,76**	11733172 **47,76**	1	10

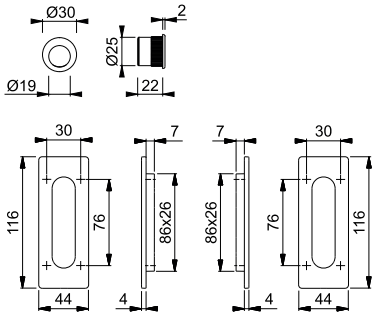

Acabados:


F78-1-R F78-R

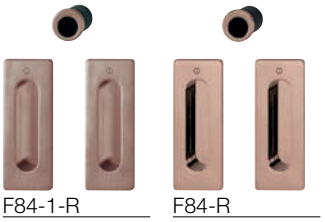
F84-1-R F84-R


F96-1-R F96-R


F97-1-R F97-R

Todos los acabados con la letra **R** en su código de color tienen Resista®.

Resista®

6



M464 (Kit 5)

duraplus®

Spazio Kit 5 HOPPE, de latón, para puertas correderas:
- Base: nylon
- Fijación: no visible, uñeros con tornillos multiuso para correderas, dedal para fijar con silicona o adhesivo

Descripción			Bocallave/ Distancia	F41-R Código/€	F42-R Código/€	F49-R Código/€	F77-R Código/€	C.P.	E.T.
Spazio Kit 5	min. 33		ciega	**3390340** **44,36**	10720984 **44,36**	3390358 **44,36**	3390366 **47,76**	1	10

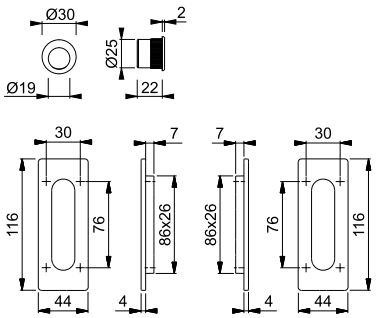

Todos los acabados con la letra **R** en su código de color tienen Resista®.

Resista®



M464 (Kit 6)

duraplus®

Spazio Kit 6 HOPPE, de latón, condena con tirador incorporado/seguro, para puertas correderas:
- Conexión: cuadradillo telescópico HOPPE
- Base: nylon
- Cerradura: cerradura con gancho, entrada de 50 mm, cerradero
- Fijación: no visible, uñeros con tornillos multiuso para correderas, dedal para fijar con silicona o adhesivo

Descripción			Bocallave/ Distancia	F41-R Código/€	F42-R Código/€			C.P.	E.T.
Spazio Kit 6	33-48	8	22,5	3525591 **70,28**	**10720992** **70,28**			1	10

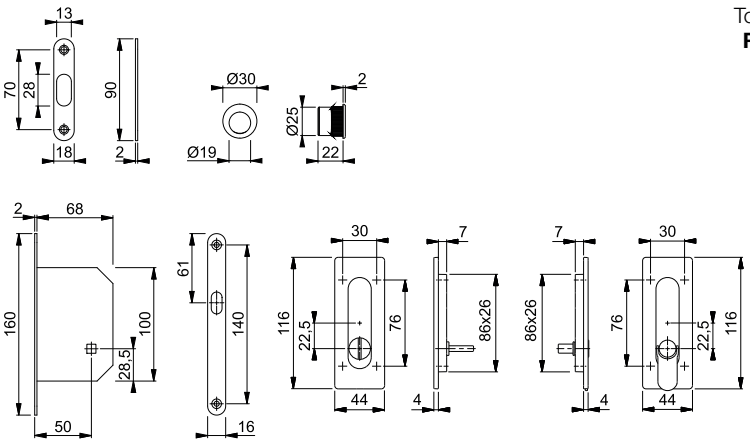

Todos los acabados con la letra **R** en su código de color tienen Resista®.

Resista®



M464 (Kit 7)

duraplus®

Spazio Kit 7 HOPPE, de latón, condena con tirador incorporado/seguro, para puertas correderas:
- Conexión: cuadradillo telescópico HOPPE
- Base: nylon
- Fijación: no visible, uñeros con tornillos multiuso para correderas, dedal para fijar con silicona o adhesivo

Descripción			Bocallave/ Distancia	F78-1-R Código/€	F78-R Código/€	F84-1-R Código/€	F84-R Código/€	C.P.	E.T.
Spazio Kit 7	33-48	8	22,5	11733391 **66,87**	11733263 **66,87**	11733415 **66,87**	11733287 **66,87**	1	10
Descripción			Bocallave/ Distancia	F96-1-R Código/€	F96-R Código/€	F97-1-R Código/€	F97-R Código/€	C.P.	E.T.
Spazio Kit 7	33-48	8	22,5	11733408 **66,87**	11733275 **66,87**	**11733385** **66,87**	11733251 **66,87**	1	10

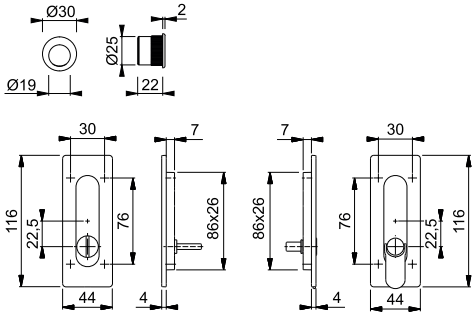

Acabados:

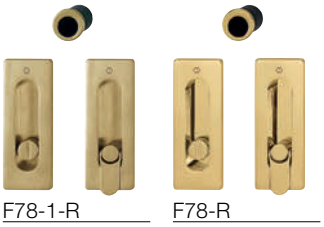
F78-1-R F78-R

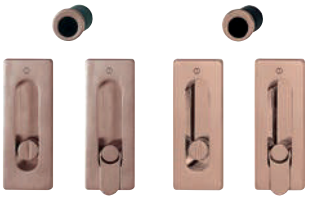
F84-1-R F84-R


F96-1-R F96-R


F97-1-R F97-R

Todos los acabados con la letra **R** en su código de color tienen Resista®.

Resista®



M464 (Kit 7)

duraplus®

Spazio Kit 7 HOPPE, de latón, condena con tirador incorporado/seguro, para puertas correderas:
- Conexión: cuadradillo telescópico HOPPE
- Base: nylon
- Fijación: no visible, uñeros con tornillos multiuso para correderas, dedal para fijar con silicona o adhesivo

Descripción			Bocallave/ Distancia	F41-R Código/€	F49-R Código/€	F77-R Código/€		C.P.	E.T.
Spazio Kit 7	33-48	8	22,5	**3390260 62,09**	3390278 **62,09**	3390286 **66,87**		1	10

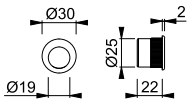

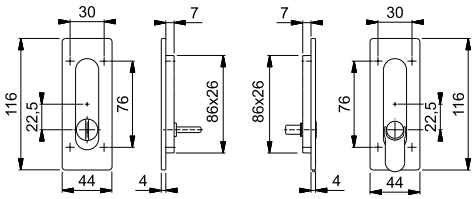

Todos los acabados con la letra **R** en su código de color tienen Resista®.

Resista®



M471 (Kit 1)

duraplus®

Spazio Kit 1 HOPPE, de latón, con desbloqueo/condena, para puertas correderas:
- Conexión: cuadradillo telescópico HOPPE
- Base: nylon
- Cerradura: cerradura con gancho, entrada de 50 mm, cerradero
- Fijación: no visible, uñeros con tornillos multiuso para correderas, dedal para fijar con silicona o adhesivo

Descripción			Bocallave/ Distancia	F41-R Código/€	F42-R Código/€	F49-R Código/€	F71 Código/€	C.P.	E.T.
Spazio Kit 1	33-48	8		**3973836 61,44**	3973852 **61,44**	3973844 **61,44**	3973828 **49,14**	1	10

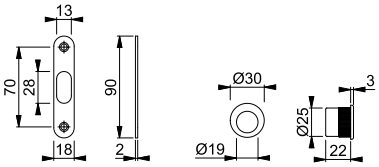

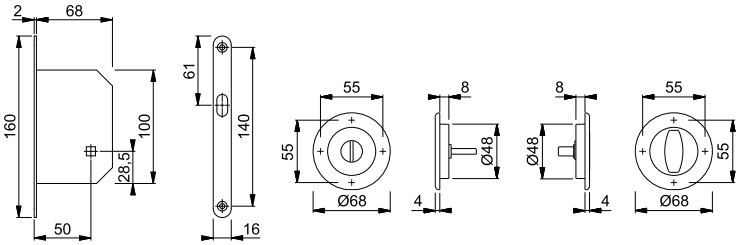

Todos los acabados con la letra **R** en su código de color tienen Resista®.

Resista®



M471 (Kit 2)

duraplus®

Spazio Kit 2 HOPPE, de latón, con desbloqueo/condena, para puertas correderas:
- Conexión: cuadradillo telescópico HOPPE
- Base: nylon
- Fijación: no visible, uñeros con tornillos multiuso para correderas, dedal para fijar con silicona o adhesivo

Descripción			Bocallave/ Distancia	F78-R Código/€	F78-1-R Código/€	F84-R Código/€	F84-1-R Código/€	C.P.	E.T.
Spazio Kit 2	33-48	8		11739095 **57,33**	**11732970** **57,33**	11739113 **57,33**	11732994 **57,33**	1	10
Descripción			Bocallave/ Distancia	F96-R Código/€	F96-1-R Código/€	F97-R Código/€	F97-1-R Código/€	C.P.	E.T.
Spazio Kit 2	33-48	8		11739101 **57,33**	11732982 **57,33**	11739083 **57,33**	11732969 **57,33**	1	10

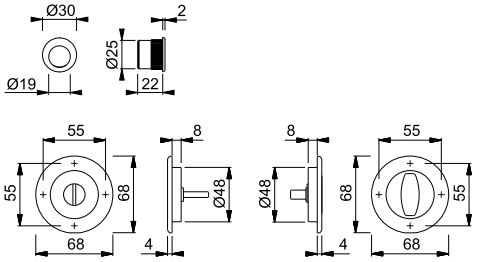

Acabados:


F78-R


F78-1-R


F84-R


F84-1-R


F96-R


F96-1-R


F97-R


F97-1-R

Todos los acabados con la letra **R** en su código de color tienen Resista®.

Resista®

6



M471 (Kit 2)

duraplus®

Spazio Kit 2 HOPPE, de latón, con desbloqueo/condena, para puertas correderas:
- Conexión: cuadradillo telescópico HOPPE
- Base: nylon
- Fijación: no visible, uñeros con tornillos multiuso para correderas, dedal para fijar con silicona o adhesivo

Descripción			Bocallave/ Distancia	F54 Código/€	F55 Código/€	F56 Código/€	F76 Código/€	C.P.	E.T.
Spazio Kit 2	33-48	8		3947064 **45,06**	3947081 **45,06**	3947099 **45,06**	3947101 **45,06**	1	10
Descripción			Bocallave/ Distancia	F41-R Código/€	F42-R Código/€	F49-R Código/€	F71 Código/€	C.P.	E.T.
Spazio Kit 2	33-48	8		**3206477** **53,25**	3947056 **53,25**	3206485 **53,25**	3206426 **40,95**	1	10

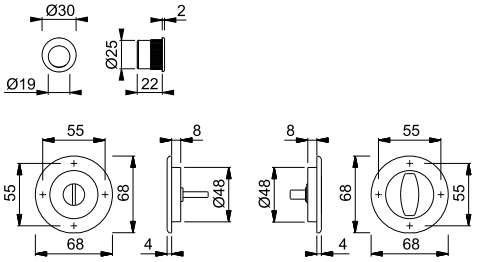

Todos los acabados con la letra **R** en su código de color tienen Resista®.

Resista®





M471 (Kit 3)

duraplus®

Spazio Kit 3 HOPPE, de latón, con desbloqueo/condena, para puertas correderas:
- Base: nylon
- Cerradura: cerradura con gancho, entrada de 50 mm, llave abatable, cerradero
- Fijación: no visible, uñeros con tornillos multiuso para correderas, dedal para fijar con silicona o adhesivo

Descripción			Bocallave/ Distancia	F41-R Código/€	F42-R Código/€	F49-R Código/€	F71 Código/€	C.P.	E.T.
Spazio Kit 3	33-53			3973879 **45,66**	3973895 **45,66**	**3973887** **45,66**	3973861 **37,47**	1	10

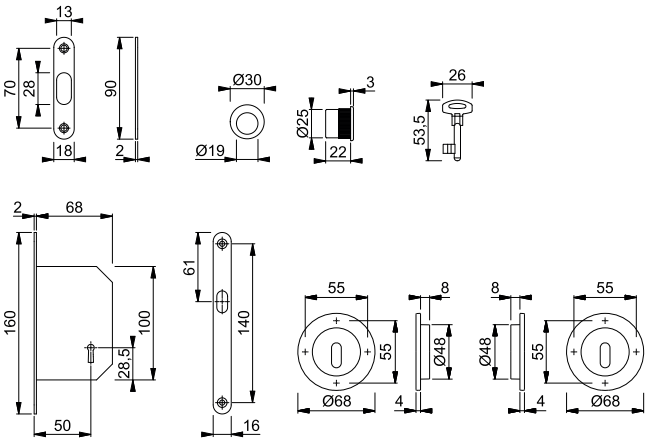

Todos los acabados con la letra **R** en su código de color tienen Resista®.

Resista®



M471 (Kit 5)

duraplus®

Spazio Kit 5 HOPPE, de latón, para puertas correderas:
- Base: nylon
- Fijación: no visible, uñeros con tornillos multiuso para correderas, dedal para fijar con silicona o adhesivo

CuZn

Descripción			Bocallave/ Distancia	F78-R Código/€	F78-1-R Código/€	F84-R Código/€	F84-1-R Código/€	C.P.	E.T.
Spazio Kit 5	min. 33		ciega	11739137 **38,22**	11733032 **38,22**	11739150 **38,22**	11733020 **38,22**	1	10
Descripción			Bocallave/ Distancia	F96-R Código/€	F96-1-R Código/€	F97-R Código/€	F97-1-R Código/€	C.P.	E.T.
Spazio Kit 5	min. 33		ciega	11739149 **38,22**	**11733019** **38,22**	11739125 **38,22**	11733007 **38,22**	1	10

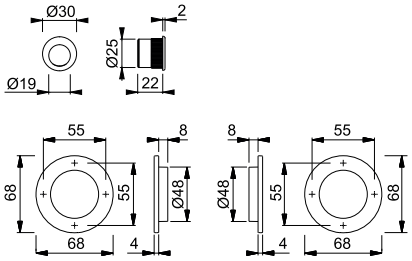

Acabados:

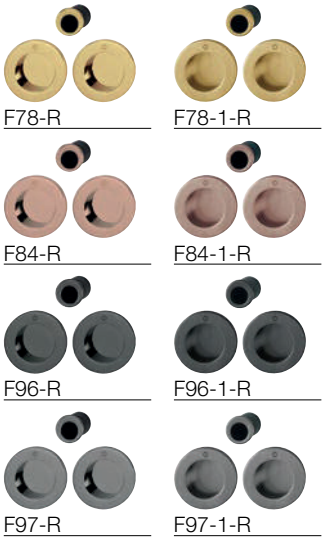

Todos los acabados con la letra **R** en su código de color tienen Resista®.

Resista®



M471 (Kit 5)

duraplus®

Spazio Kit 5 HOPPE, de latón, para puertas correderas:
- Base: nylon
- Fijación: no visible, uñeros con tornillos multiuso para correderas, dedal para fijar con silicona o adhesivo

CuZn

Descripción			Bocallave/ Distancia	F54 Código/€	F55 Código/€	F56 Código/€	F76 Código/€	C.P.	E.T.
Spazio Kit 5	min. 33		ciega	3947283 **30,03**	3947291 **30,03**	3947304 **30,03**	3947321 **30,03**	1	10
Descripción			Bocallave/ Distancia	F41-R Código/€	F42-R Código/€	F49-R Código/€	F71 Código/€	C.P.	E.T.
Spazio Kit 5	min. 33		ciega	**3206725** **35,49**	3947259 **35,49**	3206733 **35,49**	3206696 **27,30**	1	10

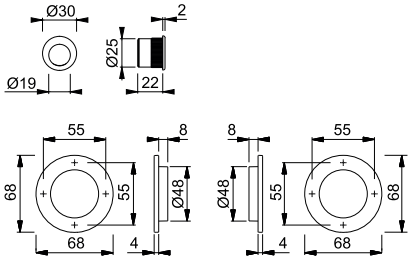

Todos los acabados con la letra **R** en su código de color tienen Resista®.

Resista®



M472 (Kit 5)

duraplus®

Spazio Kit 5 HOPPE, de latón, para puertas correderas:
• Fijación: no visible, uñeros para correderas y dedal para fijar con silicona o adhesivo

Descripción			Bocallave/ Distancia	F78-R Código/€	F78-1-R Código/€	F84-R Código/€	F84-1-R Código/€	C.P.	E.T.
Spazio Kit 5	min. 33		ciega	11739228 **42,02**	11733093 **42,02**	11739241 **42,02**	11733111 **42,02**	1	10
Descripción			Bocallave/ Distancia	F96-R Código/€	F96-1-R Código/€	F97-R Código/€	F97-1-R Código/€	C.P.	E.T.
Spazio Kit 5	min. 33		ciega	11739235 **42,02**	11733105 **42,02**	11739216 **42,02**	**11733081** **42,02**	1	10

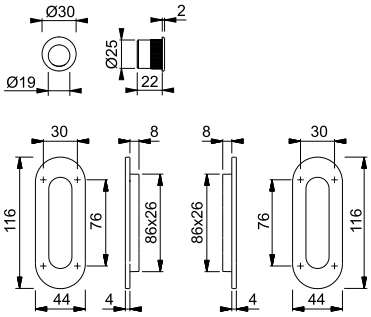

Acabados:


F78-R


F78-1-R


F84-R


F84-1-R


F96-R


F96-1-R


F97-R


F97-1-R

Todos los acabados con la letra **R** en su código de color tienen Resista®.

Resista®

Resumen de productos y carta de colores: ver el fin del catálogo.



M472 (Kit 7)

duraplus®

Spazio Kit 7 HOPPE, de latón, condena con tirador incorporado/seguro, para puertas correderas:
- Conexión: cuadradillo telescópico HOPPE
- Base: nylon
- Fijación: no visible, uñeros con tornillos multiuso para correderas, dedal para fijar con silicona o adhesivo

Descripción			Bocallave/ Distancia	F78-R Código/€	F78-1-R Código/€	F84-R Código/€	F84-1-R Código/€	C.P.	E.T.
Spazio Kit 7	33-48	8	22,5	11739174 **61,13**	11733056 **61,13**	11739198 **61,13**	11733075 **61,13**	1	10
Descripción			Bocallave/ Distancia	F96-R Código/€	F96-1-R Código/€	F97-R Código/€	F97-1-R Código/€	C.P.	E.T.
Spazio Kit 7	33-48	8	22,5	11739186 **61,13**	11733068 **61,13**	11739162 **61,13**	**11733044** **61,13**	1	10

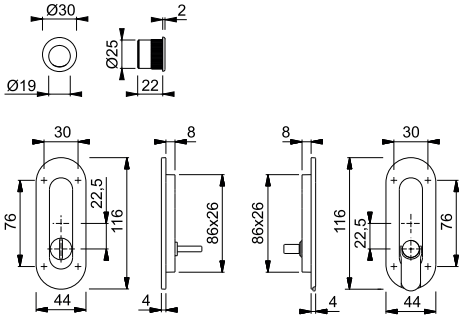

Acabados:

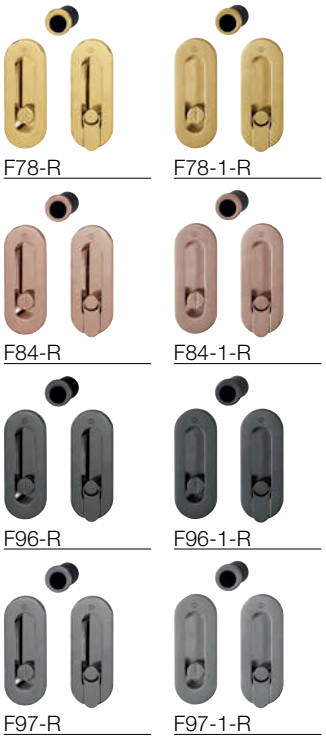

Todos los acabados con la letra **R** en su código de color tienen Resista®.

Resista®

6



M429

duraplus®

Uñero HOPPE, de latón, para puertas correderas:
• Fijación: visible, tornillos multiuso

Descripción			Bocallave/ Distancia	F54 Código/€	F55 Código/€			C.P.	E.T.
Uñero para puertas correderas, pieza			ciega	**2465098** **17,99**	2465101 **17,99**			2	12

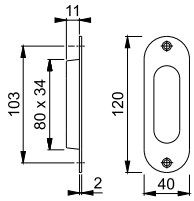



M429

duraplus®

Uñero HOPPE, de latón, para puertas correderas:
• Fijación: visible, tornillos multiuso

Descripción			Bocallave/ Distancia	F41-R Código/€	F49-R Código/€	F71 Código/€		C.P.	E.T.
Uñero para puertas correderas, pieza			ciega	**648832** **21,27**	535828 **21,27**	530052 **16,35**		5	30

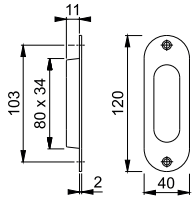

Todos los acabados con la letra **R** en su código de color tienen Resista®.

Resista®

M450



Dedal HOPPE, de latón, para puertas correderas:
• Fijación: con silicona o adhesivo

Descripción				F41-R	F42-R	F49-R	F71	C.P.	E.T.
				Código/€	Código/€	Código/€	Código/€		
Dedal para puertas correderas, pieza				1983491 **8,87**	**10721004** **8,87**	1983483 **8,87**	1983441 **6,81**	20	120

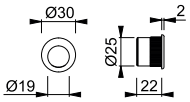

Todos los acabados con la letra **R** en su código de color tienen Resista®.

Resista®

6

Llave abatible (47,5 mm)



Llave abatible HOPPE, de zamak:
• Para puertas corredizas con cerradura embutida (bocallave BB)
• Con anillo de la llave plegable para evitar dañar el marco de la puerta al deslizarla

Descripción			Longitud	F49	F71			C.P.	E.T.
				Código/€	Código/€				
Llave abatible, pieza			47,5	1935781 **4,52**	**1935764** **3,02**			10	60

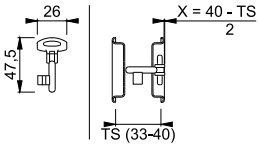

Llave abatible (53,5 mm)



Llave abatible HOPPE, de zamak:
• Para puertas corredizas con cerradura embutida (bocallave BB)
• Con anillo de la llave plegable para evitar dañar el marco de la puerta al deslizarla

Descripción			Longitud	F49	F71			C.P.	E.T.
				Código/€	Código/€				
Llave abatible, pieza			53,5	1935828 **4,52**	**1935801** **3,02**			10	60

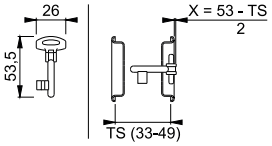

Nuevo



Cerradura con gancho

Cerradura con gancho de metal, con cerradero, para puertas correderas:
- Tipo de puerta: para puertas de canto plano
- Fijación: visible, al frontal

Descripción			Bocallave/ Distancia	negro Código/€				C.P.	E.T.
Cerradura con gancho para puertas correderas, pieza	50	8	□ 22,5	**11854753** **16,17**				30	30

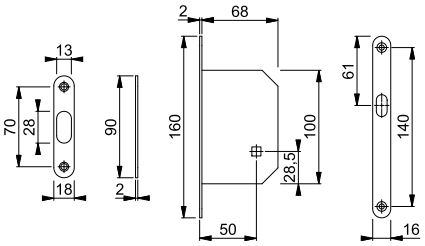

Nuevo



Cerradura con gancho

Cerradura con gancho, de metal, para puertas correderas:
- Tipo de puerta: para puertas de canto plano
- Fijación: visible, al frontal

Descripción			Bocallave/ Distancia	F41 Código/€	F71 Código/€			C.P.	E.T.
Cerradura con gancho para puertas correderas, pieza	50	8	□ 22,5	**2415525** **16,17**	2415517 **16,17**			30	30

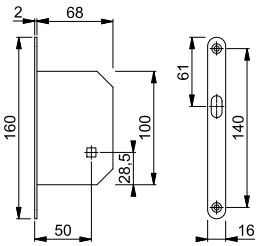

SB8113



Cerradero Spazio Kit en latón para puertas interiores:
• Fijación: visible, tornillos multiuso

Descripción			F41	F71			C.P.	E.T.
			Código/€	Código/€				
Cerradero Spazio Kit, pieza			**2000231** **3,15**	2414063 **3,15**			50	500

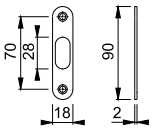

Soluciones para puertas correderas





siempre favorable duranorm®



4920 (Kit 1)

duranorm®

Spazio Kit 1 HOPPE, de aluminio, con desbloqueo/condena, para puertas correderas:
- Conexión: cuadradillo telescópico HOPPE
- Cerradura: cerradura con gancho, entrada de 50 mm, cerradero
- Fijación: no visible, uñeros con cuadradillo telescópico para correderas, dedal para fijar con silicona o adhesivo

Descripción			Bocallave/ Distancia	F1 Código/€	F9 Código/€	F33-1 Código/€	F94-1 Código/€	C.P.	E.T.
Spazio Kit 1	38-48	8		3948059 **17,16**	11855125 **18,30**	11871842 **40,35**	3948032 **24,08**	1	10
Descripción			Bocallave/ Distancia	F249* Código/€	F271* Código/€	F9016M Código/€	F9714M Código/€	C.P.	E.T.
Spazio Kit 1	38-48	8		3948041 **21,76**	3948024 **21,76**	11808743 **18,30**	**11808695** **18,30**	1	10

* Utilizable sólo para uso interior.

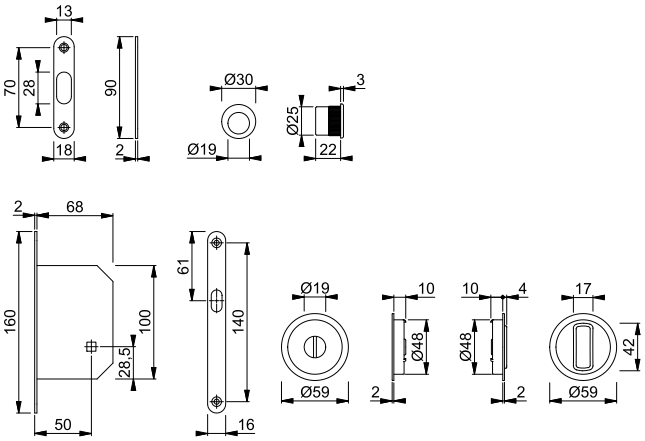

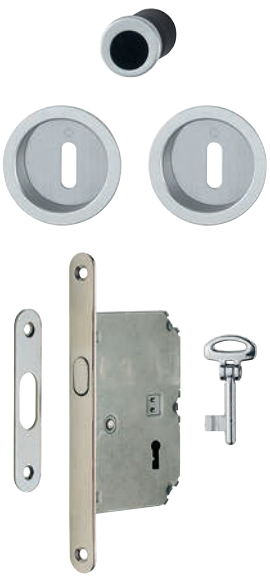

4920 (Kit 3)

duranorm®

Spazio Kit 3 HOPPE, de aluminio, con desbloqueo/condena, para puertas correderas:
- Cerradura: cerradura con gancho, entrada de 50 mm, llave abatable, cerradero
- Fijación: no visible, uñeros para correderas y dedal para fijar con silicona o adhesivo

Descripción			Bocallave/ Distancia	F1 Código/€	F9 Código/€	F94-1 Código/€	F249* Código/€	C.P.	E.T.
Spazio Kit 3	35-52			3947929 **13,29**	11855113 **13,99**	**3947902** **17,55**	3947911 **16,12**	1	10
Descripción			Bocallave/ Distancia	F271* Código/€				C.P.	E.T.
Spazio Kit 3	35-52			3947890 **16,12**				1	10

* Utilizable sólo para uso interior.

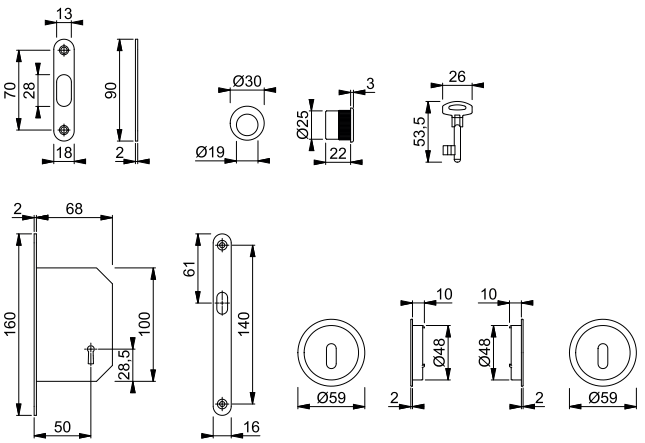

Resumen de productos y carta de colores: ver el fin del catálogo.



4920 (Kit 5)

duranorm®

Spazio Kit 5 HOPPE, de aluminio, para puertas correderas:
• Fijación: no visible, uñeros para correderas y dedal para fijar con silicona o adhesivo

Descripción			Bocallave/ Distancia	F1 Código/€	F9 Código/€	F33-1 Código/€	F94-1 Código/€	C.P.	E.T.
Spazio Kit 5	min. 35		ciega	3947865 **7,10**	11855071 **7,80**	11871714 **19,37**	3947849 **11,36**	1	10
Descripción			Bocallave/ Distancia	F249* Código/€	F271* Código/€	F9714M Código/€	F9016M Código/€	C.P.	E.T.
Spazio Kit 5	min. 35		ciega	3947857 **9,93**	3947831 **9,93**		11807490 **7,80**	1	10
			ciega			**11630966** **7,80**		20	20

* Utilizable sólo para uso interior.

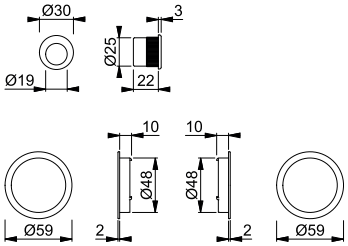

6



4921 (Kit 1)

duranorm®

Spazio Kit 1 HOPPE, de aluminio, con desbloqueo/condena, para puertas correderas:
- Conexión: cuadradillo telescópico HOPPE
- Cerradura: cerradura con gancho, entrada de 50 mm, cerradero
- Fijación: no visible, uñeros con cuadradillo telescópico para correderas, dedal para fijar con silicona o adhesivo

Descripción			Bocallave/ Distancia	F1	F9	F33-1	F94-1	C.P.	E.T.
				Código/€	Código/€	Código/€	Código/€		
Spazio Kit 1	38-48	8		3948278 **18,25**	11888143 **19,53**	11871854 **41,78**	3948251 **25,82**	1	10
Descripción			Bocallave/ Distancia	F249*	F271*	F9016M	F9714M	C.P.	E.T.
				Código/€	Código/€	Código/€	Código/€		
Spazio Kit 1	38-48	8		3948260 **23,30**	3948235 **23,30**	11808755 **19,53**	**11809024** **19,53**	1	10

* Utilizable sólo para uso interior.

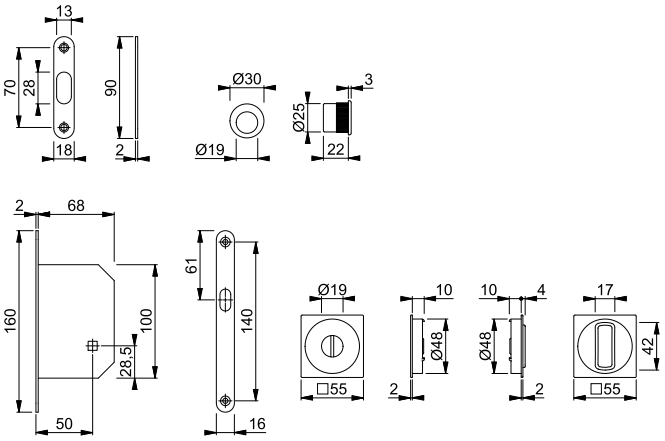



4921 (Kit 3)

duranorm®

Spazio Kit 3 HOPPE, de aluminio, con desbloqueo/condena, para puertas correderas:
- Cerradura: cerradura con gancho, entrada de 50 mm, llave abatable, cerradero
- Fijación: no visible, uñeros para correderas y dedal para fijar con silicona o adhesivo

Descripción			Bocallave/ Distancia	F1	F94-1	F249*	F271*	C.P.	E.T.
				Código/€	Código/€	Código/€	Código/€		
Spazio Kit 3	35-52			**3948155** **14,38**	3948139 **19,29**	3948147 **17,65**	3948121 **17,65**	1	10

* Utilizable sólo para uso interior.

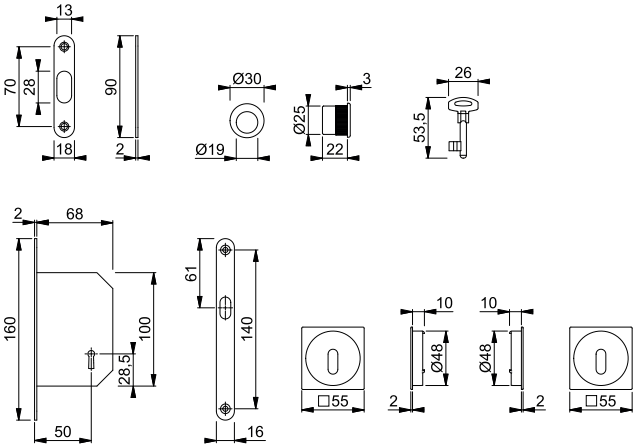

Resumen de productos y carta de colores: ver el fin del catálogo.

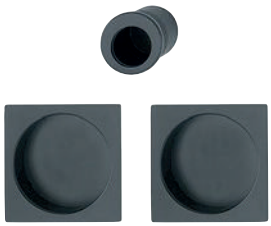

4921 (Kit 5)

duranorm®

Spazio Kit 5 HOPPE, de aluminio, para puertas correderas:
• Fijación: no visible, uñeros para correderas y dedal para fijar con silicona o adhesivo

Descripción			Bocallave/ Distancia	F1 Código/€	F9 Código/€	F33-1 Código/€	F94-1 Código/€	C.P.	E.T.
Spazio Kit 5	min. 35		ciega	3948104 **8,19**	11888131 **9,02**	11871738 **20,80**	3948083 **13,10**	1	10
Descripción			Bocallave/ Distancia	F249* Código/€	F271* Código/€	F9016M Código/€	F9714M Código/€	C.P.	E.T.
Spazio Kit 5	min. 35		ciega	3948091 **11,47**	3948075 **11,47**	11807507 **9,02**	**11699310** **9,02**	1	10

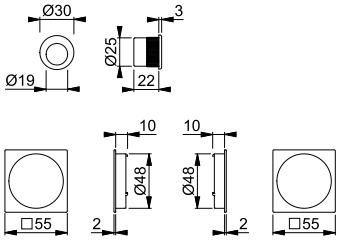

* Utilizable sólo para uso interior.

6



4930 (Kit 1)

duranorm®

Spazio Kit 1 HOPPE, de aluminio, con desbloqueo/condena, para puertas correderas:
- Conexión: cuadradillo telescópico HOPPE
- Cerradura: cerradura con gancho, entrada de 50 mm, cerradero
- Fijación: visible, uñeros con tornillos multiuso para correderas, dedal para fijar con silicona o adhesivo

Descripción			Bocallave/ Distancia	F1 Código/€	F94-1 Código/€	F271* Código/€		C.P.	E.T.
Spazio Kit 1	38-48	8	22,5	**3948526** **19,60**	3948497 **27,98**	3948489 **25,19**		1	10

* Utilizable sólo para uso interior.

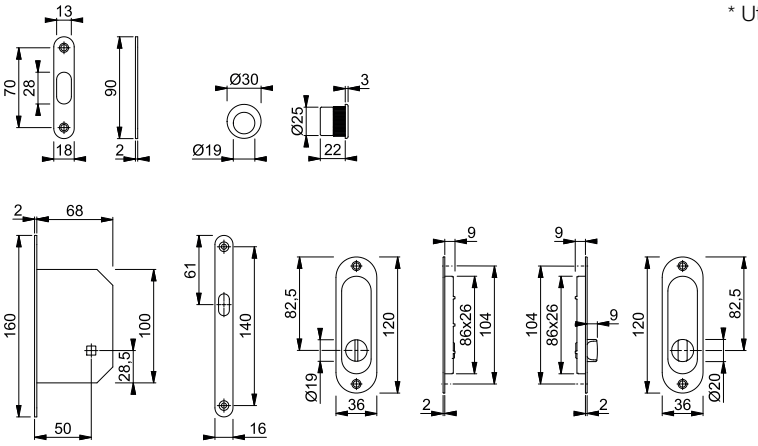



4930 (Kit 3)

duranorm®

Spazio Kit 3 HOPPE, de aluminio, con desbloqueo/condena, para puertas correderas:
- Cerradura: cerradura con gancho, entrada de 50 mm, llave abatable, cerradero
- Fijación: visible, uñeros con tornillos multiuso para correderas, dedal para fijar con silicona o adhesivo

Descripción			Bocallave/ Distancia	F1 Código/€	F94-1 Código/€	F271* Código/€		C.P.	E.T.
Spazio Kit 3	35-52		18,8	**3948403** **15,73**	3948382 **21,45**	3948374 **19,55**		1	10

* Utilizable sólo para uso interior.

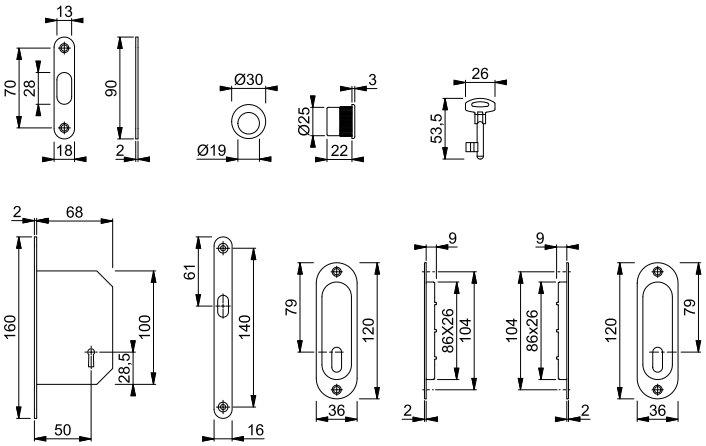

Resumen de productos y carta de colores: ver el fin del catálogo.



4930 (Kit 5)

duranorm®

Spazio Kit 5 HOPPE, de aluminio, para puertas correderas:
- Fijación: visible, uñeros con tornillos multiuso para correderas, dedal para fijar con silicona o adhesivo

Descripción			Bocallave/ Distancia	F1 Código/€	F94-1 Código/€	F271* Código/€		C.P.	E.T.
Spazio Kit 5	min. 35		ciega	**3948331** **9,54**	3948315 **15,26**	3948307 **13,36**		1	10

* Utilizable sólo para uso interior.

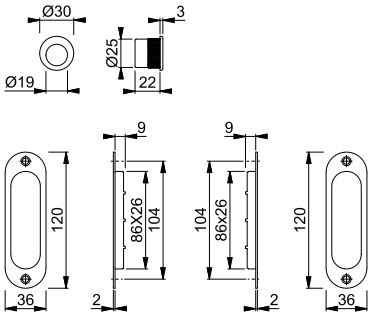

6



4931 (Kit 1)

duranorm®

Spazio Kit 1 HOPPE, de aluminio, con desbloqueo/condena, para puertas correderas:
- Conexión: cuadradillo telescópico HOPPE
- Cerradura: cerradura con gancho, entrada de 50 mm, cerradero
- Fijación: visible, uñeros con tornillos multiuso para correderas, dedal para fijar con silicona o adhesivo

Descripción			Bocallave/ Distancia	F1 Código/€	F94-1 Código/€	F271* Código/€		C.P.	E.T.
Spazio Kit 1	38-48	8	22,5	3949051 **19,60**	3949035 **27,98**	**3949027** **25,19**		1	10

* Utilizable sólo para uso interior.

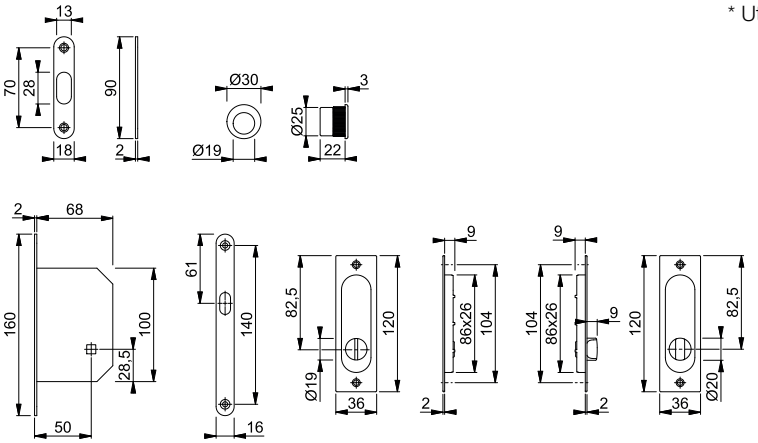



4931 (Kit 5)

duranorm®

Spazio Kit 5 HOPPE, de aluminio, para puertas correderas:
- Fijación: visible, uñeros con tornillos multiuso para correderas, dedal para fijar con silicona o adhesivo

Descripción			Bocallave/ Distancia	F1 Código/€	F94-1 Código/€			C.P.	E.T.
Spazio Kit 5	min. 35		ciega	**3948745** **9,54**	3948711 **15,26**			1	10

* Utilizable sólo para uso interior.

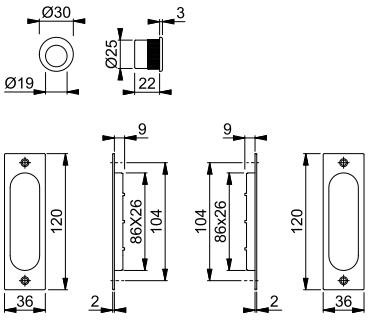

HOPPE®
La manilla que decora.

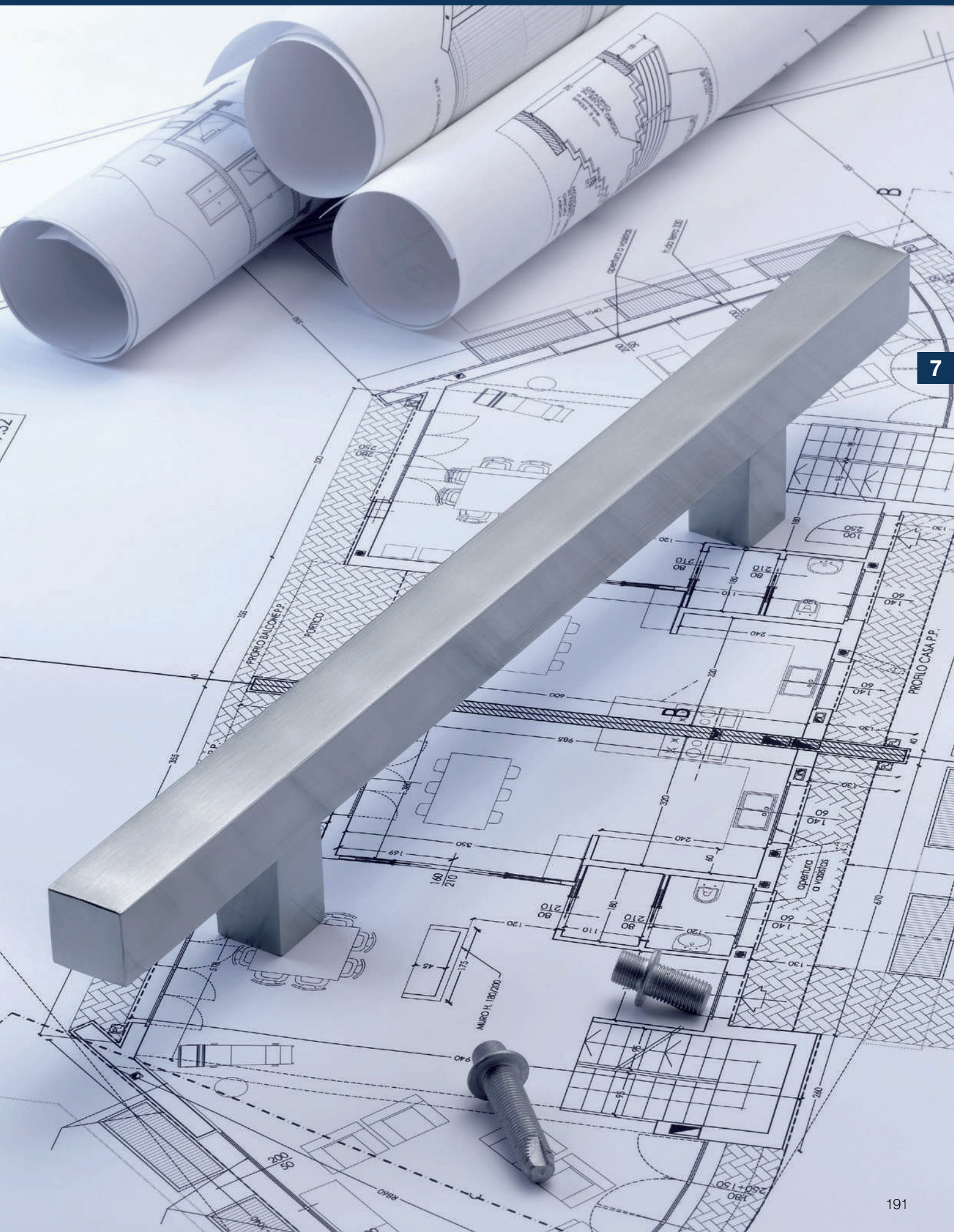

7

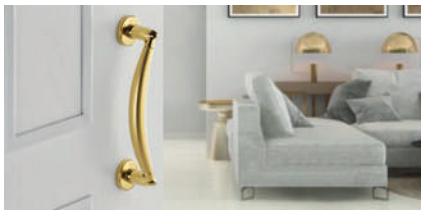

Colección de productos dura**vert**®

para exigencias exclusivas

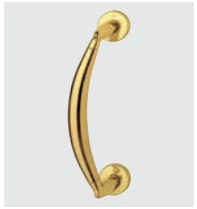

Athinai
M516, M517
pág. 198

= Aluminio = Acero inoxidable = Latón



Colección de productos dura**plus**®

superar lo convencional



Amsterdam
6400
pág. 202



Dallas
M543
pág. 203



Los Angeles
M6642
pág. 204

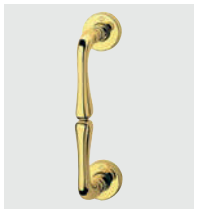

Valencia
M439
pág. 204



Vitória
M515
pág. 205



5000
pág. 205



5004
pág. 206



5010
pág. 206



5040
pág. 207



6737
pág. 207



E5000
pág. 208



E5010
pág. 208



E5011
E5011 XL
pág. 209



E5012
E5012 XL
pág. 211



E5015
E5015 XL
pág. 212



E5062
pág. 213



E5091
E5091 XL
pág. 214



E5092
Nuevo
pág. 216

Resumen manillones



E5095
pág. 217



E5100
pág. 217



E5110
pág. 218



E5200
pág. 218



E5210
pág. 219



E5215
pág. 219



E5310
pág. 220



E5311
pág. 220



E5511
pág. 221



E5600
pág. 221



E5606
pág. 222



E5718
pág. 222



E5724
pág. 223



E5726
pág. 224



E5764
pág. 225



E5766
pág. 226



M553
pág. 227



M555
pág. 227



M588
pág. 227

= Aluminio = Acero inoxidable = Latón

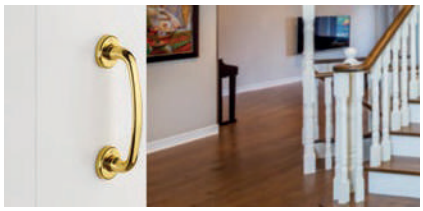

Colección de productos dura**norm**®

siempre favorable

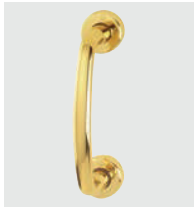

M581

pág. 226

Manillones





para exigencias exclusivas duravert®



Athinai - M516/19

duravert®

Manillón curvado HOPPE, de latón, con rosetas:
• Fijación: no visible, tornillos multiuso

Descripción		Medida	F49/F69 Código/€	F77R/F52R Código/€			C.P.	E.T.
Manillón curvado con rosetas, pieza		250	**2829912** **156,29**	3054696 **192,35**			1	5

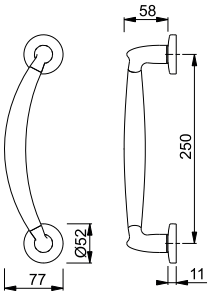

Acabados:


F49/F69


F77R/F52R

Todos los acabados con la letra **R** en su código de color tienen Resista®.

Resista®



Athinai - M517/19

duravert®

Manillón recto HOPPE, de latón, con rosetas:
• Fijación: no visible, tornillos multiuso

Descripción		Medida	F49/F69 Código/€	F77R/F52R Código/€			C.P.	E.T.
Manillón recto con rosetas, pieza		250	**2829921** **138,37**	3054709 **170,30**			1	5

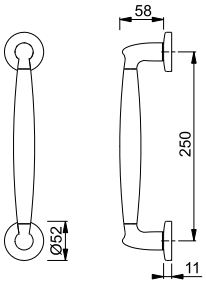

Acabados:


F49/F69


F77R/F52R

Todos los acabados con la letra **R** en su código de color tienen Resista®.

Resista®

7

Manillones





superar lo convencional **duraplus®**



Amsterdam - 6400

duraplus®

Manillón recto HOPPE, de aluminio:
• Fijación: no visible, sistema de fijación n.º 11 incluido

Descripción		Medida	F31-1	F9016M	F9714M		C.P.	E.T.
			Código/€	Código/€	Código/€			
Manillón recto, pieza		220	11722265 **57,82**	11722319 **50,88**	**11722332** **50,88**		1	8

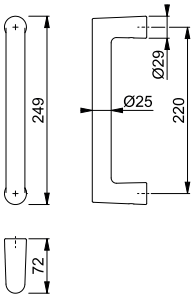

Para más sistemas de fijación,
ver página 485.



Dallas - M543

duraplus®

Manillón recto HOPPE, de latón:
• Fijación: no visible, sistema de fijación n.º 11 incluido

Descripción		Medida	F78-1-R	F84-1-R	F96-1-R	F97-1-R	C.P.	E.T.
			Código/€	Código/€	Código/€	Código/€		
Manillón recto, pieza		250	11785366 **91,10**	**11785342** **91,10**	11785354 **91,10**	11767212 **91,10**	1	8
Descripción		Medida	F41-R	F49-R	F71		C.P.	E.T.
			Código/€	Código/€	Código/€			
Manillón recto, pieza		250	3391191 **84,60**	3391203 **84,60**	3391174 **65,08**		1	8

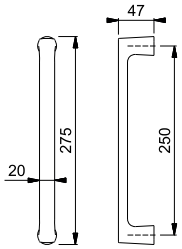

Acabados:


F78-1-R


F84-1-R


F96-1-R


F97-1-R


F41-R


F49-R


F71

Todos los acabados con la letra **R** en su código de color tienen Resista®.

Resista®

Para más sistemas de fijación, ver página 485.



Los Angeles - M6642

duraplus®

Manillón recto HOPPE, de latón:
• Fijación: no visible, sistema de fijación n.º 11 incluido

Descripción		Medida	F41-R Código/€	F42-R Código/€	F49-R Código/€		C.P.	E.T.
Manillón recto, pieza		220	**11721650** 87,96	11721765 87,96	11721777 87,96		1	8

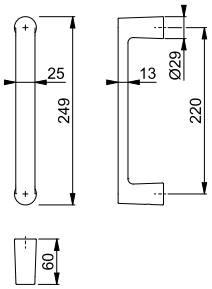

Todos los acabados con la letra **R** en su código de color tienen Resista®.

Resista®

Para más sistemas de fijación, ver página 485.



Valencia - M439/15

duraplus®

Manillón recto HOPPE, de latón, con rosetas:
• Fijación: no visible, tornillos multiuso

Descripción		Medida	F54 Código/€	F55 Código/€	F56 Código/€	F76 Código/€	C.P.	E.T.
Manillón recto con rosetas, pieza		194	**2455551** 79,56	2455560 79,56	2455607 79,56	2455623 79,56	1	5

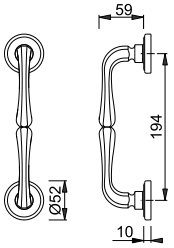



Valencia - M439/42

duraplus®

Manillón recto HOPPE, de latón, con rosetas:
• Fijación: no visible, tornillos multiuso

Descripción		Medida	F71 Código/€				C.P.	E.T.
Manillón recto con rosetas, pieza		194	**525744** 72,33				1	5

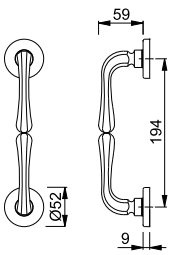

Resumen de productos y carta de colores: ver el fin del catálogo.

Vitória - M515LG

duraplus®



Manillón curvado HOPPE, de latón:
• Fijación: no visible, sistema de fijación n.º 11 incluido

Descripción		Medida	F41-R Código/€	F71 Código/€			C.P.	E.T.
Manillón curvado, pieza		210	**2417176** **63,86**	2417125 **49,11**			1	5

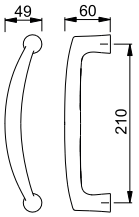

Todos los acabados con la letra **R** en su código de color tienen Resista®.

Resista®

Para más sistemas de fijación, ver página 485.

7

Vitória - M515LG/23

duraplus®



Manillón curvado HOPPE, de latón, con rosetas:
• Fijación: no visible, tornillos multiuso

Descripción		Medida	F41-R Código/€	F49-R Código/€	F71 Código/€		C.P.	E.T.
Manillón curvado con rosetas, pieza		210	**2844830** **63,86**	2844821 **63,86**	2844784 **49,11**		1	5

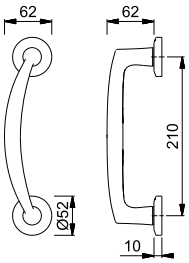

Todos los acabados con la letra **R** en su código de color tienen Resista®.

Resista®

5000

duraplus®



Manillón recto HOPPE, de aluminio:
• Fijación: no visible, sistema de fijación n.º 11 incluido

Descripción	Ø	Medida	F1 Código/€				C.P.	E.T.
Manillón recto, pieza	25	300	6942601 **88,04**				1	5
		350	**6931356** **88,04**				1	5

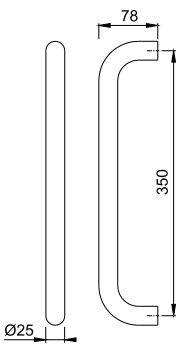

Para más sistemas de fijación, ver página 485.



5004

duraplus®

Manillón recto HOPPE, de aluminio:
- Apoyos: desplazados
- Fijación: no visible, sistema de fijación n.º 11 incluido

Descripción	Ø	Longitud Medida	F1 Código/€	F9-2 Código/€	F9016 Código/€	F9714M Código/€	C.P.	E.T.
Manillón recto, pieza	25	330 210	3779101 **90,30**	2345951 **108,37**	11705875 **90,30**	**11620778** **99,32**	1	5
		500 210				11690082 **105,33**	1	5

Para más sistemas de fijación, ver página 485.

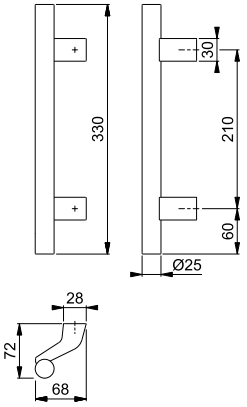



5010

duraplus®

Manillón recto HOPPE, de aluminio:
- Fijación: no visible, sistema de fijación n.º 11 incluido

Descripción	Ø	Medida	F1 Código/€				C.P.	E.T.
Manillón recto, pieza	30	300	**8051229** **101,56**				1	5
		350	6859177 **101,56**				1	5

Para más sistemas de fijación, ver página 485.

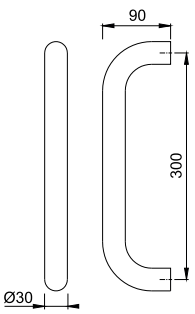

5040

duraplus®



Manillón recto HOPPE, de aluminio (lado interior):
• Fijación: para sistema de fijación S-1 M8 (bilateral) o S-2 M8 (unilateral)

Descripción	Ø	Medida	F1	F9			C.P.	E.T.
			Código/€	Código/€				
Manillón recto (interior), pieza	20	220	**605477** **29,07**	605484 **31,98**			1	8

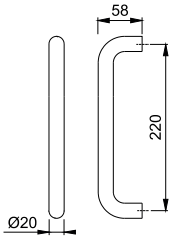

Para más sistemas de fijación, ver página 485.

6737

duraplus®



Manillón recto HOPPE, de aluminio:
• Fijación: no visible, sistema de fijación n.º 11 incluido

Descripción		Medida	F1	F9	F31-1	F33-1	C.P.	E.T.
			Código/€	Código/€	Código/€	Código/€		
Manillón recto, pieza		250	11722356 **45,32**	11722381 **49,84**	11722375 **56,65**	11845338 **58,92**	1	8
Descripción		Medida	F9714M				C.P.	E.T.
			Código/€					
Manillón recto, pieza		250	**11722393** **49,84**				1	8

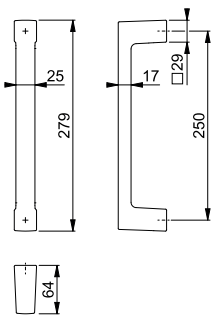

Para más sistemas de fijación, ver página 485.

E5000

duraplus®



Manillón recto HOPPE, de acero inoxidable:
• Fijación: no visible, sistema de fijación n.º 11 incluido

Descripción	Ø	Medida	F69 Código/€	F69-S Código/€			C.P.	E.T.
Manillón recto, pieza	25	300	553648 **83,23**	3790327 **102,73**			1	5
		350	602551 **83,23**	**10802832** **102,73**			1	5

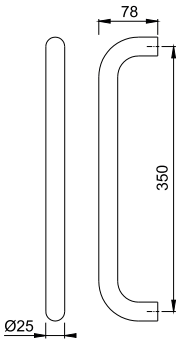

La letra **S** en el código del color indica que lleva SecuSan®, la superficie antimicrobiana. Utilizable sólo para uso interior.

SecuSan®

Para más sistemas de fijación, ver página 485.

E5010

duraplus®



Manillón recto HOPPE, de acero inoxidable:
• Fijación: no visible, sistema de fijación n.º 11 incluido

Descripción	Ø	Medida	F69 Código/€	F69-S Código/€			C.P.	E.T.
Manillón recto, pieza	30	300	556144 **93,60**				1	5
		350	**602599** **93,60**				1	5
Manillón recto (interior), pieza	30	350		10771845 **113,10**			1	5
		400		11910295 **118,61**			1	1
		500		11543115 **124,12**			1	5
		600		11910264 **129,66**			1	1
		800		11910276 **140,66**			1	1

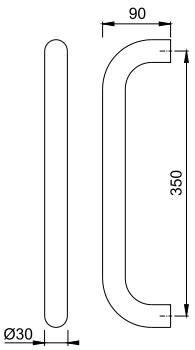

La letra **S** en el código del color indica que lleva SecuSan®, la superficie antimicrobiana. Utilizable sólo para uso interior.

SecuSan®

Para más sistemas de fijación, ver página 485.



E5011

duraplus®

Manillón recto HOPPE, de acero inoxidable:
- Apoyos: redondos, rectos
- Fijación: no visible, sistema de fijación n.º 11 incluido

Descripción	Ø	Longitud Medida	F69 Código/€	F69-S Código/€	F9714M Código/€		C.P.	E.T.
Manillón recto, pieza	30	400 300	6520605 **48,18**				1	5
		500 300	**2010595** **50,99**	11768071 **70,49**			1	5
		500 350		11898367 **70,49**			1	5
		600 400	2010624 **53,79**				1	5
		800 560	2010632 **59,44**		11797952 **118,87**		1	5
		1000 700	2010659 **65,03**	11553558 **84,53**			1	5
		1200 900	2010974 **70,64**		11797964 **141,28**		1	1
		1400 1000	2010982 **76,26**				1	1
		1600 1200	2011029 **81,90**				1	1
		1800 1300	2011037 **87,52**				1	1

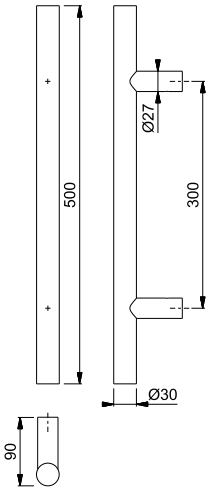

La letra **S** en el código del color indica que lleva SecuSan®, la superficie antimicrobiana. Utilizable sólo para uso interior.

SecuSan®

Para más sistemas de fijación, ver página 485.

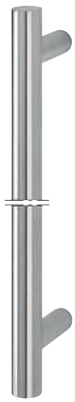

E5011 XL (medida especial)

duraplus®

Manillón recto HOPPE, de acero inoxidable, con medida especial:
- Largo manillón: posible a partir de 250 mm hasta 1000 mm
- Distancia entre apoyos: posible a partir de 100 mm hasta 970 mm
- Apoyos: redondos, rectos
- Fijación: no visible, sistema de fijación n.º 11 incluido

¡Especifique por favor el largo del manillón y la distancia entre apoyos! Si se requiere una disposición asimétrica de los soportes, por favor, ¡indique la posición!

Descripción	Ø	Longitud Medida	F69 Código/€				C.P.	E.T.
Manillón recto con medida especial, pieza	30	250-1000 100-970	**6518369** **67,78**				1	1
		1001-1600 971-1570	3724979 **87,49**				1	1
		1601-2600 1571-2570	3725074 **118,38**				1	1

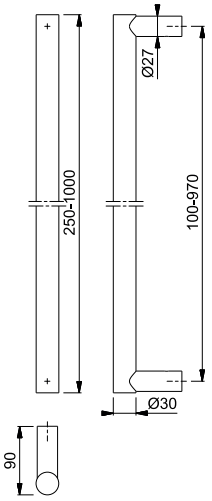

Para más sistemas de fijación, ver página 485.

Se puede suministrar también con varios apoyos (recargo de **24,00 €** por apoyo).



E5012

duraplus®

Manillón recto HOPPE, de acero inoxidable:
- Apoyos: redondos, inclinados 45°
- Fijación: no visible, sistema de fijación n.º 11 incluido

Descripción	Ø	Longitud Medida	F78-1-R Código/€	F84-1-R Código/€	F96-1-R Código/€	F97-1-R Código/€	C.P.	E.T.
Manillón recto, pieza	30	600 400	11799948 **123,63**	11799785 **123,63**	11799924 **123,63**	11799614 **123,63**	1	5

Descripción	Ø	Longitud Medida	F69 Código/€	F69-S Código/€	F9714M Código/€		C.P.	E.T.
Manillón recto, pieza	30	400 300		11639118 **67,65**			1	1
		500 300	2011053 **50,96**		**11821887** **101,92**		1	5
		600 400	2011061 **53,77**		11821954 **107,54**		1	5
		700 500	2618656 **56,60**		11822156 **113,20**		1	5
		800 560	2011555 **59,41**		11797976 **118,82**		1	5
		1000 700	2011571 **65,00**		11827646 **130,00**		1	5
		1200 900	2011598 **70,62**		11797988 **141,23**		1	1
		1400 1000	2011643 **76,23**		11830864 **152,46**		1	1
		1600 1200	2011678 **81,87**		11827269 **163,75**		1	1
		1800 1300	2011707 **87,49**		11835497 **174,98**		1	1
		2000 1800			11835527 **186,26**		1	1

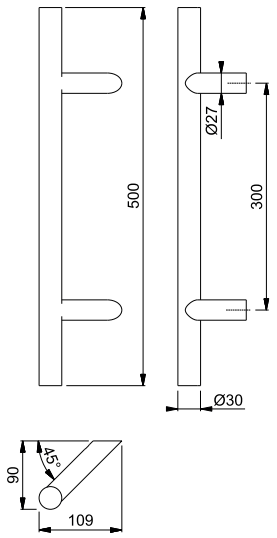

Todos los acabados con la letra **R** en su código de color tienen Resista®.

Resista®

La letra **S** en el código del color indica que lleva SecuSan®, la superficie antimicrobiana. Utilizable sólo para uso interior.

SecuSan®

Para más sistemas de fijación, ver página 485.

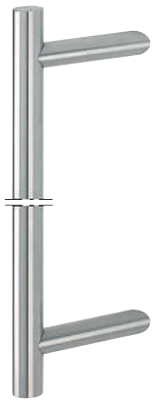

E5012 XL (medida especial)

duraplus®

Manillón recto HOPPE, de acero inoxidable, con medida especial:
- Largo manillón: posible a partir de 250 mm hasta 1000 mm
- Distancia entre apoyos: posible a partir de 100 mm hasta 970 mm
- Apoyos: redondos, inclinados 45°
- Fijación: no visible, sistema de fijación n.º 11 incluido

¡Especifique por favor el largo del manillón y la distancia entre apoyos! ¡Si se desea una disposición asimétrica de los soportes, por favor indique la posición y el lado (derecha o izquierda)!

Descripción	Ø	Longitud Medida	F69 Código/€				C.P.	E.T.
Manillón recto con medida especial, pieza	30	250-1000 100-970	**1780694** **67,78**				1	1
		1001-1600 971-1570	3725111 **87,49**				1	1
		1601-2600 1571-2570	3725154 **118,38**				1	1

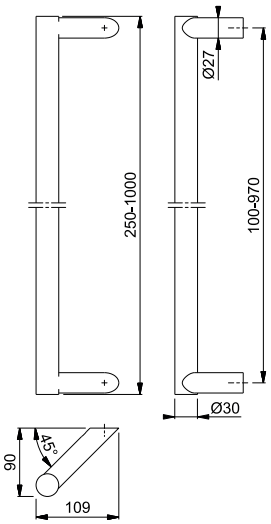

Para más sistemas de fijación, ver página 485.

Se puede suministrar también con varios apoyos (recargo de **24,00 €** por apoyo).



E5015

duraplus®

Manillón recto HOPPE, de acero inoxidable, corte inglete:
- Fijación: no visible, sistema de fijación n.º 11 incluido

Descripción	Ø	Medida	F69 Código/€				C.P.	E.T.
Manillón recto, corte inglete, pieza	30	300	**2206766** **99,16**				1	5
		350	2206782 **99,16**				1	5

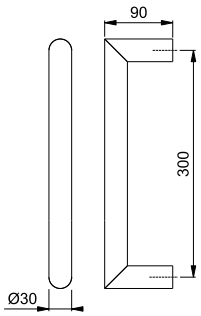

Para más sistemas de fijación, ver página 485.

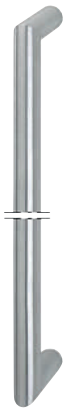

E5015 XL (medida especial)

duraplus®

Manillón recto HOPPE, de acero inoxidable, corte inglete, con medida especial:
• Distancia entre apoyos: posible a partir de 350 mm hasta 100 mm
• Fijación: no visible, sistema de fijación n.º 11 incluido
¡Por favor al hacer el pedido indique la distancia entre puntos de apoyo!

Descripción	Ø	Longitud Medida	F69 Código/€				C.P.	E.T.
Manillón recto con medida especial, corte inglete, pieza	30	350-1000	**11596508** **139,65**				1	1
		1001-1600	11596515 **180,13**				1	1
		1601-2600	11596521 **243,72**				1	1

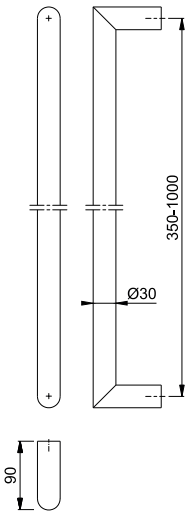

Para más sistemas de fijación, ver página 485.

Se puede suministrar también con varios apoyos (recargo de **24,00 €** por apoyo).



E5062

duraplus®

Manillón recto HOPPE, de acero inoxidable:
• Apoyos: redondos, inclinados 45°
• Fijación: no visible, sistema de fijación n.º 11 incluido

Descripción	Ø	Longitud Medida	F69 Código/€				C.P.	E.T.
Manillón recto, pieza	35	400 300	**3225117** **80,00**				1	5
		500 300	3225408 **85,20**				1	5
		600 400	3225432 **90,43**				1	5
		800 560	3225441 **100,67**				1	5

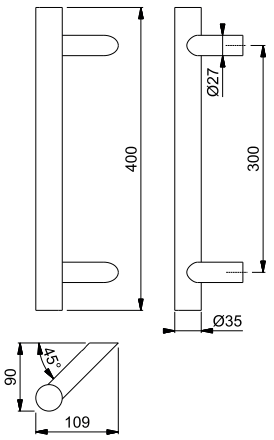

Para más sistemas de fijación, ver página 485.



E5091

duraplus®

Manillón de acero inoxidable HOPPE con perfil transversal D:
- Apoyos: redondos, rectos
- Fijación: no visible, sistema de fijación n.º 11 incluido

Descripción		Longitud Medida	F69 Código/€	F9714M Código/€			C.P.	E.T.
Manillón con perfil transversal D, pieza		600 400		**11827889** **266,55**			1	1
		800 560	11681391 **146,59**	11827658 **293,18**			1	1
		1000 700	11681408 **159,93**	11827665 **319,85**			1	1
		1200 900	11681415 **173,24**	11827671 **346,48**			1	1
		1400 1000	11681421 **186,58**	11827683 **373,15**			1	1
		1600 1200	11681512 **199,89**	11827695 **399,78**			1	1
		1800 1300	11681433 **213,23**	11835539 **426,45**			1	1

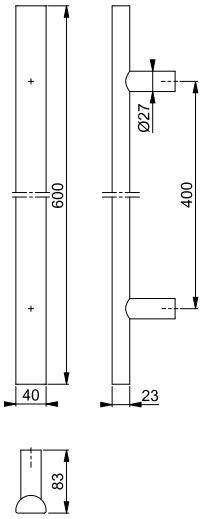

Para más sistemas de fijación, ver página 485.



E5091 XL (medida especial)

duraplus®

Manillón de acero inoxidable HOPPE con perfil transversal D en longitud especial:
- Largo manillón: posible a partir de 270 mm hasta 1000 mm
- Distancia entre apoyos: posible a partir de 120 mm hasta 970 mm
- Apoyos: redondos, rectos
- Fijación: no visible, sistema de fijación n.º 11 incluido

¡Especifique por favor el largo del manillón y la distancia entre apoyos! Si se requiere una disposición asimétrica de los soportes, por favor, ¡indique la posición!

Descripción		Longitud Medida	F69 Código/€				C.P.	E.T.
Manillón con perfil transversal D y medida especial, pieza		270-1000 100-970	**11687034** **163,25**				1	1
		1001-1600 971-1570	11687046 **199,89**				1	1
		1601-2000 1571-1970	11687065 **266,53**				1	1

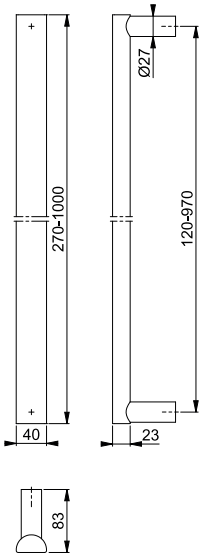

Para más sistemas de fijación, ver página 485.

Se puede suministrar también con varios apoyos (recargo de **24,00 €** por apoyo).

Nuevo



E5092

duraplus®

Manillón de acero inoxidable HOPPE con perfil transversal D:
- Apoyos: redondos, inclinados 45°
- Fijación: no visible, sistema de fijación n.º 11 incluido

Descripción		Longitud Medida	F69 Código/€	F9714M Código/€			C.P.	E.T.
Manillón con perfil transversal D, pieza		600 400	11841394 **133,28**	**11841412** **266,55**			1	1
		800 560	11742598 **146,59**	11841424 **293,18**			1	1
		1000 700	11743335 **159,93**	11841436 **319,85**			1	1
		1200 900	11743359 **173,24**	11841455 **346,48**			1	1
		1400 1000	11743360 **186,58**	11841473 **373,15**			1	1
		1600 1200	11743438 **199,89**	11835765 **399,78**			1	1
		1800 1300	11743402 **213,23**	11835771 **426,45**			1	1

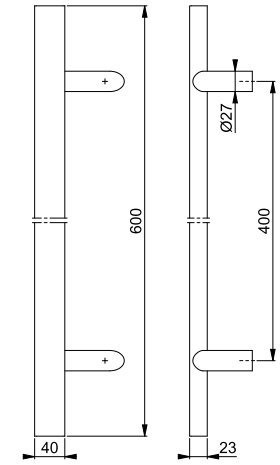

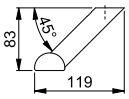

E5095

duraplus®



Manillón de acero inoxidable HOPPE con perfil transversal D, forma de U:
• Fijación: no visible, sistema de fijación n.º 11 incluido

Descripción		Medida	F69 Código/€	F9714M Código/€			C.P.	E.T.
Manillón con perfil transversal D, forma de U, pieza		600		**11827713** **293,18**			1	1
		800		11827725 **319,80**			1	1
		1000	11681378 **173,24**	11829874 **346,48**			1	1
		1200	11681445 **186,55**	11829953 **373,10**			1	1
		1400	11681457 **199,89**	11829965 **399,78**			1	1
		1600	11681469 **213,20**	11829977 **426,40**			1	1

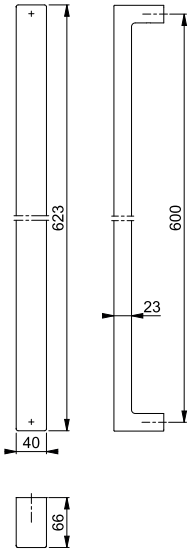

Para más sistemas de fijación, ver página 485.

E5100

duraplus®



Manillón desplazado HOPPE, de acero inoxidable:
• Fijación: no visible, sistema de fijación n.º 11 incluido

Descripción	Ø	Medida	F69 Código/€				C.P.	E.T.
Manillón desplazado, pieza	25	300	**602575** **88,37**				1	5
		350	556090 **88,37**				1	5

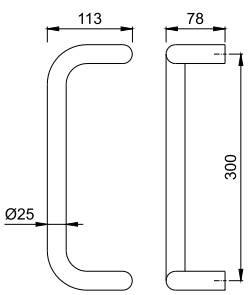

Para más sistemas de fijación, ver página 485.



E5110

duraplus®

Manillón desplazado HOPPE, de acero inoxidable:
• Fijación: no visible, sistema de fijación n.º 11 incluido

Descripción	Ø	Medida	F69 Código/€				C.P.	E.T.
Manillón desplazado, pieza	30	300	**602605** **77,30**				1	5
		350	610563 **77,30**				1	5

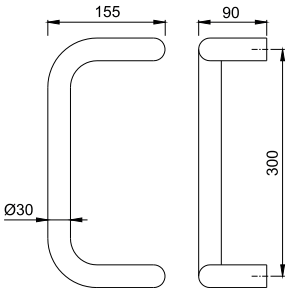

Para más sistemas de fijación, ver página 485.



E5200

duraplus®

Manillón triangular HOPPE, de acero inoxidable:
• Fijación: no visible, sistema de fijación n.º 11 incluido

Descripción	Ø	Medida	F69 Código/€				C.P.	E.T.
Manillón triangular, pieza	25	300	**573578** **100,00**				1	5
		350	610556 **100,00**				1	5

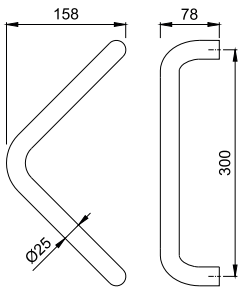

Para más sistemas de fijación, ver página 485.

E5210

duraplus®



Manillón triangular HOPPE, de acero inoxidable:
• Fijación: no visible, sistema de fijación n.º 11 incluido

Descripción	Ø	Medida	F69 Código/€				C.P.	E.T.
Manillón triangular, pieza	30	300	**556106** **88,37**				1	5
		350	595297 **88,37**				1	5

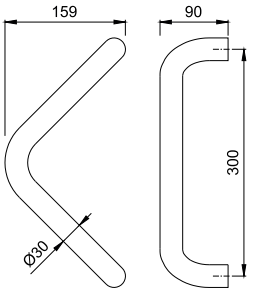

Para más sistemas de fijación, ver página 485.

E5215

duraplus®



Manillón triangular HOPPE, de acero inoxidable, corte inglete:
• Fijación: no visible, sistema de fijación n.º 11 incluido

Descripción	Ø	Medida	F69 Código/€				C.P.	E.T.
Manillón triangular, corte inglete, pieza	30	300	**2206811** **125,76**				1	5
		350	2206838 **125,76**				1	5

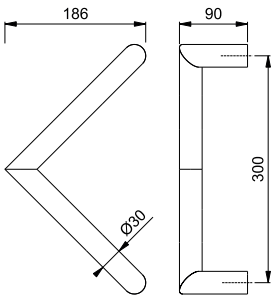

Para más sistemas de fijación, ver página 485.

E5310

duraplus®



Manillón semicircular HOPPE, de acero inoxidable:
• Fijación: no visible, sistema de fijación n.º 11 incluido

Descripción	Ø	Medida	F69 Código/€				C.P.	E.T.
Manillón semicircular, pieza	30	300	6804538 **88,37**				1	5
		350	**598212** **88,37**				1	5

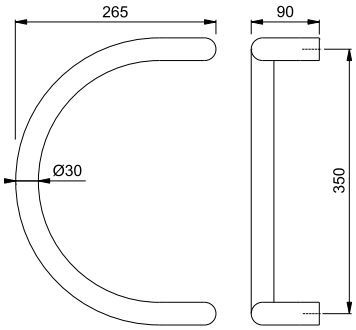

Para más sistemas de fijación, ver página 485.

E5311

duraplus®



Manillón semicircular HOPPE, de acero inoxidable:
• Apoyos: redondos, rectos
• Fijación: no visible, sistema de fijación n.º 11 incluido

Descripción	Ø	Medida	F69 Código/€				C.P.	E.T.
Manillón semicircular, pieza	30	300	**588282** **121,73**				1	5
		350	610617 **121,73**				1	5

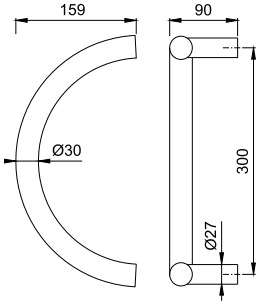

Para más sistemas de fijación, ver página 485.

E5511

duraplus®



Manillón curvado HOPPE, de acero inoxidable:
- Apoyos: redondos, rectos
- Fijación: no visible, sistema de fijación n.º 11 incluido

Descripción	Ø	Longitud Medida	F69 Código/€				C.P.	E.T.
Manillón curvado, pieza	30	800 695	**2611059** **147,97**				1	1
		1200 1000	2694851 **170,33**				1	1

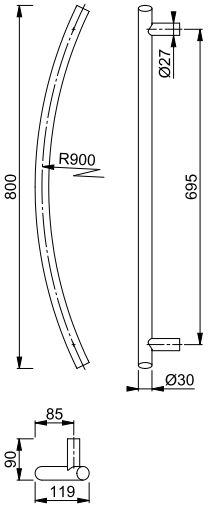

Para más sistemas de fijación, ver página 485.

E5600

duraplus®



Manillón curvado forma rectangular HOPPE, de acero inoxidable:
- Fijación: no visible, para fijación unilateral con 2 tornillos M8 (pedir por separado) para puertas de aluminio y nylon

Descripción		Longitud Medida	F69 Código/€				C.P.	E.T.
Manillón curvado forma rectangular, pieza		390 350	**2206862** **98,31**				1	5

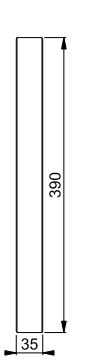

Ejemplo de montaje:

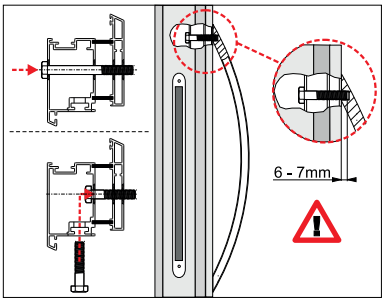



E5606

duraplus®

Manillón curvado forma rectangular HOPPE, de acero inoxidable:
- Apoyos: cuadrados, rectos
- Fijación: no visible, sistema de fijación n.º 11 incluido

Descripción		Longitud Medida	F69 Código/€				C.P.	E.T.
Manillón curvado forma rectangular, pieza		408 250	**2206871** **145,29**				1	5
		500 350	2420375 **156,31**				1	5
		697 500	2292473 **178,10**				1	5

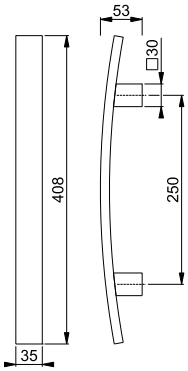

Para más sistemas de fijación, ver página 485.



E5718

duraplus®

Manillón recto cuadrado HOPPE, de acero inoxidable, corte inglete:
- Fijación: no visible, sistema de fijación n.º 11 incluido

Descripción	□	Longitud Medida	F69 Código/€				C.P.	E.T.
Manillón recto cuadrado, corte inglete, pieza	30x30	330 300	**3226030** **154,31**				1	5
		500 470	3226048 **160,84**				1	1

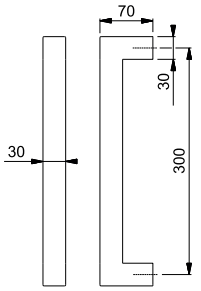

Para más sistemas de fijación, ver página 485.



E5724

duraplus®

Manillón rectangular HOPPE, de acero inoxidable:
- Apoyos: cuadrados, inclinados 45°
- Fijación: no visible, sistema de fijación n.º 11 incluido

Descripción	□	Longitud Medida	F69 Código/€	F9714M Código/€			C.P.	E.T.
Manillón rectangular, pieza	40x15	400 300	3977458 **90,92**				1	5
		500 300		**11831777** **187,46**			1	1
		600 400		11831789 **193,08**			1	5
		800 560		11827300 **204,36**			1	5
		1000 700		11831790 **215,54**			1	5
		1200 900	3977538 **113,39**	11827312 **226,77**			1	1
		1400 1000	3977554 **119,00**	11835588 **238,00**			1	1
		1600 1200	3977589 **124,64**	11827361 **249,29**			1	1
		1800 1300	3977597 **130,23**	11835576 **260,47**			1	1

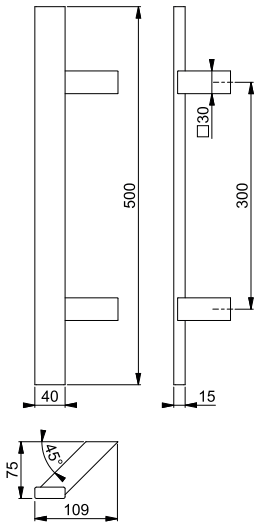

Para más sistemas de fijación, ver página 485.



E5726

duraplus®

Manillón rectangular HOPPE, de acero inoxidable:
- Apoyos: cuadrados, rectos
- Fijación: no visible, sistema de fijación n.º 11 incluido

Descripción	□	Longitud Medida	F69 Código/€	F9714M Código/€			C.P.	E.T.
Manillón rectangular, pieza	40x15	400 300	3977239 **90,92**				1	5
		500 300	3977255 **93,73**				1	5
		600 400	3977263 **96,54**	**11698561** **193,08**			1	5
		800 560	3977280 **102,18**	11827476 **204,36**			1	5
		1200 900		11827488 **226,77**			1	1
		1400 1000		11835680 **238,00**			1	1
		1600 1200		11827543 **249,29**			1	1
		1800 1300		11835595 **260,47**			1	1

Para más sistemas de fijación, ver página 485.

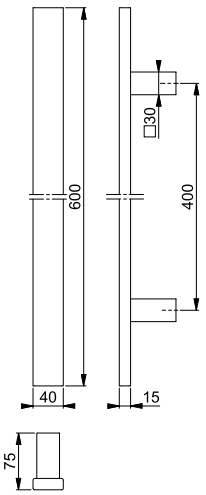

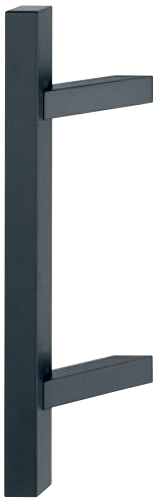

E5764

duraplus®

Manillón cuadrado HOPPE, de acero inoxidable:
- Apoyos: cuadrados, inclinados 45°
- Fijación: no visible, sistema de fijación n.º 11 incluido

Descripción	□	Longitud Medida	F69 Código/€	F9714M Código/€			C.P.	E.T.
Manillón cuadrado, pieza	35x35	400 300	3977036 **76,67**				1	5
		500 300	3977052 **79,48**	**11831716** **158,96**			1	5
		600 400	3977061 **82,29**	11831735 **164,58**			1	5
		800 560	3977079 **87,93**	11798215 **175,86**			1	5
		1000 700	3977095 **93,52**	11831765 **187,04**			1	5
		1200 900	3977108 **99,14**				1	1
		1200 900		11798221 **198,28**			1	5
		1400 1000	3977124 **104,75**	11835679 **209,51**			1	1
		1600 1200	3977132 **110,40**	11835606 **220,79**			1	1
		1800 1300	3977159 **115,99**	11835618 **231,97**			1	1

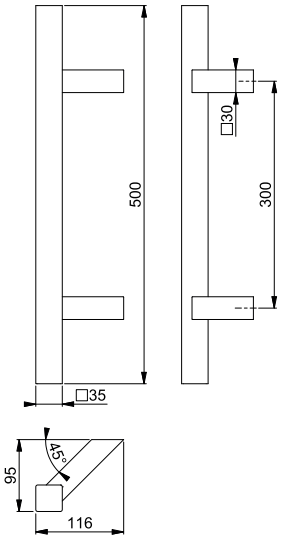

Para más sistemas de fijación, ver página 485.



E5766

duraplus®

Manillón cuadrado HOPPE, de acero inoxidable:
- Apoyos: cuadrados, rectos
- Fijación: no visible, sistema de fijación n.º 11 incluido

Descripción	□	Longitud Medida	F69 Código/€	F9714M Código/€			C.P.	E.T.
Manillón cuadrado, pieza	35x35	400 300	3975591 **109,67**				1	5
		500 300	3975604 **112,48**				1	5
		600 400	3975612 **115,28**				1	5
		600 400		**11831649** **230,57**			1	1
		800 560	3975621 **120,93**	11797995 **241,85**			1	5
		1000 700	3975639 **126,52**				1	5
		1200 900	3975647 **132,13**				1	1
		1200 900		11798014 **264,26**			1	5
		1400 1000	3975655 **137,75**	11835643 **275,50**			1	1
		1600 1200	3975663 **143,39**	11835625 **286,78**			1	1
		1800 1300	3975671 **148,98**	11835631 **297,96**			1	1

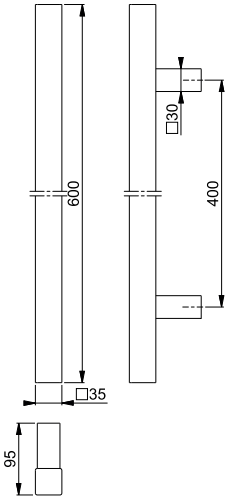

Para más sistemas de fijación, ver página 485.

M553

duraplus®



Manillón triangular curvado HOPPE, de latón:
• Fijación: unilateral, para puertas de madera

Descripción		Medida	F41-R Código/€	F77-R Código/€			C.P.	E.T.
Manillón triangular curvado, pieza		250	**1793495** **113,93**	1793292 **122,69**			1	5

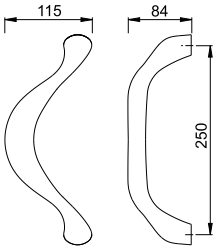

Todos los acabados con la letra **R** en su código de color tienen Resista®.

Resista®

Para más sistemas de fijación, ver página 485.

7

M555

duraplus®



Manillón recto HOPPE, de latón:
• Fijación: unilateral, para puertas de madera

Descripción		Medida	F41-R Código/€	F71 Código/€			C.P.	E.T.
Manillón recto, pieza		200	**3387204** **49,69**	3387191 **38,22**			1	8

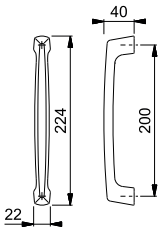

Todos los acabados con la letra **R** en su código de color tienen Resista®.

Resista®

Para más sistemas de fijación, ver página 485.

Sistema de fijación para puertas de madera incluido.

Sistemas de fijación para puertas de cristal bajo pedido.

M588

duraplus®



Manillón curvado HOPPE, de latón:
• Fijación: unilateral, para puertas de madera

Descripción		Medida	F41-R Código/€	F71 Código/€			C.P.	E.T.
Manillón curvado, pieza		200	**3387239** **49,69**	3387221 **38,22**			1	8

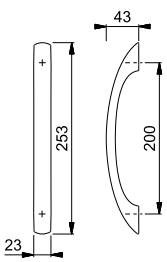

Todos los acabados con la letra **R** en su código de color tienen Resista®.

Resista®

Para más sistemas de fijación, ver página 485.

Sistema de fijación para puertas de madera incluido.

Sistemas de fijación para puertas de cristal bajo pedido.

Manillones





siempre favorable duranorm®

M581/88K

duranorm®



Manillón recto HOPPE, de latón, con rosetas:
• Fijación: no visible, tornillos multiuso

Descripción		Medida	F41 Código/€	F71 Código/€			C.P.	E.T.
Manillón recto con rosetas, pieza		150	1988372 **50,75**	**1988348** **42,30**			20	20

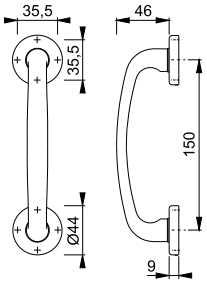

M581/2705

duranorm®



Manillón recto HOPPE, de latón, con placa:
• Fijación: visible, tornillos multiuso

Descripción		Medida	F71 Código/€				C.P.	E.T.
Manillón recto con placa, pieza		150	**2316851** **42,33**				20	20

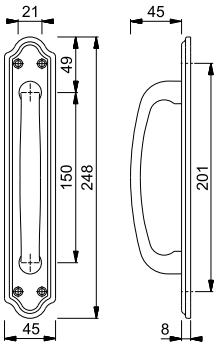

M581/3020

duranorm®



Manillón recto HOPPE, de latón, con placa:
• Fijación: visible, tornillos multiuso

Descripción		Medida	F71 Código/€				C.P.	E.T.
Manillón recto con placa, pieza		150	**2316869** **42,33**				20	20

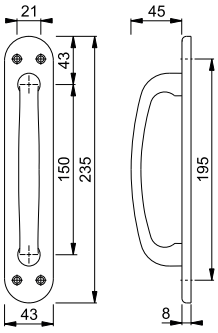

Resumen de productos y carta de colores: ver el fin del catálogo.

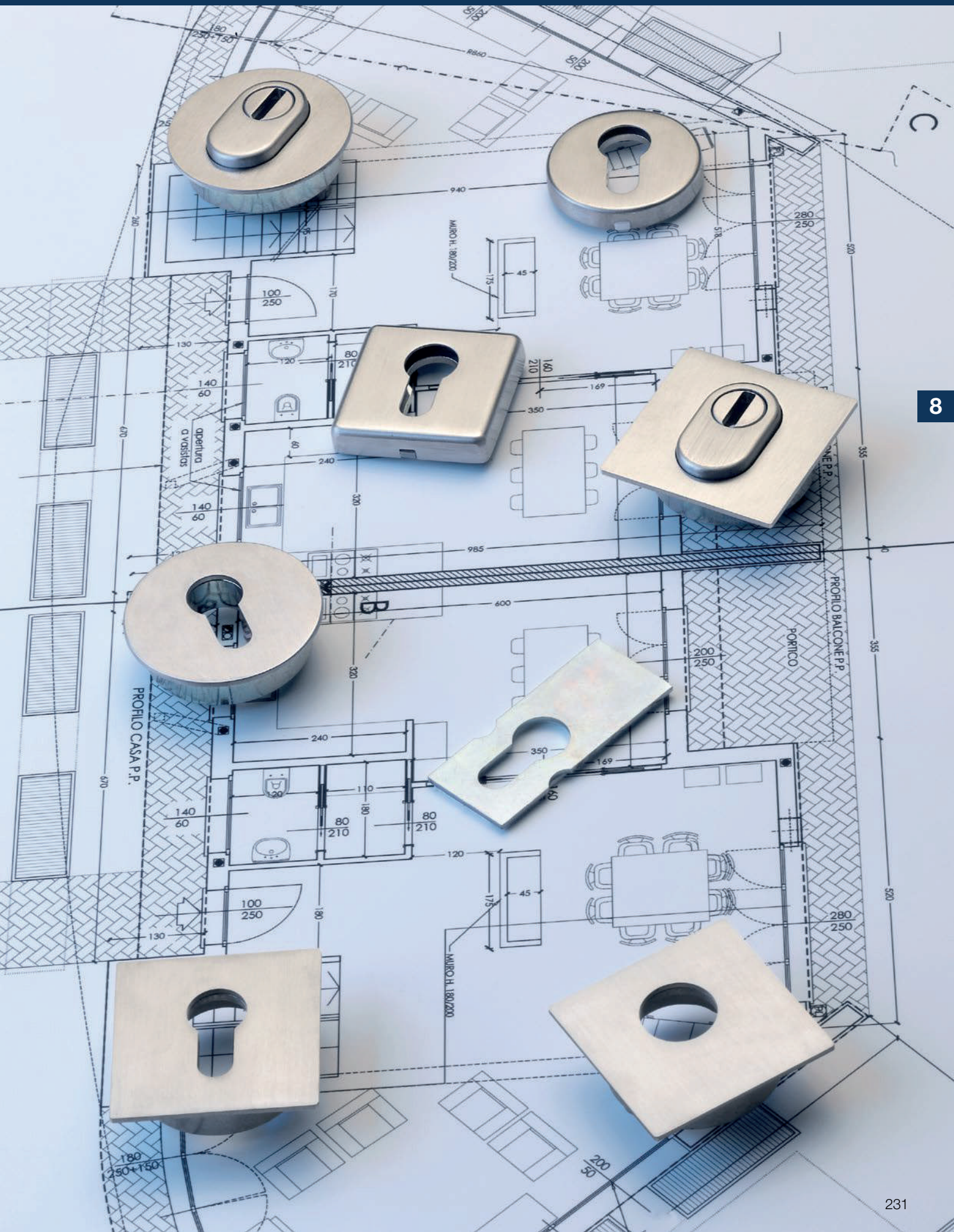
PROFILO CASA P.P.
PROFILO BALCONE P.P.
PORTICO
MURO H. 180/200
apertura a vasistas



Colección de productos dura**plus**®

superar lo convencional



52NSB-ZA/52S ES1 (SK2)

pág. 236



52NSB/52S ES1 (SK2)

pág. 236



52ZNSB-ZA/52S

pág. 237



52ZNSB/52S

pág. 237



E29NSB-ZA/ 42HS ES1 (SK2)

pág. 238



E29NSB/42HS ES1 (SK2)

pág. 238

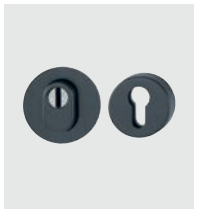

E29ZNSB-ZA/ 42HS

pág. 239



E29ZNSB/42HS

pág. 239



E42NSB-ZA/42HS ES1 (SK2)

pág. 240



E42NSB/42HS ES1 (SK2)

pág. 240



E42ZNSB-ZA/ 42HS

pág. 241



E42ZNSB/42HS

pág. 241



E52NSB-ZA/52S ES1 (SK2)

pág. 242



E52NSB/52S ES1 (SK2)

pág. 242



E52ZNSB-ZA/ 52S

pág. 243

= Aluminio = Acero inoxidable = Latón



E52ZNSB/52S
pág. 243



E75NSB-ZA/52S ES1 (SK2)
pág. 244



E75NSB/52S ES1 (SK2)
pág. 244

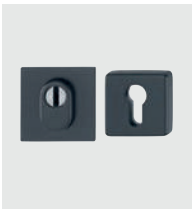

E75ZNSB-ZA/52S
pág. 245



E75ZNSB/52S
pág. 245



M42NSB-ZA/42S
pág. 246



44S-ZA
pág. 247



44S
pág. 247



E44S-ZA
pág. 248



E44S
pág. 248



E55S-ZA
pág. 249



E55S-SR-ZA
pág. 249



E55S
pág. 249

Bocallaves de seguridad





superar lo convencional **duraplus®**



52NSB-ZA/52S ES1 (SK2)

duraplus®

Pareja bocallaves de seguridad HOPPE, de aluminio, con protección de cilindro, para puertas de entrada:
- Certificado según la norma **DIN 18257 ES1 (SK2)**
- Protección de cilindro: acero templado, para cilindros con saliente 10-18 mm
- Base: acero, tetones de soporte
- Fijación: no visible, tornillos pasantes con rosca métrica M5
- Característica especial: placa de acero suelta con almohadilla autoadhesiva para la fijación en la cerradura como placa anti-taladro

Descripción			Bocallave	F1 Código/€	F9 Código/€	F9714M Código/€		C.P.	E.T.
Bocallave de seguridad, pareja	67-72			3605136 **53,01**		**11622672** **58,32**		2	12
	77-82				11648090 **62,61**			2	12

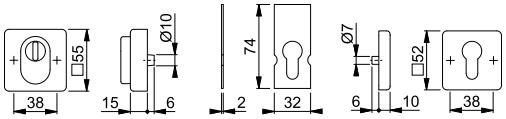



52NSB/52S ES1 (SK2)

duraplus®

Pareja bocallaves de seguridad HOPPE, de aluminio, para puertas de entrada:
- Certificada según la normativa **DIN 18257 ES1 (SK2)**
- Base: acero, tetones de soporte
- Fijación: no visible, tornillos pasantes con rosca métrica M5
- Característica especial: placa de acero suelta con almohadilla autoadhesiva para la fijación en la cerradura como placa anti-taladro.

Descripción			Bocallave	F9714M Código/€				C.P.	E.T.
Bocallave de seguridad, pareja	67-72			**11622696** **55,17**				2	12

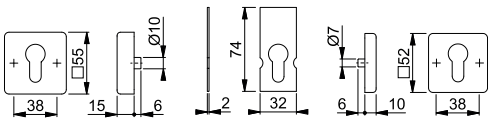

Resumen de productos y carta de colores: ver el fin del catálogo.



52ZNSB-ZA/52S

duraplus®

Pareja bocallaves de seguridad HOPPE, de aluminio, con protección de cilindro, para puertas de entrada:
- Protección de cilindro: acero, para cilindros con saliente 10-18 mm
- Base: parte exterior de Zamak, interior acero; tetones de soporte
- Fijación: no visible, tornillos pasantes con rosca métrica M5

Descripción			Bocallave	F1 Código/€				C.P.	E.T.
Bocallave de seguridad, pareja	57-62 67-72			**11536834** **39,34**				2	12

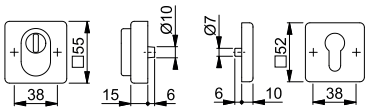

8



52ZNSB/52S

duraplus®

Pareja bocallaves de seguridad HOPPE, de aluminio, para puertas de entrada:
- Base: parte exterior de Zamak, interior acero; tetones de soporte
- Fijación: no visible, tornillos pasantes con rosca métrica M5

Descripción			Bocallave	F1 Código/€				C.P.	E.T.
Bocallave de seguridad, pareja	57-62 67-72			**11536865** **36,53**				2	12

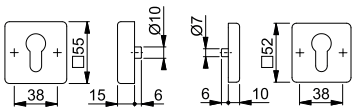



E29NSB-ZA/42HS ES1 (SK2)

duraplus®

Pareja bocallaves (bocallave exterior plano) de seguridad HOPPE, de acero inoxidable, con protección de cilindro, para puertas de entrada:

- Certificada según la normativa **DIN 18257 ES1 (SK2)**
- Protección de cilindro: acero templado, para cilindros con saliente hasta 4,6 mm
- Base: parte exterior de Zamak, interior acero; tetones de soporte
- Fijación: no visible, tornillos pasantes con rosca métrica M5
- Característica especial: la base del bocallave exterior debe estar integrada en el perfil, placa de acero suelta con almohadilla autoadhesiva para la fijación en la cerradura como placa anti-taladro

Descripción			Bocallave	F69 Código/€				C.P.	E.T.
Bocallave de seguridad, pareja	65-75			**11537590** 99,14				2	12

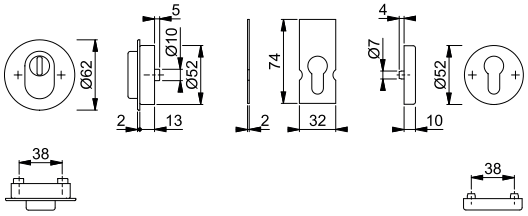



E29NSB/42HS ES1 (SK2)

duraplus®

Pareja bocallaves (bocallave exterior plano) de seguridad HOPPE, de acero inoxidable, para puertas de entrada:

- Certificada según la normativa **DIN 18257 ES1 (SK2)**
- Base: acero, tetones de soporte
- Fijación: no visible, tornillos pasantes con rosca métrica M5
- Característica especial: la base del bocallave exterior debe estar integrada en el perfil, placa de acero suelta con almohadilla autoadhesiva para la fijación en la cerradura como placa anti-taladro

Descripción			Bocallave	F69 Código/€				C.P.	E.T.
Bocallave de seguridad, pareja	65-75			**11537607** 82,06				2	12

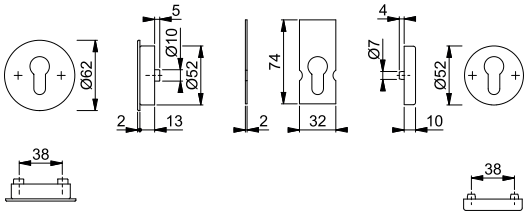



E29ZNSB-ZA/42HS

duraplus®

Pareja bocallaves (bocallave exterior plano) de seguridad HOPPE, de acero inoxidable, con protección de cilindro, para puertas de entrada:
- Protección de cilindro: acero templado, para cilindros con saliente hasta 4,6 mm
- Base: parte exterior de Zamak, interior acero; tetones de soporte
- Fijación: no visible, tornillos pasantes con rosca métrica M5
- Característica especial: la base del bocallave exterior debe estar integrada en el perfil

Descripción			Bocallave	F69 Código/€	F9714M Código/€			C.P.	E.T.
Bocallave de seguridad, pareja	65-75			11537632 **55,28**	**11827038** **71,86**			2	12

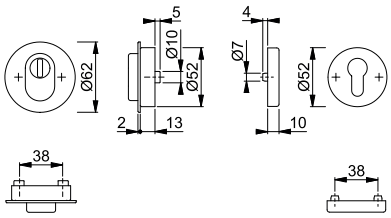

E29ZNSB/42HS

duraplus®



Pareja bocallaves (bocallave exterior plano) de seguridad HOPPE, de acero inoxidable, para puertas de entrada:
- Base: parte exterior de Zamak, interior acero; tetones de soporte
- Fijación: no visible, tornillos pasantes con rosca métrica M5
- Característica especial: la base del bocallave exterior debe estar integrada en el perfil

Descripción			Bocallave	F69 Código/€				C.P.	E.T.
Bocallave de seguridad, pareja	65-75			**11537747** **52,47**				2	12

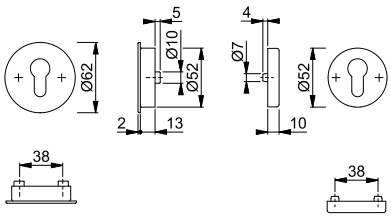



E42NSB-ZA/42HS ES1 (SK2)

duraplus®

Pareja bocallaves de seguridad HOPPE, de acero inoxidable, con protección de cilindro, para puertas de entrada:
- Certificada según la normativa **DIN 18257 ES1 (SK2)**
- Protección de cilindro: acero templado, para cilindros con saliente 10-18 mm
- Base: acero, tetones de soporte
- Fijación: no visible, tornillos pasantes con rosca métrica M5
- Característica especial: placa de acero suelta con almohadilla autoadhesiva para la fijación en la cerradura como placa anti-taladro

Descripción			Bocallave	F69 Código/€				C.P.	E.T.
Bocallave de seguridad, pareja	57-62 67-72			**10809268** **71,42**				2	12

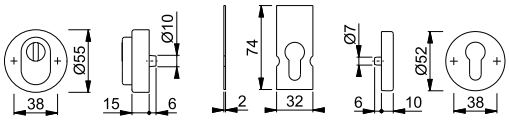



E42NSB/42HS ES1 (SK2)

duraplus®

Pareja bocallaves de seguridad HOPPE, de acero inoxidable, para puertas de entrada:
- Certificada según la normativa **DIN 18257 ES1 (SK2)**
- Base: acero, tetones de soporte
- Fijación: no visible, tornillos pasantes con rosca métrica M5
- Característica especial: placa de acero suelta con almohadilla autoadhesiva para la fijación en la cerradura como placa anti-taladro

Descripción			Bocallave	F69 Código/€				C.P.	E.T.
Bocallave de seguridad, pareja	57-62 67-72			**10809401** **54,34**				2	12

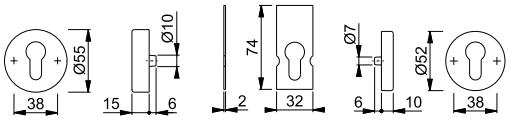



E42ZNSB-ZA/42HS

duraplus®

Pareja bocallaves de seguridad HOPPE, de acero inoxidable, con protección de cilindro, para puertas de entrada:
- Protección de cilindro: acero, para cilindros con saliente 10-18 mm
- Base: parte exterior de Zamak, interior acero; tetones de soporte
- Fijación: no visible, tornillos pasantes con rosca métrica M5

Descripción			Bocallave	F69 Código/€	F9714M Código/€			C.P.	E.T.
Bocallave de seguridad, pareja	57-62 67-72			11537176 **27,59**	**11827014** **35,85**			2	12

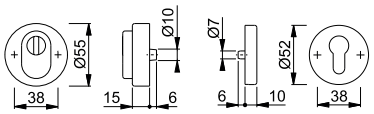



E42ZNSB/42HS

duraplus®

Pareja bocallaves de seguridad HOPPE, de acero inoxidable, para puertas de entrada:
- Base: parte exterior de Zamak, interior acero; tetones de soporte
- Fijación: no visible, tornillos pasantes con rosca métrica M5

Descripción			Bocallave	F69 Código/€				C.P.	E.T.
Bocallave de seguridad, pareja	57-62 67-72			**11537218** **24,78**				2	12

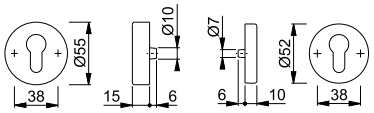



E52NSB-ZA/52S ES1 (SK2)

duraplus®

Pareja bocallaves de seguridad HOPPE, de acero inoxidable, con protección de cilindro, para puertas de entrada:
- Certificada según la normativa **DIN 18257 ES1 (SK2)**
- Protección de cilindro: acero templado, para cilindros con saliente 10-18 mm
- Base: acero, tetones de soporte
- Fijación: no visible, tornillos pasantes con rosca métrica M5
- Característica especial: placa de acero suelta con almohadilla autoadhesiva para la fijación en la cerradura como placa anti-taladro

Descripción			Bocallave	F78-1-R	F84-1-R	F96-1-R	F97-1-R	C.P.	E.T.
				Código/€	Código/€	Código/€	Código/€		
Bocallave de seguridad, pareja	57-62 67-72			11838759 **121,42**	11838760 **121,42**	11838747 **121,42**	**11838735** **121,42**	2	12
Descripción			Bocallave	F69				C.P.	E.T.
				Código/€					
Bocallave de seguridad, pareja	57-62 67-72			3592291 **71,42**				2	12

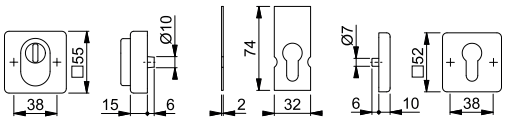

Acabados:

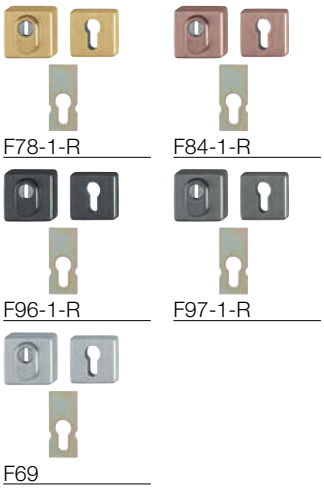

Todos los acabados con la letra **R** en su código de color tienen Resista®.

Resista®



E52NSB/52S ES1 (SK2)

duraplus®

Pareja bocallaves de seguridad HOPPE, de acero inoxidable, para puertas de entrada:
- Certificada según la normativa **DIN 18257 ES1 (SK2)**
- Base: acero, tetones de soporte
- Fijación: no visible, tornillos pasantes con rosca métrica M5
- Característica especial: placa de acero suelta con almohadilla autoadhesiva para la fijación en la cerradura como placa anti-taladro

Descripción			Bocallave	F69				C.P.	E.T.
				Código/€					
Bocallave de seguridad, pareja	57-62 67-72			**3592312** **54,34**				2	12

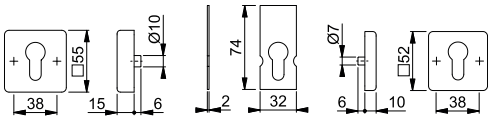

Resumen de productos y carta de colores: ver el fin del catálogo.



E52ZNSB-ZA/52S

duraplus®

Pareja bocallaves de seguridad HOPPE, de acero inoxidable, con protección de cilindro, para puertas de entrada:
- Protección de cilindro: acero, para cilindros con saliente 10-18 mm
- Base: parte exterior de Zamak, interior acero; tetones de soporte
- Fijación: no visible, tornillos pasantes con rosca métrica M5

Descripción			Bocallave	F69 Código/€	F9714M Código/€			C.P.	E.T.
Bocallave de seguridad, pareja	57-62 67-72			11537346 **33,12**	**11827026** **43,06**			2	12

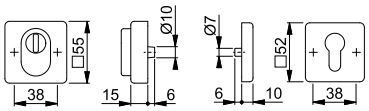

8



E52ZNSB/52S

duraplus®

Pareja bocallaves de seguridad HOPPE, de acero inoxidable, para puertas de entrada:
- Base: parte exterior de Zamak, interior acero; tetones de soporte
- Fijación: no visible, tornillos pasantes con rosca métrica M5

Descripción			Bocallave	F69 Código/€				C.P.	E.T.
Bocallave de seguridad, pareja	57-62 67-72			**11537365** **30,32**				2	12

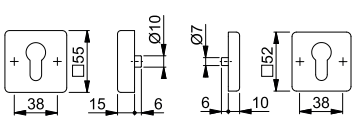



E75NSB-ZA/52S ES1 (SK2)

duraplus®

RAL GÜTEZEICHEN PIV CERT

Pareja bocallaves (bocallave exterior plano) de seguridad HOPPE, de acero inoxidable, con protección de cilindro, para puertas de entrada:

- Certificada según la normativa **DIN 18257 ES1 (SK2)**
- Protección de cilindro: acero templado, para cilindros con saliente hasta 4,6 mm
- Base: parte exterior de Zamak, interior acero; tetones de soporte
- Fijación: no visible, tornillos pasantes con rosca métrica M5
- Característica especial: la base del bocallave exterior debe estar integrada en el perfil, placa de acero suelta con almohadilla autoadhesiva para la fijación en la cerradura como placa anti-taladro

Descripción			Bocallave	F69 Código/€				C.P.	E.T.
Bocallave de seguridad, pareja	65-75			**11537851** 104,68				2	12

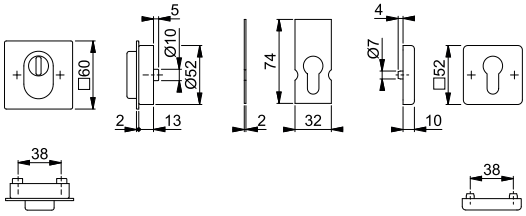



E75NSB/52S ES1 (SK2)

duraplus®

RAL GÜTEZEICHEN PIV CERT

Pareja bocallaves (bocallave exterior plano) de seguridad HOPPE, de acero inoxidable, para puertas de entrada:

- Certificada según la normativa **DIN 18257 ES1 (SK2)**
- Base: acero, tetones de soporte
- Fijación: no visible, tornillos pasantes con rosca métrica M5
- Característica especial: la base del bocallave exterior debe estar integrada en el perfil, placa de acero suelta con almohadilla autoadhesiva para la fijación en la cerradura como placa anti-taladro

Descripción			Bocallave	F69 Código/€				C.P.	E.T.
Bocallave de seguridad, pareja	65-75			**11537954** 87,59				2	12

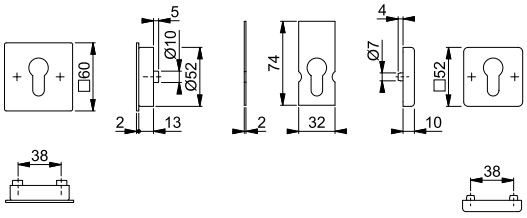

Resumen de productos y carta de colores: ver el fin del catálogo.



E75ZNSB-ZA/52S

duraplus®

Pareja bocallaves (bocallave exterior plano) de seguridad HOPPE, de acero inoxidable, con protección de cilindro, para puertas de entrada:
- Protección de cilindro: acero templado, para cilindros con saliente hasta 4,6 mm
- Base: parte exterior de Zamak, interior acero; tetones de soporte
- Fijación: no visible, tornillos pasantes con rosca métrica M5
- Característica especial: la base del bocallave exterior debe estar integrada en el perfil

Descripción			Bocallave	F69 Código/€	F9714M Código/€			C.P.	E.T.
Bocallave de seguridad, pareja	65-75			11538077 **60,81**	**11827045** **79,07**			2	12

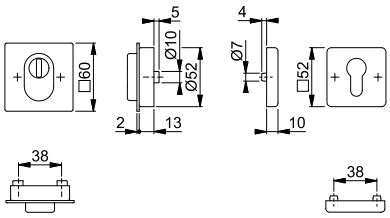

E75ZNSB/52S

duraplus®



Pareja bocallaves (bocallave exterior plano) de seguridad HOPPE, de acero inoxidable, para puertas de entrada:
- Base: parte exterior de Zamak, interior acero; tetones de soporte
- Fijación: no visible, tornillos pasantes con rosca métrica M5
- Característica especial: la base del bocallave exterior debe estar integrada en el perfil

Descripción			Bocallave	F69 Código/€				C.P.	E.T.
Bocallave de seguridad, pareja	65-75			**11538089** **58,01**				2	12

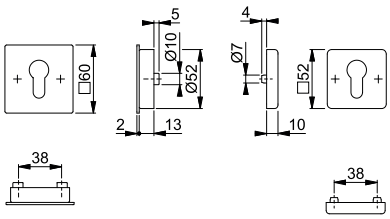



M42NSB-ZA/42S

duraplus®

Pareja bocallaves de seguridad HOPPE, de latón, con protección de cilindro, para puertas de entrada:
- Protección de cilindro: acero templado, para cilindros con saliente 10-18 mm
- Base: acero, tetones de soporte
- Fijación: no visible, tornillos pasantes con rosca métrica M5

Descripción			Bocallave	F78-1-R Código/€	F84-1-R Código/€	F96-1-R Código/€	F97-1-R Código/€	C.P.	E.T.
Bocallave de seguridad, pareja	57-62 67-72			11799559 **103,12**	**11799560** **103,12**	11799547 **103,12**	11799535 **103,12**	2	12

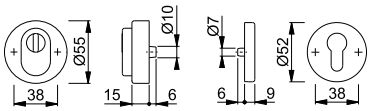

Acabados:



F78-1-R F84-1-R F96-1-R F97-1-R

Todos los acabados con la letra **R** en su código de color tienen Resista®.

Resista®

44S-ZA

duraplus®



Bocallave de seguridad HOPPE, de aluminio, con protección de cilindro, para puertas de perfil estrecho (lado exterior):
- Protección de cilindro: acero templado, para cilindros con saliente 15-20 mm
- Base: zamak
- Fijación: no visible, tacos de nylon (los tornillos para tacos, casquillos de expansión para puertas de aluminio o tetones de expansión para puertas de nylon pedir por separado)

Descripción		Altura	Bocallave	F9-2 Código/€	F9016 Código/€			C.P.	E.T.
Bocallave de seguridad, pieza		16		3598491 **62,45**	**3598520** **52,05**			5	30

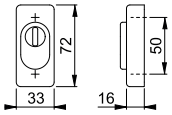

44S

duraplus®



Bocallave HOPPE, de aluminio, para puertas de perfil estrecho:
- Base: zamak
- Fijación: no visible, tacos de nylon (los tornillos para tacos de plástico, los casquillos de expansión para puertas de aluminio o los tetones de expansión para puertas de nylon se tienen que pedir por separado)

Descripción		Altura	Bocallave	F9-2 Código/€	F9016 Código/€			C.P.	E.T.
Bocallave, pieza		8		3603122 **8,71**	**3603149** **7,25**			5	30

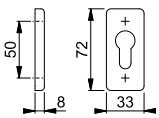



E44S-ZA

duraplus®

Bocallave de seguridad HOPPE, de acero inoxidable, con protección de cilindro, para puertas de perfil estrecho (lado exterior):
- Protección de cilindro: acero templado, para cilindros con saliente 15-20 mm
- Base: zamak
- Fijación: no visible, tacos de nylon (los tornillos para tacos, casquillos de expansión para puertas de aluminio o tetones de expansión para puertas de nylon pedir por separado)

Descripción		Altura	Bocallave	F69 Código/€				C.P.	E.T.
Bocallave de seguridad, pieza		16		**3593850** **53,14**				5	30

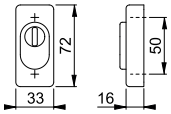



E44S

duraplus®

Bocallave HOPPE, de acero inoxidable, para puertas de perfil estrecho:
- Base: zamak
- Fijación: no visible, tacos de nylon (los tornillos para tacos de plástico, los casquillos de expansión para puertas de aluminio o los tetones de expansión para puertas de nylon se tienen que pedir por separado)

Descripción		Altura	Bocallave	F69 Código/€				C.P.	E.T.
Bocallave, pieza		8		**3594502** **12,32**				5	30

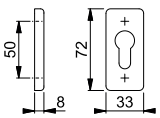

E55S-ZA

duraplus®



Bocallave de seguridad HOPPE, de acero inoxidable, con protección de cilindro, para puertas de perfil estrecho (lado exterior):
- Protección de cilindro: acero templado, para cilindros con saliente 15-20 mm
- Base: zamak
- Fijación: no visible, tacos de nylon (los tornillos para tacos, casquillos de expansión para puertas de aluminio o tetones de expansión para puertas de nylon pedir por separado)

Descripción		Altura	Bocallave	F69 Código/€				C.P.	E.T.
Bocallave de seguridad, pieza		16		**2159082** **55,15**				5	30

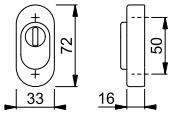

E55S-SR-ZA

duraplus®



Bocallave de seguridad corredera HOPPE, de acero inoxidable, con protección de cilindro, para puertas de perfil estrecho:
- Protección de cilindro: para cilindros con saliente 4,5-8,5 mm (solo si la altura de la roseta es de 11 mm)
- Base: zamak
- Fijación: no visible, para tornillos multiuso

Descripción		Altura	Bocallave	F69 Código/€				C.P.	E.T.
Bocallave de seguridad corredera, pieza		11		**2881796** **24,75**				5	30
		14		2881825 **28,37**				5	30

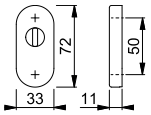

E55S

duraplus®



Bocallave HOPPE, de acero inoxidable, para puertas de perfil estrecho:
- Base: zamak
- Fijación: no visible, tacos de nylon (los tornillos para tacos de plástico, los casquillos de expansión para puertas de aluminio o los tetones de expansión para puertas de nylon se tienen que pedir por separado)

Descripción		Altura	Bocallave	F69 Código/€				C.P.	E.T.
Bocallave, pieza		8		**652693** **12,43**				5	30

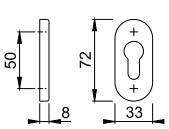

Juegos de seguridad para puertas de perfil estrecho

HOPPE®
La manilla que decora.



9

Resumen juegos de seguridad para puertas de perfil estrecho



Colección de productos dura**plus**®

superar lo convencional



Liège
1540
pág. 256



Toulon
1737
pág. 258

= Aluminio



Juegos de seguridad para puertas de perfil estrecho





superar lo convencional **duraplus®**



Liège - 538G/3359ZA/3357N/1540 ES1 (SK2)

duraplus®

RAL GÜTEZEICHEN DIN CERTCO

Juego manilla-tirador de seguridad con placa estrecha HOPPE, de aluminio, con protección de cilindro, para puertas de perfil estrecho:

- Certificado según la norma **DIN 18257 ES1 (SK2)**
- Ensamblaje: exterior tirador fijo sobre placa, ambidiestro; interior manilla fija/giratoria, con muelle de recuperación, guía sin mantenimiento
- Conexión: cuadradillo lleno HOPPE
- Protección de cilindro: acero templado, para cilindros con saliente 10-18 mm
- Base: exterior acero; interior zamak, tetones de soporte
- Fijación: no visible, tornillos pasantes con rosca métrica M6

Descripción			Bocallave/ Distancia	F1 Código/€	F9 Código/€	F8707 Código/€	F9016 Código/€	C.P.	E.T.
Juego tirador fijo-manilla	67-72	8/40	92	**11623725** **76,36**	11623731 **84,01**	11623755 **76,36**	11623780 **76,36**	1	5

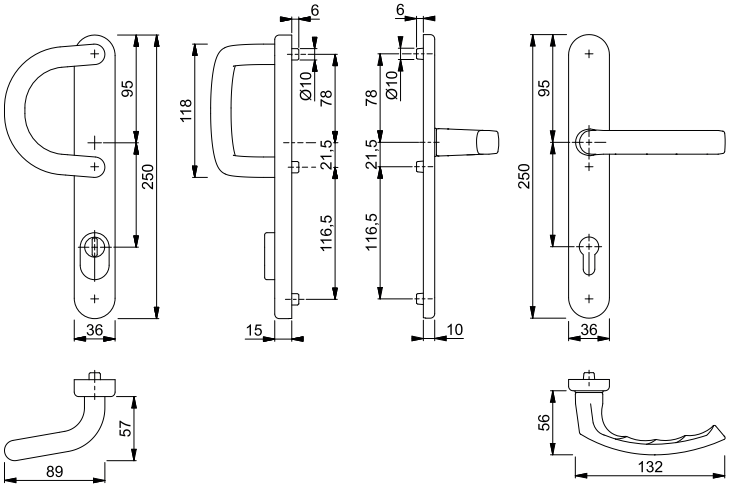



Liège - 554/3359ZA/3357N/1540 ES1 (SK2)

duraplus®

RAL GÜTEZEICHEN DIN CERTCO

Juego pomo-manilla de seguridad con placa estrecha HOPPE, de aluminio, con protección de cilindro, para puertas de perfil estrecho:

- Certificado según la normativa **DIN 18257 ES1 (SK2)**
- Ensamblaje: exterior tirador fijo, ambidiestro; interior manilla fija/giratoria, con muelle de recuperación, guía sin mantenimiento
- Conexión: cuadradillo lleno HOPPE
- Protección de cilindro: acero templado, para cilindros con saliente 10-18 mm
- Base: en la parte exterior: acero; en la parte interior: zamak, tetones de soporte
- Fijación: no visible, tornillos pasantes con rosca métrica M6

Descripción			Bocallave/ Distancia	F1 Código/€	F9 Código/€	F8707 Código/€	F9016 Código/€	C.P.	E.T.
Juego placa de empuje fija-manilla	67-72	8/40	92	**11623858** **76,36**	11623883 **84,01**	11623937 **76,36**	11623949 **76,36**	1	5

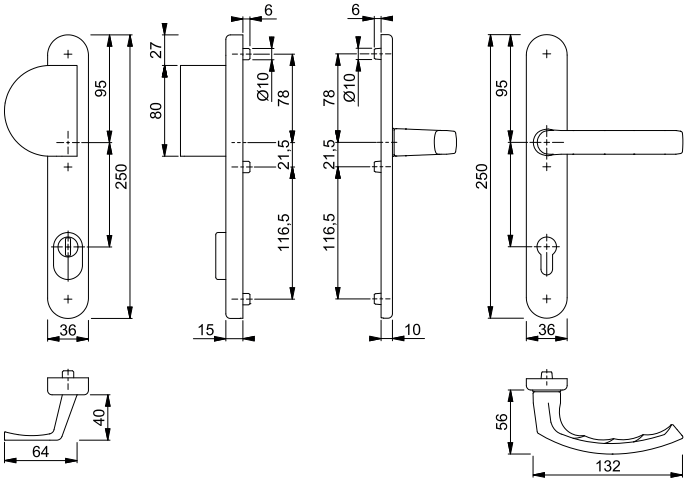

Resumen de productos y carta de colores: ver el fin del catálogo.

Liège - 76G/3359ZA/3357N/1540 ES1 (SK2)

duraplus®



Juego pomo-manilla de seguridad con placa estrecha HOPPE, de aluminio, con protección de cilindro, para puertas de perfil estrecho:
- Certificado según la normativa **DIN 18257 ES1 (SK2)**
- Ensamblaje: exterior pomo fijo desplazado, ambidiestro; interior manilla fija/giratoria, con muelle de recuperación, guía sin mantenimiento
- Conexión: cuadradillo lleno FDW HOPPE
- Protección de cilindro: acero templado, para cilindros con saliente 10-18 mm
- Base: en la parte exterior: acero; en la parte interior: zamak, tetones de soporte
- Fijación: no visible, tornillos pasantes con rosca métrica M6

Descripción			Bocallave/ Distancia	F1 Código/€	F9 Código/€	F8707 Código/€	F9016 Código/€	C.P.	E.T.
Juego pomo-manilla	67-72	8	92	**11623950** **76,36**	11623986 **84,01**	11624000 **76,36**	11624012 **76,36**	1	5

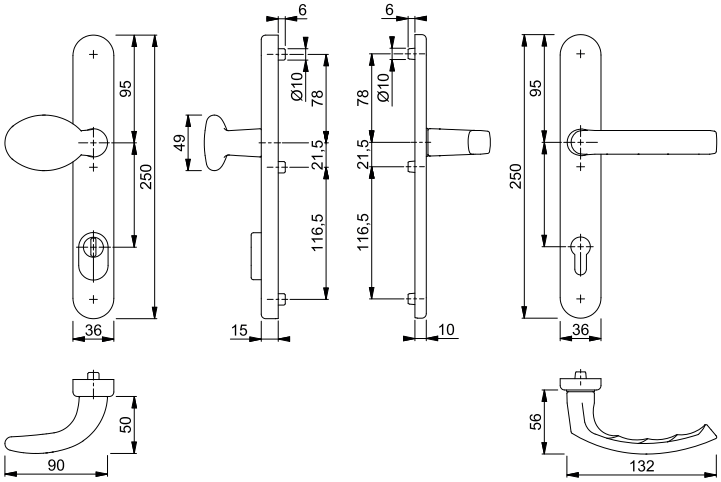

Liège - 1540/3359ZA/3357N ES1 (SK2)

duraplus®



Juego de manillas de seguridad con placa estrecha HOPPE, de aluminio, con protección de cilindro, para puertas de perfil estrecho:
- Certificado según la normativa **DIN 18257 ES1 (SK2)**
- Ensamblaje: manillas fijas/giratorias, con muelle de recuperación, guías sin mantenimiento
- Conexión: cuadradillo lleno HOPPE
- Protección de cilindro: acero templado, para cilindros con saliente 10-18 mm
- Base: en la parte exterior: acero; en la parte interior: zamak, tetones de soporte
- Fijación: no visible, tornillos pasantes con rosca métrica M6

Descripción			Bocallave/ Distancia	F1 Código/€	F9 Código/€	F8707 Código/€	F9016 Código/€	C.P.	E.T.
Juego de manillas	67-72	8	92	**11623688** **76,36**	11623695 **84,01**	11623706 **76,36**	11623718 **76,36**	1	5

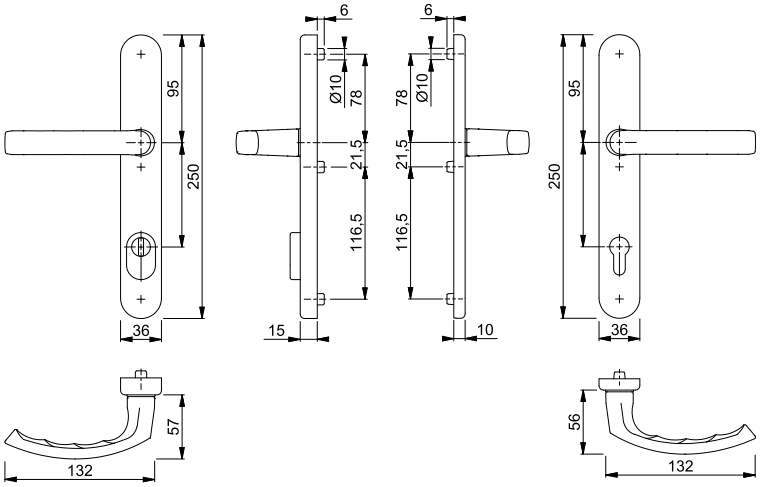

Nuevo



Cuadradillo Rápido

Toulon - 1737/2259ZA/2257 ES1 (SK2)

duraplus®

Juego de manillas de seguridad con placa estrecha HOPPE, de aluminio, con protección de cilindro, para puertas de perfil estrecho:

- Certificado según la normativa **DIN 18257 ES1 (SK2)**
- Ensamblaje: manillas sueltas, con muelle de recuperación, guías sin mantenimiento
- Conexión: **HOPPE Cuadradillo Rápido** con cuadradillo lleno HOPPE (versión hembra/hembra)
- Protección de cilindro: acero templado, para cilindros con saliente 10-18 mm
- Base: en la parte exterior: acero; en la parte interior: zamak, tetones de soporte
- Fijación: no visible, tornillos pasantes con rosca métrica M6

Descripción			Bocallave/ Distancia	F1 Código/€	F9 Código/€			C.P.	E.T.
Juego de manillas	72-82	8	92	**11806539** **93,52**	11806540 **102,88**			1	5

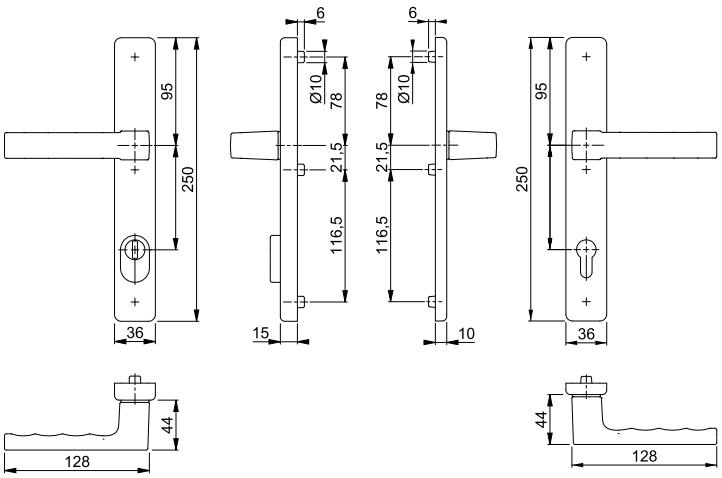

Resumen de productos y carta de colores: ver el fin del catálogo.

Juegos para puertas de perfil estrecho

HOPPE®
La manilla que decora.

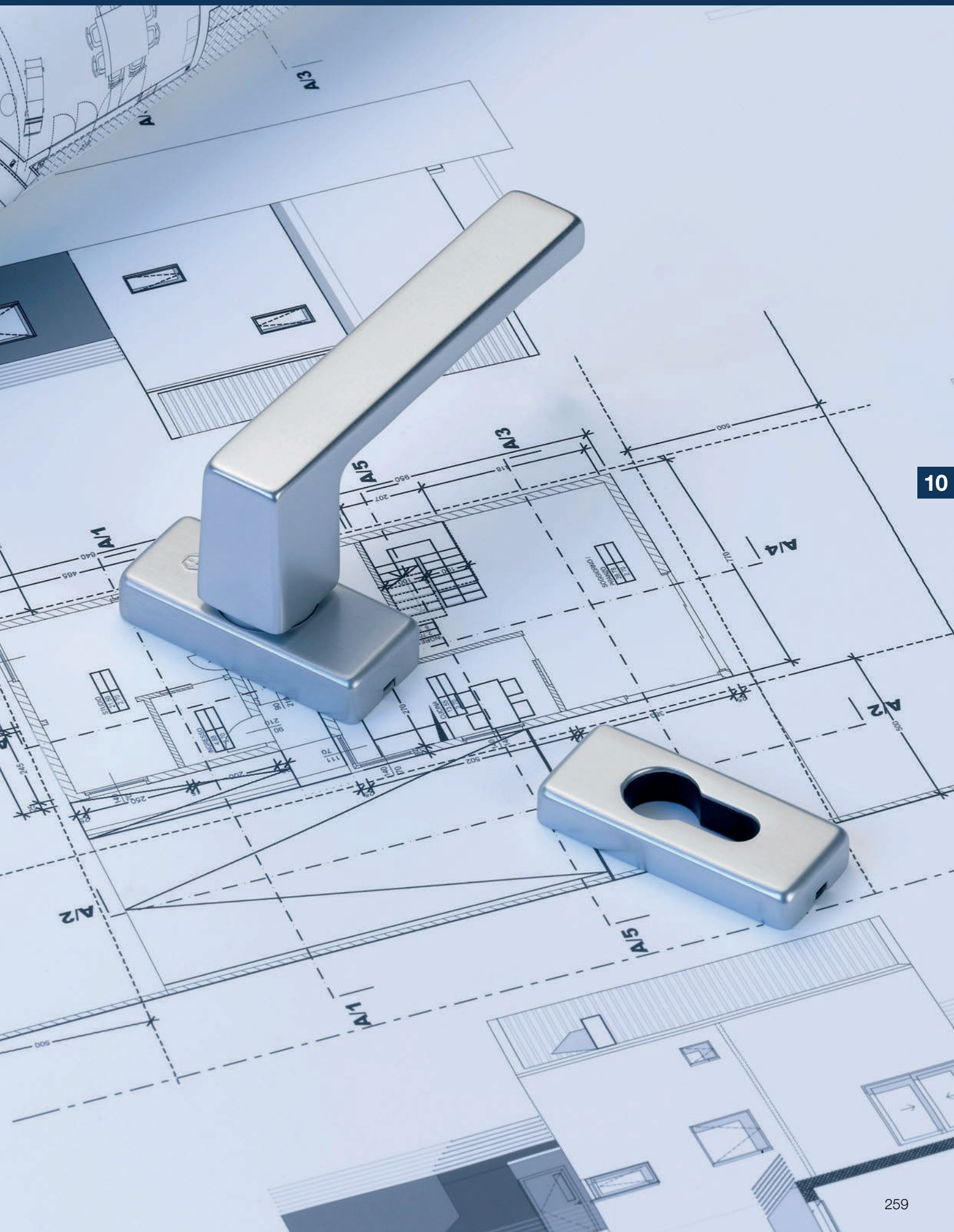

10

Resumen juegos para puertas de perfil estrecho



Colección de productos dura**plus**®

superar lo convencional



Amsterdam
E1400
pág. 264



Atlanta
(M)1530
pág. 264



Austin
1769
pág. 266



Brest
1739
pág. 268



Dallas
(M)1643
pág. 269



Hamburg
1700
pág. 272



Liège
1540
pág. 273



Los Angeles
M1642
pág. 274



New York
1810
pág. 276



San Francisco
E1301
pág. 280



Stockholm
E1140
pág. 281



Tôkyô
1710
pág. 281



Toulon
1737
pág. 283

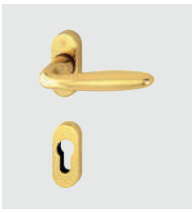

Verona
M151
pág. 286

= Aluminio = Acero inoxidable = Latón

Juegos para puertas de perfil estrecho





superar lo convencional **duraplus®**



Cuadradillo Rápido

Amsterdam - E1400Z/30P/30PS

duraplus®

Juego de manillas con roseta y bocallave HOPPE, de acero inoxidable, para puertas de perfil estrecho:

- Verificado según la normativa **DIN EN 1906: 37-0140A**, para edificios públicos
- Ensamblaje: manillas sueltas, con muelles de recuperación utilizables derecha/izquierda, guías sin mantenimiento
- Conexión: **HOPPE Cuadradillo Rápido** con cuadradillo lleno HOPPE (versión hembra/hembra)
- Base: nylon
- Fijación: no visible, tornillos multiuso

Descripción			Bocallave	F78-1-R Código/€	F84-1-R Código/€	F96-1-R Código/€	F97-1-R Código/€	C.P.	E.T.
Juego de manillas	65-75	8/8,5		11720128 **44,59**	11720384 **44,59**	11720372 **44,59**	**11720037** **44,59**	1	10

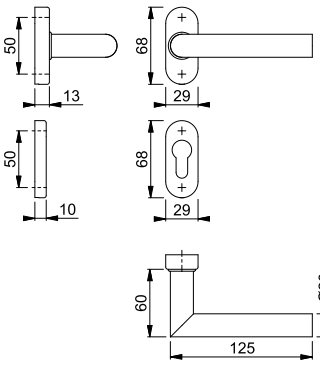

Todos los acabados con la letra **R** en su código de color tienen Resista®.

Resista®

Atlanta - 554/3346/1530

duraplus®



Juego manilla-tirador con placa estrecha HOPPE, de aluminio, para puertas de perfil estrecho:

- Ensamblaje: exterior tirador fijo sobre placa, ambidiestro; interior manilla fija/giratoria, guía sin mantenimiento
- Conexión: cuadradillo lleno HOPPE
- Base: acero inoxidable, tetones de soporte
- Fijación: interior visible, tornillos pasantes con rosca métrica M6, tapas para cabezas de tornillos

Descripción			Bocallave/ Distancia	F1 Código/€	F9 Código/€	F8707 Código/€	F9016 Código/€	C.P.	E.T.
Juego placa de empuje fija-manilla	67-72	8/40	92	**3096061** **38,19**	3096079 **42,02**	2744425 **38,19**	3096087 **38,19**	1	10

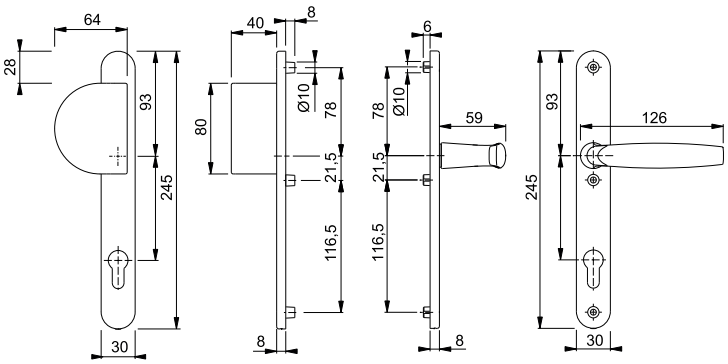

Resumen de productos y carta de colores: ver el fin del catálogo.

Atlanta - 1530/3346

duraplus®



Juego de manillas con placa estrecha HOPPE, de aluminio, para puertas de perfil estrecho:
- Verificado según la normativa **DIN EN 1906: 26-0130U**
- Ensamblaje: manillas de puerta fijas/giratorias, guías sin mantenimiento
- Conexión: cuadradillo lleno HOPPE
- Base: acero inoxidable, tetones de soporte
- Fijación: visible en la parte interior, tornillos pasantes con rosca métrica M6, tapas para cabezas de tornillos

Descripción			Bocallave/ Distancia	F1 Código/€	F4 Código/€	F9 Código/€	F8707 Código/€	C.P.	E.T.
Juego de manillas	67-72	8	92	2570461 **24,10**	2570470 **26,52**	2570488 **26,52**	2570496 **24,10**	1	20
Descripción			Bocallave/ Distancia	F9016 Código/€	F9714M Código/€			C.P.	E.T.
Juego de manillas	67-72	8	92	2570517 **24,10**	**3459239** **26,52**			1	20

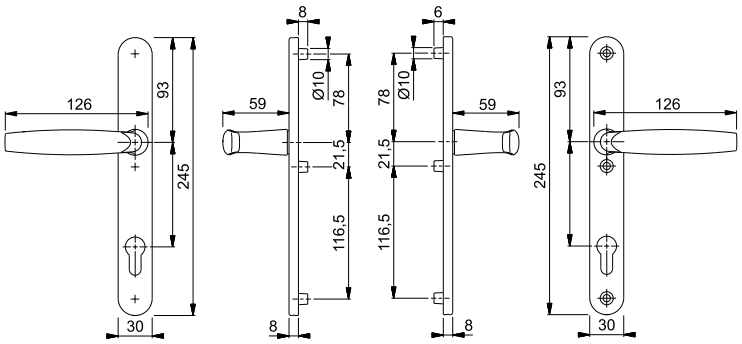

Atlanta - 1530/30P/30PS

duraplus®



Cuadradillo Rápido

Juego de manillas con roseta y bocallave HOPPE, de aluminio, para puertas de perfil estrecho:
- Verificado según la normativa **DIN EN 1906: 37-0140U**, para edificios públicos
- Ensamblaje: manillas sueltas, guías sin mantenimiento
- Conexión: **HOPPE Cuadradillo Rápido** con cuadradillo lleno HOPPE (versión macho/hembra)
- Base: nylon
- Fijación: no visible, tornillos multiuso

Descripción			Bocallave	F1 Código/€	F9 Código/€	F9016 Código/€	F9714M Código/€	C.P.	E.T.
Juego de manillas	60-70	8					**3912347** **22,85**	1	10
	65-75	8		3239527 **24,08**	3239703 **26,16**	3239711 **24,08**		1	10

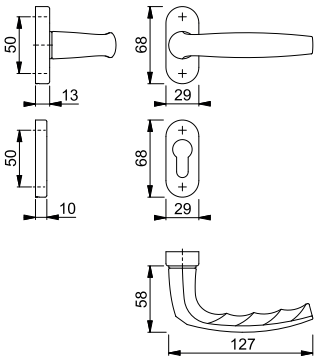

10

Juegos para puertas de perfil estrecho



Cuadradillo Rápido

Atlanta - M1530/30P/30PS

duraplus®

Juego de manillas con roseta y bocallave HOPPE, de latón, para puertas de perfil estrecho:
- Verificado según la normativa **DIN EN 1906: 37-0140U**, para edificios públicos
- Ensamblaje: manillas sueltas, guías sin mantenimiento
- Conexión: **HOPPE Cuadradillo Rápido** con cuadradillo lleno HOPPE (versión hembra/hembra)
- Base: nylon
- Fijación: no visible, tornillos multiuso

Descripción			Bocallave	F41-R Código/€	F71 Código/€	F77-R Código/€		C.P.	E.T.
Juego de manillas	57-69	8		**3242849** **45,19**	3242822 **34,76**	3242857 **48,67**		1	4

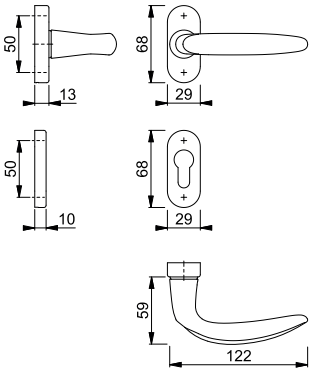

Todos los acabados con la letra **R** en su código de color tienen Resista®.

Resista®

Muelle de recuperación bajo pedido.

Nuevo



Cuadradillo Rápido

Austin - 1769/2246

duraplus®

Juego de manillas con placa estrecha HOPPE, de aluminio, para puertas de perfil estrecho:
- Ensamblaje: manillas sueltas, con muelle de recuperación, guías sin mantenimiento
- Conexión: **HOPPE Cuadradillo Rápido** con cuadradillo lleno HOPPE (versión hembra/hembra)
- Base: acero inoxidable, tetones de soporte
- Fijación: interior visible, tornillos pasantes con rosca métrica M6, tapas para cabezas de tornillos

Descripción			Bocallave/ Distancia	F1 Código/€	F9 Código/€	F31-1 Código/€	F9016 Código/€	C.P.	E.T.
Juego de manillas	67-72	8	92	11807258 **31,41**	11807301 **34,55**	11807313 **39,26**	11808056 **31,41**	1	20

Descripción			Bocallave/ Distancia	F9714M Código/€				C.P.	E.T.
Juego de manillas	67-72	8	92	**11808068** **34,55**				1	20

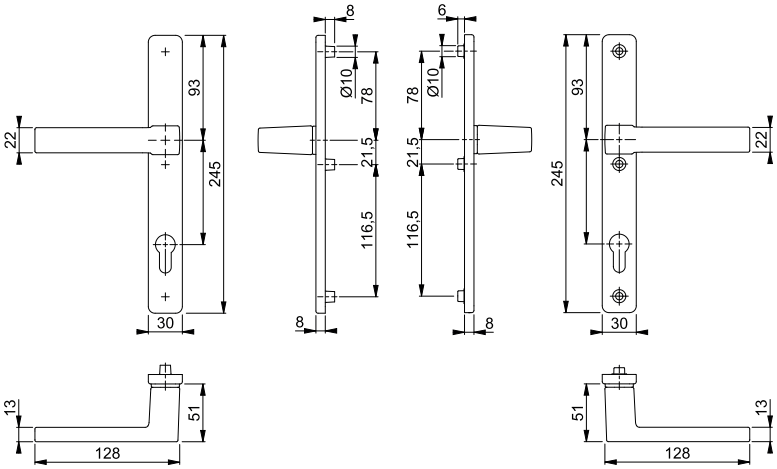

Resumen de productos y carta de colores: ver el fin del catálogo.

Nuevo



Cuadradillo Rápido

Austin - 1769/844P

duraplus®

Juego de manillas con roseta sin bocallave HOPPE, de aluminio, para puertas de perfil estrecho:
- Ensamblaje: manillas sueltas, guías sin mantenimiento
- Conexión: **HOPPE Cuadradillo Rápido** con cuadradillo lleno HOPPE (versión hembra/hembra)
- Base: nylon
- Fijación: no visible, tornillos multiuso

Descripción			Bocallave	F1	F9	F31-1	F33-1	C.P.	E.T.
				Código/€	Código/€	Código/€	Código/€		
Juego de manillas sin bocallave	65-75	8		11784854 **28,63**	11784908 **31,49**	11784969 **35,78**	11844231 **37,21**	1	10
Descripción			Bocallave	F9016	F9714M			C.P.	E.T.
				Código/€	Código/€				
Juego de manillas sin bocallave	65-75	8		11785214 **28,63**	**11784915** **31,49**			1	10

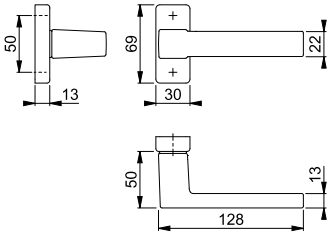

Muelle de recuperación bajo pedido.

10

844PS

duraplus®



Pareja bocallaves HOPPE, de aluminio, para puertas de perfil estrecho:
- Base: nylon
- Fijación: no visible, para tornillos multiuso

Descripción			Bocallave	F1	F9	F31-1	F33-1	C.P.	E.T.
				Código/€	Código/€	Código/€	Código/€		
Bocallave, pareja				11509855 **8,19**	11667175 **9,02**			5	25
Bocallave, pieza						11844103 **5,15**	11844115 **5,33**	5	25
Descripción			Bocallave	F9016M	F9714M			C.P.	E.T.
				Código/€	Código/€				
Bocallave, pareja					**11667217** **9,02**			5	25
				11794465 **9,02**				5	50
Bocallave, pieza				11559664 **4,52**				5	25

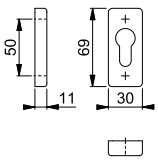



Brest - 554/3346/1739RH

duraplus®

Juego manilla-tirador con placa estrecha HOPPE, de aluminio, para puertas de perfil estrecho:
- Ensamblaje: exterior tirador fijo sobre placa, ambidiestro; utilizable izquierda/derecha; interior manilla fija/giratoria, guía sin mantenimiento
- Conexión: cuadradillo lleno HOPPE
- Base: acero inoxidable, tetones de soporte
- Fijación: interior visible, tornillos pasantes con rosca métrica M5, tapas para cabezas de tornillos

Descripción			Bocallave/ Distancia	F1 Código/€	F9 Código/€	F8707 Código/€	F9016 Código/€	C.P.	E.T.
Juego placa de empuje fija-manilla, derecha	68-72 78-82	8/40	92	2598712 **38,19**	2598763 **42,02**	2598747 **38,19**	**2598739** **38,19**	1	10

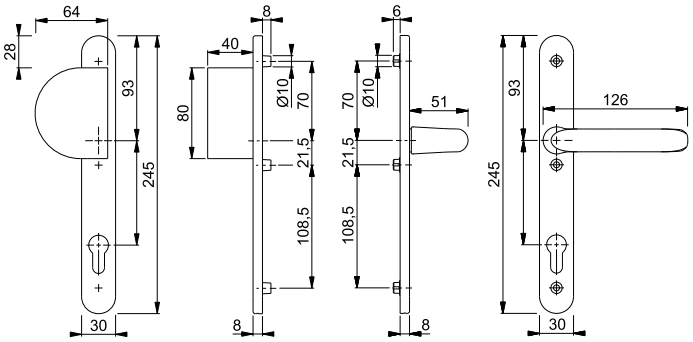

Brest - 1739RH/3346

duraplus®



Juego de manillas con placa estrecha HOPPE, de aluminio, para puertas de perfil estrecho:
- Verificado según la normativa **DIN EN 1906: 26-0130U**
- Ensamblaje: manilla interior fija/giratoria, guía sin mantenimiento
- Conexión: cuadradillo lleno HOPPE
- Base: acero inoxidable, tetones de soporte
- Fijación: visible en la parte interior, tornillos pasantes con rosca métrica M5, tapas para cabezas de tornillos

Descripción			Bocallave/ Distancia	F1 Código/€	F9 Código/€	F8707 Código/€	F9016 Código/€	C.P.	E.T.
Juego de manillas	68-72 78-82	8	92	2596098 **24,10**	2596282 **26,52**	2596274 **24,10**	**2596194** **24,10**	1	20

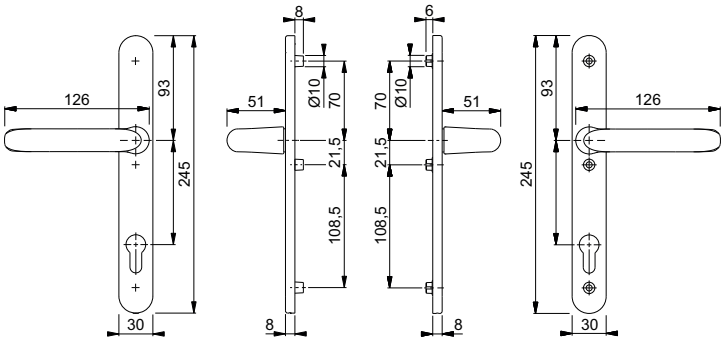

Resumen de productos y carta de colores: ver el fin del catálogo.



Cuadradillo Rápido

Dallas - 1643/844P/844PS

duraplus®

Juego de manillas con roseta y bocallave HOPPE, de aluminio, para puertas de perfil estrecho:

- Ensamblaje: manillas sueltas, muelles de recuperación utilizables derecha/izquierda, guías sin mantenimiento
- Conexión: **HOPPE Cuadradillo Rápido** con cuadradillo lleno HOPPE (versión hembra/hembra)
- Base: nylon
- Fijación: no visible, tornillos multiuso

Descripción			Bocallave	F1 Código/€	F9 Código/€			C.P.	E.T.
Juego de manillas	62-72	8		**10780135** **43,91**	10780143 **47,97**			1	10

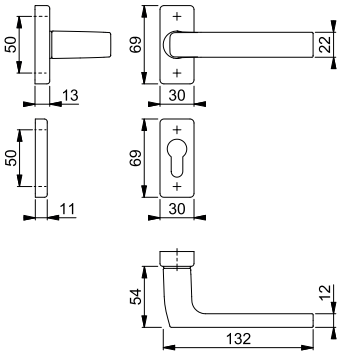

10



Cuadradillo Rápido

Dallas - M1643/844P/844PS

duraplus®

Juego de manillas con roseta y bocallave HOPPE, de latón, para puertas de perfil estrecho:
- Ensamblaje: manillas sueltas, guías sin mantenimiento
- Conexión: **HOPPE Cuadradillo Rápido** con cuadradillo lleno HOPPE (versión hembra/hembra)
- Base: nylon
- Fijación: no visible, tornillos multiuso

CuZn

Descripción			Bocallave	F78-R Código/€	F78-1-R Código/€	F84-R Código/€	F84-1-R Código/€	C.P.	E.T.
Juego de manillas	62-74	8/8,5		11725485 **73,50**	**11725497** **73,50**	11725527 **73,50**	11725539 **73,50**	1	4
Descripción			Bocallave	F96-R Código/€	F96-1-R Código/€	F97-R Código/€	F97-1-R Código/€	C.P.	E.T.
Juego de manillas	62-74	8/8,5		11725503 **73,50**	11725515 **73,50**	11725461 **73,50**	11725473 **73,50**	1	4

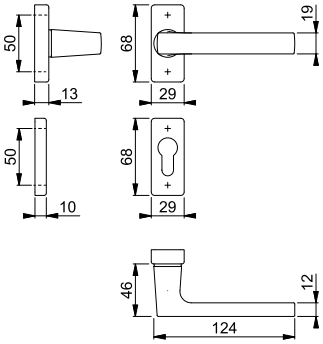

Acabados:

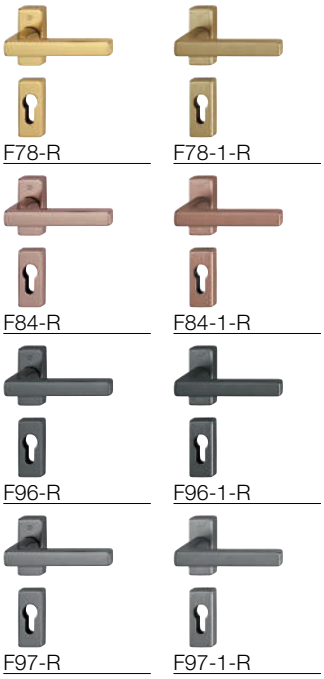

Todos los acabados con la letra **R** en su código de color tienen Resista®.

Resista®

Muelle de recuperación bajo pedido.





Cuadradillo Rápido

Dallas - M1643/844P/844PS

duraplus®

Juego de manillas con roseta y bocallave HOPPE, de latón, para puertas de perfil estrecho:

- Ensamblaje: manillas sueltas, con muelles de recuperación sueltos, guías sin mantenimiento
- Conexión: **HOPPE Cuadradillo Rápido** con cuadradillo lleno HOPPE (versión hembra/hembra)
- Base: nylon
- Fijación: no visible, tornillos multiuso

CuZn

Descripción			Bocallave	F41-R Código/€	F77-R Código/€			C.P.	E.T.
Juego de manillas	62-74	8		**3708645** **71,55**	11692029 **76,80**			1	4

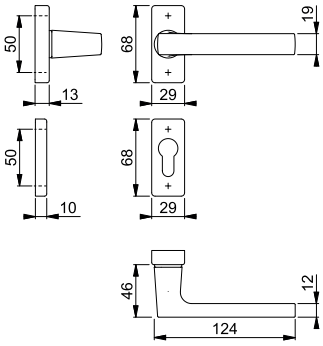

Todos los acabados con la letra **R** en su código de color tienen Resista®.

Resista®

Muelle de recuperación bajo pedido.

10



Cuadradillo Rápido

Hamburg - 1700/30P

duraplus®

Juego de manillas con roseta sin bocallave HOPPE, de aluminio, para puertas de perfil estrecho:
- Verificado según la normativa **DIN EN 1906: 37-0140U**, para edificios públicos
- Ensamblaje: manillas sueltas, guías sin mantenimiento
- Conexión: **HOPPE Cuadradillo Rápido** con cuadradillo lleno HOPPE (versión hembra/hembra)
- Base: nylon
- Fijación: no visible, para tornillos multiuso

Descripción			Bocallave	F1	F9	F31-1	F9016M	C.P.	E.T.
				Código/€	Código/€	Código/€	Código/€		
Juego de manillas sin bocallave	65-75	8		11783321 **22,33**	11783333 **24,57**	11783369 **27,92**	11783357 **24,57**	1	10
Descripción			Bocallave	F9714M				C.P.	E.T.
				Código/€					
Juego de manillas sin bocallave	65-75	8		**11783345** **24,57**				1	10

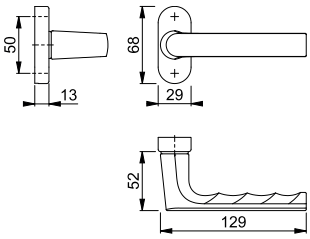

Muelle de recuperación bajo pedido.

30PS

duraplus®



Pareja bocallaves HOPPE, de aluminio, para puertas de perfil estrecho:
- Base: nylon
- Fijación: no visible, para tornillos multiuso

Descripción			Bocallave	F1	F9	F31-1	F9016M	C.P.	E.T.
				Código/€	Código/€	Código/€	Código/€		
Bocallave, pareja				2622268 **5,33**	2622313 **5,88**	11764855 **6,66**	11775981 **5,88**	5	25
Descripción			Bocallave	F9714M				C.P.	E.T.
				Código/€					
Bocallave, pareja				**3133790** **5,88**				5	25

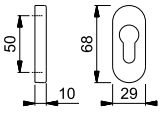



Cuadradillo Rápido

Liège - 76G/3347N/1540

duraplus®

Juego manilla-tirador con placa estrecha HOPPE, de aluminio, para puertas de perfil estrecho:

- Ensamblaje: exterior pomo fijo desplazado, ambidiestro; interior manilla suelta, con muelle de recuperación suelto, guía sin mantenimiento
- Conexión: **HOPPE Cuadradillo Rápido** con cuadradillo lleno FDW HOPPE (hembra)
- Base: zamak, tetones de soporte
- Fijación: no visible, tornillos pasantes con rosca métrica M6

Descripción			Bocallave/ Distancia	F1 Código/€	F9 Código/€	F31-1 Código/€	F9016 Código/€	C.P.	E.T.
Juego pomo-manilla	72-82	8	92	11671695 **39,52**	11671798 **43,47**	11671774 **49,40**	11671865 **39,52**	1	10

Descripción			Bocallave/ Distancia	F9714M Código/€	C.P.	E.T.
Juego pomo-manilla	72-82	8	92	**11671804** **43,47**	1	10

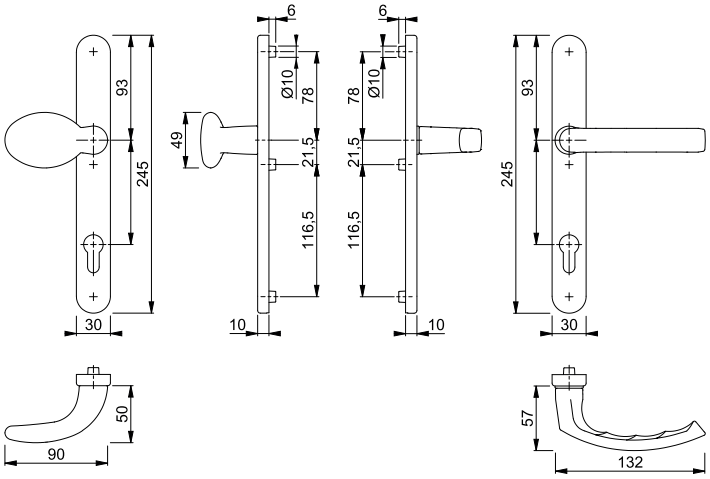

10

Juegos para puertas de perfil estrecho

Liège - 1540/3347N

duraplus®



Cuadradillo Rápido

Juego de manillas con placa estrecha HOPPE, de aluminio, para puertas de perfil estrecho:
- Ensamblaje: manillas sueltas, con muelles de recuperación sueltos, guías sin mantenimiento
- Conexión: **HOPPE Cuadradillo Rápido** con cuadradillo lleno HOPPE (versiòn hembra/ hembra)
- Base: zamak, tetones de soporte
- Fijación: no visible, tornillos pasantes con rosca métrica M6

Descripción			Bocallave/ Distancia	F1 Código/€	F9 Código/€	F31-1 Código/€	F9016 Código/€	C.P.	E.T.
Juego de manillas	72-82	8	92	11669962 **26,08**	11670605 **28,68**	11670514 **32,60**	11671312 **26,08**	1	20
Descripción			Bocallave/ Distancia	F9714M Código/€				C.P.	E.T.
Juego de manillas	72-82	8	92	**11670861** **28,68**				1	20

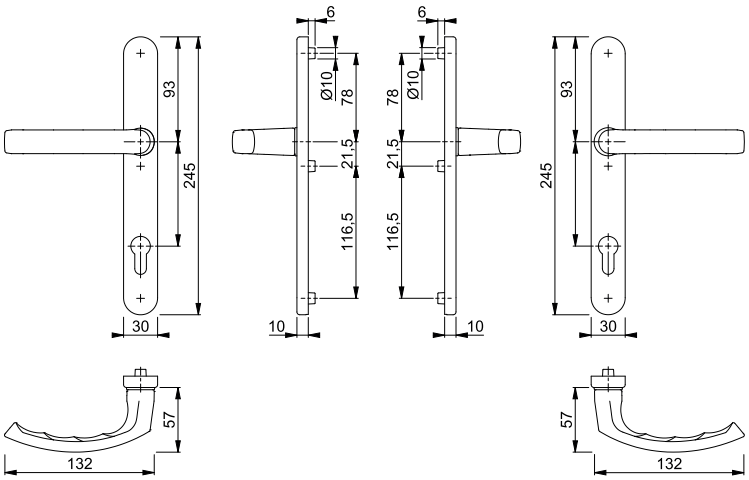

Los Angeles - M1642/30P/30PS

duraplus®





Cuadradillo Rápido

Juego de manillas con roseta y bocallave HOPPE, de latón, para puertas de perfil estrecho:
- Verificado según la normativa **DIN EN 1906: 37-0140U**, para edificios públicos
- Ensamblaje: manillas sueltas, guías sin mantenimiento
- Conexión: **HOPPE Cuadradillo Rápido** con cuadradillo lleno HOPPE (versión hembra/hembra)
- Base: nylon
- Fijación: no visible, tornillos multiuso

Descripción			Bocallave	F41-R Código/€	F49-R Código/€	F71 Código/€		C.P.	E.T.
Juego de manillas	62-74	8		**3894476** **46,98**	3894492 **46,98**	3894484 **36,14**		1	4

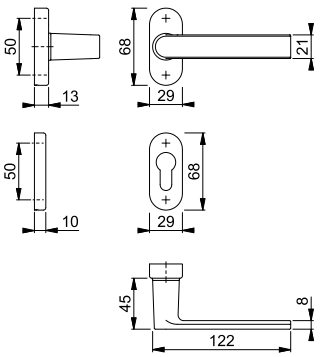

Todos los acabados con la letra **R** en su código de color tienen Resista®.

Resista®

Muelle de recuperación bajo pedido.

Resumen de productos y carta de colores: ver el fin del catálogo.





Cuadradillo Rápido

Los Angeles - M1642/30P/30PS

duraplus®

Juego de manillas con roseta y bocallave HOPPE, de latón, para puertas de perfil estrecho:

- Verificado según la normativa **DIN EN 1906: 37-0140U**, para edificios públicos
- Ensamblaje: manillas sueltas, guías sin mantenimiento
- Conexión: **HOPPE Cuadradillo Rápido** con cuadradillo lleno HOPPE (versión hembra/hembra)
- Base: nylon
- Fijación: no visible, tornillos multiuso

Descripción			Bocallave	F78-R	F78-1-R	F84-R	F84-1-R	C.P.	E.T.
				Código/€	Código/€	Código/€	Código/€		
Juego de manillas	62-74	8/8,5		11726623 **50,60**	**11726635** **50,60**	11726684 **50,60**	11726696 **50,60**	1	4
Descripción			Bocallave	F96-R	F96-1-R	F97-R	F97-1-R	C.P.	E.T.
				Código/€	Código/€	Código/€	Código/€		
Juego de manillas	62-74	8/8,5		11726660 **50,60**	11726672 **50,60**	11726605 **50,60**	11726611 **50,60**	1	4

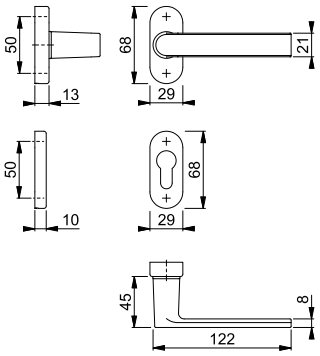

Acabados:

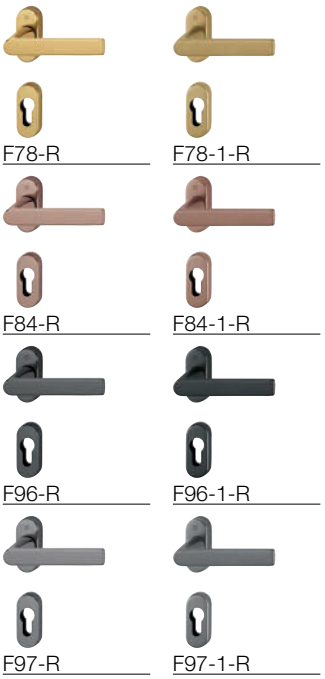

Todos los acabados con la letra **R** en su código de color tienen Resista®.

Resista®

Muelle de recuperación bajo pedido.

10

Juegos para puertas de perfil estrecho



Cuadradillo Rápido

Los Angeles - M1642/844P/844PS

duraplus®

Juego de manillas con roseta y bocallave HOPPE, de latón, para puertas de perfil estrecho:
- Ensamblaje: manillas sueltas, guías sin mantenimiento
- Conexión: **HOPPE Cuadradillo Rápido** con cuadradillo lleno HOPPE (versión hembra/hembra)
- Base: nylon
- Fijación: no visible, tornillos multiuso

CuZn

Descripción			Bocallave	F41-R Código/€	F49-R Código/€			C.P.	E.T.
Juego de manillas	62-74	8		**3719205** **46,98**	3719256 **46,98**			1	4

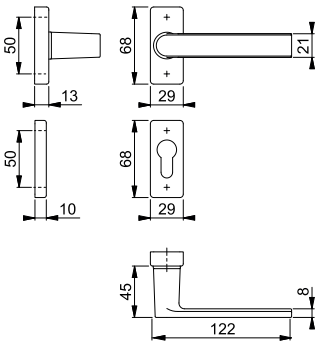

Todos los acabados con la letra **R** en su código de color tienen Resista®.

Resista®

Muelle de recuperación bajo pedido.

New York - 554/3346/1810

duraplus®



Juego manilla-tirador con placa estrecha HOPPE, de aluminio, para puertas de perfil estrecho:
- Ensamblaje: exterior tirador fijo sobre placa, ambidiestro; interior manilla fija/giratoria, guía sin mantenimiento
- Conexión: cuadradillo lleno HOPPE
- Base: acero inoxidable, tetones de soporte
- Fijación: interior visible, tornillos pasantes con rosca métrica M6, tapas para cabezas de tornillos

Descripción			Bocallave/ Distancia	F1 Código/€	F9 Código/€	F8707 Código/€	F9016 Código/€	C.P.	E.T.
Juego placa de empuje fija-manilla	67-72	8/40	92	**3257557** **37,28**	3257565 **41,00**	3257573 **37,28**	3257581 **37,28**	1	10

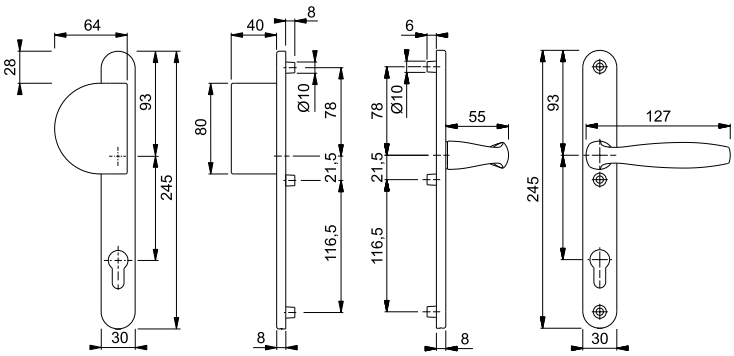

Resumen de productos y carta de colores: ver el fin del catálogo.



Cuadradillo Rápido

New York - 76G/3347N/1810

duraplus®

Juego manilla-tirador con placa estrecha HOPPE, de aluminio, para puertas de perfil estrecho:

- Ensamblaje: exterior pomo fijo desplazado, ambidiestro; interior manilla suelta, con muelle de recuperación suelto, guía sin mantenimiento
- Conexión: **HOPPE Cuadradillo Rápido** con cuadradillo lleno FDW HOPPE (hembra)
- Base: zamak, tetones de soporte
- Fijación: no visible, tornillos pasantes con rosca métrica M6

Descripción			Bocallave/ Distancia	F1 Código/€	F9 Código/€	F31-1 Código/€	F9016 Código/€	C.P.	E.T.
Juego pomo-manilla	72-82	8	92	11672025 **39,52**	11672079 **43,47**	11672043 **49,40**	11672110 **39,52**	1	10
Descripción			Bocallave/ Distancia	F9714M Código/€				C.P.	E.T.
Juego pomo-manilla	72-82	8	92	**11672080** **43,47**				1	10

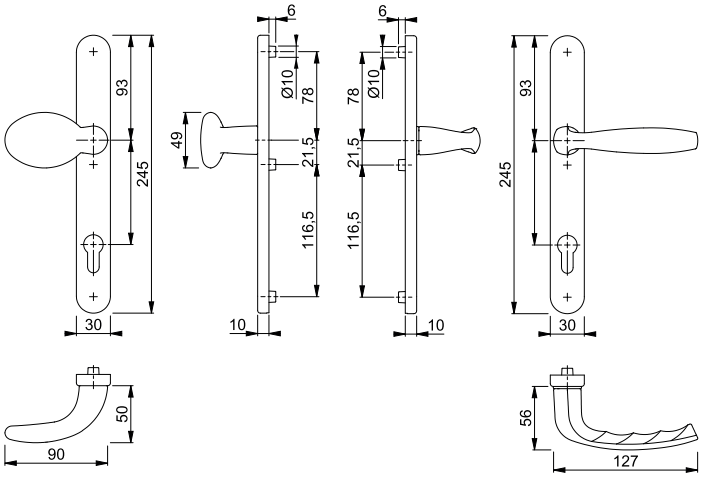

10

Juegos para puertas de perfil estrecho

New York - 1810/3347N

duraplus®



Cuadradillo Rápido

Juego de manillas con placa estrecha HOPPE, de aluminio, para puertas de perfil estrecho:
- Ensamblaje: manillas sueltas, con muelles de recuperación sueltos, guías sin mantenimiento
- Conexión: **HOPPE Cuadradillo Rápido** con cuadradillo lleno HOPPE (versiòn hembra/ hembra)
- Base: zamak, tetones de soporte
- Fijación: no visible, tornillos pasantes con rosca métrica M6

Descripción			Bocallave/ Distancia	F1	F9	F31-1	F9016	C.P.	E.T.
				Código/€	Código/€	Código/€	Código/€		
Juego de manillas	72-82	8	92	11671355 **26,08**	11671464 **28,68**	11671452 **32,60**	11671488 **26,08**	1	20
Descripción			Bocallave/ Distancia	F9714M				C.P.	E.T.
				Código/€					
Juego de manillas	72-82	8	92	**11671476** **28,68**				1	20

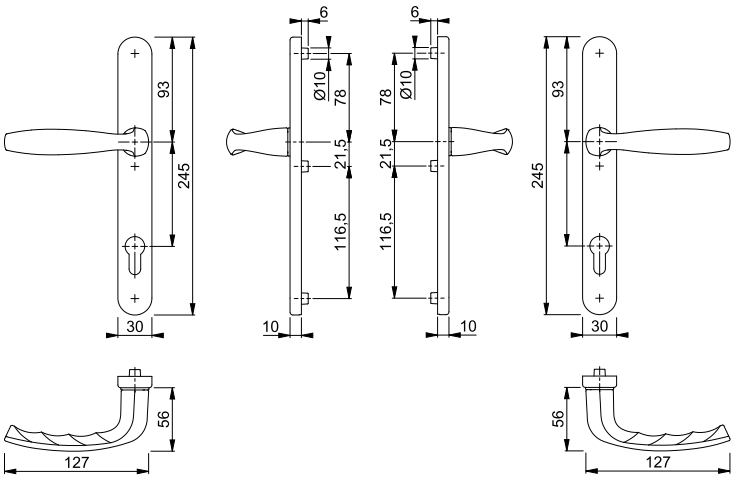

New York - 1810/3346

duraplus®



Juego de manillas con placa estrecha HOPPE, de aluminio, para puertas de perfil estrecho:
- Verificado según la normativa **DIN EN 1906: 26-0130U**
- Ensamblaje: manillas de puerta fijas/giratorias, guías sin mantenimiento
- Conexión: cuadradillo lleno HOPPE
- Base: acero inoxidable, tetones de soporte
- Fijación: visible en la parte interior, tornillos pasantes con rosca métrica M6, tapas para cabezas de tornillos

Descripción			Bocallave/ Distancia	F1	F9	F8707	F9016	C.P.	E.T.
				Código/€	Código/€	Código/€	Código/€		
Juego de manillas	57-62	8	92	**3257338** **23,19**	3257346 **25,51**	3257354 **23,19**	3257362 **23,19**	1	20

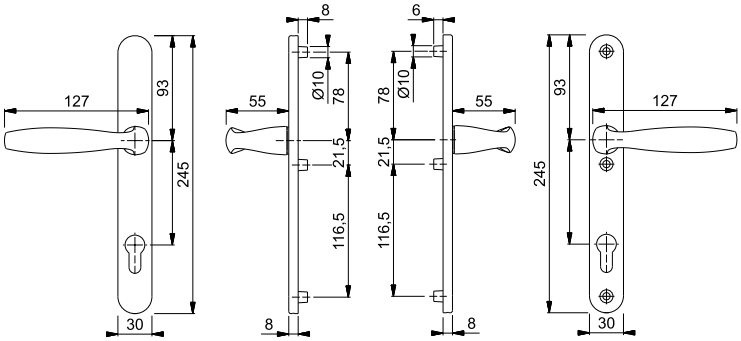

Resumen de productos y carta de colores: ver el fin del catálogo.



New York - 099KH/3346/1810

duraplus®

Juego de manillas con placa estrecha HOPPE, de aluminio, para puertas de perfil estrecho:
- Verificado según la normativa **DIN EN 1906: 26-0130U**
- Ensamblaje: exterior manilla con cuello corto, interior manilla fija/giratoria, guías sin mantenimiento
- Conexión: cuadradillo lleno HOPPE
- Base: acero inoxidable, tetones de soporte
- Fijación: visible parte interior, tornillos pasantes con rosca métrica M6, tapas para cabezas de tornillos

Descripción			Bocallave/ Distancia	F1 Código/€	F9 Código/€	F8707 Código/€	F9016 Código/€	C.P.	E.T.
Juego de manillas, manilla exterior con cuello corto	67-72	8	92	**3257645 23,19**	3257653 **25,51**	3257661 **23,19**	3257670 **23,19**	1	10

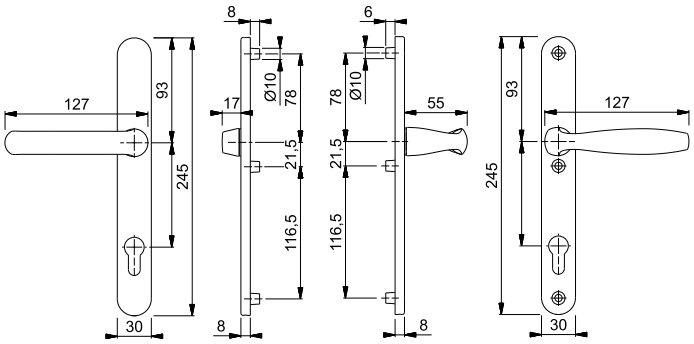

10

New York - 1810/30P/30PS

duraplus®





Cuadradillo Rápido

Juego de manillas con roseta y bocallave HOPPE, de aluminio, para puertas de perfil estrecho:
- Verificado según la normativa **DIN EN 1906: 37-0140U**, para edificios públicos
- Ensamblaje: manillas sueltas, guías sin mantenimiento
- Conexión: **HOPPE Cuadradillo Rápido** con cuadradillo lleno HOPPE (versión hembra/hembra)
- Base: nylon
- Fijación: no visible, tornillos multiuso

Descripción			Bocallave	F1 Código/€	F3 Código/€	F9 Código/€	F8707 Código/€	C.P.	E.T.
Juego de manillas	55-65	8		**3429161 15,21**	3497059 **16,74**	3429195 **16,74**	3429208 **15,21**	1	10
Descripción			Bocallave	F9016 Código/€				C.P.	E.T.
Juego de manillas	55-65	8		3429179 **15,21**				1	10

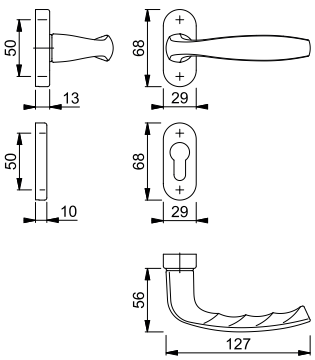

Muelle de recuperación bajo pedido.

Juegos para puertas de perfil estrecho

New York - 1810/30P/30PS

duraplus®





Cuadradillo Rápido

Juego de manillas con roseta y bocallave HOPPE, de aluminio, para puertas de perfil estrecho:

- Verificado según la normativa **DIN EN 1906: 37-0140A**, para edificios públicos
- Ensamblaje: manillas sueltas, con muelles de recuperación utilizables derecha/izquierda, guías sin mantenimiento
- Conexión: **HOPPE Cuadradillo Rápido** con cuadradillo lleno HOPPE (versión macho/hembra)
- Base: nylon
- Fijación: no visible, tornillos multiuso

Descripción			Bocallave	F9005 Código/€				C.P.	E.T.
Juego de manillas	55-65	8		**3607676** **20,77**				1	10

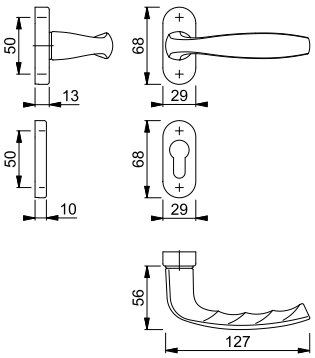

San Francisco - E1301Z/30P/30PS

duraplus®





Cuadradillo Rápido

Juego de manillas con roseta y bocallave HOPPE, de acero inoxidable, para puertas de perfil estrecho:

- Verificado según la normativa **DIN EN 1906: 37-0140A**, para edificios públicos
- Ensamblaje: manillas sueltas, con muelles de recuperación utilizables derecha/izquierda, guías sin mantenimiento
- Conexión: **HOPPE Cuadradillo Rápido** con cuadradillo lleno HOPPE (versión hembra/hembra)
- Base: nylon
- Fijación: no visible, tornillos multiuso

Descripción			Bocallave	F69 Código/€				C.P.	E.T.
Juego de manillas	95-105	8		**10713186** **41,94**				1	10

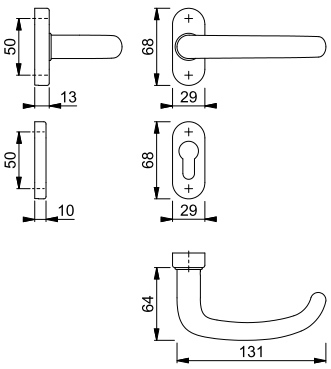

Resumen de productos y carta de colores: ver el fin del catálogo.

Stockholm - E1140Z/30P/30PS

duraplus®





Cuadradillo Rápido

Juego de manillas con roseta y bocallave HOPPE, de acero inoxidable, para puertas de perfil estrecho:
- Verificado según la normativa **DIN EN 1906: 37-0140U**, para edificios públicos
- Ensamblaje: manillas sueltas, guías sin mantenimiento
- Conexión: **HOPPE Cuadradillo Rápido** con cuadradillo lleno HOPPE (versión hembra/hembra)
- Base: nylon
- Fijación: no visible, tornillos multiuso

Descripción			Bocallave	F69 Código/€				C.P.	E.T.
Juego de manillas	65-75	8		**3292379** **27,61**				1	10

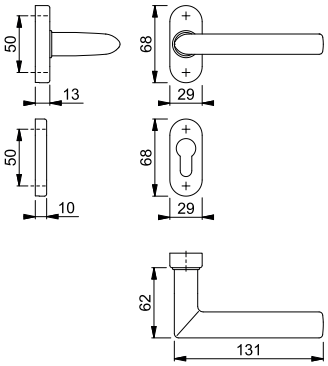

Muelle de recuperación bajo pedido.

10

Tôkyô - 554/3346/1710RH

duraplus®



Juego manilla-tirador con placa estrecha HOPPE, de aluminio, para puertas de perfil estrecho:
- Ensamblaje: exterior tirador fijo sobre placa, ambidiestro; interior manilla fija/giratoria, guía sin mantenimiento
- Conexión: cuadradillo lleno HOPPE
- Base: acero inoxidable, tetones de soporte
- Fijación: interior visible, tornillos pasantes con rosca métrica M6, tapas para cabezas de tornillos

Descripción			Bocallave/ Distancia	F1 Código/€	F9 Código/€	F8707 Código/€	F9016 Código/€	C.P.	E.T.
Juego placa de empuje fija-manilla	67-72	8/40	92	2177230 **35,85**	2177248 **39,44**	2183226 **35,85**	**2177256** **35,85**	1	10

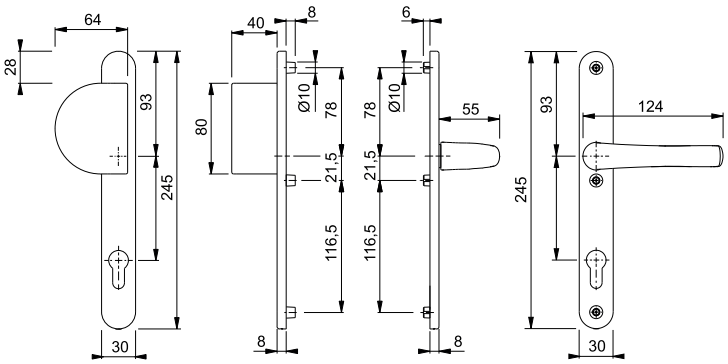



Tôkyô - 1710RH/3346

duraplus®

Juego de manillas con placa estrecha HOPPE, de aluminio, para puertas de perfil estrecho:

- Verificado según la normativa **DIN EN 1906: 26-0130U**
- Ensamblaje: manillas de puerta fijas/giratorias, guías sin mantenimiento
- Conexión: cuadradillo lleno HOPPE
- Base: acero inoxidable, tetones de soporte
- Fijación: visible en la parte interior, tornillos pasantes con rosca métrica M6, tapas para cabezas de tornillos

Descripción			Bocallave/ Distancia	F1 Código/€	F9 Código/€	F8707 Código/€	F9016 Código/€	C.P.	E.T.
Juego de manillas	67-72	8	92	2137570 **21,76**	2137713 **23,95**	2137748 **21,76**	**2085765** **21,76**	1	20

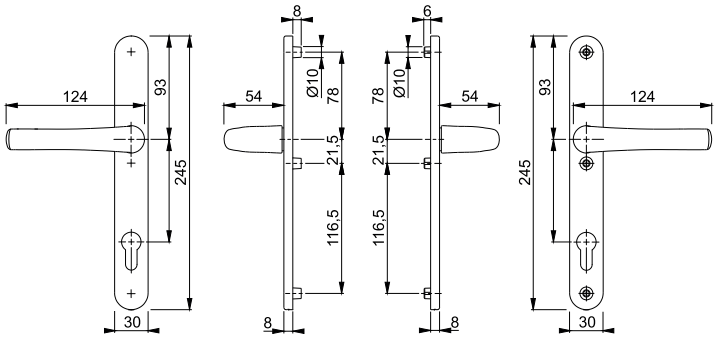

Tôkyô - 099KH/3346/1710RH

duraplus®



Juego de manillas con placa estrecha HOPPE, de aluminio, para puertas de perfil estrecho:

- Verificado según la normativa **DIN EN 1906: 26-0130U**
- Ensamblaje: exterior manilla con cuello corto, interior manilla fija/giratoria, guías sin mantenimiento
- Conexión: cuadradillo lleno HOPPE
- Base: acero inoxidable, tetones de soporte
- Fijación: visible parte interior, tornillos pasantes con rosca métrica M6, tapas para cabezas de tornillos

Descripción			Bocallave/ Distancia	F1 Código/€	F9 Código/€	F8707 Código/€	F9016 Código/€	C.P.	E.T.
Juego de manillas, manilla exterior con cuello corto	67-72	8	92	2183517 **21,76**	2183525 **23,95**	2183509 **21,76**	**2183496** **21,76**	1	10

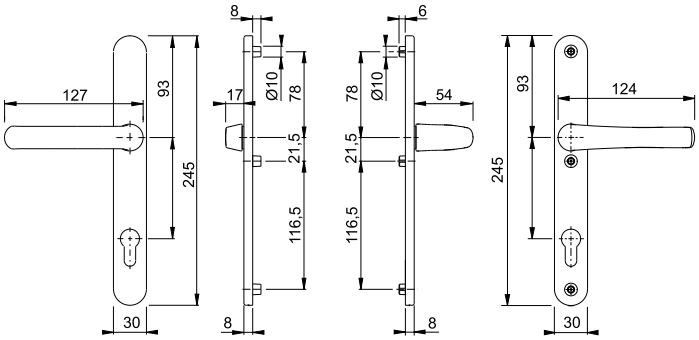

Resumen de productos y carta de colores: ver el fin del catálogo.

Nuevo



Cuadradillo Rápido

Toulon - 504/2246/1737

duraplus®

Juego manilla-tirador con placa estrecha HOPPE, de aluminio, para puertas de perfil estrecho:

- Ensamblaje: exterior tirador fijo desplazado sobre placa, ambidiestro; interior manilla suelta, guía sin mantenimiento
- Conexión: **HOPPE Cuadradillo Rápido** con cuadradillo de expansión HOPPE (versión hembra)
- Base: acero inoxidable, tetones de soporte
- Fijación: interior visible, tornillos pasantes con rosca métrica M6, tapas para cabezas de tornillos

Descripción			Bocallave/ Distancia	F1 Código/€	F9 Código/€	F8707 Código/€	F9005 Código/€	C.P.	E.T.
Juego placa de empuje fija-manilla	77-82	8x75	92	11821225 **48,88**	11821292 **53,77**	11821279 **48,88**	**11821255** **58,66**	1	10
Descripción			Bocallave/ Distancia	F9016 Código/€				C.P.	E.T.
Juego placa de empuje fija-manilla	77-82	8x75	92	11821231 **48,88**				1	10

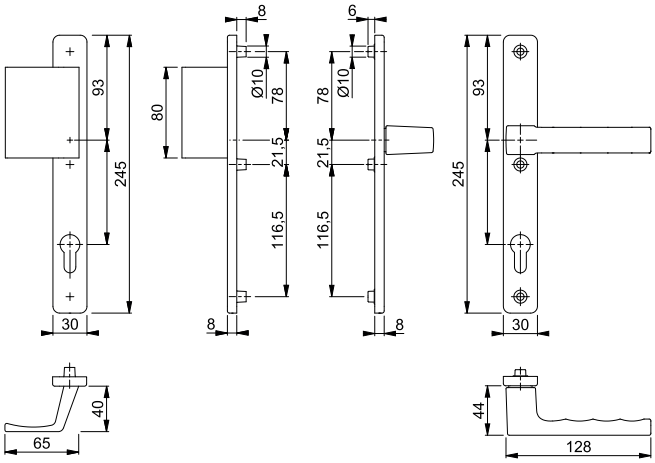

10

Nuevo



Cuadradillo Rápido

Toulon - 1737/2246

duraplus®

Juego de manillas con placa estrecha HOPPE, de aluminio, para puertas de perfil estrecho:

- Ensamblaje: manillas sueltas, con muelle de recuperación, guías sin mantenimiento
- Conexión: **HOPPE Cuadradillo Rápido** con cuadradillo lleno HOPPE (versión hembra/hembra)
- Base: acero inoxidable, tetones de soporte
- Fijación: interior visible, tornillos pasantes con rosca métrica M6, tapas para cabezas de tornillos

Descripción			Bocallave/ Distancia	F1 Código/€	F9 Código/€	F8707 Código/€	F9005 Código/€	C.P.	E.T.
Juego de manillas	77-82	8	92	11819911 **33,41**	11819935 **36,76**	11819984 **33,41**	**11819972** **40,09**	1	20
Descripción			Bocallave/ Distancia	F9016 Código/€	F9714M Código/€			C.P.	E.T.
Juego de manillas	77-82	8	92	11819960 **33,41**	11839570 **36,76**			1	20

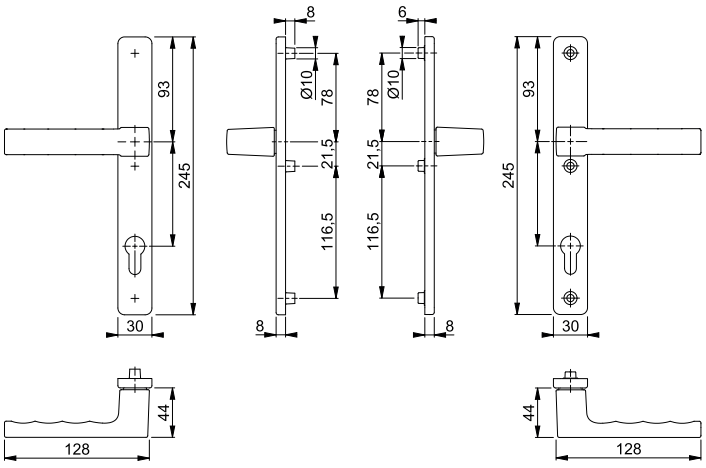

Nuevo



Toulon - 1737/2246

duraplus®

Medio juego de manillas con placa estrecha HOPPE, de aluminio, para puertas de perfil estrecho (lado interior):
- Ensamblaje: manilla fija/giratorio, guía sin mantenimiento
- Conexión: para cuadradillo lleno HOPPE
- Base: acero inoxidable, tetones de soporte
- Fijación: visible, para tornillos pasantes con rosca métrica M6

Descripción			Bocallave/ Distancia	F1 Código/€	F9 Código/€	F8707 Código/€	F9005 Código/€	C.P.	E.T.
Medio juego (lado interior)		8	92	11821346 **16,38**	11821449 **18,02**	11821437 **16,38**	**11821425** **19,66**	1	20
Descripción			Bocallave/ Distancia	F9016 Código/€				C.P.	E.T.
Medio juego (lado interior)		8	92	11821413 **16,38**				1	20

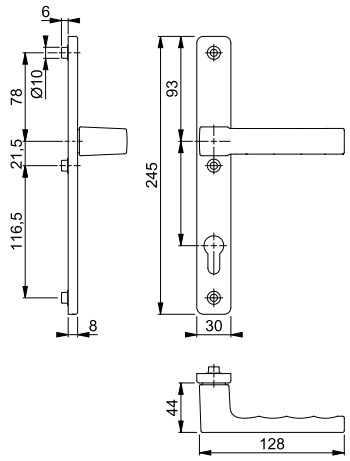



Cuadradillo Rápido

Toulon - 1737/844P/844PS

duraplus®

Juego de manillas con roseta y bocallave HOPPE, de aluminio, para puertas de perfil estrecho:
- Ensamblaje: manillas sueltas, muelles de recuperación utilizables derecha/izquierda, guías sin mantenimiento
- Conexión: **HOPPE Cuadradillo Rápido** con cuadradillo lleno HOPPE (versión hembra/hembra)
- Base: nylon
- Fijación: no visible, tornillos multiuso

Descripción			Bocallave	F1 Código/€	F9 Código/€	F8707 Código/€	F9714M Código/€	C.P.	E.T.
Juego de manillas	62-72	8		10733005 **35,02**	10733152 **38,19**	10733187 **35,02**	**11543152** **38,19**	1	10
Descripción			Bocallave	F9016 Código/€				C.P.	E.T.
Juego de manillas	62-72	8		10733195 **35,02**				1	10

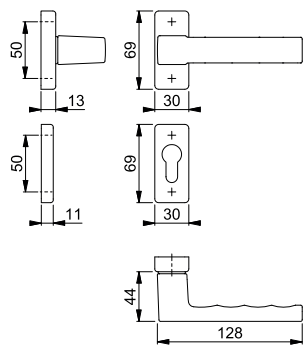

10





Cuadradillo Rápido

Verona - M151/30P/30PS

duraplus®

Juego de manillas con roseta y bocallave HOPPE, de latón, para puertas de perfil estrecho:

- Verificado según la normativa **DIN EN 1906: 37-0140U**, para edificios públicos
- Ensamblaje: manillas sueltas, guías sin mantenimiento
- Conexión: **HOPPE Cuadradillo Rápido** con cuadradillo lleno HOPPE (versión macho/hembra)
- Base: nylon
- Fijación: no visible, tornillos multiuso

Descripción			Bocallave	F41-R Código/€	F71 Código/€	F77-R Código/€		C.P.	E.T.
Juego de manillas	66-82	8		**2831334** **58,55**	2831326 **45,03**	2831351 **66,35**		1	4

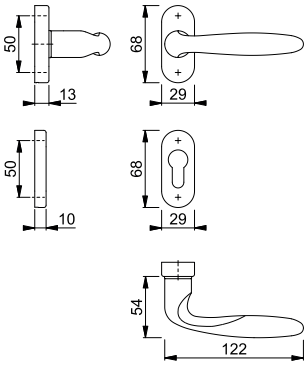

Todos los acabados con la letra **R** en su código de color tienen Resista®.

Resista®

Muelle de recuperación bajo pedido.

HOPPE®
La manilla que decora.





Colección de productos dura**plus**®

superar lo convencional



Dallas
(E)1643
pag. 292



Stockholm
(E)1140
pag. 296

= Aluminio = Acero inoxidable



Juegos de seguridad





superar lo convencional **duraplus®**



Cuadradillo Rápido

Dallas - 61G/2222ZA/2210/1643 ES1 (SK2)

duraplus®

RAL GÜTEZEICHEN PIV CERT

Juego pomo-manilla de seguridad con placa larga HOPPE, de aluminio, con protección de cilindro, para puertas de entrada:

- Verificado según las normativas **DIN EN 1906: 37-0142A (SK2)** y **DIN 18257 ES1**, para edificios públicos
- Ensamblaje: exterior pomo fijo desplazado, ambidiestro; interior manilla suelta, con muelle de recuperación derecha/izquierda, guía sin mantenimiento
- Conexión: **HOPPE Cuadradillo Rápido** con cuadradillo lleno FDW HOPPE (hembra)
- Protección de cilindro: acero templado, para cilindros con saliente 10-18 mm
- Base: exterior acero; interior zamak, tetones de soporte
- Fijación: no visible, tornillos pasantes con rosca métrica M6

Descripción			Bocallave/ Distancia	F1 Código/€	F9 Código/€			C.P.	E.T.
Juego pomo-manilla	42-47	8	72	**3576419** **111,36**	3576427 **122,49**			1	5
	67-72	10	92	3576371 **118,51**	3576380 **129,64**			1	5
Juego de manillas	42-47	8	72	3576486 **111,36**				1	5
	67-72	10	92	3576451 **118,51**	3576460 **129,64**			1	5

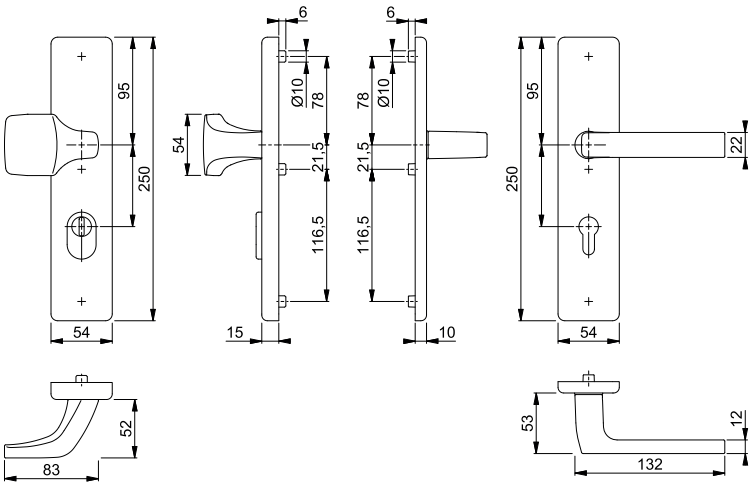

Resumen de productos y carta de colores: ver el fin del catálogo.



Cuadradillo Rápido

Dallas - 61G/2221/2210/1643 ES1 (SK2)

duraplus®

Juego pomo-manilla de seguridad con placa larga HOPPE, de aluminio, para puertas de entrada:

- Verificado según las normativas **DIN EN 1906: 37-0142A (SK2)** y **DIN 18257 ES1**, para edificios públicos
- Ensamblaje: exterior pomo fijo desplazado, ambidiestro; interior manilla suelta, con muelle de recuperación derecha/izquierda, guía sin mantenimiento
- Conexión: **HOPPE Cuadradillo Rápido** con cuadradillo lleno FDW HOPPE (hembra)
- Base: exterior acero; interior zamak, tetones de soporte
- Fijación: no visible, tornillos pasantes con rosca métrica M6

Descripción			Bocallave/ Distancia	F1 Código/€	F9 Código/€			C.P.	E.T.
Juego pomo-manilla	42-47	8	72	**3576152** **87,67**	3576216 **96,43**			1	5
	67-72	10	92	3576136 **94,82**	3576144 **103,58**			1	5
Juego de manillas	42-47	8	72	3576283 **87,67**	3576304 **96,43**			1	5
	67-72	10	92	3576241 **94,82**	3576267 **103,58**			1	5

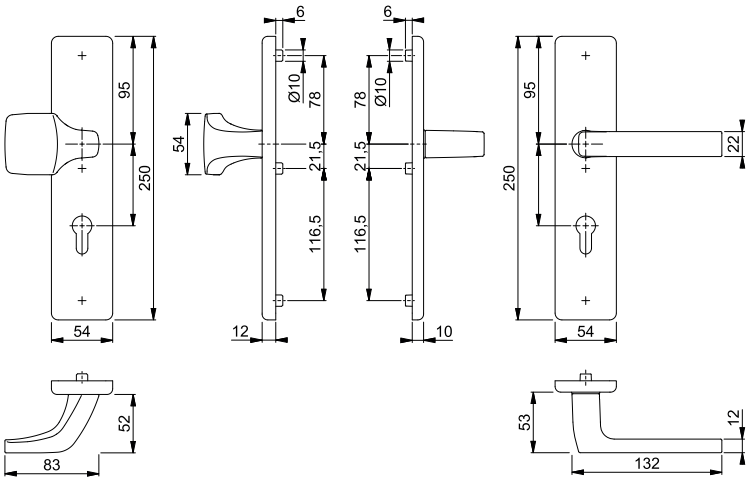

11



Cuadradillo Rápido

Dallas - E61G/2222ZA/2210/1643Z ES1 (SK2)

duraplus®

Juego pomo-manilla de seguridad con placa larga HOPPE, de acero inoxidable, con protección de cilindro, para puertas de entrada:

- Verificado según las normativas **DIN EN 1906: 37-0142A (SK2)** y **DIN 18257 ES1**, para edificios públicos
- Ensamblaje: exterior pomo fijo desplazado, ambidiestro; interior manilla suelta, con muelle de recuperación derecha/izquierda, guía sin mantenimiento
- Conexión: **HOPPE Cuadradillo Rápido** con cuadradillo lleno FDW HOPPE (hembra)
- Protección de cilindro: acero templado, para cilindros con saliente 10-18 mm
- Base: exterior acero; interior zamak, tetones de soporte
- Fijación: no visible, tornillos pasantes con rosca métrica M6

Descripción			Bocallave/ Distancia	F69 Código/€				C.P.	E.T.
Juego pomo-manilla	42-47	8	72	**3862028** **146,69**				1	5
	67-72	10	92	3862010 **153,84**				1	5
Juego de manillas	42-47	8	72	3862061 **146,69**				1	5
	67-72	10	92	3862052 **153,84**				1	5

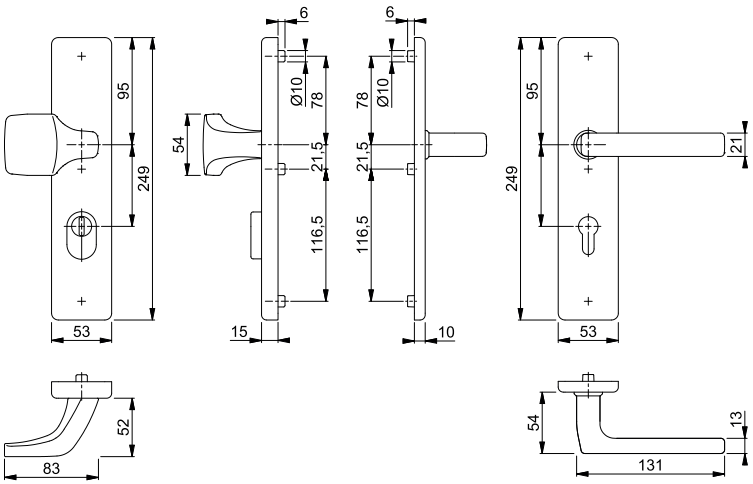



Cuadradillo Rápido

Dallas - E61G/2221/2210/1643Z ES1 (SK2)

duraplus®

Juego pomo-manilla de seguridad con placa larga HOPPE, de acero inoxidable, para puertas de entrada:

- Verificado según las normativas **DIN EN 1906: 37-0142A (SK2)** y **DIN 18257 ES1**, para edificios públicos
- Ensamblaje: exterior pomo fijo desplazado, ambidiestro; interior manilla suelta, con muelle de recuperación derecha/izquierda, guía sin mantenimiento
- Conexión: **HOPPE Cuadradillo Rápido** con cuadradillo lleno FDW HOPPE (hembra)
- Base: exterior acero; interior zamak, tetones de soporte
- Fijación: no visible, tornillos pasantes con rosca métrica M6

Descripción			Bocallave/ Distancia	F69 Código/€				C.P.	E.T.
Juego pomo-manilla	42-47	8	72	**3861375** **129,61**				1	5
	67-72	10	92	3861367 **136,76**				1	5
Juego de manillas	42-47	8	72	3861931 **129,61**				1	5
	67-72	10	92	3861914 **136,76**				1	5

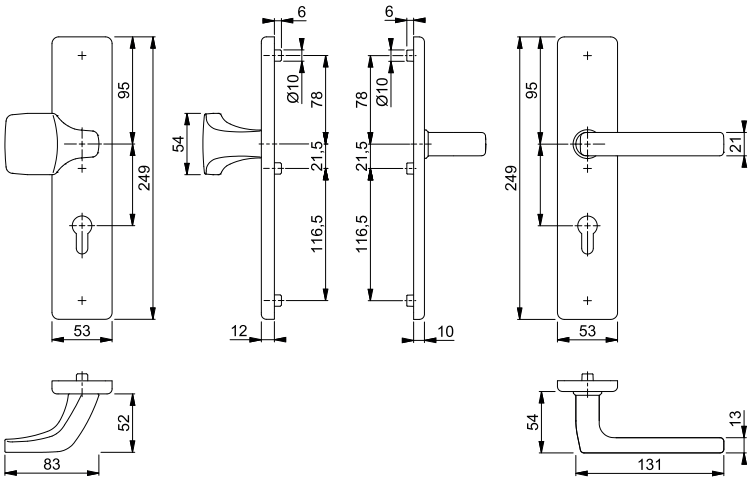

11



Cuadradillo Rápido

Stockholm - 76G/3332ZA/3410/1140 ES1 (SK2)

duraplus®

Juego pomo-manilla de seguridad con placa larga HOPPE, de aluminio, con protección de cilindro, para puertas de entrada:

- Verificado según las normativas **DIN EN 1906: 37-0142A (SK2)** y **DIN 18257 ES1**, para edificios públicos
- Ensamblaje: exterior pomo fijo desplazado, ambidiestro; interior manilla suelta, con muelle de recuperación derecha/izquierda, guía sin mantenimiento
- Conexión: **HOPPE Cuadradillo Rápido** con cuadradillo lleno FDW HOPPE (hembra)
- Protección de cilindro: acero templado, para cilindros con saliente 10-18 mm
- Base: exterior acero; interior zamak, tetones de soporte
- Fijación: interior visible, tornillos pasantes con rosca métrica M6

Descripción			Bocallave/ Distancia	F1 Código/€	F9 Código/€			C.P.	E.T.
Juego pomo-manilla	41-46	8	72	**3666633** **68,90**	3666641 **75,79**			1	5
	66-71	10	92	3666609 **76,05**	3666625 **82,94**			1	5
Juego de manillas	41-46	8	72	3666481 **68,90**	3666490 **75,79**			1	5
	66-71	10	92	3666465 **76,05**	3666473 **82,94**			1	5

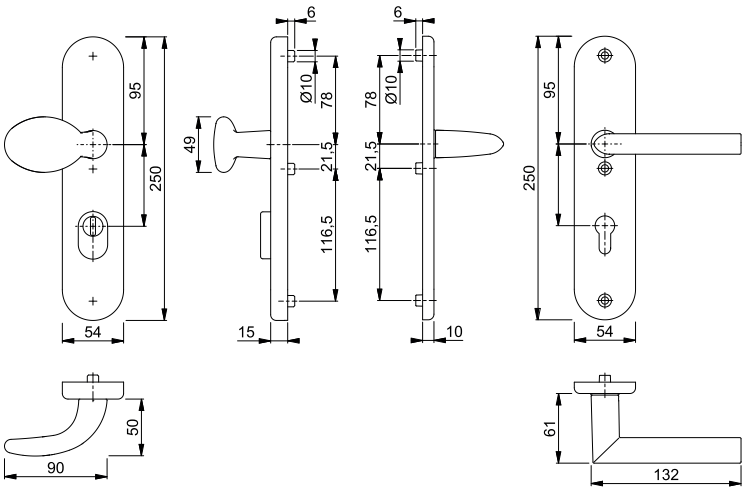



Cuadradillo Rápido

Stockholm - 76G/3331/3410/1140 ES1 (SK2)

duraplus®

RAL GÜTEZEICHEN PIV CERT

Juego pomo-manilla de seguridad con placa larga HOPPE, de aluminio, para puertas de entrada:

- Verificado según las normativas **DIN EN 1906: 37-0142A (SK2)** y **DIN 18257 ES1**, para edificios públicos
- Ensamblaje: exterior pomo fijo desplazado, ambidiestro; interior manilla suelta, con muelle de recuperación derecha/izquierda, guía sin mantenimiento
- Conexión: **HOPPE Cuadradillo Rápido** con cuadradillo lleno FDW HOPPE (hembra)
- Base: exterior acero; interior zamak, tetones de soporte
- Fijación: interior visible, tornillos pasantes con rosca métrica M6

Descripción			Bocallave/ Distancia	F1 Código/€	F9 Código/€			C.P.	E.T.
Juego pomo-manilla	41-46	8	72	**3666537** **45,21**	3666545 **49,74**			1	5
	66-71	10	92	3666502 **52,36**	3666529 **56,89**			1	5
Juego de manillas	41-46	8	72	3666406 **45,21**	3666414 **49,74**			1	5
	66-71	10	92	3666369 **52,36**	3666393 **56,89**			1	5

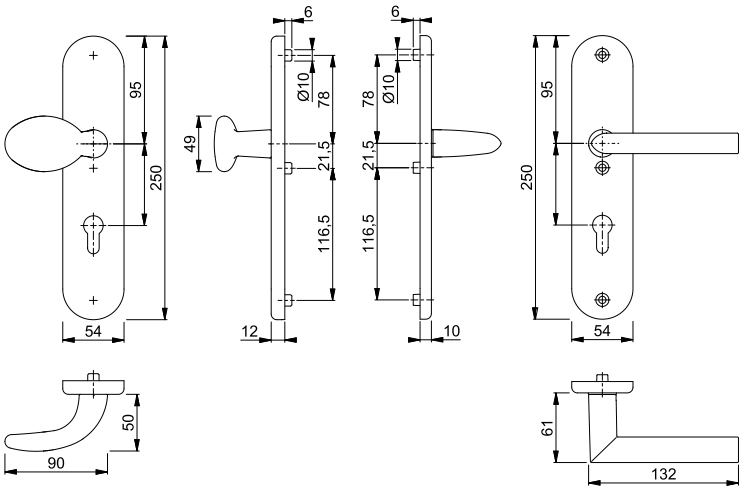

11



Cuadradillo Rápido

Stockholm - E86G/3332ZA/3310/1140Z ES1 (SK2)

duraplus®

Juego pomo-manilla de seguridad con placa larga HOPPE, de acero inoxidable, con protección de cilindro, para puertas de entrada:

- Verificado según las normativas **DIN EN 1906: 37-0142A (SK2)** y **DIN 18257 ES1**, para edificios públicos
- Ensamblaje: exterior pomo fijo desplazado, ambidiestro; interior manilla suelta, con muelle de recuperación derecha/izquierda, guía sin mantenimiento
- Conexión: **HOPPE Cuadradillo Rápido** con cuadradillo lleno FDW HOPPE (hembra)
- Protección de cilindro: acero templado, para cilindros con saliente 10-18 mm
- Base: exterior acero; interior zamak, tetones de soporte
- Fijación: no visible, tornillos pasantes con rosca métrica M6

Descripción			Bocallave/ Distancia	F69 Código/€				C.P.	E.T.
Juego pomo-manilla	42-47	8	72	**3665059** **127,32**				1	5
	67-72	10	92	3665041 **134,47**				1	5
Juego de manillas	42-47	8	72	3664945 **127,32**				1	5
	67-72	10	92	3664291 **134,47**				1	5

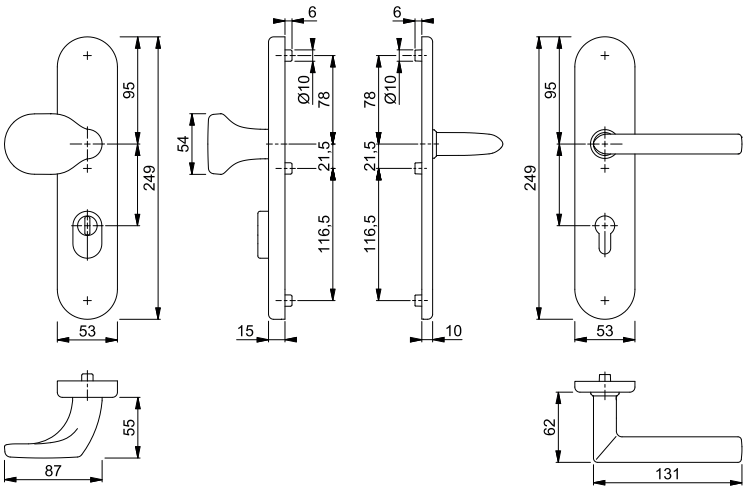



Cuadradillo Rápido

Stockholm - E86G/3331/3310/1140Z ES1 (SK2)

duraplus®

Juego pomo-manilla de seguridad con placa larga HOPPE, de acero inoxidable, para puertas de entrada:

- Verificado según las normativas **DIN EN 1906: 37-0142A (SK2)** y **DIN 18257 ES1**, para edificios públicos
- Ensamblaje: exterior pomo fijo desplazado, ambidiestro; interior manilla suelta, con muelle de recuperación derecha/izquierda, guía sin mantenimiento
- Conexión: **HOPPE Cuadradillo Rápido** con cuadradillo lleno FDW HOPPE (hembra)
- Base: exterior acero; interior zamak, tetones de soporte
- Fijación: no visible, tornillos pasantes con rosca métrica M6

Descripción			Bocallave/ Distancia	F69 Código/€				C.P.	E.T.
Juego pomo-manilla	42-47	8	72	**3665032** **110,24**				1	5
	67-72	10	92	3665024 **117,39**				1	5
Juego de manillas	42-47	8	72	3664232 **110,24**				1	5
	67-72	10	92	3664208 **117,39**				1	5

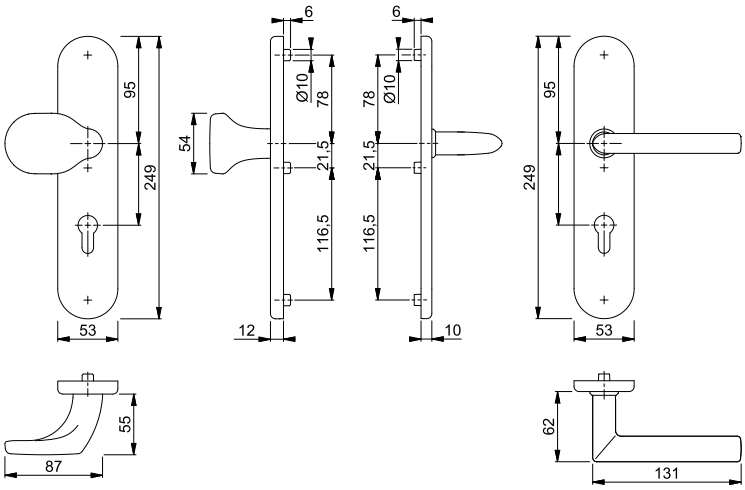

11

HOPPE®
La manilla que decora.

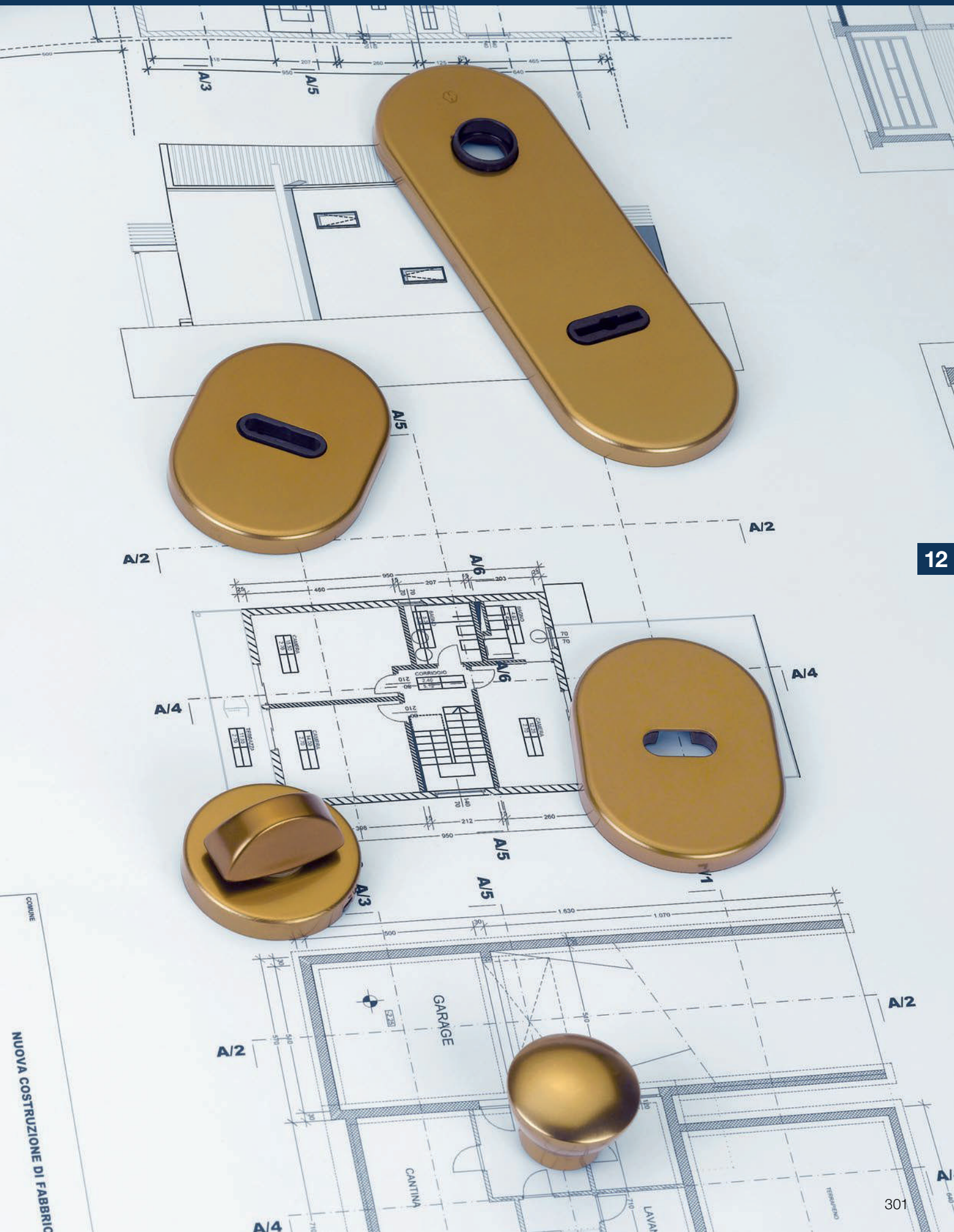

Resumen soluciones para puertas acorazadas



Colección de productos dura**plus**®

superar lo convencional

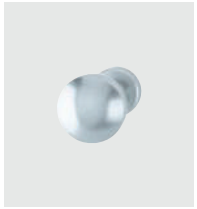

Pomos
53, 60, (M)63, M83, 84
pág. 306



Placa corta
3218K
pág. 310



Roseta
830
pág. 311



Bocallave
830S
pág. 311



Condenas
OL92
pág. 312

= Aluminio = Latón

Soluciones para puertas acorazadas





superar lo convencional **duraplus®**



53H/42K

duraplus®

Pomo con roseta HOPPE, de aluminio, para puertas de entrada (lado exterior):
- Ensamblaje: pomo fijo, con rosca
- Conexión: adaptador de rosca
- Base: nylon
- Fijación: no visible, unilateral desde fuera, para tornillos multiuso, sistema de fijación para pomos con roseta

Descripción				F1	F4			C.P.	E.T.
				Código/€	Código/€				
Pomo con roseta, pieza				**814787** **14,38**	814817 **15,81**			2	12

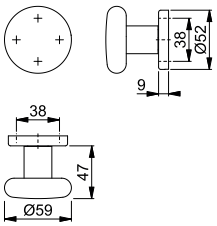



60L/42K

duraplus®

Pomo con roseta HOPPE, de aluminio, para puertas de entrada (lado exterior):
- Ensamblaje: pomo fijo, con rosca
- Conexión: adaptador de rosca
- Base: nylon
- Fijación: no visible, unilateral desde fuera, para tornillos multiuso, sistema de fijación para pomos con roseta

Descripción				F1	F4			C.P.	E.T.
				Código/€	Código/€				
Pomo con roseta, pieza				**815074** **26,26**	814206 **28,89**			2	12

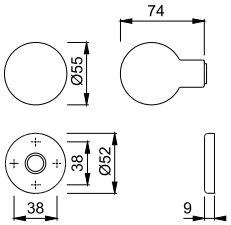

Resumen de productos y carta de colores: ver el fin del catálogo.



63-65/42K

duraplus®

Pomo con roseta HOPPE, de aluminio, para puertas de entrada (lado exterior):
- Ensamblaje: pomo fijo, con rosca
- Conexión: adaptador de rosca
- Base: nylon
- Fijación: no visible, unilateral desde fuera, para tornillos multiuso, sistema de fijación para pomos con roseta

Descripción				F1	F4			C.P.	E.T.
				Código/€	Código/€				
Pomo con roseta, pieza				**814275** **16,93**	814282 **18,62**			2	12

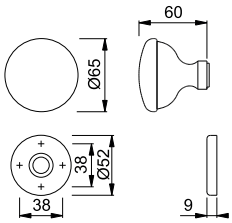



63-75/42K

duraplus®

Pomo con roseta HOPPE, de aluminio, para puertas de entrada (lado exterior):
- Ensamblaje: pomo fijo, con rosca
- Conexión: adaptador de rosca
- Base: nylon
- Fijación: no visible, unilateral desde fuera, para tornillos multiuso, sistema de fijación para pomos con roseta

Descripción				F1	F4			C.P.	E.T.
				Código/€	Código/€				
Pomo con roseta, pieza				**2047671** **23,92**	814299 **26,31**			2	12

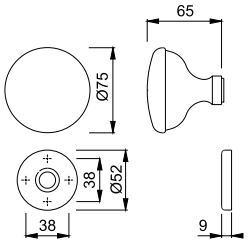



84/42K

duraplus®

Pomo con roseta sin bocallave HOPPE, de aluminio, para puertas de entrada:
- Ensamblaje: pomo fijo o giratorio, con rosca
- Conexión: para cuadradillos de expansión HOPPE o cuadradillos FDW perfilados HOPPE
- Base: nylon
- Fijación: no visible, para tornillos multiuso

Descripción				F1	F4			C.P.	E.T.
				Código/€	Código/€				
Pomo con roseta, pieza		8-M10		**2124357** **16,09**	2125000 **16,09**			2	12

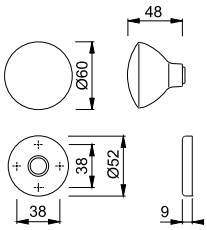



84H/42K

duraplus®

Pomo con roseta sin bocallave HOPPE, de aluminio, para puertas de entrada:
- Ensamblaje: pomo fijo o giratorio, con rosca
- Conexión: para cuadradillos de expansión HOPPE o cuadradillos FDW perfilados HOPPE
- Base: nylon
- Fijación: no visible, para tornillos multiuso

Descripción				F1	F4			C.P.	E.T.
				Código/€	Código/€				
Pomo con roseta, pieza		8-M10		**2125536** **19,08**	2125544 **19,08**			2	12

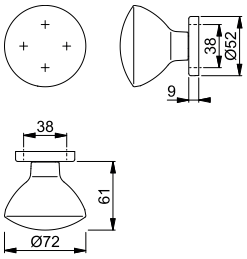

M63/42K

duraplus®



Pomo con roseta HOPPE, de latón, para puertas de entrada:
- Ensamblaje: pomo fijo o giratorio, con rosca
- Conexión: para cuadradillo de expansión HOPPE o cuadradillo FDW perfilado HOPPE
- Base: nylon
- Fijación: no visible, para tornillos multiuso

CuZn

Descripción				F41-R Código/€	F49-R Código/€	F77-R Código/€		C.P.	E.T.
Pomo con roseta, pieza		8-M10		1904175 **32,14**	**1904159** **32,14**	1904183 **34,61**		2	12

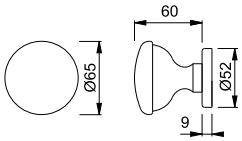

Todos los acabados con la letra **R** en su código de color tienen Resista®.

Resista®

M83/42K

duraplus®



Pomo con roseta HOPPE, de latón, para puertas de entrada:
- Ensamblaje: pomo fijo, con rosca
- Conexión: adaptador de rosca
- Base: nylon
- Fijación: no visible, tornillos multiuso

CuZn

Descripción				F41-R Código/€	F49-R Código/€	F77-R Código/€		C.P.	E.T.
Pomo con roseta, pieza				**668335** **41,70**	553587 **41,70**	1856741 **44,93**		2	12

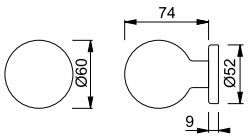

Todos los acabados con la letra **R** en su código de color tienen Resista®.

Resista®

84

duraplus®

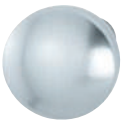

Pomo versión hembra HOPPE, de aluminio, para puertas de entrada acorazadas (lado exterior):
- Ensamblaje: pomo suelto, con rosca y agujero cuadrado
- Conexión: para cuadradillos FDW perfilados HOPPE (fijos) y cuadradillos perfilados HOPPE (giratorios)

Descripción			Guia Ø	F1 Código/€	F4 Código/€			C.P.	E.T.
Pomo versión hembra, pieza		8-M10	18	**2122749** **8,48**	2122757 **8,48**			2	12

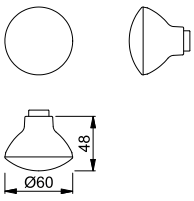

12



84L

duraplus®

Pomo hembra HOPPE, de aluminio, para limitador de apertura, para puertas de entrada (lado interior):
- Ensamblaje: pomo suelto
- Conexión: para pernos de acero para limitador de apertura
- Fijación: con tornillo prisionero

Descripción			Guia Ø	F1 Código/€	F4 Código/€			C.P.	E.T.
Pomo versión hembra para puertas de entrada acorazadas, pieza		Ø 10,2	15	**2124138 6,50**	2124111 6,50			10	60

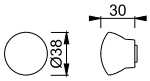

3218K

duraplus®



Placa corta HOPPE, de aluminio, para puertas de entrada:
- Ensamblaje: para manillas con **HOPPE Cuadradillo Rápido** o pomos (M)84 y (M)84H sueltos, guía sin mantenimiento
- Conexión: para cuadradillos llenos HOPPE o cuadradillos llenos FDW HOPPE
- Base: nylon
- Fijación: no visible, para tornillos multiuso

Descripción			Bocallave/ Distancia	F1 Código/€	F4 Código/€			C.P.	E.T.
Placa corta, pieza		Ø 10	85	2125667 3,38	2125675 3,38			5	20
			85	**2125704 5,56**	2125712 5,56			5	20
			85	2125632 3,38	2125641 3,38			5	20
		Ø 42,1	91		2125616 3,38			5	20
		Ø 45,5	93	2247584 3,38	2247592 3,38			5	20
		Ø 50,5	93	2247613 3,38	2247621 3,38			5	20
		Ø 51,5	93	2247630 3,38	2247648 3,38			5	20

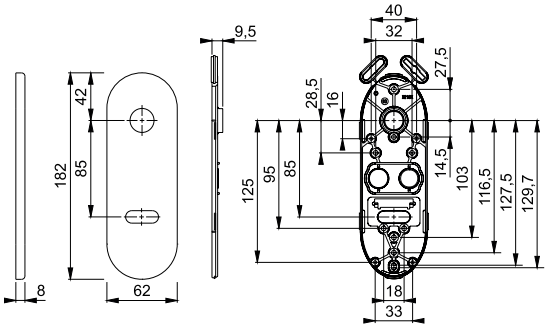

830

duraplus®



Roseta HOPPE, de aluminio, para puertas de entrada:
- Ensamblaje: para manillas con **HOPPE Cuadradillo Rápido** o pomos (M)84 y (M)84H sueltos, guía sin mantenimiento
- Conexión: para cuadradillos llenos HOPPE o cuadradillos llenos FDW HOPPE
- Base: nylon
- Fijación: no visible, para tornillos multiuso
- En combinación con la bocallave (M)830S, en el lado exterior de la puerta solo deberá utilizarse el modelo con bocallave de paletón doble (DB) de 8 mm.

Descripción				F1	F4			C.P.	E.T.
				Código/€	Código/€				
Roseta, pieza				**2225422** **3,04**	2225431 **3,04**			5	20

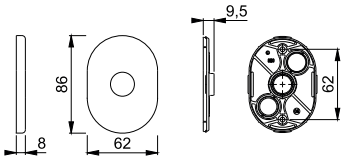

830S

duraplus®



Bocallave HOPPE, de aluminio, para puertas de entrada:
- Base: nylon
- Fijación: no visible, para tornillos multiuso

Descripción			Bocallave	F1	F4			C.P.	E.T.
				Código/€	Código/€				
Bocallave, pieza				**2125721** **3,04**	2125739 **3,04**			5	20
				2125851 **3,04**	2125860 **3,04**			5	20
				2125798 **3,04**	2125801 **3,04**			5	20
		Ø 42,1		2125771 **3,04**	2125780 **3,04**			5	20
		Ø 47,6		2125819 **3,04**	2125827 **3,04**			5	20

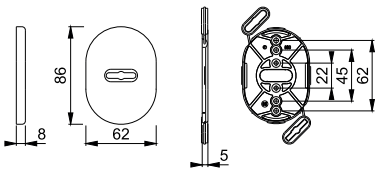



OL92/52KS

Condena con roseta HOPPE, de aluminio, para limitador de apertura, para puertas de entrada (lado interior):
- Ensamblaje: condena fija/giratoria
- Conexión: para cuadradillo lleno HOPPE
- Base: nylon
- Fijación: no visible, para tornillos multiuso

Descripción		F1		Código/€				C.P.	E.T.
Condena con roseta para limitador de apertura, pieza		8		**10819132** 12,01				5	30

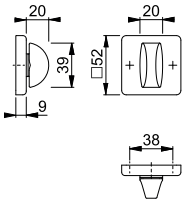



OL92/55S

Condena con roseta HOPPE, de aluminio, para limitador de apertura, para puertas de perfil estrecho (lado interior):
- Ensamblaje: condena fija/giratoria
- Conexión: cuadradillo lleno HOPPE (versión macho)
- Base: zamak
- Fijación: no visible, tornillos multiuso

Descripción		F1		Código/€				C.P.	E.T.
Condena con roseta para limitador de apertura, pieza		8/40		**2126213** 22,46				5	30

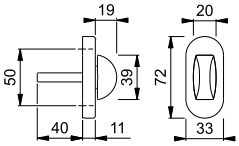

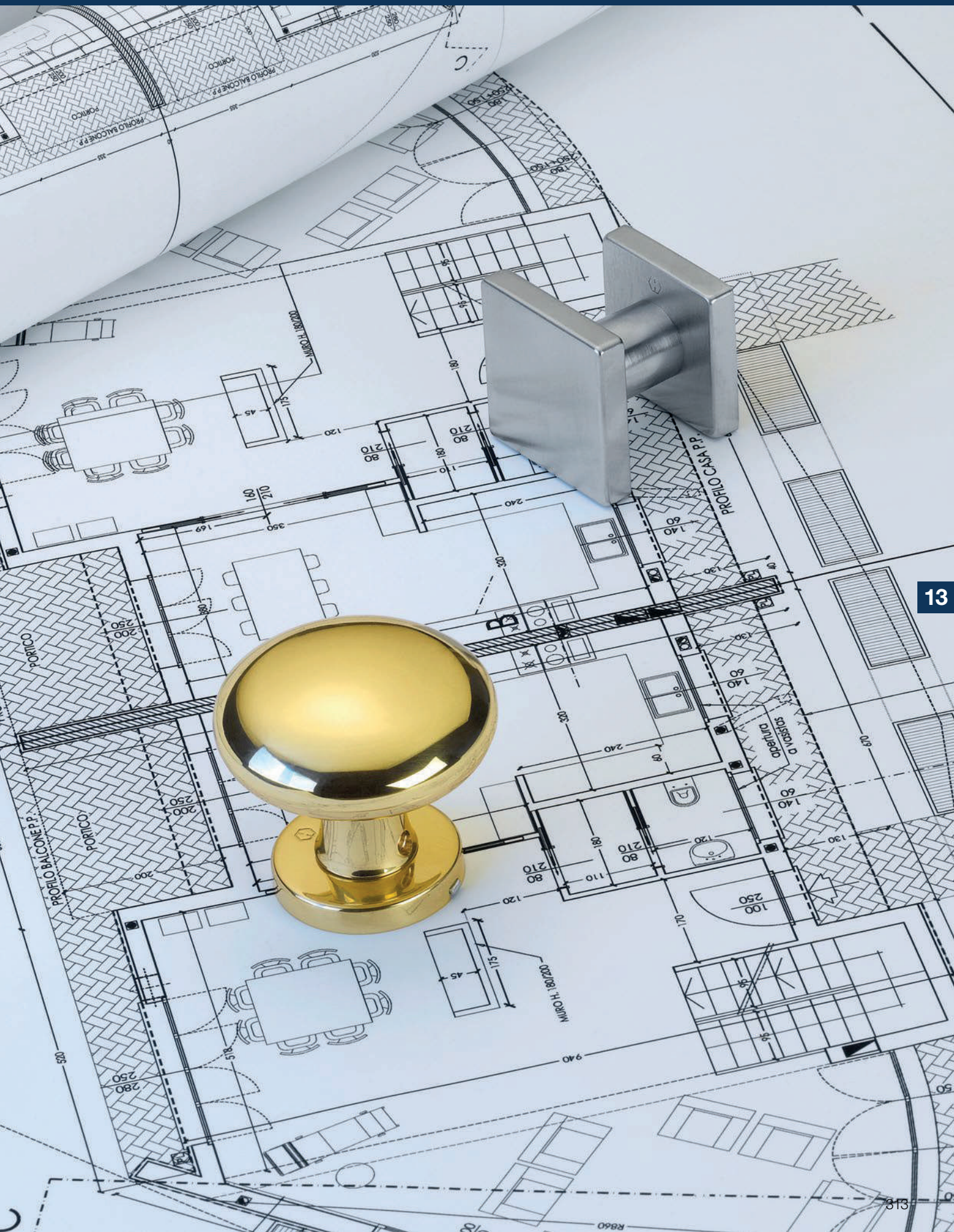
PORTICO
PROFILO BALCONE P.P.
PROFILO CASA P.P.
apertura a vasistas
MURO H. 180/200



Colección de productos dura**plus**®

superar lo convencional



43H

pág. 318

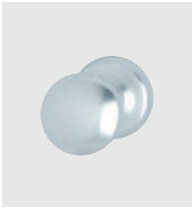

84H

pág. 319



M43

pág. 319

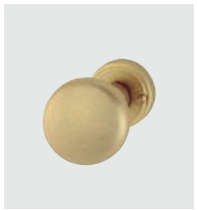

M63

pág. 320

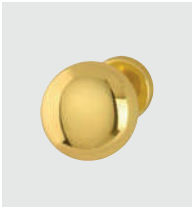

M81H

pág. 320



M84H

pág. 321

= Aluminio = Latón

Pomos





superar lo convencional duraplus®

43H

duraplus®

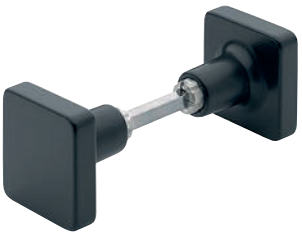

Cuadradillo Rápido

Pareja pomos HOPPE, de aluminio, para puertas de entrada:
- Ensamblaje: pomos sueltos
- Conexión: **HOPPE Cuadradillo Rápido** con cuadradillo lleno HOPPE (versión hembra/hembra)

Descripción				F1	F31-1	F9714M		C.P.	E.T.
				Código/€	Código/€	Código/€			
Pomo, pareja	40-50	8			11630528 **41,99**	**11630535** **36,95**		1	6
Pomo versión hembra, pieza		8		11590282 **16,80**	11590300 **21,01**			2	12

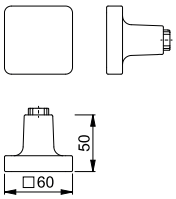

43H/843

duraplus®



Pomo con roseta HOPPE, de aluminio, para puertas de entrada (lado exterior):
- Ensamblaje: pomo fijo, con agujero cuadrado
- Base: acero
- Fijación: no visible, unilateral, tornillos multiuso, sistema de fijación para pomos con roseta

Descripción				F1	F9	F31-1	F9016M	C.P.	E.T.
				Código/€	Código/€	Código/€	Código/€		
Pomo con roseta, pieza				11590233 **23,87**	11590257 **26,26**	11590269 **29,85**	11659518 **26,26**	2	12
Descripción				F9714M				C.P.	E.T.
				Código/€					
Pomo con roseta, pieza				**11630346** **26,26**				2	12

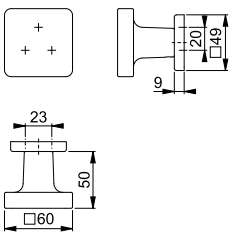

Resumen de productos y carta de colores: ver el fin del catálogo.



Cuadradillo Rápido

84H/80R

duraplus®

Pomo con roseta HOPPE, de aluminio, para puertas de entrada (lado exterior):
- Ensamblaje: pomo fijo, con agujero cuadrado
- Conexión: **HOPPE Cuadradillo Rápido**, con sistema de fijación para pomos con roseta
- Base: acero
- Fijación: no visible, unilateral, tornillos multiuso, sistema de fijación para pomos con roseta

Descripción				F1	F9			C.P.	E.T.
				Código/€	Código/€				
Pomo con roseta, pieza				**3546578** **13,16**	3638561 **14,48**			2	20

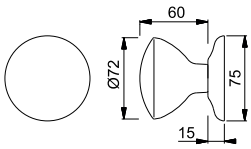

13



M43/843

duraplus®

Pomo con roseta HOPPE, de latón, para puertas de entrada (lado exterior):
- Ensamblaje: pomo fijo, con agujero cuadrado
- Base: acero
- Fijación: no visible, unilateral, tornillos multiuso, sistema de fijación para pomos con roseta

Descripción				F41-R	F49-R	F71	F77-R	C.P.	E.T.
				Código/€	Código/€	Código/€	Código/€		
Pomo con roseta, pieza				**3396143** **62,76**	3396151 **62,76**	3396135 **48,28**	3396178 **67,60**	2	12

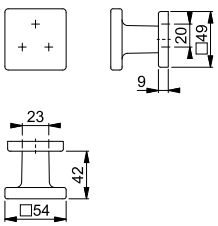

Todos los acabados con la letra **R** en su código de color tienen Resista®.

Resista®



M63/15K-2

duraplus®

Pomo con roseta HOPPE, de latón, para puertas de entrada:
- Ensamblaje: pomo fijo, con rosca
- Conexión: adaptador de rosca
- Base: nylon
- Fijación: visible, para tornillos multiuso

Descripción				F54	F55	F56	F76	C.P.	E.T.
				Código/€	Código/€	Código/€	Código/€		
Pomo con roseta, pieza				**2464933** **32,94**	2464941 **32,94**	2464950 **32,94**	2464968 **32,94**	1	6

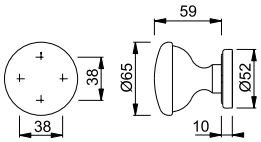



M81H/42

duraplus®

Pomo con roseta HOPPE, de latón, para puertas de entrada:
- Ensamblaje: pomo fijo
- Fijación: no visible, tornillos multiuso

Descripción				F41-R	F71	F77-R		C.P.	E.T.
				Código/€	Código/€	Código/€			
Pomo con roseta, pieza				**3055621** **36,95**	3055630 **28,42**	3055656 **39,78**		2	12

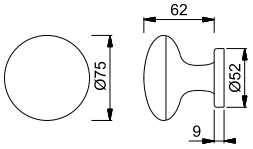

Todos los acabados con la letra **R** en su código de color tienen Resista®.

Resista®



Cuadradillo Rápido

M84H/80R

duraplus®

Pomo con roseta HOPPE, de latón, para puertas de entrada (lado exterior):
- Ensamblaje: pomo fijo, con agujero cuadrado
- Conexión: **HOPPE Cuadradillo Rápido**, con sistema de fijación para pomos con roseta
- Base: acero
- Fijación: no visible, unilateral, tornillos multiuso, sistema de fijación para pomos con roseta

CuZn

Descripción				F41-R	F71	F77-R		C.P.	E.T.
				Código/€	Código/€	Código/€			
Pomo con roseta, pieza				**3546113** **23,40**	3545997 **17,99**	3546121 **25,19**		2	12

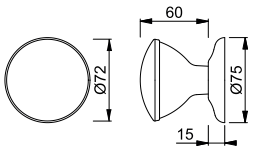

Todos los acabados con la letra **R** en su código de color tienen Resista®.

Resista®

13

HOPPE®
La manilla que decora.



14

Resumen manillas para ventanas



Colección de productos dura**vert**®

para exigencias exclusivas



Acapulco
M0558
pág. 328



Athinai
M056
pág. 328



Capri
M0950
pág. 329

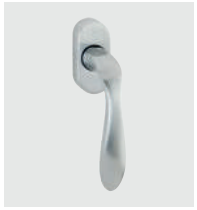

Genova
M0535
pág. 329



Melbourne
0672
pág. 330



Singapore
M072
pág. 330



Colección de productos dura**plus**®

superar lo convencional

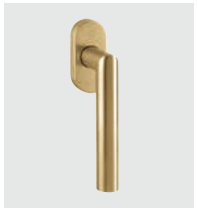

Amsterdam
(E)0400, (E)1400
pág. 334



Atlanta
(M)0530, 1530
pág. 336



Austin
0769
pág. 337



Bonn
E050
pág. 343



Brest
0739
pág. 343



Brugge
0715
pág. 344

= Aluminio = Acero inoxidable = Latón



Dallas
(E/M)0643,
(E/M)1643
pág. 345



Elba
M0613
pág. 348



Hamburg
0700, 1700
pág. 349



Houston
M0623
pág. 350



London
013
pág. 350



Los Angeles
M0642, M1642
pág. 352



Luxembourg
099
pág. 353



New York
0810
pág. 355



Paris
(E)038
pág. 359



Stockholm
(E)0140, (E)1140
pág. 360



Tôkyô
0710
pág. 361



Toulon
0737, 1737
pág. 364



Valencia
M070
pág. 368



Verona
M051
pág. 368



Vitória
M0515
pág. 369



Manilla extraíble
SG0710
pág. 370



Rosetas para manillas extraíbles
pág. 370



Rosetas SecuSelect®
pág. 371

Manillas para ventanas





para exigencias exclusivas **duravert®**

Acapulco - M0558/US918

duravert®

RAL GÜTEZEICHEN



Secustik®
VarioFit®

Manilla HOPPE, con **Secustik®** y **VarioFit®**, de latón, para ventanas oscilobatientes:
- Verificada según las normativas **DIN EN 13126-3: 23/180-0140/03/C1** y **RAL-GZ 607/9**
- Posición de enclavamiento: 90°
- Tapa: roseta cubierta parcialmente
- Base: nylon con borde de latón, tetones de soporte
- Cuadradillo: lleno HOPPE, con muelle de compresión integrado en el cuadradillo interno, cubre una profundidad variable hasta 10 mm
- Fijación: no visible, tornillos con rosca métrica M5
- Característica especial: seguridad básica integrada

Descripción	Tetones Ø		Salien. cuadr. Tornillos	F41-R Código/€				C.P.	E.T.
Manilla para ventana, pieza	10	7	32-42 M5 x 45/50	**10803384** **59,51**				1	10

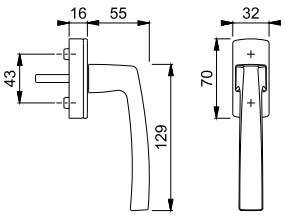

Todos los acabados con la letra **R** en su código de color tienen Resista®.

Resista®

Athinai - M056/US937

duravert®

RAL GÜTEZEICHEN



Secustik®
VarioFit®

Manilla HOPPE, con **Secustik®** y **VarioFit®**, de latón, para ventanas oscilobatientes:
- Verificada según las normativas **DIN EN 13126-3: 23/180-0140/03/C1** y **RAL-GZ 607/9**
- Posición de enclavamiento: 90°
- Tapa: roseta cubierta parcialmente
- Base: nylon con borde de latón, tetones de soporte
- Cuadradillo: lleno HOPPE, con muelle de compresión integrado en el cuadradillo interno, cubre una profundidad variable hasta 10 mm
- Fijación: no visible, tornillos con rosca métrica M5
- Característica especial: seguridad básica integrada

Descripción	Tetones Ø		Salien. cuadr. Tornillos	F49/F69 Código/€				C.P.	E.T.
Manilla para ventana, pieza	10	7	32-42 M5 x 45/50	**10806729** **55,67**				1	10

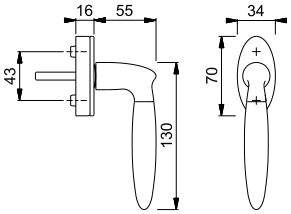

Capri - M0950/US956

duravert®



Secustik®
VarioFit®

Manilla HOPPE, con **Secustik®** y **VarioFit®**, de latón, para ventanas oscilobatientes:
- Verificada según las normativas **DIN EN 13126-3: 23/180-0140/03/C1** y **RAL-GZ 607/9**
- Posición de enclavamiento: 90°
- Tapa: roseta enteramente cubierta
- Base: nylon, tetones de soporte
- Cuadradillo: lleno HOPPE, con muelle de compresión integrado en el cuadradillo interno, cubre una profundidad variable hasta 10 mm
- Fijación: no visible, tornillos con rosca métrica M5
- Característica especial: seguridad básica integrada

Descripción	Tetones Ø		Salien. cuadr. Tornillos	F49/F69 Código/€				C.P.	E.T.
Manilla para ventana, pieza	10	7	32-42 M5 x 45/50	**10807537** **60,63**				1	10

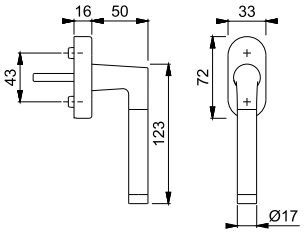

Genova - M0535/US956

duravert®



Secustik®
VarioFit®

Manilla HOPPE, con **Secustik®** y **VarioFit®**, de latón, para ventanas oscilobatientes:
- Verificada según las normativas **DIN EN 13126-3: 23/180-0150/03/C1** y **RAL-GZ 607/9**
- Posición de enclavamiento: 90°
- Tapa: roseta enteramente cubierta
- Base: nylon, tetones de soporte
- Cuadradillo: lleno HOPPE, con muelle de compresión integrado en el cuadradillo interno, cubre una profundidad variable hasta 10 mm
- Fijación: no visible, tornillos con rosca métrica M5
- Característica especial: seguridad básica integrada

Descripción	Tetones Ø		Salien. cuadr. Tornillos	F45-R Código/€				C.P.	E.T.
Manilla para ventana, pieza	10	7	32-42 M5 x 45/50	**10807609** **46,96**				1	10

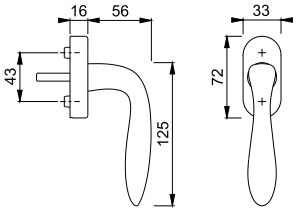

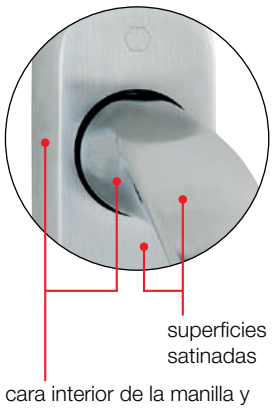

Todos los acabados con la letra **R** en su código de color tienen Resista®.

Resista®

Melbourne - 0672/US956

duravert®



Secustik®
VarioFit®

Manilla HOPPE, con **Secustik®** y **VarioFit®**, de aluminio, para ventanas oscilobatientes:

- Verificada según las normativas **DIN EN 13126-3: 23/180-0150/03/C1** y **RAL-GZ 607/9**
- Posición de enclavamiento: 90°
- Tapa: roseta enteramente cubierta
- Base: nylon, tetones de soporte
- Cuadradillo: lleno HOPPE, con muelle de compresión integrado en el cuadradillo interno, cubre una profundidad variable hasta 10 mm
- Fijación: no visible, tornillos con rosca métrica M5
- Característica especial: seguridad básica integrada

Descripción	Tetones Ø		Salien. cuadr. Tornillos	F1-2 Código/€	F9-2 Código/€			C.P.	E.T.
Manilla para ventana, pieza	10	7	32-42 M5 x 45/50	**10762631** **23,40**	10762640 **25,53**			2	20

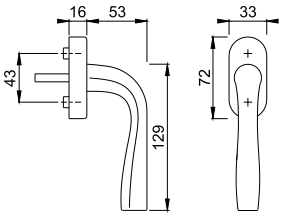

Singapore - M072/7

duravert®



Manilla HOPPE, de latón, para ventanas oscilobatientes:

- Posición de enclavamiento: 90°
- Roseta: latón, tetones de soporte
- Cuadradillo: cuadradillo lleno HOPPE
- Fijación: visible, tornillos con rosca métrica M5

Descripción	Tetones Ø		Salien. cuadr. Tornillos	F55 Código/€	F56 Código/€			C.P.	E.T.
Manilla para ventana, pieza	10	7	35 M5 x 40	**2456677** **98,75**	2456685 **98,75**			1	10

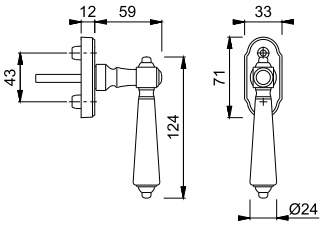

Manillas para ventanas





superar lo convencional **duraplus®**



Secustik®
VarioFit®

Amsterdam - 0400/US956

duraplus®

RAL GÜTEZEICHEN

Manilla HOPPE, con **Secustik®** y **VarioFit®**, de aluminio, para ventanas oscilobatientes:

- Verificada según las normativas **DIN EN 13126-3: 23/180-0150/03/C1** y **RAL-GZ 607/9**
- Posición de enclavamiento: 90°
- Tapa: roseta enteramente cubierta
- Base: nylon, tetones de soporte
- Cuadradillo: lleno HOPPE, con muelle de compresión integrado en el cuadradillo interno, cubre una profundidad variable hasta 10 mm
- Fijación: no visible, tornillos con rosca métrica M5
- Característica especial: seguridad básica integrada

Descripción	Tetones Ø		Salien. cuadr. Tornillos	F1 Código/€	F1-2-S Código/€	F1/F69 Código/€	F9 Código/€	C.P.	E.T.
Manilla para ventana, pieza	10	7	32-42 M5 x 45/50	10762949 **18,56**	10762973 **27,43**	10782317 **22,98**	10762957 **19,45**	10	40
Descripción	Tetones Ø		Salien. cuadr. Tornillos	F9016M Código/€	F9714M Código/€			C.P.	E.T.
Manilla para ventana, pieza	10	7	32-42 M5 x 45/50	11825565 **19,45**	**11592679** **19,45**			10	40

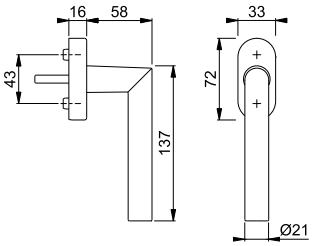

La letra **S** en el código del color indica que lleva SecuSan®, la superficie antimicrobiana.

SecuSan®



Secustik®
VarioFit®

Amsterdam - E0400/US956

duraplus®

RAL GÜTEZEICHEN

Manilla HOPPE, con **Secustik®** y **VarioFit®**, de acero inoxidable, para ventanas oscilobatientes:

- Verificada según las normativas **DIN EN 13126-3: 23/180-0150/03/C1** y **RAL-GZ 607/9**
- Posición de enclavamiento: 90°
- Tapa: roseta enteramente cubierta
- Base: nylon, tetones de soporte
- Cuadradillo: lleno HOPPE, con muelle de compresión integrado en el cuadradillo interno, cubre una profundidad variable hasta 10 mm
- Fijación: no visible, tornillos con rosca métrica M5
- Característica especial: seguridad básica integrada

Descripción	Tetones Ø		Salien. cuadr. Tornillos	F78-1-R Código/€	F84-1-R Código/€	F96-1-R Código/€	F97-1-R Código/€	C.P.	E.T.
Manilla para ventana, pieza	10	7	32-42 M5 x 45/50	**11649227** **72,05**	11649252 **72,05**	11649240 **72,05**	11649215 **72,05**	10	40
Descripción	Tetones Ø		Salien. cuadr. Tornillos	F69 Código/€	F69-S Código/€			C.P.	E.T.
Manilla para ventana, pieza	10	7	32-42 M5 x 45/50	10763520 **46,49**	10763538 **56,24**			10	40

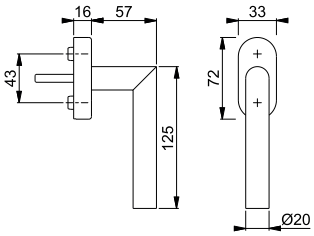

Acabados:



Todos los acabados con la letra **R** en su código de color tienen Resista®.

Resista®

La letra **S** en el código del color indica que lleva SecuSan®, la superficie antimicrobiana. Utilizable sólo para uso interior.

SecuSan®

14



Amsterdam - E0400/U30

duraplus®

Manilla HOPPE, de acero inoxidable, para ventanas oscilobatientes:
- Verificada según las normativas **DIN EN 13126-3: 23/180-0150/03/C1**
- Posición de enclavamiento: 90°
- Tapa: roseta enteramente cubierta
- Base: nylon, tetones de soporte
- Cuadradillo: cuadradillo lleno HOPPE
- Fijación: no visible, tornillos con rosca métrica M5

Descripción	Tetones Ø		Salien. cuadr. Tornillos	F78-1-R Código/€	F84-1-R Código/€	F96-1-R Código/€	F97-1-R Código/€	C.P.	E.T.
Manilla para ventana, pieza	10	7	37 M5 x 45	**11796248** **20,83**	11796418 **20,83**	11796224 **20,83**	11796145 **20,83**	1	10

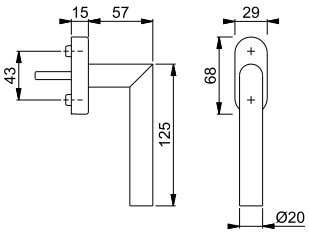

Acabados:



Todos los acabados con la letra **R** en su código de color tienen Resista®.

Resista®



Atlanta - 0530S/US952 100NM

duraplus®

RAL GÜTEZEICHEN

Manilla HOPPE, de aluminio, para ventanas oscilobatientes, con **Secu100® + Secustik®** y **VarioFit®**, con llave:
- Verificada según las normativas **DIN EN 13126-3: 23/180-0132/33/C1** y **RAL-GZ 607/9**, **RAL100**; cumple los requisitos de la normativa **DIN EN 1627-1630 RC1-6**
- Cierre: cilindro a presión con llave reversible
- Posición de enclavamiento: 90°
- Tapa: roseta cubierta parcialmente
- Base: nylon, tetones de soporte
- Cuadradillo: lleno HOPPE, con muelle de compresión integrado en el cuadradillo interno, cubre una profundidad variable hasta 10 mm
- Fijación: no visible, tornillos con rosca métrica M5
- Característica especial: seguridad básica integrada

Secu100®
Secustik®
VarioFit®

Descripción	Tetones Ø		Salien. cuadr. Tornillos	F1 Código/€	F3 Código/€	F4 Código/€	F9 Código/€	C.P.	E.T.
Manilla para ventana con llave, pieza	10	7	32-42 M5 x 50/55	10763909 **30,39**	10763925 **31,82**	10763933 **31,82**	10763941 **31,82**	10	40
Descripción	Tetones Ø		Salien. cuadr. Tornillos	F8707 Código/€	F9016 Código/€	F9714M Código/€		C.P.	E.T.
Manilla para ventana con llave, pieza	10	7	32-42 M5 x 50/55	10763950 **28,94**	10763968 **28,94**	**11618243** **31,82**		10	40

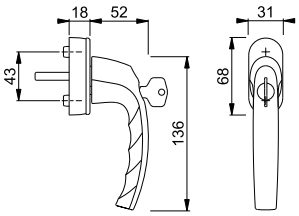

Resumen de productos y carta de colores: ver el fin del catálogo.

Atlanta - 0530S/U26 TBT4

duraplus®



SecuTBT®

Manilla HOPPE, de aluminio, con **SecuTBT®**, para ventanas oscilobatientes, con llave:
- Cierre: cilindro con llave reversible, cerrable en posición 0° y 90°, función automática de bloqueo
- Posición de enclavamiento: 90°
- Tapa: roseta cubierta parcialmente
- Base: nylon, tetones de soporte
- Cuadradillo: cuadradillo lleno HOPPE
- Fijación: no visible, tornillos con rosca métrica M5

Descripción	Tetones Ø		Salien. cuadr. / Tornillos	F1 Código/€	F4 Código/€	F9 Código/€	F9016 Código/€	C.P.	E.T.
Manilla para ventana con llave, pieza	10	7	35 sin	2726235 **32,19**	2726243 **33,72**			10	40
			35 M5 x 45			3941421 **33,85**	3991751 **30,78**	10	40
Descripción	**Tetones Ø**		**Salien. cuadr. / Tornillos**	**F9016M Código/€**	**F9714M Código/€**			**C.P.**	**E.T.**
Manilla para ventana con llave, pieza	10	7	35 M5 x 45	11793375 **33,85**	**10751609** **33,85**			10	40

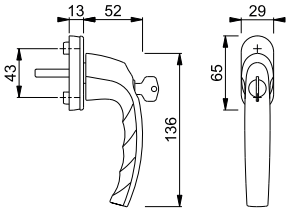

Atlanta - 0530/US952

duraplus®

14



Secustik®
VarioFit®

Manilla HOPPE, con **Secustik®** y **VarioFit®**, de aluminio, para ventanas oscilobatientes:
- Verificada según las normativas **DIN EN 13126-3: 23/180-0150/03/C1** y **RAL-GZ 607/9**
- Posición de enclavamiento: 90°
- Tapa: roseta cubierta parcialmente
- Base: nylon, tetones de soporte
- Cuadradillo: lleno HOPPE, con muelle de compresión integrado en el cuadradillo interno, cubre una profundidad variable hasta 10 mm
- Fijación: no visible, tornillos con rosca métrica M5
- Característica especial: seguridad básica integrada

Descripción	Tetones Ø		Salien. cuadr. / Tornillos	F1 Código/€	F3 Código/€	F4 Código/€	F9 Código/€	C.P.	E.T.
Manilla para ventana, pieza	10	7	32-42 M5 x 45/50	10760880 **6,93**	10760898 **7,23**	10760901 **7,23**	10760927 **7,23**	10	60
Descripción	**Tetones Ø**		**Salien. cuadr. / Tornillos**	**F8707 Código/€**	**F9016 Código/€**	**F9016M Código/€**	**F9714M Código/€**	**C.P.**	**E.T.**
Manilla para ventana, pieza	10	7	32-42 M5 x 45/50	10760935 **6,58**	10760943 **6,58**	11604141 **7,23**	**10772928** **7,23**	10	60

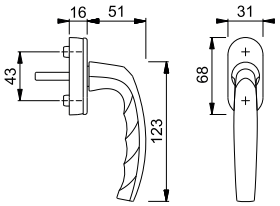

Atlanta - M0530S/US910 100NM

duraplus®

RAL GÜTEZEICHEN



Secu100®
Secustik®
VarioFit®

Manilla HOPPE, de latón, con **Secu100® + Secustik®** y **VarioFit®**, para ventanas oscilobatientes, con llave:

- Verificada según las normativas **DIN EN 13126-3: 23/180-0132/33/C1** y **RAL-GZ 607/9**, **RAL100**; cumple los requisitos de la normativa **DIN EN 1627-1630 RC1-6**
- Cierre: cilindro a presión con llave reversible
- Posición de enclavamiento: 90°
- Tapa: roseta cubierta parcialmente
- Base: nylon con borde de latón, tetones de soporte
- Cuadradillo: lleno HOPPE, con muelle de compresión integrado en el cuadradillo interno, cubre una profundidad variable hasta 10 mm
- Fijación: no visible, tornillos con rosca métrica M5
- Característica especial: seguridad básica integrada

Descripción	Tetones Ø		Salien. cuadr. Tornillos	F41-R Código/€	F49-R Código/€	F71 Código/€		C.P.	E.T.
Manilla para ventana con llave, pieza	10	7	32-42 M5 x 50/55	**11646378** **62,11**	11647401 **62,11**	11646354 **47,79**		1	10

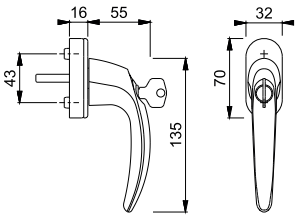

Todos los acabados con la letra **R** en su código de color tienen Resista®.

Resista®

Atlanta - M0530/US956

duraplus®

RAL GÜTEZEICHEN



Secustik®
VarioFit®

Manilla HOPPE, con **Secustik®** y **VarioFit®**, de latón, para ventanas oscilobatientes:

- Verificada según las normativas **DIN EN 13126-3: 23/180-0150/03/C1** y **RAL-GZ 607/9**
- Posición de enclavamiento: 90°
- Tapa: roseta enteramente cubierta
- Base: nylon, tetones de soporte
- Cuadradillo: lleno HOPPE, con muelle de compresión integrado en el cuadradillo interno, cubre una profundidad variable hasta 10 mm
- Fijación: no visible, tornillos con rosca métrica M5
- Característica especial: seguridad básica integrada

Descripción	Tetones Ø		Salien. cuadr. Tornillos	F41-R Código/€	F49-R Código/€	F71 Código/€		C.P.	E.T.
Manilla para ventana, pieza	10	7	32-42 M5 x 45/50	**11568732** **30,45**	11568756 **30,45**	10806761 **23,43**		1	10

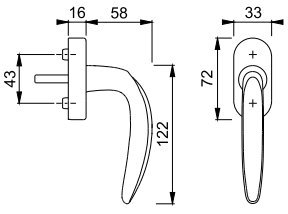

Todos los acabados con la letra **R** en su código de color tienen Resista®.

Resista®

Austin - 0769S/UD9024

duraplus®

RAL GÜTEZEICHEN



Manilla HOPPE, de aluminio, para ventanas oscilobatientes, con **SecuForte®** y **VarioFit®**, con llave:

- Verificado según las normativas **DIN EN 13126-3: 23/180-0133/33/C1** y **RAL-GZ 607/9**, **RAL200**; cumple los requisitos de la normativa **DIN EN 1627-1630 RC1-6**
- Cierre: cilindro con llave reversible
- Posición de enclavamiento: 90°
- Tapa: roseta cubierta parcialmente
- Base: nylon, tetones de soporte
- Cuadradillo: lleno HOPPE, con muelle de compresión integrado en el cuadradillo interno, cubre una profundidad variable hasta 10 mm
- Fijación: no visible, tornillos con rosca métrica M5
- Característica especial: función automática de bloqueo en posición cerrada (0°) y en posición basculante (180°)

SecuForte®
VarioFit®

TROPHIES 2018 WINNER

Manillas de ventana con SecuForte® han recibido uno de los premios como “La mejor innovación” en el concurso de innovación de la feria EQUIPBAIE 2018 en Paris.

Descripción	Tetones Ø		Salien. cuadr. / Tornillos	F1 Código/€	F9 Código/€	F31-1 Código/€	F33-1 Código/€	C.P.	E.T.
Manilla para ventana con llave, pieza	10	7	32-42 M5 x 45/50		11841977 **39,42**	11841126 **71,66**	11841989 **71,66**	10	40
			32-42 M5 x 45/50	11832848 **37,62**				10	40
Descripción	Tetones Ø		Salien. cuadr. / Tornillos	F8707 Código/€	F9016 Código/€	F9016M Código/€	F9714M Código/€	C.P.	E.T.
Manilla para ventana con llave, pieza	10	7	32-42 M5 x 45/50	11841138 **35,83**	11832855 **35,83**	11841990 **39,42**	**11841145** **39,42**	10	40
			32-42 M5 x 45/50					10	40

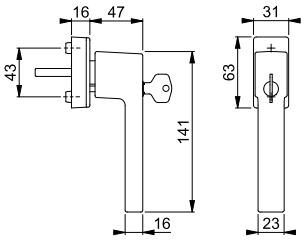

Austin - 0769S/USV919 100NM

duraplus®

RAL GÜTEZEICHEN



Manilla HOPPE, de aluminio, para ventanas oscilobatientes, con **Secu100® + Secustik®** y **VarioFit®**, con llave:

- Verificada según las normativas **DIN EN 13126-3: 23/180-0132/33/C1** y **RAL-GZ 607/9**, **RAL100**; cumple los requisitos de la normativa **DIN EN 1627-1630 RC1-6**
- Cierre: cilindro a presión con llave reversible
- Posición de enclavamiento: 90°
- Tapa: roseta enteramente cubierta
- Base: nylon
- Cuadradillo: lleno HOPPE, con muelle de compresión integrado en el cuadradillo interno, cubre una profundidad variable hasta 10 mm
- Fijación: no visible, tornillos con rosca métrica M5
- Característica especial: seguridad básica integrada, la base debe estar integrada en el perfil

Secu100®
Secustik®
VarioFit®

Descripción	Tetones Ø		Salien. cuadr. / Tornillos	F1 Código/€	F9 Código/€	F8707 Código/€	F9016 Código/€	C.P.	E.T.
Manilla para ventana con llave, pieza		7	32-42 M5 x 35/40	**3969482** **49,74**	3969511 **52,10**	3969520 **47,37**	3969538 **47,37**	2	20

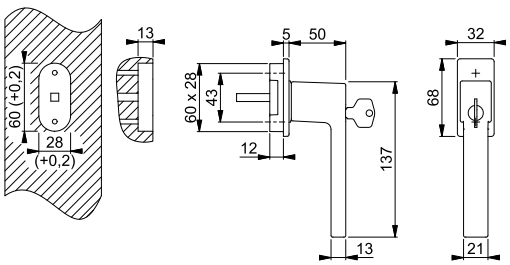



Secu100®

Austin - 0769S/U959 100NM

duraplus®

RAL GÜTEZEICHEN

Manilla HOPPE, de aluminio, para ventanas oscilobatientes, con **Secu100®**, con llave:
- Verificada según las normativas **DIN EN 13126-3: 23/180-0142/33/C1** y **RAL-GZ 607/9**, **RAL100**; cumple los requisitos de la normativa **DIN EN 1627-1630 RC1-6**
- Cierre: cilindro a presión con llave reversible
- Posición de enclavamiento: 90°
- Tapa: roseta cubierta parcialmente
- Base: nylon, tetones de soporte
- Cuadradillo: cuadradillo lleno HOPPE
- Fijación: no visible, tornillos con rosca métrica M5

Descripción	Tetones Ø		Salien. cuadr. Tornillos	F1 Código/€	F9 Código/€	F9016 Código/€	F9016M Código/€	C.P.	E.T.
Manilla para ventana con llave, pieza	10	7	35 M5 x 40				11843354 **45,68**	2	20
			37 M5 x 40	3970248 **43,60**	3970379 **45,68**	3970512 **41,52**		2	20
Descripción	Tetones Ø		Salien. cuadr. Tornillos	F9714M Código/€				C.P.	E.T.
Manilla para ventana con llave, pieza	10	7	35 M5 x 40	**11751685** **45,68**				2	20

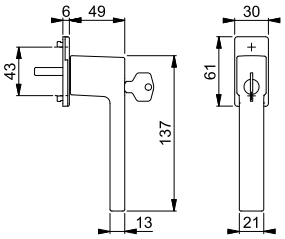

Nuevo



SecuForte®
VarioFit®

TROPHIES 2018 WINNER

Manillas de ventana con SecuForte® han recibido uno de los premios como “La mejor innovación” en el concurso de innovación de la feria EQUIPBAIE 2018 en Paris.

Austin - 0769/UD9024

duraplus®

RAL GÜTEZEICHEN

Manilla HOPPE, con **SecuForte®** y **VarioFit®**, de aluminio, para ventanas oscilobatientes:
- Verificada según las normativas **DIN EN 13126-3: 23/180-0131/13/C1** y **RAL-GZ 607/9**
- Posición de enclavamiento: 90°
- Tapa: roseta cubierta parcialmente
- Base: nylon, tetones de soporte
- Cuadradillo: lleno HOPPE, con muelle de compresión integrado en el cuadradillo interno, cubre una profundidad variable hasta 10 mm
- Fijación: no visible, tornillos con rosca métrica M5
- Característica especial: función automática de bloqueo en posición cerrada (0°) y en posición basculante (180°)

Descripción	Tetones Ø		Salien. cuadr. Tornillos	F1 Código/€	F9 Código/€	F31-1 Código/€	F33-1 Código/€	C.P.	E.T.
Manilla para ventana, pieza	10	7	32-42 M5 x 45/50	11830931 **11,04**	11837196 **11,56**	11837238 **21,04**	11837482 **21,04**	10	60
Descripción	Tetones Ø		Salien. cuadr. Tornillos	F9016M Código/€	F9714M Código/€			C.P.	E.T.
Manilla para ventana, pieza	10	7	32-42 M5 x 45/50	11837287 **11,56**	**11837299** **11,56**			10	60

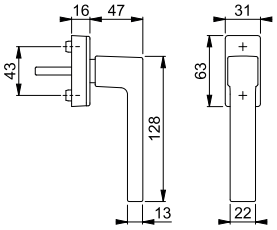



Austin - 0769/USV919

duraplus®

RAL GÜTEZEICHEN

Manilla HOPPE, con **Secustik®** y **VarioFit®**, de aluminio, para ventanas oscilobatientes:

- Verificada según las normativas **DIN EN 13126-3: 23/180-0140/03/C1** y **RAL-GZ 607/9**
- Posición de enclavamiento: 90°
- Tapa: roseta enteramente cubierta
- Base: nylon
- Cuadradillo: lleno HOPPE, con muelle de compresión integrado en el cuadradillo interno, cubre una profundidad variable hasta 10 mm
- Fijación: no visible, tornillos con rosca métrica M5
- Característica especial: seguridad básica integrada, la base debe estar integrada en el perfil

Secustik®
VarioFit®

Descripción	Tetones Ø		Salien. cuadr. Tornillos	F1 Código/€	F9 Código/€	F8707 Código/€	F9016 Código/€	C.P.	E.T.
Manilla para ventana, pieza		7	32-42 M5 x 35/40	3969360 **18,90**	3969394 **19,79**	3969407 **17,99**	3969415 **17,99**	2	20
Descripción	Tetones Ø		Salien. cuadr. Tornillos	F9714M Código/€				C.P.	E.T.
Manilla para ventana, pieza		7	32-42 M5 x 35/40	**11853025** **19,79**				2	20

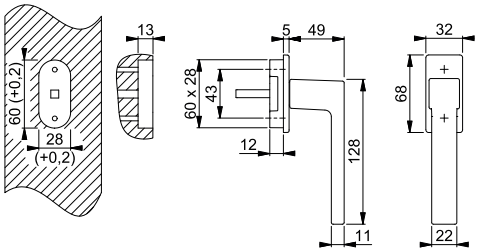

Nuevo



Austin - 0769LVK/U74Z

duraplus®

Manilla desplazada con roseta estrecha HOPPE, de aluminio, para ventana practicable:

- Posición de enclavamiento: no
- Cubierta: tapa parcial
- Base: zamak, tetones de soporte
- Cuadradillo: cuadradillo lleno HOPPE
- Fijación: no visible, para tornillos con rosca métrica M5
- Característica especial: para ventanas practicables que se abren hacia afuera, ninguna posición basculante, ángulo de rotación de la manilla hasta 90°

Descripción	Tetones Ø		Salien. cuadr. Tornillos	F9 Código/€	F31-1 Código/€	F9714M Código/€		C.P.	E.T.
Manilla para ventana con roseta estrecha, mano derecha, pieza	10	7/8	63 sin	11775853 **10,00**	11775841 **18,19**	**11775865** **10,00**		20	120
Manilla para ventana con roseta estrecha, mano izquierda, pieza	10	7/8	63 sin	11775804 **10,00**	11775713 **18,19**	11775816 **10,00**		20	120

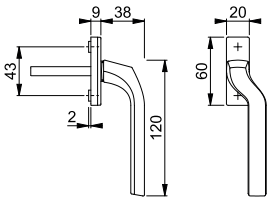

14



Austin - 0769/U959

duraplus®

Manilla HOPPE, de aluminio, para ventanas oscilobatientes:
- Posición de enclavamiento: 45°
- Tapa: roseta cubierta parcialmente
- Base: nylon/acero, tetones de soporte
- Cuadradillo: cuadradillo lleno HOPPE
- Fijación: no visible, tornillos con rosca métrica M5

Descripción	Tetones Ø		Salien. cuadr. Tornillos	F8707 Código/€	F9016 Código/€			C.P.	E.T.
Manilla para ventana, pieza	10	7	37 M5 x 40	11689304 **13,13**	**11689419** **13,13**			2	20

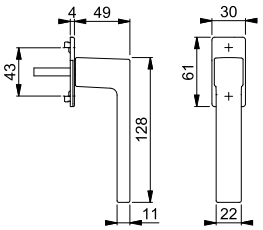

Austin - 0769/U959

duraplus®



Manilla HOPPE, de aluminio, para ventanas oscilobatientes:
- Verificada según las normativas **DIN EN 13126-3: 23/180-0140/03/C1** y **RAL-GZ 607/9**
- Posición de enclavamiento: 90°
- Tapa: roseta cubierta parcialmente
- Base: nylon/acero, tetones de soporte
- Cuadradillo: cuadradillo lleno HOPPE
- Fijación: no visible, tornillos con rosca métrica M5

Descripción	Tetones Ø		Salien. cuadr. Tornillos	F1 Código/€	F3 Código/€	F9 Código/€	F31-1 Código/€	C.P.	E.T.
Manilla para ventana, pieza	10	7	37 M5 x 40	3968851 **13,78**	3968885 **14,46**	3969167 **14,46**	11833348 **26,26**	2	20
Descripción	Tetones Ø		Salien. cuadr. Tornillos	F33-1 Código/€	F8707 Código/€	F9016 Código/€	F9714M Código/€	C.P.	E.T.
Manilla para ventana, pieza	10	7	37 M5 x 40	11833355 **26,26**	3970088 **13,13**	3970150 **13,13**	**11853098** **14,46**	2	20

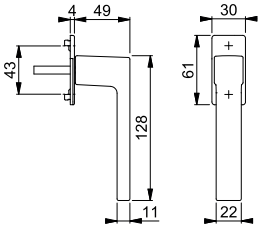

Bonn - E050/US956

duraplus®

RAL GÜTEZEICHEN



Secustik®
VarioFit®

Manilla HOPPE, con **Secustik®** y **VarioFit®**, de acero inoxidable, para ventanas oscilobatientes:

- Verificada según las normativas **DIN EN 13126-3: 23/180-0150/03/C1** y **RAL-GZ 607/9**
- Posición de enclavamiento: 90°
- Tapa: roseta enteramente cubierta
- Base: nylon, tetones de soporte
- Cuadradillo: lleno HOPPE, con muelle de compresión integrado en el cuadradillo interno, cubre una profundidad variable hasta 10 mm
- Fijación: no visible, tornillos con rosca métrica M5
- Característica especial: seguridad básica integrada

Descripción	Tetones Ø		Salien. cuadr. Tornillos	F69 Código/€				C.P.	E.T.
Manilla para ventana, pieza	10	7	32-42 M5 x 45/50	**10763757** **46,49**				10	40

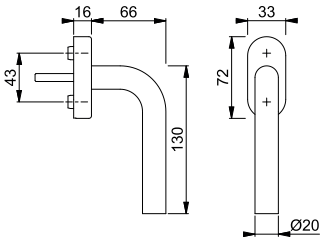

Brest - 0739S/US954 100NM

duraplus®

RAL GÜTEZEICHEN



Secu100®
Secustik®
VarioFit®

Manilla HOPPE, de aluminio, para ventanas oscilobatientes, con **Secu100® + Secustik®** y **VarioFit®**, con llave:

- Verificada según las normativas **DIN EN 13126-3: 23/180-0132/33/C1** y **RAL-GZ 607/9**, **RAL100**; cumple los requisitos de la normativa **DIN EN 1627-1630 RC1-6**
- Cierre: cilindro a presión con llave reversible
- Posición de enclavamiento: 90°
- Tapa: roseta cubierta parcialmente
- Base: nylon, tetones de soporte
- Cuadradillo: lleno HOPPE, con muelle de compresión integrado en el cuadradillo interno, cubre una profundidad variable hasta 10 mm
- Fijación: no visible, tornillos con rosca métrica M5
- Característica especial: seguridad básica integrada

Descripción	Tetones Ø		Salien. cuadr. Tornillos	F1 Código/€	F3 Código/€	F9 Código/€	F8707 Código/€	C.P.	E.T.
Manilla para ventana con llave, pieza	10	7	32-42 M5 x 50/55	10765074 **30,60**	10765082 **32,06**	10765103 **32,06**	10765111 **29,15**	10	40
Descripción	Tetones Ø		Salien. cuadr. Tornillos	F9016 Código/€	F9714M Código/€			C.P.	E.T.
Manilla para ventana con llave, pieza	10	7	32-42 M5 x 45/50		**11689274** **32,06**			10	40
			32-42 M5 x 50/55	10765120 **29,15**				10	40

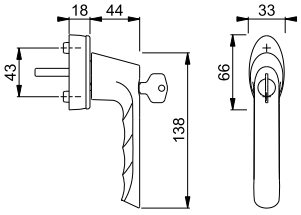

Brest - 0739/US954

duraplus®

RAL GÜTEZEICHEN



Secustik®
VarioFit®

Manilla HOPPE, con **Secustik®** y **VarioFit®**, de aluminio, para ventanas oscilobatientes:
- Verificada según la norma **RAL-GZ 607/9**
- Posición de enclavamiento: 90°
- Tapa: roseta cubierta parcialmente
- Base: nylon, tetones de soporte
- Cuadradillo: lleno HOPPE, con muelle de compresión integrado en el cuadradillo interno, cubre una profundidad variable hasta 10 mm
- Fijación: no visible, tornillos con rosca métrica M5
- Característica especial: seguridad básica integrada

Descripción	Tetones Ø		Salien. cuadr. Tornillos	F1 Código/€	F3 Código/€	F9 Código/€	F8707 Código/€	C.P.	E.T.
Manilla para ventana, pieza	10	7	32-42 M5 x 45/50	10761081 **7,27**	10761090 **7,62**	10761111 **7,62**	10761129 **6,93**	10	60
Descripción	Tetones Ø		Salien. cuadr. Tornillos	F9016 Código/€	F9714M Código/€			C.P.	E.T.
Manilla para ventana, pieza	10	7	32-42 M5 x 45/50	10761137 **6,93**	**11576431** **7,62**			10	60

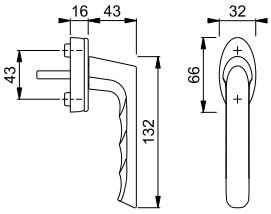

Brugge - 0715/US945

duraplus®

RAL GÜTEZEICHEN



Secustik®
VarioFit®

Manilla HOPPE, con **Secustik®** y **VarioFit®**, de aluminio, para ventanas oscilobatientes:
- Verificada según las normativas **DIN EN 13126-3: 23/180-0150/03/C1** y **RAL-GZ 607/9**
- Posición de enclavamiento: 90°
- Tapa: roseta cubierta parcialmente
- Base: nylon, tetones de soporte
- Cuadradillo: lleno HOPPE, con muelle de compresión integrado en el cuadradillo interno, cubre una profundidad variable hasta 10 mm
- Fijación: no visible, tornillos con rosca métrica M5
- Característica especial: seguridad básica integrada

Descripción	Tetones Ø		Salien. cuadr. Tornillos	F1 Código/€	F3 Código/€	F9 Código/€	F8707 Código/€	C.P.	E.T.
Manilla para ventana, pieza	10	7	32-42 M5 x 45/50	10761356 **7,88**	**10761372** **8,23**	10761399 **8,23**	10761401 **7,49**	10	60
Descripción	Tetones Ø		Salien. cuadr. Tornillos	F9016 Código/€				C.P.	E.T.
Manilla para ventana, pieza	10	7	32-42 M5 x 45/50	10761410 **7,49**				10	60

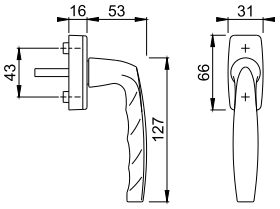

Resumen de productos y carta de colores: ver el fin del catálogo.

Dallas - 0643/US944

duraplus®

RAL GÜTEZEICHEN



Secustik®
VarioFit®

Manilla HOPPE, con **Secustik®** y **VarioFit®**, de aluminio, para ventanas oscilobatientes:

- Verificada según las normativas **DIN EN 13126-3: 23/180-0150/03/C1** y **RAL-GZ 607/9**
- Posición de enclavamiento: 90°
- Tapa: roseta enteramente cubierta
- Base: nylon, tetones de soporte
- Cuadradillo: lleno HOPPE, con muelle de compresión integrado en el cuadradillo interno, cubre una profundidad variable hasta 10 mm
- Fijación: no visible, tornillos con rosca métrica M5
- Característica especial: seguridad básica integrada

Descripción	Tetones Ø		Salien. cuadr. Tornillos	F1 Código/€	F9 Código/€	F8707 Código/€	F9016M Código/€	C.P.	E.T.
Manilla para ventana, pieza	10	7	32-42 M5 x 45/50	10763301 **20,28**	10763319 **21,24**	11835837 **19,32**	11832101 **21,24**	10	40
Descripción	Tetones Ø		Salien. cuadr. Tornillos	F9714M Código/€				C.P.	E.T.
Manilla para ventana, pieza	10	7	32-42 M5 x 45/50	**11575840** **21,24**				10	40

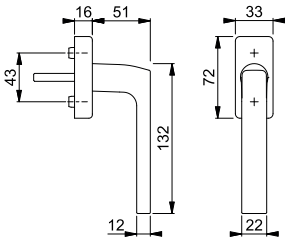

Dallas - E0643/US944

duraplus®

RAL GÜTEZEICHEN



Secustik®
VarioFit®

Manilla HOPPE, con **Secustik®** y **VarioFit®**, de acero inoxidable, para ventanas oscilobatientes:

- Verificada según las normativas **DIN EN 13126-3: 23/180-0150/03/C1** y **RAL-GZ 607/9**
- Posición de enclavamiento: 90°
- Tapa: roseta enteramente cubierta
- Base: nylon, tetones de soporte
- Cuadradillo: lleno HOPPE, con muelle de compresión integrado en el cuadradillo interno, cubre una profundidad variable hasta 10 mm
- Fijación: no visible, tornillos con rosca métrica M5
- Característica especial: seguridad básica integrada

Descripción	Tetones Ø		Salien. cuadr. Tornillos	F69 Código/€				C.P.	E.T.
Manilla para ventana, pieza	10	7	32-42 M5 x 45/50	**10763571** **35,00**				10	40

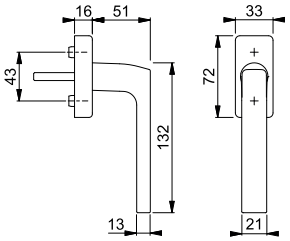



Secu100®
Secustik®
VarioFit®

Dallas - M0643S/US943 100NM

duraplus®

RAL GÜTEZEICHEN

Manilla HOPPE, de latón, con **Secu100® + Secustik®** y **VarioFit®**, para ventanas oscilobatientes, con llave:

- Verificada según las normativas **DIN EN 13126-3: 23/180-0132/33/C1** y **RAL-GZ 607/9**, **RAL100**; cumple los requisitos de la normativa **DIN EN 1627-1630 RC1-6**
- Cierre: cilindro a presión con llave reversible
- Posición de enclavamiento: 90°
- Tapa: roseta cubierta parcialmente
- Base: nylon con borde de latón, tetones de soporte
- Cuadradillo: lleno HOPPE, con muelle de compresión integrado en el cuadradillo interno, cubre una profundidad variable hasta 10 mm
- Fijación: no visible, tornillos con rosca métrica M5
- Característica especial: seguridad básica integrada

Descripción	Tetones Ø		Salien. cuadr. Tornillos	F41-R Código/€	F49-R Código/€	F71 Código/€		C.P.	E.T.
Manilla para ventana con llave, pieza	10	7	32-42 M5 x 50/55	**11529507** **80,63**	11541398 **80,63**	11541404 **62,01**		1	10

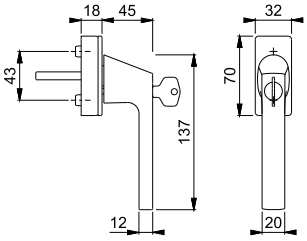

Todos los acabados con la letra **R** en su código de color tienen Resista®.

Resista®



Secustik®
VarioFit®

Dallas - M0643/US943

duraplus®

RAL GÜTEZEICHEN

Manilla HOPPE, con **Secustik®** y **VarioFit®**, de latón, para ventanas oscilobatientes:
- Verificada según las normativas **DIN EN 13126-3: 23/180-0140/03/C1** y **RAL-GZ 607/9**
- Posición de enclavamiento: 90°
- Tapa: roseta cubierta parcialmente
- Base: nylon con borde de latón, tetones de soporte
- Cuadradillo: lleno HOPPE, con muelle de compresión integrado en el cuadradillo interno, cubre una profundidad variable hasta 10 mm
- Fijación: no visible, tornillos con rosca métrica M5
- Característica especial: seguridad básica integrada

Descripción	Tetones Ø		Salien. cuadr. / Tornillos	F78-R Código/€	F78-1-R Código/€	F84-R Código/€	F84-1-R Código/€	C.P.	E.T.
Manilla para ventana, pieza	10	7	32-42 M5 x 45/50	11718407 **52,70**	**11718419** **52,70**	11718456 **52,70**	11718475 **52,70**	1	10
Descripción	Tetones Ø		Salien. cuadr. / Tornillos	F96-R Código/€	F96-1-R Código/€	F97-R Código/€	F97-1-R Código/€	C.P.	E.T.
Manilla para ventana, pieza	10	7	32-42 M5 x 45/50	11718420 **52,70**	11718444 **52,70**	11718377 **52,70**	11718390 **52,70**	1	10
Descripción	Tetones Ø		Salien. cuadr. / Tornillos	F41-R Código/€	F49-R Código/€			C.P.	E.T.
Manilla para ventana, pieza	10	7	32-42 M5 x 45/50	11570428 **48,93**	11570386 **48,93**			1	10

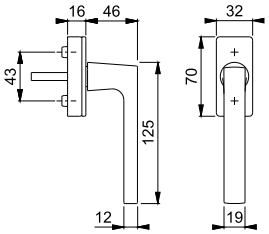

Acabados:

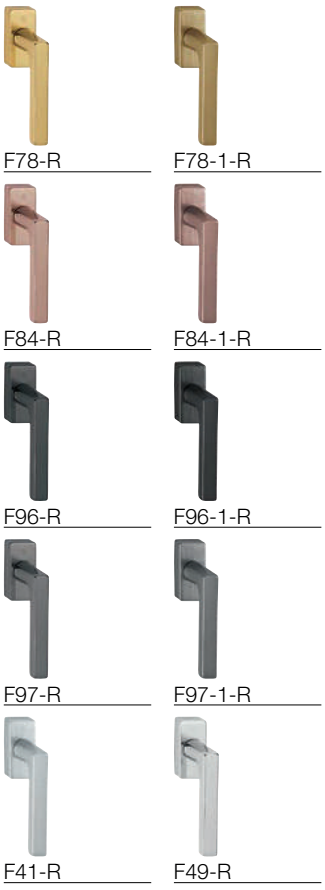

Todos los acabados con la letra **R** en su código de color tienen Resista®.

Resista®

14

Dallas - M0643/US943

duraplus®



Secustik®
VarioFit®

Manilla HOPPE, con **Secustik®** y **VarioFit®**, de latón, para ventanas oscilobatientes:
- Posición de enclavamiento: 45°
- Tapa: roseta cubierta parcialmente
- Base: nylon con borde de latón, tetones de soporte
- Cuadradillo: lleno HOPPE, con muelle de compresión integrado en el cuadradillo interno, cubre una profundidad variable hasta 10 mm
- Fijación: no visible, tornillos con rosca métrica M5
- Característica especial: seguridad básica integrada

CuZn

Descripción	Tetones Ø		Salien. cuadr. Tornillos	F71 Código/€				C.P.	E.T.
Manilla para ventana, pieza	10	7	32-42 M5 x 45/50	**11570313** **37,65**				1	10

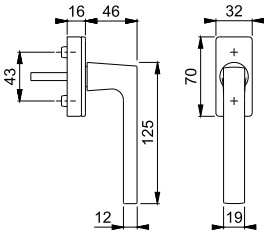

Elba - M0613/U30

duraplus®



Manilla HOPPE, de latón, para ventanas oscilobatientes:
- Posición de enclavamiento: 90°
- Tapa: roseta enteramente cubierta
- Base: nylon, tetones de soporte
- Cuadradillo: cuadradillo lleno HOPPE
- Fijación: no visible, tornillos con rosca métrica M5

CuZn

Descripción	Tetones Ø		Salien. cuadr. Tornillos	F54 Código/€	F55 Código/€	F56 Código/€	F76 Código/€	C.P.	E.T.
Manilla para ventana, pieza	10	7	35 M5 x 40	3545022 **16,64**	3545161 **16,64**	3545196 **16,64**	**3545217** **16,64**	1	10

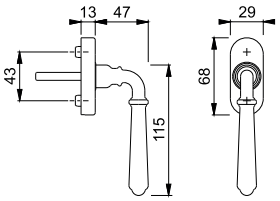

Resumen de productos y carta de colores: ver el fin del catálogo.

Hamburg - 0700S/UD9020

duraplus®

RAL GÜTEZEICHEN



Manilla HOPPE, de aluminio, para ventanas oscilobatientes, con **SecuForte®** y **VarioFit®**, con llave:

- Verificado según las normativas **DIN EN 13126-3: 23/180-0133/33/C1** y **RAL-GZ 607/9**, **RAL200**; cumple los requisitos de la normativa **DIN EN 1627-1630 RC1-6**
- Cierre: cilindro con llave reversible
- Posición de enclavamiento: 90°
- Tapa: roseta cubierta parcialmente
- Base: nylon, tetones de soporte
- Cuadradillo: lleno HOPPE, con muelle de compresión integrado en el cuadradillo interno, cubre una profundidad variable hasta 10 mm
- Fijación: no visible, tornillos con rosca métrica M5
- Característica especial: función automática de bloqueo en posición cerrada (0°) y en posición basculante (180°)

SecuForte®
VarioFit®

TROPHIES 2018 WINNER

Manillas de ventana con SecuForte® han recibido uno de los premios como “La mejor innovación” en el concurso de innovación de la feria EQUIPBAIE 2018 en Paris.

Descripción	Tetones Ø		Salien. cuadr. / Tornillos	F1 Código/€	F3 Código/€	F4 Código/€	F9 Código/€	C.P.	E.T.
Manilla para ventana con llave, pieza	10	7	32-42 M5 x 45/50	11712260 **36,45**	11712284 **38,19**	11712296 **38,19**	11712302 **38,19**	10	40
Descripción	Tetones Ø		Salien. cuadr. / Tornillos	F31-1 Código/€	F8707 Código/€	F9016 Código/€	F9016M Código/€	C.P.	E.T.
Manilla para ventana con llave, pieza	10	7	32-42 M5 x 45/50	11712314 **69,42**	11712338 **34,71**	11712326 **34,71**	11810968 **38,19**	10	40
Descripción	Tetones Ø		Salien. cuadr. / Tornillos	F9714M Código/€				C.P.	E.T.
Manilla para ventana con llave, pieza	10	7	32-42 M5 x 45/50	**11712351** **38,19**				10	40

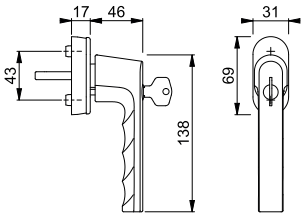

14

Hamburg - 0700/UD9020

duraplus®

RAL GÜTEZEICHEN



Manilla HOPPE, con **SecuForte®** y **VarioFit®**, de aluminio, para ventanas oscilobatientes:

- Verificada según las normativas **DIN EN 13126-3: 23/180-0131/13/C1** y **RAL-GZ 607/9**
- Posición de enclavamiento: 90°
- Tapa: roseta cubierta parcialmente
- Base: nylon, tetones de soporte
- Cuadradillo: lleno HOPPE, con muelle de compresión integrado en el cuadradillo interno, cubre una profundidad variable hasta 10 mm
- Fijación: no visible, tornillos con rosca métrica M5
- Característica especial: función automática de bloqueo en posición cerrada (0°) y en posición basculante (180°)

SecuForte®
VarioFit®

TROPHIES 2018 WINNER

Manillas de ventana con SecuForte® han recibido uno de los premios como “La mejor innovación” en el concurso de innovación de la feria EQUIPBAIE 2018 en Paris.

Descripción	Tetones Ø		Salien. cuadr. / Tornillos	F1 Código/€	F3 Código/€	F9 Código/€	F31-1 Código/€	C.P.	E.T.
Manilla para ventana, pieza	10	7	32-42 M5 x 45/50	11696370 **9,09**	11701304 **9,53**	11701335 **9,53**	11701341 **17,32**	10	60
Descripción	Tetones Ø		Salien. cuadr. / Tornillos	F8707 Código/€	F9016 Código/€	F9016M Código/€	F9714M Código/€	C.P.	E.T.
Manilla para ventana, pieza	10	7	32-42 M5 x 45/50	11701365 **8,66**	11701353 **8,66**	11845053 **9,53**	**11701377** **9,53**	10	60

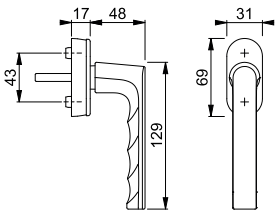

Houston - M0623/US943

duraplus®



Secustik®
VarioFit®

Manilla HOPPE, con **Secustik®** y **VarioFit®**, de latón, para ventanas oscilobatientes:
- Posición de enclavamiento: 45°
- Tapa: roseta cubierta parcialmente
- Base: nylon con borde de latón, tetones de soporte
- Cuadradillo: lleno HOPPE, con muelle de compresión integrado en el cuadradillo interno, cubre una profundidad variable hasta 10 mm
- Fijación: no visible, tornillos con rosca métrica M5
- Característica especial: seguridad básica integrada

CuZn

Descripción	Tetones Ø		Salien. cuadr. Tornillos	F41-R Código/€	F49-R Código/€			C.P.	E.T.
Manilla para ventana, pieza	10	7	32-42 M5 x 45/50	**10807617** **46,44**	11580380 **46,44**			1	10

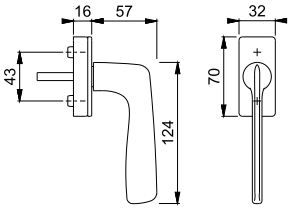

Todos los acabados con la letra **R** en su código de color tienen Resista®.

Resista®

London - 013S/U34

duraplus®



Manilla HOPPE, de aluminio, para ventanas oscilobatientes, con llave:
- Cierre: cilindro a presión con llave reversible
- Posición de enclavamiento: 90°
- Tapa: roseta cubierta parcialmente
- Base: nylon, tetones de soporte
- Cuadradillo: cuadradillo lleno HOPPE
- Fijación: no visible, tornillos con rosca métrica M5

Descripción	Tetones Ø		Salien. cuadr. Tornillos	F1 Código/€	F9 Código/€	F9016 Código/€		C.P.	E.T.
Manilla para ventana con llave, pieza	10	7	35 sin	819539 **20,93**	8017535 **21,94**	**6940209** **19,94**		10	40

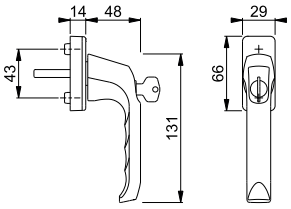

Resumen de productos y carta de colores: ver el fin del catálogo.



London - 013/U34

duraplus®

RAL GÜTEZEICHEN

Manilla HOPPE, de aluminio, para ventanas oscilobatientes:
- Verificada según las normativas **DIN EN 13126-3: 23/180-0150/03/C1** y **RAL-GZ 607/9**
- Posición de enclavamiento: 90°
- Tapa: roseta cubierta parcialmente
- Base: nylon, tetones de soporte
- Cuadradillo: cuadradillo lleno HOPPE
- Fijación: no visible, para tornillos con rosca métrica M5

Descripción	Tetones Ø		Salien. cuadr. Tornillos	F1 Código/€	F9016 Código/€			C.P.	E.T.
Manilla para ventana, pieza	10	7	35 sin	1654081 **7,66**	**6573992** **7,32**			20	120

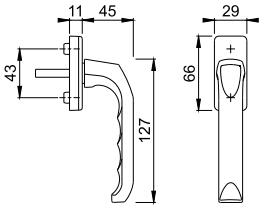

London - 013KH/U34

duraplus®

RAL GÜTEZEICHEN



Manilla HOPPE, de aluminio, con cuello corto, para ventanas oscilobatientes:
- Verificada según las normativas **DIN EN 13126-3: 23/180-0150/03/C1** y **RAL-GZ 607/9**
- Posición de enclavamiento: 90°
- Tapa: roseta cubierta parcialmente
- Base: nylon, tetones de soporte
- Cuadradillo: cuadradillo lleno HOPPE
- Fijación: no visible, para tornillos con rosca métrica M5
- Característica especial: adecuada para ventanas con persianas interiores

Descripción	Tetones Ø		Salien. cuadr. Tornillos	F3 Código/€	F9 Código/€	F8707 Código/€	F9016 Código/€	C.P.	E.T.
Manilla para ventana con cuello corto, pieza	10	7	35 sin	3280618 **9,54**	2656994 **9,54**	3280600 **8,68**	**6868715** **8,68**	5	30

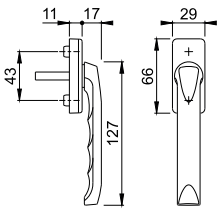



Secustik®
VarioFit®

Los Angeles - M0642/US910

duraplus®

Manilla HOPPE, con **Secustik®** y **VarioFit®**, de latón, para ventanas oscilobatientes:
- Posición de enclavamiento: 45°
- Tapa: roseta cubierta parcialmente
- Base: nylon con borde de latón, tetones de soporte
- Cuadradillo: lleno HOPPE, con muelle de compresión integrado en el cuadradillo interno, cubre una profundidad variable hasta 10 mm
- Fijación: no visible, tornillos con rosca métrica M5
- Característica especial: seguridad básica integrada

CuZn

Descripción	Tetones Ø		Salien. cuadr. / Tornillos	F78-R Código/€	F78-1-R Código/€	F84-R Código/€	F84-1-R Código/€	C.P.	E.T.
Manilla para ventana, pieza	10	7	32-42 M5 x 45/50	11722666 **29,02**	11722715 **29,02**	11722885 **29,02**	11722903 **29,02**	1	10
Descripción	Tetones Ø		Salien. cuadr. / Tornillos	F96-R Código/€	F96-1-R Código/€	F97-R Código/€	F97-1-R Código/€	C.P.	E.T.
Manilla para ventana, pieza	10	7	32-42 M5 x 45/50	11722861 **29,02**	11722873 **29,02**	11722642 **29,02**	**11722654** **29,02**	1	10
Descripción	Tetones Ø		Salien. cuadr. / Tornillos	F41-R Código/€	F49-R Código/€			C.P.	E.T.
Manilla para ventana, pieza	10	7	32-42 M5 x 45/50	10807633 **26,94**	10807650 **26,94**			1	10

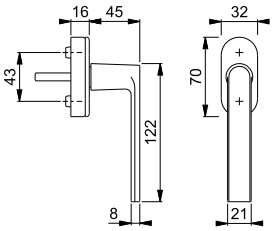

Acabados:


F78-R


F78-1-R


F84-R


F84-1-R


F96-R


F96-1-R


F97-R


F97-1-R


F41-R


F49-R

Todos los acabados con la letra **R** en su código de color tienen Resista®.

Resista®

Resumen de productos y carta de colores: ver el fin del catálogo.

Los Angeles - M0642/US943

duraplus®

RAL GÜTEZEICHEN



Secustik®
VarioFit®

Manilla HOPPE, con **Secustik®** y **VarioFit®**, de latón, para ventanas oscilobatientes:
- Verificada según las normativas **DIN EN 13126-3: 23/180-0140/03/C1** y **RAL-GZ 607/9**
- Posición de enclavamiento: 90°
- Tapa: roseta cubierta parcialmente
- Base: nylon con borde de latón, tetones de soporte
- Cuadradillo: lleno HOPPE, con muelle de compresión integrado en el cuadradillo interno, cubre una profundidad variable hasta 10 mm
- Fijación: no visible, tornillos con rosca métrica M5
- Característica especial: seguridad básica integrada

Descripción	Tetones Ø		Salien. cuadr. Tornillos	F41-R Código/€	F49-R Código/€			C.P.	E.T.
Manilla para ventana, pieza	10	7	32-42 M5 x 45/50	**11564325** **26,94**	11564337 **26,94**			1	10

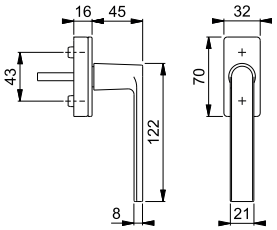

Todos los acabados con la letra **R** en su código de color tienen Resista®.

Resista®

Luxembourg - 099S/US952 100NM

duraplus®

RAL GÜTEZEICHEN



Secu100®
Secustik®
VarioFit®

Manilla HOPPE, de aluminio, para ventanas oscilobatientes, con **Secu100® + Secustik®** y **VarioFit®**, con llave:
- Verificada según las normativas **DIN EN 13126-3: 23/180-0132/33/C1** y **RAL-GZ 607/9**, **RAL100**; cumple los requisitos de la normativa **DIN EN 1627-1630 RC1-6**
- Cierre: cilindro a presión con llave reversible
- Posición de enclavamiento: 90°
- Tapa: roseta cubierta parcialmente
- Base: nylon, tetones de soporte
- Cuadradillo: lleno HOPPE, con muelle de compresión integrado en el cuadradillo interno, cubre una profundidad variable hasta 10 mm
- Fijación: no visible, tornillos con rosca métrica M5
- Característica especial: seguridad básica integrada

Descripción	Tetones Ø		Salien. cuadr. Tornillos	F1 Código/€	F3 Código/€	F9 Código/€	F8707 Código/€	C.P.	E.T.
Manilla para ventana con llave, pieza	10	7	32-42 M5 x 50/55	**10764485** **31,25**	10764493 **32,76**	10764531 **32,76**	10764557 **29,77**	10	40
Descripción	Tetones Ø		Salien. cuadr. Tornillos	F9016 Código/€				C.P.	E.T.
Manilla para ventana con llave, pieza	10	7	32-42 M5 x 50/55	10764573 **29,77**				10	40

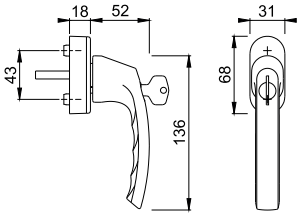

Luxembourg - 099S/U26 TBT4

duraplus®



SecuTBT®

Manilla HOPPE, de aluminio, con **SecuTBT®**, para ventanas oscilobatientes, con llave:
- Cierre: cilindro con llave reversible, cerrable en posición 0° y 90°, función automática de bloqueo
- Posición de enclavamiento: 90°
- Tapa: roseta cubierta parcialmente
- Base: nylon, tetones de soporte
- Cuadradillo: cuadradillo lleno HOPPE
- Fijación: no visible, para tornillos con rosca métrica M5

Descripción	Tetones Ø		Salien. cuadr. Tornillos	F1 Código/€	F9 Código/€	F9016 Código/€		C.P.	E.T.
Manilla para ventana con llave, pieza	10	7	35 sin	**2210036** **33,07**	2104647 **34,63**	2210044 **31,49**		10	40

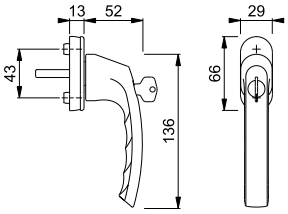

Luxembourg - 099/US952

duraplus®

RAL GÜTEZEICHEN



Secustik®
VarioFit®

Manilla HOPPE, con **Secustik®** y **VarioFit®**, de aluminio, para ventanas oscilobatientes:
- Verificada según las normativas **DIN EN 13126-3: 23/180-0150/03/C1** y **RAL-GZ 607/9**
- Posición de enclavamiento: 90°
- Tapa: roseta cubierta parcialmente
- Base: nylon, tetones de soporte
- Cuadradillo: lleno HOPPE, con muelle de compresión integrado en el cuadradillo interno, cubre una profundidad variable hasta 10 mm
- Fijación: no visible, tornillos con rosca métrica M5
- Característica especial: seguridad básica integrada

Descripción	Tetones Ø		Salien. cuadr. Tornillos	F1 Código/€	F3 Código/€	F9 Código/€	F8707 Código/€	C.P.	E.T.
Manilla para ventana, pieza	10	7	32-42 M5 x 45/50	10761612 **8,36**	10761621 **8,75**	10761647 **8,75**	10761655 **7,97**	10	60
Descripción	Tetones Ø		Salien. cuadr. Tornillos	F9016 Código/€	F9714M Código/€			C.P.	E.T.
Manilla para ventana, pieza	10	7	32-42 M5 x 45/50	10761778 **7,97**	**11536160** **8,75**			10	60

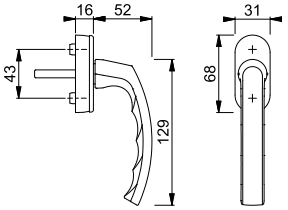

Resumen de productos y carta de colores: ver el fin del catálogo.



Luxembourg - 099KH/U26

duraplus®

RAL GÜTEZEICHEN

Manilla HOPPE, de aluminio, con cuello corto, para ventanas oscilobatientes:
- Verificada según las normativas **DIN EN 13126-3: 23/180-0150/03/C1** y **RAL-GZ 607/9**
- Posición de enclavamiento: 90°
- Tapa: roseta cubierta parcialmente
- Base: nylon, tetones de soporte
- Cuadradillo: cuadradillo lleno HOPPE
- Fijación: no visible, para tornillos con rosca métrica M5
- Característica especial: adecuada para ventanas con persianas interiores

Descripción	Tetones Ø		Salien. cuadr. Tornillos	F1 Código/€	F9 Código/€	F8707 Código/€	F9016 Código/€	C.P.	E.T.
Manilla para ventana con cuello corto, pieza	10	7	35 sin	1922040 **14,16**	1922058 **14,81**	1922082 **13,47**	1922066 **13,47**	5	30
Descripción	Tetones Ø		Salien. cuadr. Tornillos	F9714M Código/€				C.P.	E.T.
Manilla para ventana con cuello corto, pieza	10	7	35 sin	**3461030** **14,81**				5	30

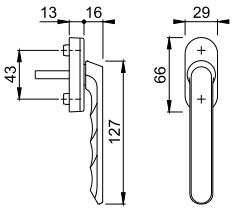



Secu100®
Secustik®
VarioFit®

New York - 0810S/US10 100NM

duraplus®

RAL GÜTEZEICHEN

Manilla HOPPE, de aluminio, para ventanas oscilobatientes, con **Secu100® + Secustik®** y **VarioFit®**, con llave:
- Verificada según las normativas **DIN EN 13126-3: 23/180-0132/33/C1** y **RAL-GZ 607/9**, **RAL100**; cumple los requisitos de la normativa **DIN EN 1627-1630 RC1-6**
- Cierre: cilindro a presión con llave reversible
- Posición de enclavamiento: 90°
- Tapa: roseta cubierta parcialmente
- Base: nylon, tetones de soporte
- Cuadradillo: lleno HOPPE, con muelle de compresión integrado en el cuadradillo interno, cubre una profundidad variable hasta 10 mm
- Fijación: no visible, tornillos con rosca métrica M5
- Característica especial: seguridad básica integrada

Descripción	Tetones Ø		Salien. cuadr. Tornillos	F1 Código/€	F3 Código/€	F9 Código/€	F8707 Código/€	C.P.	E.T.
Manilla para ventana con llave, pieza	10	7	32-42 M5 x 50/55	**10764194** **29,93**	10764207 **31,36**	10764223 **31,36**	10764231 **28,50**	10	40
Descripción	Tetones Ø		Salien. cuadr. Tornillos	F9016 Código/€				C.P.	E.T.
Manilla para ventana con llave, pieza	10	7	32-42 M5 x 50/55	10764240 **28,50**				10	40

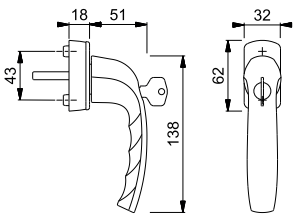

New York - 0810S/U10 TBT4

duraplus®



SecuTBT®

Manilla HOPPE, de aluminio, con **SecuTBT®**, para ventanas oscilobatientes, con llave:
- Cierre: cilindro con llave reversible, cerrable en posición 0° y 90°, función automática de bloqueo
- Posición de enclavamiento: 90°
- Tapa: roseta cubierta parcialmente
- Base: nylon, tetones de soporte
- Cuadradillo: cuadradillo lleno HOPPE
- Fijación: no visible, tornillos con rosca métrica M5

Descripción	Tetones Ø		Salien. cuadr. Tornillos	F9 Código/€	F9016 Código/€	F9714M Código/€		C.P.	E.T.
Manilla para ventana con llave, pieza	10	7	35 M5 x 45	11654156 **33,38**	11576339 **30,34**	**11665105** **33,38**		10	40

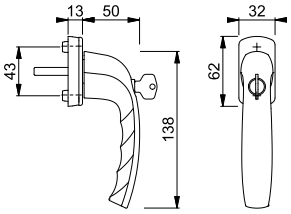

New York - 0810/U26/KISI2

duraplus®



Manilla HOPPE, con bloqueo de manilla, de aluminio, para ventanas oscilobatientes:
Manilla para ventanas oscilobatientes:
- Verificada según las normativas **DIN EN 13126-3: 23/180-0150/03/C1** y **RAL-GZ 607/9**
- Posición de enclavamiento: 90°
- Tapa: roseta cubierta parcialmente
- Base: nylon, tetones de soporte
- Cuadradillo: cuadradillo lleno HOPPE
- Fijación: no visible, tornillos con rosca métrica M5

Bloqueo de manilla:
- Verificado según la normativa sueca **SS 3587** y Nordtest Methode **NT CONS 018**
- Tope de limitación: 180°, con bloqueo automático
- Bloqueo de manilla: zamak, tetones de soporte
- Cuadradillo: para cuadradillo lleno HOPPE
- Fijación: no visible, para manillas de ventana con diámetro de tetones 10 mm, se monta entre la manilla y el marco de la ventana
- Característica especial: la manilla bloqueada se podrá utilizar solo si se acciona simultáneamente los botones pulsadores del bloqueo de manilla

Descripción	Tetones Ø		Salien. cuadr. Tornillos	F1 Código/€	F9016 Código/€			C.P.	E.T.
Manilla para ventana con bloqueo de manilla, pieza	10	7	37 M5 x 55	**3959516** **16,06**	3959532 **15,50**			1	10

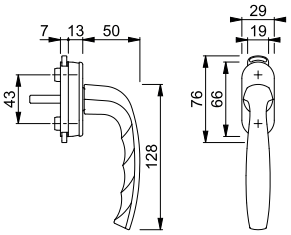

Resumen de productos y carta de colores: ver el fin del catálogo.



New York - 0810SV/U10

duraplus®

Manilla con botón HOPPE, de aluminio, con bloqueo automático, para ventanas oscilobatientes:
- Posición de enclavamiento: 90°
- Tapa: roseta cubierta parcialmente
- Base: nylon, tetones de soporte
- Cuadradillo: cuadradillo lleno HOPPE
- Fijación: no visible, para tornillos con rosca métrica M5

Descripción	Tetones Ø		Salien. cuadr. Tornillos	F1 Código/€	F3 Código/€	F9 Código/€	F8707 Código/€	C.P.	E.T.
Manilla para ventana con botón, pieza	10	7	35 sin	**3285566** **10,04**	3508221 **10,53**	3285671 **10,53**	3285697 **9,57**	10	40
Descripción	Tetones Ø		Salien. cuadr. Tornillos	F9016 Código/€				C.P.	E.T.
Manilla para ventana con botón, pieza	10	7	35 sin	3285718 **9,57**				10	40

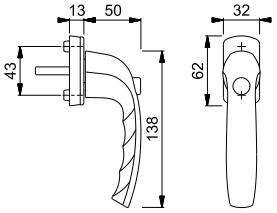

New York - 0810/US10

duraplus®

RAL GÜTEZEICHEN



Secustik®
VarioFit®

Manilla HOPPE, con **Secustik®** y **VarioFit®**, de aluminio, para ventanas oscilobatientes:
- Verificada según las normativas **DIN EN 13126-3: 23/180-0150/03/C1** y **RAL-GZ 607/9**
- Posición de enclavamiento: 90°
- Tapa: roseta cubierta parcialmente
- Base: nylon, tetones de soporte
- Cuadradillo: lleno HOPPE, con muelle de compresión integrado en el cuadradillo interno, cubre una profundidad variable hasta 10 mm
- Fijación: no visible, tornillos con rosca métrica M5
- Característica especial: seguridad básica integrada

Descripción	Tetones Ø		Salien. cuadr. Tornillos	F1 Código/€	F3 Código/€	F9 Código/€	F8707 Código/€	C.P.	E.T.
Manilla para ventana, pieza	10	7	32-42 M5 x 45/50	3748612 **6,15**	3755118 **6,45**	3755732 **6,45**	3755821 **5,85**	10	60
Descripción	Tetones Ø		Salien. cuadr. Tornillos	F9016 Código/€	F9714M Código/€			C.P.	E.T.
Manilla para ventana, pieza	10	7	32-42 M5 x 45/50	3755927 **5,85**	**11586606** **6,45**			10	60

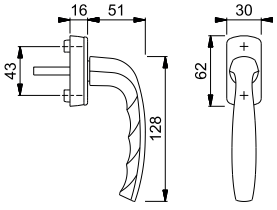

New York - 0810/U76

duraplus®



Manilla HOPPE, de aluminio, con roseta estrecha, para ventanas oscilobatientes:
- Posición de enclavamiento: 90°
- Tapa: roseta cubierta parcialmente
- Base: nylon, tetones de soporte
- Cuadradillo: cuadradillo lleno HOPPE
- Fijación: no visible, para tornillos con rosca métrica M5

Descripción	Tetones Ø		Salien. cuadr. Tornillos	F1 Código/€	F9 Código/€	F8707 Código/€	F9016 Código/€	C.P.	E.T.
Manilla para ventana con roseta estrecha, pieza	10	7	35 sin	**3371405** **7,62**	3371421 **7,98**	3371561 **7,25**	3371587 **7,25**	20	120

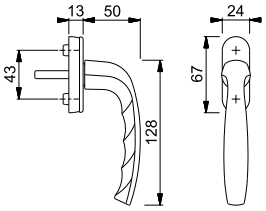

New York - 0810VK/U76

duraplus®



Manilla desplazada HOPPE, de aluminio, con roseta estrecha, para ventanas oscilobatientes:
- Posición de enclavamiento: 90°
- Tapa: roseta cubierta parcialmente
- Base: nylon, tetones de soporte
- Cuadradillo: cuadradillo lleno HOPPE
- Fijación: no visible, tornillos con rosca métrica M5

Descripción	Tetones Ø		Salien. cuadr. Tornillos	F1 Código/€	F9 Código/€	F8707 Código/€	F9005 Código/€	C.P.	E.T.
Manilla para ventana con roseta estrecha, mano derecha, pieza	10	7	35 M5 x 45	**3446059** **16,89**	3446075 **17,67**	3446139 **16,06**	3446112 **17,67**	10	100
Manilla para ventana con roseta estrecha, mano izquierda, pieza	10	7	35 M5 x 45	3446067 **16,89**	3446083 **17,67**	3446155 **16,06**	3446121 **17,67**	10	100
Descripción	Tetones Ø		Salien. cuadr. Tornillos	F9016 Código/€				C.P.	E.T.
Manilla para ventana con roseta estrecha, mano derecha, pieza	10	7	35 M5 x 45	3446091 **16,06**				10	100
Manilla para ventana con roseta estrecha, mano izquierda, pieza	10	7	35 M5 x 45	3446104 **16,06**				10	100

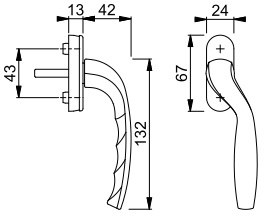

Resumen de productos y carta de colores: ver el fin del catálogo.

Paris - 038/US956

duraplus®

RAL GÜTEZEICHEN



Secustik®
VarioFit®

Manilla HOPPE, con **Secustik®** y **VarioFit®**, de aluminio, para ventanas oscilobatientes:

- Verificada según las normativas **DIN EN 13126-3: 23/180-0150/03/C1** y **RAL-GZ 607/9**
- Posición de enclavamiento: 90°
- Tapa: roseta enteramente cubierta
- Base: nylon, tetones de soporte
- Cuadradillo: lleno HOPPE, con muelle de compresión integrado en el cuadradillo interno, cubre una profundidad variable hasta 10 mm
- Fijación: no visible, tornillos con rosca métrica M5
- Característica especial: seguridad básica integrada

Descripción	Tetones Ø		Salien. cuadr. Tornillos	F1 Código/€	F1-2-S Código/€	F9 Código/€	F9016 Código/€	C.P.	E.T.
Manilla para ventana, pieza	10	7	32-42 M5 x 45/50	10763028 **18,56**	**10763052** **27,43**	10763036 **19,45**	10763044 **17,68**	10	40

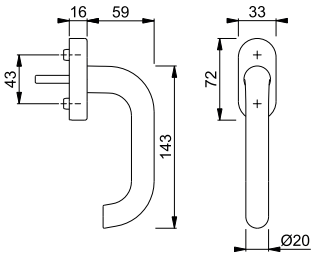

La letra **S** en el código del color indica que lleva SecuSan®, la superficie antimicrobiana.

SecuSan®

Paris - E038/US956

duraplus®

RAL GÜTEZEICHEN



Secustik®
VarioFit®

Manilla HOPPE, con **Secustik®** y **VarioFit®**, de acero inoxidable, para ventanas oscilobatientes:

- Verificada según las normativas **DIN EN 13126-3: 23/180-0150/03/C1** y **RAL-GZ 607/9**
- Posición de enclavamiento: 90°
- Tapa: roseta enteramente cubierta
- Base: nylon, tetones de soporte
- Cuadradillo: lleno HOPPE, con muelle de compresión integrado en el cuadradillo interno, cubre una profundidad variable hasta 10 mm
- Fijación: no visible, tornillos con rosca métrica M5
- Característica especial: seguridad básica integrada

Descripción	Tetones Ø		Salien. cuadr. Tornillos	F69 Código/€	F69-S Código/€			C.P.	E.T.
Manilla para ventana, pieza	10	7	32-42 M5 x 45/50	10763706 **46,49**	**10763722** **56,24**			10	40

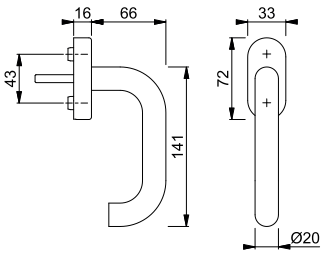

La letra **S** en el código del color indica que lleva SecuSan®, la superficie antimicrobiana.

SecuSan®

14

Stockholm - 0140/US956

duraplus®

RAL GÜTEZEICHEN



Secustik®
VarioFit®

Manilla HOPPE, con **Secustik®** y **VarioFit®**, de aluminio, para ventanas oscilobatientes:

- Verificada según las normativas **DIN EN 13126-3: 23/180-0150/03/C1** y **RAL-GZ 607/9**
- Posición de enclavamiento: 90°
- Tapa: roseta enteramente cubierta
- Base: nylon, tetones de soporte
- Cuadradillo: lleno HOPPE, con muelle de compresión integrado en el cuadradillo interno, cubre una profundidad variable hasta 10 mm
- Fijación: no visible, tornillos con rosca métrica M5
- Característica especial: seguridad básica integrada

Descripción	Tetones Ø		Salien. cuadr. Tornillos	F1 Código/€	F1-2-S Código/€	F9 Código/€	F9714M Código/€	C.P.	E.T.
Manilla para ventana, pieza	10	7	32-42 M5 x 45/50	10763183 **15,50**	10763212 **24,52**	10763191 **16,25**	**11833051** **16,25**	10	40

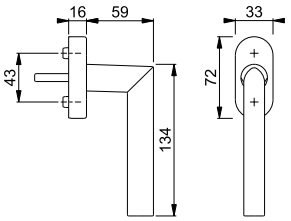

La letra **S** en el código del color indica que lleva SecuSan®, la superficie antimicrobiana.

SecuSan®

Stockholm - E0140/US956

duraplus®

RAL GÜTEZEICHEN



Secustik®
VarioFit®

Manilla HOPPE, con **Secustik®** y **VarioFit®**, de acero inoxidable, para ventanas oscilobatientes:

- Verificada según las normativas **DIN EN 13126-3: 23/180-0150/03/C1** y **RAL-GZ 607/9**
- Posición de enclavamiento: 90°
- Tapa: roseta enteramente cubierta
- Base: nylon, tetones de soporte
- Cuadradillo: lleno HOPPE, con muelle de compresión integrado en el cuadradillo interno, cubre una profundidad variable hasta 10 mm
- Fijación: no visible, tornillos con rosca métrica M5
- Característica especial: seguridad básica integrada

Descripción	Tetones Ø		Salien. cuadr. Tornillos	F69 Código/€	F69-S Código/€			C.P.	E.T.
Manilla para ventana, pieza	10	7	32-42 M5 x 45/50	10763790 **26,05**	**10763802** **35,80**			10	40

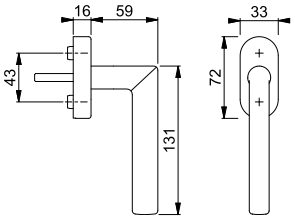

La letra **S** en el código del color indica que lleva SecuSan®, la superficie antimicrobiana.

SecuSan®

Resumen de productos y carta de colores: ver el fin del catálogo.

Tôkyô - 0710S/U26 100NM

duraplus®

RAL GÜTEZEICHEN



Secu100®

Manilla HOPPE, de aluminio, para ventanas oscilobatientes, con **Secu100®**, con llave:
- Verificada según las normativas **DIN EN 13126-3: 23/180-0132/33/C1** y **RAL-GZ 607/9**, **RAL100**; cumple los requisitos de la normativa **DIN EN 1627-1630 RC1-6**
- Cierre: cilindro a presión con llave reversible
- Posición de enclavamiento: 90°
- Tapa: roseta cubierta parcialmente
- Base: nylon, tetones de soporte
- Cuadradillo: cuadradillo lleno HOPPE
- Fijación: no visible, para tornillos con rosca métrica M5

Descripción	Tetones Ø		Salien. cuadr. Tornillos	F1 Código/€	F9 Código/€	F8707 Código/€	F9016 Código/€	C.P.	E.T.
Manilla para ventana con llave, pieza	10	7	35 sin	**2019987** **24,60**	1904909 **25,77**	1917507 **23,43**	1917494 **23,43**	10	40

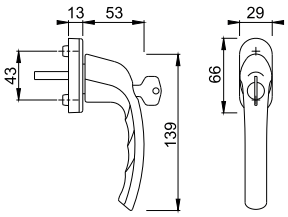

Tôkyô - 0710S/U26 TBT4

duraplus®



SecuTBT®

Manilla HOPPE, de aluminio, con **SecuTBT®**, para ventanas oscilobatientes, con llave:
- Cierre: cilindro con llave reversible, cerrable en posición 0° y 90°, función automática de bloqueo
- Posición de enclavamiento: 90°
- Tapa: roseta cubierta parcialmente
- Base: nylon, tetones de soporte
- Cuadradillo: cuadradillo lleno HOPPE
- Fijación: no visible, para tornillos con rosca métrica M5

Descripción	Tetones Ø		Salien. cuadr. Tornillos	F1 Código/€	F9016 Código/€			C.P.	E.T.
Manilla para ventana con llave, pieza	10	7	37 sin	**3579636** **32,66**	2748055 **31,10**			10	40

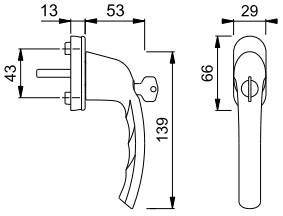



Tôkyô - 0710SV/U26

duraplus®

Manilla con botón HOPPE, de aluminio, con bloqueo automático, para ventanas oscilobatientes:
- Posición de enclavamiento: 90°
- Tapa: roseta cubierta parcialmente
- Base: nylon, tetones de soporte
- Cuadradillo: cuadradillo lleno HOPPE
- Fijación: no visible, para tornillos con rosca métrica M5

Descripción	Tetones Ø		Salien. cuadr. Tornillos	F1 Código/€	F9 Código/€	F8707 Código/€	F9016 Código/€	C.P.	E.T.
Manilla para ventana con botón, pieza	10	7	35 sin	**1747536** 10,97	1747561 11,49	1747579 10,45	1747587 10,45	10	40

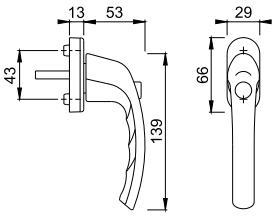



Tôkyô - 0710/U26

duraplus®

RAL GÜTEZEICHEN

Manilla HOPPE, de aluminio, para ventanas oscilobatientes:
- Verificada según las normativas **DIN EN 13126-3: 23/180-0150/03/C1** y **RAL-GZ 607/9**
- Posición de enclavamiento: 90°
- Tapa: roseta cubierta parcialmente
- Base: nylon, tetones de soporte
- Cuadradillo: cuadradillo lleno HOPPE
- Fijación: no visible, tornillos con rosca métrica M5

Descripción	Tetones Ø		Salien. cuadr. Tornillos	F1 Código/€	F3 Código/€	F9 Código/€	F8707 Código/€	C.P.	E.T.
Manilla para ventana, pieza	10	7	35 M5 x 45		2015100 6,50	1895838 6,50	1931430 5,89	20	120
			35 M5 x 45	1768759 6,19				100	100
Descripción	Tetones Ø		Salien. cuadr. Tornillos	F9016 Código/€	F9714M Código/€			C.P.	E.T.
Manilla para ventana, pieza	10	7	35 M5 x 45	1883984 5,89				20	120
			35 M5 x 45		**2353272** 6,50			100	100

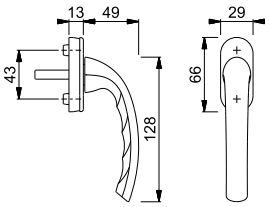

Tôkyô - 0710RH/U76

duraplus®



Manilla HOPPE, de aluminio, con roseta estrecha, para ventanas oscilobatientes:
- Posición de enclavamiento: 90°
- Tapa: roseta cubierta parcialmente
- Base: nylon, tetones de soporte
- Cuadradillo: cuadradillo lleno HOPPE
- Fijación: no visible, para tornillos con rosca métrica M5

Descripción	Tetones Ø		Salien. cuadr. Tornillos	F1 Código/€	F8707 Código/€	F9016 Código/€		C.P.	E.T.
Manilla para ventana con roseta estrecha, pieza	10	7	40 sin	**2094101** **14,25**	2220365 **13,55**	2094119 **13,55**		20	120

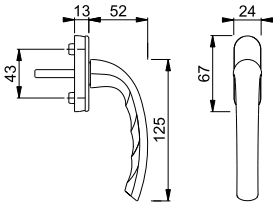

Tôkyô - 0710VK/U14K

duraplus®



Manilla desplazada HOPPE, de aluminio, con roseta estrecha, para ventanas oscilobatientes:
- Posición de enclavamiento: 90°
- Tapa: roseta cubierta parcialmente
- Base: nylon, tetones de soporte
- Cuadradillo: cuadradillo lleno HOPPE
- Fijación: no visible, para tornillos con rosca métrica M5

Descripción	Tetones Ø		Salien. cuadr. Tornillos	F1 Código/€	F9 Código/€	F8707 Código/€	F9016 Código/€	C.P.	E.T.
Manilla para ventana con roseta estrecha, mano derecha, pieza	10	7	35 sin	2527818 **11,04**	1783166 **11,56**	1971175 **10,52**	2345205 **10,52**	10	100
Manilla para ventana con roseta estrecha, mano izquierda, pieza	10	7	35 sin	2527834 **11,04**	1783174 **11,56**	1971204 **10,52**	2345221 **10,52**	10	100

Descripción	Tetones Ø		Salien. cuadr. Tornillos	F9714M Código/€				C.P.	E.T.
Manilla para ventana con roseta estrecha, mano derecha, pieza	10	7	35 sin	**2023943** **11,56**				10	100
Manilla para ventana con roseta estrecha, mano izquierda, pieza	10	7	35 sin	2023978 **11,56**				10	100

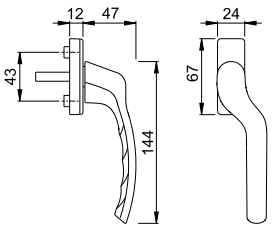

Toulon - 0737S/US947-1 100NM

duraplus®

RAL GÜTEZEICHEN



Secu100®
Secustik®
VarioFit®

Manilla HOPPE, de aluminio, para ventanas oscilobatientes, con **Secu100® + Secustik®** y **VarioFit®**, con llave:

- Verificada según las normativas **DIN EN 13126-3: 23/180-0132/33/C1** y **RAL-GZ 607/9**, **RAL100**; cumple los requisitos de la normativa **DIN EN 1627-1630 RC1-6**
- Cierre: cilindro a presión con llave reversible
- Posición de enclavamiento: 90°
- Tapa: roseta cubierta parcialmente
- Base: nylon, tetones de soporte
- Cuadradillo: lleno HOPPE, con muelle de compresión integrado en el cuadradillo interno, cubre una profundidad variable hasta 10 mm
- Fijación: no visible, tornillos con rosca métrica M5
- Característica especial: seguridad básica integrada

Descripción	Tetones Ø		Salien. cuadr. Tornillos	F1 Código/€	F4 Código/€	F9 Código/€	F8707 Código/€	C.P.	E.T.
Manilla para ventana con llave, pieza	10	7	32-42 M5 x 50/55	10764792 **31,77**	10764813 **33,28**	10764821 **33,28**	10764830 **30,26**	2	20
Descripción	Tetones Ø		Salien. cuadr. Tornillos	F9016 Código/€	F9714M Código/€			C.P.	E.T.
Manilla para ventana con llave, pieza	10	7	32-42 M5 x 50/55	10764848 **30,26**	**11506246** **33,28**			2	20

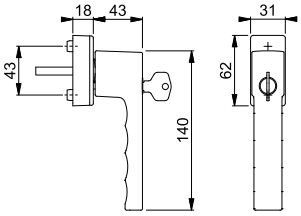

Toulon - 0737S/U947 TBT4

duraplus®



SecuTBT®

Manilla HOPPE, de aluminio, con **SecuTBT®**, para ventanas oscilobatientes, con llave:

- Cierre: cilindro con llave reversible, cerrable en posición 0° y 90°, función automática de bloqueo
- Posición de enclavamiento: 90°
- Tapa: roseta cubierta parcialmente
- Base: nylon, tetones de soporte
- Cuadradillo: cuadradillo lleno HOPPE
- Fijación: no visible, tornillos con rosca métrica M5

Descripción	Tetones Ø		Salien. cuadr. Tornillos	F1 Código/€	F9 Código/€	F8707 Código/€	F9016 Código/€	C.P.	E.T.
Manilla para ventana con llave, pieza	10	7	37 M5 x 45	3937860 **33,72**	3937958 **35,33**	3937982 **32,11**	3938037 **32,11**	2	20
Descripción	Tetones Ø		Salien. cuadr. Tornillos	F9714M Código/€				C.P.	E.T.
Manilla para ventana con llave, pieza	10	7	37 M5 x 45	**11682802** **35,33**				2	20

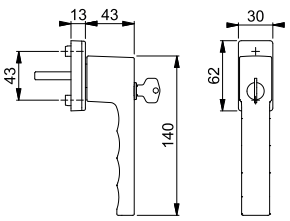

Resumen de productos y carta de colores: ver el fin del catálogo.

Toulon - 0737S/UD9024

duraplus®

RAL GÜTEZEICHEN



Manilla HOPPE, de aluminio, para ventanas oscilobatientes, con **SecuForte®** y **VarioFit®**, con llave:

- Verificado según las normativas **DIN EN 13126-3: 23/180-0133/33/C1** y **RAL-GZ 607/9**, **RAL200**; cumple los requisitos de la normativa **DIN EN 1627-1630 RC1-6**
- Cierre: cilindro con llave reversible
- Posición de enclavamiento: 90°
- Tapa: roseta cubierta parcialmente
- Base: nylon, tetones de soporte
- Cuadradillo: lleno HOPPE, con muelle de compresión integrado en el cuadradillo interno, cubre una profundidad variable hasta 10 mm
- Fijación: no visible, tornillos con rosca métrica M5
- Característica especial: función automática de bloqueo en posición cerrada (0°) y en posición basculante (180°)

SecuForte®
VarioFit®

TROPHIES 2018 WINNER

Manillas de ventana con SecuForte® han recibido uno de los premios como “La mejor innovación” en el concurso de innovación de la feria EQUIP-BAIE 2018 en Paris.

Descripción	Tetones Ø		Salien. cuadr. Tornillos	F1 Código/€	F3 Código/€	F9 Código/€	F31-1 Código/€	C.P.	E.T.
Manilla para ventana con llave, pieza	10	7	32-42 M5 x 45/50	11737475 **37,91**	11737487 **39,73**	11738005 **39,73**	11738017 **72,23**	10	40
Descripción	Tetones Ø		Salien. cuadr. Tornillos	F8707 Código/€	F9016 Código/€	F9714M Código/€		C.P.	E.T.
Manilla para ventana con llave, pieza	10	7	32-42 M5 x 45/50	11738042 **36,11**	11738029 **36,11**	**11738054** **39,73**		10	40

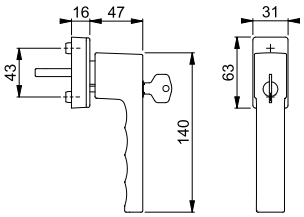

Toulon - 0737SVS/U947

duraplus®

14



Manilla HOPPE, de aluminio, para ventanas oscilobatientes, cilindro **SecuDuplex®** (pulsador y llave):

- Cierre: cilindro a presión con llave reversible
- Posición de enclavamiento: 90°
- Tapa: roseta cubierta parcialmente
- Base: nylon, tetones de soporte
- Cuadradillo: cuadradillo lleno HOPPE
- Fijación: no visible, tornillos con rosca métrica M5

SecuDuplex®

Descripción	Tetones Ø		Salien. cuadr. Tornillos	F1 Código/€	F9 Código/€	F8707 Código/€	F9016 Código/€	C.P.	E.T.
Manilla para ventana con llave, pieza	10	7	37 M5 x 45	**3937659** **20,96**	3937755 **21,97**	3937798 **19,97**	3937827 **19,97**	2	20

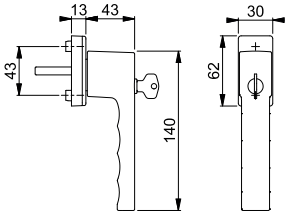



Toulon - 0737SV/U947

duraplus®

Manilla con botón HOPPE, de aluminio, con bloqueo automático, para ventanas oscilobatientes:
- Posición de enclavamiento: 90°
- Tapa: roseta cubierta parcialmente
- Base: nylon, tetones de soporte
- Cuadradillo: cuadradillo lleno HOPPE
- Fijación: no visible, tornillos con rosca métrica M5

Descripción	Tetones Ø		Salien. cuadr. Tornillos	F1 Código/€	F9 Código/€	F8707 Código/€	F9016 Código/€	C.P.	E.T.
Manilla para ventana con botón, pieza	10	7	37 M5 x 45	3937456 **12,04**	3937544 **12,61**	3937587 **11,47**	3937616 **11,47**	2	20
Descripción	Tetones Ø		Salien. cuadr. Tornillos	F9714M Código/€				C.P.	E.T.
Manilla para ventana con botón, pieza	10	7	37 M5 x 45	**11618036** **12,61**				2	20

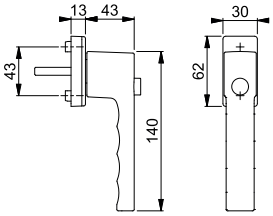



SecuForte®
VarioFit®

TROPHIES 2018 WINNER

Manillas de ventana con SecuForte® han recibido uno de los premios como “La mejor innovación” en el concurso de innovación de la feria EQUIPBAIE 2018 en Paris.

Toulon - 0737/UD9024

duraplus®

RAL GÜTEZEICHEN

Manilla HOPPE, con **SecuForte®** y **VarioFit®**, de aluminio, para ventanas oscilobatientes:
- Verificada según las normativas **DIN EN 13126-3: 23/180-0131/13/C1** y **RAL-GZ 607/9**
- Posición de enclavamiento: 90°
- Tapa: roseta cubierta parcialmente
- Base: nylon, tetones de soporte
- Cuadradillo: lleno HOPPE, con muelle de compresión integrado en el cuadradillo interno, cubre una profundidad variable hasta 10 mm
- Fijación: no visible, tornillos con rosca métrica M5
- Característica especial: función automática de bloqueo en posición cerrada (0°) y en posición basculante (180°)

Descripción	Tetones Ø		Salien. cuadr. Tornillos	F1 Código/€	F3 Código/€	F9 Código/€	F31-1 Código/€	C.P.	E.T.
Manilla para ventana, pieza	10	7	32-42 M5 x 45/50	11735880 **11,56**	11735983 **12,08**	11736008 **12,08**	11736015 **22,00**	10	60
Descripción	Tetones Ø		Salien. cuadr. Tornillos	F8707 Código/€	F9016 Código/€	F9714M Código/€		C.P.	E.T.
Manilla para ventana, pieza	10	7	32-42 M5 x 45/50	11736033 **11,00**	11736021 **11,00**	**11736045** **12,08**		10	60

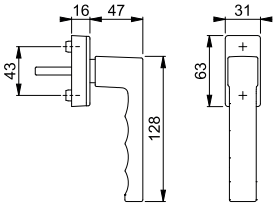

Resumen de productos y carta de colores: ver el fin del catálogo.

Toulon - 0737/US947

duraplus®



RAL GÜTEZEICHEN

Manilla HOPPE, con **Secustik®** y **VarioFit®**, de aluminio, para ventanas oscilobatientes:

- Verificada según las normativas **DIN EN 13126-3: 23/180-0150/03/C1** y **RAL-GZ 607/9**
- Posición de enclavamiento: 90°
- Tapa: roseta cubierta parcialmente
- Base: nylon, tetones de soporte
- Cuadradillo: lleno HOPPE, con muelle de compresión integrado en el cuadradillo interno, cubre una profundidad variable hasta 10 mm
- Fijación: no visible, tornillos con rosca métrica M5
- Característica especial: seguridad básica integrada

Secustik®
VarioFit®

Descripción	Tetones Ø		Salien. cuadr. Tornillos	F1 Código/€	F3 Código/€	F9 Código/€	F8707 Código/€	C.P.	E.T.
Manilla para ventana, pieza	10	7	32-42 M5 x 45/50	3937114 **9,22**	3937122 **9,66**	3937157 **9,66**	3937173 **8,79**	10	60
Descripción	Tetones Ø		Salien. cuadr. Tornillos	F9016 Código/€	F9714M Código/€			C.P.	E.T.
Manilla para ventana, pieza	10	7	32-42 M5 x 45/50	3937181 **8,79**	**10793251** **9,66**			10	60

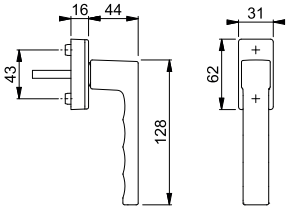

Toulon - 0737FL/U34FL

duraplus®



Manilla plana HOPPE, de aluminio, para ventana:

- Posición de enclavamiento: 90°
- Tapa: roseta enteramente cubierta
- Base: zamak, tetones de soporte
- Cuadradillo: cuadradillo lleno HOPPE
- Fijación: no visible, para tornillos con rosca métrica M5
- Característica especial: uso especialmente para puertas plegables

Descripción	Tetones Ø		Salien. cuadr. Tornillos	F1 Código/€	F3 Código/€	F9016 Código/€	F9714M Código/€	C.P.	E.T.
Manilla plana para ventana, pieza		7	37 M5 x 40	**11859435** **24,78**	11859441 **25,97**	11859398 **23,61**	11859477 **25,97**	80	80

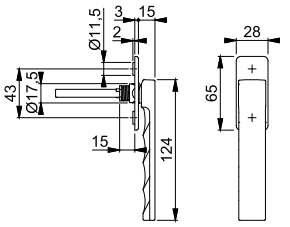



Valencia - M070/U30

duraplus®

Manilla HOPPE, de latón, para ventanas oscilobatientes:
- Posición de enclavamiento: 90°
- Tapa: roseta enteramente cubierta
- Base: nylon, tetones de soporte
- Cuadradillo: cuadradillo lleno HOPPE
- Fijación: no visible, tornillos con rosca métrica M5

Descripción	Tetones Ø		Salien. cuadr. Tornillos	F55 Código/€	F56 Código/€	F76 Código/€		C.P.	E.T.
Manilla para ventana, pieza	10	7	35 M5 x 40	3545305 **51,19**	3545330 **51,19**	**3545372** **51,19**		1	10

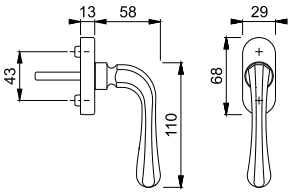

Verona - M051/US956

duraplus®

Manilla HOPPE, con **Secustik®** y **VarioFit®**, de latón, para ventanas oscilobatientes:
- Verificada según las normativas **DIN EN 13126-3: 23/180-0150/03/C1** y **RAL-GZ 607/9**
- Posición de enclavamiento: 90°
- Tapa: roseta enteramente cubierta
- Base: nylon, tetones de soporte
- Cuadradillo: lleno HOPPE, con muelle de compresión integrado en el cuadradillo interno, cubre una profundidad variable hasta 10 mm
- Fijación: no visible, tornillos con rosca métrica M5
- Característica especial: seguridad básica integrada



Secustik®
VarioFit®

Descripción	Tetones Ø		Salien. cuadr. Tornillos	F41-R Código/€	F49-R Código/€	F71 Código/€		C.P.	E.T.
Manilla para ventana, pieza	10	7	32-42 M5 x 45/50	**11568082** **34,37**	11568239 **34,37**	11567508 **26,44**		1	10

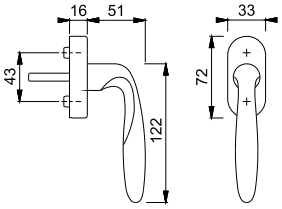

Todos los acabados con la letra **R** en su código de color tienen Resista®.

Resista®



Secustik®
VarioFit®

Vitória - M0515/US956

duraplus®

RAL GÜTEZEICHEN

Manilla HOPPE, con **Secustik®** y **VarioFit®**, de latón, para ventanas oscilobatientes:
- Verificada según las normativas **DIN EN 13126-3: 23/180-0150/03/C1** y **RAL-GZ 607/9**
- Posición de enclavamiento: 90°
- Tapa: roseta enteramente cubierta
- Base: nylon, tetones de soporte
- Cuadradillo: lleno HOPPE, con muelle de compresión integrado en el cuadradillo interno, cubre una profundidad variable hasta 10 mm
- Fijación: no visible, tornillos con rosca métrica M5
- Característica especial: seguridad básica integrada

Descripción	Tetones Ø		Salien. cuadr. Tornillos	F41-R Código/€	F49-R Código/€	F71 Código/€		C.P.	E.T.
Manilla para ventana, pieza	10	7	32-42 M5 x 45/50	**10809022** **27,61**	11568295 **27,61**	11568318 **21,24**		1	10

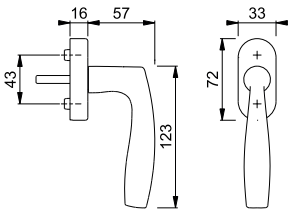

Todos los acabados con la letra **R** en su código de color tienen Resista®.

Resista®

14

Manillas para ventanas

Tôkyô - SG0710RH

duraplus®



Manilla extraíble HOPPE, de aluminio, para ventana:
- Cuadradillo: cuadradillo lleno HOPPE
- Característica especial: para su inserción en la nueca del herraje de la ventana, el agujero está cubierto con una roseta con tapa corrediza

Descripción		Salien. cuadr.	F1	F9	F8707	F9016	C.P.	E.T.
			Código/€	Código/€	Código/€	Código/€		
Manilla extraíble, pieza		7	45	8176323 **10,87**	3976885 **11,39**	2859935 **10,35**	**1776281** **10,35**	5	30

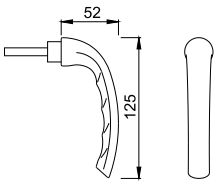

U26SV

duraplus®



Roseta para manilla extraíble HOPPE, de aluminio, para ventana:
- Tapa: tapa parcial corrediza
- Base: nylon, tetones de soporte
- Fijación: no visible, tornillos con rosca métrica M5
- Característica especial: adecuada para cubrir la nuez de la cremona

Descripción	Tetones Ø			F1	F3	F9	F8707	C.P.	E.T.
			Tornillos	Código/€	Código/€	Código/€	Código/€		
Roseta para manilla extraíble, pieza	10		sin	672240 **6,94**	1826218 **7,25**	811601 **7,25**	1838024 **6,60**	10	60
Descripción	Tetones Ø			F9016	F9714M			C.P.	E.T.
			Tornillos	Código/€	Código/€				
Roseta para manilla extraíble, pieza	10		sin	1721504 **6,60**	**1988567** **7,25**			10	60

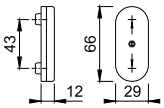

U34SV

duraplus®



Roseta para manilla extraíble HOPPE, de aluminio, para ventana:
- Tapa: tapa parcial corrediza
- Base: nylon, tetones de soporte
- Fijación: no visible, tornillos con rosca métrica M5
- Característica especial: adecuada para cubrir la nuez de la cremona

Descripción	Tetones Ø			F1	F9	F9016	F9714M	C.P.	E.T.
			Tornillos	Código/€	Código/€	Código/€	Código/€		
Roseta para manilla extraíble, pieza	10		sin	**686551** **6,94**	735709 **7,25**	569571 **6,60**	11889810 **7,25**	10	60

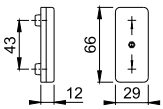

Resumen de productos y carta de colores: ver el fin del catálogo.

Nuevo



SecuSelect®
Secustik®
Cuadradillo Rápido

AUS950S

duraplus®

RAL GÜTEZEICHEN

Roseta para manilla HOPPE **SecuSelect®**, de aluminio, para ventanas oscilobatientes, con **Secustik®**, con llave:

- Verificada según las normativas **DIN EN 13126-3: 23/180-0133/33/C1** y **RAL-GZ 607/9**, **RAL200**; cumple los requisitos de la normativa **DIN EN 1627-1630 RC1-6**
- Cierre: cilindro a presión con llave reversible
- Posición de enclavamiento: 90°
- Tapa: roseta enteramente cubierta
- Base: zamak, tetones de soporte
- Cuadradillo: **HOPPE Cuadradillo Rápido** con cuadradillo lleno HOPPE
- Fijación: no visible, tornillos con rosca métrica M5
- Característica especial: seguridad básica integrada

Descripción	Tetones Ø		Salien. cuadr. Tornillos	F1 Código/€	F9 Código/€	F9016 Código/€	F9714M Código/€	C.P.	E.T.
Roseta para manilla, con llave, pieza	10	7	37 M5 x 50	11507883 **65,05**	11585456 **68,15**	11677831 **61,96**	**11585468** **68,15**	1	20

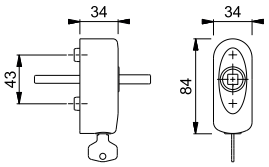

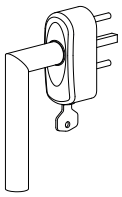

Ejemplo de montaje

Sólo se puede combinar con la manilla de puerta hembra de HOPPE, véase el capítulo "Juegos de manillas para puertas interiores".



SecuSelect®
Secustik®
Cuadradillo Rápido

EUS950S

duraplus®

RAL GÜTEZEICHEN

14

Roseta HOPPE **SecuSelect®**, de acero inoxidable, con **Secustik®**, para ventanas oscilobatientes, con llave:

- Verificada según las normativas **DIN EN 13126-3: 23/180-0133/33/C1** y **RAL-GZ 607/9**, **RAL200**; cumple los requisitos de la normativa **DIN EN 1627-1630 RC1-6**
- Cierre: cilindro a presión con llave reversible
- Posición de enclavamiento: 90°
- Tapa: roseta enteramente cubierta
- Base: zamak, tetones de soporte
- Cuadradillo: **HOPPE Cuadradillo Rápido** con cuadradillo lleno HOPPE
- Fijación: no visible, tornillos con rosca métrica M5
- Característica especial: seguridad básica integrada

Descripción	Tetones Ø		Salien. cuadr. Tornillos	F69 Código/€				C.P.	E.T.
Roseta para manilla, con llave, pieza	10	7	37 M5 x 50	**11517761** **98,59**				1	20

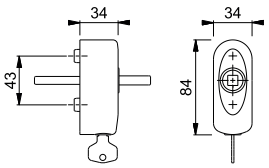

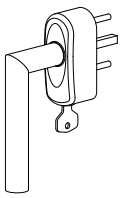

Ejemplo de montaje

Sólo se puede combinar con la manilla de puerta hembra de HOPPE, véase el capítulo "Juegos de manillas para puertas interiores".



SecuSelect®
Secustik®
Cuadradillo Rápido

MUS950S

duraplus®

RAL GÜTEZEICHEN

Roseta para manilla HOPPE **SecuSelect®**, de latón, para ventanas oscilobatientes, con **Secustik®**, con llave:

- Verificada según las normativas **DIN EN 13126-3: 23/180-0133/33/C1** y **RAL-GZ 607/9**, **RAL200**; cumple los requisitos de la normativa **DIN EN 1627-1630 RC1-6**
- Cierre: cilindro a presión con llave reversible
- Posición de enclavamiento: 90°
- Tapa: roseta enteramente cubierta
- Base: zamak, tetones de soporte
- Cuadradillo: **HOPPE Cuadradillo Rápido** con cuadradillo lleno HOPPE
- Fijación: no visible, tornillos con rosca métrica M5
- Característica especial: seguridad básica integrada

Descripción	Tetones Ø		Salien. cuadr. Tornillos	F78-1-R Código/€	F84-1-R Código/€	F96-1-R Código/€	F97-1-R Código/€	C.P.	E.T.
Roseta para manilla, con llave, pieza	10	7	37 M5 x 50	11838845 **140,69**	**11838851** **140,69**	11838863 **140,69**	11838875 **140,69**	1	20
Descripción	Tetones Ø		Salien. cuadr. Tornillos	F41-R Código/€				C.P.	E.T.
Roseta para manilla, con llave, pieza	10	7	37 M5 x 50	11522203 **130,65**				1	20

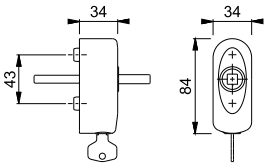

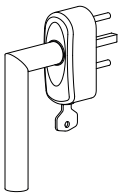

Ejemplo de montaje

Acabados:


F78-1-R


F84-1-R


F96-1-R


F97-1-R


F41-R

Todos los acabados con la letra **R** en su código de color tienen Resista®.

Resista®

Sólo se puede combinar con la manilla de puerta hembra de HOPPE, véase el capítulo "Juegos de manillas para puertas interiores".

Manillas de ventanas para personas con movilidad reducida

HOPPE®
La manilla que decora.

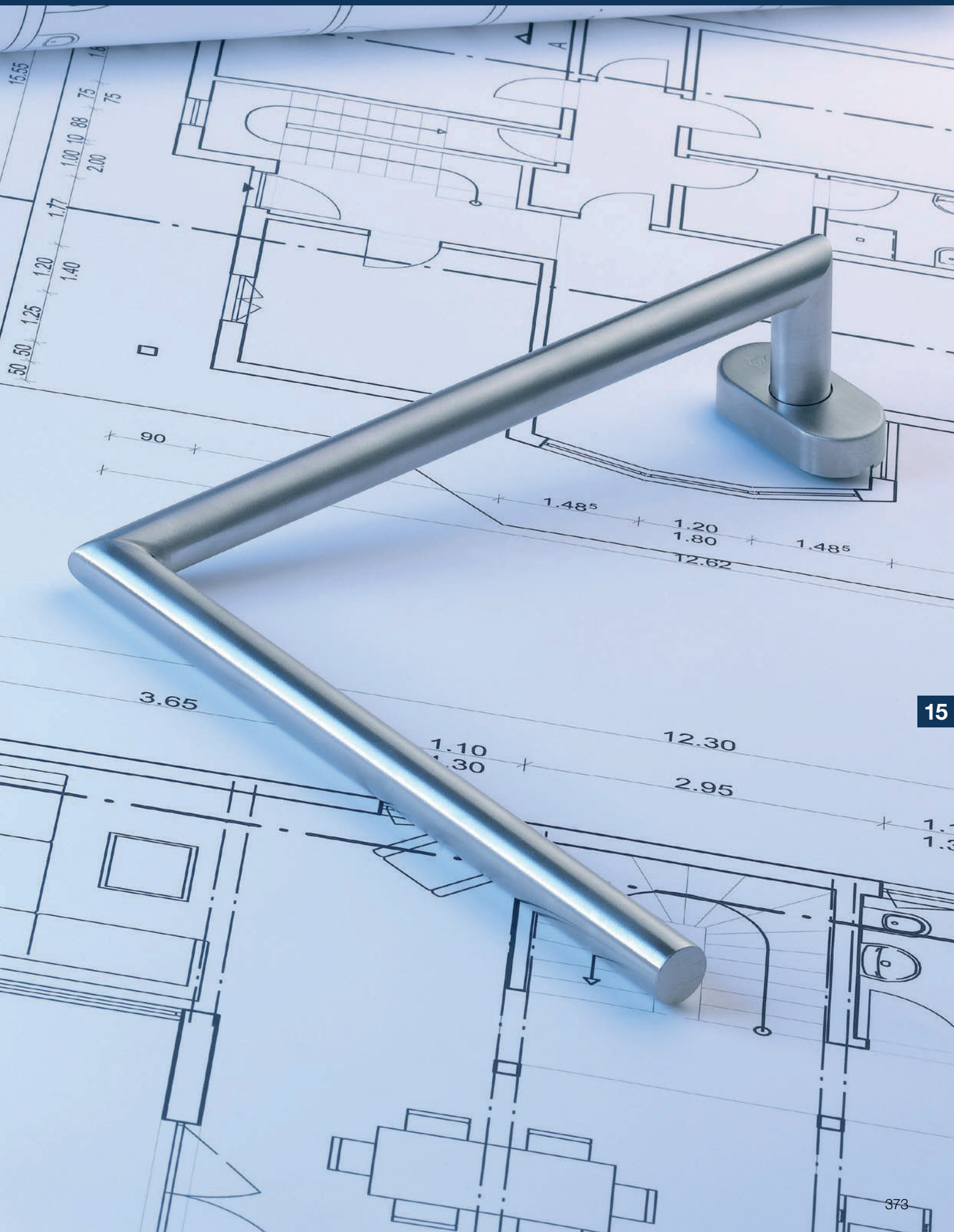

15

Resumen manillas de ventanas para personas con movilidad reducida



Colección de productos dura**plus**®

superar lo convencional



Amsterdam
E0499
pág. 378

= Acero inoxidable

Manillas de ventanas para personas con movilidad reducida





superar lo convencional **duraplus®**

Manillas de ventanas para personas con movilidad reducida



Secustik®
VarioFit®

Amsterdam - E0499/US956 150/150

duraplus®

Manilla HOPPE, con **Secustik®** y **VarioFit®**, de acero inoxidable, para ventanas oscilobatientes:
- Posición de enclavamiento: 90°
- Tapa: roseta enteramente cubierta
- Base: nylon, tetones de soporte
- Cuadradillo: lleno HOPPE, con muelle de compresión integrado en el cuadradillo interno, cubre una profundidad variable hasta 10 mm
- Fijación: no visible, tornillos con rosca métrica M5
- Característica especial: seguridad básica integrada, manilla grande de forma angular

Descripción	Tetones Ø	⊡	Salien. cuadr. Tornillos	F69 Código/€				C.P.	E.T.
Manilla para ventana de forma angular, derecha, pieza	10	7	32-42 M5 x 45/50	**10819255** **86,63**				1	5
Manilla para ventana de forma angular, izquierda, pieza	10	7	32-42 M5 x 45/50	10819263 **86,63**				1	5

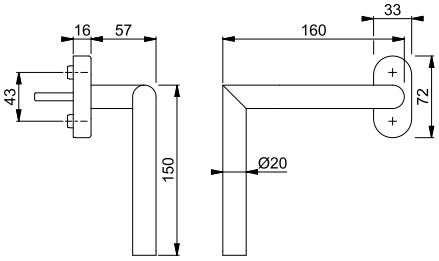



Secustik®
VarioFit®

Amsterdam - E0499/US956 200/200

duraplus®

Manilla HOPPE, con **Secustik®** y **VarioFit®**, de acero inoxidable, para ventanas oscilobatientes:
- Posición de enclavamiento: 90°
- Tapa: roseta enteramente cubierta
- Base: nylon, tetones de soporte
- Cuadradillo: lleno HOPPE, con muelle de compresión integrado en el cuadradillo interno, cubre una profundidad variable hasta 10 mm
- Fijación: no visible, tornillos con rosca métrica M5
- Característica especial: seguridad básica integrada, manilla grande de forma angular

Descripción	Tetones Ø	⊡	Salien. cuadr. Tornillos	F69 Código/€				C.P.	E.T.
Manilla para ventana de forma angular, derecha, pieza	10	7	32-42 M5 x 45/50	**10819271** **92,40**				1	5
Manilla para ventana de forma angular, izquierda, pieza	10	7	32-42 M5 x 45/50	10819280 **92,40**				1	5

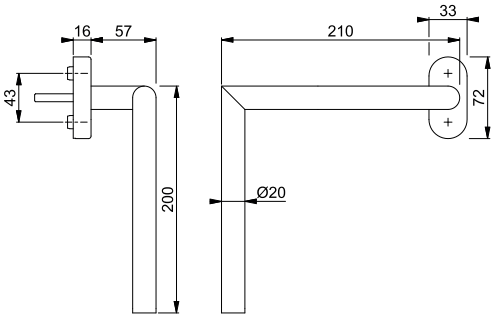

Resumen de productos y carta de colores: ver el fin del catálogo.

Amsterdam - E0499/US956 300/300

duraplus®



Manilla HOPPE, con **Secustik®** y **VarioFit®**, de acero inoxidable, para ventanas oscilobatientes:
- Posición de enclavamiento: 90°
- Tapa: roseta enteramente cubierta
- Base: nylon, tetones de soporte
- Cuadradillo: lleno HOPPE, con muelle de compresión integrado en el cuadradillo interno, cubre una profundidad variable hasta 10 mm
- Fijación: no visible, tornillos con rosca métrica M5
- Característica especial: seguridad básica integrada, manilla grande de forma angular

Secustik®
VarioFit®

Descripción	Tetones Ø		Salien. cuadr. Tornillos	F69 Código/€				C.P.	E.T.
Manilla para ventana de forma angular, derecha, pieza	10	7	32-42 M5 x 45/50	**10819301** **98,33**				1	5
Manilla para ventana de forma angular, izquierda, pieza	10	7	32-42 M5 x 45/50	10819319 **98,33**				1	5

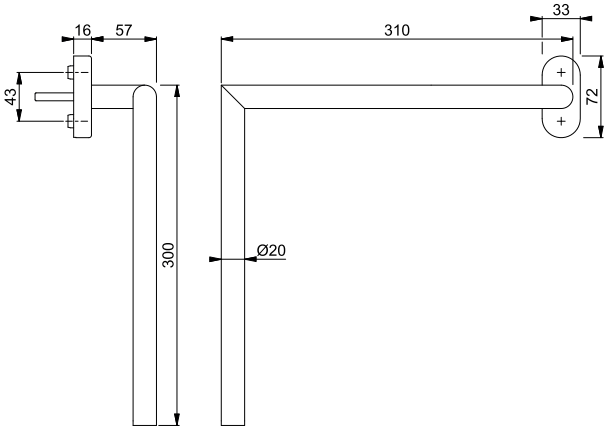

15

Juegos para puertas balconeras

HOPPE®
La manilla que decora.



16

Resumen juegos para puertas balconeras



Colección de productos dura**plus**®

superar lo convencional



Atlanta
0530, 1530
pág. 386



Austin
0769
Nuevo
pág. 387



Brest
0739, 1739
pág. 389



Hamburg
0700
pág. 390



Luxembourg
099KH
pág. 391



New York
0810
pág. 392



Tôkyô
0710, 1710
pág. 393



Toulon
0737, 1737
pág. 394



Tiradores
430, 535, K435
pág. 396

= Aluminio = Nylon

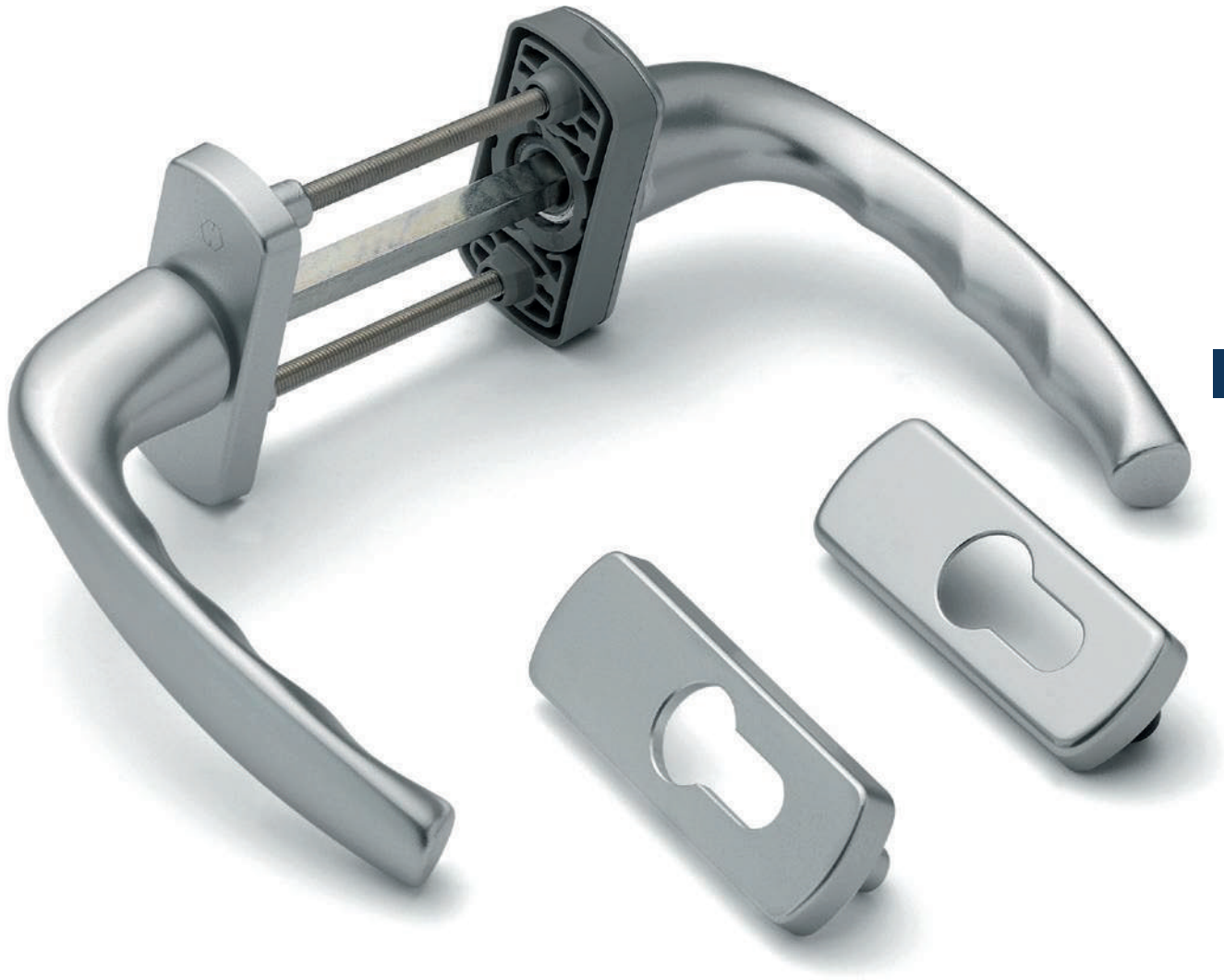

Juegos para puertas balconeras





16

superar lo convencional **duraplus®**



Atlanta - 0530/66N/U26/0530/66NS/49PNS

duraplus®

Juego de manillas con roseta y bocallave HOPPE, de aluminio, para puertas balconeras:
- Posición de enclavamiento: exterior giratoria, interior 90°
- Rosetas: externas fundidas, internas con base de nylon, roseta cubierta parcialmente y tetones de soporte
- Cuadradillo: cuadradillo lleno HOPPE
- Fijación: no visible, desde el interior, tornillos pasantes con rosca métrica M5

Descripción			Tetones Ø	Boca-llave	F1 Código/€	F3 Código/€	F4 Código/€	F9 Código/€	C.P.	E.T.
Juego de manillas	63-68	7	10		2266507 **45,86**	3087797 **48,05**	2266540 **48,05**	2266558 **48,05**	1	10
Descripción			Tetones Ø	Boca-llave	F8707 Código/€	F9016 Código/€	F9714M Código/€		C.P.	E.T.
Juego de manillas	63-68	7	10		2266566 **43,68**	2266574 **43,68**	**2737778** **48,05**		1	10

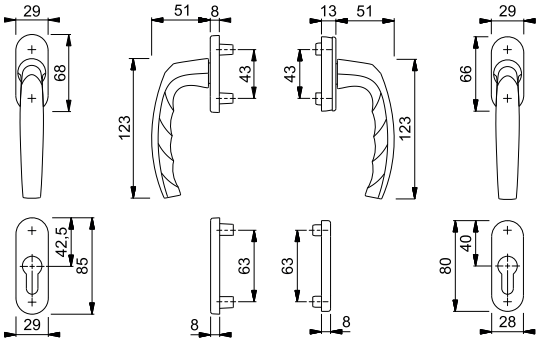



Atlanta - 099KH/66N/U26/0530/66NS/49PNS

duraplus®

Juego de manillas con roseta y bocallave HOPPE, de aluminio, manilla exterior con cuello corto, para puertas balconeras:
- Posición de enclavamiento: exterior giratoria, interior 90°
- Rosetas: externas fundidas, internas con base de nylon, roseta cubierta parcialmente y tetones de soporte
- Cuadradillo: cuadradillo lleno HOPPE
- Fijación: no visible, desde el interior, tornillos pasantes con rosca métrica M5

Descripción			Tetones Ø	Boca-llave	F1 Código/€	F4 Código/€	F9 Código/€	F9016 Código/€	C.P.	E.T.
Juego de manillas, manilla exterior con cuello corto	63-73	7	10		3980198 **45,86**		**3980227** **48,05**	3980243 **43,68**	1	10
	83-88	7	10			3208288 **48,05**			1	10

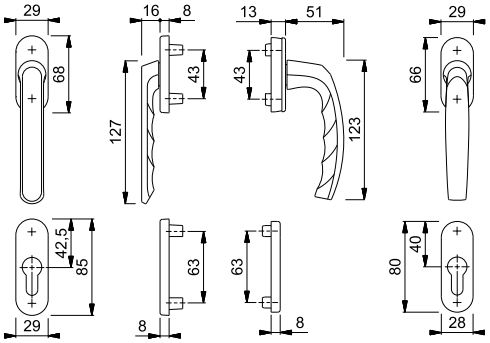

Resumen de productos y carta de colores: ver el fin del catálogo.

Atlanta - 1530/300LMSGL

duraplus®



Cuadradillo Rápido

Juego de manillas con placa estrecha HOPPE, de aluminio, para puertas balconeras:
- Verificado según la normativa **DIN EN 1906: 37-0140U**, para edificios públicos
- Ensamblaje: manillas sueltas, guías sin mantenimiento
- Conexión: **HOPPE Cuadradillo Rápido** con cuadradillo lleno HOPPE (versión macho/hembra)
- Placas: parte exterior con tetones de soporte, parte interior sin tetones de soporte
- Fijación: visible al interior, tornillos pasantes con rosca métrica M4

Descripción			Bocallave/ Distancia	F1 Código/€	F9 Código/€	F9016 Código/€	F9714M Código/€	C.P.	E.T.
Juego de manillas	68-77	8	92	3305037 **18,88**	3303402 **20,77**	3303349 **18,88**	**3401168** **20,77**	5	30

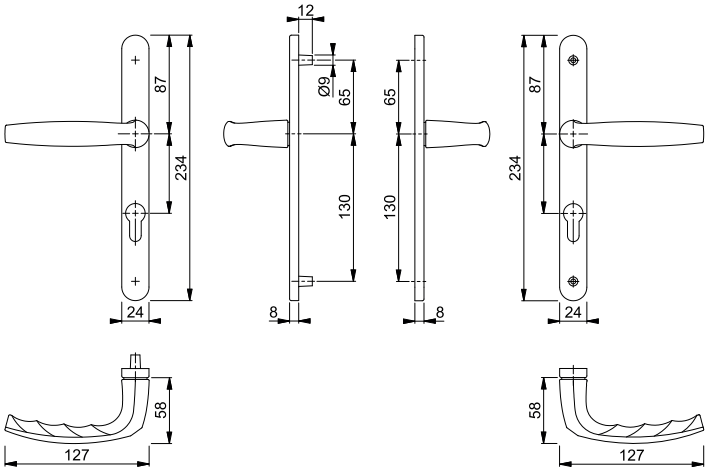

Nuevo

Austin - 0769/U34/51PNS

duraplus®



Medio juego de manillas con roseta y bocallave HOPPE, de aluminio, para puertas balconeras (lado interior):
- Posición de enclavamiento: 90°
- Rosetas: con base de nylon, roseta cubierta parcialmente y tetones de soporte
- Cuadradillo: para cuadradillo lleno HOPPE
- Fijación: no visible, tornillos pasantes con rosca métrica M5

Descripción			Tetones Ø	Boca-llave	F1 Código/€	F9 Código/€	F31-1 Código/€	F33-1 Código/€	C.P.	E.T.
Medio juego de manillas (lado interior)		7	10		11863596 **24,02**	11863638 **25,17**	11863651 **45,76**	11863614 **45,76**	1	10
Descripción			Tetones Ø	Boca-llave	F8707 Código/€	F9016 Código/€	F9016M Código/€	F9714M Código/€	C.P.	E.T.
Medio juego de manillas (lado interior)		7	10		11863687 **22,88**	11863663 **22,88**	11863675 **25,17**	**11863699** **25,17**	1	10

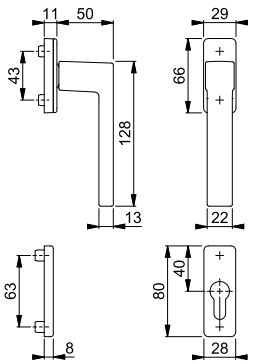

Sistema de fijación M5 (juegos de manillas con roseta, manilla/manilla) ver en la página 495.

Nuevo



Austin - 0769FA/51N/51NS

duraplus®

Medio juego de manillas con roseta y bocallave HOPPE, de aluminio, para puertas balconeras (lado exterior):
- Posición de enclavamiento: no
- Rosetas: fundidas, tetones de soporte
- Cuadradillo: para cuadradillo lleno HOPPE
- Fijación: no visible, desde el interior, para tornillos pasantes con rosca métrica M5

Descripción			Tetones Ø	Boca-llave	F1 Código/€	F9 Código/€	F31-1 Código/€	F33-1 Código/€	C.P.	E.T.
Medio juego de manillas (lado exterior)		7	10		11863705 **24,02**	11863729 **25,17**	11863742 **45,76**	11863730 **45,76**	1	10
Descripción			Tetones Ø	Boca-llave	F8707 Código/€	F9016 Código/€	F9016M Código/€	F9714M Código/€	C.P.	E.T.
Medio juego de manillas (lado exterior)		7	10		11863778 **22,88**	11863754 **22,88**	11863766 **25,17**	**11863785** **25,17**	1	10

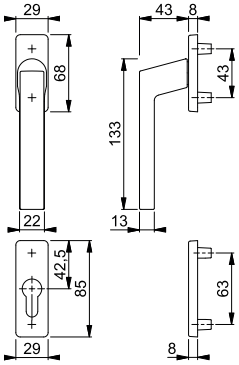

Sistema de fijación M5 (juegos de manillas con roseta, manilla/manilla) ver en la página 495.

Nuevo



Austin - 0769KH/51N/51NS

duraplus®

Manilla HOPPE, de aluminio, con cuello corto y bocallave, para puertas balconeras (lado exterior):
- Ensamblaje: fijo/giratorio
- Roseta: aluminio, tetones de soporte
- Cuadradillo: no
- Fijación: no visible, desde el interior, para tornillos con rosca métrica M5

Descripción			Tetones Ø	Boca-llave	F1 Código/€	F9 Código/€	F31-1 Código/€	F33-1 Código/€	C.P.	E.T.
Medio juego de manillas con cuello corto (lado exterior)		7	10		11864163 **30,71**	11864230 **32,19**	11864254 **58,50**	11864242 **58,50**	1	10
Descripción			Tetones Ø	Boca-llave	F8707 Código/€	F9016 Código/€	F9016M Código/€	F9714M Código/€	C.P.	E.T.
Medio juego de manillas con cuello corto (lado exterior)		7	10		11864315 **29,25**	11864278 **29,25**	11864308 **32,19**	**11864321** **32,19**	1	10

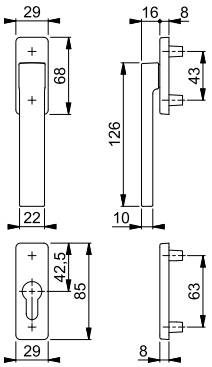

Sistema de fijación M5 (juegos de manillas con roseta, manilla con cuello corto/manilla) ver en la página 496.



Brest - 0739/66N/U26/0739/66NS/49PNS

duraplus®

Juego de manillas con roseta y bocallave HOPPE, de aluminio, para puertas balconeras:
- Posición de enclavamiento: exterior giratoria, interior 90°
- Rosetas: externas fundidas, internas con base de nylon, roseta cubierta parcialmente y tetones de soporte
- Cuadradillo: cuadradillo lleno HOPPE
- Fijación: no visible, desde el interior, tornillos pasantes con rosca métrica M5

Descripción			Tetones Ø	Boca-llave	F1 Código/€	F9 Código/€	F8707 Código/€	F9005 Código/€	C.P.	E.T.
Juego de manillas	63-68	7	10		2272173 **46,31**	2272181 **48,52**	2432579 **44,10**	11630371 **48,52**	1	10
Descripción			Tetones Ø	Boca-llave	F9016 Código/€	F9714M Código/€			C.P.	E.T.
Juego de manillas	63-68	7	10		2272190 **44,10**	**3359140** **48,52**			1	10

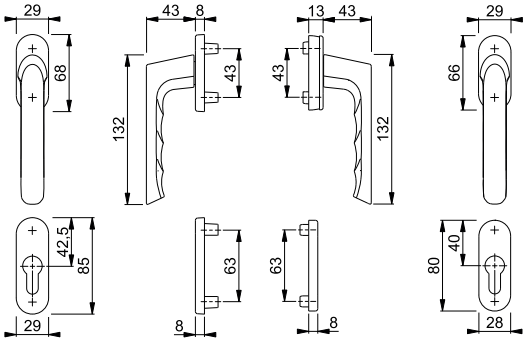



Brest - 099KH/66N/U26/0739/66NS/49PNS

duraplus®

Juego de manillas con roseta y bocallave HOPPE, de aluminio, manilla exterior con cuello corto, para puertas balconeras:
- Posición de enclavamiento: exterior giratoria, interior 90°
- Rosetas: externas fundidas, internas con base de nylon, roseta cubierta parcialmente y tetones de soporte
- Cuadradillo: cuadradillo lleno HOPPE
- Fijación: no visible, desde el interior, tornillos pasantes con rosca métrica M5

Descripción			Tetones Ø	Boca-llave	F1 Código/€	F9 Código/€	F8707 Código/€	F9005 Código/€	C.P.	E.T.
Juego de manillas, manilla exterior con cuello corto	63-73	7	10		3980876 **46,31**	3980884 **48,52**	11610220 **44,10**	11691384 **48,52**	1	10
Descripción			Tetones Ø	Boca-llave	F9016 Código/€				C.P.	E.T.
Juego de manillas, manilla exterior con cuello corto	63-73	7	10		**3980892** **44,10**				1	10

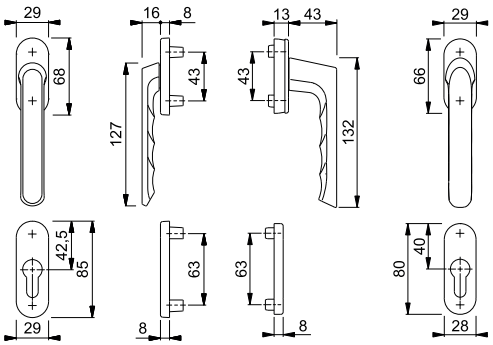

16

Juegos para puertas balconeras

Brest - 1739RH/300LMSGL

duraplus®



Cuadradillo Rápido

Juego de manillas con placa estrecha HOPPE, de aluminio, para puertas balconeras:
- Ensamblaje: manillas sueltas, guías sin mantenimiento
- Conexión: **HOPPE Cuadradillo Rápido** con cuadradillo lleno HOPPE (versión macho/hembra)
- Placas: parte exterior con tetones de soporte, parte interior sin tetones de soporte
- Fijación: visible al interior, tornillos pasantes con rosca métrica M4

Descripción			Bocallave/ Distancia	F9 Código/€	F9016 Código/€	F9714M Código/€		C.P.	E.T.
Juego de manillas	58-67	8	92	3918600 **22,93**	3918571 **20,85**	**3918589** **22,93**		5	30

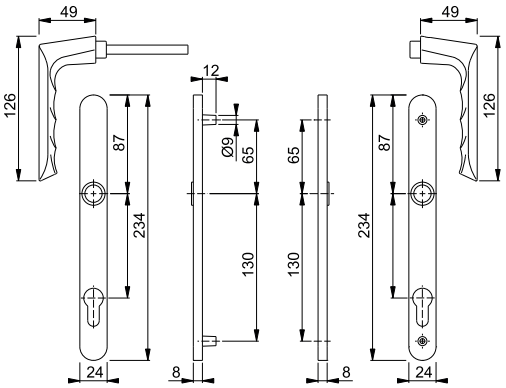

Nuevo

Hamburg - 0700FA/66N/66NS

duraplus®



Medio juego de manillas con roseta y bocallave HOPPE, de aluminio, para puertas balconeras (lado exterior):
- Posición de enclavamiento: no
- Rosetas: fundidas, tetones de soporte
- Cuadradillo: para cuadradillo lleno HOPPE
- Fijación: no visible, desde el interior, para tornillos pasantes con rosca métrica M5

Descripción			Tetones Ø	Boca-llave	F1 Código/€	F9 Código/€	F31-1 Código/€	F9016 Código/€	C.P.	E.T.
Medio juego de manillas (lado exterior)		7	10		11750905 **22,85**	11750935 **23,95**	11750959 **43,52**	11750984 **21,76**	1	10

Descripción			Tetones Ø	Boca-llave	F9714M Código/€				C.P.	E.T.
Medio juego de manillas (lado exterior)		7	10		**11751009** **23,95**				1	10

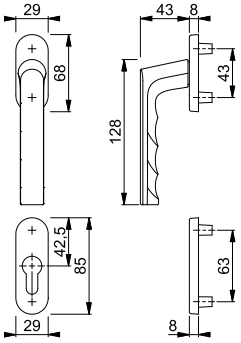

Sistema de fijación M5 (juegos de manillas con roseta, manilla/manilla) ver en la página 495.

Nuevo



Hamburg - 0700/U26/49PNS

duraplus®

Medio juego de manillas con roseta y bocallave HOPPE, de aluminio, para puertas balconeras (lado interior):
- Posición de enclavamiento: 90°
- Rosetas: con base de nylon, roseta cubierta parcialmente y tetones de soporte
- Cuadradillo: para cuadradillo lleno HOPPE
- Fijación: no visible, para tornillos pasantes con rosca métrica M5

Descripción			Tetones Ø	Boca-llave	F1 Código/€	F9 Código/€	F31-1 Código/€	F9016 Código/€	C.P.	E.T.
Medio juego de manillas (lado interior)		7	10		11750157 **22,85**	11750200 **23,95**	11750224 **43,52**	11750236 **21,76**	1	10
Descripción			Tetones Ø	Boca-llave	F9714M Código/€				C.P.	E.T.
Medio juego de manillas (lado interior)		7	10		**11750261** **23,95**				1	10

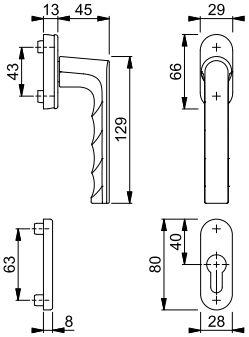

Sistema de fijación M5 (juegos de manillas con roseta, manilla/manilla) ver en la página 495.

Nuevo



Luxembourg - 099KH/66N/66NS

duraplus®

Manilla HOPPE, de aluminio, con cuello corto y bocallave, para puertas balconeras (lado exterior):
- Ensamblaje: fijo/giratorio
- Roseta: aluminio, tetones de soporte
- Cuadradillo: no
- Fijación: no visible, desde el interior, para tornillos con rosca métrica M5

Descripción			Tetones Ø	Boca-llave	F1 Código/€	F9 Código/€	F31-1 Código/€	F9016 Código/€	C.P.	E.T.
Medio juego de manillas con cuello corto (lado exterior)		7	10		3419860 **30,11**	10765517 **31,54**	11739265 **57,36**	11550922 **28,68**	1	10
Descripción			Tetones Ø	Boca-llave	F9714M Código/€				C.P.	E.T.
Medio juego de manillas con cuello corto (lado exterior)		7	10		**11739277** **31,54**				1	10

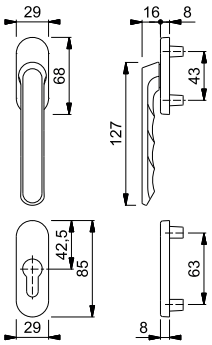

Sistema de fijación M5 (juegos de manillas con roseta, manilla con cuello corto/manilla) ver en la página 496.



New York - 0810/961N/U10/0810/962NS/PNS

duraplus®

Juego de manillas con roseta y bocallave HOPPE, de aluminio, para puertas balconeras:
- Posición de enclavamiento: exterior giratoria, interior 90°
- Rosetas: externas fundidas, internas con base de nylon, roseta cubierta parcialmente y tetones de soporte
- Cuadradillo: cuadradillo lleno HOPPE
- Fijación: no visible, desde el interior, tornillos pasantes con rosca métrica M5

Descripción			Tetones Ø	Boca-llave	F1 Código/€	F3 Código/€	F9 Código/€	F8707 Código/€	C.P.	E.T.
Juego de manillas	63-73	7	10		3273792 **44,93**	3382331 **47,09**	3273881 **47,09**	3273899 **42,80**	1	10
Descripción			Tetones Ø	Boca-llave	F9005 Código/€	F9016 Código/€	F9714M Código/€		C.P.	E.T.
Juego de manillas	63-73	7	10		11583435 **47,09**	3273901 **42,80**			1	10
		7 x 130	10				**11566140** **47,09**		1	10

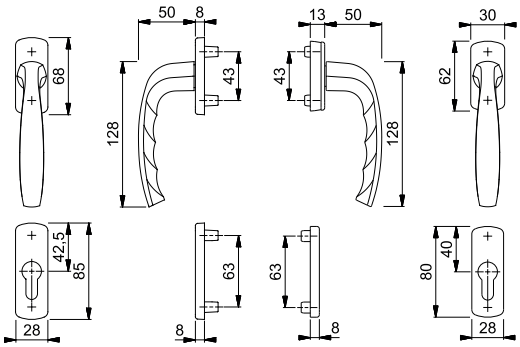



New York - 099KH/961N/U10/0810/962NS/PNS

duraplus®

Juego de manillas con roseta y bocallave HOPPE, de aluminio, manilla exterior con cuello corto, para puertas balconeras:
- Posición de enclavamiento: exterior giratoria, interior 90°
- Rosetas: externas fundidas, internas con base de nylon, roseta cubierta parcialmente y tetones de soporte
- Cuadradillo: cuadradillo lleno HOPPE
- Fijación: no visible, desde el interior, tornillos pasantes con rosca métrica M5

Descripción			Tetones Ø	Boca-llave	F1 Código/€	F3 Código/€	F9 Código/€	F8707 Código/€	C.P.	E.T.
Juego de manillas, manilla exterior con cuello corto	63-73	7	10		**3273928** **44,93**	3382366 **47,09**	3273936 **47,09**	3273944 **42,80**	1	10
Descripción			Tetones Ø	Boca-llave	F9016 Código/€				C.P.	E.T.
Juego de manillas, manilla exterior con cuello corto	63-73	7	10		3273952 **42,80**				1	10

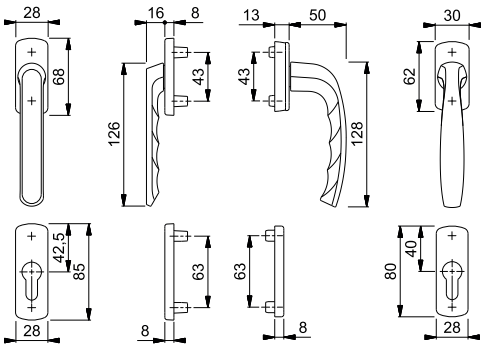

Resumen de productos y carta de colores: ver el fin del catálogo.

Tôkyô - 0710RH/66N/U26/0710/66NS/49PNS

duraplus®



Juego de manillas con roseta y bocallave HOPPE, de aluminio, para puertas balconeras:
- Posición de enclavamiento: exterior giratoria, interior 90°
- Rosetas: externas fundidas, internas con base de nylon, roseta cubierta parcialmente y tetones de soporte
- Cuadradillo: cuadradillo lleno HOPPE
- Fijación: no visible, desde el interior, tornillos pasantes con rosca métrica M5

Descripción			Tetones Ø	Boca-llave	F1 Código/€	F9 Código/€	F8707 Código/€	F9016 Código/€	C.P.	E.T.
Juego de manillas	63-68	7	10		2017826 **46,80**	2085925 **49,01**	2085861 **44,56**	2017842 **44,56**	1	10
Descripción			Tetones Ø	Boca-llave	F9714M Código/€				C.P.	E.T.
Juego de manillas	63-68	7	10		**2165183** **49,01**				1	10

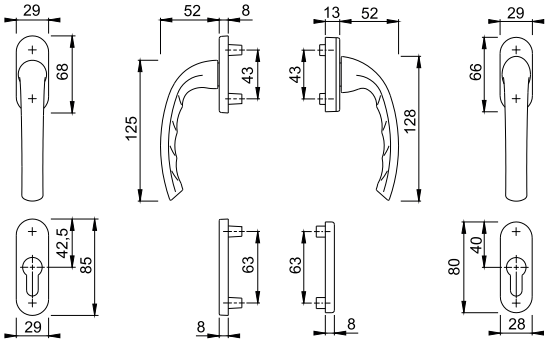

Tôkyô - 099KH/66N/U26/0710/66NS/49PNS

duraplus®



Juego de manillas con roseta y bocallave HOPPE, de aluminio, manilla exterior con cuello corto, para puertas balconeras:
- Posición de enclavamiento: exterior giratoria, interior 90°
- Rosetas: externas fundidas, internas con base de nylon, roseta cubierta parcialmente y tetones de soporte
- Cuadradillo: cuadradillo lleno HOPPE
- Fijación: no visible, desde el interior, tornillos pasantes con rosca métrica M5

Descripción			Tetones Ø	Boca-llave	F1 Código/€	F9 Código/€	F8707 Código/€	F9016 Código/€	C.P.	E.T.
Juego de manillas, manilla exterior con cuello corto	63-68	7	10		**2017885** **46,80**	2085802 **49,01**	2085757 **44,56**	2017893 **44,56**	1	10

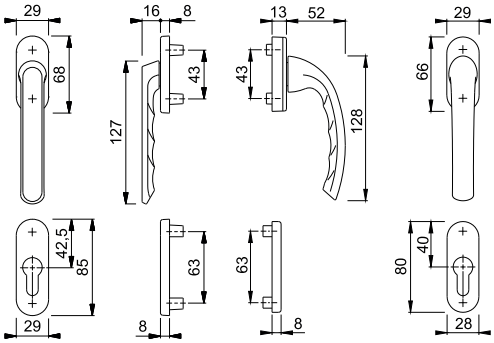

16

Juegos para puertas balconeras



Tôkyô - 1710RH/300LMSGL

duraplus®

Juego de manillas con placa estrecha HOPPE, de aluminio, para puertas balconeras:
- Ensamblaje: manillas sueltas, guías sin mantenimiento
- Conexión: cuadradillo perfilado HOPPE (versión macho/hembra)
- Placas: parte exterior con tetones de soporte, la parte interior no lleva tetones de soporte
- Fijación: visible al interior, tornillos pasantes con rosca métrica M4

Descripción			Bocallave/ Distancia	F1 Código/€	F9 Código/€	F9016 Código/€		C.P.	E.T.
Juego de manillas	68-77	8	92	3956403 **18,82**	1970615 **20,70**	**1970594** **18,82**		5	30

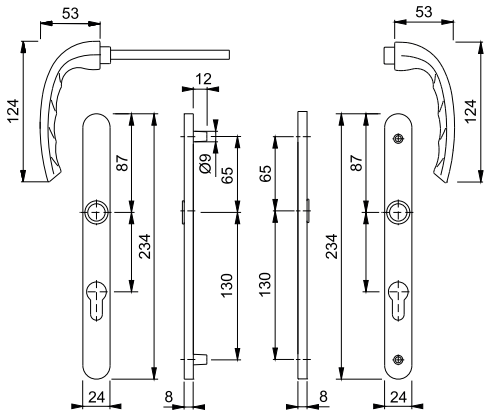



Toulon - 0737FA-1/51N/U34/0737/51NS/51PNS

duraplus®

Juego de manillas con roseta y bocallave HOPPE, de aluminio, para puertas balconeras:
- Posición de enclavamiento: exterior giratoria, interior 90°
- Rosetas: externas fundidas, internas con base de nylon, roseta cubierta parcialmente y tetones de soporte
- Cuadradillo: cuadradillo lleno HOPPE
- Fijación: no visible, desde el interior, tornillos pasantes con rosca métrica M5

Descripción			Tetones Ø	Boca-llave	F1 Código/€	F9 Código/€	F8707 Código/€	F9016 Código/€	C.P.	E.T.
Juego de manillas	63-73	7	10		11669093 **48,65**	11669159 **50,96**	11669160 **46,33**	11669172 **46,33**	1	10

Descripción			Tetones Ø	Boca-llave	F9714M Código/€	C.P.	E.T.
Juego de manillas	63-73	7	10		**11669123** **50,96**	1	10

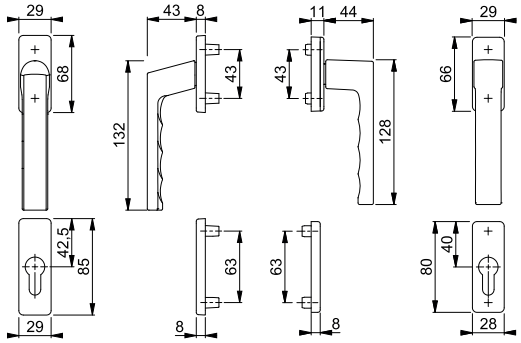

Resumen de productos y carta de colores: ver el fin del catálogo.



Toulon - 0737KH/51N/U34/0737/51NS/51PNS

duraplus®

Juego de manillas con roseta y bocallave HOPPE, de aluminio, manilla exterior con cuello corto, para puertas balconeras:
- Posición de enclavamiento: exterior giratoria, interior 90°
- Rosetas: externas fundidas, internas con base de nylon, roseta cubierta parcialmente y tetones de soporte
- Cuadradillo: cuadradillo lleno HOPPE
- Fijación: no visible, desde el interior, tornillos pasantes con rosca métrica M5

Descripción			Tetones Ø	Boca-llave	F1 Código/€	F3 Código/€	F4 Código/€	F9 Código/€	C.P.	E.T.
Juego de manillas, manilla exterior con cuello corto	63-73	7	10		3937739 **48,65**	3937843 **50,96**	3937991 **50,96**	3938011 **50,96**	1	10
Descripción			Tetones Ø	Boca-llave	F8707 Código/€	F9016 Código/€	F9714M Código/€		C.P.	E.T.
Juego de manillas, manilla exterior con cuello corto	63-73	7	10		3938053 **46,33**	3938117 **46,33**	**10822041** **50,96**		1	10

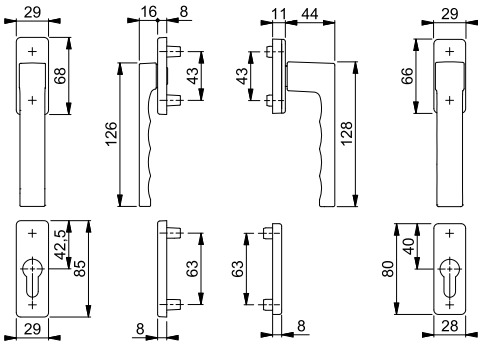

Toulon - 1737FA-1/200LMSGL/1737

duraplus®

Juego de manillas con placa estrecha HOPPE, de aluminio, para puertas balconeras:
- Ensamblaje: exterior manilla desplazada, interior manilla, ambas sueltas, guías sin mantenimiento
- Conexión: **HOPPE Cuadradillo Rápido** con cuadradillo lleno HOPPE (versión macho/hembra)
- Placas: parte exterior con tetones de soporte, la parte interior no lleva tetones de soporte
- Fijación: visible al interior, tornillos pasantes con rosca métrica M4



Cuadradillo Rápido

Descripción			Bocallave/ Distancia	F1 Código/€	F9 Código/€	F8707 Código/€	F9005 Código/€	C.P.	E.T.
Juego de manillas	68-77	8	92	11709558 **34,97**	11654648 **38,48**	11709565 **34,97**	11709571 **38,48**	5	30
Descripción			Bocallave/ Distancia	F9016M Código/€	F9714M Código/€			C.P.	E.T.
Juego de manillas	68-77	8	92	11656220 **38,48**	**11656396** **38,48**			5	30

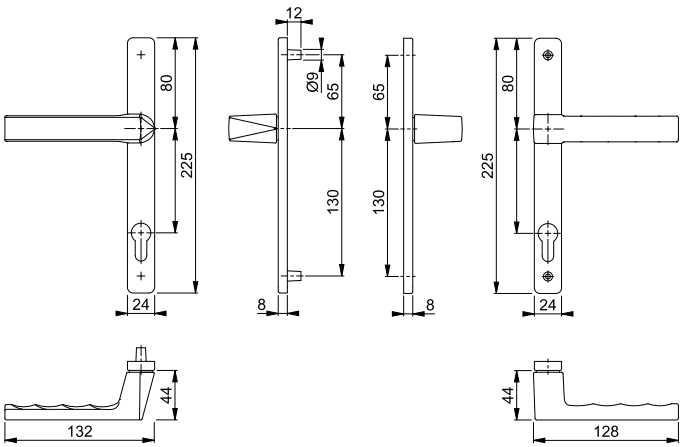

16

Juegos para puertas balconeras

430



Tirador HOPPE, de aluminio, para puertas balconeras:
• Fijación: visible, para tornillos multiuso

Descripción			Dimensión	F1	F9005	F9016	F9714M	C.P.	E.T.
				Código/€	Código/€	Código/€	Código/€		
Tirador, pieza			90		704811 **5,88**	634798 **5,33**		50	50
Tirador (sin tornillos), pieza			90	517077 **5,46**			**3339747** **5,72**	50	50

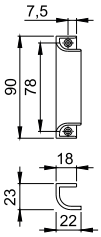

535



Tirador HOPPE, de aluminio, para puertas balconeras:
• Fijación: no visible, tornillos multiuso

Descripción				F1	F9	F9016	F9714M	C.P.	E.T.
				Código/€	Código/€	Código/€	Código/€		
Tirador, pieza				3873819 **6,79**	3943661 **7,12**	3976252 **6,47**	**11622118** **7,12**	50	50

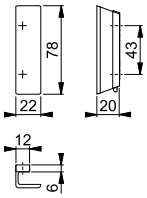

K435



Tirador HOPPE, de nylon, para puertas balconeras:
• Fijación: no visible, tornillos multiuso

Descripción				F8019M	F9003M	F9005M		C.P.	E.T.
				Código/€	Código/€	Código/€			
Tirador, pieza				572120 **4,47**	572113 **4,47**	**572137** **5,82**		10	60

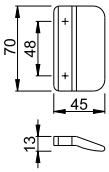

Resumen de productos y carta de colores: ver el fin del catálogo.

Manillas para corredera paralela abatible

HOPPE®
La manilla que decora.

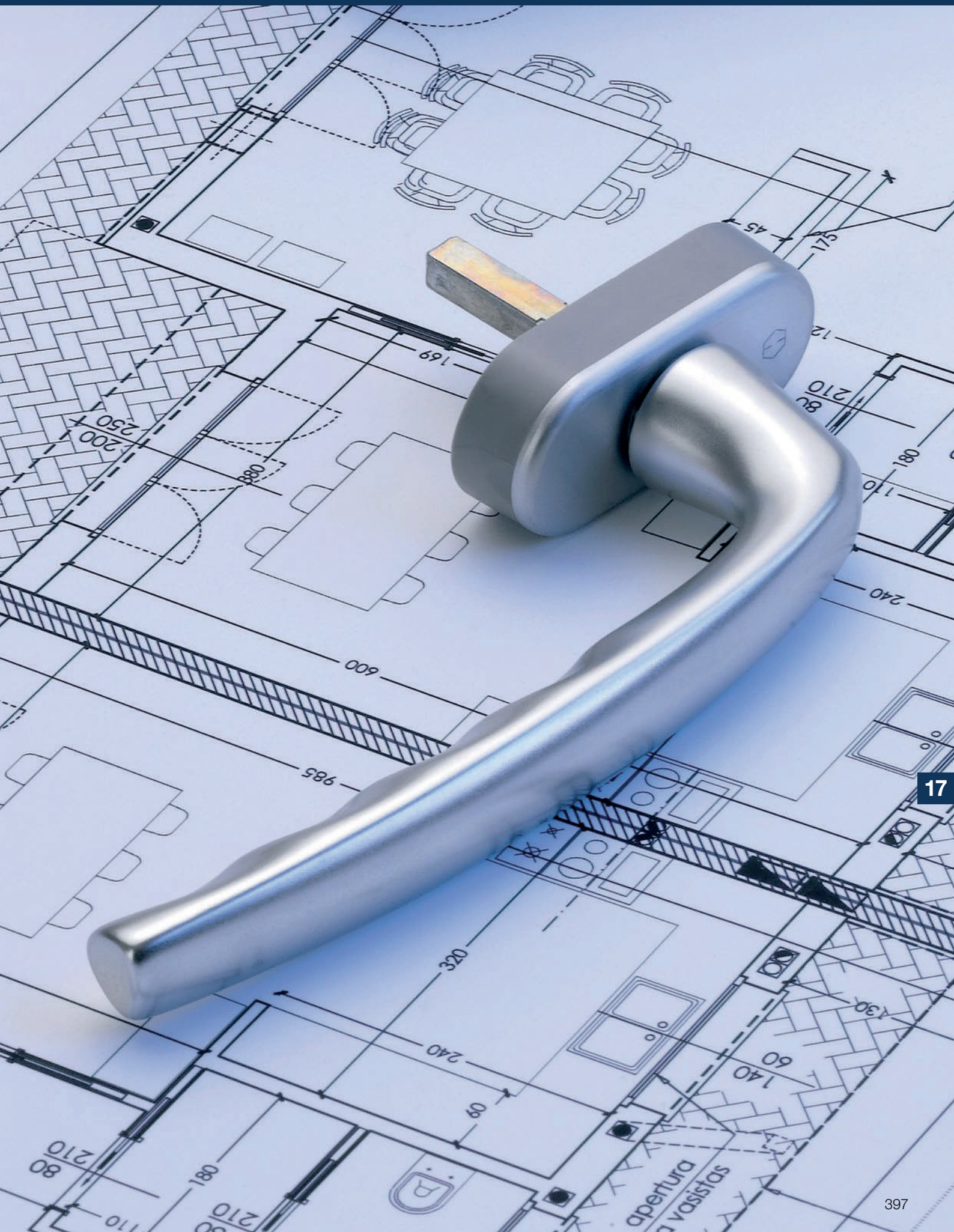

17

Resumen manillas para corredera paralela abatible



Colección de productos dura**plus**®

superar lo convencional

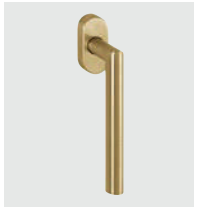

Amsterdam
PSK-E0400
pág. 402



Atlanta
PSK-(M)0530
pág. 403



Brest
PSK-0739
pág. 404



Dallas
PSK-(M)0643
pág. 405



Los Angeles
PSK-M0642
pág. 408



New York
PSK-0810
pág. 409



Paris
PSK-037
PSK-E038
pág. 410



Toulon
PSK-0737
pág. 412

= Aluminio = Acero inoxidable = Latón



Manillas para corredera paralela abatible



HOPPE®
La manilla que decora.



17

superar lo convencional duraplus®



Secustik®
VarioFit®

Amsterdam - PSK-E0400Z/US956

duraplus®

RAL GÜTEZEICHEN

Manilla HOPPE, de acero inoxidable, con **Secustik®** y **VarioFit®**, para corredera paralela abatible:

- Verificada según las normativas **DIN EN 13126-3: 23/180-0150/03/C1** y **RAL-GZ 607/9**
- Posición de enclavamiento: 90°
- Tapa: roseta enteramente cubierta
- Base: nylon, tetones de soporte
- Cuadradillo: lleno HOPPE, con muelle de compresión integrado en el cuadradillo interno, cubre una profundidad variable hasta 10 mm
- Fijación: no visible, tornillos con rosca métrica M5
- Característica especial: seguridad básica integrada

Descripción	Tetones Ø		Salien. cuadr. Tornillos	F78-1-R Código/€	F84-1-R Código/€	F96-1-R Código/€	F97-1-R Código/€	C.P.	E.T.
Manilla para corredera paralela abatible, pieza	10	7	32-42 M5 x 45/50	**11719692** **74,75**	11719722 **74,75**	11719709 **74,75**	11719655 **74,75**	1	10
Descripción	Tetones Ø		Salien. cuadr. Tornillos	F69 Código/€				C.P.	E.T.
Manilla para corredera paralela abatible, pieza	10	7	32-42 M5 x 45/50	11544405 **48,23**				10	60

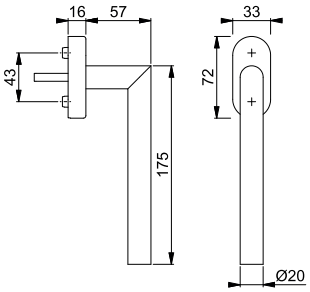

Acabados:



F78-1-R F84-1-R F96-1-R F97-1-R

Todos los acabados con la letra **R** en su código de color tienen Resista®.

Resista®

Atlanta - PSK-0530S/US952-1 100NM

duraplus®

RAL GÜTEZEICHEN



Secu100®
Secustik®
VarioFit®

Manilla HOPPE, con **Secu100® + Secustik®** y **VarioFit®**, de aluminio, con llave, para corredera paralela abatible:

- Verificada según las normativas **DIN EN 13126-3: 23/180-0132/33/C1** y **RAL-GZ 607/9**, **RAL100**; cumple los requisitos de la normativa **DIN EN 1627-1630 RC1-6**
- Cierre: cilindro a presión con llave reversible
- Posición de enclavamiento: 90°
- Tapa: roseta cubierta parcialmente
- Base: nylon, tetones de soporte
- Cuadradillo: lleno HOPPE, con muelle de compresión integrado en el cuadradillo interno, cubre una profundidad variable hasta 10 mm
- Fijación: no visible, tornillos con rosca métrica M5
- Característica especial: seguridad básica integrada

Descripción	Tetones Ø		Salien. cuadr. Tornillos	F1 Código/€	F4 Código/€	F9 Código/€	F9016 Código/€	C.P.	E.T.
Manilla para corredera paralela abatible, con llave, pieza	10	7	32-42 M5 x 50/55	**10766587 46,02**	10766616 **48,23**	10766624 **48,23**	10766641 **43,84**	2	20

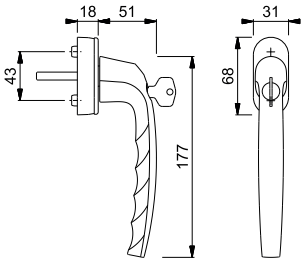

Atlanta - PSK-0530/US952-1

duraplus®

RAL GÜTEZEICHEN



Secustik®
VarioFit®

Manilla HOPPE, con **Secustik®** y **VarioFit®** de aluminio, para corredera paralela abatible:

- Verificada según las normativas **DIN EN 13126-3: 23/180-0150/03/C1** y **RAL-GZ 607/9**
- Posición de enclavamiento: 90°
- Tapa: roseta cubierta parcialmente
- Base: nylon, tetones de soporte
- Cuadradillo: lleno HOPPE, con muelle de compresión integrado en el cuadradillo interno, cubre una profundidad variable hasta 10 mm
- Fijación: no visible, tornillos con rosca métrica M5
- Característica especial: seguridad básica integrada

Descripción	Tetones Ø		Salien. cuadr. Tornillos	F1 Código/€	F3 Código/€	F4 Código/€	F9 Código/€	C.P.	E.T.
Manilla para corredera paralela abatible, pieza	10	7	32-42 M5 x 50/55	10761014 **20,93**	10761031 **21,94**	10761049 **21,94**	10761057 **21,94**	10	40
Descripción	Tetones Ø		Salien. cuadr. Tornillos	F9016 Código/€	F9714M Código/€			C.P.	E.T.
Manilla para corredera paralela abatible, pieza	10	7	32-42 M5 x 50/55	10761073 **19,94**	**11584749 21,94**			10	40

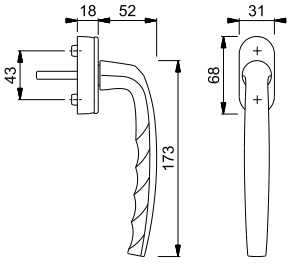

Manillas para corredera paralela abatible

Atlanta - PSK-M0530/US956

duraplus®

RAL GÜTEZEICHEN



Secustik®
VarioFit®

Manilla HOPPE, con **Secustik®** y **VarioFit®**, de latón, para corredera paralela abatible:
- Verificada según las normativas **DIN EN 13126-3: 23/180-0150/03/C1** y **RAL-GZ 607/9**
- Posición de enclavamiento: 90°
- Tapa: roseta enteramente cubierta
- Base: nylon, tetones de soporte
- Cuadradillo: lleno HOPPE, con muelle de compresión integrado en el cuadradillo interno, cubre una profundidad variable hasta 10 mm
- Fijación: no visible, tornillos con rosca métrica M5
- Característica especial: seguridad básica integrada

Descripción	Tetones Ø		Salien. cuadr. Tornillos	F41-R Código/€	F71 Código/€			C.P.	E.T.
Manilla para corredera paralela abatible, pieza	10	7	32-42 M5 x 45/50	**11570465** **43,94**	10808986 **33,80**			1	10

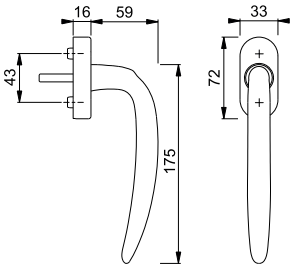

Todos los acabados con la letra **R** en su código de color tienen Resista®.

Resista®

Brest - PSK-0739/US954-1

duraplus®

RAL GÜTEZEICHEN



Secustik®
VarioFit®

Manilla HOPPE, con **Secustik®** y **VarioFit®**, de aluminio, para corredera paralela abatible:
- Verificada según la norma **RAL-GZ 607/9**
- Posición de enclavamiento: 90°
- Tapa: roseta cubierta parcialmente
- Base: nylon, tetones de soporte
- Cuadradillo: lleno HOPPE, con muelle de compresión integrado en el cuadradillo interno, cubre una profundidad variable hasta 10 mm
- Fijación: no visible, tornillos con rosca métrica M5
- Característica especial: seguridad básica integrada

Descripción	Tetones Ø		Salien. cuadr. Tornillos	F1 Código/€	F9 Código/€	F8707 Código/€	F9016 Código/€	C.P.	E.T.
Manilla para corredera paralela abatible, pieza	10	7	32-42 M5 x 50/55	10761292 **22,00**	10761321 **23,06**	10761330 **20,96**	10761348 **20,96**	10	40
Descripción	Tetones Ø		Salien. cuadr. Tornillos	F9714M Código/€				C.P.	E.T.
Manilla para corredera paralela abatible, pieza	10	7	32-42 M5 x 50/55	**11557102** **23,06**				10	40

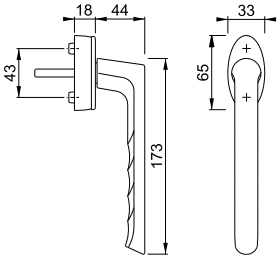

Resumen de productos y carta de colores: ver el fin del catálogo.

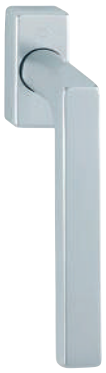

Secustik®
VarioFit®

Dallas - PSK-0643/US944

duraplus®

RAL GÜTEZEICHEN

Manilla HOPPE, con **Secustik®** y **VarioFit®**, de latón, para corredera paralela abatible:
- Verificada según las normativas **DIN EN 13126-3: 23/180-0150/03/C1** y **RAL-GZ 607/9**
- Posición de enclavamiento: 90°
- Tapa: roseta enteramente cubierta
- Base: nylon, tetones de soporte
- Cuadradillo: lleno HOPPE, con muelle de compresión integrado en el cuadradillo interno, cubre una profundidad variable hasta 10 mm
- Fijación: no visible, tornillos con rosca métrica M5
- Característica especial: seguridad básica integrada

Descripción	Tetones Ø		Salien. cuadr. Tornillos	F1 Código/€	F9 Código/€	F9016 Código/€		C.P.	E.T.
Manilla para corredera paralela abatible, pieza	10	7	32-42 M5 x 45/50	**10763415** **31,02**	10763431 **32,50**	10763440 **29,54**		10	40

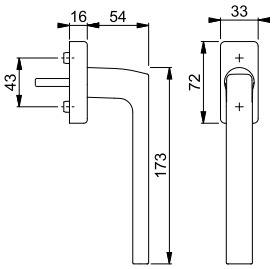

17

Manillas para corredera paralela abatible



Secustik®
VarioFit®

Dallas - PSK-M0643/US943

duraplus®

Manilla HOPPE, con **Secustik®** y **VarioFit®**, de latón, para corredera paralela abatible:
- Posición de enclavamiento: 90°
- Tapa: roseta cubierta parcialmente
- Base: nylon, tetones de soporte
- Cuadradillo: lleno HOPPE, con muelle de compresión integrado en el cuadradillo interno, cubre una profundidad variable hasta 10 mm
- Fijación: no visible, tornillos con rosca métrica M5
- Característica especial: seguridad básica integrada

CuZn

Descripción	Tetones Ø		Salien. cuadr. Tornillos	F78-R Código/€	F78-1-R Código/€	F84-R Código/€	F84-1-R Código/€	C.P.	E.T.
Manilla para corredera paralela abatible, pieza	10	7	32-42 M5 x 45/50	11718511 **59,54**	**11718535** **59,54**	11718614 **59,54**	11718626 **59,54**	1	10
Descripción	Tetones Ø		Salien. cuadr. Tornillos	F96-R Código/€	F96-1-R Código/€	F97-R Código/€	F97-1-R Código/€	C.P.	E.T.
Manilla para corredera paralela abatible, pieza	10	7	32-42 M5 x 45/50	11718547 **59,54**	11718602 **59,54**	11718481 **59,54**	11718505 **59,54**	1	10

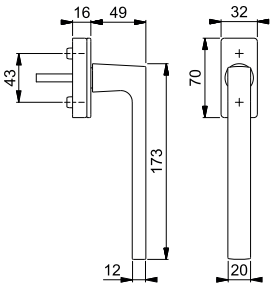

Acabados:

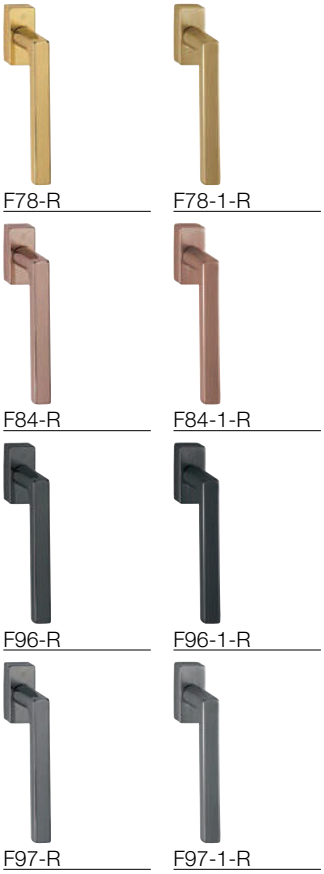

Todos los acabados con la letra **R** en su código de color tienen Resista®.

Resista®



Secustik®
VarioFit®

Dallas - PSK-M0643/US943

duraplus®

Manilla HOPPE, con **Secustik®** y **VarioFit®**, de latón, para corredera paralela abatible:
- Posición de enclavamiento: 90°
- Tapa: roseta cubierta parcialmente
- Base: nylon, tetones de soporte
- Cuadradillo: lleno HOPPE, con muelle de compresión integrado en el cuadradillo interno, cubre una profundidad variable hasta 10 mm
- Fijación: no visible, tornillos con rosca métrica M5
- Característica especial: seguridad básica integrada

CuZn

Descripción	Tetones Ø		Salien. cuadr. Tornillos	F41-R Código/€	F49-R Código/€			C.P.	E.T.
Manilla para corredera paralela abatible, pieza	10	7	32-42 M5 x 45/50	**10808994** **55,30**	11570593 **55,30**			1	10

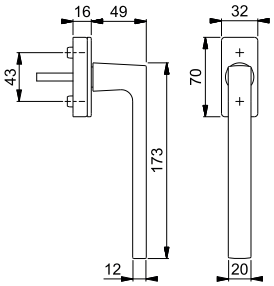

Todos los acabados con la letra **R** en su código de color tienen Resista®.

Resista®

17

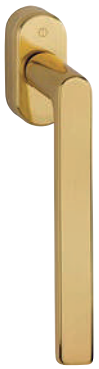

Secustik®
VarioFit®

Los Angeles - PSK-M0642/US910

duraplus®

Manilla HOPPE, con **Secustik®** y **VarioFit®**, de latón, para corredera paralela abatible:
- Posición de enclavamiento: 90°
- Tapa: roseta cubierta parcialmente
- Base: nylon, tetones de soporte
- Cuadradillo: lleno HOPPE, con muelle de compresión integrado en el cuadradillo interno, cubre una profundidad variable hasta 10 mm
- Fijación: no visible, tornillos con rosca métrica M5
- Característica especial: seguridad básica integrada

CuZn

Descripción	Tetones Ø		Salien. cuadr. / Tornillos	F78-R Código/€	F78-1-R Código/€	F84-R Código/€	F84-1-R Código/€	C.P.	E.T.
Manilla para corredera paralela abatible, pieza	10	7	32-42 M5 x 45/50	**11722940** **47,32**	11722952 **47,32**	11722988 **47,32**	11722995 **47,32**	1	10
Descripción	Tetones Ø		Salien. cuadr. / Tornillos	F96-R Código/€	F96-1-R Código/€	F97-R Código/€	F97-1-R Código/€	C.P.	E.T.
Manilla para corredera paralela abatible, pieza	10	7	32-42 M5 x 45/50	11722964 **47,32**	11722976 **47,32**	11722927 **47,32**	11722939 **47,32**	1	10

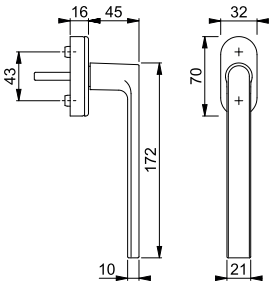

Acabados:

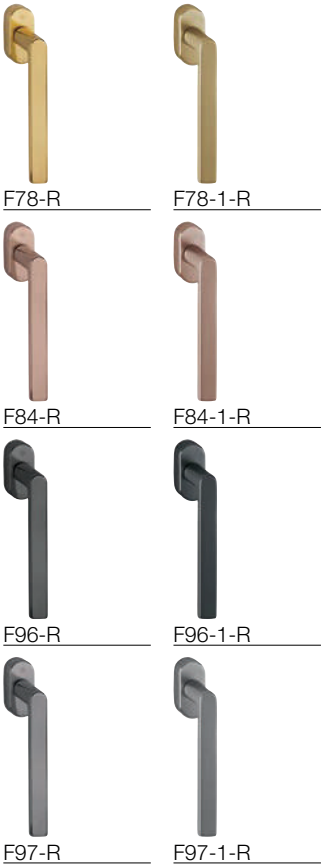

Todos los acabados con la letra **R** en su código de color tienen Resista®.

Resista®

Los Angeles - PSK-M0642/US943

duraplus®



Secustik®
VarioFit®

Manilla HOPPE, con **Secustik®** y **VarioFit®**, de latón, para corredera paralela abatible:
- Posición de enclavamiento: 90°
- Tapa: roseta cubierta parcialmente
- Base: nylon, tetones de soporte
- Cuadradillo: lleno HOPPE, con muelle de compresión integrado en el cuadradillo interno, cubre una profundidad variable hasta 10 mm
- Fijación: no visible, tornillos con rosca métrica M5
- Característica especial: seguridad básica integrada

Descripción	Tetones Ø		Salien. cuadr. Tornillos	F41-R Código/€	F49-R Código/€			C.P.	E.T.
Manilla para corredera paralela abatible, pieza	10	7	32-42 M5 x 45/50	11570519 **43,94**	**11570532** **43,94**			1	10

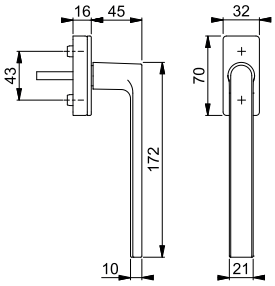

Todos los acabados con la letra **R** en su código de color tienen Resista®.

Resista®

New York - PSK-0810S/US10 100NM

duraplus®

RAL GÜTEZEICHEN



Secu100®
Secustik®
VarioFit®

Manilla HOPPE, con **Secu100® + Secustik®** y **VarioFit®**, de aluminio, con llave, para corredera paralela abatible:
- Verificada según las normativas **DIN EN 13126-3: 23/180-0132/33/C1** y **RAL-GZ 607/9**, **RAL100**; cumple los requisitos de la normativa **DIN EN 1627-1630 RC1-6**
- Cierre: cilindro a presión con llave reversible
- Posición de enclavamiento: 90°
- Tapa: roseta cubierta parcialmente
- Base: nylon, tetones de soporte
- Cuadradillo: lleno HOPPE, con muelle de compresión integrado en el cuadradillo interno, cubre una profundidad variable hasta 10 mm
- Fijación: no visible, tornillos con rosca métrica M5
- Característica especial: seguridad básica integrada

Descripción	Tetones Ø		Salien. cuadr. Tornillos	F1 Código/€	F9 Código/€	F9016 Código/€		C.P.	E.T.
Manilla para corredera paralela abatible, con llave, pieza	10	7	32-42 M5 x 50/55	**10765701** **44,62**	10765736 **46,72**	10765752 **42,48**		2	20

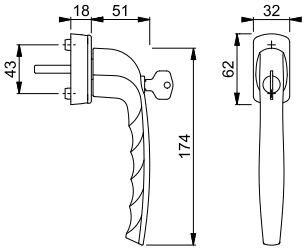

Manillas para corredera paralela abatible

New York - PSK-0810/US10

duraplus®

RAL GÜTEZEICHEN



Secustik®
VarioFit®

Manilla HOPPE, con **Secustik®** y **VarioFit®** de aluminio, para corredera paralela abatible:

- Verificada según las normativas **DIN EN 13126-3: 23/180-0150/03/C1** y **RAL-GZ 607/9**
- Posición de enclavamiento: 90°
- Tapa: roseta cubierta parcialmente
- Base: nylon, tetones de soporte
- Cuadradillo: lleno HOPPE, con muelle de compresión integrado en el cuadradillo interno, cubre una profundidad variable hasta 10 mm
- Fijación: no visible, tornillos con rosca métrica M5
- Característica especial: seguridad básica integrada

Descripción	Tetones Ø		Salien. cuadr. Tornillos	F1 Código/€	F3 Código/€	F9 Código/€	F8707 Código/€	C.P.	E.T.
Manilla para corredera paralela abatible, pieza	10	7	32-42 M5 x 50/55	**10783432** **19,53**	10783459 **20,46**	10783475 **20,46**	10783483 **18,59**	10	40
Descripción	Tetones Ø		Salien. cuadr. Tornillos	F9016 Código/€				C.P.	E.T.
Manilla para corredera paralela abatible, pieza	10	7	32-42 M5 x 50/55	10783491 **18,59**				10	40

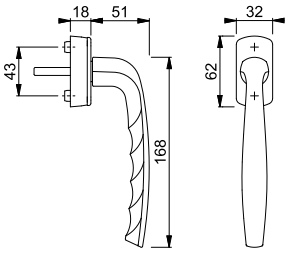

Paris - PSK-037S/U11Z 200NM

duraplus®

RAL GÜTEZEICHEN



Secu200®

Manilla HOPPE, de aluminio, **con Secu200®**, para corredera paralela abatible, con llave:

- Verificado según las normativas **DIN EN 13126-3: 23/180-0133/33/C1** y **RAL-GZ 607/9**, **RAL200**; cumple los requisitos de la normativa **DIN EN 1627-1630 RC1-6**
- Cierre: cilindro con llave reversible
- Posición de enclavamiento: 90°
- Tapa: roseta cubierta parcialmente
- Base: zamak, tetones de soporte
- Cuadradillo: cuadradillo lleno HOPPE
- Fijación: no visible, tornillos con rosca métrica M5

Descripción	Tetones Ø		Salien. cuadr. Tornillos	F9016 Código/€				C.P.	E.T.
Manilla para corredera paralela abatible, con llave, pieza	10	7	35 M5 x 45	**2720706** **50,26**				2	20

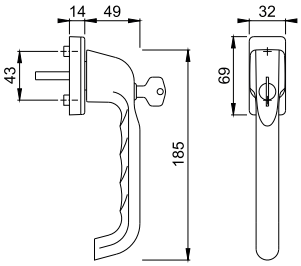

Resumen de productos y carta de colores: ver el fin del catálogo.



Paris - PSK-037/U11

duraplus®

Manilla HOPPE, de aluminio, para corredera paralela abatible:
- Posición de enclavamiento: 90°
- Tapa: roseta cubierta parcialmente
- Base: nylon, tetones de soporte
- Cuadradillo: cuadradillo lleno HOPPE
- Fijación: no visible, para tornillos con rosca métrica M5

Descripción	Tetones Ø		Salien. cuadr. Tornillos	F1 Código/€	F9 Código/€	F9016 Código/€		C.P.	E.T.
Manilla para corredera paralela abatible, pieza	10	7	35 sin		2218601 **25,82**			2	20
			35 M5 x 40			761104 **23,61**		2	20
			37 sin	**2358137** **24,65**				2	20

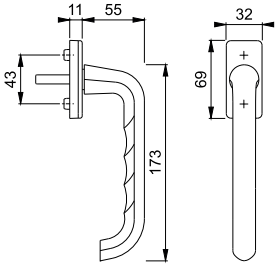



Secustik®
VarioFit®

Paris - PSK-E038Z/US956

duraplus®

RAL GÜTEZEICHEN

Manilla HOPPE, de acero inoxidable, con **Secustik®** y **VarioFit®**, para corredera paralela abatible:
- Verificada según las normativas **DIN EN 13126-3: 23/180-0150/03/C1** y **RAL-GZ 607/9**
- Posición de enclavamiento: 90°
- Tapa: roseta enteramente cubierta
- Base: nylon, tetones de soporte
- Cuadradillo: lleno HOPPE, con muelle de compresión integrado en el cuadradillo interno, cubre una profundidad variable hasta 10 mm
- Fijación: no visible, tornillos con rosca métrica M5
- Característica especial: seguridad básica integrada

Descripción	Tetones Ø		Salien. cuadr. Tornillos	F69 Código/€				C.P.	E.T.
Manilla para corredera paralela abatible, pieza	10	7	32-42 M5 x 45/50	**11567909** **48,23**				1	10

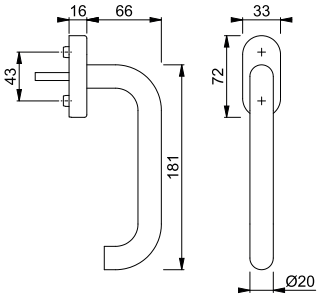

Manillas para corredera paralela abatible

Toulon - PSK-0737S/US947-1 100NM

duraplus®

RAL GÜTEZEICHEN



Secu100®
Secustik®
VarioFit®

Manilla HOPPE, con **Secu100® + Secustik®** y **VarioFit®**, de aluminio, con llave, para corredera paralela abatible:

- Verificada según las normativas **DIN EN 13126-3: 23/180-0132/33/C1** y **RAL-GZ 607/9**, **RAL100**; cumple los requisitos de la normativa **DIN EN 1627-1630 RC1-6**
- Cierre: cilindro a presión con llave reversible
- Posición de enclavamiento: 90°
- Tapa: roseta cubierta parcialmente
- Base: nylon, tetones de soporte
- Cuadradillo: lleno HOPPE, con muelle de compresión integrado en el cuadradillo interno, cubre una profundidad variable hasta 10 mm
- Fijación: no visible, tornillos con rosca métrica M5
- Característica especial: seguridad básica integrada

Descripción	Tetones Ø		Salien. cuadr. Tornillos	F1 Código/€	F3 Código/€	F9 Código/€	F8707 Código/€	C.P.	E.T.
Manilla para corredera paralela abatible, con llave, pieza	10	7	32-42 M5 x 50/55	10790106 **47,29**	10790114 **49,53**	10790131 **49,53**	10790149 **45,03**	2	20
Descripción	Tetones Ø		Salien. cuadr. Tornillos	F9016 Código/€	F9714M Código/€			C.P.	E.T.
Manilla para corredera paralela abatible, con llave, pieza	10	7	32-42 M5 x 50/55	10790157 **45,03**	**11795463** **49,53**			2	20

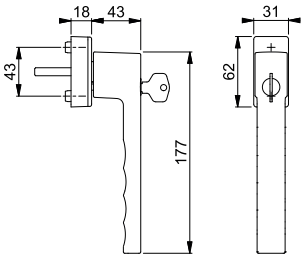

Toulon - PSK-0737/US947-1

duraplus®

RAL GÜTEZEICHEN



Secustik®
VarioFit®

Manilla HOPPE, con **Secustik®** y **VarioFit®** de aluminio, para corredera paralela abatible:

- Verificada según las normativas **DIN EN 13126-3: 23/180-0150/03/C1** y **RAL-GZ 607/9**
- Posición de enclavamiento: 90°
- Tapa: roseta cubierta parcialmente
- Base: nylon, tetones de soporte
- Cuadradillo: lleno HOPPE, con muelle de compresión integrado en el cuadradillo interno, cubre una profundidad variable hasta 10 mm
- Fijación: no visible, tornillos con rosca métrica M5
- Característica especial: seguridad básica integrada

Descripción	Tetones Ø		Salien. cuadr. Tornillos	F1 Código/€	F3 Código/€	F4 Código/€	F9 Código/€	C.P.	E.T.
Manilla para corredera paralela abatible, pieza	10	7	32-42 M5 x 50/55	10790042 **22,20**	10790051 **23,24**	10790069 **23,24**	10790077 **23,24**	2	20
Descripción	Tetones Ø		Salien. cuadr. Tornillos	F8707 Código/€	F9016 Código/€	F9714M Código/€		C.P.	E.T.
Manilla para corredera paralela abatible, pieza	10	7	32-42 M5 x 50/55	10790085 **21,14**	10790093 **21,14**	**11506398** **23,24**		2	20

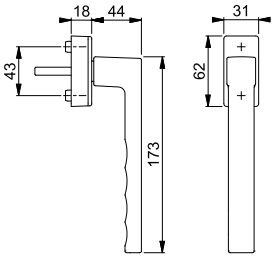

Resumen de productos y carta de colores: ver el fin del catálogo.

Juegos para puertas correderas elevables

HOPPE®
La manilla que decora.

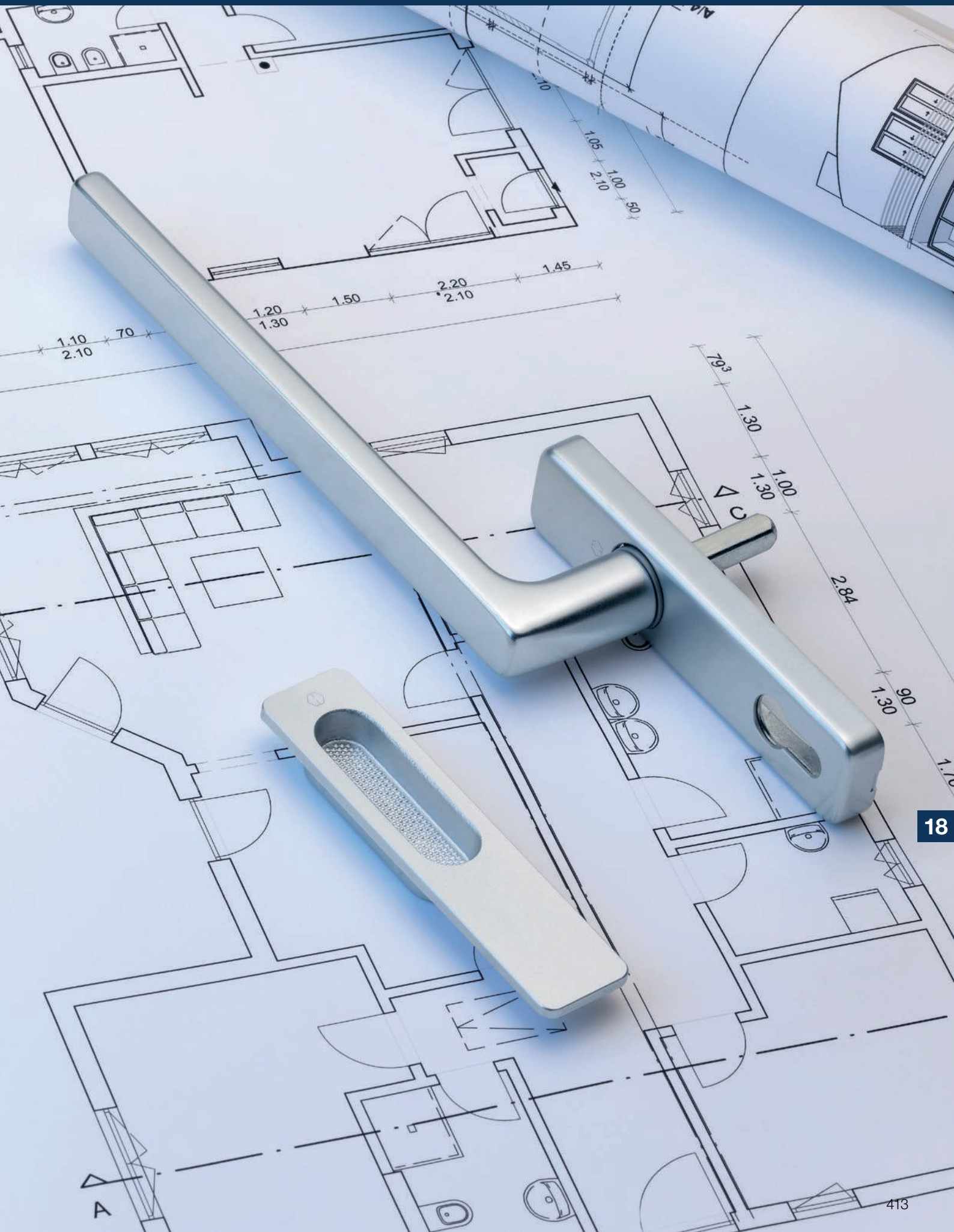

18

Resumen juegos para puertas correderas elevables



Colección de productos dura**plus**®

superar lo convencional

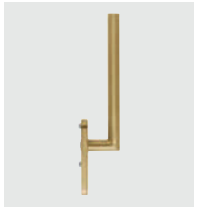

Amsterdam
HS-E0400
pág. 418



Atlanta
HS-(M)0530
pág. 419



Austin
HS-0769,
HS-4615
Nuevo
pág. 423



Bonn
HS-E050
pág. 426



Brest
HS-0739
pág. 426



Dallas
HS-(M)0643
pág. 427



Hamburg
HS-0700
Nuevo
pág. 431



Los Angeles
HS-M0642
pág. 432



New York
HS-0810
pág. 435



Paris
HS-(E)038
pág. 436



Tôkyô
HS-571
pág. 438



Toulon
HS-0737
pág. 439



HS-575
pág. 440



422-3
pág. 441



M423
pág. 442

= Aluminio = Acero inoxidable = Latón



Juegos para puertas correderas elevables





superar lo convencional **duraplus®**



Amsterdam - HS-E0400F-25/431N-AS

duraplus®

Medio juego palanca HOPPE, de acero inoxidable, para puertas balconeras (lado exterior):
- Ensamblaje: palanca fija/giratoria
- Retención: retención de bola de 180°
- Base: zamak, tetones de soporte
- Cuadradillo: para cuadradillo lleno HOPPE con cantos redondeados
- Fijación: no visible, lado interior, tornillos pasantes con rosca métrica M6

Descripción			Bocallave/ Distancia	F78-1-R Código/€	F84-1-R Código/€	F96-1-R Código/€	F97-1-R Código/€	C.P.	E.T.
Medio juego palanca par puerta balconera (**lado exterior**)		10	69	**11834560** **201,19**	11834572 **201,19**	11834596 **201,19**	11834602 **201,19**	1	4

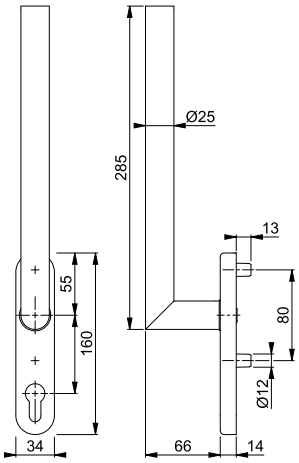

Acabados:


F78-1-R


F84-1-R


F96-1-R


F97-1-R

Todos los acabados con la letra **R** en su código de color tienen Resista®.

Resista®

Para otros grosores de puerta ver el set tornillos en la página 497 y el cuadradillo lleno en la página 492.



Amsterdam - HS-E0400F-25/431N-AS

duraplus®

Medio juego palanca HOPPE, de acero inoxidable, para puertas balconeras (lado interior):
- Ensamblaje: palanca fija/giratoria
- Retención: retención de bola de 180°
- Base: zamak, tetones de soporte
- Cuadradillo: para cuadradillo lleno HOPPE con cantos redondeados
- Fijación: no visible, para tornillos pasantes con rosca métrica M6

Descripción			Bocallave/ Distancia	F78-1-R Código/€	F84-1-R Código/€	F96-1-R Código/€	F97-1-R Código/€	C.P.	E.T.
Medio juego palanca para puertas balconeras (**lado interior**)		10	69	11834523 **201,19**	11834535 **201,19**	11834547 **201,19**	11834559 **201,19**	1	4
			sin boca-llave	**11719813** **201,19**	11719874 **201,19**	11719825 **201,19**	11719783 **201,19**	1	4

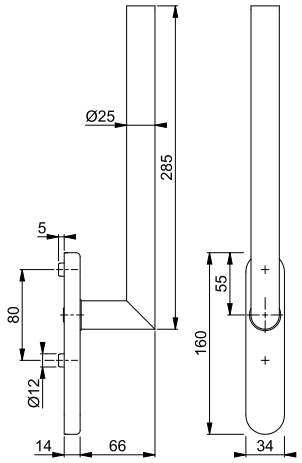

Acabados:


F78-1-R


F84-1-R


F96-1-R


F97-1-R

Todos los acabados con la letra **R** en su código de color tienen Resista®.

Resista®

Para otros grosores de puerta ver el set tornillos en la página 497 y el cuadradillo lleno en la página 492.

Para uñero exterior M423 ver la página 442.



Amsterdam - HS-E0400F-25/431N-AS/422

duraplus®

Palanca HOPPE, de acero inoxidable, con uñero exterior, para puertas balconeras:
- Ensamblaje: palanca fija/giratoria
- Retención: retención de bola de 180°
- Base: parte interior de zamak, tetones de soporte
- Cuadradillo: cuadradillo lleno HOPPE, suelto, con cantos redondeados
- Fijación: no visible, tornillos pasantes con rosca métrica M6

Descripción			Bocallave/ Distancia	F31-1/F69 Código/€				C.P.	E.T.
Palanca, con uñero exterior, para puerta balconera	75-80	10x73	69	11622210 **136,81**				1	4
			sin boca-llave	**11622209** **136,81**				1	4

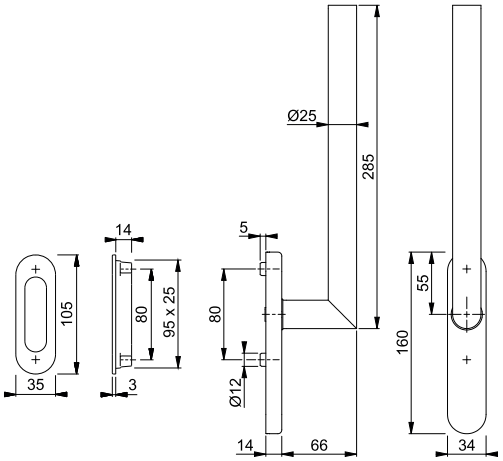

Para otros grosores de puerta ver el set tornillos en la página 497 y el cuadradillo lleno en la página 492.



Atlanta - HS-0530/431N-AS

duraplus®

Juego de palancas HOPPE, de aluminio, para puertas balconeras:
- Ensamblaje: palanca fija/giratoria
- Retención: retención de bola de 180°
- Base: zamak, tetones de soporte
- Cuadradillo: cuadradillo lleno HOPPE, suelto, con cantos redondeados
- Fijación: no visible, tornillos pasantes con rosca métrica M6

Descripción			Bocallave/ Distancia	F1 Código/€	F3 Código/€	F4 Código/€	F9 Código/€	C.P.	E.T.
Juego de palancas para puerta balconera	75-80	10x128	69	**11641691** **86,66**	11641708 **90,77**	11641715 **90,77**	11641800 **90,77**	1	4
Descripción			Bocallave/ Distancia	F8707 Código/€	F9016 Código/€	F9714M Código/€		C.P.	E.T.
Juego de palancas para puerta balconera	75-80	10x128	69	11641794 **82,52**	11641848 **82,52**	11798002 **90,77**		1	4

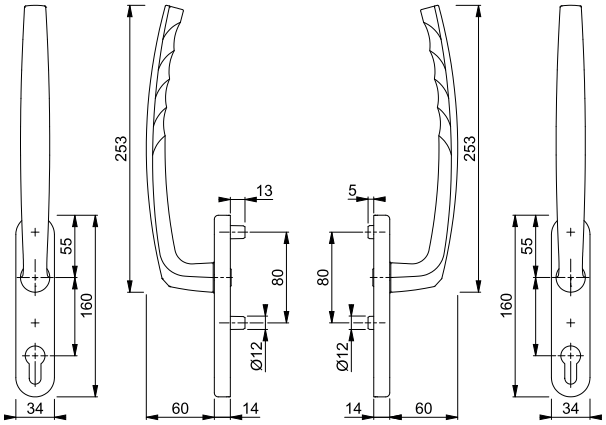

Para otros grosores de puerta ver el set tornillos en la página 497 y el cuadradillo lleno en la página 492.

Resumen de productos y carta de colores: ver el fin del catálogo.

Atlanta - HS-0530/431N-AS/422

duraplus®



Palanca HOPPE, de aluminio, con uñero exterior, para puertas balconeras:
- Ensamblaje: palanca fija/giratoria
- Retención: retención de bola de 180°
- Base: interior de zamak, tetones de soporte
- Cuadradillo: cuadradillo lleno HOPPE, suelto, con cantos redondeados
- Fijación: no visible, tornillos pasantes con rosca métrica M6

Descripción			Bocallave/ Distancia	F1 Código/€	F3 Código/€	F4 Código/€	F9 Código/€	C.P.	E.T.
Palanca, con uñero exterior, para puerta balconera	75-80	10x73	69	11641873 **50,83**			11642014 **53,25**	1	4
			sin boca-llave	11641976 **50,83**	11641988 **53,25**	11641995 **53,25**	11642026 **53,25**	1	4

Descripción			Bocallave/ Distancia	F8707 Código/€	F9016 Código/€	F9714M Código/€		C.P.	E.T.
Palanca, con uñero exterior, para puerta balconera	75-80	10x73	69		11642087 **48,41**			1	4
			sin boca-llave	11642002 **48,41**	11642099 **48,41**	**11798087** **53,25**		1	4

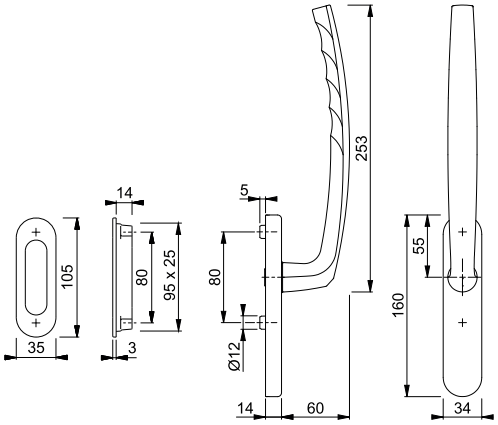

Para otros grosores de puerta ver el set tornillos en la página 497 y el cuadradillo lleno en la página 492.

Atlanta - HS-M0530/431N-AS

duraplus®



Juego de palancas HOPPE, de latón, para puertas balconeras:
- Ensamblaje: palanca fija/giratoria
- Retención: retención de bola de 180°
- Base: zamak, tetones de soporte
- Cuadradillo: cuadradillo lleno HOPPE, suelto, con cantos redondeados
- Fijación: no visible, tornillos pasantes con rosca métrica M6

CuZn

Descripción			Bocallave/ Distancia	F41-R Código/€	F49-R Código/€	F71 Código/€	F77-R Código/€	C.P.	E.T.
Juego de palancas para puerta balconera	75-80	10x128	69	**11642294** **230,59**	11642361 **230,59**	11642373 **177,37**	11642385 **266,06**	1	4

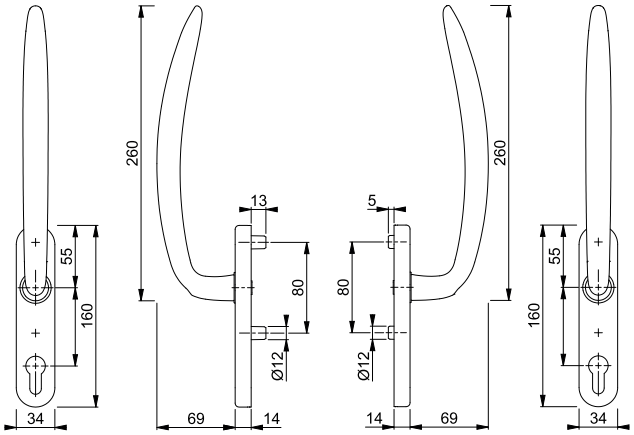

Todos los acabados con la letra **R** en su código de color tienen Resista®.

Resista®

Para otros grosores de puerta ver el set tornillos en la página 497 y el cuadradillo lleno en la página 492.



Atlanta - HS-M0530/431N-AS/423

duraplus®

Palanca HOPPE, de latón, con uñero exterior, para puertas balconeras:
- Ensamblaje: manilla fija/giratoria
- Retención: retención de bola de 180°
- Base: parte interior de zamak, tetones de soporte
- Cuadradillo: cuadradillo lleno HOPPE, suelto, con cantos redondeados
- Fijación: no visible, tornillos pasantes con rosca métrica M6

Descripción			Bocallave/ Distancia	F41-R Código/€	F49-R Código/€	F71 Código/€	F77-R Código/€	C.P.	E.T.
Palanca, con uñero exterior, para puerta balconera	75-80	10x73	69	**11642403** **134,78**	11642713 **134,78**	11642439 **103,69**	11642476 **155,53**	1	4
			sin boca-llave	11642415 **134,78**	11642427 **134,78**	11642452 **103,69**	11642506 **155,53**	1	4

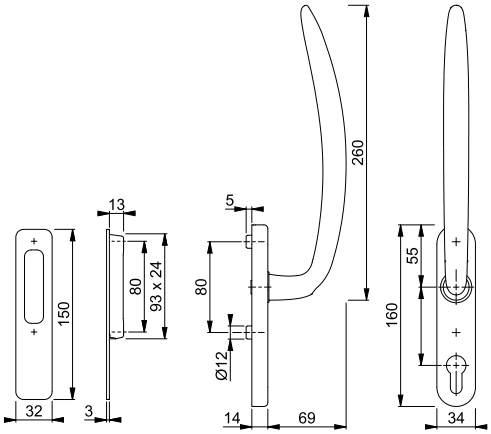

Todos los acabados con la letra **R** en su código de color tienen Resista®.

Resista®

Para otros grosores de puerta ver el set tornillos en la página 497 y el cuadradillo lleno en la página 492.

Nuevo



Austin - HS-0769/419N-AS

duraplus®

Juego de palancas HOPPE, de aluminio, para puertas balconeras:
- Ensamblaje: palanca fija/giratoria
- Retención: retención de bola de 180°
- Base: zamak, tetones de soporte
- Cuadradillo: cuadradillo lleno HOPPE, suelto, con cantos redondeados
- Fijación: no visible, tornillos pasantes con rosca métrica M6

Descripción			Bocallave/ Distancia	F1 Código/€	F4 Código/€	F9 Código/€	F31-1 Código/€	C.P.	E.T.
Juego de palancas para puerta balconera	75-80	10x128	69	11857475 **83,98**	11857481 **87,98**	11857493 **87,98**	11857505 **159,95**	1	4
Descripción			Bocallave/ Distancia	F33-1 Código/€	F8707 Código/€	F9016 Código/€	F9016M Código/€	C.P.	E.T.
Juego de palancas para puerta balconera	75-80	10x128	69	11857511 **159,95**	11857523 **79,98**	11857535 **79,98**	11857547 **87,98**	1	4
Descripción			Bocallave/ Distancia	F9714M Código/€				C.P.	E.T.
Juego de palancas para puerta balconera	75-80	10x128	69	**11857559** **87,98**				1	4

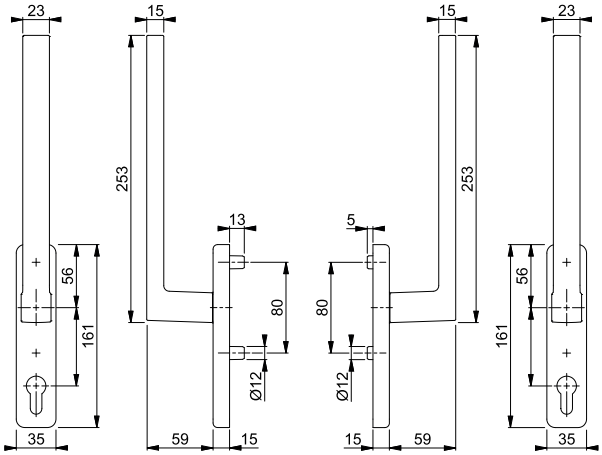

Para otros grosores de puerta ver el set tornillos en la página 497 y el cuadradillo lleno en la página 492.

Nuevo



Austin - HS-0769/419N-AS/420

duraplus®

Palanca HOPPE, de aluminio, con uñero exterior, para puertas balconeras:
- Ensamblaje: palanca fija/giratoria
- Retención: retención de bola de 180°
- Base: interior de zamak, tetones de soporte
- Cuadradillo: cuadradillo lleno HOPPE, suelto, con cantos redondeados
- Fijación: no visible, tornillos pasantes con rosca métrica M6

Descripción			Bocallave/ Distancia	F1	F9	F31-1	F33-1	C.P.	E.T.
				Código/€	Código/€	Código/€	Código/€		
Palanca, con uñero exterior, para puerta balconera	75-80	10x73	sin boca-llave	11856816 **49,50**	11856835 **51,84**	11856841 **94,28**	11856853 **94,28**	1	4
Descripción			Bocallave/ Distancia	F8707	F9016	F9016M	F9714M	C.P.	E.T.
				Código/€	Código/€	Código/€	Código/€		
Palanca, con uñero exterior, para puerta balconera	75-80	10x73	sin boca-llave	11856865 **47,14**	11856877 **47,14**	11856889 **51,84**	**11856890** **51,84**	1	4

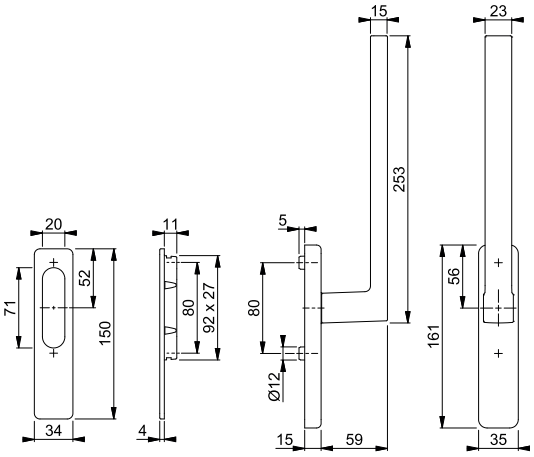

Para otros grosores de puerta ver el set tornillos en la página 497 y el cuadradillo lleno en la página 492.

Austin - HS-4615/4610/461

duraplus®



Palanca plana HOPPE, de aluminio, con uñero exterior, para puertas balconeras:
- Ensamblaje: palanca fija/giratoria
- Retención: retención de bola de 180°
- Cuadradillo: cuadradillo lleno HOPPE con cantos redondeados
- Fijación: visible en la parte interior, tornillos pasantes con rosca métrica M6
- Característica especial: el juego debe estar integrada en el perfil

Descripción			Bocallave/ Distancia	F1-1 Código/€	F31-1 Código/€	F33-1 Código/€	F8707 Código/€	C.P.	E.T.
Palanca plana para puerta balconera (uñero/palanca)	80-85	10/50		11791755 **434,72**	11789049 **494,00**	11831704 **513,76**	11789086 **395,20**	1	4
Descripción			Bocallave/ Distancia	F9016 Código/€	F9016M Código/€	F9714M Código/€		C.P.	E.T.
Palanca plana para puerta balconera (uñero/palanca)	80-85	10/50		11789074 **395,20**	11803538 **434,72**	**11789098** **434,72**		1	4

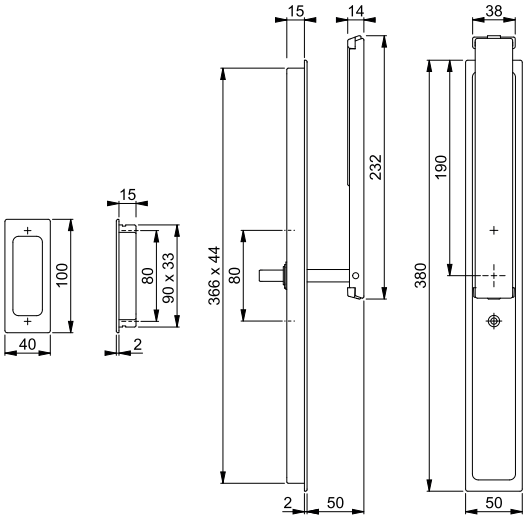

18

Bonn - HS-E050F-25/431N-AS/422

duraplus®



Palanca HOPPE, de acero inoxidable, con uñero exterior, para puertas balconeras:
- Ensamblaje: palanca fija/giratoria
- Retención: retención de bola de 180°
- Base: parte interior de zamak, tetones de soporte
- Cuadradillo: cuadradillo lleno HOPPE, suelto, con cantos redondeados
- Fijación: no visible, tornillos pasantes con rosca métrica M6

Descripción			Bocallave/ Distancia	F31-1/F69 Código/€				C.P.	E.T.
Palanca, con uñero exterior, para puerta balconera	75-80	10x73	69	11636185 **136,81**				1	4
			sin boca-llave	**11636075** **136,81**				1	4

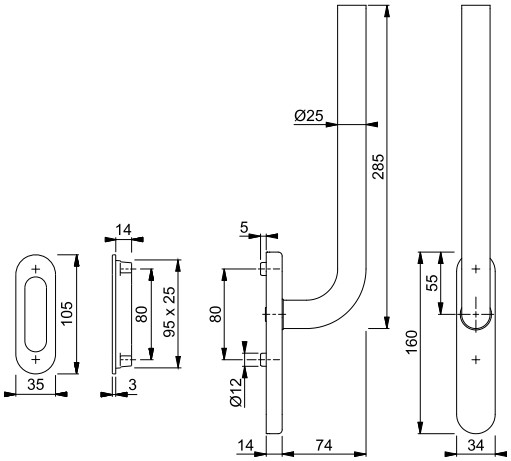

Para otros grosores de puerta ver el set tornillos en la página 497 y el cuadradillo lleno en la página 492.

Brest - HS-0739/431N-AS

duraplus®



Juego de palancas HOPPE, de aluminio, para puertas balconeras:
- Ensamblaje: palanca fija/giratoria
- Retención: retención de bola de 180°
- Base: zamak, tetones de soporte
- Cuadradillo: cuadradillo lleno HOPPE, suelto, con cantos redondeados
- Fijación: no visible, tornillos pasantes con rosca métrica M6

Descripción			Bocallave/ Distancia	F1 Código/€	F9 Código/€	F8707 Código/€	F9016 Código/€	C.P.	E.T.
Juego de palancas para puerta balconera	75-80	10x128	69	11659208 **89,75**	11659282 **94,04**	11659355 **85,49**	11659312 **85,49**	1	4

Descripción			Bocallave/ Distancia	F9714M Código/€				C.P.	E.T.
Juego de palancas para puerta balconera	75-80	10x128	69	**11803927** **94,04**				1	4

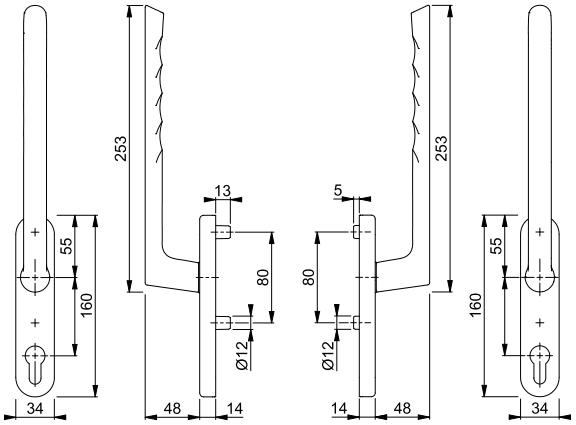

Para otros grosores de puerta ver el set tornillos en la página 497 y el cuadradillo lleno en la página 492.



Brest - HS-0739/431N-AS/422

duraplus®

Palanca HOPPE, de aluminio, con uñero exterior, para puertas balconeras:
- Ensamblaje: palanca fija/giratoria
- Retención: retención de bola de 180°
- Base: interior de zamak, tetones de soporte
- Cuadradillo: cuadradillo lleno HOPPE, suelto, con cantos redondeados
- Fijación: no visible, tornillos pasantes con rosca métrica M6

Descripción			Bocallave/ Distancia	F1 Código/€	F9 Código/€	F8707 Código/€	F9016 Código/€	C.P.	E.T.
Palanca, con uñero exterior, para puerta balconera	75-80	10x73	69	**11659154** **52,39**	11659233 **54,89**	11659336 **49,89**	11659300 **49,89**	1	4
			sin boca-llave	11659129 **52,39**	11659221 **54,89**	11659324 **49,89**	11659294 **49,89**	1	4
Descripción			Bocallave/ Distancia	F9714M Código/€				C.P.	E.T.
Palanca, con uñero exterior, para puerta balconera	75-80	10x73	sin boca-llave	11772645 **54,89**				1	4

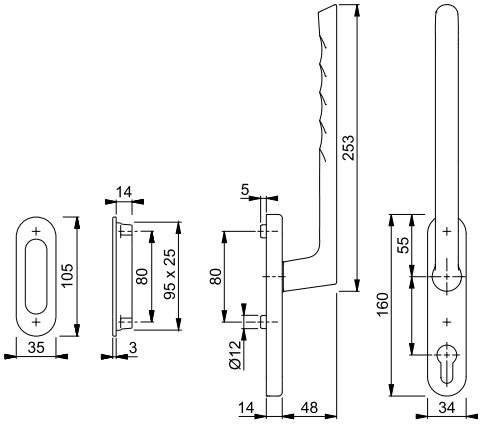

Para otros grosores de puerta ver el set tornillos en la página 497 y el cuadradillo lleno en la página 492.



Dallas - HS-0643/419N-AS

duraplus®

Juego de palancas HOPPE, de aluminio, para puertas balconeras:
- Ensamblaje: palanca fija/giratoria
- Retención: retención de bola de 180°
- Base: zamak, tetones de soporte
- Cuadradillo: cuadradillo lleno HOPPE, suelto, con cantos redondeados
- Fijación: no visible, tornillos pasantes con rosca métrica M6

Descripción			Bocallave/ Distancia	F1 Código/€	F9 Código/€			C.P.	E.T.
Juego de palancas para puerta balconera	75-80	10x128	69	**11642166** **108,21**	11642178 **113,36**			1	4

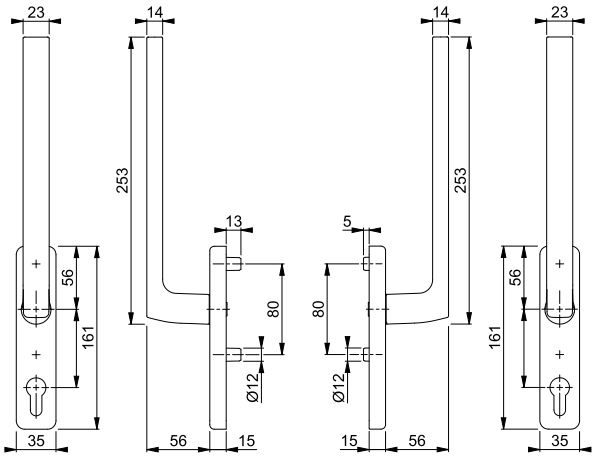

Para otros grosores de puerta ver el set tornillos en la página 497 y el cuadradillo lleno en la página 492.

18



Dallas - HS-0643/419N-AS/420

duraplus®

Palanca HOPPE, de aluminio, con uñero exterior, para puertas balconeras:
- Ensamblaje: palanca fija/giratoria
- Retención: retención de bola de 180°
- Base: interior de zamak, tetones de soporte
- Cuadradillo: cuadradillo lleno HOPPE, suelto, con cantos redondeados
- Fijación: no visible, tornillos pasantes con rosca métrica M6

Descripción			Bocallave/ Distancia	F1 Código/€	F9 Código/€	F9714M Código/€		C.P.	E.T.
Palanca, con uñero exterior, para puerta balconera	75-80	10x73	69	11642185 **61,62**	11642233 **64,56**			1	4
			sin boca-llave	11642191 **61,62**	11642245 **64,56**	**11642270** **64,56**		1	4

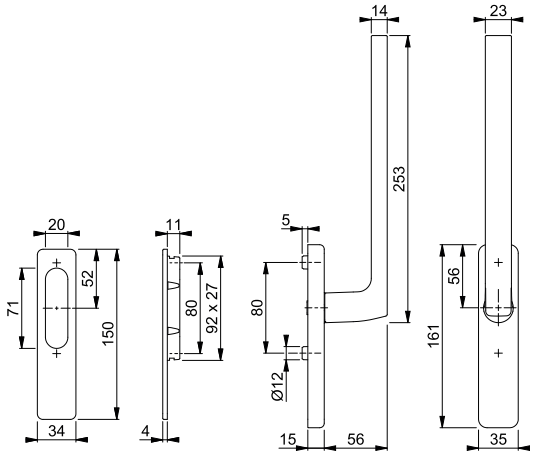

Para otros grosores de puerta ver el set tornillos en la página 497 y el cuadradillo lleno en la página 492.



Dallas - HS-M0643/419N-AS

duraplus®

Juego de palancas HOPPE, de latón, para puertas balconeras:
- Ensamblaje: palanca fija/giratoria
- Retención: retención de bola de 180°
- Base: zamak, tetones de soporte
- Cuadradillo: cuadradillo lleno HOPPE, suelto, con cantos redondeados
- Fijación: no visible, tornillos pasantes con rosca métrica M6

Descripción			Bocallave/ Distancia	F41-R Código/€	F42-R Código/€	F77-R Código/€		C.P.	E.T.
Juego de palancas para puerta balconera	75-80	10x128	69	11622878 **209,35**	**11622908** **209,35**	11622866 **241,57**		1	4

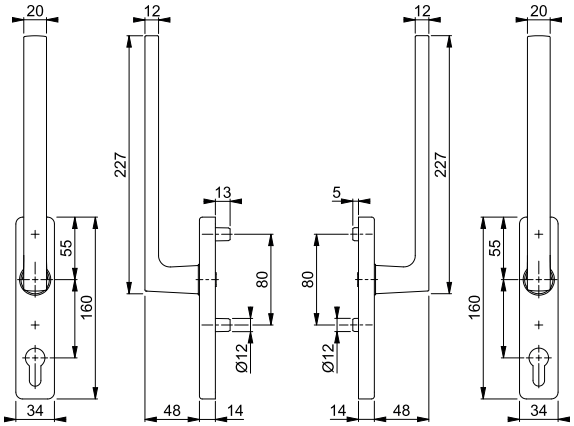

Todos los acabados con la letra **R** en su código de color tienen Resista®.

Resista®

Para otros grosores de puerta ver el set tornillos en la página 497 y el cuadradillo lleno en la página 492.

Nuevo



Dallas - HS-M0643/419N-AS

duraplus®

Medio juego palanca HOPPE, de latón, para puertas balconeras (lado exterior):
- Ensamblaje: palanca fija/giratoria
- Retención: retención de bola de 180°
- Base: zamak, tetones de soporte
- Cuadradillo: para cuadradillo lleno HOPPE con cantos redondeados
- Fijación: no visible, lado interior, tornillos pasantes con rosca métrica M6

CuZn

Descripción			Bocallave/ Distancia	F78-R Código/€	F78-1-R Código/€	F84-R Código/€	F84-1-R Código/€	C.P.	E.T.
Medio juego palanca par puerta balconera (**lado exterior**)		10	69	11834717 **112,74**	11834729 **112,74**	**11834730** **112,74**	11834742 **112,74**	1	4
Descripción			Bocallave/ Distancia	F96-R Código/€	F96-1-R Código/€	F97-R Código/€	F97-1-R Código/€	C.P.	E.T.
Medio juego palanca par puerta balconera (**lado exterior**)		10	69	11834766 **112,74**	11834778 **112,74**	11834785 **112,74**	11834791 **112,74**	1	4

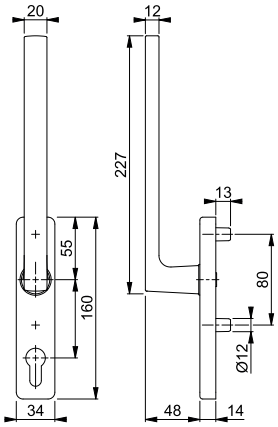

Acabados:


F78-R


F78-1-R


F84-R


F84-1-R


F96-R


F96-1-R


F97-R


F97-1-R

Todos los acabados con la letra **R** en su código de color tienen Resista®.

Resista®

Para otros grosores de puerta ver el set tornillos en la página 497 y el cuadradillo lleno en la página 492.



Dallas - HS-M0643/419N-AS

duraplus®

Medio juego palanca HOPPE, de latón, para puertas balconeras (lado interior):
- Ensamblaje: palanca fija/giratoria
- Retención: retención de bola de 180°
- Base: zamak, tetones de soporte
- Cuadradillo: para cuadradillo lleno HOPPE con cantos redondeados
- Fijación: no visible, para tornillos pasantes con rosca métrica M6

Descripción			Bocallave/ Distancia	F78-R Código/€	F78-1-R Código/€	F84-R Código/€	F84-1-R Código/€	C.P.	E.T.
Medio juego palanca para puertas balconeras (**lado interior**)		10	69	11834808 **112,74**	11834815 **112,74**	11834821 **112,74**	11834833 **112,74**	1	4
			sin bocallave	11718651 **112,74**	11718663 **112,74**	**11718705** **112,74**	11718729 **112,74**	1	4
Descripción			Bocallave/ Distancia	F96-R Código/€	F96-1-R Código/€	F97-R Código/€	F97-1-R Código/€	C.P.	E.T.
Medio juego palanca para puertas balconeras (**lado interior**)		10	69	11834845 **112,74**	11834857 **112,74**	11834869 **112,74**	11834870 **112,74**	1	4
			sin bocallave	11718675 **112,74**	11718687 **112,74**	11718638 **112,74**	11718645 **112,74**	1	4

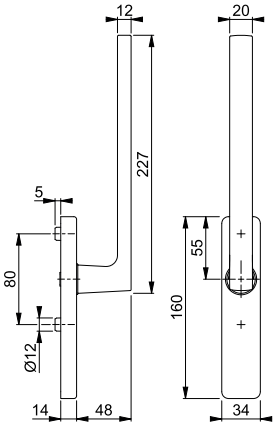

Acabados:

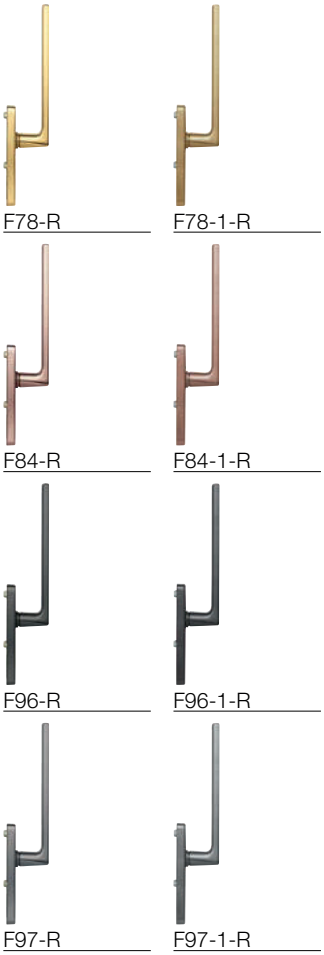

Todos los acabados con la letra **R** en su código de color tienen Resista®.

Resista®

Para otros grosores de puerta ver el set tornillos en la página 497 y el cuadradillo lleno en la página 492.

Para uñero exterior M423 ver la página 442.



Dallas - HS-M0643/419N-AS/423

duraplus®

Palanca HOPPE, de latón, con uñero exterior, para puertas balconeras:
- Ensamblaje: manilla fija/giratoria
- Retención: retención de bola de 180°
- Base: parte interior de zamak, tetones de soporte
- Cuadradillo: cuadradillo lleno HOPPE, suelto, con cantos redondeados
- Fijación: no visible, tornillos pasantes con rosca métrica M6

Descripción			Bocallave/ Distancia	F41-R Código/€	F42-R Código/€	F77-R Código/€		C.P.	E.T.
Palanca, con uñero exterior, para puerta balconera	75-80	10x73	69	11622581 **124,18**	**11622611** **124,18**	11622295 **143,29**		1	4
			sin boca-llave	11622313 **124,18**	11622605 **124,18**	11622271 **143,29**		1	4

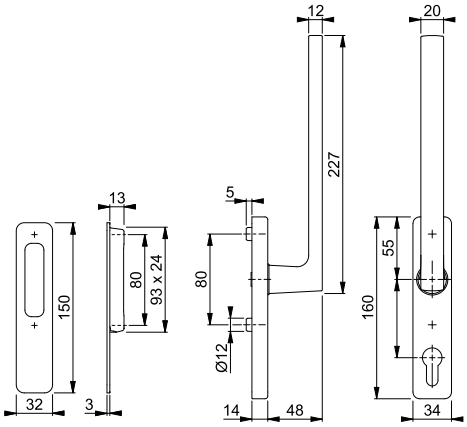

Todos los acabados con la letra **R** en su código de color tienen Resista®.

Resista®

Para otros grosores de puerta ver el set tornillos en la página 497 y el cuadradillo lleno en la página 492.

Nuevo



Hamburg - HS-0700/431N-AS

duraplus®

Juego de palancas HOPPE, de aluminio, para puertas balconeras:
- Ensamblaje: palanca fija/giratoria
- Retención: retención de bola de 180°
- Base: zamak, tetones de soporte
- Cuadradillo: cuadradillo lleno HOPPE, suelto, con cantos redondeados
- Fijación: no visible, tornillos pasantes con rosca métrica M6

Descripción			Bocallave/ Distancia	F1 Código/€	F3 Código/€	F9 Código/€	F31-1 Código/€	C.P.	E.T.
Juego de palancas para puerta balconera	75-80	10x128	69	11847682 **81,64**	11847712 **85,51**	11847736 **85,51**	11847755 **155,48**	1	4
Descripción			Bocallave/ Distancia	F8707 Código/€	F9016 Código/€	F9016M Código/€	F9714M Código/€	C.P.	E.T.
Juego de palancas para puerta balconera	75-80	10x128	69	11847761 **77,74**	11847773 **77,74**	11856622 **85,51**	**11847785** **85,51**	1	4

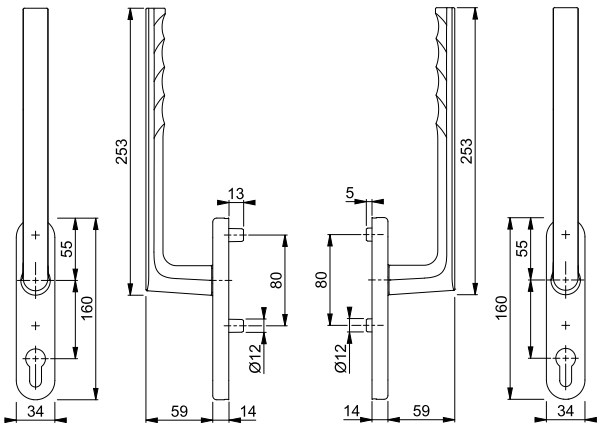

Para otros grosores de puerta ver el set tornillos en la página 497 y el cuadradillo lleno en la página 492.

Nuevo



Hamburg - HS-0700/431N-AS/422

duraplus®

Palanca HOPPE, de aluminio, con uñero exterior, para puertas balconeras:
- Ensamblaje: palanca fija/giratoria
- Retención: retención de bola de 180°
- Base: interior de zamak, tetones de soporte
- Cuadradillo: cuadradillo lleno HOPPE, suelto, con cantos redondeados
- Fijación: no visible, tornillos pasantes con rosca métrica M6

Descripción			Bocallave/ Distancia	F1	F3	F9	F31-1	C.P.	E.T.
				Código/€	Código/€	Código/€	Código/€		
Palanca, con uñero exterior, para puerta balconera	75-80	10x73	sin boca-llave	11846872 **48,33**	11846902 **50,62**	11846926 **50,62**	11846938 **92,04**	1	4
Descripción			Bocallave/ Distancia	F8707	F9016	F9016M	F9714M	C.P.	E.T.
				Código/€	Código/€	Código/€	Código/€		
Palanca, con uñero exterior, para puerta balconera	75-80	10x73	sin boca-llave	11846987 **46,02**	11847013 **46,02**	11856609 **50,62**	**11847025** **50,62**	1	4

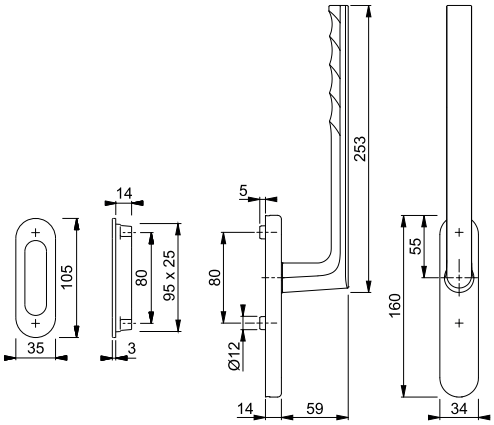

Para otros grosores de puerta ver el set tornillos en la página 497 y el cuadradillo lleno en la página 492.



Los Angeles - HS-M0642/419N-AS

duraplus®

Juego de palancas HOPPE, de latón, para puertas balconeras:
- Ensamblaje: palanca fija/giratoria
- Retención: retención de bola de 180°
- Base: zamak, tetones de soporte
- Cuadradillo: cuadradillo lleno HOPPE, suelto, con cantos redondeados
- Fijación: no visible, tornillos pasantes con rosca métrica M6

Descripción			Bocallave/ Distancia	F41-R	F49-R			C.P.	E.T.
				Código/€	Código/€				
Juego de palancas para puerta balconera	75-80	10x128	69	**11640115** **209,35**	11640650 **209,35**			1	4

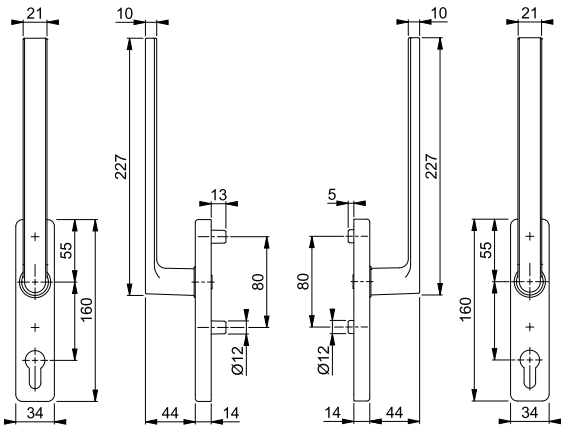

Todos los acabados con la letra **R** en su código de color tienen Resista®.

Resista®

Para otros grosores de puerta ver el set tornillos en la página 497 y el cuadradillo lleno en la página 492.



Los Angeles - HS-M0642/419N-AS

duraplus®

Medio juego palanca HOPPE, de latón, para puertas balconeras (lado exterior):
- Ensamblaje: palanca fija/giratoria
- Retención: retención de bola de 180°
- Base: zamak, tetones de soporte
- Cuadradillo: para cuadradillo lleno HOPPE con cantos redondeados
- Fijación: no visible, lado interior, tornillos pasantes con rosca métrica M6

Descripción			Bocallave/ Distancia	F78-R Código/€	F78-1-R Código/€	F84-R Código/€	F84-1-R Código/€	C.P.	E.T.
Medio juego palanca par puerta balconera (**lado exterior**)		10	69	11834973 **112,74**	11834985 **112,74**	11834997 **112,74**	11835005 **112,74**	1	4
Descripción			**Bocallave/ Distancia**	**F96-R Código/€**	**F96-1-R Código/€**	**F97-R Código/€**	**F97-1-R Código/€**	**C.P.**	**E.T.**
Medio juego palanca par puerta balconera (**lado exterior**)		10	69	11835011 **112,74**	11835023 **112,74**	11835035 **112,74**	**11835047** **112,74**	1	4

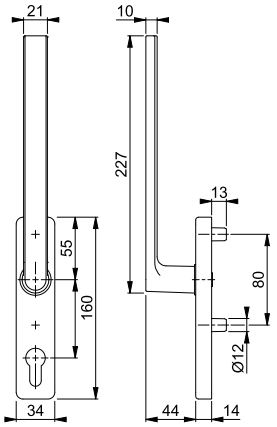

Acabados:


F78-R


F78-1-R


F84-R


F84-1-R


F96-R


F96-1-R


F97-R


F97-1-R

Todos los acabados con la letra **R** en su código de color tienen Resista®.

Resista®

Para otros grosores de puerta ver el set tornillos en la página 497 y el cuadradillo lleno en la página 492.



Los Angeles - HS-M0642/419N-AS

duraplus®

Medio juego palanca HOPPE, de latón, para puertas balconeras (lado interior):
- Ensamblaje: palanca fija/giratoria
- Retención: retención de bola de 180°
- Base: zamak, tetones de soporte
- Cuadradillo: para cuadradillo lleno HOPPE con cantos redondeados
- Fijación: no visible, para tornillos pasantes con rosca métrica M6

Descripción			Bocallave/ Distancia	F78-R Código/€	F78-1-R Código/€	F84-R Código/€	F84-1-R Código/€	C.P.	E.T.
Medio juego palanca para puertas balconeras (**lado interior**)		10	69	11835059 **112,74**	11835060 **112,74**	11835072 **112,74**	11835096 **112,74**	1	4
			sin bocallave	11723051 **112,74**	11723075 **112,74**	11723105 **112,74**	11723117 **112,74**	1	4
Descripción			Bocallave/ Distancia	F96-R Código/€	F96-1-R Código/€	F97-R Código/€	F97-1-R Código/€	C.P.	E.T.
Medio juego palanca para puertas balconeras (**lado interior**)		10	69	11835114 **112,74**	11835126 **112,74**	11835138 **112,74**	11835145 **112,74**	1	4
			sin bocallave	11723087 **112,74**	11723099 **112,74**	11723002 **112,74**	**11723014** **112,74**	1	4

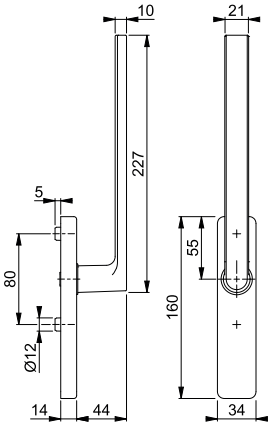

Acabados:

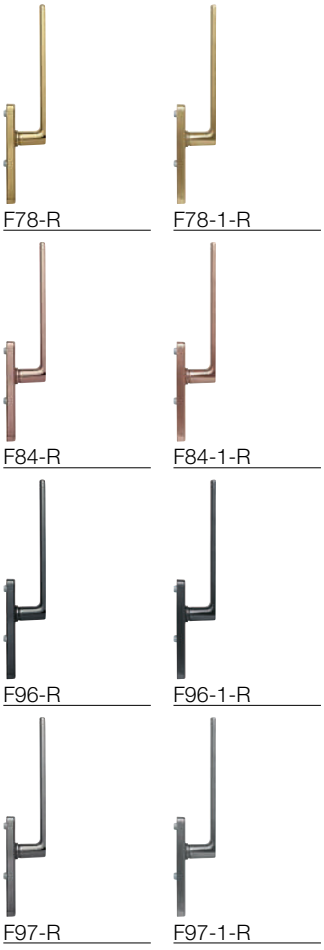

Todos los acabados con la letra **R** en su código de color tienen Resista®.

Resista®

Para otros grosores de puerta ver el set tornillos en la página 497 y el cuadradillo lleno en la página 492.

Para uñero exterior M423 ver la página 442.

Los Angeles - HS-M0642/419N-AS/423

duraplus®



Palanca HOPPE, de latón, con uñero exterior, para puertas balconeras:
- Ensamblaje: manilla fija/giratoria
- Retención: retención de bola de 180°
- Base: parte interior de zamak, tetones de soporte
- Cuadradillo: cuadradillo lleno HOPPE, suelto, con cantos redondeados
- Fijación: no visible, tornillos pasantes con rosca métrica M6

Descripción			Bocallave/ Distancia	F41-R Código/€	F49-R Código/€			C.P.	E.T.
Palanca, con uñero exterior, para puerta balconera	75-80	10x73	69	11643079 **124,18**				1	4
			sin boca-llave	11640121 **124,18**	**11641685** **124,18**			1	4

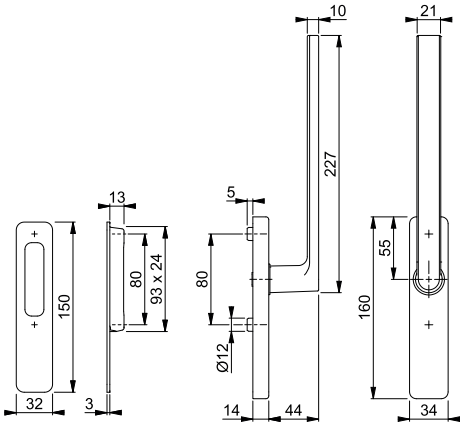

Todos los acabados con la letra **R** en su código de color tienen Resista®.

Resista®

Para otros grosores de puerta ver el set tornillos en la página 497 y el cuadradillo lleno en la página 492.

New York - HS-0810/431N-AS

duraplus®



Juego de palancas HOPPE, de aluminio, para puertas balconeras:
- Ensamblaje: palanca fija/giratoria
- Retención: retención de bola de 180°
- Base: zamak, tetones de soporte
- Cuadradillo: cuadradillo lleno HOPPE, suelto, con cantos redondeados
- Fijación: no visible, tornillos pasantes con rosca métrica M6

Descripción			Bocallave/ Distancia	F1 Código/€	F3 Código/€	F9 Código/€	F9016 Código/€	C.P.	E.T.
Juego de palancas para puerta balconera	75-80	10x128	69	11640133 **80,55**	11640145 **84,37**	11640169 **84,37**	**11640170** **76,70**	1	4

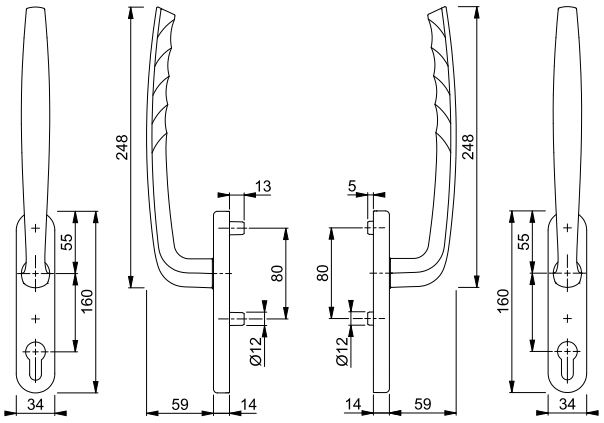

Para otros grosores de puerta ver el set tornillos en la página 497 y el cuadradillo lleno en la página 492.



New York - HS-0810/431N-AS/422

duraplus®

Palanca HOPPE, de aluminio, con uñero exterior, para puertas balconeras:
- Ensamblaje: palanca fija/giratoria
- Retención: retención de bola de 180°
- Base: interior de zamak, tetones de soporte
- Cuadradillo: cuadradillo lleno HOPPE, suelto, con cantos redondeados
- Fijación: no visible, tornillos pasantes con rosca métrica M6

Descripción			Bocallave/ Distancia	F1 Código/€	F3 Código/€	F9 Código/€	F9016 Código/€	C.P.	E.T.
Palanca, con uñero exterior, para puerta balconera	75-80	10x73	69	11640728 **47,79**		11640905 **50,05**	11641046 **45,50**	1	4
			sin boca-llave	11640777 **47,79**	11640875 **50,05**	11641022 **50,05**	**11641058** **45,50**	1	4

Para otros grosores de puerta ver el set tornillos en la página 497 y el cuadradillo lleno en la página 492.

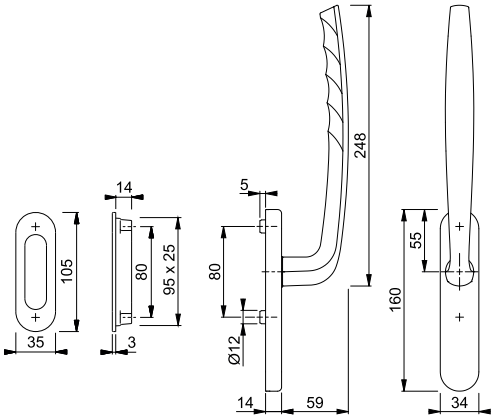

Paris - HS-038/419N-AS

duraplus®



Juego de palancas HOPPE, de aluminio, para puertas balconeras:
- Ensamblaje: palanca fija/giratoria
- Retención: retención de bola de 180°
- Base: zamak, tetones de soporte
- Cuadradillo: cuadradillo lleno HOPPE, suelto, con cantos redondeados
- Fijación: no visible, tornillos pasantes con rosca métrica M6

Descripción			Bocallave/ Distancia	F1 Código/€	F9 Código/€	F9005 Código/€	F9010 Código/€	C.P.	E.T.
Juego de palancas para puerta balconera	75-80	10x128	69	11640194 **98,33**	11640224 **103,01**	**11640637** **103,01**	11640649 **93,65**	1	4

Para otros grosores de puerta ver el set tornillos en la página 497 y el cuadradillo lleno en la página 492.

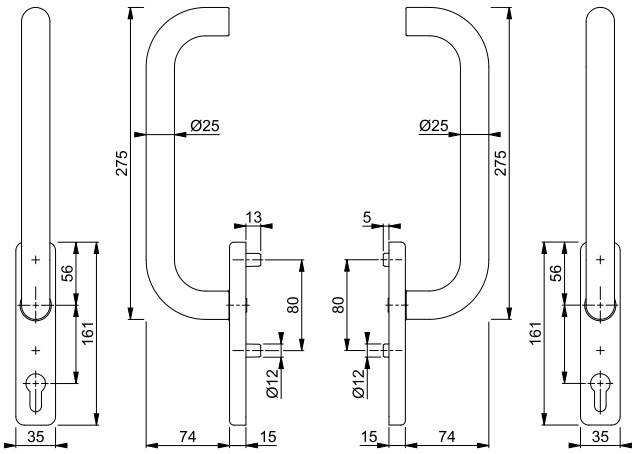

Paris - HS-038/419N-AS/420

duraplus®



Palanca HOPPE, de aluminio, con uñero exterior, para puertas balconeras:
- Ensamblaje: palanca fija/giratoria
- Retención: retención de bola de 180°
- Base: interior de zamak, tetones de soporte
- Cuadradillo: cuadradillo lleno HOPPE, suelto, con cantos redondeados
- Fijación: no visible, tornillos pasantes con rosca métrica M6

Descripción			Bocallave/ Distancia	F1 Código/€	F9 Código/€	F9005 Código/€	F9010 Código/€	C.P.	E.T.
Palanca, con uñero exterior, para puerta balconera	75-80	10x73	sin boca-llave	11640255 **56,68**	11640340 **59,38**	**11640595** **59,38**	11640601 **53,98**	1	4

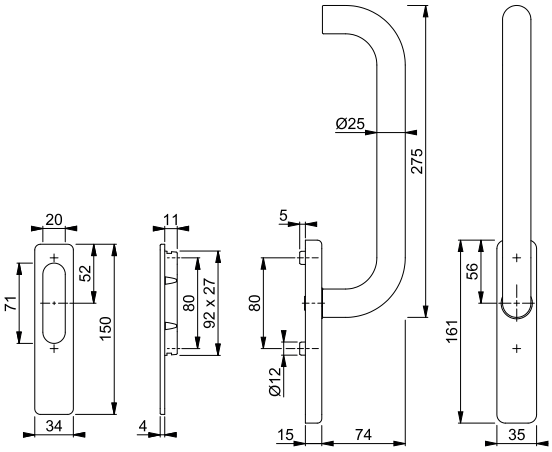

Para otros grosores de puerta ver el set tornillos en la página 497 y el cuadradillo lleno en la página 492.

Paris - HS-E038F-25/431N-AS/422

duraplus®



Palanca HOPPE, de acero inoxidable, con uñero exterior, para puertas balconeras:
- Ensamblaje: palanca fija/giratoria
- Retención: retención de bola de 180°
- Base: parte interior de zamak, tetones de soporte
- Cuadradillo: cuadradillo lleno HOPPE, suelto, con cantos redondeados
- Fijación: no visible, tornillos pasantes con rosca métrica M6

Descripción			Bocallave/ Distancia	F31-1/F69 Código/€				C.P.	E.T.
Palanca, con uñero exterior, para puerta balconera	75-80	10x73	69	11630930 **136,81**				1	4
			sin boca-llave	**11630899** **136,81**				1	4

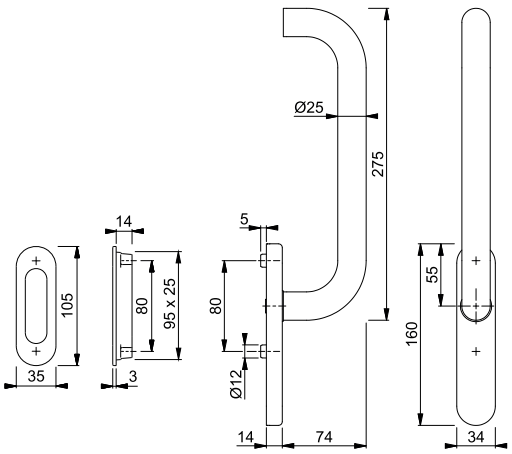

Para otros grosores de puerta ver el set tornillos en la página 497 y el cuadradillo lleno en la página 492.

18



Paris - HS-E038F-25/419N-AS/423

duraplus®

Palanca HOPPE, de acero inoxidable, con uñero exterior, para puertas balconeras:
- Ensamblaje: palanca fija/giratoria
- Retención: retención de bola de 180°
- Base: parte interior de zamak, tetones de soporte
- Cuadradillo: cuadradillo lleno HOPPE, suelto, con cantos redondeados
- Fijación: no visible, tornillos pasantes con rosca métrica M6

Descripción			Bocallave/ Distancia	F77-R Código/€				C.P.	E.T.
Palanca, con uñero exterior, para puerta balconera	75-80	10x73	sin boca-llave	**11640565** **205,22**				1	4

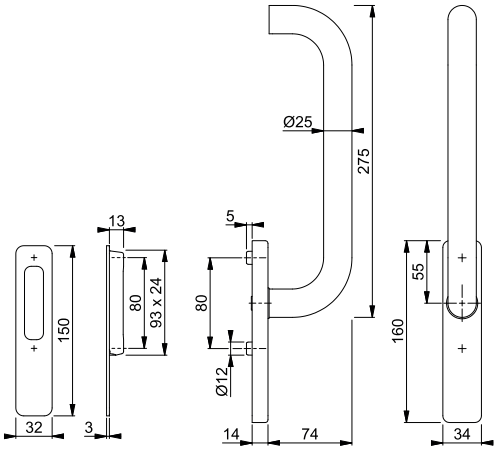

Todos los acabados con la letra **R** en su código de color tienen Resista®.

Resista®

Para otros grosores de puerta ver el set tornillos en la página 497 y el cuadradillo lleno en la página 492.



Tôkyô - HS-571/431N-AS

duraplus®

Juego de palancas HOPPE, de aluminio, para puertas balconeras:
- Ensamblaje: palanca fija/giratoria
- Retención: retención de bola de 180°
- Base: zamak, tetones de soporte
- Cuadradillo: cuadradillo lleno HOPPE, suelto, con cantos redondeados
- Fijación: no visible, tornillos pasantes con rosca métrica M6

Descripción			Bocallave/ Distancia	F1 Código/€	F3 Código/€	F9 Código/€	F8707 Código/€	C.P.	E.T.
Juego de palancas para puerta balconera	75-80	10	69	11639593 **80,55**	11639623 **84,37**	11639659 **84,37**	11639672 **76,70**	1	4
Descripción			Bocallave/ Distancia	F9016 Código/€	F9714M Código/€			C.P.	E.T.
Juego de palancas para puerta balconera	75-80	10	69	11639660 **76,70**	**11720761** **84,37**			1	4

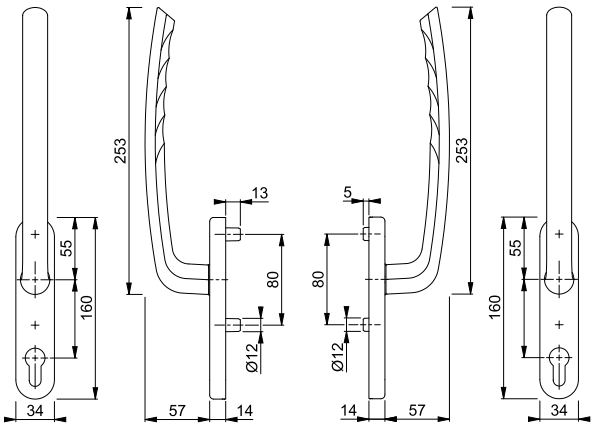

Para otros grosores de puerta ver el set tornillos en la página 497 y el cuadradillo lleno en la página 492.

Tôkyô - HS-571/431N-AS/420

duraplus®



Palanca HOPPE, de aluminio, con uñero exterior, para puertas balconeras:
- Ensamblaje: palanca fija/giratoria
- Retención: retención de bola de 180°
- Base: interior de zamak, tetones de soporte
- Cuadradillo: cuadradillo lleno HOPPE, suelto, con cantos redondeados
- Fijación: no visible, tornillos pasantes con rosca métrica M6

Descripción			Bocallave/ Distancia	F1	F3	F9	F8707	C.P.	E.T.
				Código/€	Código/€	Código/€	Código/€		
Palanca, con uñero exterior, para puerta balconera	75-80	10x73	sin boca-llave	11619879 **47,79**	11619910 **50,05**	11620025 **50,05**	11620158 **45,50**	1	4
Descripción			Bocallave/ Distancia	F9016	F9714M			C.P.	E.T.
				Código/€	Código/€				
Palanca, con uñero exterior, para puerta balconera	75-80	10x73	sin boca-llave	11620067 **45,50**	**11748315** **50,05**			1	4

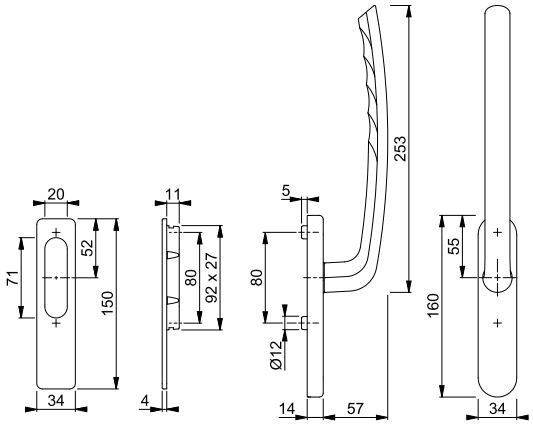

Para otros grosores de puerta ver el set tornillos en la página 497 y el cuadradillo lleno en la página 492.

Toulon - HS-0737/419N-AS

duraplus®



Juego de palancas HOPPE, de aluminio, para puertas balconeras:
- Ensamblaje: palanca fija/giratoria
- Retención: retención de bola de 180°
- Base: zamak, tetones de soporte
- Cuadradillo: cuadradillo lleno HOPPE, suelto, con cantos redondeados
- Fijación: no visible, tornillos pasantes con rosca métrica M6

Descripción			Bocallave/ Distancia	F1	F3	F4	F9	C.P.	E.T.
				Código/€	Código/€	Código/€	Código/€		
Juego de palancas para puerta balconera	75-80	10	69	11600238 **86,48**	11600251 **90,61**	11600275 **90,61**	11600299 **90,61**	1	4
Descripción			Bocallave/ Distancia	F8707	F9016	F9714M		C.P.	E.T.
				Código/€	Código/€	Código/€			
Juego de palancas para puerta balconera	75-80	10	69	11600305 **82,37**	11600287 **82,37**	**11645295** **90,61**		1	4

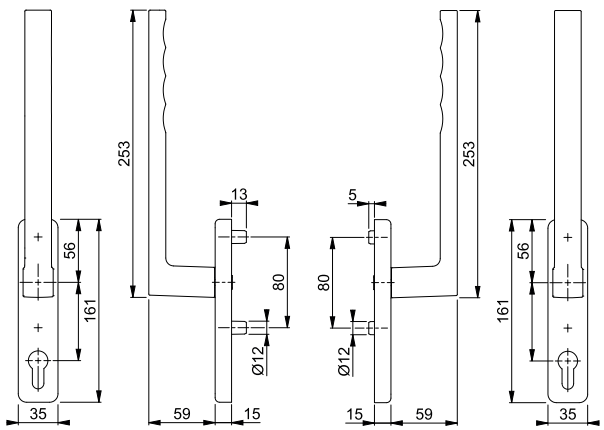

Para otros grosores de puerta ver el set tornillos en la página 497 y el cuadradillo lleno en la página 492.



Toulon - HS-0737/419N-AS/420

duraplus®

Palanca HOPPE, de aluminio, con uñero exterior, para puertas balconeras:
- Ensamblaje: palanca fija/giratoria
- Retención: retención de bola de 180°
- Base: interior de zamak, tetones de soporte
- Cuadradillo: cuadradillo lleno HOPPE, suelto, con cantos redondeados
- Fijación: no visible, tornillos pasantes con rosca métrica M6

Descripción			Bocallave/ Distancia	F1	F3	F4	F9	C.P.	E.T.
				Código/€	Código/€	Código/€	Código/€		
Palanca, con uñero exterior, para puerta balconera	75-80	10x73	69	11600548 **50,75**	11600555 **53,17**	11600561 **53,17**	11600573 **53,17**	1	4
			sin boca-llave	11600445 **50,75**	11600457 **53,17**	11600482 **53,17**	11600494 **53,17**	1	4
Descripción			Bocallave/ Distancia	F8707	F9016	F9714M		C.P.	E.T.
				Código/€	Código/€	Código/€			
Palanca, con uñero exterior, para puerta balconera	75-80	10x73	69	11600597 **48,33**	11600585 **48,33**	**11645635** **53,17**		1	4
			sin boca-llave	11600536 **48,33**	11600524 **48,33**	11645325 **53,17**		1	4

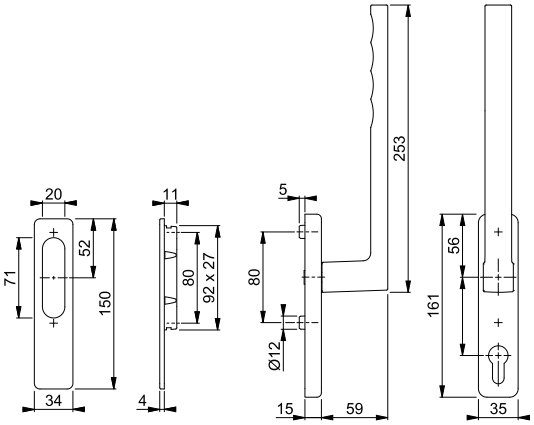

Para otros grosores de puerta ver el set tornillos en la página 497 y el cuadradillo lleno en la página 492.



HS-575/419N-AS

duraplus®

Juego de palancas HOPPE, de aluminio, para puertas balconeras:
- Ensamblaje: palanca fija/giratoria
- Retención: retención de bola de 180°
- Base: zamak, tetones de soporte
- Cuadradillo: cuadradillo lleno HOPPE, suelto, con cantos redondeados
- Fijación: no visible, tornillos pasantes con rosca métrica M6

Descripción			Bocallave/ Distancia	F1	F9	F8707	F9016	C.P.	E.T.
				Código/€	Código/€	Código/€	Código/€		
Juego de palancas para puerta balconera	75-80	10x128	69	**11656748** **105,17**	11656797 **110,16**	11656876 **100,15**	11656827 **100,15**	1	4

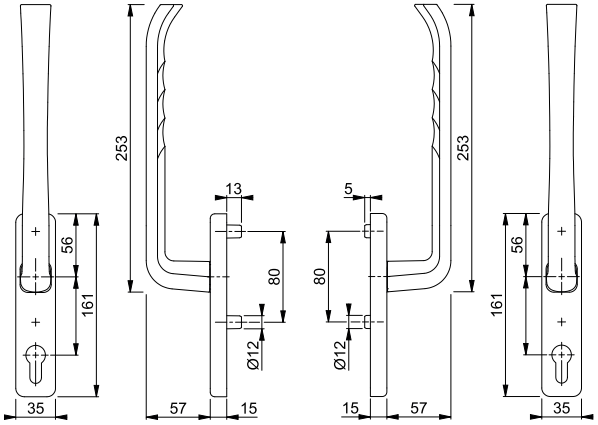

Para otros grosores de puerta ver el set tornillos en la página 497 y el cuadradillo lleno en la página 492.



HS-575/419N-AS/420

duraplus®

Palanca HOPPE, de aluminio, con uñero exterior, para puertas balconeras:
- Ensamblaje: palanca fija/giratoria
- Retención: retención de bola de 180°
- Base: interior de zamak, tetones de soporte
- Cuadradillo: cuadradillo lleno HOPPE, suelto, con cantos redondeados
- Fijación: no visible, tornillos pasantes con rosca métrica M6

Descripción			Bocallave/ Distancia	F1	F9	F8707	F9016	C.P.	E.T.
				Código/€	Código/€	Código/€	Código/€		
Palanca, con uñero exterior, para puerta balconera	75-80	10x73	sin boca-llave	**11656694** **60,09**	11656773 **62,95**	11656852 **57,23**	11656803 **57,23**	1	4

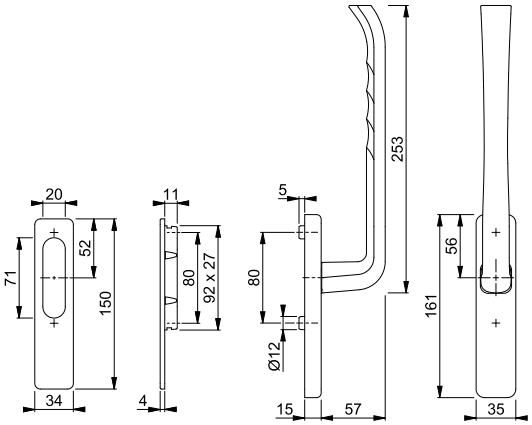

Para otros grosores de puerta ver el set tornillos en la página 497 y el cuadradillo lleno en la página 492.



422-3

duraplus®

Uñero exterior HOPPE, de aluminio, para puertas correderas balconeras (lado exterior):
- Fijación: invisible, desde el interior, para tornillos con rosca métrica M6
- Característica especial: modelo plano para puertas de poco espesor

Descripción			Bocallave/ Distancia	F1	F4	F9	F31-1	C.P.	E.T.
				Código/€	Código/€	Código/€	Código/€		
Uñero para puertas correderas (exterior), pieza				11730250 **14,92**	11730262 **15,65**	11730274 **15,65**	11730316 **28,44**	10	60
Descripción			Bocallave/ Distancia	F9016	F9714M			C.P.	E.T.
				Código/€	Código/€				
Uñero para puertas correderas (exterior), pieza				11730286 **14,22**	**11730304** **15,65**			10	60

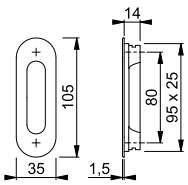



M423

duraplus®

Uñero exterior HOPPE, de latón, para puertas correderas balconeras (lado exterior):
• Fijación: invisible, desde el interior, para tornillos con rosca métrica M6

Descripción			Bocallave/ Distancia	F78-1-R Código/€	F78-R Código/€	F84-1-R Código/€	F84-R Código/€	C.P.	E.T.
Uñero para puertas correderas (exterior), pieza				11725333 **24,86**	**11725308** **24,86**	11725370 **24,86**	11725369 **24,86**	1	5
Descripción			Bocallave/ Distancia	F96-1-R Código/€	F96-R Código/€	F97-1-R Código/€	F97-R Código/€	C.P.	E.T.
Uñero para puertas correderas (exterior), pieza				11725357 **24,86**	11725345 **24,86**	11725321 **24,86**	11725315 **24,86**	1	5

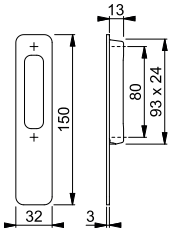

Acabados:

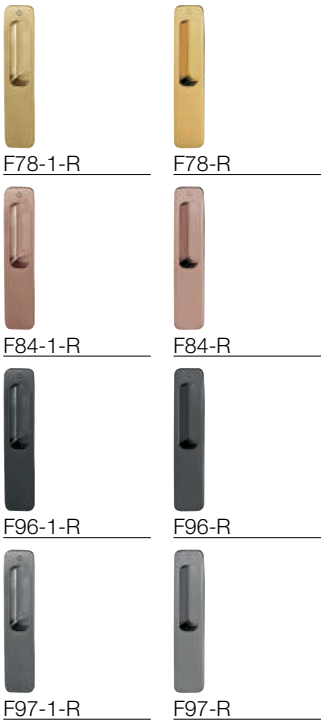

Todos los acabados con la letra **R** en su código de color tienen Resista®.

Resista®

HOPPE®
La manilla que decora.

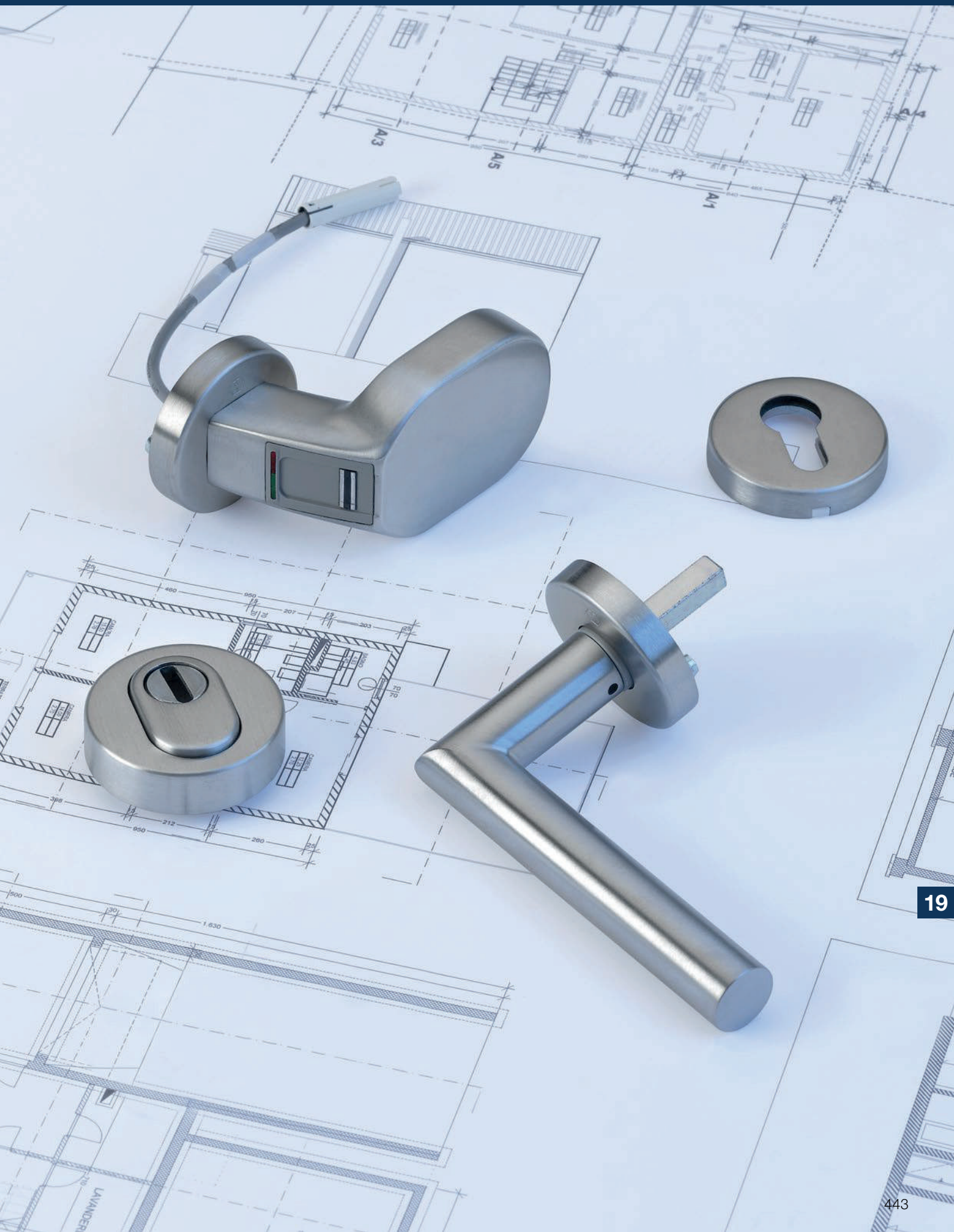

19



Colección de productos dura**plus**®

superar lo convencional



HandsFree
Amsterdam
E5091GC
pág. 448



HandsFree
Amsterdam
E5092GC
pág. 449



FingerScan
E5091AC
Nuevo
pág. 451



FingerScan
E5092AC
Nuevo
pág. 453



FingerScan
E5095AC
pág. 459



FingerScan
E5764AC
Nuevo
pág. 461



FingerScan
E5766AC
pág. 466



FingerScan
Amsterdam
E86GAC
pág. 468



FingerScan
Amsterdam
E86GAC
pág. 469



FingerScan
Amsterdam
E86GAC
pág. 470

= Acero inoxidable

eManillas de puertas





19

superar lo convencional duraplus®



Amsterdam - E5091GC/414GC/1400Z

duraplus®

eManilla HandsFree HOPPE de puertas – juego de manillón, de acero inoxidable, para desbloqueo de cerradura sin contacto:

Manillón de acero inoxidable HOPPE con perfil transversal D (lado exterior):
- Barra: con módulo de radio, LED en el extremo inferior para general el punto de luz (4 colores a elejir: blanco, azúl, verde, rojo) y sensores para la detección del movimiento
- Distancia entre el extremo inferior del manillón y el suelo: min. 20 cm hasta max. 50 cm
- Apoyos: redondos, rectos
- Fijación: no visible, sistema de fijación n.º 11 incluido
- Temperatura de funcionamiento: funcionamiento -20 °C hasta +60 °C
- Radiofrecuencias: 125 kHz / 868 MHz
- Codificación: AES (Advanced Encryption Standard)
- Área de detección del mando a distancia: aprox. 1 m
- Tensión de servicio: 8-24V DC
- Resistencia de contacto de conmutación: 24V DC, 1,5 A (max.)
- Potencia de transmisión: 6,3 mW
- Consumo de potencia máximo: 0,7 W
- Clase de protección: IP 44
- Conexión eléctrica: uso universal, impulso de control positivo o negativo para cerradura motorizada

Medio juego con roseta con unidad de control (lado interior):
- Ensamblaje: manilla suelta, con muelle de recuperación utilizable derecha/izquierda, guía sin mantenimiento
- Conexión: cuadradillo de expansión HOPPE, preparado en la base de roseta, para puertas taladradas a un solo lado
- Base: de metal, tetones de soporte; para puertas de aluminio, madera y nylon
- Fijación: no visible, para tornillos con rosca métrica M5 y tornillos multiuso

Accesorios:
- Cable en Y: para la unión con la cerradura motorizada
- Mando a distancia: 2 unidades, incl. batería (tipo CR 2450)
- Tarjetas: 1 tarjeta de administración (Administration Card), 1 tarjeta de configuración (Configuration Card), 2 tarjetas de acceso (Entry Cards), 2 tarjetas duplicadas (Entry Card Shadow), 2 tarjetas duplicadas de mando a distancia (Active Key Shadow)

Descripción	Conexión eléctrica		Longitud Medida	F69 Código/€	F9714M Código/€	C.P.	E.T.
Juego de manillón para desbloqueo de cerradura sin contacto	universal	8/47	1000	11783941	**11883133**	1	1
			700	**1.411,44**	**1.461,88**		
			1200	11783953	11883145	1	1
			900	**1.424,75**	**1.488,50**		
			1400	11783965	11883157	1	1
			1000	**1.438,09**	**1.515,18**		
			1600	11783977	11874879	1	1
			1200	**1.451,40**	**1.541,80**		

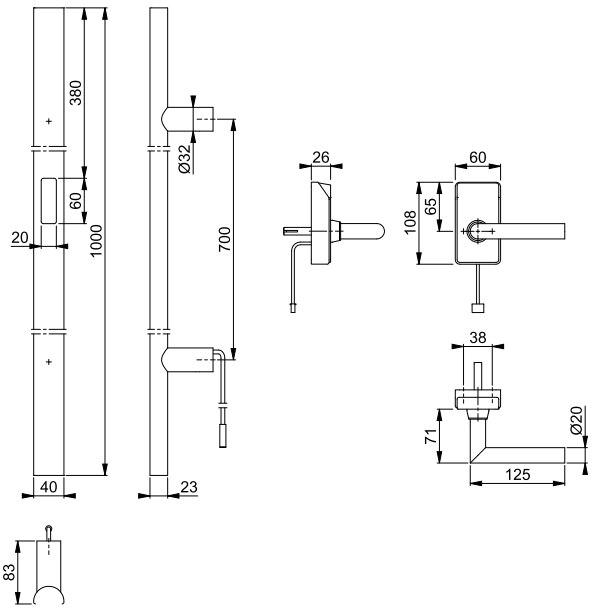

Resumen de productos y carta de colores: ver el fin del catálogo.

Amsterdam - E5092GC/414GC/1400Z

duraplus®



eManilla HandsFree HOPPE de puertas – juego de manillón, de acero inoxidable, para desbloqueo de cerradura sin contacto:

Manillón de acero inoxidable HOPPE con perfil transversal D (lado exterior):
- Barra: con módulo de radio, LED en el extremo inferior para general el punto de luz (4 colores a elejir: blanco, azúl, verde, rojo) y sensores para la detección del movimiento
- Distancia entre el extremo inferior del manillón y el suelo: min. 20 cm hasta max. 50 cm
- Apoyos: redondos, inclinados 45°
- Fijación: no visible, sistema de fijación n.º 11 incluido
- Temperatura de funcionamiento: funcionamiento -20 °C hasta +60 °C
- Radiofrecuencias: 125 kHz / 868 MHz
- Codificación: AES (Advanced Encryption Standard)
- Área de detección del mando a distancia: aprox. 1 m
- Tensión de servicio: 8-24V DC
- Resistencia de contacto de conmutación: 24V DC, 1,5 A (max.)
- Potencia de transmisión: 6,3 mW
- Consumo de potencia máximo: 0,7 W
- Clase de protección: IP 44
- Conexión eléctrica: uso universal, impulso de control positivo o negativo para cerradura motorizada

Medio juego con roseta con unidad de control (lado interior):
- Ensamblaje: manilla suelta, con muelle de recuperación utilizable derecha/izquierda, guía sin mantenimiento
- Conexión: cuadradillo de expansión HOPPE, preparado en la base de roseta, para puertas taladradas a un solo lado
- Base: de metal, tetones de soporte; para puertas de madera
- Fijación: no visible, para tornillos con rosca métrica M5 y tornillos multiuso

Accesorios:
- Cable en Y: para la unión con la cerradura motorizada
- Mando a distancia: 2 unidades, incl. batería (tipo CR 2450)
- Tarjetas: 1 tarjeta de administración (Administration Card), 1 tarjeta de configuración (Configuration Card), 2 tarjetas de acceso (Entry Cards), 2 tarjetas duplicadas (Entry Card Shadow), 2 tarjetas duplicadas de mando a distancia (Active Key Shadow)

Descripción	Conexión eléctrica		Longitud Medida	F69 Código/€	F9714M Código/€	C.P.	E.T.
Juego de manillón para desbloqueo de cerradura sin contacto, derecha (para puerta DIN izquierda)	universal	8/47	1000 700	11886365 **1.411,44**	**11882925** **1.461,88**	1	1
			1200 900	11886407 **1.424,75**	11882955 **1.488,50**	1	1
			1400 1000	11886468 **1.438,09**	11882979 **1.515,18**	1	1
			1600 1200	11886481 **1.451,40**	11882992 **1.541,80**	1	1

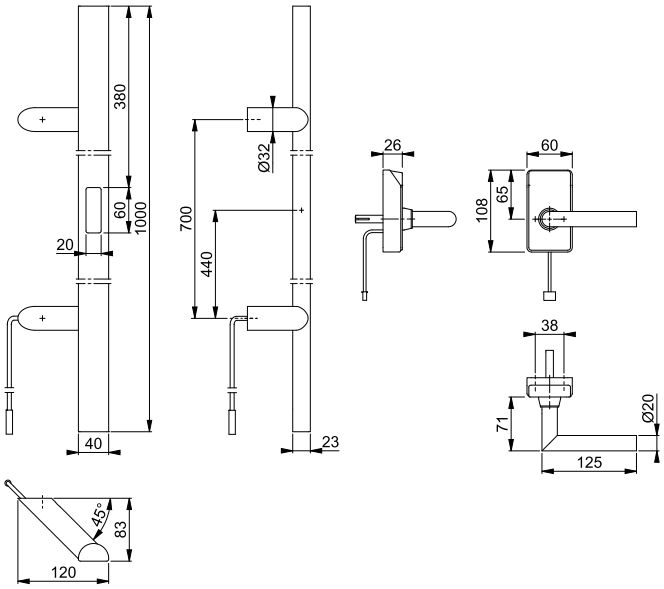



Amsterdam - E5092GC/414GC/1400Z

duraplus®

eManilla HandsFree HOPPE de puertas – juego de manillón, de acero inoxidable, para desbloqueo de cerradura sin contacto:

Manillón de acero inoxidable HOPPE con perfil transversal D (lado exterior):
- Barra: con módulo de radio, LED en el extremo inferior para general el punto de luz (4 colores a elejir: blanco, azúl, verde, rojo) y sensores para la detección del movimiento
- Distancia entre el extremo inferior del manillón y el suelo: min. 20 cm hasta max. 50 cm
- Apoyos: redondos, inclinados 45°
- Fijación: no visible, sistema de fijación n.º 11 incluido
- Temperatura de funcionamiento: funcionamiento -20 °C hasta +60 °C
- Radiofrecuencias: 125 kHz / 868 MHz
- Codificación: AES (Advanced Encryption Standard)
- Área de detección del mando a distancia: aprox. 1 m
- Tensión de servicio: 8-24V DC
- Resistencia de contacto de conmutación: 24V DC, 1,5 A (max.)
- Potencia de transmisión: 6,3 mW
- Consumo de potencia máximo: 0,7 W
- Clase de protección: IP 44
- Conexión eléctrica: uso universal, impulso de control positivo o negativo para cerradura motorizada

Medio juego con roseta con unidad de control (lado interior):
- Ensamblaje: manilla suelta, con muelle de recuperación utilizable derecha/izquierda, guía sin mantenimiento
- Conexión: cuadradillo de expansión HOPPE, preparado en la base de roseta, para puertas taladradas a un solo lado
- Base: de metal, tetones de soporte; para puertas de madera
- Fijación: no visible, para tornillos con rosca métrica M5 y tornillos multiuso

Accesorios:
- Cable en Y: para la unión con la cerradura motorizada
- Mando a distancia: 2 unidades, incl. batería (tipo CR 2450)
- Tarjetas: 1 tarjeta de administración (Administration Card), 1 tarjeta de configuración (Configuration Card), 2 tarjetas de acceso (Entry Cards), 2 tarjetas duplicadas (Entry Card Shadow), 2 tarjetas duplicadas de mando a distancia (Active Key Shadow)

Descripción	Conexión eléctrica		Longitud Medida	F69 Código/€	F9714M Código/€	C.P.	E.T.
Juego de manillón para desbloqueo de cerradura sin contacto, izquierda (para puerta DIN derecha)	universal	8/47	1000	11885956	**11882906**	1	1
			700	**1.411,44**	**1.461,88**		
			1200	11886389	11882943	1	1
			900	**1.424,75**	**1.488,50**		
			1400	11886456	11882967	1	1
			1000	**1.438,09**	**1.515,18**		
			1600	11886475	11882980	1	1
			1200	**1.451,40**	**1.541,80**		

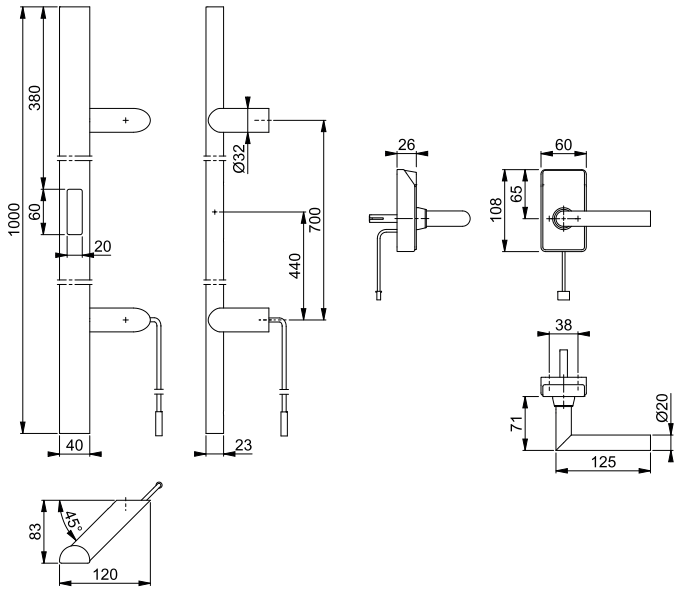

Resumen de productos y carta de colores: ver el fin del catálogo.

Nuevo





E5091AC

duraplus®

eManilla FingerScan HOPPE de puertas – manillón de acero inoxidable con perfil transversal D y escáner de huella dactilar:
- Apoyos: redondos, rectos
- Fijación: no visible, sistema de fijación n.º 11 incluido
- Temperatura de funcionamiento: -20 hasta +60 °C
- Tolerancia a la humedad relativa: hasta 95%
- Escáner de huella dactilar: sensor lineal
- Apacidad de almacenamiento: hasta 150 huellas dactilares
- Duración > 2 millones de usos
- Tensión de servicio: 8-24V DC
- Resistencia de contacto de conmutación: 24V DC, 500 mA (max.)
- Clase de protección: IP 65
- Conexión eléctrica: para cerradura motorizada FUHR multitronic
- Accesorios: mando a distancia infrarrojo incl. batería (tipo CR 2025) y cable con unidad de control integrada incluidos en el suministro

Descripción		Conexión eléctrica	Medida	F69 Código/€		C.P.	E.T.
Manillón con perfil transversal D con escáner de huella dactilar, pieza		FUHR multitronic	700	**11889470** **826,18**		1	1
			900	11889482 **839,49**		1	1
			1000	11889494 **852,83**		1	1
			1200	11889500 **866,14**		1	1
		GU-SECURY Automatic con dispositivo de apertura automotor tipo A	700	11890289 **826,18**		1	1
			900	11890307 **839,49**		1	1
			1000	11890320 **852,83**		1	1
			1200	11890332 **866,14**		1	1
		universal	700	11890460 **826,18**		1	1
			900	11890484 **839,49**		1	1
			1000	11890496 **852,83**		1	1
			1200	11890538 **866,14**		1	1

Para más sistemas de fijación, ver página 485.

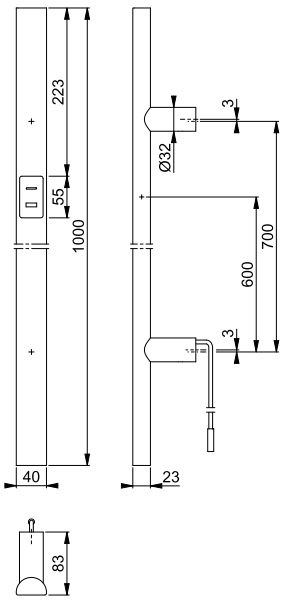

Nuevo



E5091AC

duraplus®

eManilla FingerScan HOPPE de puertas – manillón de acero inoxidable con perfil transversal D y escáner de huella dactilar:
- Apoyos: redondos, rectos
- Fijación: no visible, sistema de fijación n.º 11 incluido
- Temperatura de funcionamiento: -20 hasta +60 °C
- Tolerancia a la humedad relativa: hasta 95%
- Escáner de huella dactilar: sensor lineal
- Apacidad de almacenamiento: hasta 150 huellas dactilares
- Duración > 2 millones de usos
- Tensión de servicio: 8-24V DC
- Resistencia de contacto de conmutación: 24V DC, 500 mA (max.)
- Clase de protección: IP 65
- Conexión eléctrica: para cerradura motorizada KFV GENIUS
- Accesorios: mando a distancia infrarrojo incl. batería (tipo CR 2025) y cable con unidad de control integrada incluidos en el suministro



Descripción		Conexión eléctrica	Medida	F69 Código/€		C.P.	E.T.
Manillón con perfil transversal D con escáner de huella dactilar, pieza		KFV GENIUS	700	**11890344** **826,18**		1	1
			900	11890423 **839,49**		1	1
			1000	11890435 **852,83**		1	1
			1200	11890459 **866,14**		1	1
		Winkhaus blueMatic EAV3	700	11890101 **826,18**		1	1
			900	11890149 **839,49**		1	1
			1000	11890162 **852,83**		1	1
			1200	11890228 **866,14**		1	1
		Winkhaus blueMotion	700	11890241 **826,18**		1	1
			900	11890253 **839,49**		1	1
			1000	11890265 **852,83**		1	1
			1200	11890277 **866,14**		1	1

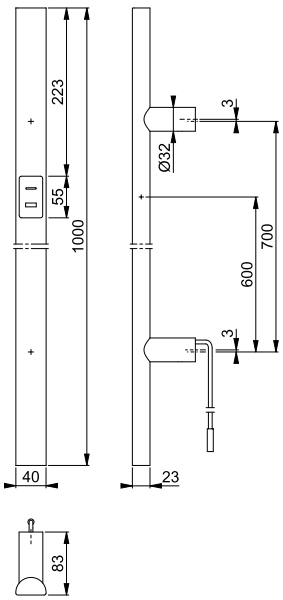

No contiene cable Y para cerradura motorizada Winkhaus blueMatic EAV3.

Para más sistemas de fijación, ver página 485.

Nuevo





E5092AC

duraplus®

eManilla FingerScan HOPPE de puertas – manillón de acero inoxidable con perfil transversal D y escáner de huella dactilar:
- Apoyos: redondos, inclinados 45°
- Fijación: no visible, sistema de fijación n.º 11 incluido
- Temperatura de funcionamiento: -20 hasta +60 °C
- Tolerancia a la humedad relativa: hasta 95%
- Escáner de huella dactilar: sensor lineal
- Apacidad de almacenamiento: hasta 150 huellas dactilares
- Duración > 2 millones de usos
- Tensión de servicio: 8-24V DC
- Resistencia de contacto de conmutación: 24V DC, 500 mA (max.)
- Clase de protección: IP 65
- Conexión eléctrica: para cerradura motorizada FUHR multitronic
- Accesorios: mando a distancia infrarrojo incl. batería (tipo CR 2025) y cable con unidad de control integrada incluidos en el suministro

Descripción		Conexión eléctrica	Medida	F69 Código/€		C.P.	E.T.
Manillón con perfil transversal D con escáner de huella dactilar, derecha (para puerta DIN izquierda), pieza		FUHR multitronic	700	**11891191** **826,18**		1	1
			900	11891208 **839,49**		1	1
			1000	11891215 **852,83**		1	1
			1200	11891221 **866,14**		1	1
Manillón con perfil transversal D con escáner de huella dactilar, izquierda (para puerta DIN izquierda), pieza		FUHR multitronic	700	11891233 **826,18**		1	1
			900	11891245 **839,49**		1	1
			1000	11891257 **852,83**		1	1
			1200	11891269 **866,14**		1	1

Para más sistemas de fijación, ver página 485.

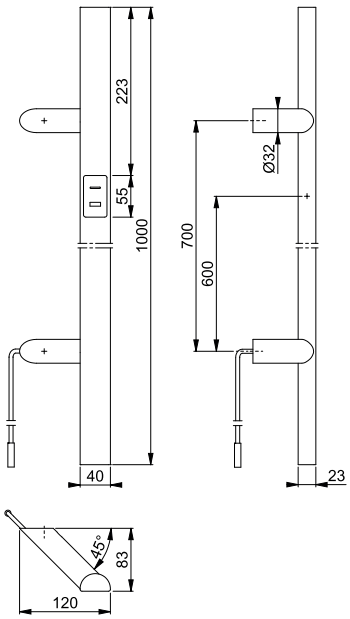

Nuevo





E5092AC

duraplus®

eManilla FingerScan HOPPE de puertas – manillón de acero inoxidable con perfil transversal D y escáner de huella dactilar:
- Apoyos: redondos, inclinados 45°
- Fijación: no visible, sistema de fijación n.º 11 incluido
- Temperatura de funcionamiento: -20 hasta +60 °C
- Tolerancia a la humedad relativa: hasta 95%
- Escáner de huella dactilar: sensor lineal
- Apacidad de almacenamiento: hasta 150 huellas dactilares
- Duración > 2 millones de usos
- Tensión de servicio: 8-24V DC
- Resistencia de contacto de conmutación: 24V DC, 500 mA (max.)
- Clase de protección: IP 65
- Conexión eléctrica: para cerradura motorizada GU-SECURY Automatic con dispositivo de apertura tipo A
- Accesorios: mando a distancia infrarrojo incl. batería (tipo CR 2025) y cable con unidad de control integrada incluidos en el suministro

Descripción		Conexión eléctrica	Medida	F69 Código/€		C.P.	E.T.
Manillón con perfil transversal D con escáner de huella dactilar, derecha (para puerta DIN izquierda), pieza		GU-SECURY Automatic con dispositivo de apertura automotor tipo A	700	**11891749** **826,18**		1	1
			900	11891750 **839,49**		1	1
			1000	11891762 **852,83**		1	1
			1200	11891816 **866,14**		1	1
Manillón con perfil transversal D con escáner de huella dactilar, izquierda (para puerta DIN izquierda), pieza		GU-SECURY Automatic con dispositivo de apertura automotor tipo A	700	11891835 **826,18**		1	1
			900	11891889 **839,49**		1	1
			1000	11891907 **852,83**		1	1
			1200	11891919 **866,14**		1	1

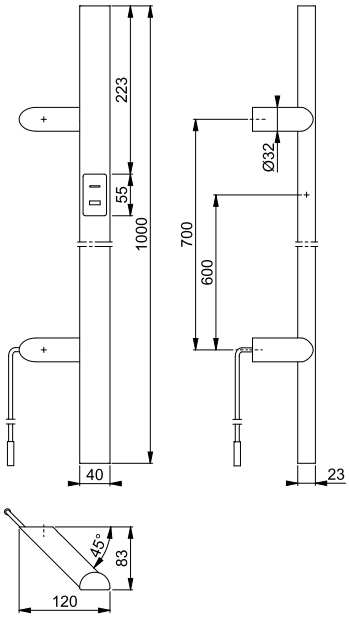

Para más sistemas de fijación, ver página 485.

Nuevo





E5092AC

duraplus®

eManilla FingerScan HOPPE de puertas – manillón de acero inoxidable con perfil transversal D y escáner de huella dactilar:
- Apoyos: redondos, inclinados 45°
- Fijación: no visible, sistema de fijación n.º 11 incluido
- Temperatura de funcionamiento: -20 hasta +60 °C
- Tolerancia a la humedad relativa: hasta 95%
- Escáner de huella dactilar: sensor lineal
- Apacidad de almacenamiento: hasta 150 huellas dactilares
- Duración > 2 millones de usos
- Tensión de servicio: 8-24V DC
- Resistencia de contacto de conmutación: 24V DC, 500 mA (max.)
- Clase de protección: IP 65
- Conexión eléctrica: uso universal, impulso de control positivo o negativo para cerradura motorizada
- Accesorios: mando a distancia infrarrojo incl. batería (tipo CR 2025) y cable con unidad de control integrada incluidos en el suministro

Descripción		Conexión eléctrica	Medida	F69 Código/€		C.P.	E.T.
Manillón con perfil transversal D con escáner de huella dactilar, derecha (para puerta DIN izquierda), pieza		universal	700	**11890642** **826,18**		1	1
			900	11890691 **839,49**		1	1
			1000	11891130 **852,83**		1	1
			1200	11891142 **866,14**		1	1
Manillón con perfil transversal D con escáner de huella dactilar, izquierda (para puerta DIN izquierda), pieza		universal	700	11890605 **826,18**		1	1
			900	11890685 **839,49**		1	1
			1000	11891178 **852,83**		1	1
			1200	11891185 **866,14**		1	1

Para más sistemas de fijación, ver página 485.

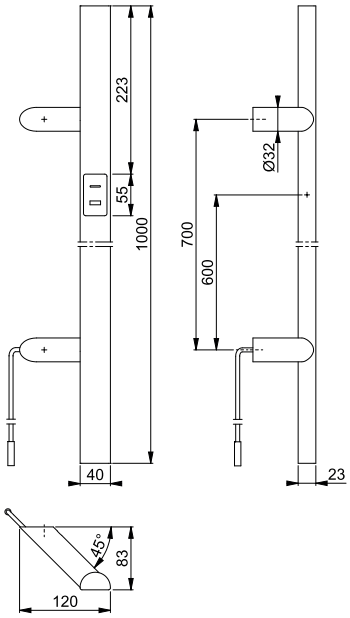

Nuevo





E5092AC

duraplus®

eManilla FingerScan HOPPE de puertas – manillón de acero inoxidable con perfil transversal D y escáner de huella dactilar:
- Apoyos: redondos, inclinados 45°
- Fijación: no visible, sistema de fijación n.º 11 incluido
- Temperatura de funcionamiento: -20 hasta +60 °C
- Tolerancia a la humedad relativa: hasta 95%
- Escáner de huella dactilar: sensor lineal
- Apacidad de almacenamiento: hasta 150 huellas dactilares
- Duración > 2 millones de usos
- Tensión de servicio: 8-24V DC
- Resistencia de contacto de conmutación: 24V DC, 500 mA (max.)
- Clase de protección: IP 65
- Conexión eléctrica: para cerradura motorizada KFV GENIUS
- Accesorios: mando a distancia infrarrojo incl. batería (tipo CR 2025) y cable con unidad de control integrada incluidos en el suministro

Descripción		Conexión eléctrica	Medida	F69 Código/€		C.P.	E.T.
Manillón con perfil transversal D con escáner de huella dactilar, derecha (para puerta DIN izquierda), pieza		KFV GENIUS	700	**11891956** **826,18**		1	1
			900	11891968 **839,49**		1	1
			1000	11891975 **852,83**		1	1
			1200	11891981 **866,14**		1	1
Manillón con perfil transversal D con escáner de huella dactilar, izquierda (para puerta DIN izquierda), pieza		KFV GENIUS	700	11892158 **826,18**		1	1
			900	11892572 **839,49**		1	1
			1000	11892584 **852,83**		1	1
			1200	11892730 **866,14**		1	1

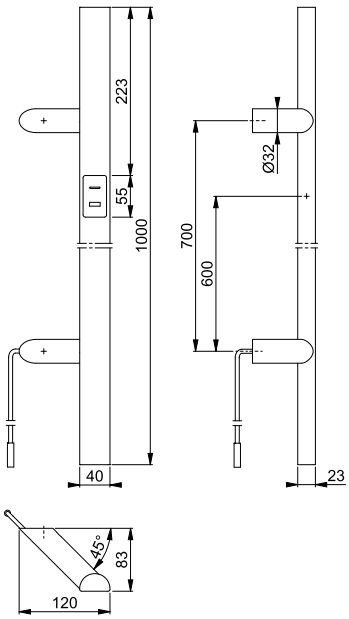

No contiene cable Y para cerradura motorizada Winkhaus blueMatic EAV3.

Para más sistemas de fijación, ver página 485.

Nuevo





E5092AC

duraplus®

eManilla FingerScan HOPPE de puertas – manillón de acero inoxidable con perfil transversal D y escáner de huella dactilar:
- Apoyos: redondos, inclinados 45°
- Fijación: no visible, sistema de fijación n.º 11 incluido
- Temperatura de funcionamiento: -20 hasta +60 °C
- Tolerancia a la humedad relativa: hasta 95%
- Escáner de huella dactilar: sensor lineal
- Apacidad de almacenamiento: hasta 150 huellas dactilares
- Duración > 2 millones de usos
- Tensión de servicio: 8-24V DC
- Resistencia de contacto de conmutación: 24V DC, 500 mA (max.)
- Clase de protección: IP 65
- Conexión eléctrica: para cerradura motorizada Winkhaus blueMotion
- Accesorios: mando a distancia infrarrojo incl. batería (tipo CR 2025) y cable con unidad de control integrada incluidos en el suministro

Descripción		Conexión eléctrica	Medida	F69 Código/€		C.P.	E.T.
Manillón con perfil transversal D con escáner de huella dactilar, derecha (para puerta DIN izquierda), pieza		Winkhaus blueMotion	700	**11891567** **826,18**		1	1
			900	11891579 **839,49**		1	1
			1000	11891580 **852,83**		1	1
			1200	11891592 **866,14**		1	1
Manillón con perfil transversal D con escáner de huella dactilar, izquierda (para puerta DIN izquierda), pieza		Winkhaus blueMotion	700	11891609 **826,18**		1	1
			900	11891610 **839,49**		1	1
			1000	11891622 **852,83**		1	1
			1200	11891634 **866,14**		1	1

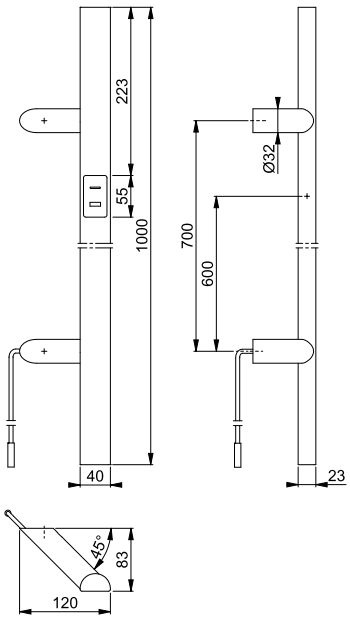

No contiene cable Y para cerradura motorizada Winkhaus blueMatic EAV3.

Para más sistemas de fijación, ver página 485.

Nuevo





E5092AC

duraplus®

eManilla FingerScan HOPPE de puertas – manillón de acero inoxidable con perfil transversal D y escáner de huella dactilar:
- Apoyos: redondos, inclinados 45°
- Fijación: no visible, sistema de fijación n.º 11 incluido
- Temperatura de funcionamiento: -20 hasta +60 °C
- Tolerancia a la humedad relativa: hasta 95%
- Escáner de huella dactilar: sensor lineal
- Apacidad de almacenamiento: hasta 150 huellas dactilares
- Duración > 2 millones de usos
- Tensión de servicio: 8-24V DC
- Resistencia de contacto de conmutación: 24V DC, 500 mA (max.)
- Clase de protección: IP 65
- Conexión eléctrica: para cerradura motorizada Winkhaus blueMatic EAV3 (requerido cable de conexión no incluido en el suministro)
- Accesorios: mando a distancia infrarrojo incl. batería (tipo CR 2025) y cable con unidad de control integrada incluidos en el suministro

Descripción		Conexión eléctrica	Medida	F69 Código/€		C.P.	E.T.
Manillón con perfil transversal D con escáner de huella dactilar, derecha (para puerta DIN izquierda), pieza		Winkhaus blueMatic EAV3	700	**11891270** **826,18**		1	1
			900	11891427 **839,49**		1	1
			1000	11891440 **852,83**		1	1
			1200	11891464 **866,14**		1	1
Manillón con perfil transversal D con escáner de huella dactilar, izquierda (para puerta DIN izquierda), pieza		Winkhaus blueMatic EAV3	700	11891506 **826,18**		1	1
			900	11891525 **839,49**		1	1
			1000	11891543 **852,83**		1	1
			1200	11891555 **866,14**		1	1

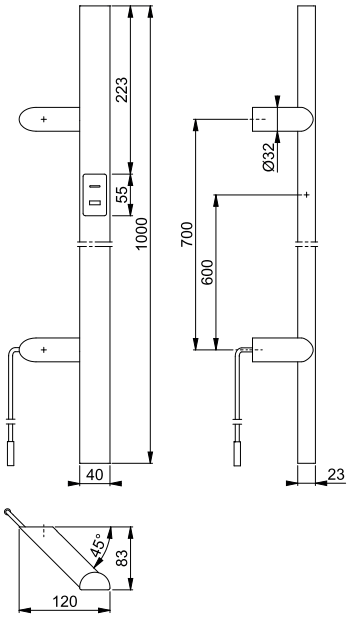

No contiene cable Y para cerradura motorizada Winkhaus blueMatic EAV3.

Para más sistemas de fijación, ver página 485.

E5095AC

duraplus®



eManilla FingerScan HOPPE de puertas – manillón de acero inoxidable con perfil transversal D, forma de U con escáner de huella dactilar:
- Fijación: no visible, sistema de fijación n.º 11 incluido
- Temperatura de funcionamiento: -20 hasta +60 °C
- Tolerancia a la humedad relativa: hasta 95%
- Escáner de huella dactilar: sensor lineal
- Apacidad de almacenamiento: hasta 150 huellas dactilares
- Duración: > 2 millones de usos
- Tensión de servicio: 8-24V DC
- Resistencia de contacto de conmutación: 24V DC, 500 mA (max.)
- Clase de protección: IP 65
- Conexión eléctrica: para cerradura motorizada FUHR multitronic
- Accesorios: mando a distancia infrarrojo incl. batería (tipo CR 2025) y cable con unidad de control integrada incluidos en el suministro



Descripción		Conexión eléctrica	Medida	F69 Código/€		C.P.	E.T.
Manillón con perfil transversal D, forma de U con escáner de huella dactilar, pieza		FUHR multitronic	1000	**11680878** **839,49**		1	1
			1200	11681081 **852,80**		1	1
			1400	11681093 **866,14**		1	1
			1600	11681105 **879,45**		1	1
		GU-SECURY Automatic con dispositivo de apertura automotor tipo A	1000	11681196 **839,49**		1	1
			1200	11681202 **852,80**		1	1
			1400	11681226 **866,14**		1	1
			1600	11681238 **879,45**		1	1
		universal	1000	11681299 **839,49**		1	1
			1200	11681305 **852,80**		1	1
			1400	11681317 **866,14**		1	1
			1600	11681330 **879,45**		1	1

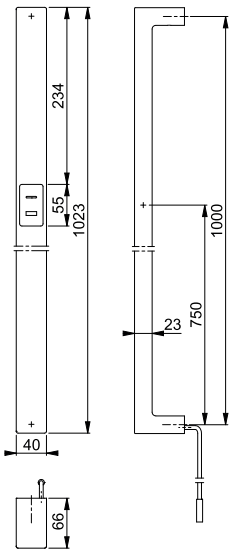

Para más sistemas de fijación, ver página 485.





E5095AC

duraplus®

eManilla FingerScan HOPPE de puertas – manillón de acero inoxidable con perfil transversal D, forma de U con escáner de huella dactilar:
- Fijación: no visible, sistema de fijación n.º 11 incluido
- Temperatura de funcionamiento: -20 hasta +60 °C
- Tolerancia a la humedad relativa: hasta 95%
- Escáner de huella dactilar: sensor lineal
- Apacidad de almacenamiento: hasta 150 huellas dactilares
- Duración: > 2 millones de usos
- Tensión de servicio: 8-24V DC
- Resistencia de contacto de conmutación: 24V DC, 500 mA (max.)
- Clase de protección: IP 65
- Conexión eléctrica: para cerradura motorizada KFV GENIUS
- Accesorios: mando a distancia infrarrojo incl. batería (tipo CR 2025) y cable con unidad de control integrada incluidos en el suministro

Descripción		Conexión eléctrica	Medida	F69 Código/€		C.P.	E.T.
Manillón con perfil transversal D, forma de U con escáner de huella dactilar, pieza		KFV GENIUS	1000	**11681245** **839,49**		1	1
			1200	11681251 **852,80**		1	1
			1400	11681263 **866,14**		1	1
			1600	11681287 **879,45**		1	1
		Winkhaus blueMatic EAV3	1000	11681111 **839,49**		1	1
			1200	11681123 **852,80**		1	1
			1400	11681135 **866,14**		1	1
			1600	11681147 **879,45**		1	1
		Winkhaus blueMotion	1000	11681159 **839,49**		1	1
			1200	11681172 **852,80**		1	1
			1400	11681160 **866,14**		1	1
			1600	11681184 **879,45**		1	1

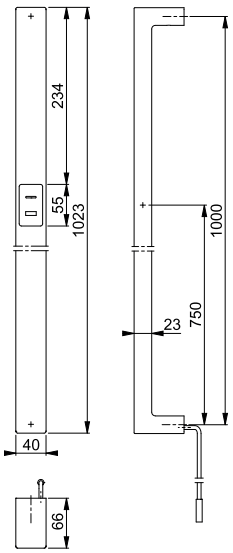

No contiene cable Y para cerradura motorizada Winkhaus blueMatic EAV3.

Para más sistemas de fijación, ver página 485.

Nuevo





E5764AC

duraplus®

eManilla FingerScan HOPPE de puertas – manillón cuadrado, de acero inoxidable con escáner de huella dactilar:

- Apoyos: cuadrados, inclinados 45°
- Fijación: no visible, sistema de fijación n.º 11 incluido
- Temperatura de funcionamiento: -20 hasta +60 °C
- Tolerancia a la humedad relativa: hasta 95%
- Escáner de huella dactilar: sensor lineal
- Apacidad de almacenamiento: hasta 150 huellas dactilares
- Duración > 2 millones de usos
- Tensión de servicio: 8-24V DC
- Resistencia de contacto de conmutación: 24V DC, 500 mA (max.)
- Clase de protección: IP 65
- Conexión eléctrica: para cerradura motorizada FUHR multitronic
- Accesorios: mando a distancia infrarrojo incl. batería (tipo CR 2025) y cable con unidad de control integrada incluidos en el suministro

Descripción	□	Conexión eléctrica	Longitud Medida	F69 Código/€		C.P.	E.T.
Manillón cuadrado con escáner de huella dactilar, derecha (para puerta DIN izquierda), pieza	35x35	FUHR multitronic	1000 700	**11552724** **729,35**		1	1
			1200 900	11555208 **734,97**		1	1
			1400 1000	11555233 **740,58**		1	1
Manillón cuadrado con escáner de huella dactilar, izquierda (para puerta DIN derecha), pieza	35x35	FUHR multitronic	1200 900	11555543 **734,97**		1	1
			1400 1000	11555555 **740,58**		1	1

Para más sistemas de fijación, ver página 485.

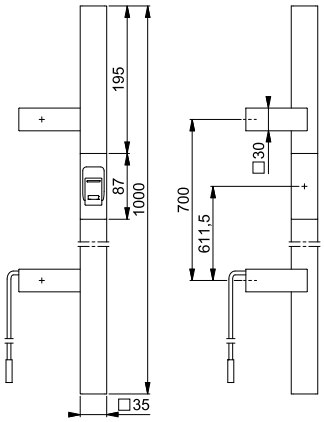

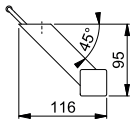

Nuevo





E5764AC

duraplus®

eManilla FingerScan HOPPE de puertas – manillón cuadrado, de acero inoxidable con escáner de huella dactilar:

- Apoyos: cuadrados, inclinados 45°
- Fijación: no visible, sistema de fijación n.º 11 incluido
- Temperatura de funcionamiento: -20 hasta +60 °C
- Tolerancia a la humedad relativa: hasta 95%
- Escáner de huella dactilar: sensor lineal
- Apacidad de almacenamiento: hasta 150 huellas dactilares
- Duración > 2 millones de usos
- Tensión de servicio: 8-24V DC
- Resistencia de contacto de conmutación: 24V DC, 500 mA (max.)
- Clase de protección: IP 65
- Conexión eléctrica: para cerradura motorizada GU-SECURY Automatic con dispositivo de apertura tipo A
- Accesorios: mando a distancia infrarrojo incl. batería (tipo CR 2025) y cable con unidad de control integrada incluidos en el suministro

Descripción	□	Conexión eléctrica	Longitud Medida	F69 Código/€		C.P.	E.T.
Manillón cuadrado con escáner de huella dactilar, derecha (para puerta DIN izquierda), pieza	35x35	GU-SECURY Automatic con dispositivo de apertura automotor tipo A	1000 700	**11554721** **729,35**		1	1
			1400 1000	11555324 **740,58**		1	1
			1600 1200	11555336 **746,23**		1	1
Manillón cuadrado con escáner de huella dactilar, izquierda (para puerta DIN derecha), pieza	35x35	GU-SECURY Automatic con dispositivo de apertura automotor tipo A	1000 700	11555665 **729,35**		1	1
			1200 900	11555671 **734,97**		1	1
			1400 1000	11555683 **740,58**		1	1
			1600 1200	11555737 **746,23**		1	1

Para más sistemas de fijación, ver página 485.

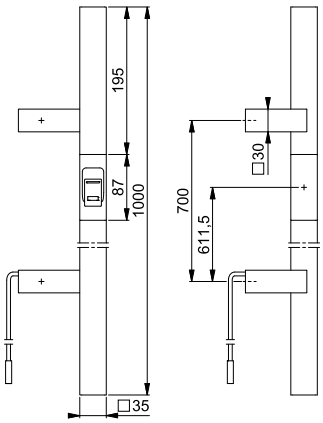

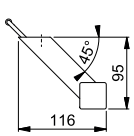

Nuevo





E5764AC

duraplus®

eManilla FingerScan HOPPE de puertas – manillón cuadrado, de acero inoxidable con escáner de huella dactilar:

- Apoyos: cuadrados, inclinados 45°
- Fijación: no visible, sistema de fijación n.º 11 incluido
- Temperatura de funcionamiento: -20 hasta +60 °C
- Tolerancia a la humedad relativa: hasta 95%
- Escáner de huella dactilar: sensor lineal
- Apacidad de almacenamiento: hasta 150 huellas dactilares
- Duración > 2 millones de usos
- Tensión de servicio: 8-24V DC
- Resistencia de contacto de conmutación: 24V DC, 500 mA (max.)
- Clase de protección: IP 65
- Conexión eléctrica: para cerradura motorizada KFV GENIUS
- Accesorios: mando a distancia infrarrojo incl. batería (tipo CR 2025) y cable con unidad de control integrada incluidos en el suministro

Descripción	□	Conexión eléctrica	Longitud Medida	F69 Código/€		C.P.	E.T.
Manillón cuadrado con escáner de huella dactilar, derecha (para puerta DIN izquierda), pieza	35x35	KFV GENIUS	1000 700	**11554769** **729,35**		1	1
			1200 900	11555282 **734,97**		1	1
			1400 1000	11555294 **740,58**		1	1
			1600 1200	11555300 **746,23**		1	1
Manillón cuadrado con escáner de huella dactilar, izquierda (para puerta DIN derecha), pieza	35x35	KFV GENIUS	1000 700	11555610 **729,35**		1	1

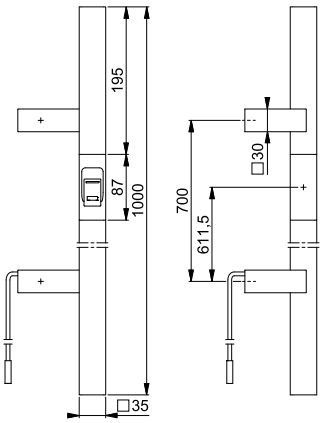

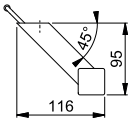

Para más sistemas de fijación, ver página 485.

Nuevo



E5764AC

duraplus®

eManilla FingerScan HOPPE de puertas – manillón cuadrado, de acero inoxidable con escáner de huella dactilar:

- Apoyos: cuadrados, inclinados 45°
- Fijación: no visible, sistema de fijación n.º 11 incluido
- Temperatura de funcionamiento: -20 hasta +60 °C
- Tolerancia a la humedad relativa: hasta 95%
- Escáner de huella dactilar: sensor lineal
- Apacidad de almacenamiento: hasta 150 huellas dactilares
- Duración > 2 millones de usos
- Tensión de servicio: 8-24V DC
- Resistencia de contacto de conmutación: 24V DC, 500 mA (max.)
- Clase de protección: IP 65
- Conexión eléctrica: para cerradura motorizada Winkhaus blueMotion
- Accesorios: mando a distancia infrarrojo incl. batería (tipo CR 2025) y cable con unidad de control integrada incluidos en el suministro

Descripción	□	Conexión eléctrica	Longitud Medida	F69 Código/€		C.P.	E.T.
Manillón cuadrado con escáner de huella dactilar, derecha (para puerta DIN izquierda), pieza	35x35	Winkhaus blueMotion	1400 1000	**11554824** **740,58**		1	1
			1600 1200	11554848 **746,23**		1	1
Manillón cuadrado con escáner de huella dactilar, izquierda (para puerta DIN derecha), pieza	35x35	Winkhaus blueMotion	1200 900	11555361 **734,97**		1	1

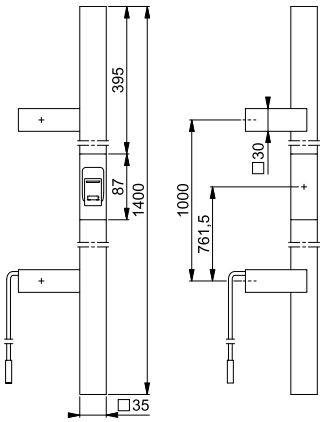

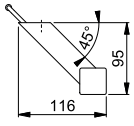

No contiene cable Y para cerradura motorizada Winkhaus blueMatic EAV3.

Para más sistemas de fijación, ver página 485.



Nuevo





E5764AC

duraplus®

eManilla FingerScan HOPPE de puertas – manillón cuadrado, de acero inoxidable con escáner de huella dactilar:

- Apoyos: cuadrados, inclinados 45°
- Fijación: no visible, sistema de fijación n.º 11 incluido
- Temperatura de funcionamiento: -20 hasta +60 °C
- Tolerancia a la humedad relativa: hasta 95%
- Escáner de huella dactilar: sensor lineal
- Apacidad de almacenamiento: hasta 150 huellas dactilares
- Duración > 2 millones de usos
- Tensión de servicio: 8-24V DC
- Resistencia de contacto de conmutación: 24V DC, 500 mA (max.)
- Clase de protección: IP 65
- Conexión eléctrica: para cerradura motorizada Winkhaus blueMatic EAV3 (requerido cable de conexión no incluido en el suministro)
- Accesorios: mando a distancia infrarrojo incl. batería (tipo CR 2025) y cable con unidad de control integrada incluidos en el suministro

Descripción	□	Conexión eléctrica	Longitud Medida	F69 Código/€		C.P.	E.T.
Manillón cuadrado con escáner de huella dactilar, derecha (para puerta DIN izquierda), pieza	35x35	Winkhaus blueMatic EAV3	1000 700	**11554794** **729,35**		1	1
			1200 900	11555166 **734,97**		1	1
Manillón cuadrado con escáner de huella dactilar, izquierda (para puerta DIN derecha), pieza	35x35	Winkhaus blueMatic EAV3	1000 700	11555397 **729,35**		1	1
			1200 900	11555403 **734,97**		1	1
			1400 1000	11555415 **740,58**		1	1

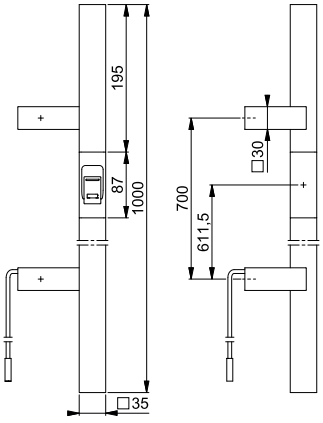

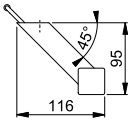

No contiene cable Y para cerradura motorizada Winkhaus blueMatic EAV3.

Para más sistemas de fijación, ver página 485.



E5766AC

duraplus®

eManilla FingerScan HOPPE de puertas – manillón cuadrado, de acero inoxidable con escáner de huella dactilar:

- Apoyos: cuadrados, rectos
- Fijación: no visible, sistema de fijación n.º 11 incluido
- Temperatura de funcionamiento: -20 hasta +60 °C
- Tolerancia a la humedad relativa: hasta 95%
- Escáner de huella dactilar: sensor lineal
- Apacidad de almacenamiento: hasta 150 huellas dactilares
- Duración > 2 millones de usos
- Tensión de servicio: 8-24V DC
- Resistencia de contacto de conmutación: 24V DC, 500 mA (max.)
- Clase de protección: IP 65
- Conexión eléctrica: para cerradura motorizada FUHR multitronic
- Accesorios: mando a distancia infrarrojo incl. batería (tipo CR 2025) y cable con unidad de control integrada incluidos en el suministro

Descripción	□	Conexión eléctrica	Longitud Medida	F69 Código/€		C.P.	E.T.
Manillón cuadrado con escáner de huella dactilar, pieza	35x35	FUHR multitronic	1000 700	**11555841** **762,35**		1	1
			1200 900	11555853 **767,96**		1	1
			1600 1200	11555877 **779,22**		1	1
		GU-SECURY Automatic con dispositivo de apertura automotor tipo A	1000 700	11555932 **762,35**		1	1
			1200 900	11555944 **767,96**		1	1
			1400 1000	11555968 **773,58**		1	1
			1600 1200	11555975 **779,22**		1	1

Para más sistemas de fijación, ver página 485.



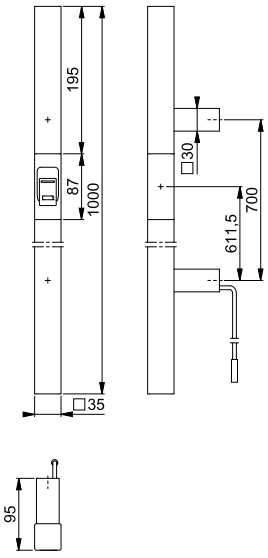

E5766AC

duraplus®



eManilla FingerScan HOPPE de puertas – manillón cuadrado, de acero inoxidable con escáner de huella dactilar:
- Apoyos: cuadrados, rectos
- Fijación: no visible, sistema de fijación n.º 11 incluido
- Temperatura de funcionamiento: -20 hasta +60 °C
- Tolerancia a la humedad relativa: hasta 95%
- Escáner de huella dactilar: sensor lineal
- Apacidad de almacenamiento: hasta 150 huellas dactilares
- Duración > 2 millones de usos
- Tensión de servicio: 8-24V DC
- Resistencia de contacto de conmutación: 24V DC, 500 mA (max.)
- Clase de protección: IP 65
- Conexión eléctrica: para cerradura motorizada KFV GENIUS
- Accesorios: mando a distancia infrarrojo incl. batería (tipo CR 2025) y cable con unidad de control integrada incluidos en el suministro

Descripción	□	Conexión eléctrica	Longitud Medida	F69 Código/€		C.P.	E.T.
Manillón cuadrado con escáner de huella dactilar, pieza	35x35	KFV GENIUS	1000 700	**11555889** **762,35**		1	1
			1200 900	11555890 **767,96**		1	1
			1400 1000	11555919 **773,58**		1	1
			1600 1200	11555920 **779,22**		1	1
		Winkhaus blueMatic EAV3	1000 700	11555798 **762,35**		1	1
			1200 900	11555804 **767,96**		1	1
			1400 1000	11555828 **773,58**		1	1
			1600 1200	11555835 **779,22**		1	1
		Winkhaus blueMotion	1600 1200	11555786 **779,22**		1	1



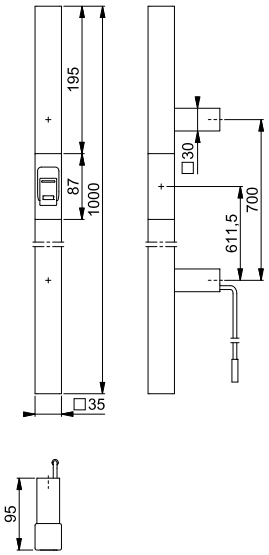

No contiene cable Y para cerradura motorizada Winkhaus blueMatic EAV3.

Para más sistemas de fijación, ver página 485.





Amsterdam - E86GAC/3359ZA/3357N/1400F ES1 (SK2)

duraplus®

eManilla FingerScan HOPPE de puertas – juego manilla-tirador de seguridad con placa estrecha, de acero inoxidable, con protección de cilindro y escáner de huella dactilar, para puertas de perfil estrecho:

- Certificado según la normativa **DIN 18257 ES1 (SK2)**
- Ensamblaje: exterior pomo fijo desplazado, ambidiestro; interior manilla fija/giratoria, guía sin mantenimiento
- Conexión: cuadradillo de expansión HOPPE
- Protección de cilindro: acero templado, para cilindros con saliente 10-18 mm
- Base: en la parte exterior: acero; en la parte interior: zamak/acero, tetones de soporte
- Fijación: no visible, tornillos pasantes con rosca métrica M6
- Temperatura de funcionamiento: -20 hasta +60 °C
- Tolerancia a la humedad relativa: hasta 95%
- Escáner de huella dactilar: sensor lineal
- Apacidad de almacenamiento: hasta 150 huellas dactilares
- Duración > 2 millones de usos
- Tensión de servicio: 8-24V DC
- Resistencia de contacto de conmutación: 24V DC, 500 mA (max.)
- Clase de protección: IP 65
- Conexión eléctrica: para cerradura motorizada FUHR multitronic
- Accesorios: mando a distancia infrarrojo incl. batería (tipo CR 2025) y cable con unidad de control integrada incluidos en el suministro

Descripción	Conexión eléctrica			Bocallave/ Distancia	F69 Código/€			C.P.	E.T.
Juego pomo-manilla con escáner de huella dactilar	FUHR multitronic	67-77	8	92	**11657085** **689,99**			1	5
	GU-SECURY Automatic con dispositivo de apertura auto-motor tipo A	67-77	8	92	11657273 **689,99**			1	5
	KFV GENIUS	67-77	8	92	11657285 **689,99**			1	5
	universal	67-77	8	92	11717890 **689,99**			1	5
	Winkhaus blueMatic EAV3	67-77	8	92	11657303 **689,99**			1	5
	Winkhaus blueMotion	67-77	8	92	11657297 **689,99**			1	5

No contiene cable Y para cerradura motorizada Winkhaus blueMatic EAV3.

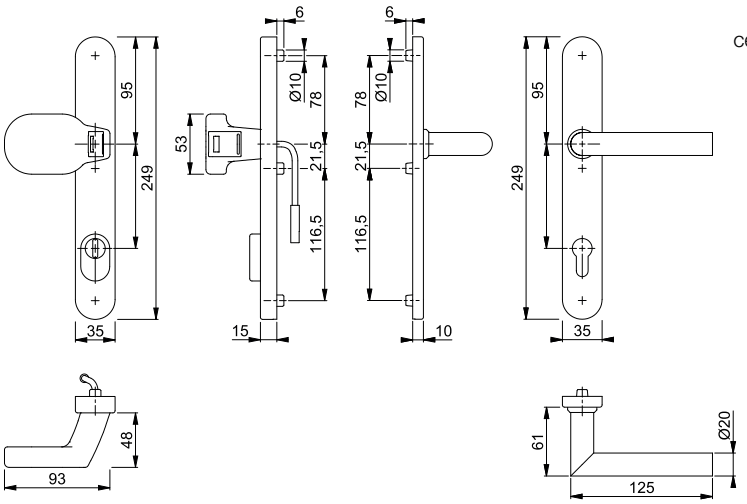

Resumen de productos y carta de colores: ver el fin del catálogo.

Amsterdam - E86GAC/3332ZA/3310/1400F ES1 (SK2)

duraplus®





eManilla FingerScan HOPPE de puertas – juego pomo-manilla de seguridad con placa larga, de acero inoxidable, con protección de cilindro y escáner de huella dactilar, para puertas de entrada:

- Certificado según la normativa **DIN 18257 ES1 (SK2)**
- Ensamblaje: exterior pomo fijo desplazado, ambidiestro; interior manilla fija/giratoria, guía sin mantenimiento
- Conexión: cuadradillo de expansión HOPPE
- Protección de cilindro: acero templado, para cilindros con saliente 10-18 mm
- Base: en la parte exterior: acero; en la parte interior: zamak/acero, tetones de soporte
- Fijación: no visible, tornillos pasantes con rosca métrica M6
- Temperatura de funcionamiento: -20 hasta +60 °C
- Tolerancia a la humedad relativa: hasta 95%
- Escáner de huella dactilar: sensor lineal
- Apacidad de almacenamiento: hasta 150 huellas dactilares
- Duración > 2 millones de usos
- Tensión de servicio: 8-24V DC
- Resistencia de contacto de conmutación: 24V DC, 500 mA (max.)
- Clase de protección: IP 65
- Conexión eléctrica: para cerradura motorizada FUHR multitronic
- Accesorios: mando a distancia infrarrojo incl. batería (tipo CR 2025) y cable con unidad de control integrada incluidos en el suministro

Descripción	Conexión eléctrica			Bocallave/ Distancia	F69 Código/€			C.P.	E.T.
Juego pomo-manilla con escáner de huella dactilar	FUHR multitronic	67-77	8	92	**11637335** **669,79**			1	5
	GU-SECURY Automatic con dispositivo de apertura auto-motor tipo A	67-77	8	92	11637365 **669,79**			1	5
	KFV GENIUS	67-77	8	92	11637377 **669,79**			1	5
	universal	67-77	8	92	11717889 **669,79**			1	5
	Winkhaus blueMatic EAV3	67-77	8	92	11637390 **669,79**			1	5
	Winkhaus blueMotion	67-77	8	92	11637389 **669,79**			1	5

No contiene cable Y para cerradura motorizada Winkhaus blueMatic EAV3.

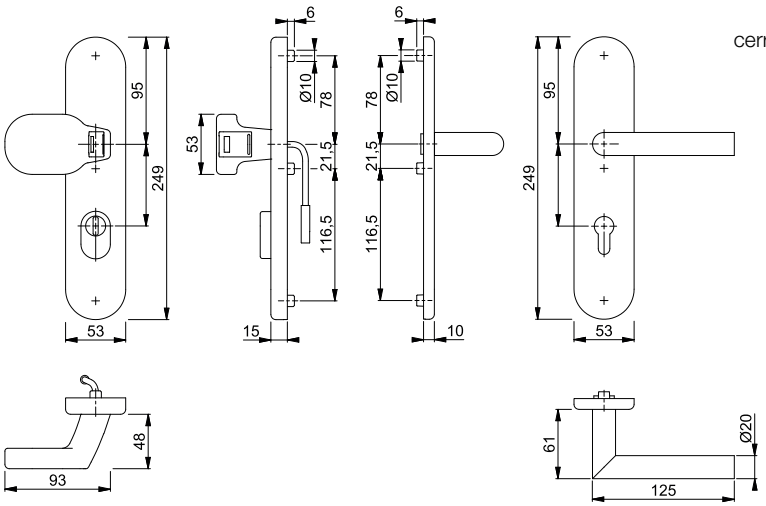

19



Cuadradillo Rápido



Amsterdam - E86GAC/42H/42NSB-ZA/42HS/1400 ES1 (SK2)

duraplus®

RAL GÜTEZEICHEN PIV CERT

eManilla FingerScan HOPPE de puertas – juego pomo-manilla de seguridad con roseta, de acero inoxidable, con protección de cilindro y escáner de huella dactilar, para puertas de entrada:

- Certificado según la normativa **DIN 18257 ES1 (SK2)**
- Ensamblaje: exterior pomo fijo desplazado, ambidiestro; interior manilla suelta, con muelle de recuperación derecha/izquierda, guía sin mantenimiento
- Conexión: **HOPPE Cuadradillo Rápido** con cuadradillo lleno HOPPE (hembra)
- Protección de cilindro: acero templado, para cilindros con saliente 10-18 mm
- Base: acero, tetones de soporte
- Fijación: no visible, tornillos pasantes con rosca métrica M5
- Característica especial: placa de acero suelta con almohadilla autoadhesiva para la fijación en la cerradura como placa anti-taladro
- Temperatura de funcionamiento: -20 hasta +60 °C
- Tolerancia a la humedad relativa: hasta 95%
- Escáner de huella dactilar: sensor lineal
- Apacidad de almacenamiento: hasta 150 huellas dactilares
- Duración > 2 millones de usos
- Tensión de servicio: 8-24V DC
- Resistencia de contacto de conmutación: 24V DC, 500 mA (max.)
- Clase de protección: IP 65
- Conexión eléctrica: para cerradura motorizada FUHR multitronic
- Accesorios: mando a distancia infrarrojo incl. batería (tipo CR 2025) y cable con unidad de control integrada incluidos en el suministro

Descripción	Conexión eléctrica			Bocallave/ Distancia	F69 Código/€			C.P.	E.T.
Juego pomo-manilla con escáner de huella dactilar	FUHR multitronic	67-77	8		**11636932** **669,79**			1	5
	GU-SECURY Automatic con dispositivo de apertura auto-motor tipo A	67-77	8		11636944 **669,79**			1	5
	KFV GENIUS	67-77	8		11636956 **669,79**			1	5
	universal	67-77	8		11717877 **669,79**			1	5
	Winkhaus blueMatic EAV3	67-77	8		11636981 **669,79**			1	5
	Winkhaus blueMotion	67-77	8		11636975 **669,79**			1	5

No contiene cable Y para cerradura motorizada Winkhaus blueMatic EAV3.

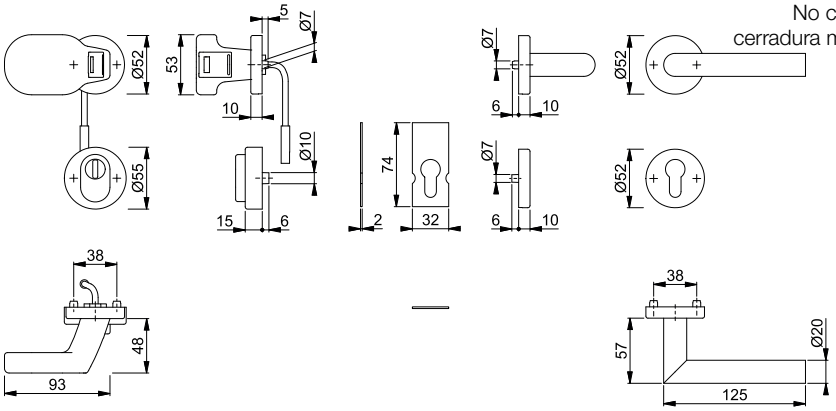

HOPPE®
La manilla que decora.

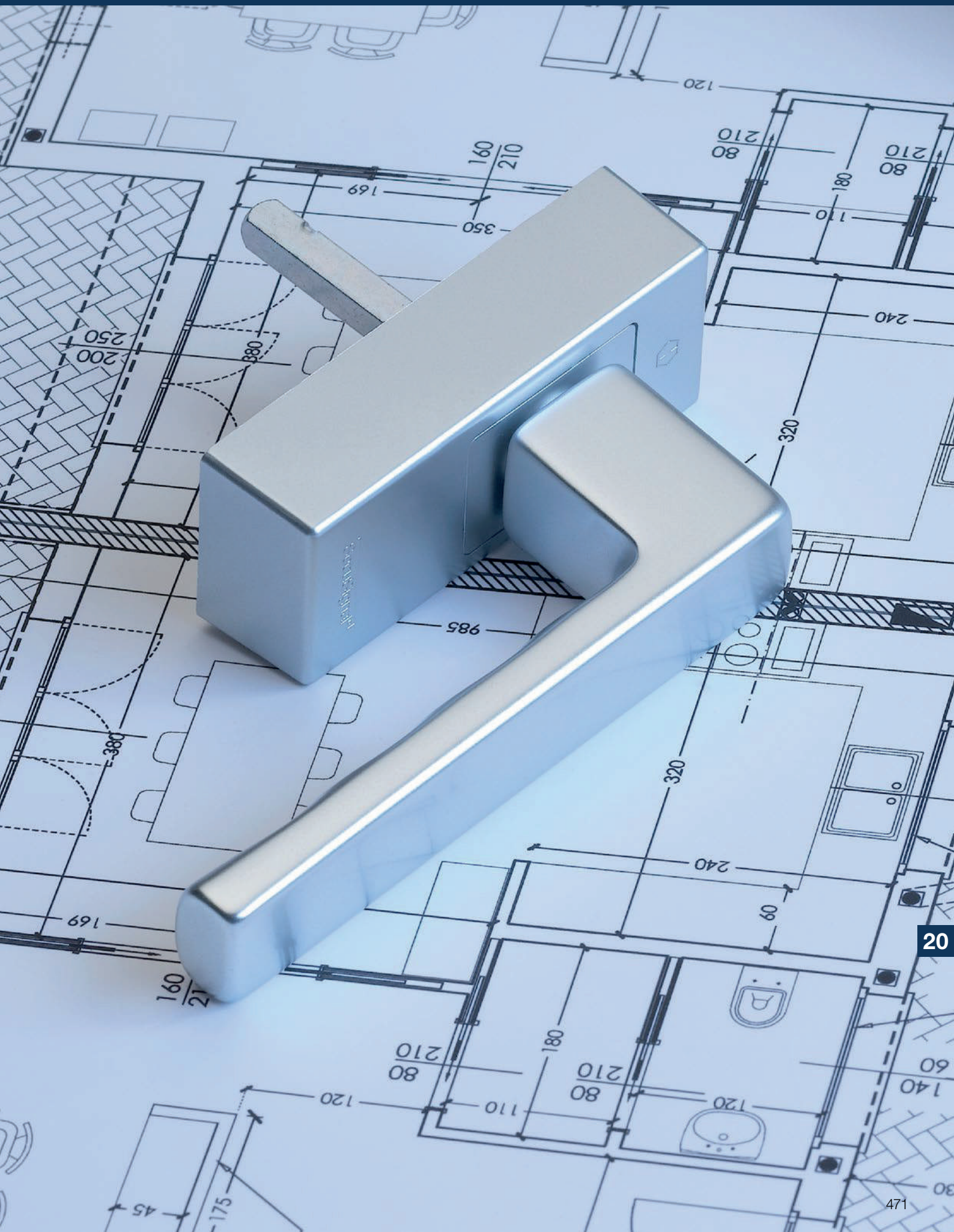



Colección de productos dura**plus**®

superar lo convencional



SecuSignal®
Amsterdam
E0400
pág. 476



SecuSignal®
Atlanta
0530
pág. 477



ConnectHome
Tôkyô
0710
pág. 478



SecuSignal®
Toulon
0737
pág. 479

= Aluminio = Acero inoxidable



eManillas de ventana





superar lo convencional **duraplus®**



SecuSignal®
Secustik®
VarioFit®

Amsterdam - E0400/FR-408

duraplus®

eManilla **SecuSignal®** HOPPE de ventana – manilla de acero inoxidable, para ventanas oscilobatientes, con **Secustik®** y **VarioFit®**:

- Posición de enclavamiento: 90°
- Tapa: roseta enteramente cubierta
- Base: nylon, tetones de soporte
- Cuadradillo: lleno HOPPE, con muelle de compresión integrado en el cuadradillo interno, cubre una profundidad variable hasta 10 mm
- Fijación: no visible, tornillos con rosca métrica M5
- Temperatura de funcionamiento: almacenamiento -20 °C hasta +65 °C, funcionamiento +5 °C hasta +40 °C
- Tolerancia a la humedad relativa: max. 80%, no condensada
- Protocolo de radio: EnOcean EEP F6-10-00
- Frecuencia de radio: 868 MHz
- Velocidad de transmisión: 120 kbps +/-5%
- Información transmitida: posición de manilla (abierta/abatida/cerrada)
- Potencia de transmisión: max. 10mW PIRE
- Alcance de radio: según especificación EnOcean max. 30 m, dependiendo del diseño del edificio
- Alimentación eléctrica: sin batería, a través de Energy Harvesting

Descripción	Tetones Ø		Salien. cuadr. Tornillos	F69 Código/€				C.P.	E.T.
Manilla SecuSignal® para ventana, pieza	10	7	20-30 M5 x 45/50	**11628224** **141,86**				1	10

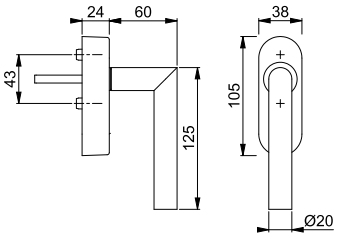

Resumen de productos y carta de colores: ver el fin del catálogo.

Atlanta - 0530S/FR-408 100NM

duraplus®



SecuSignal®
Secu100®
Secustik®
VarioFit®

eManilla **SecuSignal®** HOPPE de ventana – manilla de aluminio, para ventanas oscilobatientes, con **Secu100® + Secustik®** y **VarioFit®**, con llave:

- cumple los requisitos de la normativa DIN EN 13126-3 (seguridad de bienes clase 2) y **DIN EN 1627-1630 RC1-6**
- Cierre: cilindro a presión con llave reversible
- Posición de enclavamiento: 90°
- Tapa: roseta enteramente cubierta
- Base: nylon, tetones de soporte
- Cuadradillo: lleno HOPPE, con muelle de compresión integrado en el cuadradillo interno, cubre una profundidad variable hasta 10 mm
- Fijación: no visible, tornillos con rosca métrica M5
- Temperatura de funcionamiento: almacenamiento -20 °C hasta +65 °C, funcionamiento +5 °C hasta +40 °C
- Tolerancia a la humedad relativa: max. 80%, no condensada
- Protocolo de radio: EnOcean EEP F6-10-00
- Frecuencia de radio: 868 MHz
- Velocidad de transmisión: 120 kbps +/-5%
- Información transmitida: posición de manilla (abierta/abatida/cerrada)
- Potencia de transmisión: max. 10mW PIRE
- Alcance de radio: según especificación EnOcean max. 30 m, dependiendo del diseño del edificio
- Alimentación eléctrica: sin batería, a través de Energy Harvesting

Descripción	Tetones Ø		Salien. cuadr. Tornillos	F1 Código/€	F9 Código/€	F9016 Código/€		C.P.	E.T.
Manilla SecuSignal® para ventana con llave, pieza	10	7	32-42 M5 x 55/60	**11513287** **130,52**	11513305 **136,73**	11513317 **124,31**		1	10

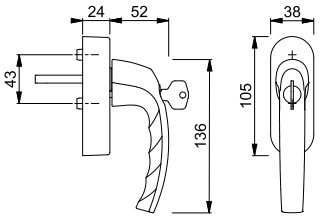

Atlanta - 0530/FR-408

duraplus®



SecuSignal®
Secustik®
VarioFit®

eManilla **SecuSignal®** HOPPE de ventana – manilla de aluminio, para ventanas oscilobatientes, con **Secustik®** y **VarioFit®**:

- Posición de enclavamiento: 90°
- Tapa: roseta enteramente cubierta
- Base: nylon, tetones de soporte
- Cuadradillo: lleno HOPPE, con muelle de compresión integrado en el cuadradillo interno, cubre una profundidad variable hasta 10 mm
- Fijación: no visible, tornillos con rosca métrica M5
- Temperatura de funcionamiento: almacenamiento -20 °C hasta +65 °C, funcionamiento +5 °C hasta +40 °C
- Tolerancia a la humedad relativa: max. 80%, no condensada
- Protocolo de radio: EnOcean EEP F6-10-00
- Frecuencia de radio: 868 MHz
- Velocidad de transmisión: 120 kbps +/-5%
- Información transmitida: posición de manilla (abierta/abatida/cerrada)
- Potencia de transmisión: max. 10mW PIRE
- Alcance de radio: según especificación EnOcean max. 30 m, dependiendo del diseño del edificio
- Alimentación eléctrica: sin batería, a través de Energy Harvesting

Descripción	Tetones Ø		Salien. cuadr. Tornillos	F1 Código/€	F9 Código/€	F9016 Código/€	F9714M Código/€	C.P.	E.T.
Manilla SecuSignal® para ventana, pieza	10	7	32-42 M5 x 55/60	10804184 **104,29**	10804192 **109,25**	10804205 **99,32**	**11704354** **109,25**	1	10

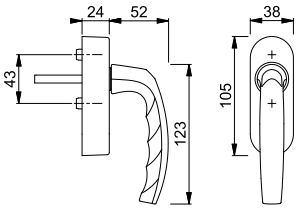

Tôkyô - 0710/FR-415

duraplus®



eManilla ConnectHome HOPPE de ventana – manilla de aluminio, para ventanas oscilobatientes con señal radioeléctrica y con cuadradillo de longitud variable:

- Posición de enclavamiento: 90°
- Tapa: roseta cubierta parcialmente
- Base: nylon, tetones de soporte
- Cuadradillo: lleno HOPPE, con muelle de compresión integrado en el cuadradillo interno, cubre una profundidad variable hasta 10 mm
- Fijación: no visible, tornillos con rosca métrica M5
- Temperatura de funcionamiento: almacenamiento -20 °C hasta +65 °C, funcionamiento +5 °C hasta +40 °C
- Tolerancia a la humedad relativa: max. 80%, no condensada
- Protocolo de radio: EnOcean EEP F6-10-00
- Frecuencia de radio: 868 MHz
- Velocidad de transmisión: 120 kbps +/-5%
- Información transmitida: posición de manilla (abierta/cerrada)
- Potencia de transmisión: max. 10mW PIRE
- Alcance de radio: según especificación EnOcean max. 30 m, dependiendo del diseño del edificio
- Alimentación eléctrica: sin batería, a través de Energy Harvesting

Descripción	Tetones Ø		Salien. cuadr. Tornillos	F1 Código/€	F9 Código/€	F9016 Código/€		C.P.	E.T.
Manilla SecuSignal® para ventana, pieza	10	7	32-42 M5 x 45/50	**11745101** **65,18**	11745113 **65,36**	11731011 **65,00**		1	10

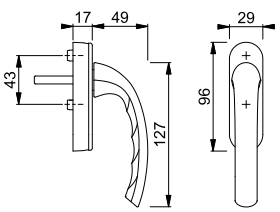

Resumen de productos y carta de colores: ver el fin del catálogo.



SecuSignal®
Secu100®
Secustik®
VarioFit®

Toulon - 0737S/FR-409 100NM

duraplus®

eManilla **SecuSignal®** HOPPE de ventana – manilla de aluminio, para ventanas oscilobatientes, con **Secu100® + Secustik®** y **VarioFit®**, con llave:

- cumple los requisitos de la normativa DIN EN 13126-3 (seguridad de bienes clase 2) y **DIN EN 1627-1630 RC1-6**
- Cierre: cilindro a presión con llave reversible
- Posición de enclavamiento: 90°
- Tapa: roseta enteramente cubierta
- Base: nylon, tetones de soporte
- Cuadradillo: lleno HOPPE, con muelle de compresión integrado en el cuadradillo interno, cubre una profundidad variable hasta 10 mm
- Fijación: no visible, tornillos con rosca métrica M5
- Temperatura de funcionamiento: almacenamiento -20 °C hasta +65 °C, funcionamiento +5 °C hasta +40 °C
- Tolerancia a la humedad relativa: max. 80%, no condensada
- Protocolo de radio: EnOcean EEP F6-10-00
- Frecuencia de radio: 868 MHz
- Velocidad de transmisión: 120 kbps +/-5%
- Información transmitida: posición de manilla (abierta/abatida/cerrada)
- Potencia de transmisión: max. 10mW PIRE
- Alcance de radio: según especificación EnOcean max. 30 m, dependiendo del diseño del edificio
- Alimentación eléctrica: sin batería, a través de Energy Harvesting

Descripción	Tetones Ø		Salien. cuadr. Tornillos	F1 Código/€	F9 Código/€	F9016 Código/€		C.P.	E.T.
Manilla SecuSignal® para ventana con llave, pieza	10	7	32-42 M5 x 55/60	**11513159** **131,92**	11513160 **138,19**	11513184 **125,63**		1	10

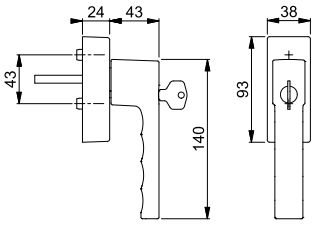



SecuSignal®
Secustik®
VarioFit®

Toulon - 0737/FR-409

duraplus®

eManilla **SecuSignal®** HOPPE de ventana – manilla de aluminio, para ventanas oscilobatientes, con **Secustik®** y **VarioFit®**:

- Posición de enclavamiento: 90°
- Tapa: roseta enteramente cubierta
- Base: nylon, tetones de soporte
- Cuadradillo: lleno HOPPE, con muelle de compresión integrado en el cuadradillo interno, cubre una profundidad variable hasta 10 mm
- Fijación: no visible, tornillos con rosca métrica M5
- Temperatura de funcionamiento: almacenamiento -20 °C hasta +65 °C, funcionamiento +5 °C hasta +40 °C
- Tolerancia a la humedad relativa: max. 80%, no condensada
- Protocolo de radio: EnOcean EEP F6-10-00
- Frecuencia de radio: 868 MHz
- Velocidad de transmisión: 120 kbps +/-5%
- Información transmitida: posición de manilla (abierta/abatida/cerrada)
- Potencia de transmisión: max. 10mW PIRE
- Alcance de radio: según especificación EnOcean max. 30 m, dependiendo del diseño del edificio
- Alimentación eléctrica: sin batería, a través de Energy Harvesting

Descripción	Tetones Ø	⬚ ↔	Salien. cuadr. Tornillos	F1 Código/€	F9 Código/€	F9016 Código/€	F9714M Código/€	C.P.	E.T.
Manilla SecuSignal® para ventana, pieza	10	7	32-42 M5 x 55/60	10759310 **105,69**	10819976 **110,71**	10819968 **100,65**	**11704366** **110,71**	1	10

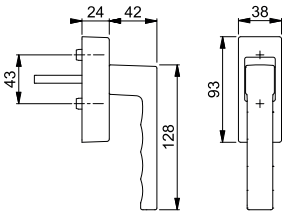

HOPPE®
La manilla que decora.



E663



Placa informativa HOPPE, de acero inoxidable:
- Con inscripción
- Fijación: visible, tornillos multiuso

Descripción			Pictograma	F69 Código/€				C.P.	E.T.
Placa informativa, push, pieza			**PUSH**	**605200** 22,26				0	0
Placa informativa, pull, pieza			**PULL**	605217 22,26				0	0

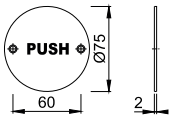

E664



Placa informativa HOPPE, de acero inoxidable:
- Con pictograma
- Fijación: visible, tornillos multiuso

Descripción			Pictograma	F69 Código/€				C.P.	E.T.
Placa informativa, minus-válidos, pieza				605248 22,26				5	30
Placa informativa, mujeres, pieza				**605224** 22,26				5	30
Placa informativa, hombres, pieza				605231 22,26				5	30

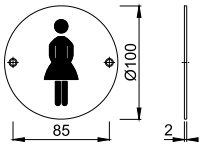

E665



Placa informativa HOPPE, de acero inoxidable:
- Con pictograma
- Fijación: visible, tornillos multiuso

Descripción			Pictograma	F69 Código/€				C.P.	E.T.
Placa informativa, minus-válidos, pieza				605279 22,26				5	30
Placa informativa, mujeres, pieza				605255 22,26				5	30
Placa informativa, hombres, pieza				**605262** 22,26				5	30

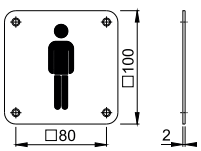

HOPPE®
La manilla que decora.

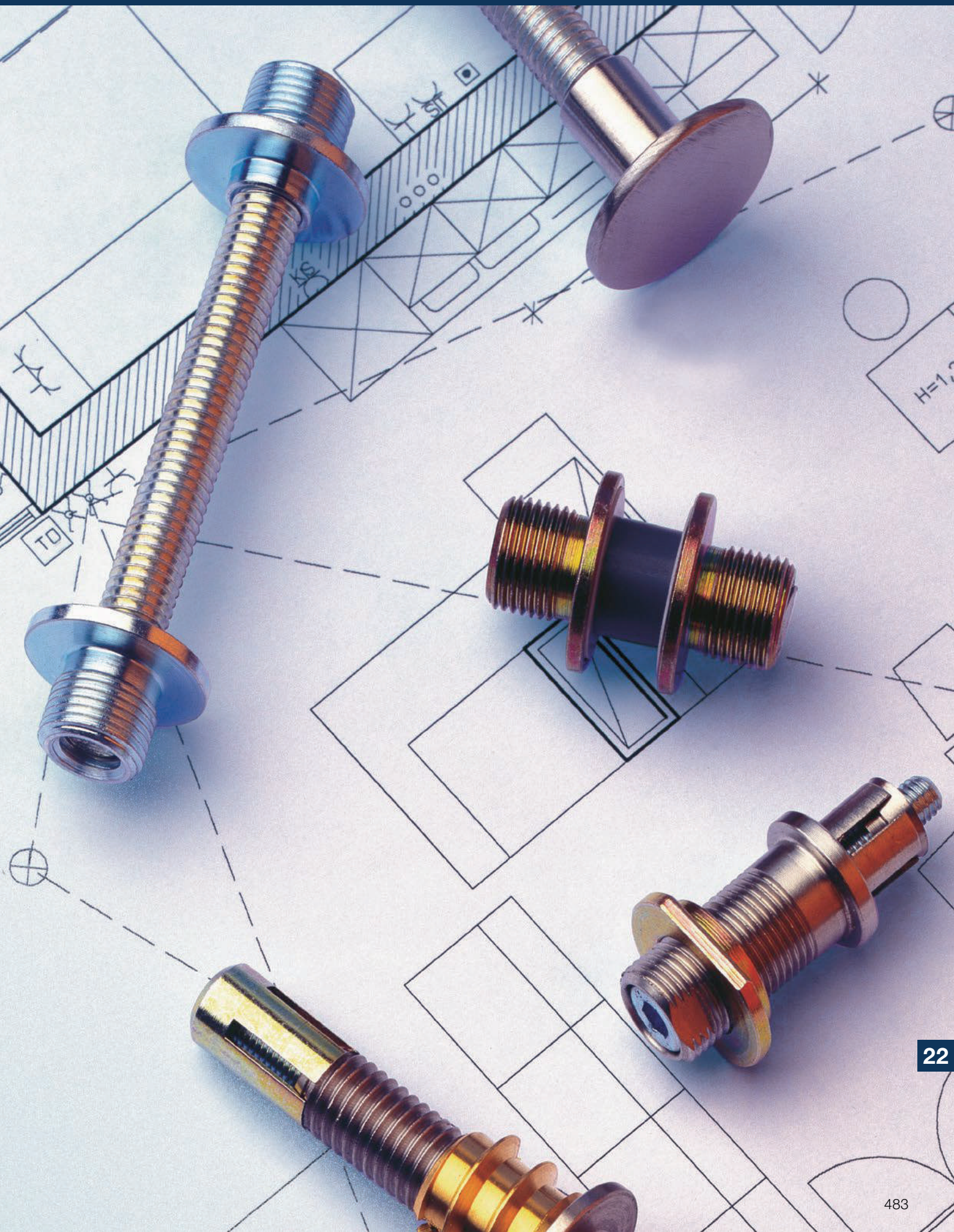

Resumen accesorios de montaje



Sistemas de fijación

pág. 485



Roseta con modulo de montaje y embellecedor para roseta

pág. 489

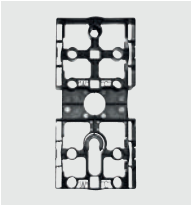

Perforación y ayuda de montaje

pág. 491



Cuadradillos

pág. 492



Sistemas de fijación

pág. 495



Tornillos

pág. 497



Tornillo Allen

pág. 498



Llave de desmontaje

pág. 498



Muelle de recuperación

pág. 498



Casquillos

pág. 498



Arandela para cilindro

pág. 500



Sistema de fijación n° 1

Sistema de fijación HOPPE n° 1 para manillones:
- Para fijación unilateral en puertas de aluminio y nylon, así como, puertas de madera con marco de acero, excepto puertas con perfil único.
- **¡Atención!** El grosor del material en el lugar de la expansión debe ser de mínimo 2 mm.

Descripción		Medida V		Código/€				C.P.	E.T.
BS-100/B, pieza		6-11		6522924 **19,63**				1	10
BS-101/B, pieza		11-16		**625864** **19,63**				1	10
BS-102/B, pieza		16-21		625871 **19,63**				1	10
BS-103/B, pieza		21-26		6293153 **19,63**				1	10
BS-104/B, pieza		26-31		659616 **19,63**				1	10
BS-105/B, pieza		31-36		654819 **19,63**				1	10
BS-106/B, pieza		36-41		625888 **19,63**				1	10
BS-107/B, pieza		41-46		8018681 **19,63**				1	10

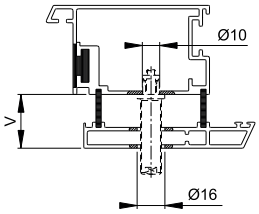

perfil de aluminio

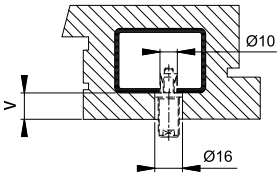

perfil de madera

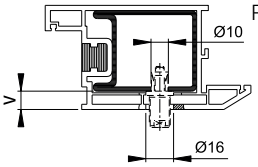

perfil de nylon

Por favor, tener en cuenta que los precios son por punto de fijación.



Sistema de fijación n° 2

Sistema de fijación HOPPE n° 2 para manillones:
- Para fijación unilateral en puertas de madera

Descripción				Código/€				C.P.	E.T.
BS-201/B, pieza				**562879** **24,28**				1	10

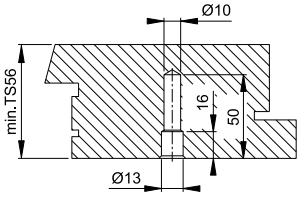

perfil de madera

Por favor, tener en cuenta que los precios son por punto de fijación.



Sistema de fijación n° 5

Sistema de fijación HOPPE n° 5 para manillones:
• Para fijación por parejas en puertas de aluminio, madera y nylon

Descripción				Código/€				C.P.	E.T.
BS-501/B, pieza	37-47			**600168** **10,63**				1	10
BS-502/B, pieza	47-57			763870 **10,63**				1	10
BS-503/B, pieza	57-67			646753 **10,63**				1	10
BS-504/B, pieza	67-77			649808 **10,63**				1	10
BS-505/B, pieza	77-87			606306 **10,63**				1	10
BS-506/B, pieza	87-97			839759 **10,63**				1	10

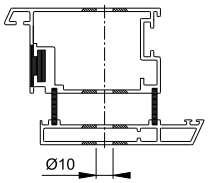

perfil de aluminio

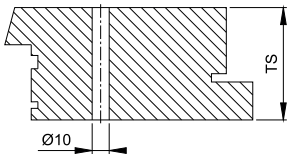

perfil de madera

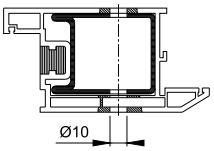

perfil de nylon

Por favor, tener en cuenta que los precios son por punto de fijación.



Sistema de fijación n° 5

Sistema de fijación HOPPE n° 5 para manillones:
• Para fijación unilateral en puertas de aluminio, madera y nylon

Descripción				Código/€				C.P.	E.T.
BS-510/4,8 x 38 (unilateral), 2 piezas				**3741189** **10,63**				1	50

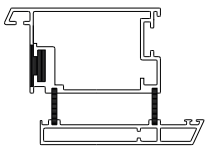

perfil de aluminio

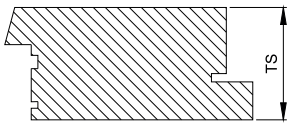

perfil de madera

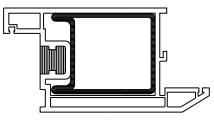

perfil de nylon

Por favor, tener en cuenta que los precios son por punto de fijación.

Sistema de fijación n° 8



Sistema de fijación HOPPE n° 8 para manillones:
• Para fijación unilateral con roseta ciega en puertas de aluminio, madera y PCV; excepto puertas con perfil único

Descripción			Roseta ciega Ø	F69 Código/€				C.P.	E.T.
BS-811/B, pieza	47-57		25	**829316** **26,75**				1	10
BS-812/B, pieza	57-67		25	820641 **26,75**				1	10

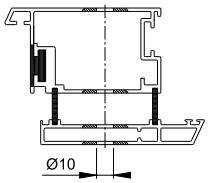

perfil de aluminio

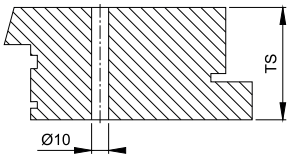

perfil de madera

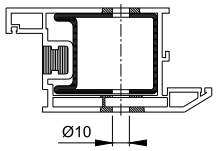

perfil de nylon

Por favor, tener en cuenta que los precios son por punto de fijación.

Sistema de fijación n° 9



Sistema de fijación HOPPE n° 9 para manillones:
• Para fijación unilateral con roseta ciega en puertas de cristal

Descripción			Roseta ciega Ø	F69 Código/€				C.P.	E.T.
BS-901/B, pieza	8-12		25	**763016** **32,47**				1	10
BS-901/C, pieza	8-12		30	763054 **32,47**				1	10

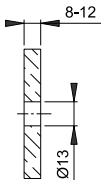

puerta de cristal

Por favor, tener en cuenta que los precios son por punto de fijación.

Sistema de fijación n° 10



Sistema de fijación HOPPE n° 10 para manillones:
• Para fijación unilateral en paredes con taco de expansión de nylon

Descripción				Código/€				C.P.	E.T.
BS-1001/B, pieza				**763009** **14,48**				1	10

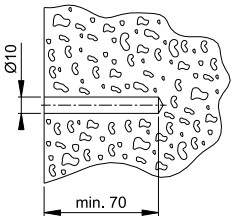

pared

Por favor, tener en cuenta que los precios son por punto de fijación.



Sistema de fijación n° 11

Sistema de fijación HOPPE n° 11 para manillones:
- Para fijación unilateral en puertas de aluminio, madera y nylon; excepto puertas con perfil único
- **¡Atención!** tener en cuenta las variaciones en las medidas V de los perfiles de nylon

Descripción		Medida V	Longitud de rosca	Código/€				C.P.	E.T.
BS-1101/corto, pieza		11-16	20	1841717 **7,64**				1	10
BS-1102/largo, pieza			46	**1841733** **7,64**				1	10
BS-1103/medio, pieza		11-26	25	2149116 **7,64**				1	10
BS-1104/medio, pieza		11-31	30	2881278 **7,64**				1	10

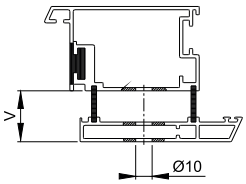

perfil de aluminio

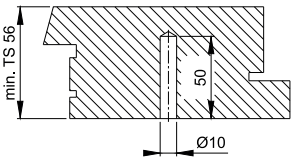

perfil de madera

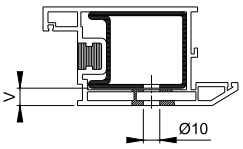

perfil de nylon

Por favor, tener en cuenta que los precios son por punto de fijación.

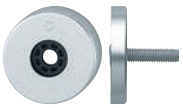

Sistema de fijación n° S-2

Sistema de fijación S-2 M8 para manillones HOPPE:
- Para fijación unilateral de manillones 5040 con roseta en puertas de aluminio, madera y nylon

Descripción				F1	F9			C.P.	E.T.
				Código/€	Código/€				
S-2-M8-20, pieza				**605422** **12,01**	605439 **13,21**			1	10

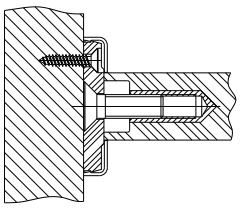

Por favor, tener en cuenta que los precios son por punto de fijación.

Nuevo



UP19/RFL

Roseta HOPPE con modulo de montaje para puertas de entrada (lado interior):
- Ensamblaje: para manillas sueltas, con muelle de recuperación derecha/izquierda, guía sin mantenimiento
- Conexión: para **HOPPE Cuadradillo Rápido** con cuadradillo lleno HOPPE, preparado en la base de roseta
- Base: acero; para puertas de aluminio, madera y nylon
- Fijación: no visible, posibilidad de fijación adicional en diagonal con 4 tornillos multiuso

Descripción				F7503 Código/€				C.P.	E.T.
Roseta con modulo de montaje, pieza		8/42		**10814391** **23,58**				10	40
		8/52		10814657 **23,58**				10	40

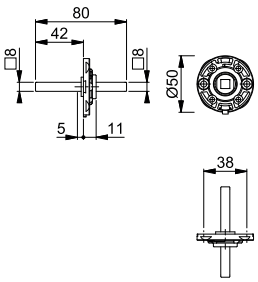



42H

Embellecedor para roseta HOPPE, de aluminio, para puertas interiores:
- para bases de acero y nylon de la roseta 42H

Descripción				F1 Código/€	F9 Código/€	F9714M Código/€		C.P.	E.T.
Embellecedor para roseta, pieza				11649239 **8,45**	11744182 **9,31**	**11796923** **9,31**		5	50

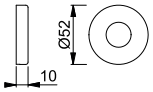

Nuevo



E42H

Embellecedor para roseta HOPPE, de acero inoxidable, para puertas interiores:
- para bases de acero y nylon de la roseta E42H

Descripción				F69 Código/€				C.P.	E.T.
Embellecedor para roseta, pieza				**11648478** **8,32**				5	50

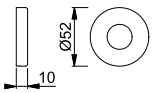

Nuevo



EX42H

Embellecedor para roseta HOPPE, de acero inoxidable, para puertas de entrada:
• para bases de acero y nylon de la roseta EX42H

316

Descripción				F78-1-R Código/€	F84-1-R Código/€	F96-1-R Código/€	F97-1-R Código/€	C.P.	E.T.
Embellecedor para roseta, pieza				11854212 **14,14**	**11854194** **14,14**	11854200 **14,14**	11854182 **14,14**	5	50

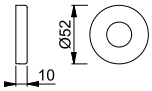

Todos los acabados con la letra **R** en su código de color tienen Resista®.

Resista®

Nuevo



UP52/RFL

Roseta HOPPE con modulo de montaje para puertas de entrada (lado interior):
• Ensamblaje: para manillas sueltas, con muelle de recuperación derecha/izquierda, guía sin mantenimiento
• Conexión: para **HOPPE Cuadradillo Rápido** con cuadradillo lleno HOPPE, preparado en la base de roseta
• Base: acero; para puertas de aluminio, madera y nylon
• Fijación: no visible, posibilidad de fijación adicional en diagonal con 4 tornillos multiuso

Descripción				F7503 Código/€				C.P.	E.T.
Roseta con modulo de montaje, pieza		8/42		**10814147** **23,58**				10	50
		8/52		10814315 **23,58**				10	50

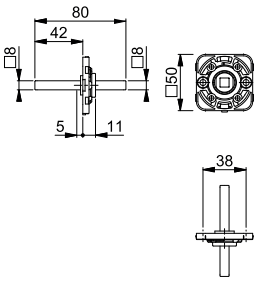

Nuevo



52

Embellecedor para roseta HOPPE, de aluminio, para puertas interiores:
• para bases de acero y nylon de la roseta 52

Descripción				F1 Código/€	F9 Código/€	F9714M Código/€		C.P.	E.T.
Embellecedor para roseta, pieza				11730857 **8,89**	11779986 **9,78**	**11796905** **9,78**		10	50

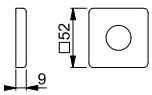

Resumen de productos y carta de colores: ver el fin del catálogo.

E52



Embellecedor para roseta HOPPE, de acero inoxidable, para puertas interiores:
- para bases de acero y nylon de la roseta E52

Descripción				F69 Código/€				C.P.	E.T.
Embellecedor para roseta, pieza				**10814850** **10,06**				10	100

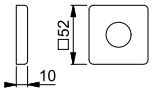

Nuevo

M52



Embellecedor para roseta HOPPE, de latón, para puertas interiores:
- para bases de acero y nylon de la roseta M52

Descripción				F78-1-R Código/€	F84-1-R Código/€	F96-1-R Código/€	F97-1-R Código/€	C.P.	E.T.
Embellecedor para roseta, pieza				11798804 **15,68**	**11798774** **15,68**	11798798 **15,68**	11798786 **15,68**	10	50

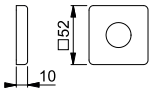

Todos los acabados con la letra **R** en su código de color tienen Resista®.

Resista®

Perforación y ayuda de montaje

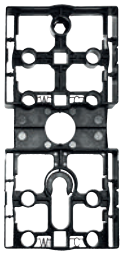

Perforación y ayuda de montaje HOPPE:
- Para la preparación de la puerta para montaje de juegos **HOPPE Cuadradillo RápidoPlus** con rosetas planas y tetones de soporte
- Para montaje de juegos **HOPPE Cuadradillo RápidoPlus** con roseta plana autoadhesiva
- Para la preparación de la puerta para montaje de juegos HOPPE con roseta para puertas interiores

Descripción				Negro Código/€				C.P.	E.T.
Perforación y ayuda de montaje, pieza				**3949570** **5,46**				10	100

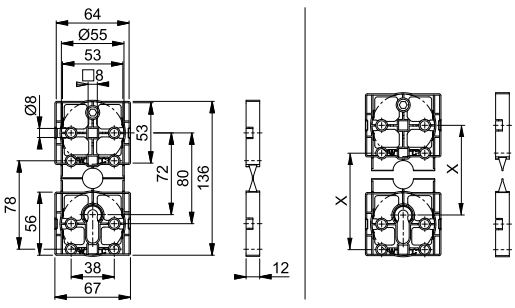

Cuadradillo lleno



Cuadradillo lleno HOPPE, de hierro:

Descripción			Largo cuadradillo	Cincado Código/€				C.P.	E.T.
Cuadradillo lleno, pieza		7	60	4168468 **0,39**				10	100
			70	4192641 **0,39**				10	100
			80	519118 **0,78**				10	100
			90	6035471 **0,78**				10	100
			100	518975 **0,78**				10	100
			110	518982 **0,78**				10	100
		8	80	4342709 **0,78**				10	100
			90	535798 **0,78**				10	100
			100	**4187161** **0,78**				10	100
			120	4189563 **0,78**				10	100
			130	4189589 **1,30**				10	100
			140	4191478 **1,30**				10	100
			150	4220210 **1,30**				10	100
			160	4220228 **1,30**				10	100

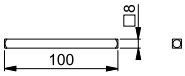

Cuadradillo lleno, redondeado



Cuadradillo lleno HOPPE, de hierro, redondeado:
• Para palancas HOPPE con uñero exterior para puertas balconeras

Descripción			Largo cuadradillo	Cincado Código/€				C.P.	E.T.
Cuadradillo lleno, redondeado, pieza		10	68	**11608468** **4,34**				10	100
			73	11608475 **4,34**				10	100
			78	11608481 **4,34**				10	100
			83	11608505 **4,34**				10	100
			88	11608511 **4,34**				10	100
			93	11608535 **4,34**				10	100
			103	11608547 **4,34**				10	100
			108	11608559 **4,34**				10	100
			113	11608560 **4,34**				10	100

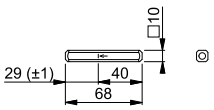

Cuadradillo perfilado

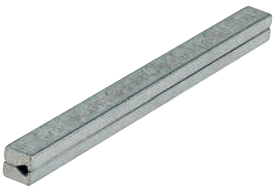

Cuadradillo perfilado HOPPE, de hierro:

Descripción		⊞	Largo cuadradillo	Cincado Código/€				C.P.	E.T.
Cuadradillo perfilado, pieza		8	100	**517572** **2,18**				10	100
			110	517596 **2,18**				10	100
			120	517565 **2,18**				10	100
			130	672578 **2,70**				250	250
			140	517589 **2,70**				10	100
			160	519200 **2,70**				10	100

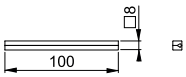

Cuadradillo efha de expansión



Cuadradillo efha de expansión HOPPE:
- Con fresado efha
- Para puertas de entrada taladradas en un solo lado
- Para medios juegos de aluminio, acero inoxidable y latón
- Utilizable también para manillas con **HOPPE Cuadradillo Rápido**

Descripción		⊞	Largo cuadradillo	Cincado Código/€				C.P.	E.T.
Cuadradillo efha de expansión, pieza		8	65	**518531** **2,57**				10	500
			75	518555 **2,57**				10	500
			85	771967 **2,57**				10	500

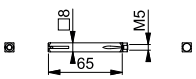

Cuadradillo efha de expansión con cabezal de retención



Cuadradillo efha de expansión con cabezal de retención HOPPE:
- Con fresado efha
- Para puertas de entrada taladradas en un solo lado
- Para medios juegos de manillas de aluminio, acero inoxidable, nylon y latón
- Utilizable también para manillas con **Cuadradillo Rápido HOPPE**

Descripción			Largo cuadradillo	Cincado Código/€				C.P.	E.T.
Cuadradillo efha de expansión con cabezal de retención, pieza		8	65	**3161715** **2,57**				1	10
			75	3161723 **2,57**				1	10
			85	3161731 **2,57**				1	10

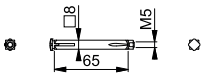

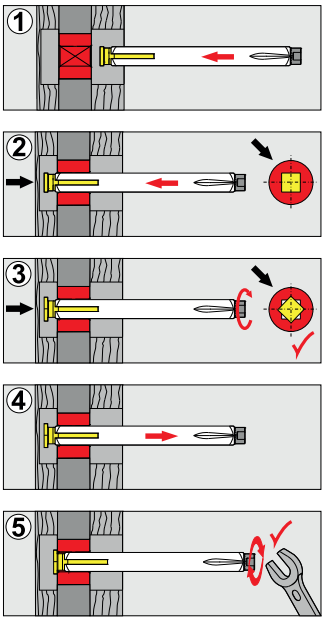

Cuadradillo perfilado FEI



Cuadradillo perfilado FEI HOPPE, de hierro:
- Para profundidad de la nuez de la cerradura 12-16 mm
- Para puertas de entrada taladradas en un solo lado
- Para medios juegos de manillas de aluminio (solo con cuadradillos de 8 mm), acero inoxidable, nylon y latón

Descripción			Largo cuadradillo	Cincado Código/€				C.P.	E.T.
Cuadradillo perfilado FEI, pieza		8	70	**515073** **6,81**				1	10
			90	515066 **6,81**				1	10

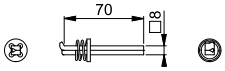

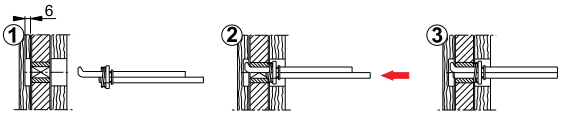

Cuadradillo lleno antipánico (asimétricamente)



Cuadradillo lleno antipánico HOPPE, de hierro:
- Asimétricamente dividido
- Para juegos de manillas para puerta antipánico y cortafuego

Descripción			Dimensión	Cincado Código/€				C.P.	E.T.
Cuadradillo lleno antipánico, asimétricamente dividido, pieza			9 x 55 9 x 61	635290 **4,39**				10	100
			9 x 61 9 x 40	**635306** **4,39**				10	100

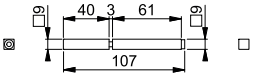

Sistema de fijación Sertos® (manilla/manilla)



Sistema de fijación HOPPE **Sertos®**:
- Tornillos con rosca métrica M5 según **DIN 965** con cabeza avellanada con ranura transversal
- Tornillos multiuso con cabeza avellanada con ranura transversal
- para todos juegos (manilla/manilla) de HOPPE con placa corta y rosetas con técnica **Sertos®**

Descripción		Cantidad	Tornillos	Cincado Código/€			C.P.	E.T.
Sistema de fijación para juegos de manillas Sertos®	50-55	2 2	M5 x 65 4,0 x 60	**11509454** **2,08**			1	10

Sistema de fijación M5 (juegos de manillas con roseta, manilla/manilla)

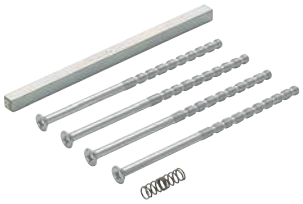

Sistema de fijación HOPPE:
- Tornillos con rosca métrica M5 según **DIN 965-4.8** con cabeza avellanada con ranura transversal y perforación, acortado
- cuadradillo lleno HOPPE
- muelle de comprensión para el agujero del cuadradillo de la manilla interna
- para juegos de manillas con roseta (manilla/manilla)

Descripción			Tornillos	VZ-BS3A Código/€			C.P.	E.T.
Sistema de fijación para juegos de manillas con roseta (manilla/manilla)	63-73		M5 x 110	**11712557** **6,32**			1	25
	73-83		M5 x 110	11712570 **6,32**			1	25
	83-93		M5 x 110	11712582 **6,32**			1	25

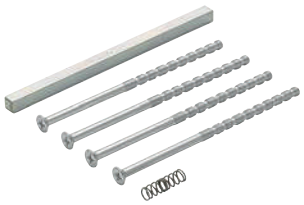

Sistema de fijación M5 (juegos de manillas con roseta, m. con cuello corto/manilla)

Sistema de fijación HOPPE:
- Tornillos con rosca métrica M5 según **DIN 965-4.8** con cabeza avellanada con ranura transversal y perforación, acortado
- cuadradillo lleno HOPPE
- muelle de comprensión para el agujero del cuadradillo de la manilla interna
- para juegos de manillas con roseta (manilla con cuello corto/manilla)

Descripción			Tornillos	VZ-BS3A Código/€			C.P.	E.T.
Sistema de fijación para juegos de manillas con roseta (manilla con cuello corto/manilla)	63-73		M5 x 110	**11712478 6,32**			1	25
	73-83		M5 x 110	11712454 **6,32**			1	25
	83-93		M5 x 110	11712491 **6,32**			1	25



Sistema de fijación M6 (juego de palancas)

Sistema de fijación HOPPE:
- Tornillos con rosca métrica M6 según **DIN 965-10.9** con cabeza de estrella
- Cuadradillo lleno HOPPE, redondeado
- Para juego de palancas HOPPE para puertas balconeras (palanca/palanca)

Descripción		Dimensión	Tornillos	Cincado Código/€			C.P.	E.T.
Sistema de fijación para juegos de palancas (palanca/palanca)	35-40	10 x 88	M6 x 55	**11601036 4,94**			1	10
	40-45	10 x 93	M6 x 60	11601048 **4,94**			1	10
	45-50	10 x 98	M6 x 65	11601413 **5,04**			1	10
	50-55	10 x 103	M6 x 70	11601055 **5,04**			1	10
	55-60	10 x 108	M6 x 75	11600901 **5,15**			1	10
	60-65	10 x 113	M6 x 80	11600925 **5,15**			1	10
	65-70	10 x 118	M6 x 85	11600949 **6,60**			1	10
	70-75	10 x 123	M6 x 90	11600950 **6,86**			1	10
	75-80	10 x 128	M6 x 95	11600962 **6,86**			1	10
	80-85	10 x 133	M6 x 100	11600974 **7,12**			1	10
	85-90	10 x 138	M6 x 105	11600998 **7,38**			1	10
	90-95	10 x 143	M6 x 110	11601437 **8,01**			1	10
	95-100	10 x 148	M6 x 115	11601000 **8,01**			1	10
	100-105	10 x 153	M6 x 120	11601450 **8,27**			1	10
	105-110	10 x 158	M6 x 125	11601012 **8,27**			1	10



Set tornillos M6 (juegos de palancas, uñero/palanca)

Set tornillos M6, de hierro:
- Según **DIN 965-10.9** con cabeza de estrella
- Para palancas HOPPE con uñero exterior para puertas balconeras (uñero/palanca)

Descripción		Canti-dad	Tornillos	Cincado Código/€			C.P.	E.T.
Set tornillos para juegos de palancas (uñero/palanca)	35-40	2 2	M6 x 45 M6 x 50	**11601589** **2,81**			1	10
	40-45	2 2	M6 x 50 M6 x 55	11601619 **3,22**			1	10
	45-50	2 2	M6 x 55 M6 x 60	11601632 **3,22**			1	10
	50-55	2 2	M6 x 60 M6 x 65	11601644 **3,85**			1	10
	55-60	2 2	M6 x 65 M6 x 70	11601668 **3,85**			1	10
	60-65	2 2	M6 x 70 M6 x 75	11601681 **4,06**			1	10
	65-70	2 2	M6 x 75 M6 x 80	11601693 **4,37**			1	10
	70-75	2 2	M6 x 80 M6 x 85	11602028 **4,89**			1	10
	75-80	2 2	M6 x 85 M6 x 90	11602035 **5,93**			1	10
	80-85	2 2	M6 x 90 M6 x 95	11602041 **5,93**			1	10
	85-90	2 2	M6 x 95 M6 x 100	11602053 **6,45**			1	10
	90-95	2 2	M6 x 100 M6 x 105	11602077 **6,97**			1	10
	95-100	2 2	M6 x 105 M6 x 110	11602089 **8,22**			1	10
	100-105	2 2	M6 x 110 M6 x 115	11602090 **8,22**			1	10
	105-110	2 2	M6 x 115 M6 x 120	11602107 **8,74**			1	10



Set tornillos M6 (juegos de palancas, uñero/palanca)

Set tornillos M6, de hierro:
- Según **DIN 965-10.9** con cabeza de estrella
- Para palancas HOPPE con uñero exterior para puertas balconeras (uñero/palanca)

Descripción		Canti-dad	Tornillos	Cincado Código/€			C.P.	E.T.
Set tornillos para juegos de palancas (uñero/palanca)	58-60	2	M6 x 70	**11601462** **3,12**			1	10
	63-65	2	M6 x 75	11601504 **3,28**			1	10
	68-70	2	M6 x 80	11601516 **3,48**			1	10
	73-75	2	M6 x 85	11601528 **3,95**			1	10
	88-90	2	M6 x 100	11601541 **4,73**			1	10

Tornillo Allen



Tornillo Allen HOPPE, de hierro:
- Para cuadradillos perfilados HOPPE

Descripción			Dimensión	INOX	Cincado	Amarillo cinc.		C.P.	E.T.
				Código/€	Código/€	Código/€			
Tornillo Allen (cuadradillo perfilado), pieza			M6 x 12	**524686** **0,55**		524679 **0,55**		200	200
Tornillo Allen (cuadradillo lleno perfilado), pieza			M6 x 10		630912 **0,55**			200	200

Llave de desmontaje



Llave de desmontaje HOPPE, de hierro:
- Para el desmontaje de manillas HOPPE con **HOPPE Cuadradillo Rápido**

Descripción				Cincado				C.P.	E.T.
				Código/€					
Llave de desmontaje, pieza				**2897501** **0,26**				100	100

Z-RFL18



Muelle de recuperación HOPPE Z-RFL18:
- Utilizable derecha/izquierda
- Para rosetas planas con tetones de soporte

Descripción				Cincado				C.P.	E.T.
				Código/€					
Muelle de recuperación Z-RFL08, pareja				2839977 **3,46**				10	50
Muelle de recuperación Z-RFL18, pieza				**3825024** **3,15**				10	50

Casquillo de expansión M5



Casquillo de expansión M5, de hierro:
- para la fijación de rosetas/bocallaves estrecha/os con ref. (E)44, (E/K/M)55 (menos los/las rosetas/bocallaves adhesiva/os y rosetas corredizas) en puertas de perfil de aluminio

Descripción	Ø		Tornillos	Cincado				C.P.	E.T.
				Código/€					
Casquillo de expansión, pieza	10		M5 x 20	**1930277** **2,05**				10	50

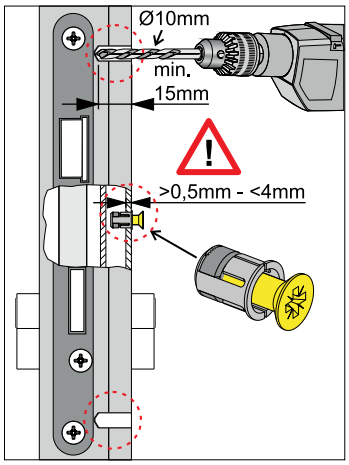

Casquillo de expansión M6



Casquillo de expansión M6, de hierro:
- para la fijación de medio juegos de manillas con placa estrecha HOPPE para puertas de perfil estrecho en aluminio

Descripción	Ø		Tornillos	Cincado Código/€				C.P.	E.T.
Casquillo de expansión, pieza	10		M6 x 20	**1955221** **2,05**				10	50

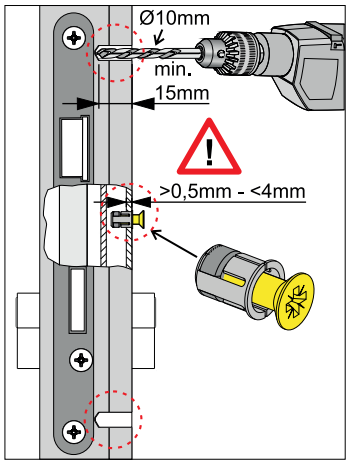

Casquillo de expansión M5



Casquillo de expansión M5, de hierro:
- para la fijación de rosetas/bocallaves estrecha/os con ref. (E)44, (E/K/M)55 (menos las/los rosetas/bocallaves adhesiva/os y rosetas corredizas) en puertas de perfil de PVC

Descripción	Ø		Tornillos	Cincado Código/€				C.P.	E.T.
Casquillo de expansión, pieza	10		M5 x 20	**1955239** **2,05**				10	50

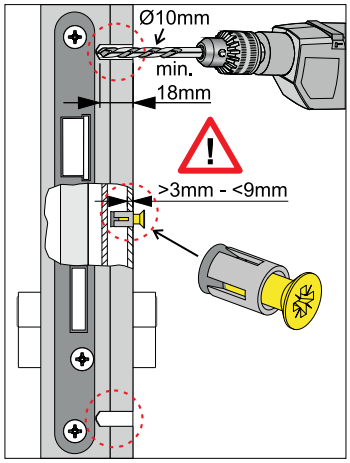

Casquillo de expansión M6



Casquillo de expansión M6, de hierro:
- para la fijación de medio juegos de manillas con placa estrecha HOPPE para puertas de perfil estrecho en nylon

Descripción	Ø		Tornillos	Cincado Código/€				C.P.	E.T.
Casquillo de expansión, pieza	10		M6 x 20	**1930285** **2,05**				10	50

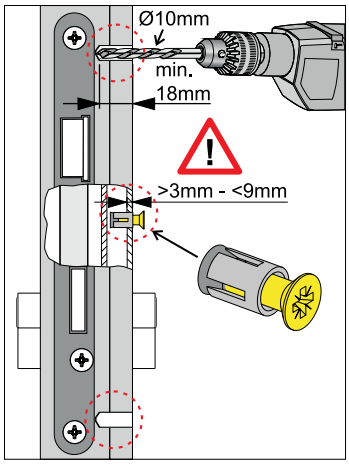

E795



Arandela para cilindro HOPPE, de acero inoxidable:
- Arandela decorativa para cilindro perfilado
- Fijación: embutida

Descripción				F69 Código/€				C.P.	E.T.
Arandela para cilindro, pieza				**2904863** **11,60**				5	30

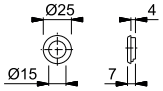

Resumen de productos y carta de colores: ver el fin del catálogo.

HOPPE®
La manilla que decora.



Resumen sistemas de presentación



Presentación en pared

pág. 504



Columna triangular

pág. 504



Columna Display

pág. 504



Paneles de muestras

pág. 505



Paneles de muestras

pág. 505



Soportes de muestras manilla para ventana

pág. 507



Soportes de muestras HCS®

pág. 508



Soportes de muestras

pág. 508



Soportes de muestras Spazio Kit

pág. 509



Maletas de muestras

pág. 509



Panel de muestra con medida especial

pág. 510




HOPPE
HOPPE
HOPPE
HOPPE



Presentación en pared

Presentación en pared HOPPE:
- Marco: de metal, 1 elemento para fijar los paneles de muestras
- Paneles de muestras: acabado en pino-polar, con muestras y cerraduras en manillas de puerta
- Elementos informativos: en la parte de arriba

Descripción		Medidas	Código/€				C.P.	E.T.
Presentación en pared, pieza		AN28 x AL120 cm	**2723712** **368,42**				1	1

* Participación en los costes, neto



Columna triangular

Columna triangular HOPPE:
- Solera con zócalo, marco de metal (3 componentes base) para fijar los paneles de muestras
- Paneles de muestras: acabado en pino-polar, con muestras y mecanismo de cerradura en manillas de puerta
- Elementos informativos: en la parte de arriba
- Bandeja: para folletos

Descripción		Medidas	Código/€				C.P.	E.T.
Columna triangular, pieza		AN64 x AL198 cm	**2653435** **1.460,00**				1	1

* Participación en los costes, neto



Columna Display

Columna Display HOPPE:
- Base con columna inclinada, 4 compartimientos con diferentes medidas
- Paneles de muestras: acabado en pino-polar, con muestras y mecanismo de cerradura en manillas de puerta
- Sin material de venta

Descripción		Medidas	Código/€				C.P.	E.T.
Columna Display, pieza		AN45 x P50 x AL178 cm	**2160981** **305,66**				1	1

* Participación en los costes, neto

Paneles de muestras M1-M6 (pino-polar)



Paneles de muestras HOPPE:
- Panel de muestra: acabado en pino-polar, con muestra y mecanismo de cerradura en manillas de puerta
- Indicación de la línea, de la referencia, de la colección de producto, de los atributos especiales y de los atributos de producto
- Montaje: sistema único con tetones de nylon para un montaje rápido y fácil de desmontar en los marcos de metal en sistemas de presentación

Descripción	Unidades de presentación	Medidas	Código/€				C.P.	E.T.
Panel de muestras M1, pieza	1		**11592072** **47,24**				1	1
Panel de muestras M2, pieza	2		11592199 **87,13**				1	1
Panel de muestras M3, pieza	3		11592369 **128,05**				1	1
Panel de muestras M4, pieza	4		11592370 **164,79**				1	1
Panel de muestras M5, pieza	5		11592497 **204,67**				1	1
Panel de muestras M6, pieza	6		11592989 **245,60**				1	1

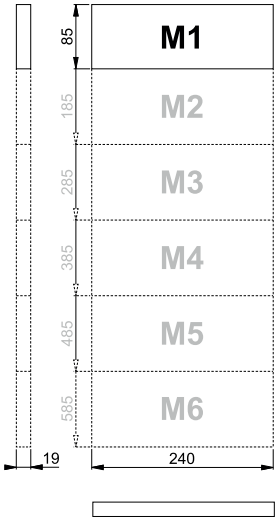

* Participación en los costes, neto

Panel de muestras



Panel de muestras HOPPE:
- Panel rectangular, inclinado, con soporte, acabado en pino-polar, con muestra y mecanismo de cerradura en manillas de puerta

Descripción		Medidas	Código/€				C.P.	E.T.
Panel de muestras, pieza		AN19 x AL28 cm	**2079074** **60,87**				1	1

* Participación en los costes, neto



Panel de muestras para proyectos

Panel de muestras HOPPE para proyectos:
- Panel de muestras rectangular, en acabado pino-polar y mecanismo de cerradura en manillas de puerta
- Componentes según solicitud

Descripción		Medidas	Código/€				C.P.	E.T.
Panel de muestras para proyectos, pieza		AN29 x AL42 cm	**1775668** 125,94				1	1

* Participación en los costes, neto



Panel de muestras con manillas para ventana

Panel de muestras con manillas para ventana HOPPE:
- Con base y asa de transporte, 10 manillas para ventana

Descripción		Medidas	Código/€				C.P.	E.T.
Panel de muestras para manilla de ventana, pieza		AN83 x AL48 cm	**1775650** 386,26				1	1

* Participación en los costes, neto



Panel de muestras PLEXIGLAS®

Panel de muestras PLEXIGLAS® HOPPE:
- Con herraje y mecanismo de cerradura en manillas de puerta

Descripción		Medidas	Código/€				C.P.	E.T.
Panel de muestras PLEXIGLAS®, pieza		AN19 x AL28 cm	**2119241** 72,44				1	1

* Participación en los costes, neto

Soporte de muestras Secustik® con VarioFit®



Soporte de muestras **Secustik®** HOPPE con **VarioFit®**:
• Soporte con panel de muestras en PLEXIGLAS® con manilla **Secustik®** con **VarioFit®**

Descripción		Medidas	Código/€				C.P.	E.T.
Soporte de muestras Secustik®, pieza		AN12 x AL22,5 cm	**3775899** **45,14**				1	1

* Participación en los costes, neto

Soporte de muestras manilla para ventana



Soporte de muestras manilla para ventana HOPPE:
• Soporte con perfil de nylon para ventana, con manilla para ventana

Descripción		Medidas	Código/€				C.P.	E.T.
Soporte de muestras Secustik®, pieza		AN8 x AL31 cm	**1775844** **71,37**				1	1

* Participación en los costes, neto

Soporte de muestras manilla para ventana



Soporte de muestras manilla para ventana HOPPE:
• Soporte con perfil de madera para ventana, con manilla para ventana

Descripción		Medidas	Código/€				C.P.	E.T.
Soporte de muestras Secustik®, pieza		AN8 x AL31 cm	**1775879** **93,42**				1	1

* Participación en los costes, neto

Soporte de muestras HCS®



Soporte de muestras **HCS®**:
- Soporte con forma rectangular (puerta de canto solapado), de madera en acabado pino-polar, con juego **HCS®** y llave de montaje/desmontaje

Descripción		Medidas	Código/€				C.P.	E.T.
Soporte de muestras HCS®, pieza		AN21 x AL20 cm	**564187** 109,15				1	1

* Participación en los costes, neto

Soporte de muestras HCS®-GD



Soporte de muestras **HCS®**-GD:
- Soporte con forma rectangular en PLEXIGLAS® con manilla **HCS®**-GD para puerta de cristal

Descripción		Medidas	Código/€				C.P.	E.T.
Soporte de muestras HCS®, pieza		AN21 x AL20 cm	**777402** 109,15				1	1

* Participación en los costes, neto

Soporte de muestras



Soporte de muestras HOPPE:
- Soporte con forma media hexagonal (puerta de canto plano), barnizado en acabado pino-polar, con juego de manillas para puerta y cerradura

Descripción		Medidas	Código/€				C.P.	E.T.
Soporte de muestras, pieza			**2107400** 109,15				1	1

* Participación en los costes, neto

Soporte de muestras SecuSan®



Soporte de muestras **SecuSan®** HOPPE:
- Soporte con forma media hexagonal (puerta de canto plano), barnizado en color blanco, con juego de manillas **SecuSan®** para puerta y cerradura

Descripción		Medidas	Código/€				C.P.	E.T.
Soporte de muestras SecuSan®, pieza		AN21 x AL32 cm	**3729382** 109,15				1	1

* Participación en los costes, neto

Soporte de muestras Spazio Kit



Soporte de muestras Spazio Kit HOPPE:
- Soporte con forma rectangular, de madera en acabado pino-polar con Spazio Kit y cerradura

Descripción		Medidas	Código/€				C.P.	E.T.
Soporte de muestras Spazio Kit, pieza		AN20 x AL30 cm	**646098** **109,15**				1	1

* Participación en los costes, neto

Maleta de muestras para manillas de ventana



Maleta de muestras para manillas de ventana HOPPE:
- Maleta: de metal/nylon, con inserción gomaespuma para alojamiento de las muestras
- Muestras: 3 perfiles de madera, 1 soporte de madera para los perfiles, 10 manillas de ventana

Descripción		Medidas	Código/€				C.P.	E.T.
Maleta de muestras para manillas de ventana, pieza		AN44,5 x P34 x AL15,5 cm	**2530321** **376,58**				1	1

* Participación en los costes, neto

Maleta de muestras Cuadradillo RápidoPlus



Maleta de muestras **HOPPE Cuadradillo RápidoPlus**:
- Maleta: de metal/nylon, con inserción gomaespuma para alojamiento de las muestras
- Muestras: soportes de madera con cerradura, diversas manillas parte macho con cuadradillo lleno HOPPE y manillas parte hembra con técnica de conexión con **HOPPE Cuadradillo Rápido**; rosetas redondas, cuadradas y rectangulares (autoadhesivas o con tetones de soporte) para manillas y bocallaves (autoadhesivos); material de montaje/desmontaje, pañuelos de limpieza/desengrase

Descripción		Medidas	Código/€				C.P.	E.T.
Maleta de muestras HOPPE Cuadradillo RápidoPlus, pieza		AN52 x P43 x AL21 cm	**3420140** **349,31**				1	1

* Participación en los costes, neto



Maleta de muestras

Maleta de muestras HOPPE:
- Maleta: de nylon, con inserción gomaespuma para alojamiento de las muestras
- Paneles de muestras: en acabado pino-polar, con muestras y mecanismo de cerradura en manillas de puerta

Descripción		Medidas	Código/€				C.P.	E.T.
Maleta de muestras, pieza		AN53,5 x P43,5 x AL13 cm	**2760249** 286,55				1	1

* Participación en los costes, neto



Maleta de muestras HCS®

Maleta de muestras **HCS®**:
- Maleta: de metal/nylon, con inserción gomaespuma para alojamiento de las muestras
- Muestras: diversos soportes de madera, varios modelos **HCS®**, elementos clip **HCS®**, rosetas decorativas **HCS®** para puertas de canto plano y solapado, conjuntos de guía/picaporte **HCS®**, adaptadores, cerraderos **HCS®** y llave de montaje/desmontaje

Descripción		Medidas	Código/€				C.P.	E.T.
Maleta de muestras HCS®, pieza		AN44,5 x P34 x AL15,5 cm	**2596311** 376,58				1	1

* Participación en los costes, neto



Maleta de muestras HCS®-GD

Maleta de muestras **HCS®**-GD:
- Maleta: de nylon, con inserción gomaespuma para el alojamiento de paneles de muestras
- Muestras: Soporte con panel de muestra en PLEXIGLAS®, varios modelos **HCS®**, rosetas decorativas **HCS®**, conjunto guía/picaporte **HCS®**, adaptador **HCS®** para puertas de cristal y llave de montaje/desmontaje

Descripción		Medidas	Código/€				C.P.	E.T.
Maleta de muestras HCS®, pieza		AN37,5 x L48 x AL13 cm	**2700078** 376,58				1	1

* Participación en los costes, neto



Panel de muestra con medida especial

Panel de muestra con medida especial:
- Medidas solicitadas

Descripción		Medidas	Código/€				C.P.	E.T.
Panel de muestras con medida especial, pieza		Por favor especificar!	**1775730** *				1	1

* Participación en los costes previo acuerdo, neto

HOPPE®
La manilla que decora.



Resumen anexo



Informaciones relativas al suministro

página 513

§

Condiciones generales de venta

página 514

1. Información
2. Utilización er
3. Rendimiento
4. Mantenimien
5. Obligación d

Responsabilidad derivada de productos

página 521

Resista®

Declaración de garantía

página 524



Condiciones de utilización

página 527

11696370

Indice según número de producto

página 526

0700/UD9020

Indice según número de modelo

página 532

Colección de productos
Nombre de línea
dura**vert**®
Acapulco
Athinai
Bergen

Resumen de productos

página 536



Cantidades de los pedidos …

… deben ajustarse a la caja del producto y embalaje de transporte.

F49-R	F71	F77-R	C.P.	E.T.
Código/€	Código/€	Código/€		
3055971	2901700	2952101	1	10
33,77	**25,97**	**36,37**		

Precios brutos ...

… deben indicarse en **€** y sirven, añadiéndoles el IVA, como precio recomendado para el usuario final. La edición 2021 reemplaza todas las listas de precios e informaciones de venta anteriores.

F49-R	F71	F77-R	C.P.	E.T.
Código/€	Código/€	Código/€		
3055971	2901700	2952101	1	10
33,77	**25,97**	**36,37**		

Tornillos adecuados …

… van incluidos en el suministro de casi todos los juegos de manillas de marca HOPPE.



Pedidos …

… se confeccionarán tomando como base las „Condiciones generales de venta“ (ver páginas 514-520).

Garantía del producto …

…de los juegos de manillas para puertas y ventanas. Consulte las explicaciones sobre este tema (ver páginas 521-523).

Declaraciones de garantía ...

... más informaciones de Resista® y la garantía de funcionamiento. Consulte las explicaciones sobre este tema (ver páginas 524-526).

10

Resista®

Condiciones generales de venta

§1 Generalidades y ámbito de aplicación

1. Nuestras condiciones de venta son excluyentes; no reconocemos cualesquiera otras condiciones del cliente en la medida que estas se opongan o modifiquen las presentes, excepto en el caso de admisión expresa y escrita de su validez. Son asimismo válidas nuestras condiciones de venta en el caso de que, sabedores de la existencia de condiciones generales del cliente que se oponen o modifican las presentes, se procede al suministro al cliente sin ningún tipo de reserva.

2. Todos los acuerdos que se establezcan entre nosotros y el cliente que modifiquen las presentes condiciones de venta se consignarán únicamente por escrito.

3. Nuestras condiciones de venta solo son válidas en relación con comerciantes.

4. Nuestras condiciones de venta son de aplicación en todo negocio futuro con el cliente incluso en el caso de que en suministros posteriores no se haga mención expresa a la validez de dichas condiciones.

§2 Oferta y documentos de oferta

1. Nuestras ofertas son válidas hasta la fecha indicada en la oferta.

2. Nos reservamos los derechos de propiedad y autor sobre figuras, diseños, cálculos y cualesquiera otros documentos; terceras personas no podrán tener acceso a ellos. En especial será observada esta condición con respecto a los documentos escritos definidos con la palabra “confidencial”. Para proceder a su transmisión a terceros el cliente necesitará nuestra aprobación expresa por escrito.

§3 Confirmaciones

1. Los pedidos que nos sean otorgados no serán vinculantes para nosotros hasta que los hayamos confirmado por escrito o en forma electrónica.

2. Una impugnación realizada por nuestra parte a causa de error se considerará en plazo incluso cuando no se produzca inmediatamente pero que esté dentro de un plazo razonable a partir de la detección del motivo de la impugnación.

§4 Precios

1. En tanto no se desprenda lo contrario de la confirmación del pedido, nuestros precios son válidos franco almacén, y no incluyen gastos de embalaje o para el transporte; estos serán facturados aparte.

2. Nuestros precios no incluyen el Impuesto sobre el Valor Añadido, cuyo valor legal en el día de emisión de la factura se establecerá aparte en la misma factura.

3. Nos reservamos el derecho a aumentar nuestros precios en el caso de que finalizado el contrato se hayan aumentado las tarifas o el precio de la materia prima.

§5 Suministro

1. Si se procede al envío de la mercancía a petición del cliente, a partir del momento de abandono de esta de los almacenes serán de cuenta y riesgo del cliente cualquier pérdida fortuita o deterioro fortuito de la mercancía. En el caso de estar la mercancía preparada para el envío y retrasarse este por causas imputables al cliente, será de cuenta y riesgo del cliente lo que pudiera acaecer desde el momento de la recepción de la notificación por la que se comunica que la mercancía está lista para ser enviada.

2. Los costes del transporte son a cargo del cliente mientras que el embalaje se facturará a precio de coste y no se admitirá su devolución.

§6 Pago

1. El pago de la factura se efectuará por transferencia bancaria o giro postal. Otros métodos de pago requieren la forma escrita. Un descuento por pronto pago en facturas nuevas es inadmisible si todavía hay facturas anteriores pendientes.

2. El cliente no podrá alegar derecho de compensación ni de retención de mercancía en base a reclamaciones que no estén reconocidas por nosotros o no gocen de validez. El derecho de retención solo lo podrá ejercitar en cuanto que su derecho a reclamar descanse en la misma relación contractual.

3. En los casos de retraso en los pagos se imputarán los intereses bancarios correspondientes. Todos los pagos se realizarán exclusivamente a nosotros. Todo documento cambiario aceptado se entenderá sin necesidad de protesto y solo condicionado a la posibilidad de su descuento y tras pacto expreso. Los gastos del descuento serán computados a partir del día de vencimiento de la factura. Todos nuestros derechos de crédito, inclusive aquellos para los que aceptamos documentos cambiarios como medio de pago, vencen automáticamente en el momento en que no se cumplen nuestras condiciones de pago o si, tras la conclusión del contrato, conocemos de hechos que minoran la credibilidad comercial del cliente. En este caso estará justificado el no cumplimiento de las obligaciones pendientes por nuestra parte hasta que el cliente cumpla con sus obligaciones o nos garantice el cumplimiento. Asimismo, podremos prohibir la transmisión de la mercancía que se encuentra retenida y exigir su devolución.

§7 Plazo de entrega, fuerza mayor, huelgas

1. Los plazos de entrega acordados o comunicados se respetarán en la medida de lo posible, pero no serán vinculantes. Los plazos de entrega solo son vinculantes si se acuerdan expresamente como tales.

2. En aquellos casos en que los proveedores no pueden cumplir con su obligación por situaciones imprevistas, las cuales no pueden evitar aun aplicando la diligencia que corresponde, por ejemplo, interrupciones en el servicio o retrasos en la recepción de importantes materias primas y materiales de construcción, se prolongará el plazo de entrega en el tiempo prudencial siempre y cuando la entrega o prestación no haya devenido imposible. También es esta disposición de aplicación cuando seamos nosotros los que nos vemos afectados por estos supuestos. Si el cumplimiento del suministro o la prestación deviene imposible por tales acontecimientos, estaremos liberados de la obligación de suministro. Ello será también de aplicación en los casos de huelga y cierre patronal. Cesarán los derechos de indemnización por

daños y perjuicios del cliente si el plazo de entrega se prorroga por cualquiera de los tres casos aquí enumerados o si los proveedores se ven eximidos de la obligación de suministro. En caso de que sea el cliente quien sufre bajo tales supuestos, le serán de aplicación las mismas consecuencias jurídicas en cuanto a su obligación de recepción.

3. La parte contratante afectada debe informar al contratante de cualquier obstáculo del tipo mencionado en el párrafo anterior en el plazo de dos días laborables. En caso contrario, no se aplicarán las consecuencias jurídicas favorables.

§8 Reclamaciones por vicios de calidad, responsabilidad, en especial responsabilidad por defectos y devoluciones

1. Nuestra responsabilidad por defectos requiere que el comprador haya cumplido debidamente con sus obligaciones de inspección y reclamación de acuerdo con las reglas de compraventa mercantil. El comprador deberá notificar en el plazo de cinco días por escrito la observación de defectos, en caso de defectos no perceptibles en el plazo de cinco días después de haberlos percibido. En caso de mercancía que deba ser montada o colocada en otra cosa, el comprador deberá, previo al montaje o colocación, inspeccionar de nuevo la posible existencia de defectos perceptibles, salvo que esta inspección no sea exigible al comprador. Cuando se omita la notificación del defecto, la mercancía se tendrá por aprobada.

2. En caso de reclamaciones por defectos justificadas nos corresponderá primero el derecho de cumplimiento posterior, pudiendo optar por la eliminación del defecto o el suministro suplementario. Quedarán excluidas las pretensiones del comprador sobre gastos necesarios con fines de cumplimiento posterior, especialmente gastos de transporte, desplazamiento, trabajo y material, siempre que los gastos aumenten debido a que el objeto del suministro haya sido trasladado a un lugar distinto del establecimiento del comprador, salvo que el traslado corresponda al uso determinado.

3. Cuando el cliente hubiera montado o colocado, él mismo o a través de un tercero encargado al efecto, la mercancía defectuosa en otra cosa con arreglo a su naturaleza y aplicación, el cliente únicamente podrá exigir el reintegro de los gastos necesarios para la retirada de la mercancía defectuosa y el montaje o colocación de la mercancía mejorada o suministrada libre de defectos («gastos de desmontaje y montaje») de conformidad con las siguientes disposiciones:

a) Únicamente serán exigibles aquellos gastos directamente relacionados con la extracción o desmontaje de la mercancía defectuosa y el montaje o colocación de bienes idénticos, incurridos en condiciones habituales en el mercado y que el cliente nos acredite aportando comprobantes escritos que sean concluyentes.
b) Las reclamaciones del cliente que excedan de los gastos de desmontaje y montaje necesarios, en especial los gastos por daños consecuenciales causados por el defecto, como, p. ej., lucro cesante, gastos por interrupción de la producción o gastos adicionales de adquisiciones de sustitución, no son gastos de desmontaje y montaje y, por lo tanto, no son reintegrables en el marco del cumplimiento posterior.
c) No se podrá exigir el reintegro de aquellos gastos de desmontaje y montaje originados por el hecho de que el cliente, habiendo detectado durante el montaje defectos en las mercancías o serios indicios de la existencia de defectos, no hubiera esperado a seguir con el montaje. En este caso, nuestro reintegro de los gastos quedará limitado a los gastos de desmontaje y nuevo montaje de la mercancía, en el estado en el que el cliente detectó el defecto.

d) Quedará excluida una compensación del cliente con posibles pretensiones de reintegro de los gastos por gastos de desmontaje y montaje sin nuestro consentimiento. § 6.2 queda intacto.
e) El cliente no ostentará el derecho de adelanto de los gastos de desmontaje y montaje.

4. En la medida en que los gastos reivindicados por el cliente para el cumplimiento posterior fueran desproporcionados en el caso concreto según el § 8 número 3, en especial en relación con el precio de compra de la mercancía en estado libre de defectos y considerando la importancia de la falta de conformidad, nos reservamos el derecho a rechazar el reintegro de los gastos. En todo caso existirá sistemáticamente desproporcionalidad cuando los gastos reivindicados, especialmente los gastos de desmontaje y montaje, superen un valor por importe del 150 % del precio de compra (neto) de la mercancía en estado libre de defectos o el 200 % del valor depreciado por el defecto de la mercancía.

5. Antes de proceder a la reivindicación de otros derechos, el comprador deberá fijar por escrito un plazo razonable con conminación de recusación. Esto no rige si hemos rechazado expresamente el cumplimiento posterior. Si el objeto a suministrar solo está definido genéricamente, quedan excluidas las pretensiones de indemnización de todo tipo independientes de la culpa. Por lo demás, solo existen derechos de indemnización frente a nosotros cuando se nos pueda demostrar negligencia grave o intencionalidad respecto al origen del daño; el § 199 del Código Civil suizo (OR) queda intacto.
Esta limitación no rige para daños emanados de lesiones vitales, corporales o perjuicios a la salud a causa de un incumplimiento del deber negligente por nuestra parte o un incumplimiento intencionado o negligente de un representante legal o auxiliar ejecutivo.
Tampoco rige para otros daños debidos a un incumplimiento de deber gravemente negligente por nuestra parte o un incumplimiento intencionado o gravemente negligente de un representante legal o auxiliar ejecutivo.

6. La reivindicación de pretensiones a causa de una garantía de características o durabilidad requerirá que esta garantía haya sido concedida por nuestra parte de forma expresa y por escrito.
Al reivindicar pretensiones de garantía, el comprador deberá facilitarnos inmediatamente partes idóneas del suministro objetado con fines de comprobación.

7. Los derechos por defectos prescriben a los dos años de la entrega; el plazo de prescripción superior según el art. 210 párr. 2 del Código Civil suizo (OR) queda intacto. La inhibición de la prescripción se determina según el art. 135 del Código Civil suizo (OR). También puede inhibirse mediante una declaración por escrito de renuncia de excepción por parte de HOPPE.

8. En caso de obligación de reposición a causa de una lesión de obligaciones contractuales imputable a nosotros, el derecho de reposición se limitará a la suma asegurada de nuestro seguro de responsabilidad civil de producto. Esta limitación no rige para daños emanados de lesiones vitales, corporales o perjuicios a la salud a causa de un incumplimiento del deber negligente por nuestra parte o un incumplimiento intencionado o negligente de un representante legal o auxiliar ejecutivo. Tampoco rige para otros daños debidos a un incumplimiento de deber gravemente negligente por nuestra parte o un incumplimiento intencionado o gravemente negligente de un representante legal o auxiliar ejecutivo.

9. En la medida en que nuestra responsabilidad esté excluida o limitada, esto regirá también para la responsabilidad personal de nuestros empleados y demás auxiliares ejecutivos.

10. Para efectuar cualquier devolución, el comprador deberá solicitarnos

previamente una autorización por escrito. Cuando exista causa justificada para reclamar la devolución, p. ej., por un defecto en la mercancía entregada, el comprador tendrá derecho a recibir la correspondiente autorización, siempre que tenga un interés especial en que admitamos la devolución.

§9 Suministros

1. Las cantidades pedidas se entregarán en unidades de embalaje. Suministros en más o en menos hasta un 10 % en productos específicos para el cliente son posibles según las condiciones de producción y por tanto se consideran convenidos.

2. Suministros parciales, para los cuales se expiden facturas, se consideran contratos separados.

§10 Garantía de reserva de dominio

1. La mercancía sigue siendo de nuestra propiedad hasta el pago completo de todas las deudas de la relación comercial, incluyendo deudas secundarias, derechos de indemnización por daños y el pago de cheques y letras de cambio. La reserva de dominio se mantiene también si incorporamos deudas individuales a una factura pendiente y el saldo ha sido establecido y aceptado.

2. La transformación o variación en la mercancía por parte del cliente se entenderá hecha en nuestro beneficio, sin que ello suponga ninguna obligación para nosotros. Si se produce la conjunción con otras mercancías que no nos pertenecen, adquirimos la propiedad compartida del objeto resultante en proporción a la parte que corresponde según la relación de los elementos aportados en el momento de la elaboración. Para el objeto resultante son de aplicación las normas que rigen para la mercancía suministrada bajo reserva de dominio.

3. El comprador solo tiene derecho a revender, transformar o montar la mercancía sujeta a reserva de dominio teniendo en cuenta las disposiciones siguientes, y solo con la condición de que las deudas también se nos traspasen de manera efectiva conforme al número 5 siguiente.

4. Los derechos del comprador a vender, transformar o montar la mercancía sujeta a reserva de dominio, en el marco de la actividad comercial ordinaria, finalizan con la rescisión por nuestra parte como consecuencia de un deterioro permanente de la situación patrimonial del comprador a más tardar en el momento de su suspensión de pagos o con la solicitud o apertura de un procedimiento de insolvencia sobre su patrimonio.

5. Por la presente, el comprador nos cede las deudas, con todos los derechos accesorios, procedentes de la reventa de la mercancía sujeta a reserva de dominio (incluyendo los posibles saldos adeudados). En caso de que la mercancía haya sido transformada, mezclada o combinada, y el vendedor haya obtenido por ello la propiedad compartida por el importe de su valor facturado, le corresponde la reclamación del precio de compra proporcionalmente al valor de sus derechos en la mercancía. En caso de que el comprador instale mercancía sujeta a reserva de dominio en un terreno o edificio, por la presente el comprador cede el derecho a remuneración resultante de ello o de la reventa del terreno o edificio, por el importe del valor facturado de la mercancía sujeta a reserva de dominio, con todos los derechos accesorios, incluyendo el derecho a la concesión de una hipoteca de garantía con preferencia frente al resto. En caso de que el comprador haya vendido la deuda en el marco del factoraje legítimo, nuestra deuda vencerá inmediatamente, y el comprador nos cederá

la deuda frente al factor y nos traspasará inmediatamente sus ingresos por ventas. Las cesiones anteriores serán aceptadas por nosotros.

6. Siempre y cuando cumpla sus obligaciones de pago, el comprador está autorizado a cobrar sus créditos. La domiciliación bancaria se extingue con la revocación, como muy tarde en el momento de demora en el pago por parte del comprador, o en caso de deterioro considerable de la situación patrimonial del comprador. En tal caso, por la presente, el comprador nos autoriza a informar al cliente de la cesión y a cobrar las deudas nosotros mismos. El comprador está obligado a entregarnos, si lo solicitamos, una relación exacta de las deudas que le correspondan, con el nombre y la dirección de los clientes, el importe de cada una de las deudas, la fecha de la factura, etc., y a proporcionarlos toda la información necesaria para reclamar las deudas cedidas, así como a permitir la comprobación de dicha información.

7. En caso de que el valor de las garantías existentes para nosotros supere todas nuestras deudas en más de un 20 %, si lo solicita el comprador o un tercero perjudicado por el exceso de garantía del comprador, estamos obligados en este sentido a liberar garantías a su elección.

8. No está permitida la donación en prenda, ni la cesión de la propiedad a título de garantía, de la mercancía sujeta a reserva ni de las deudas cedidas. Deberá informársenos inmediatamente de los embargos o de otras injerencias de terceros, indicando el acreedor pignoraticio u otro tercero, con el fin de que, dado el caso, podamos iniciar un procedimiento de oposición y una demanda de oposición según el art. 106 ss. del Código de Procesamiento Civil (ZPO). Siempre y cuando el acreedor pignoraticio u otro tercero no esté en situación de reintegrar los costes judiciales y extrajudiciales de un procedimiento de oposición, el comprador es responsable de las pérdidas en que hayamos incurrido.

9. En caso de una recuperación de la mercancía debido a la reserva de dominio, solo se producirá una rescisión del contrato por nuestra parte si lo declaramos expresamente por escrito. Podemos satisfacer nuestra reclamación mediante la venta por contratación directa de la mercancía recuperada sujeta a reserva de dominio.

10. El comprador custodia para nosotros de forma gratuita la mercancía sujeta a reserva de dominio. Deberá asegurarla contra los riesgos habituales como, por ejemplo, incendio, robo y agua, en el alcance usual. Por la presente, el comprador nos cede sus reclamaciones de indemnización que le correspondan por los daños del tipo mencionado arriba contra sociedades aseguradoras u otras empresas obligadas a indemnizar, por el importe del valor de factura de la mercancía. Aceptamos dicha cesión.

11. Todas las deudas y los derechos derivados de la reserva de dominio, en todas las formas especiales establecidas en las presentes condiciones, se mantienen hasta la completa liberación de las obligaciones eventuales que hayamos contraído en interés del comprador.

§11 Coste de herramientas

1. Aparte del coste de la mercancía se imputarán proporcionalmente los costes de las herramientas necesarios. Mediante el abono de costes proporcionales de las herramientas no obtiene el cliente derecho alguno sobre los mismos, los cuales permanecerán en propiedad y posesión del fabricante. El fabricante se compromete a la custodia de las herramientas durante un año después del último suministro al cliente. Si antes del transcurso de tal plazo el cliente informa que en el año posterior desistirá en los suministros, se prolongará la obligación

de custodia durante otro año. Transcurrido ese plazo y transcurrido el plazo para posteriores pedidos, podrá el fabricante disponer de las herramientas.

2. Costes de las herramientas cuando no se consumen los pedidos: nos reservamos el derecho de facturar al cliente los costes producidos en el caso de pedidos que en el proceso de producción o fase inicial se ven anulados por dificultades en su configuración o transformación. Para la entrega de muestras se cargarán los costes incurridos relativos a las primeras herramientas. Las anulaciones que se produzcan tras la entrega de muestras supondrán un cargo por los gastos incurridos en relación con la serie de herramientas, instalaciones especiales y costes de formación, los cuales se computarán en función del volumen mensual que se precise de las mismas.

3. Las herramientas utilizadas incluidas en la factura permanecerán durante cuatro semanas a disposición de la inspección correspondiente, siendo inmediatamente después destruidos. Con el fin de proteger los procesos utilizados se excluyen de la obligación de presentación a inspección los planos finalizados referentes a los diferentes estadios de producción, así como los planos de construcción de las herramientas.

§12 Obligación de recepción

1. Si tiene el cliente la obligación de recoger o cancelar la mercancía dentro de un plazo determinado y no cumple con él, tendremos derecho a elegir entre girar la factura correspondiente o resolver el contrato una vez finalizado el plazo.

§13 Lugar de cumplimiento, tribunal competente, derecho aplicable y vigencia

1. El lugar de cumplimiento de todas las obligaciones derivadas de la relación contractual es CH-7537 Müstair/GR.

2. Tribunal competente: el tribunal competente para cualquier litigio derivado de la relación contractual es CH-7537 Müstair/GR.

3. Se aplica la ley suiza.

Si una de las disposiciones de este contrato fuera o se convirtiera total o parcialmente inválida o inaplicable, esto no afecta a la validez o aplicabilidad de todas las disposiciones restantes. En lugar de la disposición inválida o inaplicable valdrá aquella norma jurídica que se acerque económicamente lo más posible al sentido y finalidad de la disposición inválida. El sentido de esta reglamentación se aplicará en el caso de vacíos que necesiten ser complementados.

(Estado 01/2019)

Responsabilidad derivada de productos defectuosos en sistemas de juegos de manillas para puertas y ventanas (p.ej. en manillas de puertas o ventanas)

1. Información sobre el producto y utilización del mismo.
2. Utilización errónea (manipulación no apropiada o contraria a las instrucciones)
3. Rendimiento del producto
4. Mantenimiento del producto
5. Obligación de información e instrucción
6. Aplicación para juegos de manillas análogos

Al amparo de la nueva Ley de Responsabilidad de productos el fabricante de productos vendrá obligado a definir los mismos en función de su rendimiento.

Por esta razón, HOPPE aporta la siguiente información sobre los sistemas de juegos de manillas HOPPE para su observancia.

1. Información sobre el producto y utilización del mismo según las instrucciones

Los sistemas de juegos de manillas HOPPE son manillas de maniobra para efectuar movimientos de apertura y cierre y/o bloqueo en puertas, ventanas y elementos de ventanas en el ámbito de la edificación y la construcción de viviendas.

En general, su utilización va acompañada de otras piezas de juegos de manillas suplementarias como cerraduras, cilindros o juegos de manillas oscilobatientes.

Deberán observarse las disposiciones legales imperativas en caso de cerramientos de protección contra incendios y la dirección de apertura de emergencia cuando se trate de modelos de manejo fijo (pomo, picaporte).

Los medios de fijación suministrados conjuntamente con la pieza principal son de utilización obligatoria y deben colocarse según las instrucciones de uso.

Lo anteriormente indicado es válido para los siguientes medios de fijación:
a) de HOPPE
b) para todos los medios de fijación, o las normativas o prescripciones relativas a los productos que pertenezcan al herraje (manillas de ventana: tornillos del productor de los juegos de manillas oscilobatientes).

Los productos que son utilizados en un entorno agresivo o que favorece la corrosión son juegos de manillas especiales; su utilización debería efectuarse después de la correspondiente consulta con HOPPE.

2. Utilización errónea (manipulación no apropiada o contraria a las instrucciones)

Una utilización errónea, es decir, el uso del producto de forma contraria a las instrucciones de los sistemas de juegos de manillas para puertas y ventanas se produce especialmente cuando:
- existe una manipulación con herramientas auxiliares (p.ej. tenazas o piezas de tubo sobrepuesto),
- la aportación de cargas adicionales (fuerzas de sujeción y apuntalado) (p.e. poner por debajo del pomo de una puerta un objeto para bloquear

la puerta),
- fuerzas que actúan sobre la manilla y que superen la fuerza manual (p.ej. el intento de desbloquear el herraje oscilobatiente con un esfuerzo elevado o la utilización de pomos de puertas como soporte (p.ej. por niños),
- la aportación de objetos ajenos y/o contrarios a las instrucciones (p.e. cuadradillos de fabricantes ajenos o la combinación de piezas de productos ajenos con piezas de productos de HOPPE),
- manipulaciones que influyan en el funcionamiento (p.e. intentos de entrada y salida, forzando con herramientas auxiliares en caso de manillas de ventanas con cierre),
- daños ocasionados a la superficie con objetos punzantes,
- obstaculización del uso correcto por introducción de objetos ajenos y/o contrarios en el sistema de juegos de manillas o el cerradero,
- la manipulación del sistema de juegos de manillas o del cerradero que tenga como consecuencia la modificación de la estructura o del modo de funcionamiento o de la función en sí misma.

3. Rendimiento del producto

En los sistemas de juegos de manillas para puertas son determinantes las normativas DIN (normativas industriales alemanas) 18255, 18257 y 18273 y en los sistemas de juegos de manillas para ventanas las normativas RAL-GZ 607/9.

El contenido de estas normativas debe ser aplicado mutatis mutandi para otros juegos de manillas.

Las manillas de ventanas se rigen por las disposiciones RAL así como por las disposiciones de los institutos pertinentes (p.ej. Institut für Fenstertechnik Rosenheim (Instituto Técnico de ventanas Rosenheim)).

Cualquier solicitud adicional no contenida en el presente documento deberá ser acordada con HOPPE.

La duración de la utilización del producto depende de
- la frecuencia de uso
- la forma de utilización
- el entorno y el mantenimiento.

La sustitución del sistema de juegos de manillas será necesaria cuando a pesar del mantenimiento y de la conservación, el buen funcionamiento del mismo no quede garantizado, o exista un peligro de herirse, o cuando la superficie albergue un peligro de lesiones.

4. Mantenimiento del producto

¡La colocación apropiada de los sistemas de juegos de manillas y medios de fijación es de obligada observancia!

Todas las piezas movibles requieren al menos un mantenimiento anual.

Esto es especialmente aplicable a las uniones par cuadradillo en las manillas de puertas, así como a los cilindros de cierre en las manillas de ventanas.

Los sistemas de juegos de manillas deben ser tratados con productos de limpieza recomendados por HOPPE.

Básicamente no deben ser tratados con ácidos fuertes o carbonatos alcalinos. En todo caso, debe evitarse que sean ensuciados con mortero o materiales similares. Se recomienda el uso de productos de limpieza sin componentes que puedan favorecer la corrosión.

5. Obligación de información e instrucción

Se encuentra a disposición para el comercio para los aparejadores/arquitectos, las administraciones o instituciones asesoras, los manipuladores/instaladores, los constructores y los usuarios la siguiente información:
- catálogos y prospectos
- textos de memoria
- informaciones de compra
- documentos de oferta
- normativas DIN: 18255, 19257, 18273 así como las normativas asimismo válidas (Beuth-Verlag GmbH, 10785 Berlin), instrucciones para montaje, manejo y mantenimiento.

Asimismo, HOPPE se encuentra a su disposición para cualquier consulta en caso de que sea necesario.

Para la elección de sistemas de juegos de manillas HOPPE así como para el montaje, manejo y mantenimiento

- los arquitectos, aparejadores y administraciones e instituciones asesoras deben solicitar a HOPPE y observar todas las informaciones necesarias en referencia a los productos;

- los comerciantes especializados deben observar las informaciones referentes a los productos contenidos en la documentación y, especialmente, solicitar a HOPPE todas las instrucciones necesarias y transmitirlas a los manipuladores/instaladores;

- los manipuladores/instaladores deben observar todas las informaciones referentes al producto y, especialmente, solicitar a HOPPE las instrucciones de manejo y mantenimiento, y transmitirlas a los compradores y usuarios.

6. Aplicación para juegos de manillas similares

Las variaciones posibles dentro de cada sistema de juegos de manillas así como accesorios, son de aplicación según sus características en todo lo que se refiere a información sobre el producto, uso, utilización errónea, rendimiento y mantenimiento del producto y obligaciones de información e instrucción.

Declaración de garantía

Resista®

Resista® – la garantía para superficies de HOPPE

I. Declaración de garantía:
Más allá de la responsabilidad obligatoria asumida por defectos de material por parte del vendedor, HOPPE, como fabricante, le garantiza la perfecta durabilidad de sus manillas, debidamente utilizadas, en las circunstancias detalladas más abajo. La garantía para superficies Resista® incluye todas las deficiencias que, de forma demostrable y sin que medie acción inadecuada, se deban a defectos de fabricación o de material, como por ejemplo en caso de oxidación e infiltración de la superficie (“aparición de manchas”) o bien deterioro de la capa protectora.

II. Exclusión:
Quedan excluidas de la presente garantía todas las piezas reemplazables, como p.ej., tornillos, pasadores, etcétera. HOPPE tampoco responde de los daños producidos en los siguientes supuestos:
- uso inadecuado o indebido,
- manipulación defectuosa y negligente,
- incumplimiento de las instrucciones de montaje y mantenimiento,
- modificaciones o reparaciones por cuenta propia,
- reacciones químicas y físicas en la superficie del material producidas por un uso indebido, como p.ej., desperfectos provocados por objetos cortantes.

III. Condiciones de la garantía:
Nuestra garantía consiste única y exclusivamente en efectuar, a nuestra discreción, la reparación gratuita del producto para el primer usuario final o bien en sustituir dicho producto de forma gratuita. Los costes, gastos de envío y otros en que incurra el tomador de la garantía no le serán abonados. La garantía sólo se podrá hacer efectiva presentando el producto y el ticket de compra, y el importe nunca superará el importe de venta consignado en el ticket.

IV. Duración de la garantía:
El periodo de garantía es de 10 años a partir de la fecha de compra por parte del primer usuario final. Para cualquier reclamación, diríjase directamente al vendedor o al fabricante presentando el producto y el ticket de caja.

HOPPE Holding AG · Via Friedrich Hoppe · 7537 Müstair · Suiza

(Estado 11/2018)

Garantía de funcionamiento de HOPPE

10

I. Información general

Además de los derechos legales para el usuario final derivados de la compra de herrajes para puertas y ventanas HOPPE, el vendedor, HOPPE, asume una garantía de fábrica para los usuarios finales de herrajes para puertas y ventanas HOPPE que se aplica de la forma descrita a continuación.
A efectos de la presente garantía de fábrica, se entenderá por «Usuario final» cualquier persona física o jurídica que sea propietaria del producto HOPPE en cuestión y no lo haya adquirido con la intención de instalarlo o revenderlo a terceros como parte de una actividad comercial.
Se entenderá por «Primer usuario final» el Usuario final que compre el producto HOPPE a HOPPE, a un distribuidor o a cualquier otra persona física o jurídica en primer lugar y que instale o revenda el producto de HOPPE a un tercero como parte de una actividad comercial.

II. Cobertura de la garantía

Como fabricante, HOPPE garantiza a los Usuarios finales que los herrajes para puertas y ventanas HOPPE funcionarán impecablemente. La garantía de funcionamiento incluye los siguientes aspectos de los herrajes HOPPE para puertas y ventanas:

- La transmisión del movimiento de giro a la cerradura de la puerta o la manilla oscilobatiente de la ventana.
- La unión entre la manilla y el tope.
- Las siguientes funciones para manillas de ventanas: cerradura, dispositivo de autobloqueo, SecuForte®, SecuSelect®, Secu100®, Secu200®, SecuDuplex® o SecuTBT® o Secustik®;
- Las siguientes funciones para manillas de puertas: Sertos®, juegos para cuarto de baño o HCS® con función de cierre.
- Las siguientes funciones para los juegos de cerraduras: Función de cierre y cilindro cubierto.
- El paquete de muelle de recuperación (si están instalados de fábrica).
- La conexión con Cuadradillo HOPPE de montaje rápido y la conexión HOPPE Cuadradillo RápidoPlus.
- El mecanismo de transmisión SecuSignal® de las manillas de ventanas.

La garantía de funcionamiento de HOPPE se aplica a los herrajes de puertas y ventanas HOPPE a nivel mundial.

El periodo de garantía es de 10 años a partir de la fecha de compra por parte del Primer usuario final.
Quedan excluidas de la presente garantía todas las piezas reemplazables, como tornillos, pasadores, arandelas, etc., así como los componentes electrónicos. Además, HOPPE tampoco aplicará la garantía de funcionamiento en los siguientes casos:

- Uso inadecuado o indebido
- Instalación errónea
- Manipulación errónea
- Incumplimiento de las instrucciones de montaje y mantenimiento
- Modificaciones o reparaciones del producto por cuenta propia
- Reacciones químicas y físicas en la superficie del material producidas por un uso indebido como, p. ej., desperfectos provocados por objetos cortantes o productos o materiales de limpieza inadecuados
- Carga excesiva de los herrajes HOPPE a causa de puertas y ventanas o elementos que se encuentren mal colocados (p. ej., cerraduras, bisagras, mecanismos giratorios/basculantes, marcos, etc.)
- Daños debidos a fuerza mayor o a catástrofes naturales.

Declaración de garantía

III. Condiciones de la garantía
En caso de funcionamiento mecánico defectuoso dentro del período de garantía, dicha garantía consiste única y exclusivamente en efectuar, a nuestra discreción, la reparación gratuita del producto para el Primer usuario final o bien en sustituir dicho producto de forma gratuita por un producto correspondiente o por uno similar y equivalente.
La presente garantía no cubre los costes y gastos de envío a HOPPE o al distribuidor, ni los costes y gastos de instalación y desmontaje del producto HOPPE en que incurra el Usuario final.
El Usuario final puede reclamar los derechos derivados de esta garantía mediante notificación por escrito de los defectos de funcionamiento dentro del período de garantía al distribuidor al que el Primer usuario final compró el producto, o directamente a nuestra atención a HOPPE Holding AG, Via Friedrich Hoppe, 7537 Müstair, Suiza.
Además, es indispensable que el Usuario final presente tanto el producto en cuestión como la prueba de que el funcionamiento mecánico defectuoso se produjo dentro del período de garantía. Esta prueba puede consistir en presentar el justificante de compra del Primer usuario final. Por esta razón se recomienda guardar cuidadosamente el justificante de compra, al menos hasta que expire el plazo de garantía.

IV. Derechos legales
Además de los derechos derivados de esta garantía, al Usuario final también se le aplicarán los derechos legales correspondientes. Esta garantía no limitará dichos derechos, en caso de que sean más favorables para el Usuario final.
La garantía tampoco afecta a los derechos del Primer usuario final y, en su caso, del Usuario final frente al vendedor al que el Primer usuario final compró el producto.

HOPPE Holding AG · Via Friedrich Hoppe · 7537 Müstair · Suiza

(Estado 11/2018)

Condiciones de utilización de datos HOPPE en forma de imágenes y planos

La empresa HOPPE Holding AG, CH-7537 Müstair, a continuación llamada HOPPE, con el fin de colaborar en la promoción de ventas de los productos suministrados por HOPPE, pone gratuitamente a disposición los datos adjuntos en forma de imágenes y planos. Tanto los productos representados como los datos en forma de imágenes y planos, están protegidos por los derechos de autor que pertenecen plenamente a HOPPE. Esto también es válido para los derechos de marca de HOPPE que se utilizan en relación con los datos en forma de imágenes y planos.

HOPPE permite la utilización de los datos en forma de imágenes y planos en medios escritos, p.ej. en catálogos y en documentos comparables de venta, para la distribución por el usuario a sus clientes. La utilización por el usuario de los datos en forma de imágenes y planos en anuncios y en presentaciones de internet, debe ser comunicada previamente a HOPPE.

El usuario informa a las imprentas / empresas de servicios que haya contratado, que los datos en forma de imágenes y planos están protegidos por los derechos de autor. El Usuario no tiene derechos para manipular de alguna forma el contenido de los datos en forma de imágenes y planos, p.ej con las correspondientes aplicaciones de edición de imágenes, pero sí puede disponer modificaciones en el tamaño de imágenes por motivos técnicos de imprenta.

El usuario hará todo lo posible para evitar el uso indebido por terceros de los datos en forma de imágenes y planos puestos a disposición por HOPPE y, por consiguiente, comunicará de inmediato a HOPPE cualquier uso indebido detectado.

Para cualquier uso de los datos de imágenes, deben ser entregado a HOPPE dos originales. Con la utilización de los datos de imágenes, el usuario reconoce los derechos de utilización. Tiene vigor la justicia Suiza. Jurisdicción es CH-7000 Chur/GR.

Müstair, enero 2006

Ejemplos



Nombre de fichero:
1138-42K+KV-42KS+KVS-OB-F1

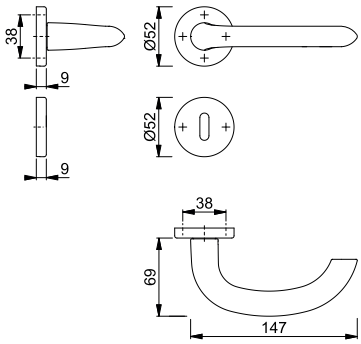

Nombre de fichero:
1138-42K-42KS-OB

Formato de ficheros

Imágenes y planos están puestos a disposición en los siguientes formatos:

	Imágenes		Planos		
Formato	pixel	pixel	pixel	vector	
Formato de archivo	jpg	tif	jpg	eps	dwg
Compresión	9 / estándar	LZW	10 / estándar	-	-
Modo	RGB	CMYK	Bitmap	-	-
Resolución	300 dpi	300 dpi	750 dpi	independiente	independiente

Otros formatos bajo pedido.

Indice según códigos de producto

código	pág.	código	pág.	código	pág.	código	pág.	código	pág.	código	pág.
515066	494	646753	486	1838024	370	2125616	310	2451930	74	2574534	147
515073	494	648832	178	1841717	488	2125632	310	2451948	74	2574542	147
517077	396	649808	486	1841733	488	2125641	310	2451972	26	2574702	153
517565	493	652693	249	1856741	309	2125667	310	2451981	26	2574833	153
517572	493	654819	485	1883984	362	2125675	310	2455551	204	2574841	152
517589	493	658152	153	1895838	362	2125704	310	2455560	204	2574905	151
517596	493	658176	149	1904159	309	2125712	310	2455607	204	2574913	151
518531	493	658183	149	1904175	309	2125721	311	2455623	204	2574921	152
518555	493	658190	149	1904183	309	2125739	311	2456677	330	2574948	152
518975	492	658206	150	1904909	361	2125771	311	2456685	330	2574956	152
518982	492	658213	150	1917494	361	2125780	311	2464933	320	2574964	152
519118	492	658282	149	1917507	361	2125798	311	2464941	320	2574972	152
519200	493	658299	149	1922040	355	2125801	311	2464950	320	2574981	152
524679	498	658312	149	1922058	355	2125819	311	2464968	320	2596098	268
524686	498	658657	153	1922066	355	2125827	311	2465098	178	2596194	268
525744	204	658664	153	1922082	355	2125851	311	2465101	178	2596274	268
529971	85	659616	485	1930277	498	2125860	311	2475907	140	2596282	268
530052	178	661282	120	1930285	500	2126213	312	2475958	140	2596311	510
535798	492	662326	81	1931430	362	2137570	282	2478614	149	2598712	268
535828	178	668335	309	1935764	179	2137713	282	2480482	26	2598739	268
550524	120	672240	370	1935781	179	2137748	282	2480491	26	2598747	268
553587	309	672578	493	1935801	179	2149116	488	2491106	149	2598763	268
553648	208	686551	370	1935828	179	2159082	249	2527818	363	2611059	221
556090	217	704811	396	1955221	499	2159437	27	2527834	363	2618656	211
556106	219	710430	120	1955239	499	2160981	504	2530321	509	2619317	149
556144	208	735709	370	1970594	394	2165183	393	2537119	135	2619325	149
562879	485	761104	411	1970615	394	2177230	281	2537160	135	2622268	272
564187	508	763009	487	1971175	363	2177248	281	2537207	135	2622313	272
564293	38	763016	487	1971204	363	2177256	281	2537258	135	2653435	504
564323	38	763054	487	1983441	179	2183226	281	2570461	265	2656302	59
564415	58	763870	486	1983483	179	2183496	282	2570470	265	2656994	351
564446	58	766260	154	1983491	179	2183509	282	2570488	265	2694202	141
569571	370	771967	493	1988348	230	2183517	282	2570496	265	2694211	139
570683	120	777402	508	1988372	230	2183525	282	2570517	265	2694245	143
570690	119	780952	154	1988567	370	2206766	212	2571042	134	2694253	145
570720	119	781270	147	2000231	181	2206782	212	2571051	134	2694851	221
570737	119	781485	154	2010595	209	2206811	219	2571069	134	2700078	510
572113	396	781690	147	2010624	209	2206838	219	2571940	144	2704693	23
572120	396	782796	154	2010632	209	2206862	221	2572002	144	2706331	21
572137	396	783748	147	2010659	209	2206871	222	2572011	144	2706461	21
572717	153	786855	147	2010974	209	2210036	354	2572029	144	2706488	21
572724	152	786916	147	2010982	209	2210044	354	2572248	138	2706576	22
573578	218	787203	147	2011029	209	2212816	148	2572336	138	2720706	410
588282	220	811601	370	2011037	209	2212824	148	2572344	138	2723712	504
591732	154	812059	78	2011053	211	2218601	411	2572352	138	2726235	337
595297	219	812158	78	2011061	211	2220365	363	2572563	142	2726243	337
598212	220	814206	306	2011555	211	2225422	311	2572660	142	2737778	386
600168	486	814275	307	2011571	211	2225431	311	2572723	142	2744425	264
600700	81	814282	307	2011598	211	2247584	310	2572782	142	2748055	361
602551	208	814299	307	2011643	211	2247592	310	2573179	140	2760249	510
602575	217	814695	38	2011678	211	2247613	310	2573232	140	2803608	78
602599	208	814787	306	2011707	211	2247621	310	2573507	146	2803624	78
602605	218	814817	306	2015100	362	2247630	310	2573515	146	2811456	75
605200	482	815074	306	2017826	393	2247648	310	2573611	146	2812045	145
605217	482	819539	350	2017842	393	2266507	386	2573620	146	2813128	55
605224	482	820641	487	2017885	393	2266540	386	2573638	146	2813291	55
605231	482	829316	487	2017893	393	2266558	386	2573671	146	2815297	76
605248	482	837397	78	2019987	361	2266566	386	2573689	146	2815393	76
605255	482	837410	78	2023943	363	2266574	386	2573697	146	2815692	74
605262	482	837465	78	2023978	363	2272173	389	2573970	145	2815713	74
605279	482	837496	78	2047671	307	2272181	389	2573988	145	2817698	24
605422	488	839759	486	2079074	505	2272190	389	2573996	145	2819562	66
605439	488	1654081	351	2083946	85	2283665	96	2574008	145	2819626	66
605477	207	1721504	370	2085757	393	2285396	149	2574024	145	2829912	198
605484	207	1747536	362	2085765	282	2289151	27	2574032	145	2829921	199
606306	486	1747561	362	2085802	393	2292473	222	2574041	139	2831326	286
610556	218	1747579	362	2085861	393	2305529	27	2574059	139	2831334	286
610563	218	1747587	362	2085925	393	2316851	230	2574067	139	2831351	286
610617	220	1750719	149	2094101	363	2316869	230	2574075	139	2837664	85
617517	85	1768759	362	2094119	363	2345205	363	2574083	139	2837699	85
621255	151	1775650	506	2099649	149	2345221	363	2574091	139	2837701	85
622290	77	1775668	506	2104647	354	2345951	206	2574104	143	2837728	85
623082	150	1775730	510	2107400	508	2353272	362	2574121	143	2837808	85
625864	485	1775844	507	2119241	506	2358137	411	2574147	143	2837832	85
625871	485	1775879	507	2122749	309	2414063	181	2574201	141	2837841	85
625888	485	1776281	370	2122757	309	2415517	180	2574219	141	2837867	85
630912	498	1780694	212	2124111	310	2415525	180	2574243	141	2838536	27
634798	396	1783166	363	2124138	310	2417125	205	2574260	141	2838915	85
635290	495	1783174	363	2124357	308	2417176	205	2574278	141	2839977	498
635306	495	1793292	227	2125000	308	2420375	222	2574294	141	2844784	205
635399	120	1793495	227	2125536	308	2432579	389	2574358	147	2844821	205
646098	509	1826218	370	2125544	308	2451921	74	2574374	147	2844830	205

código	pág.	código	pág.	código	pág.	código	pág.	código	pág.	código	pág.
2859935	370	3242849	266	3430671	45	3666369	297	3885140	98	3949035	190
2881278	488	3242857	266	3430680	45	3666393	297	3885182	98	3949051	190
2881796	249	3249397	67	3430698	49	3666406	297	3887217	92	3949570	491
2881825	249	3257338	278	3430735	49	3666414	297	3887428	92	3956403	394
2897501	498	3257346	278	3430751	86	3666465	296	3894476	274	3959516	356
2901056	39	3257354	278	3430760	86	3666473	296	3894484	274	3959532	356
2901081	39	3257362	278	3446059	358	3666481	296	3894492	274	3965166	60
2901110	39	3257557	276	3446067	358	3666490	296	3912347	265	3968113	164
2901283	23	3257565	276	3446075	358	3666502	297	3918571	390	3968130	164
2901312	62	3257573	276	3446083	358	3666529	297	3918589	390	3968148	164
2901347	62	3257581	276	3446091	358	3666537	297	3918600	390	3968156	164
2901654	76	3257645	279	3446104	358	3666545	297	3937114	367	3968851	342
2901700	77	3257653	279	3446112	358	3666609	296	3937122	367	3968885	342
2901718	77	3257661	279	3446121	358	3666625	296	3937157	367	3969167	342
2904863	500	3257670	279	3446139	358	3666633	296	3937173	367	3969360	341
2905840	71	3259341	70	3446155	358	3666641	296	3937181	367	3969394	341
2906009	71	3273792	392	3459239	265	3702358	106	3937456	366	3969407	341
2906834	71	3273881	392	3461030	355	3706375	44	3937544	366	3969415	341
2907124	71	3273899	392	3462833	49	3707562	42	3937587	366	3969482	339
2931052	48	3273901	392	3462850	45	3707600	42	3937616	366	3969511	339
2931061	48	3273928	392	3462868	86	3708645	271	3937659	365	3969520	339
2931079	48	3273936	392	3481428	99	3718991	52	3937739	395	3969538	339
2931095	48	3273944	392	3487125	78	3719002	52	3937755	365	3970088	342
2931221	48	3273952	392	3497059	279	3719205	276	3937798	365	3970150	342
2931247	48	3276758	56	3497622	61	3719256	276	3937827	365	3970248	340
2931255	48	3276766	56	3498545	58	3724979	210	3937843	395	3970379	340
2931263	48	3277144	32	3508221	357	3725074	210	3937860	364	3970512	340
2952101	77	3277179	32	3525566	166	3725111	212	3937958	364	3973828	172
2984891	75	3280600	351	3525574	168	3725154	212	3937982	364	3973836	172
3004488	21	3280618	351	3525591	170	3729382	508	3937991	395	3973844	172
3034839	20	3281434	56	3545022	348	3741189	486	3938011	395	3973852	172
3034898	20	3281549	56	3545161	348	3746641	37	3938037	364	3973861	174
3034935	20	3281776	39	3545196	348	3746916	32	3938053	395	3973879	174
3048624	140	3285566	357	3545217	348	3746983	70	3938117	395	3973887	174
3054696	198	3285671	357	3545305	368	3747020	36	3941421	337	3973895	174
3054709	199	3285697	357	3545330	368	3747089	69	3943661	396	3975591	226
3055621	320	3285718	357	3545372	368	3747388	73	3947056	174	3975604	226
3055630	320	3289444	37	3545997	321	3748612	357	3947064	174	3975612	226
3055656	320	3292379	281	3546113	321	3755118	357	3947081	174	3975621	226
3064536	99	3303349	387	3546121	321	3755732	357	3947099	174	3975639	226
3064544	99	3303402	387	3546578	319	3755821	357	3947101	174	3975647	226
3080392	107	3305037	387	3576136	293	3755927	357	3947259	175	3975655	226
3087797	386	3339747	396	3576144	293	3757404	50	3947283	175	3975663	226
3096061	264	3359140	389	3576152	293	3758001	84	3947291	175	3975671	226
3096079	264	3371405	358	3576216	293	3758061	82	3947304	175	3976252	396
3096087	264	3371421	358	3576241	293	3759119	84	3947321	175	3976885	370
3102900	107	3371561	358	3576267	293	3759143	82	3947831	185	3977036	225
3115971	106	3371587	358	3576283	293	3765471	88	3947849	185	3977052	225
3115989	106	3382331	392	3576304	293	3765480	88	3947857	185	3977061	225
3133790	272	3382366	392	3576371	292	3765498	88	3947865	185	3977079	225
3142792	97	3387191	227	3576380	292	3765501	88	3947890	184	3977095	225
3161715	494	3387204	227	3576419	292	3765535	89	3947902	184	3977108	225
3161723	494	3387221	227	3576427	292	3765594	89	3947911	184	3977124	225
3161731	494	3387239	227	3576451	292	3773615	53	3947929	184	3977132	225
3168562	96	3389841	165	3576460	292	3775899	507	3948024	184	3977159	225
3169910	67	3389971	167	3576486	292	3779101	206	3948032	184	3977239	224
3189996	83	3390260	172	3579636	361	3784795	44	3948041	184	3977255	224
3190006	83	3390278	172	3592291	242	3790327	208	3948059	184	3977263	224
3190031	84	3390286	172	3592312	242	3797297	80	3948075	187	3977280	224
3190049	84	3390307	168	3593850	248	3797300	80	3948083	187	3977458	223
3206426	174	3390315	168	3594502	248	3798185	96	3948091	187	3977538	223
3206477	174	3390323	168	3598491	247	3821470	99	3948104	187	3977554	223
3206485	174	3390340	170	3598520	247	3825024	498	3948121	186	3977589	223
3206696	175	3390358	170	3603122	247	3842676	64	3948139	186	3977597	223
3206725	175	3390366	170	3603149	247	3848082	99	3948147	186	3980198	386
3206733	175	3391174	203	3605136	236	3848154	99	3948155	186	3980227	386
3207091	160	3391191	203	3607676	280	3848808	99	3948235	186	3980243	386
3207138	161	3391203	203	3626922	78	3848816	99	3948251	186	3980876	389
3207171	160	3396135	319	3628856	78	3861367	295	3948260	186	3980884	389
3207218	161	3396143	319	3630227	41	3861375	295	3948278	186	3980892	389
3208288	386	3396151	319	3638561	319	3861914	295	3948307	189	3991751	337
3225117	213	3396178	319	3649518	139	3861931	295	3948315	189	4168468	492
3225408	213	3401168	387	3664208	299	3862010	294	3948331	189	4187161	492
3225432	213	3402881	86	3664232	299	3862028	294	3948374	188	4189563	492
3225441	213	3402890	86	3664291	298	3862052	294	3948382	188	4189589	492
3226030	222	3402902	86	3664945	298	3862061	294	3948403	188	4191478	492
3226048	222	3419860	391	3665024	299	3873819	396	3948489	188	4192641	492
3230961	96	3420140	509	3665032	299	3881835	88	3948497	188	4220210	492
3239527	265	3429161	279	3665041	298	3882352	93	3948526	188	4220228	492
3239703	265	3429179	279	3665059	298	3882379	95	3948711	190	4342709	492
3239711	265	3429195	279	3666131	81	3883697	93	3948745	190	6035471	492
3242822	266	3429208	279	3666174	81	3883726	95	3949027	190	6293153	485

Indice según códigos de producto

código	pág.	código	pág.	código	pág.	código	pág.	código	pág.	código	pág.
6518369	210	10722509	115	10763052	359	10790131	412	11554848	464	11596508	213
6520605	209	10722517	115	10763183	360	10790149	412	11555166	465	11596515	213
6522924	485	10722656	125	10763191	360	10790157	412	11555208	461	11596521	213
6573992	351	10722808	117	10763212	360	10793251	367	11555233	461	11600238	439
6804538	220	10722816	117	10763301	345	10797287	80	11555282	463	11600251	439
6859177	206	10722824	117	10763319	345	10797308	80	11555294	463	11600275	439
6868715	351	10722832	117	10763415	405	10799522	80	11555300	463	11600287	439
6931356	205	10722875	122	10763431	405	10799549	80	11555324	462	11600299	439
6940209	350	10722891	122	10763440	405	10802832	208	11555336	462	11600305	439
6942601	205	10722980	124	10763520	335	10803384	328	11555361	464	11600445	440
8012825	22	10722998	124	10763538	335	10804184	478	11555397	465	11600457	440
8017535	350	10723392	30	10763571	345	10804192	478	11555403	465	11600482	440
8018681	485	10724184	57	10763706	359	10804205	478	11555415	465	11600494	440
8051229	206	10724264	63	10763722	359	10806729	328	11555543	461	11600524	440
8052441	27	10724441	65	10763757	343	10806761	338	11555555	461	11600536	440
8111023	27	10724467	30	10763790	360	10807537	329	11555610	463	11600548	440
8111155	27	10724483	30	10763802	360	10807609	329	11555665	462	11600555	440
8160152	27	10724547	30	10763909	336	10807617	350	11555671	462	11600561	440
8176323	370	10725161	57	10763925	336	10807633	352	11555683	462	11600573	440
8194151	27	10725195	57	10763933	336	10807650	352	11555737	462	11600585	440
8213530	27	10725232	57	10763941	336	10808986	404	11555786	467	11600597	440
8214686	22	10725283	62	10763950	336	10808994	407	11555798	467	11600901	496
10700262	92	10725339	62	10763968	336	10809022	369	11555804	467	11600925	496
10700271	93	10725478	65	10764194	355	10809268	240	11555828	467	11600949	496
10700289	95	10725531	114	10764207	355	10809401	240	11555835	467	11600950	496
10700297	98	10725654	117	10764223	355	10814147	490	11555841	466	11600962	496
10713186	280	10725671	121	10764231	355	10814315	490	11555853	466	11600974	496
10719051	78	10725718	124	10764240	355	10814391	489	11555877	466	11600998	496
10719107	78	10725785	117	10764485	353	10814657	489	11555889	467	11601000	496
10719705	33	10725881	114	10764493	353	10814850	491	11555890	467	11601012	496
10719721	33	10726112	116	10764531	353	10819132	312	11555919	467	11601036	496
10719730	33	10726139	121	10764557	353	10819255	378	11555920	467	11601048	496
10719756	33	10726235	123	10764573	353	10819263	378	11555932	466	11601055	496
10720061	60	10732731	73	10764792	364	10819271	378	11555944	466	11601413	496
10720079	60	10732740	73	10764813	364	10819280	378	11555968	466	11601437	496
10720204	64	10733005	285	10764821	364	10819301	379	11555975	466	11601450	496
10720212	64	10733152	285	10764830	364	10819319	379	11557102	404	11601462	497
10720319	68	10733187	285	10764848	364	10819968	480	11559664	267	11601504	497
10720327	8	10733195	285	10765074	343	10819976	480	11560423	85	11601516	497
10720520	33	10742841	52	10765082	343	10822041	395	11564325	353	11601528	497
10720538	33	10742972	86	10765103	343	11506246	364	11564337	353	11601541	497
10720597	60	10743019	86	10765111	343	11506398	412	11566140	392	11601589	497
10720600	60	10751609	337	10765120	343	11507883	371	11566887	87	11601619	497
10720618	64	10759310	480	10765517	391	11509454	495	11567508	368	11601632	497
10720642	68	10760880	337	10765701	409	11509855	267	11567909	411	11601644	497
10720651	68	10760898	337	10765736	409	11513159	479	11568082	368	11601668	497
10720685	33	10760901	337	10765752	409	11513160	479	11568239	368	11601681	497
10720693	33	10760927	337	10766587	403	11513184	479	11568295	369	11601693	497
10720706	33	10760935	337	10766616	403	11513287	477	11568318	369	11602028	497
10720714	33	10760943	337	10766624	403	11513305	477	11568732	338	11602035	497
10720941	166	10761014	403	10766641	403	11513317	477	11568756	338	11602041	497
10720950	167	10761031	403	10767328	61	11515965	78	11570313	348	11602053	497
10720968	168	10761049	403	10771845	208	11517761	371	11570386	347	11602077	497
10720984	170	10761057	403	10772928	337	11522203	372	11570428	347	11602089	497
10720992	170	10761073	403	10780135	269	11529507	346	11570465	404	11602090	497
10721004	179	10761081	344	10780143	269	11536160	354	11570519	409	11602107	497
10721047	59	10761090	344	10781630	69	11536834	237	11570532	409	11604141	337
10721055	59	10761111	344	10781648	35	11536865	237	11570593	407	11608468	492
10721119	63	10761129	344	10781656	43	11537176	241	11575840	345	11608475	492
10721207	67	10761137	344	10782317	334	11537218	241	11576339	356	11608481	492
10721215	67	10761292	404	10782667	50	11537346	243	11576431	344	11608505	492
10721910	116	10761321	404	10782675	53	11537365	243	11580380	350	11608511	492
10721928	116	10761330	404	10782747	53	11537590	238	11583435	392	11608535	492
10721979	127	10761348	404	10782755	46	11537607	238	11584749	403	11608547	492
10722007	127	10761356	344	10782827	88	11537632	239	11585407	80	11608559	492
10722074	118	10761372	344	10782851	88	11537747	239	11585456	371	11608560	492
10722082	118	10761399	344	10783432	410	11537851	244	11585468	371	11610220	389
10722091	118	10761401	344	10783459	410	11537954	244	11586606	357	11615625	51
10722103	118	10761410	344	10783475	410	11538077	245	11590233	318	11618036	366
10722111	123	10761612	354	10783483	410	11538089	245	11590257	318	11618243	336
10722138	123	10761621	354	10783491	410	11541398	346	11590269	318	11619879	439
10722146	123	10761647	354	10783782	88	11541404	346	11590282	318	11619910	439
10722171	126	10761655	354	10783791	88	11543115	208	11590300	318	11620025	439
10722197	126	10761778	354	10788639	72	11543152	285	11592072	505	11620067	439
10722269	115	10762631	330	10790042	412	11544405	402	11592199	505	11620158	439
10722277	115	10762640	330	10790051	412	11550922	391	11592285	32	11620778	206
10722322	126	10762949	334	10790069	412	11552724	461	11592333	42	11621315	72
10722365	118	10762957	334	10790077	412	11553558	209	11592369	505	11621643	80
10722373	118	10762973	334	10790085	412	11554721	462	11592370	505	11621795	167
10722381	122	10763028	359	10790093	412	11554769	463	11592497	505	11621801	165
10722437	125	10763036	359	10790106	412	11554794	465	11592679	334	11621849	42
10722445	125	10763044	359	10790114	412	11554824	464	11592989	505	11622118	396

código	pág.
11622209	420
11622210	420
11622271	431
11622283	80
11622295	431
11622313	431
11622581	431
11622605	431
11622611	431
11622672	236
11622696	236
11622866	428
11622878	428
11622908	428
11623688	257
11623695	257
11623706	257
11623718	257
11623725	256
11623731	256
11623755	256
11623780	256
11623858	256
11623883	256
11623937	256
11623949	256
11623950	257
11623986	257
11624000	257
11624012	257
11628224	476
11630346	318
11630371	389
11630528	318
11630535	318
11630899	437
11630930	437
11630966	185
11631363	80
11631387	80
11633591	42
11634054	66
11636075	426
11636185	426
11636932	470
11636944	470
11636956	470
11636975	470
11636981	470
11637335	469
11637365	469
11637377	469
11637389	469
11637390	469
11639118	211
11639593	438
11639623	438
11639659	438
11639660	438
11639672	438
11640115	432
11640121	435
11640133	435
11640145	435
11640169	435
11640170	435
11640194	436
11640224	436
11640255	437
11640340	437
11640565	438
11640595	437
11640601	437
11640637	436
11640649	436
11640650	432
11640728	436
11640777	436
11640875	436
11640905	436
11641022	436
11641046	436
11641058	436
11641685	435
11641691	420
11641708	420
11641715	420
11641794	420
11641800	420
11641848	420
11641873	421
11641976	421
11641988	421
11641995	421
11642002	421
11642014	421
11642026	421
11642087	421
11642099	421
11642166	427
11642178	427
11642185	428
11642191	428
11642233	428
11642245	428
11642270	428
11642294	421
11642361	421
11642373	421
11642385	421
11642403	422
11642415	422
11642427	422
11642439	422
11642452	422
11642476	422
11642506	422
11642713	422
11643079	435
11645295	439
11645325	440
11645635	440
11645969	42
11646354	338
11646378	338
11647401	338
11647705	34
11647759	34
11647772	34
11647784	34
11648090	236
11648478	489
11649215	335
11649227	335
11649239	489
11649240	335
11649252	335
11650005	66
11650485	36
11650515	36
11650527	36
11650539	36
11651994	46
11654156	356
11654648	395
11656220	395
11656396	395
11656694	441
11656748	440
11656773	441
11656797	440
11656803	441
11656827	440
11656852	441
11656876	440
11657085	468
11657273	468
11657285	468
11657297	468
11657303	468
11657789	84
11657819	84
11657905	84
11657947	82
11657972	82
11658058	82
11658733	35
11658757	35
11658769	35
11658794	35
11659129	427
11659130	31
11659154	427
11659208	426
11659221	427
11659233	427
11659282	426
11659294	427
11659300	427
11659312	426
11659324	427
11659336	427
11659355	426
11659464	41
11659518	318
11660429	87
11665105	356
11667175	267
11667217	267
11669093	394
11669123	394
11669159	394
11669160	394
11669172	394
11669962	274
11670514	274
11670605	274
11670861	274
11671312	274
11671355	278
11671452	278
11671464	278
11671476	278
11671488	278
11671695	273
11671774	273
11671798	273
11671804	273
11671865	273
11672025	277
11672043	277
11672079	277
11672080	277
11672110	277
11677831	371
11680878	459
11681081	459
11681093	459
11681105	459
11681111	460
11681123	460
11681135	460
11681147	460
11681159	460
11681160	460
11681172	460
11681184	460
11681196	459
11681202	459
11681226	459
11681238	459
11681245	460
11681251	460
11681263	460
11681287	460
11681299	459
11681305	459
11681317	459
11681330	459
11681378	217
11681391	214
11681408	214
11681415	214
11681421	214
11681433	214
11681445	217
11681457	217
11681469	217
11681512	214
11682802	364
11687034	215
11687046	215
11687065	215
11689274	343
11689304	342
11689419	342
11690082	206
11691384	389
11692029	271
11695687	66
11695699	72
11695754	41
11695766	31
11695778	31
11695821	80
11695833	80
11695845	78
11695857	78
11695869	78
11695870	78
11696370	349
11698561	224
11698974	53
11699310	187
11700646	144
11701304	349
11701335	349
11701341	349
11701353	349
11701365	349
11701377	349
11704354	478
11704366	480
11704573	72
11704627	72
11704639	72
11704640	79
11704664	79
11704695	79
11704780	79
11704925	79
11704937	79
11705875	206
11708305	68
11709558	395
11709565	395
11709571	395
11712120	82
11712260	349
11712284	349
11712296	349
11712302	349
11712314	349
11712326	349
11712338	349
11712351	349
11712454	496
11712478	496
11712491	496
11712557	495
11712570	495
11712582	495
11713549	82
11713574	82
11713604	82
11713635	82
11714135	47
11714220	47
11714275	47
11714311	47
11717130	46
11717142	46
11717154	46
11717185	46
11717191	46
11717208	46
11717215	46
11717221	46
11717270	89
11717294	89
11717312	89
11717324	89
11717336	89
11717348	89
11717355	89
11717361	89
11717658	88
11717665	88
11717671	88
11717683	88
11717695	88
11717701	88
11717713	88
11717725	88
11717877	470
11717889	469
11717890	468
11718377	347
11718390	347
11718407	347
11718419	347
11718420	347
11718444	347
11718456	347
11718475	347
11718481	406
11718505	406
11718511	406
11718535	406
11718547	406
11718602	406
11718614	406
11718626	406
11718638	430
11718645	430
11718651	430
11718663	430
11718675	430
11718687	430
11718705	430
11718729	430
11718815	84
11718845	84
11718882	84
11718894	84
11718900	84
11719655	402
11719692	402
11719709	402
11719722	402
11719783	419
11719813	419
11719825	419
11719874	419
11720037	264
11720128	264
11720372	264
11720384	264
11720761	438
11721650	204
11721765	204
11721777	204
11722137	54
11722198	54
11722228	54
11722241	54
11722265	202
11722319	202
11722332	202
11722356	207
11722368	52
11722375	207
11722381	207
11722393	207
11722405	52
11722411	52
11722423	52
11722435	52
11722447	52
11722502	52
11722526	52
11722642	352
11722654	352
11722666	352
11722715	352
11722861	352
11722873	352
11722885	352
11722903	352
11722927	408
11722939	408
11722940	408
11722952	408
11722964	408
11722976	408
11722988	408
11722995	408
11723002	434
11723014	434
11723051	434
11723075	434
11723087	434
11723099	434
11723105	434
11723117	434
11725308	442
11725315	442
11725321	442
11725333	442
11725345	442
11725357	442
11725369	442
11725370	442
11725400	45
11725412	45
11725436	45
11725448	45
11725461	270
11725473	270
11725485	270
11725497	270
11725503	270
11725515	270
11725527	270
11725539	270
11726179	51
11726192	85
11726209	85
11726325	85
11726428	51
11726435	85
11726453	51
11726465	85
11726477	85
11726490	51
11726519	85
11726520	85
11726605	275
11726611	275
11726623	275
11726635	275
11726660	275
11726672	275
11726684	275
11726696	275
11728322	86
11728358	86
11728371	86
11728395	86
11730250	441
11730262	441
11730274	441
11730286	441
11730304	441
11730316	441
11730857	490
11731011	478
11732969	173
11732970	173
11732982	173
11732994	173
11733007	175

Indice según códigos de producto

código	pág.	código	pág.	código	pág.	código	pág.	código	pág.	código	pág.
11733019	175	11743360	216	11791755	425	11821225	283	11834870	430	11846938	432
11733020	175	11743402	216	11792863	66	11821231	283	11834973	433	11846987	432
11733032	175	11743438	216	11793016	47	11821255	283	11834985	433	11847013	432
11733044	177	11744182	489	11793375	337	11821279	283	11834997	433	11847025	432
11733056	177	11745101	478	11794306	97	11821292	283	11835005	433	11847682	431
11733068	177	11745113	478	11794465	267	11821346	285	11835011	433	11847712	431
11733075	177	11748315	439	11795463	412	11821413	285	11835023	433	11847736	431
11733081	176	11748734	56	11796145	336	11821425	285	11835035	433	11847755	431
11733093	176	11748989	86	11796224	336	11821437	285	11835047	433	11847761	431
11733105	176	11749386	86	11796248	336	11821449	285	11835059	434	11847773	431
11733111	176	11749489	86	11796418	336	11821887	211	11835060	434	11847785	431
11733172	169	11749532	86	11796905	490	11821954	211	11835072	434	11853025	341
11733184	169	11750157	391	11796923	489	11822156	211	11835096	434	11853098	342
11733196	169	11750200	391	11797654	87	11823719	82	11835114	434	11854182	490
11733202	169	11750224	391	11797666	87	11823732	84	11835126	434	11854194	490
11733214	169	11750236	391	11797678	87	11825565	334	11835138	434	11854200	490
11733226	169	11750261	391	11797685	87	11827014	241	11835145	434	11854212	490
11733238	169	11750905	390	11797691	87	11827026	243	11835497	211	11854753	180
11733245	169	11750935	390	11797708	87	11827038	239	11835527	211	11855071	185
11733251	171	11750959	390	11797715	87	11827045	245	11835539	214	11855113	184
11733263	171	11750984	390	11797733	87	11827269	211	11835576	223	11855125	184
11733275	171	11751009	390	11797915	37	11827300	223	11835588	223	11855375	48
11733287	171	11751685	340	11797927	37	11827312	223	11835595	224	11856105	31
11733385	171	11754072	67	11797939	37	11827361	223	11835606	225	11856609	432
11733391	171	11760813	40	11797940	37	11827476	224	11835618	225	11856622	431
11733408	171	11760837	40	11797952	209	11827488	224	11835625	226	11856816	424
11733415	171	11760849	40	11797964	209	11827543	224	11835631	226	11856835	424
11733433	167	11760904	40	11797976	211	11827646	211	11835643	226	11856841	424
11733445	167	11760928	40	11797988	211	11827658	214	11835679	225	11856853	424
11733482	167	11760935	40	11797995	226	11827665	214	11835680	224	11856865	424
11733494	167	11761350	79	11798002	420	11827671	214	11835765	216	11856877	424
11733500	167	11761362	79	11798014	226	11827683	214	11835771	216	11856889	424
11733512	167	11761374	79	11798087	421	11827695	214	11835837	345	11856890	424
11733524	167	11764855	272	11798215	225	11827713	217	11837196	340	11857475	423
11733536	167	11766505	80	11798221	225	11827725	217	11837238	340	11857481	423
11734280	165	11766517	80	11798233	54	11827889	214	11837287	340	11857493	423
11734292	165	11766529	80	11798245	54	11829874	217	11837299	340	11857505	423
11734309	165	11766542	81	11798257	54	11829953	217	11837482	340	11857511	423
11734310	165	11766554	81	11798269	54	11829965	217	11838243	88	11857523	423
11734322	165	11766566	81	11798312	47	11829977	217	11838309	88	11857535	423
11734334	165	11767212	203	11798324	47	11830864	211	11838322	88	11857547	423
11734346	165	11767875	48	11798336	47	11830931	340	11838334	88	11857559	423
11734358	165	11767935	48	11798774	491	11831248	73	11838365	88	11859398	367
11735880	366	11767947	48	11798786	491	11831649	226	11838371	88	11859435	367
11735983	366	11767972	48	11798798	491	11831704	425	11838413	88	11859441	367
11736008	366	11768071	209	11798804	491	11831716	225	11838425	88	11859477	367
11736015	366	11772645	427	11799535	246	11831735	225	11838735	242	11860947	25
11736021	366	11775713	341	11799547	246	11831741	72	11838747	242	11863596	387
11736033	366	11775804	341	11799559	246	11831765	225	11838759	242	11863614	387
11736045	366	11775816	341	11799560	246	11831777	223	11838760	242	11863638	387
11736635	82	11775841	341	11799614	211	11831789	223	11838845	372	11863651	387
11736641	83	11775853	341	11799785	211	11831790	223	11838851	372	11863663	387
11736665	84	11775865	341	11799924	211	11832101	345	11838863	372	11863675	387
11737475	365	11775981	272	11799948	211	11832848	339	11838875	372	11863687	387
11737487	365	11776742	144	11803290	32	11832855	339	11839570	284	11863699	387
11738005	365	11779986	490	11803538	425	11833051	360	11841126	339	11863705	388
11738017	365	11782055	140	11803927	426	11833063	40	11841138	339	11863729	388
11738029	365	11783102	49	11804865	40	11833348	342	11841145	339	11863730	388
11738042	365	11783114	49	11804907	79	11833355	342	11841394	216	11863742	388
11738054	365	11783126	49	11804919	79	11834523	419	11841412	216	11863754	388
11739083	173	11783321	272	11806539	258	11834535	419	11841424	216	11863766	388
11739095	173	11783333	272	11806540	258	11834547	419	11841436	216	11863778	388
11739101	173	11783345	272	11807258	266	11834559	419	11841455	216	11863785	388
11739113	173	11783357	272	11807301	266	11834560	418	11841473	216	11864163	388
11739125	175	11783369	272	11807313	266	11834572	418	11841977	339	11864230	388
11739137	175	11783941	448	11807490	185	11834596	418	11841989	339	11864242	388
11739149	175	11783953	448	11807507	187	11834602	418	11841990	339	11864254	388
11739150	175	11783965	448	11808056	266	11834717	429	11843354	340	11864278	388
11739162	177	11783977	448	11808068	266	11834729	429	11844103	267	11864308	388
11739174	177	11784854	267	11808695	184	11834730	429	11844115	267	11864315	388
11739186	177	11784908	267	11808743	184	11834742	429	11844231	267	11864321	388
11739198	177	11784915	267	11808755	186	11834766	429	11844365	72	11869987	56
11739216	176	11784969	267	11809024	186	11834778	429	11844371	72	11871714	185
11739228	176	11785214	267	11810968	349	11834785	429	11844425	73	11871738	187
11739235	176	11785342	203	11815693	78	11834791	429	11845053	349	11871842	184
11739241	176	11785354	203	11815705	56	11834808	430	11845193	80	11871854	186
11739265	391	11785366	203	11815711	78	11834815	430	11845205	80	11874879	448
11739277	391	11789049	425	11819911	284	11834821	430	11845338	207	11880508	79
11741260	82	11789074	425	11819935	284	11834833	430	11846240	144	11882906	450
11742598	216	11789086	425	11819960	284	11834845	430	11846872	432	11882925	449
11743335	216	11789098	425	11819972	284	11834857	430	11846902	432	11882943	450
11743359	216	11791615	166	11819984	284	11834869	430	11846926	432	11882955	449

código	pág.
11882967	450
11882979	449
11882980	450
11882992	449
11883133	448
11883145	448
11883157	448
11884976	25
11884988	25
11885215	25
11885221	25
11885233	25
11885956	450
11886365	449
11886389	450
11886407	449
11886456	450
11886468	449
11886475	450
11886481	449
11888131	187
11888143	186
11889470	451
11889482	451
11889494	451
11889500	451
11889810	370
11890101	452
11890149	452
11890162	452
11890228	452
11890241	452
11890253	452
11890265	452
11890277	452
11890289	451
11890307	451
11890320	451
11890332	451
11890344	452
11890423	452
11890435	452
11890459	452
11890460	451
11890484	451
11890496	451
11890538	451
11890605	455
11890642	455
11890685	455
11890691	455
11891130	455
11891142	455
11891178	455
11891185	455
11891191	453
11891208	453
11891215	453
11891221	453
11891233	453
11891245	453
11891257	453
11891269	453
11891270	458
11891427	458
11891440	458
11891464	458
11891506	458
11891525	458
11891543	458
11891555	458
11891567	457
11891579	457
11891580	457
11891592	457
11891609	457
11891610	457
11891622	457
11891634	457
11891749	454
11891750	454
11891762	454

código	pág.
11891816	454
11891835	454
11891889	454
11891907	454
11891919	454
11891956	456
11891968	456
11891975	456
11891981	456
11892158	456
11892572	456
11892584	456
11892730	456
11898367	209
11900052	51
11900076	34
11902462	41
11902656	94
11902668	94
11903016	53
11904665	49
11905268	79
11905275	79
11905281	79
11905293	79
11905305	79
11905311	79
11905323	79
11905347	79
11905499	79
11906395	79
11906431	79
11906467	80
11906479	80
11906480	80
11910264	208
11910276	208
11910295	208
11924159	72
11931231	43
11931346	78
87100956	107

Indice según número de modelo

modelo	pág.
013/U34	351
013KH/U34	351
013S/U34	350
0140/US956	360
038/US956	359
0400/US956	334
0530/66N/U26/0530/66NS/49PNS	386
0530/FR-408	478
0530/US952	337
0530S/FR-408 100NM	477
0530S/U26 TBT4	337
0530S/US952 100NM	336
0643/US944	345
0672/US956	330
0700/U26/49PNS	391
0700/UD9020	349
0700FA/66N/66NS	390
0700S/UD9020	349
0710/FR-415	478
0710/U26	362
0710RH/66N/U26/0710/66NS/49PNS	393
0710RH/U76	363
0710S/U26 100NM	361
0710S/U26 TBT4	361
0710SV/U26	362
0710VK/U14K	363
0715/US945	344
0737/FR-409	480
0737/UD9024	366
0737/US947	367
0737FA-1/51N/U34/0737/51NS/51PNS	394
0737FL/U34FL	367
0737KH/51N/U34/0737/51NS/51PNS	395
0737S/FR-409 100NM	479
0737S/U947 TBT4	364
0737S/UD9024	365
0737S/US947-1 100NM	364
0737SV/U947	366
0737SVS/U947	365
0739/66N/U26/0739/66NS/49PNS	389
0739/US954	344
0739S/US954 100NM	343
0769/U34/51PNS	387
0769/U959	342
0769/UD9024	340
0769/USV919	341
0769FA/51N/51NS	388
0769KH/51N/51NS	388
0769LVK/U74Z	341
0769S/U959 100NM	340
0769S/UD9024	339
0769S/USV919 100NM	339
0810/961N/U10/0810/962NS/PNS	392
0810/U26/KISI2	356
0810/U76	358
0810/US10	357
0810S/U10 TBT4	356
0810S/US10 100NM	355
0810SV/U10	357
0810VK/U76	358
099/US952	354
099KH/3346/1710RH	282
099KH/3346/1810	279
099KH/66N/66NS	391
099KH/66N/U26/0530/66NS/49PNS	386
099KH/66N/U26/0710/66NS/49PNS	393
099KH/66N/U26/0739/66NS/49PNS	389
099KH/961N/U10/0810/962NS/PNS	392
099KH/U26	355
099S/U26 TBT4	354
099S/US952 100NM	353
1126/24K/24KS	94
1140	66
1140/353KH	65
1140/42K	66
1140/845	66
1171/17K	96
138/353KH	57
138L/273P	58
138L/317	58
138S/304L	59
1400	32
1400/353KH	30
1400/42K	31
1400/845	31
1400/849N	32
1401/353KH	62
1510/42K	73
1515/42K	75
1530	39
1530/300LMSGL	387
1530/30P/30PS	265
1530/3346	265
1540/3347N	274
1540/3359ZA/3357N ES1 (SK2)	257
1643	42
1643/52K	41
1643/844P/844PS	269
1643/845	42
1672/19K	24
168L/17K	97
168L/3020	97
1700	49
1700/30P	272
1700/42K	49
1710/273P	70
1710/42K	70
1710RH/300LMSGL	394
1710RH/3346	282
1737	72
1737/2246	285
1737/2259ZA/2257 ES1 (SK2)	258
1737/645	71
1737/843K	71
1737/844P/844PS	285
1737FA-1/200LMSGL/1737	395
1739RH/300LMSGL	390
1739RH/3346	268
1769/2246	266
1769/645	40
1769/843K	40
1769/844P	267
17KS	99
1810/273P	56
1810/30P/30PS	280
1810/3346	278
1810/3347N	278
1810/42K	56
197L/317	38
197L/42K	38
199/42K	55
19KS	27
304L	76
30PS	272
3218K	310
422-3	441
42H	489
42KS	76
430	396
43H	318
43H/843	318
44S	247
44S-ZA	247
466	164
467	164
468	164
469	164
4920 (Kit 1)	184
4920 (Kit 3)	184
4920 (Kit 5)	185
4921 (Kit 1)	186
4921 (Kit 3)	186
4921 (Kit 5)	187
4930 (Kit 1)	188
4930 (Kit 3)	188
4930 (Kit 5)	189
4931 (Kit 1)	190
4931 (Kit 5)	190
5000	205
5004	206
5010	206
5040	207
504/2246/1737	283
52	490
52KS	77
52NSB/52S ES1 (SK2)	236
52NSB-ZA/52S ES1 (SK2)	236
52ZNSB/52S	237
52ZNSB-ZA/52S	237
535	396
538G/3359ZA/3357N/1540 ES1 (SK2)	256
53H/42K	306
554/3346/1530	264
554/3346/1710RH	281
554/3346/1739RH	268
554/3346/1810	276
554/3359ZA/3357N/1540 ES1 (SK2)	256
58/42H/42HKVS/1140	65
58/42H/42HKVS/138	57
58/42H/42HKVS/1400	30
58/42H/42HKVS/1401	63
60L/42K	306
61G/2221/2210/1643 ES1 (SK2)	293
61G/2222ZA/2210/1643 ES1 (SK2)	292
63-65/42K	307
63-75/42K	307
6400	202
645S	77
646S	78
6737	207
76G/3331/3410/1140 ES1 (SK2)	297
76G/3332ZA/3410/1140 ES1 (SK2)	296
76G/3347N/1540	273
76G/3347N/1810	277
76G/3359ZA/3357N/1540 ES1 (SK2)	257
830	311
830S	311
84	309
84/42K	308
843K	78
843KS	78
844PS	267
845S	79
846S	79
84H/42K	308
84H/80R	319
84L	310
AUS950S	371
Casquillo de expansión M5	498
Casquillo de expansión M6	499
Cerradura con gancho	180
Columna Display	504
Columna triangular	504
Conjunto de guía/picaporte HCS® (aluminio)	149
Conjunto de guía/picaporte HCS® (latón)	149
Cuadradillo efha de expansión	493
Cuad. efha de exp. con cabezal de retención	494
Cuadradillo lleno	492
Cuadradillo lleno antipánico (asimétricamente)	495
Cuadradillo lleno, redondeado	492
Cuadradillo perfilado	493
Cuadradillo perfilado FEI	494
E0140/US956	360
E038/US956	359
E0400/FR-408	476
E0400/U30	336
E0400/US956	335
E0499/US956 150/150	378
E0499/US956 200/200	378
E0499/US956 300/300	379
E050/US956	343
E0643/US944	345
E1140/353KH	67
E1140/42H/42HKVS	67
E1140Z	69
E1140Z/30P/30PS	281
E1140Z/42K	68
E1140Z/845	68
E1140Z/848N	69
E1140Z/849N	69
E1195Z/2195FL	25
E1195Z/768	25
E1301Z/30P/30PS	280
E1301Z/42K	64
E138/353KH	59
E138/42H/42HKVS	60

modelo	pág.
E1388Z/17K	93
E1388Z/17K/17KS	93
E138F1/42/42KS	106
E138F3/42/42KVS	106
E138F4/42/42KVS	107
E138Z/355FL	60
E138Z/42K	61
E138Z/849N	61
E1400/353KH	33
E1400/42H/42HKVS	33
E1400Z	37
E1400Z/30P/30PS	264
E1400Z/42K	34
E1400Z/845	35
E1400Z/848N	36
E1400Z/849N	37
E1401/353KH	63
E1401/42H/42HKVS	64
E1430Z/848N	72
E1433Z/17K	92
E1433Z/17K/17KS	92
E1444Z/17K	98
E1444Z/17K/17KS	98
E150Z/42K	41
E1555Z/17K	95
E1555Z/17K/17KS	95
E15KS	22
E1643Z	44
E1643Z/52K	43
E1643Z/845	43
E1643Z/848N	44
E17KS	99
E1800Z/42K	73
E19KS	27
E29NSB/42HS ES1 (SK2)	238
E29NSB-ZA/42HS ES1 (SK2)	238
E29ZNSB/42HS	239
E29ZNSB-ZA/42HS	239
E42H	489
E42KS	79
E42NSB/42HS ES1 (SK2)	240
E42NSB-ZA/42HS ES1 (SK2)	240
E42ZNSB/42HS	241
E42ZNSB-ZA/42HS	241
E44S	248
E44S-ZA	248
E5000	208
E5010	208
E5011	209
E5011 XL (medida especial)	210
E5012	211
E5012 XL (medida especial)	212
E5015	212
E5015 XL (medida especial)	213
E5062	213
E5091	214
E5091 XL (medida especial)	215
E5091AC	451
E5091GC/414GC/1400Z	448
E5092	216
E5092AC	454
E5092GC/414GC/1400Z	449
E5095	217
E5095AC	460
E5100	217
E5110	218
E52	491
E5200	218
E5210	219
E5215	219
E52KS	80
E52NSB/52S ES1 (SK2)	242
E52NSB-ZA/52S ES1 (SK2)	242
E52ZNSB/52S	243
E52ZNSB-ZA/52S	243
E5310	220
E5311	220
E5511	221
E55S	249
E55S-SR-ZA	249
E55S-ZA	249
E5600	221
E5606	222
E5718	222
E5724	223
E5726	224
E5764	225
E5764AC	461
E5766	226
E5766AC	466
E61G/2221/2210/1643Z ES1 (SK2)	295
E61G/2222ZA/2210/1643Z ES1 (SK2)	294
E663	482
E664	482
E665	482
E75NSB/52S ES1 (SK2)	244
E75NSB-ZA/52S ES1 (SK2)	244
E75ZNSB/52S	245
E75ZNSB-ZA/52S	245
E795	500
E848N	80
E848NS	81
E848S-SK	81
E849N	82
E849NS	82
E849S-SK	83
E86G/3331/3310/1140Z ES1 (SK2)	299
E86G/3332ZA/3310/1140Z ES1 (SK2)	298
E86GAC/3332ZA/3310/1400F ES1 (SK2)	469
E86GAC/3359ZA/3357N/1400F ES1 (SK2)	468
E86GAC/42H/42NSB-ZA/42HS/1400 ES1 (SK2)	470
Elemento clip condena HCS® OL-15 (alu.)	152
Elemento clip condena HCS® OL-15 (latón)	153
Elemento clip condena HCS® OL-15 (nylon)	153
Elemento clip cond. HCS® OL-15-SEN (alu.)	152
Elemento clip cond. HCS® RGSK-15 (nylon)	153
Elemento clip condena HCS® SK-15 (alu.)	152
Elemento clip condena HCS® SK-15 (latón)	153
Elemento clip condena HCS® SK-15 (nylon)	152
Elemento clip condena HCS® ZYL-15	154
Elemento clip HCS® cilindro (llave iguales)	154
EUS950S	371
EX42H	490
EX42S	107
FS-1140/353KH	124
FS-138/353KH	117
FS-1400/353KH	114
FS-1401/353KH	121
FS-58/353KH/1140	123
FS-58/353KH/138	116
FS-58/353KH/1400	114
FS-58/353KH/1401	121
FS-E1140/353KH	124
FS-E1140/42H/42HS	126
FS-E1141/353KH	125
FS-E1141/42H/42HS	127
FS-E138/353KH	117
FS-E138/42H/42HS	118
FS-E1400/353KH	115
FS-E1400/42H/42HS	116
FS-E1401/353KH	122
FS-E1401/42H/42HS	123
FS-E58/42H/42HS/1140	125
FS-E58/42H/42HS/1141	126
FS-E58/42H/42HS/138	118
FS-E58/42H/42HS/1400	115
FS-E58/42H/42HS/1401	122
FS-K138/202K	120
FS-K202K	120
FS-K58/202K	119
FS-K58/202K/138	119
HCS® A113	142
HCS® A138S	144
HCS® A1530	140
HCS® A1880	135
HCS® A197S	138
HCS® GD A113	143
HCS® GD A138S	145
HCS® GD A1530	141
HCS® GD A197S	139
HCS® GD A761/762	147
HCS® GD A763	148
HCS® GD A764	148
HCS® GD K138S	147
HCS® K138S	146
HCS® M156S	134
HCS® SB-A	150
HCS® SB-B	150
HCS® SB-C	151
HCS® SB-E	151
HS-038/419N-AS	436
HS-038/419N-AS/420	437
HS-0530/431N-AS	420
HS-0530/431N-AS/422	421
HS-0643/419N-AS	427
HS-0643/419N-AS/420	428
HS-0700/431N-AS	431
HS-0700/431N-AS/422	432
HS-0737/419N-AS	439
HS-0737/419N-AS/420	440
HS-0739/431N-AS	426
HS-0739/431N-AS/422	427
HS-0769/419N-AS	423
HS-0769/419N-AS/420	424
HS-0810/431N-AS	435
HS-0810/431N-AS/422	436
HS-4615/4610/461	425
HS-571/431N-AS	438
HS-571/431N-AS/420	439
HS-575/419N-AS	440
HS-575/419N-AS/420	441
HS-E038F-25/419N-AS/423	438
HS-E038F-25/431N-AS/422	437
HS-E0400F-25/431N-AS	419
HS-E0400F-25/431N-AS/422	420
HS-E050F-25/431N-AS/422	426
HS-M0530/431N-AS	421
HS-M0530/431N-AS/423	422
HS-M0642/419N-AS	432
HS-M0642/419N-AS/423	435
HS-M0643/419N-AS	429
HS-M0643/419N-AS/423	431
K435	396
Llave abatible (47,5 mm)	179
Llave abatible (53,5 mm)	179
Llave de desmontaje	498
M051/US956	368
M0515/US956	369
M0530/US956	338
M0530S/US910 100NM	338
M0535/US956	329
M0558/US918	328
M056/US937	328
M0613/U30	348
M0623/US943	350
M0642/US910	352
M0642/US943	353
M0643/US943	348
M0643S/US943 100NM	346
M070/U30	368
M072/7	330
M0950/US956	329
M151/265	74
M151/30P/30PS	286
M151/42K	74
M1515/23K	75
M1530/23K	39
M1530/30P/30PS	266
M1535/19K	23
M1558/18K	20
M156/19K	21
M1602/19K	21
M1603/23K	62
M1613/88K-2/88KS-2	48
M1623/843K	50
M1623/845	50
M1623/848N	51
M1642	55
M1642/30P/30PS	275
M1642/42K	52
M1642/843K	52
M1642/844P/844PS	276
M1642/845	53
M1642/848N	54
M1642/849N	54
M1643	47

Indice según número de modelo

modelo	pág.
M1643/843K	45
M1643/844P/844PS	270
M1643/845	46
M1643/848N	47
M170/15K-2/15KS-2	72
M172/15K-2/15KS-2	26
M18KS	20
M1950/15K	22
M19KS	27
M23KS	83
M35G/19K	23
M423	442
M429	178
M42KS	84
M42NSB-ZA/42S	246
M43/843	319
M439/15	204
M439/42	204
M443 (Kit 2)	165
M443 (Kit 3)	166
M443 (Kit 5)	167
M443 (Kit 6)	168
M450	179
M462 (Kit 2)	160
M462 (Kit 4)	160
M462 (Kit 5)	161
M462 (Kit 7)	161
M464 (Kit 4)	168
M464 (Kit 5)	170
M464 (Kit 6)	170
M464 (Kit 7)	171
M471 (Kit 1)	172
M471 (Kit 2)	174
M471 (Kit 3)	174
M471 (Kit 5)	175
M472 (Kit 5)	176
M472 (Kit 7)	177
M515LG	205
M515LG/23	205
M516/19	198
M517/19	199
M52	491
M543	203
M553	227
M555	227
M581/2705	230
M581/3020	230
M581/88K	230
M588	227
M63/15K-2	320
M63/42K	309
M6642	204
M81H/42	320
M83/42K	309
M843KS	85
M845	86
M845S	87
M846S	88
M84H/80R	321
Malaga - M166SL/2705	96
Maleta de muestras	510
Maleta de muestras Cuadradillo RápidoPlus	509
Maleta de muestras HCS®	510
Maleta de muestras HCS®-GD	510
Maleta de muestras para manillas de ventana	509
MUS950S	372
OL92/52KS	312
OL92/55S	312
Panel de muestra con medida especial	510
Panel de muestras	505
Panel de muestras con manillas para ventana	506
Panel de muestras para proyectos	506
Panel de muestras PLEXIGLAS®	506
Paneles de muestras M1-M6 (pino-polar)	505
Perforación y ayuda de montaje	491
Presentación en pared	504
PSK-037/U11	411
PSK-037S/U11Z 200NM	410
PSK-0530/US952-1	403
PSK-0530S/US952-1 100NM	403
PSK-0643/US944	405
PSK-0737/US947-1	412

modelo	pág.
PSK-0737S/US947-1 100NM	412
PSK-0739/US954-1	404
PSK-0810/US10	410
PSK-0810S/US10 100NM	409
PSK-E038Z/US956	411
PSK-E0400Z/US956	402
PSK-M0530/US956	404
PSK-M0642/US910	408
PSK-M0642/US943	409
PSK-M0643/US943	406
SB8113	181
Set tornillos M6 (j. de palancas, uñero/palanca)	497
SG0710RH	370
Sist. d. fija. M5 (j. de man. con ros., man. c. corto/man.)	496
Sist. de fijación M5 (j. de man. con ros., man./man.)	495
Sistema de fijación M6 (juego de palancas)	496
Sistema de fijación n° 1	485
Sistema de fijación n° 10	487
Sistema de fijación n° 11	488
Sistema de fijación n° 2	485
Sistema de fijación n° 5	486
Sistema de fijación n° 8	487
Sistema de fijación n° 9	487
Sistema de fijación n° S-2	488
Sistema de fijación Sertos® (manilla/manilla)	495
Soporte de muestras	508
Soporte de muestras HCS®	508
Soporte de muestras HCS®-GD	508
Soporte de muestras manilla para ventana	507
Soporte de muestras SecuSan®	508
Soporte de muestras Secustik® con VarioFit®	507
Soporte de muestras Spazio Kit	509
Tornillo Allen	498
U26SV	370
U34SV	370
UP19/RFL	489
UP52/RFL	490
Z-RFL18	498

Notas

Notas

Resumen de productos (por orden alfabético según nombre de línea)

Colección de productos		Materiales*				Juegos para puertas interiores (** para personas con movilidad reducida)	Juegos para puertas cortafuego	HCS®	Soluciones para puertas correderas	Manillones, bocallaves de seguridad	Juegos de seguridad para puertas de perfil estrecho
Nombre de línea	**Nº de modelo**	**A**	**E**	**K**	**M**						
dura**vert**®											
Acapulco	M1558				•	pág. 20					
Athinai	M156				•	pág. 21		pág. 134		pág. 198	
Bergen	M1602				•	pág. 21					
Capri	M1950				•	pág. 22					
Genova	M1535				•	pág. 23					
Melbourne	1672	•				pág. 24					
Miami **Nuevo**	E1195		•			pág. 25					
Perth	A1880	•						pág. 135			
Singapore	M172				•	pág. 26					
Productos independientes de líneas		•	•		•	pág. 20, 22, 27			pág. 160		
dura**plus**®											
Amsterdam	(E)1400	•	•			pág. 30	pág. 114			pág. 202	
Arles	197	•				pág. 38		pág. 138			
Atlanta	(M)1530	•			•	pág. 39		pág. 140			
Austin	1769	•				pág. 40					
Bonn	E150		•			pág. 41					
Brest	1739	•									
Brugge	0715	•									
Dallas	(E/M)1643	•	•		•	pág. 41				pág. 203	
Elba	M1613				•	pág. 48					
Hamburg	1700	•				pág. 48					
Houston	M1623				•	pág. 49					
Liège	1540	•									pág. 256
London	113	•						pág. 142			
Los Angeles	M1642				•	pág. 51				pág. 204	
Luxembourg	199 / 1500	•				pág. 55					
New York	1810	•				pág. 56					
Paris	(E/K/M)138	•	•	•	•	pág. 57, 106**	pág. 116	pág. 144			
Ródos	M1603				•	pág. 62					
Rotterdam	(E)1401	•	•			pág. 62	pág. 121				
San Francisco	E1301		•			pág. 64					
Seattle	168	•									
Stockholm	(E)1140	•	•			pág. 65	pág. 123				
Tôkyô	(M)1710	•			•	pág. 71					
Toulon	1737	•				pág. 72					pág. 258
Trondheim	E1430		•			pág. 73					
Valencia	M170				•	pág. 74				pág. 204	
Verona	1510, E1800, M151	•	•		•	pág. 74					
Vitória	(M)1515	•			•	pág. 76				pág. 205	
Productos independientes de líneas		•	•		•	pág. 77, 107**		pág. 147	pág. 164	pág. 205, 236	
dura**norm**®											
Alta	E1433		•			pág. 92					
Baden	E1388		•			pág. 93					
Brindisi **Nuevo**	1126	•				pág. 94					
Essen	E1555		•			pág. 95					
Ibiza	1171	•				pág. 96					
Malaga	M166				•	pág. 96					
Seattle	168	•				pág. 97					
Utrecht	E1444		•			pág. 98					
Productos independientes de líneas		•	•			pág. 99			pág. 184	pág. 230	

* Materiales: A = aluminio, E = acero inoxidable, K = nylon, M = latón

Juegos para puertas de perfil estrecho	Juegos de seguridad	Soluciones para puertas acorazadas	Pomos	Manillas para ventanas (** para personas con movilidad reducida)	Juegos para puertas balconeras	Manillas para corredera paralela abatible	Juegos para puertas correderas elevables	Soluciones mecatrónicas para herrajes de domótica/edificios inteligentes
				pág. 328				
				pág. 328				
				pág. 329				
				pág. 329				
				pág. 330				
				pág. 330				
pág. 264				pág. 334, 378**		pág. 402	pág. 418	pág. 448, 468, 476
pág. 264				pág. 336	pág. 386	pág. 403	pág. 420	pág. 477
pág. 266				pág. 339	pág. 387		pág. 423	
				pág. 343			pág. 426	
pág. 268				pág. 343	pág. 389	pág. 404	pág. 426	
				pág. 344				
pág. 269	pág. 292			pág. 345		pág. 405	pág. 427	
				pág. 348				
pág. 272				pág. 349	pág. 390		pág. 431	
				pág. 350				
pág. 273								
				pág. 350				
pág. 274				pág. 352		pág. 408	pág. 432	
				pág. 353	pág. 391			
pág. 276				pág. 355	pág. 392	pág. 409	pág. 435	
				pág. 359		pág. 410	pág. 436	
pág. 280								
pág. 281	pág. 296			pág. 360				
pág. 281				pág. 361, 370	pág. 393		pág. 438	pág. 478
pág. 283				pág. 364	pág. 394	pág. 412	pág. 439	pág. 479
				pág. 368				
pág. 286				pág. 368				
				pág. 369				
pág. 267, 272		pág. 306	pág. 318	pág. 370	pág. 396		pág. 440	pág. 451

HOPPE®

La manilla que decora.

HOPPE AG · Via Friedrich Hoppe · CH-7537 Müstair
Tel. +41 81 851 66 00 · www.hoppe.com
Fax +41 81 851 66 66 · info.ch@hoppe.com

HOPPE España S.L.· Av. Via Augusta, 15-25 · Edif. B2 5ª Desp. 13
E-08174 Sant Cugat del Valles
Tel. +34 93 475 17 38 · www.hoppe.com
Fax +34 93 475 17 39 · info.es@hoppe.com

© HOPPE AG, Modificaciones reservados 12/2020
626694 (1.500, HD)

Colores y acabados

HOPPE®
La manilla que decora.

Aluminio


F1 - color plata


F1/F69 - color plata/ acero inox mate


F1-1 - color plata mate


F1-2 - color plata mate


F1-2-S* - color plata mate - **SecuSan®**


F1-2/F9-2 - color plata mate/simil inox mate


F3 - color oro


F4 - bronce


F9 - simil inox


F9-2 - simil inox mate


F30-1 - gris acero mate


F31-1 - color simil inox mate


F33-1 - color bronce mate


F94-1 - cromado mate


F249* - cromado brillante


F271* - dorado brillante


F8707 - marrón oscuro


F9005 - negro intenso


F9005STR - negro intenso estructurado


F9010 - blanco puro


F9016 - blanco tráfico


F9016M - blanco tráfico mate


F9714M - negro mate

Acero inoxidable


F31-1/F69 - Aluminio color simil inox mate/ inox mate


F69 - mate


F69-S* - mate - **SecuSan®**


F78-1-R - latón satinado claro - **Resista®**


F84-1-R - aspecto cobre satinado - **Resista®**


F96-1-R - negro satinado - **Resista®**


F97-1-R - antracita satinado - **Resista®**


F9714M - negro mate


F9016M - blanco tráfico mate

Nylon


F8019M - gris pardo mate


F9003M - blanco mate


F9005M - negro intenso mate


F9010M - blanco puro mate

Latón


F41 - cromo satinato


F41-R - cromo satinado - **Resista®**


F42-R - niquelado satinado - **Resista®**


F42/F69 - niquelado satinado/inox mate

F45-R - cromo brillo/ satinado - **Resista®**

F49-R - cromo brillo - **Resista®**

F49/F9 - cromo brillo/aluminio inox

F49/F69 - cromo brillo/inox mate

F54 - antiqua

F55 - latón bronzeado antiqua

F56 - plata antiqua

F71 - pulido

F72/F9 - latón mate/aluminio inox

F76 - bruñido antiqua

F77-R - aspecto latón pulido - **Resista®**

F77R/F52R - aspecto latón pulido/satinado - **Resista®**

F78-R - latón pulido claro - **Resista®**

F78-1-R - latón satinado claro - **Resista®**

F80 - bruñido

F84-R - aspecto cobre pulido - **Resista®**

F84-1-R - aspecto cobre satinado - **Resista®**

F96-R - negro brillo - **Resista®**

F96-1-R - negro satinado - **Resista®**

F97-R - antracita pulido - **Resista®**

F97-1-R - antracita satinado - **Resista®**

F9714M - negro mate

* utilizable sólo para uso interior

Eventuales cambios de color por la impresión del catálogo.