

ARCHITECTURAL HARDWARE / HERRAJES ARQUITECTÓNICOS

FURNITURE ACCESSORIES / ACCESORIOS PARA MUEBLES

ARCHITECTURAL HARDWARE / HERRAJES ARQUITECTÓNICOS

Who are we?

We are a Mexican business dedicated to the manufacturing, sale and distribution of high quality dependable fittings.



Stemming from a long family history of hardware distribution in the heart of Mexico, Jako branched off in 2001 and began its independent operations in the city of Cancun. It has since rapidly matured into what has now become the leading architectural hardware company in the southeast of Mexico.

Jako builds its strength on the numerous warehouses fully stocked with an extensive line of products, in addition to, an impressive infrastructure and organized logistics for the efficient and precise distribution to all the major cities in Mexico and Latin America. This is backed by our sister company, LNS Manufacturing, which provides us the backbone to rapidly respond to any client need or demand, including customized products, designs, and ideas.

With the intention of being at the forefront, we are constantly at work enhancing our catalog of products ensuring that our customers have access to only the most innovative and cutting-edge hardware in areas such as doors, furniture, kitchen and glass fittings. Our family is committed to bring to you only the best in style, design and innovative solutions positioning Jako amongst the avant-garde.

¿Quiénes somos?

Somos una empresa con sede en México dedicada a la manufactura, venta y distribución de herrajes arquitectónicos de alta calidad.

A partir de una larga historia familiar de distribución de herrajes en el corazón de México, Jako se separó en el año 2001 y comenzó sus operaciones de forma independiente en la ciudad de Cancún. Desde entonces, ha madurado rápidamente hasta convertirse en la empresa líder en herrajes arquitectónicos en el Sureste de México.

Jako se basa en los numerosos almacenes completamente abastecidos con una extensa línea de productos, además de una impresionante infraestructura y logística que permite una distribución eficiente y precisa a cada una de las principales ciudades de México y América Latina. Nuestra compañía hermana LNS Manufactura nos proporciona el respaldo necesario para satisfacer cualquier necesidad o demanda del cliente, incluidos productos y diseños únicos.

Con la intención de estar a la vanguardia, estamos trabajando constantemente para mejorar nuestro catálogo de productos, garantizando que nuestros clientes tengan acceso únicamente a diseños más innovadores y vanguardistas en Herrajes y Accesorios para puertas, muebles, cocinas y cristal. Nuestra familia Jako está comprometida a brindarle soluciones innovadoras, al igual que solo lo mejor en diseño y estilo, posicionando a Jako a la vanguardia.

LOCATION IN / PRESENCIA EN

- Cancún
  - Chichén Itzá
  - Huayacán
  - Cedis Colegios
  - Fabrica LNS Manufactura
- Playa del Carmen
- Mérida
- Querétaro
- Guadalajara
- Monterrey
- León, Guanajuato
- San Luis Potosí
- Tulum
- Miami



ORGANIZATIONAL CULTURE / CULTURA ORGANIZACIONAL

MISION / MISIÓN

To offer SOLUTIONS and HIGH quality service to our customers, handling a wide variety of good quality products, with competitive prices and innovative products, making our customer service the BEST with respect and reliability. /

Ofrecer SOLUCIONES y ALTA calidad de servicio a nuestros clientes, manejando una amplia variedad de productos de buena calidad, con precios competitivos y productos innovadores, haciendo de nuestro servicio al cliente el MEJOR con respeto y confiabilidad.

VISION / VISIÓN

To place us in the first position within the market as a LEADER at a national level, positioning JAKO in all the most important cities of Mexico through BRANCHES JAKO, distributors or representatives. Focusing on giving the best service to hotel and residential projects. As well as expanding and positioning the JAKO brand to other countries in Latin America and the USA. /

Ubicarnos en la primera posición dentro del mercado como LIDER a nivel nacional, posicionando a JAKO en todas las ciudades más importantes de México a través de SUCURSALES JAKO, distribuidores o representantes. Enfocándonos a dar el mejor servicio a proyectos de hoteles y residenciales. Así como expandir y posicionar la marca JAKO a otros países tanto en América latina como USA.







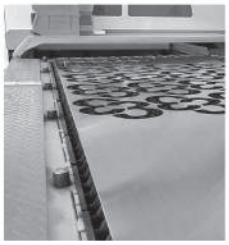
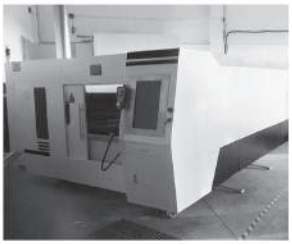
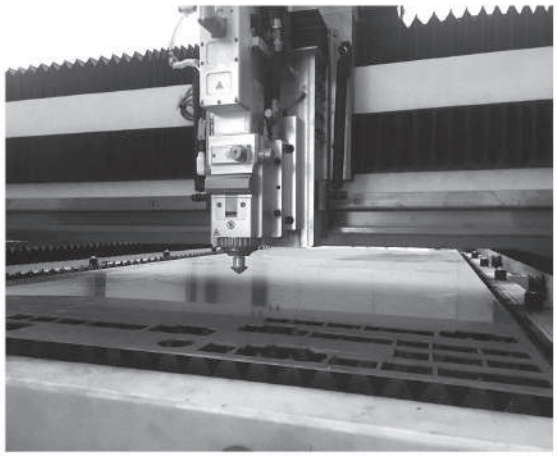
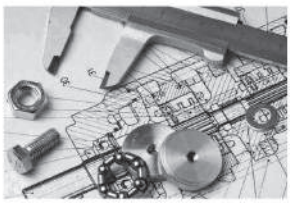

OUR VALUES / NUESTROS VALORES

Respect / Respeto
Teamwork / Trabajo En Equipo
Responsibility / Responsabilidad
Commitment / Compromiso
Perseverance / Perseverancia







180° SWILVE BASE

BASE GIRATORIA A 180°

FEATURES / ESPECIFICACIONES:

· For furniture · Para mueble

CODE / CÓDIGO	FINISH / ACABADO
BG608	Black / Negro

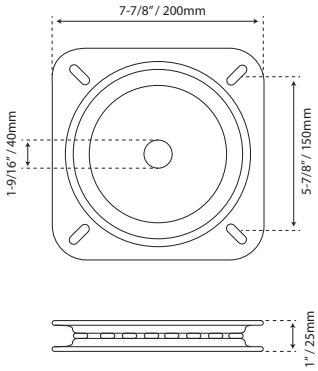



360° SWILVE BASE

BASE GIRATORIA A 360°

FEATURES / ESPECIFICACIONES:

· For furniture ·Para mueble

CODE / CÓDIGO	FINISH / ACABADO
BG610	Black / Negro

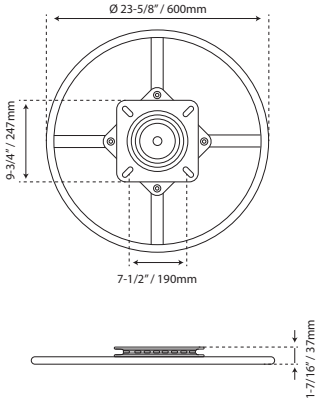





360° SWILVE BASE

BASE GIRATORIA A 360°

FEATURES / ESPECIFICACIONES:

· For furniture · Para mueble

CODE / CÓDIGO	FINISH / ACABADO
BG611	Silver / Plata

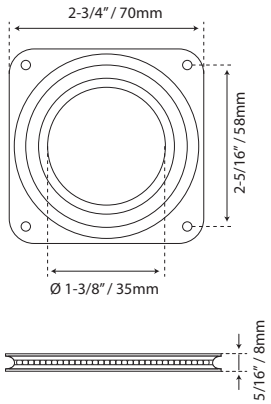





360° SWILVE BASE

BASE GIRATORIA A 360°

FEATURES / ESPECIFICACIONES:

· For furniture · Para mueble

CODE / CÓDIGO	FINISH / ACABADO
BG613	Silver / Plata

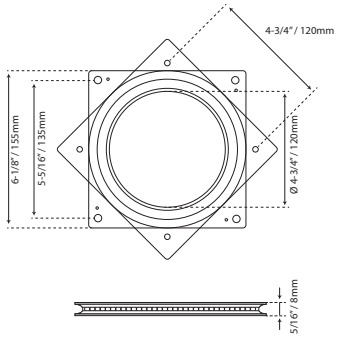

All measurements are approximate / Las medidas son aproximadas





360° SWILVE BASE

BASE GIRATORIA A 360°

FEATURES / ESPECIFICACIONES:

· For furniture · Para mueble

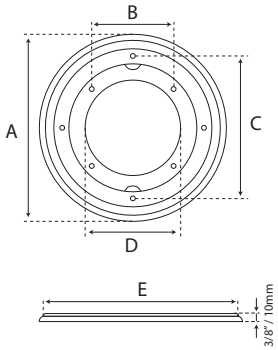

CODE / CÓDIGO	FINISH / ACABADO	A	B	C	D	E
BG615	Silver / Plata	8-1/16" / 205mm	3-7/16" / 87mm	5-7/8" / 150mm	4" / 102mm	7-5/8" / 194mm
BG617	Silver / Plata	11-15/16" / 303mm	6-1/16" / 154mm	9-9/16" / 243mm	6-3/8" / 162mm	11-7/16" / 290mm



All measurements are approximate / Las medidas son aproximadas



LIFTING MECHANISMS

MECANISMO DE ELEVACIÓN

FEATURES / ESPECIFICACIONES:

· For folding table · Para mesa plegable

CODE / CÓDIGO	FINISH / ACABADO
JK107	Black / Negro

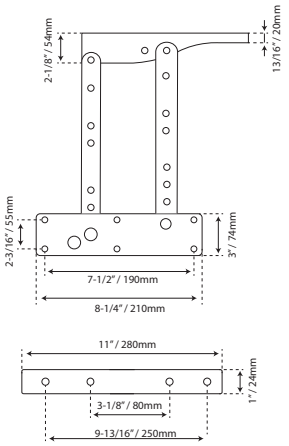

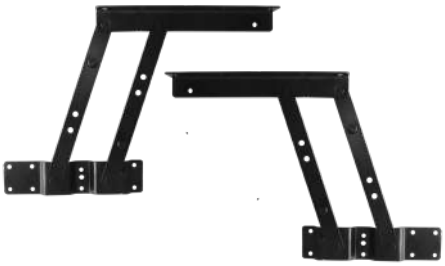

UP LIFTING MECHANISMS

MECANISMO DE ELEVACIÓN UP

FEATURES / ESPECIFICACIONES:

· For folding table · Para mesa plegable

CODE / CÓDIGO	FINISH / ACABADO
JK101	Black / Negro

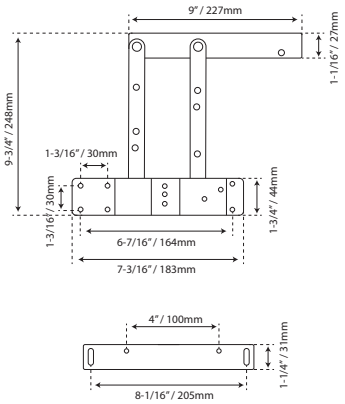





VISIBLE SUSPENSION BRACKET DM

SOPORTE DE SUSPENSIÓN VISIBLE DM

FEATURES / ESPECIFICACIONES:

- Bicromated hanger
- Two pieces
- Colgador bicromatado
- Dos piezas

CODE / CÓDIGO	FINISH / ACABADO
BR005	Bichromated / Bicromatado

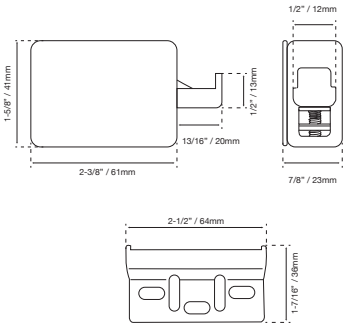



INVISIBLE SUSPENSION BRACKET DM

SOPORTE DE SUSPENSIÓN INVISIBLE DM

FEATURES / ESPECIFICACIONES:

- Bicromated hanger
- Two pieces
- Colgador bicromatado
- Dos piezas

CODE / CÓDIGO	FINISH / ACABADO
BR006	Bichromated / Bicromatado

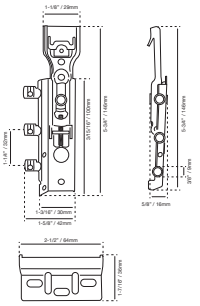



HANGERS 5 MOD. 8054

COLGADOR 5 MOD. 8054

FEATURES / ESPECIFICACIONES:

- Bicromated hanger
- Two pieces
- Colgador bicromatado
- Dos piezas

CODE / CÓDIGO	FINISH / ACABADO
08054	Bichromated / Bicromatado

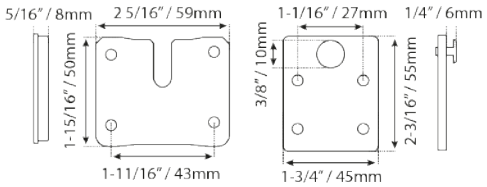



HANGER MOD. 8056

COLGADOR MOD. 8056

FEATURES / ESPECIFICACIONES:

- Bichromated pendant
- Two pieces
- Colgador bicromatado
- Dos piezas

CODE / CÓDIGO	FINISH / ACABADO
08056	Bichromated / Bicromatado

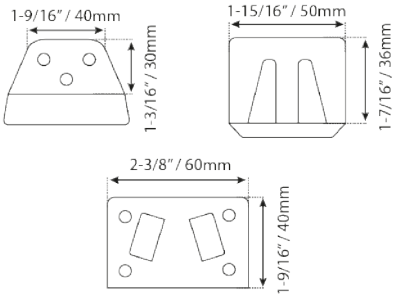



HANGER MOD. 18073

COLGADOR MOD. 18073

FEATURES / ESPECIFICACIONES:

- Bichromated pendant
- Two pieces
- Colgador bicromatado
- Dos piezas

CODE / CÓDIGO	FINISH / ACABADO
18073	Satin / Satín

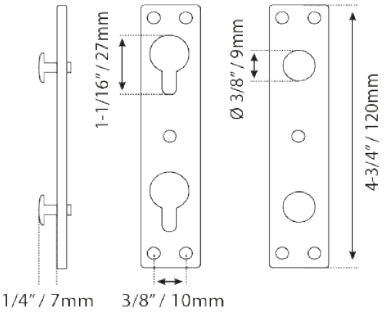

All measurements are approximate / Las medidas son aproximadas


ON-WALL MOUNT



FURNITURE LEGS PROTECTORS

PROTECTORES DE PATAS

FEATURES / ESPECIFICACIONES:

· Nail glide with rubber tip 22mm
· For tables or chairs

· Deslizamiento de uñas con punta degoma de 22mm
· Para mesas ó sillas

CODE / CÓDIGO	FINISH / ACABADO
13013B22	Brown / Café

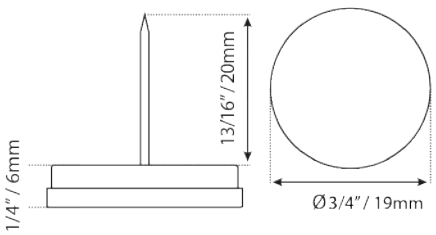



FURNITURE LEGS PROTECTORS

PROTECTORES DE PATAS

FEATURES / ESPECIFICACIONES:

· Nail glide with rubber tip 25mm
· For tables or chairs

· Deslizamiento de uñas con punta de goma de 25mm
· Para mesas ó sillas

CODE / CÓDIGO	FINISH / ACABADO
13013B25	Brown / Café

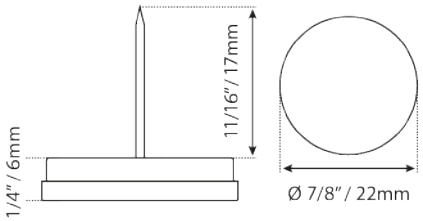



FURNITURE LEGS PROTECTORS

PROTECTORES DE PATAS

FEATURES / ESPECIFICACIONES:

· Nail glide with rubber tip 28mm
· For tables or chairs

· Deslizamiento de uñas con punta de goma de 28mm
· Para mesas ó sillas

CODE / CÓDIGO	FINISH / ACABADO
13013W28	White / Blanco

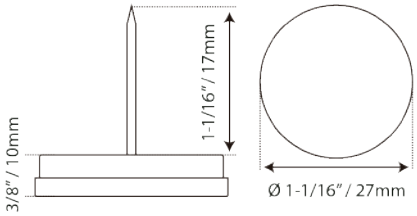



FURNITURE LEGS PROTECTORS

PROTECTORES DE PATAS

FEATURES / ESPECIFICACIONES:

· Nail glide with rubber tip 28mm
· For tables or chairs

· Deslizamiento de uñas con punta de goma de 28mm
· Para mesas ó sillas

CODE / CÓDIGO	FINISH / ACABADO
13-68-6	Brown / Café

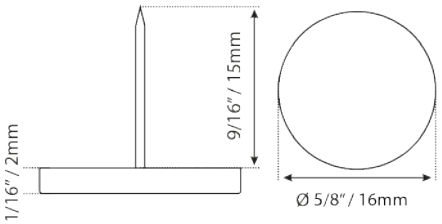



FURNITURE LEGS PROTECTORS PLUSH

PROTECTORES DE PATAS CON FELPA

FEATURES / ESPECIFICACIONES:

· Nail glide with rubber tip 28mm
· For tables or chairs

· Deslizamiento de uñas con punta de goma de 28mm
· Para mesas ó sillas

CODE / CÓDIGO	FINISH / ACABADO
013-62-28W	White / Blanco

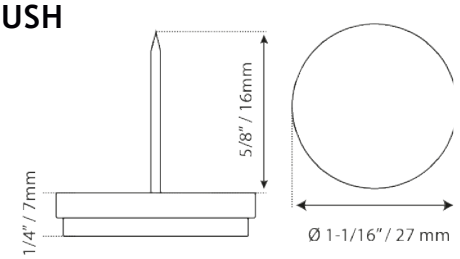



FURNITURE LEGS PROTECTORS PLUSH

PROTECTORES DE PATAS CON FELPA

FEATURES / ESPECIFICACIONES:

· Nail glide with rubber tip 28mm
· For tables or chairs

· Deslizamiento de uñas con punta de goma de 28mm
· Para mesas ó sillas

CODE / CÓDIGO	FINISH / ACABADO
013-62-28B	Brown / Café

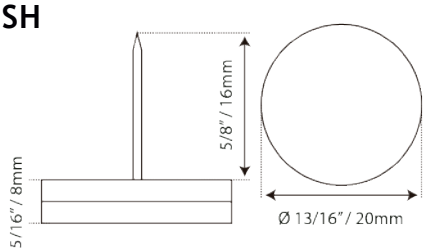

All measurements are approximate / Las medidas son aproximadas



TENSION CATCHES



RESBALÓN DOBLE BALA

FEATURES / ESPECIFICACIONES: 50

- Material Brass
- Adjustable closing
- Material latón
- Cierre regulable

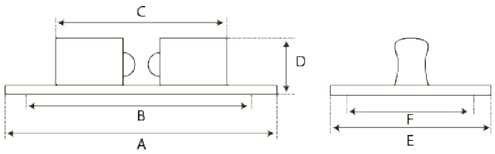

CODE / CÓDIGO	FINISH / ACABADO	A	B	C	D	E	F
104-50MM	Chrome / Cromo	2" / 50mm	1-9/16" / 40mm	1-1/8" / 29mm	7/16" / 11mm	1-1/16" / 27mm	11/16" / 18mm
104-50MMCR	Chrome / Cromo	2" / 50mm	1-9/16" / 40mm	1-1/8" / 29mm	7/16" / 11mm	1-1/16" / 27mm	11/16" / 18mm
104-60MMCR	Chrome / Cromo	2-3/8" / 60mm	1-3/4" / 44mm	1-1/16" / 36mm	1/2" / 13mm	1-3/8" / 35mm	1" / 25mm

TENSION CATCHES



RESBALÓN DOBLE BALA

FEATURES / ESPECIFICACIONES:

- Material Brass
- Adjustable closing
- Material latón
- Cierre regulable

CODE / CÓDIGO	FINISH / ACABADO	50
RESB13-50LP	Polished brass / Latón pulido	

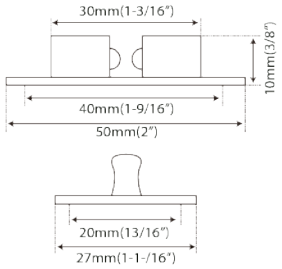

TENSION CATCHES



RESBALÓN DOBLE BALA MARINO

FEATURES / ESPECIFICACIONES:

- Material Stainless steel
- Adjustable closing
- Solid Grade 316
- Material Acero inoxidable
- Cierre regulable
- Sólido grado 316

CODE / CÓDIGO	FINISH / ACABADO	10/200
RESBJAKO50	Stainless steel / Acero inoxidable	

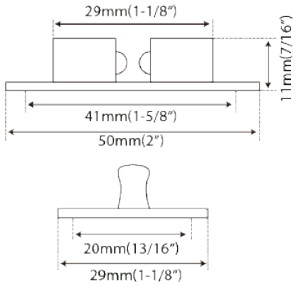

TENSION CATCHES



RESBALÓN DOBLE BALA

FEATURES / ESPECIFICACIONES: 50/500

- Material nickel
- Adjustable closing
- Material niquel
- Cierre regulable

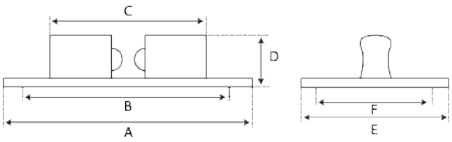



CODE / CÓDIGO	FINISH / ACABADO	A	B	C	D	E	F
RJ104-43L	Brass / Latón	1-11/16" / 43mm	1-3/8" / 35mm	1" / 26mm	5/16" / 8mm	1" / 25mm	11/16" / 18mm
RJ104-43NS	Satin	1-11/16" / 43mm	1-3/8" / 35mm	1" / 26mm	5/16" / 8mm	1" / 25mm	11/16" / 18mm
RJ104-50NS	Satin	2" / 50mm	1-9/16" / 40mm	1-1/8" / 29mm	3/8" / 10mm	1-1/16" / 27mm	11/16" / 18mm
RJ104-60NS	Satin	2-3/8" / 60mm	2" / 49mm	1-1/16" / 36mm	1/2" / 12mm	1-3/8" / 35mm	1" / 25mm

PLASTIC SLIP PUSH



RESBALÓN PUSH PLÁSTICO

FEATURES / ESPECIFICACIONES:

- Automatic slip with counter
- Resbalón automático con contra

CODE / CÓDIGO	FINISH / ACABADO
RJPM	Brown / Café
RJPB	White / Blanco

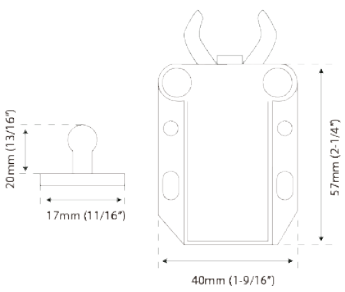

All measurements are approximate / Las medidas son aproximadas



MINI SLIP

RESBALÓN MINI

FEATURES / ESPECIFICACIONES:

· Mini latch automatic slip with counter
· Resbalón automático mini latch con contra

CODE / CÓDIGO	FINISH / ACABADO
07054	Silver / Plata

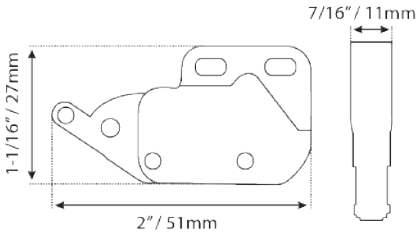



MAGNETIC SLIP

RESBALÓN MAGNÉTICO

FEATURES / ESPECIFICACIONES:

· Small magnetic single clasp slip
· Resbalón broche sencillo magnético pequeño

CODE / CÓDIGO	FINISH / ACABADO
07058	White / Blanco
07059	Brown / Café

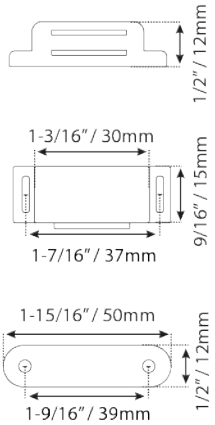



MAGNETIC SLIP

RESBALÓN MAGNÉTICO

FEATURES / ESPECIFICACIONES:

· Large magnetic single clasp slip
· Resbalón broche sencillo magnético grande

CODE / CÓDIGO	FINISH / ACABADO
07056	White / Blanco
07057	Brown / Café

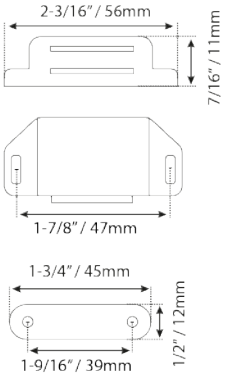



AJAX SLIP

RESBALÓN AJAX

FEATURES / ESPECIFICACIONES:

· Bichromated pendant
· With brooch of parakeet
· Deslizador rotativo zincado
· Con broche de perico

CODE / CÓDIGO	FINISH / ACABADO
07055Z	Silver / Plata
07055C	Brown / Café

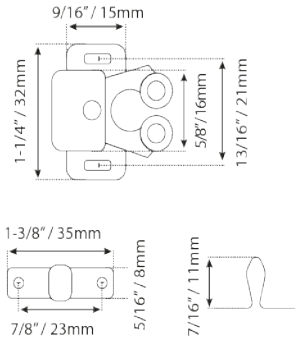

All measurements are approximate / Las medidas son aproximadas





SUPPORT FOR INTERIOR

SOSTÉN PARA ENTREPAÑO

FEATURES / ESPECIFICACIONES:

· Shelf support with large transparent rubber

· Sostén para entrepaño con goma transparente grande

CODE / CÓDIGO	FINISH / ACABADO
009-21B	Satín silver / Satín plata

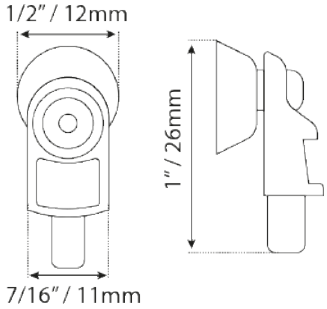



SUPPORT FOR INTERIOR

SOSTÉN PARA ENTREPAÑO

FEATURES / ESPECIFICACIONES:

· Support for shelf
· Plastic square for 5mm holes

· Sostén para entrepaño
· En forma de escuadra de plástico para agujeros de 5mm

CODE / CÓDIGO	FINISH / ACABADO
009-29A	Brown / Café
009-29C	White / Blanco

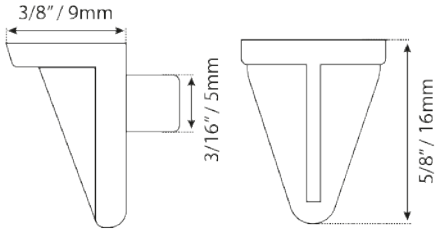



SUPPORT FOR INTERIOR

SOSTÉN PARA ENTREPAÑO

FEATURES / ESPECIFICACIONES:

· Shelf support, useful for supporting moderate weights

· Sostén para entrepaño, útil para soportar pesos moderados

CODE / CÓDIGO	FINISH / ACABADO
013-78W	White / Blanco
013-78T	Transparent / Transparente

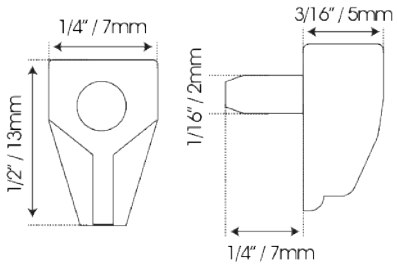



CLIP RETAINER

CLIP RETENEDOR

FEATURES / ESPECIFICACIONES:

· Retaining support for the glass in furniture or display cabinets and makes it easier to remove it

· Soporte retenedor para el cristal en los muebles o vitrinas y hace más fácil la extracción del mismo

CODE / CÓDIGO	FINISH / ACABADO
013-77B	Brown / café
013-77T	Transparent / Transparente

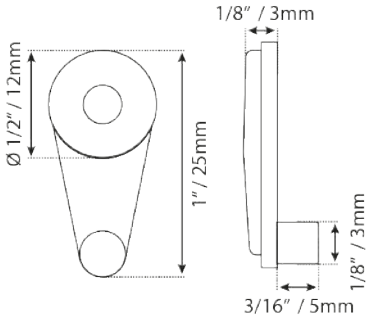

All measurements are approximate / Las medidas son aproximadas

CATALOG · CATÁLOGO

ARCHITECTURAL HARDWARE • HERRAJES ARQUITECTÓNICOS

USA Page: www.jakohardware.com

Página México: www.jako.mx