

ARCHITECTURAL HARDWARE / HERRAJES ARQUITECTÓNICOS

CLOSET ORGANIZERS / ORGANIZADORES PARA CLÓSET

ARCHITECTURAL HARDWARE / HERRAJES ARQUITECTÓNICOS

Who are we?

We are a Mexican business dedicated to the manufacturing, sale and distribution of high quality dependable fittings.



Stemming from a long family history of hardware distribution in the heart of Mexico, Jako branched off in 2001 and began its independent operations in the city of Cancun. It has since rapidly matured into what has now become the leading architectural hardware company in the southeast of Mexico.

Jako builds its strength on the numerous warehouses fully stocked with an extensive line of products, in addition to, an impressive infrastructure and organized logistics for the efficient and precise distribution to all the major cities in Mexico and Latin America. This is backed by our sister company, LNS Manufacturing, which provides us the backbone to rapidly respond to any client need or demand, including customized products, designs, and ideas.

With the intention of being at the forefront, we are constantly at work enhancing our catalog of products ensuring that our customers have access to only the most innovative and cutting-edge hardware in areas such as doors, furniture, kitchen and glass fittings. Our family is committed to bring to you only the best in style, design and innovative solutions positioning Jako amongst the avant-garde.

¿Quiénes somos?

Somos una empresa con sede en México dedicada a la manufactura, venta y distribución de herrajes arquitectónicos de alta calidad.

A partir de una larga historia familiar de distribución de herrajes en el corazón de México, Jako se separó en el año 2001 y comenzó sus operaciones de forma independiente en la ciudad de Cancún. Desde entonces, ha madurado rápidamente hasta convertirse en la empresa líder en herrajes arquitectónicos en el Sureste de México.

Jako se basa en los numerosos almacenes completamente abastecidos con una extensa línea de productos, además de una impresionante infraestructura y logística que permite una distribución eficiente y precisa a cada una de las principales ciudades de México y América Latina. Nuestra compañía hermana LNS Manufactura nos proporciona el respaldo necesario para satisfacer cualquier necesidad o demanda del cliente, incluidos productos y diseños únicos.

Con la intención de estar a la vanguardia, estamos trabajando constantemente para mejorar nuestro catálogo de productos, garantizando que nuestros clientes tengan acceso únicamente a diseños más innovadores y vanguardistas en Herrajes y Accesorios para puertas, muebles, cocinas y cristal. Nuestra familia Jako está comprometida a brindarle soluciones innovadoras, al igual que solo lo mejor en diseño y estilo, posicionando a Jako a la vanguardia.

LOCATION IN / PRESENCIA EN

- Cancún
  - Chichén Itzá
  - Huayacán
  - Cedis Colegios
  - Fabrica LNS Manufactura
- Playa del Carmen
- Mérida
- Querétaro
- Guadalajara
- Monterrey
- León, Guanajuato
- San Luis Potosí
- Tulum
- Miami



ORGANIZATIONAL CULTURE / CULTURA ORGANIZACIONAL

MISION / MISIÓN

To offer SOLUTIONS and HIGH quality service to our customers, handling a wide variety of good quality products, with competitive prices and innovative products, making our customer service the BEST with respect and reliability. /

Ofrecer SOLUCIONES y ALTA calidad de servicio a nuestros clientes, manejando una amplia variedad de productos de buena calidad, con precios competitivos y productos innovadores, haciendo de nuestro servicio al cliente el MEJOR con respeto y confiabilidad.

VISION / VISIÓN

To place us in the first position within the market as a LEADER at a national level, positioning JAKO in all the most important cities of Mexico through BRANCHES JAKO, distributors or representatives. Focusing on giving the best service to hotel and residential projects. As well as expanding and positioning the JAKO brand to other countries in Latin America and the USA. /

Ubicarnos en la primera posición dentro del mercado como LIDER a nivel nacional, posicionando a JAKO en todas las ciudades más importantes de México a través de SUCURSALES JAKO, distribuidores o representantes. Enfocándonos a dar el mejor servicio a proyectos de hoteles y residenciales. Así como expandir y posicionar la marca JAKO a otros países tanto en América latina como USA.







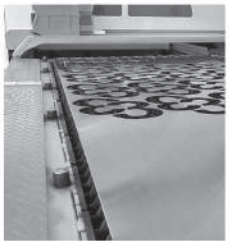
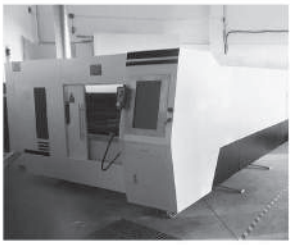
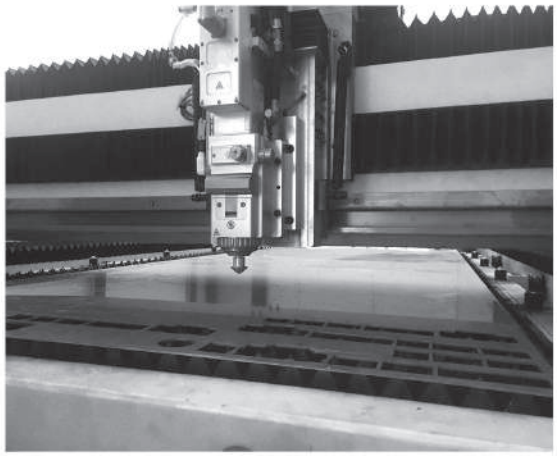
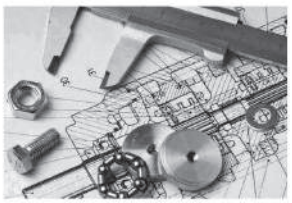

OUR VALUES / NUESTROS VALORES

Respect / Respeto
Teamwork / Trabajo En Equipo
Responsibility / Responsabilidad
Commitment / Compromiso
Perseverance / Perseverancia



SALICE





HIGH ORGANIZER BOX

CAJA ORGANIZADORA ALTA

FEATURES / ESPECIFICACIONES:

· Covered with gray linen cloth and with leather tongue
· Allows you to organize the space inside your closet

· Cubierta con tela gris lino y con lengüeta de cuero
· Permite organizar el espacio en el interior de tu armario

CODE / CÓDIGO	FINISH / ACABADO	MEASUREMENTS /MEDIDAS
MCH.CAJ.0004	Grey / Gris	10-1/16" x 18-6/18" x 9-13/16" 255 x 465 x 250mm



LOW ORGANIZER BOX

CAJA ORGANIZADORA BAJA

FEATURES / ESPECIFICACIONES:

· Covered with gray linen cloth and with leather tongue
· Allows you to organize the space inside your closet

· Cubierta con tela gris lino y con lengüeta de cuero
· Permite organizar el espacio en el interior de tu armario

CODE / CÓDIGO	FINISH / ACABADO	MEASUREMENTS /MEDIDAS
MCH.CAJ.0003	Grey / Gris	4-3/4" x 15-3/4" x 13-3/4" 120 x 400 x 350 mm

All measurements are approximate / Las medidas son aproximadas



WATCH-HOLDER TRAY

BANDEJA PORTA RELOJES



FEATURES / ESPECIFICACIONES:

- Material: Board and Leather
- They allow elements to be placed in an orderly manner inside elegant organizers, creating an elegant and aesthe tic drawer capable of embellishing any placed object

- Material: Tablero y Cuero
- Permiten colocar de manera ordenada elementos en el interior de elegantes organizadores, creando un cajón elegante y estético capaz de embellecer cualquier objeto colocado

CODE / CÓDIGO	FINISH / ACABADO	MEASUREMENTS /MEDIDAS
MCH.JOY.0010	Turtle-Dove Grey / Gris tortora	11-1/4" x 5-1/16" x 2-3/16" 285 x 128 x 55 mm

EARRING- AND RING-HOLDER TRAY

BANDEJA PORTA PENDIENTES Y ANILLOS



FEATURES / ESPECIFICACIONES:

- Material: Board and Leather
- They allow elements to be placed in an orderly manner inside elegant organizers, creating an elegant and aesthe tic drawer capable of embellishing any placed object

- Material: Tablero y Cuero
- Permiten colocar de manera ordenada elementos en el interior de elegantes organizadores, creando un cajón elegante y estético capaz de embellecer cualquier objeto colocado

CODE / CÓDIGO	FINISH / ACABADO	MEASUREMENTS /MEDIDAS
MCH.JOY.0011	Turtle-Dove Grey / Gris tortora	11-1/4" x 5-1/16" x 2-3/16" 285 x 128 x 55 mm

RING-HOLDER TRAY

BANDEJA PORTA ANILLOS



FEATURES / ESPECIFICACIONES:

- Material: Board and Leather
- They allow elements to be placed in an orderly manner inside elegant organizers, creating an elegant and aesthe tic drawer capable of embellishing any placed object

- Material: Tablero y Cuero
- Permiten colocar de manera ordenada elementos en el interior de elegantes organizadores, creando un cajón elegante y estético capaz de embellecer cualquier objeto colocado

CODE / CÓDIGO	FINISH / ACABADO	MEASUREMENTS /MEDIDAS
MCH.JOY.0012	Turtle-Dove Grey / Gris tortora	11-1/4" x 5-1/16" x 2-3/16" 285 x 128 x 55 mm



All measurements are approximate / Las medidas son aproximadas



SALICE

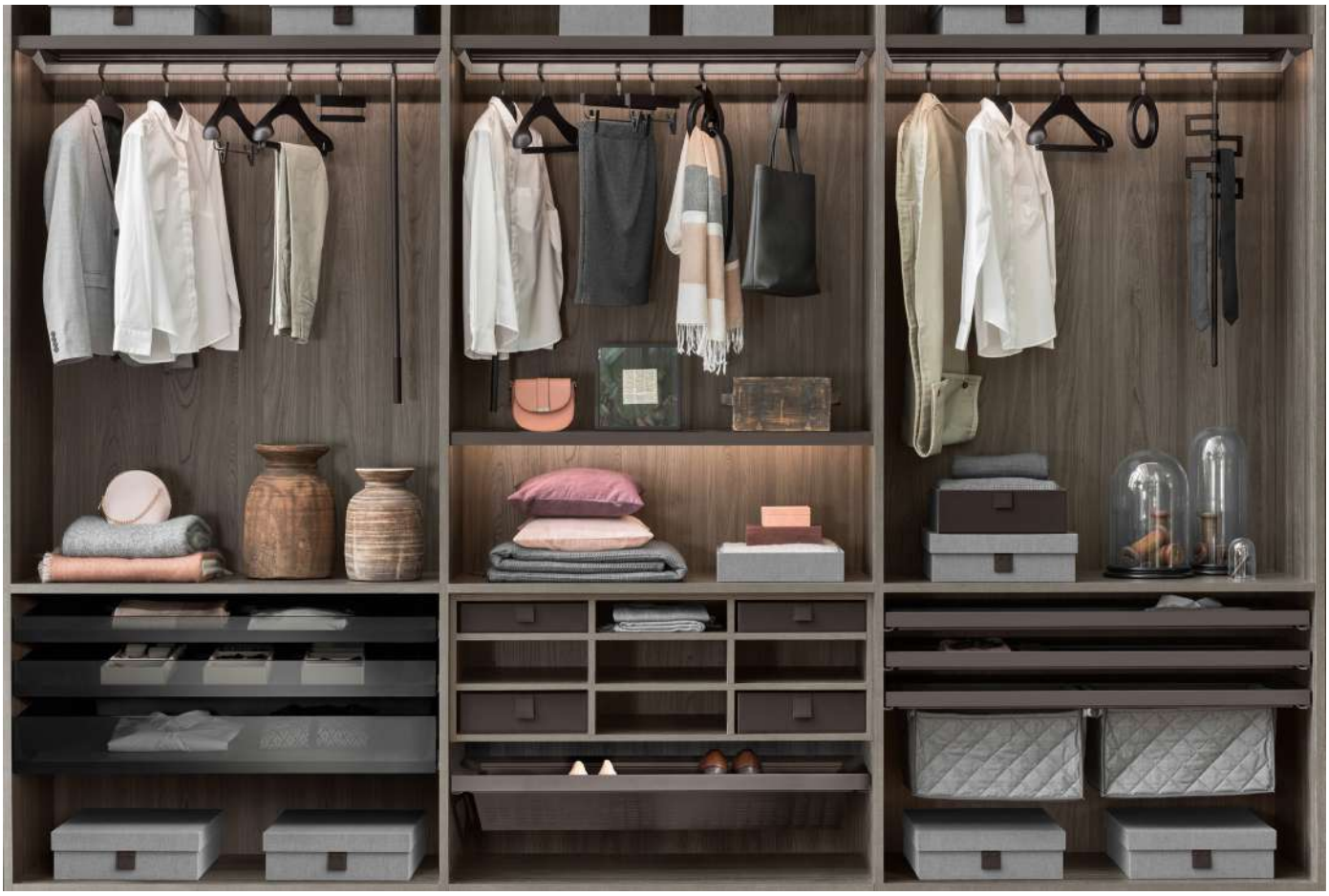



HANGER FOR SHIRTS

PERCHA PARA CAMISAS CON VARILLA PORTA PANTALONES

FEATURES / ESPECIFICACIONES:

- Hanger material: beech. Genuine leather insert
- Hook material: die-cast, coated with epoxy-based powder
- Hanger nish: wenge, Turtle-Dove Grey
- Hook nish: metal grey brown
- Material: Madera haya con aplicación de cuero y gancho zamak barnizado con polvo epoxídico
- Madera acabado wengé, cuero gris tortora y gancho marrón gris metalizado

CODE / CÓDIGO	FINISH / ACABADO	MEASUREMENTS /MEDIDAS
MCH.PER.0010	Wenge	17-11/16" x 10-1/8" 450 x 257 mm

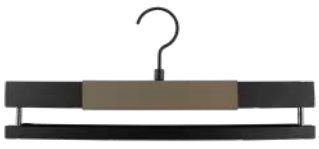

TROUSERS HANGER

PERCHA PARA PANTALONES

FEATURES / ESPECIFICACIONES:

- Hanger material: beech. Genuine leather insert
- Hook material: die-cast, coated with epoxy-based powder
- Hanger nish: wenge, Turtle-Dove Grey
- Hook nish: metal grey brown
- Material: Madera haya con aplicación de cuero y gancho zamak barnizado con polvo epoxídico
- Madera acabado wengé, cuero gris tortora y gancho marrón gris metalizado

CODE / CÓDIGO	FINISH / ACABADO	MEASUREMENTS /MEDIDAS
MCH.PER.0011	Wenge	15-3/8" x 6-11/16" 390 x 170 mm

All measurements are approximate / Las medidas son aproximadas

SALICE

BAGS HANGER

PERCHA DE MADERA PARA BOLSOS



FEATURES / ESPECIFICACIONES:

- Bags hanger material: beech
- Bags hanger nish: wenge
- Hook material: die-cast, coated with epoxy-based powder
- Hook nish: metal grey brown
- Material: Madera haya y gancho de zamak barnizado en polvo epoxídico
- Madera en acabado wengé y gancho marrón gris metalizado

CODE / CÓDIGO	FINISH / ACABADO	MEASUREMENTS /MEDIDAS
MCH.PER.0012	Wenge	38-9/16" x 7-5/16" 980 x 185 mm

SCARVES AND HEADSCARVES HANGER

PERCHA ANILLO PARA BUFANDAS Y FOULARD



FEATURES / ESPECIFICACIONES:

- Hanger material: beech
- Hanger nish: wenge
- Hook material: die-cast, coated with epoxy-based powder
- Hook nish: metal grey brown
- Material: Madera haya y gancho de zamak barnizado en polvo epoxídico
- Madera en acabado wengé y gancho marrón gris metalizado

CODE / CÓDIGO	FINISH / ACABADO	MEASUREMENTS /MEDIDAS
MCH.PER.0013	Wenge	5-7/8" x 9-5/8" 150 x 245 mm

TIES AND BELTS HANGER

PERCHA ANILLO PARA CORBATAS Y CINTURONES



FEATURES / ESPECIFICACIONES:

- Hanger material: beech. Genuine leather insert
- Hanger nish: wenge, Turtle-Dove Grey
- Material: Madera de haya y soporte de cuero
- Madera en acabado wengé y cuero en gris tortora

CODE / CÓDIGO	FINISH / ACABADO	MEASUREMENTS /MEDIDAS
MCH.PER.0014	Wenge	6-1/8" / 2-11/16" 156mm x 68mm





All measurements are approximate / Las medidas son aproximadas



HANGER ROD WITH GENUINE LEATHER SLEEVE

VARILLA DE MADERA CON EMPUÑADURA DE CUERO

FEATURES / ESPECIFICACIONES:

- Material: beech
- Finish: wenge and Turtle-Dove Grey
- Material: Madera de haya con empuñadura de cuero
- Madera en acabado wengé y cuero gris tortora

CODE / CÓDIGO	FINISH / ACABADO	MEASUREMENTS /MEDIDAS
MCH.PER.0014	Wenge	33-1/16" / 840mm



TIE HANGER ROD WITH GENUINE LEATHER SUPPORTS

PORTACORBATAS CON SOPORTE DE CUERO

FEATURES / ESPECIFICACIONES:

- Tie hanger rod material: beech
- Tie hanger rod nish: wenge
- Hook material: die-cast, coated with epoxy-based powder
- Hook nish: metal grey brown
- Madera haya con soportes de cuero y gancho zamak barnizado con polvo epoxídico
- Madera acabado wengé, cuero gris tortora y gancho marrón gris metalizado

CODE / CÓDIGO	FINISH / ACABADO	MEASUREMENTS /MEDIDAS
MCH.PER.0015	Wenge	34-1/16" / 865mm



All measurements are approximate / Las medidas son aproximadas

TIE RACK

CORBATERO EXTRAÍBLE



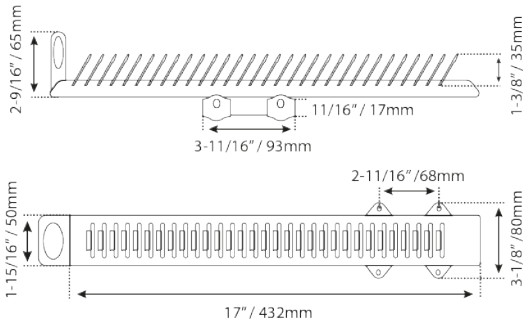

FEATURES / ESPECIFICACIONES:

- Aluminum material
- Capacity 5kg
- Self system removable tie rack
- For inside the closet

- Material de aluminio
- Capacidad de 5 kg.
- Corbatero extraible self system
- Para el interior del armario

CODE / CÓDIGO	FINISH / ACABADO	WIDTH / ANCHO	DEPTH / PROFUNDIDAD
CLOSET-J0101	Gray / Gris	17" / 432mm	3-1/16" /78mm

BELT RACK

CINTURONERO



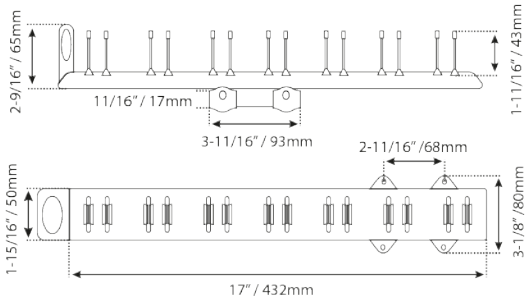

FEATURES / ESPECIFICACIONES:

- Aluminum material
- Capacity 5kg
- Space for 7 belts
- For inside the closet

- Material de aluminio
- Capacidad de 5 kg.
- Espacio para 7 cinturones
- Para el interior del armario

CODE / CÓDIGO	FINISH / ACABADO	WIDTH / ANCHO	DEPTH / PROFUNDIDAD
CLOSET-J0201	Gray / Gris	17" / 432mm	3-1/16" /78mm

CLOTHES HANGER

COLGADOR EXTRAÍBLE



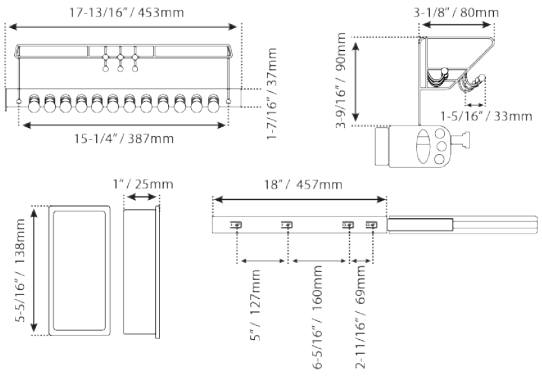

FEATURES / ESPECIFICACIONES:

- Aluminum material
- Capacity 5 kg
- Space for 12 ties
- Tie rack for closet with slide

- Material de aluminio
- Capacidad de 5 kg.
- Espacio para 12 corbatas
- Corbatero para closet con corredera

CODE / CÓDIGO	FINISH / ACABADO	WIDTH / ANCHO	DEPTH / PROFUNDIDAD
CLOSET-J0502	Silver / Plata	17-13/16" / 453mm	3-1/16" /78mm

All measurements are approximate / Las medidas son aproximadas



TIE AND BELT RACK SWIVENLING

CORBATERO Y CINTURONERO GIRATORIO



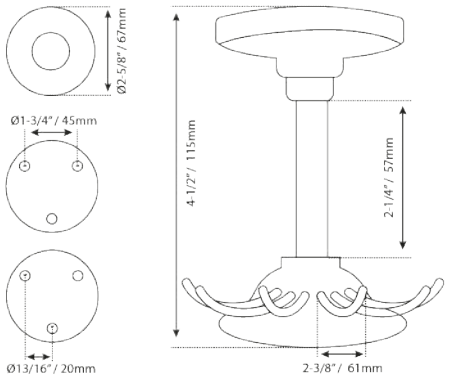

FEATURES / ESPECIFICACIONES:

- Shiny chrome material
- Space for 14 ties or belts
- Elegant twist stand

- Material de cromo brillante
- Espacio para 14 corbatas o cinturones
- Soporte con giro elegante

CODE / CÓDIGO	FINISH / ACABADO	Ø WIDTH / ANCHO	Ø DEPTH / PROFUNDIDAD
CLOSET-J0504	Silver / Plata	6-5/16" / 160mm	4-1/2" /114mm

TIE RACK W/EXTENSIONS

CORBATERO EXTRAÍBLE



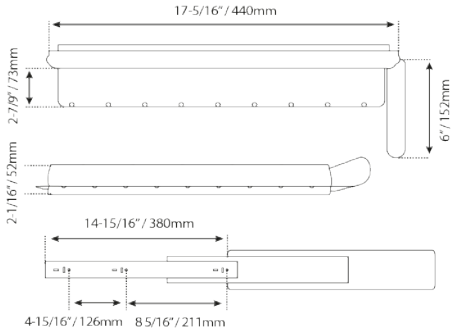

FEATURES / ESPECIFICACIONES:

- Aluminum material
- Space for 8 ties
- Tie rack for closet with extension slid.

- Material de aluminio
- Espacio para 8 corbatas
- Corbatero para closet con corredera.

CODE / CÓDIGO	FINISH / ACABADO	WIDTH / ANCHO	DEPTH / PROFUNDIDAD
CLOSET-J0506	Silver / Plata	17-5/16" / 440mm	1-3/8" / 35mm

SHOE RACK

ZAPATERO FIJO AJUSTABLE



SR0101



SR0102

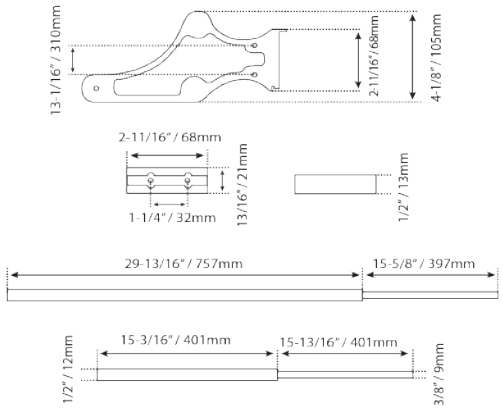

FEATURES / ESPECIFICACIONES:

- Aluminum material
- For inside the cabinet
- Adjustable shoe

- Material de aluminio
- Para interior de armario
- Zapatera ajustable

CODE / CÓDIGO	FINISH / ACABADO	WIDTH / ANCHO	DEPTH / PROFUNDIDAD
SR0102	Silver / Plata	31-9/16" / 802mm	39-3/8" /1000mm
SR0101	Silver / Plata	45-1/2" / 1154mm	27-9/16" /700mm

All measurements are approximate / Las medidas son aproximadas



CURTAIN BRACKETS
BRIDAS PARA TUBO OVAL



FEATURES / ESPECIFICACIONES:

- Material Stainless Steel
- Design and support in system for hanging towels, hooks or clothes
- Oval flange for closet tube.

- Material Acero Inoxidable
- Diseño y soporte en sistemas para colgar toallas, ganchos o ropa.
- Brida oval para tubo de closet.

CODE / CÓDIGO	FINISH / ACABADO
07080	Nickel plated / Niquelado

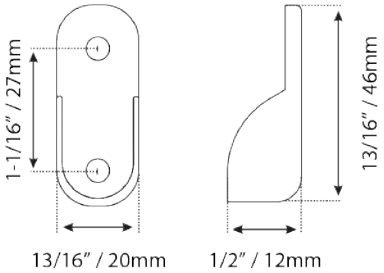

CURTAIN BRACKETS
BRIDAS PARA TUBO OVAL



FEATURES / ESPECIFICACIONES:

- Material Stainless Steel
- Design and support in system for hanging towels, hooks or clothes
- Oval flange for closet tube.

- Material Acero Inoxidable
- Diseño y soporte en sistemas para colgar toallas, ganchos o ropa.
- Brida oval para tubo de closet.

CODE / CÓDIGO	FINISH / ACABADO
FT-6509	Silver / Plata
FT-6509N	Black / Negro

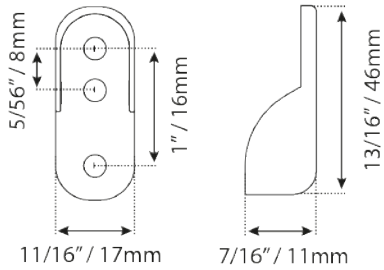

OVAL TUBE
TUBO OVAL

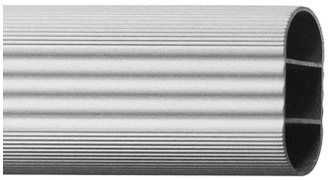

FEATURES / ESPECIFICACIONES:

- Reinforced oval tube aluminum for closet decoration

- Tubo oval reforzado aluminum para decoración en closet.

CODE / CÓDIGO	FINISH / ACABADO	LENGTH / LONGITUD
LFOVAL2M	Gray / Gris	6.56 ft / 2 m
LFOVAL3M	Gray / Gris	9.84 ft / 3m
LFOVAL4M	Gray / Gris	13.12 ft / 4m

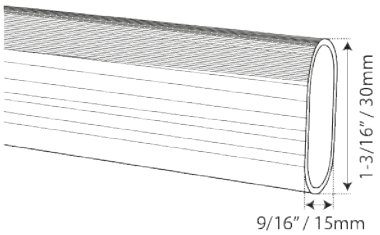

OVAL TUBE
TUBO OVAL



FEATURES / ESPECIFICACIONES:

- Reinforced oval tube aluminum for closet decoration

- Tubo oval reforzado aluminum para decoración en closet.

CODE / CÓDIGO	FINISH / ACABADO	LENGTH / LONGITUD
LFOVAL2M-NEG	Black / Negro	6.56 ft / 2 m
LFOVAL3M-NEG	Black / Negro	9.84 ft / 3m
LFOVAL4M-NEG	Black / Negro	13.12 ft / 4m

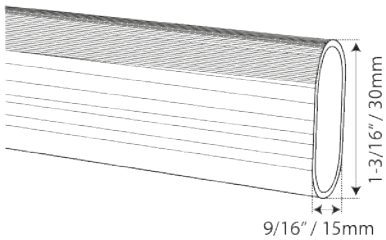

OVAL TUBE
TUBO OVAL



FEATURES / ESPECIFICACIONES:

- Reinforced oval tube aluminum for closet decoration

- Tubo oval reforzado aluminum para decoración en closet.

CODE / CÓDIGO	FINISH / ACABADO	LENGTH / LONGITUD
TU02	Silver / Plata	9.84 ft / 3m

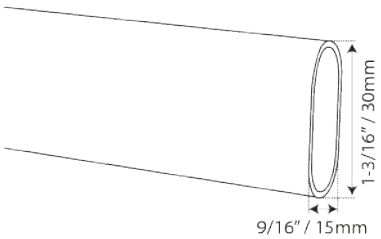

All measurements are approximate / Las medidas son aproximadas


Jako



MOTORIZED SAFE

CAJA DE SEGURIDAD MOTORIZADA

FEATURES / ESPECIFICACIONES:

- Aluminum keyboard
- Laser cut door
- Reinforced lock
- Teclado de aluminio
- Puerta de corte láser
- Cerradura reforzada

CODE / CÓDIGO	FINISH / ACABADO
SFT56AT	Black / Negro

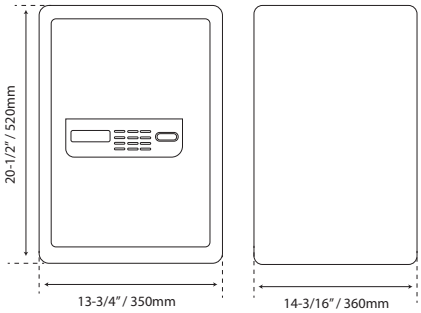



SAFE BOX

CAJA DE SEGURIDAD

FEATURES / ESPECIFICACIONES:

- Includes batteries
- Includes keys
- Incluye baterias
- Incluye llaves

CODE / CÓDIGO	FINISH / ACABADO
SFT25K	Black / Negro

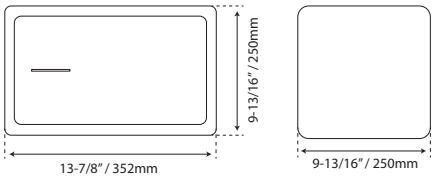



SAFE BOX

CAJA DE SEGURIDAD

FEATURES / ESPECIFICACIONES:

- Commercial or residential use.
- Programmable from 3 to 8 digits.
- Uses AA batteries (included).
- Internally pre-drilled.
- Uso comercial o residencial.
- Porgramable de 3 a 8 dígitos.
- Usa baterias AA (incluidas).
- Preperforada internamente.

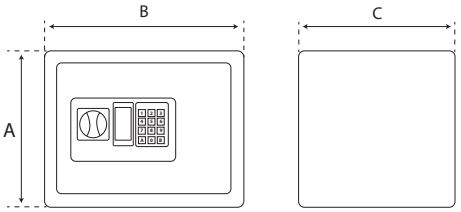

CODE / CÓDIGO	FINISH / ACABADO	A	B	C
SFT20EA	Black / Negro	12-3/16" / 310mm	7-7/8" / 200mm	7-7/8" / 200mm
SFT25EA	Black / Negro	13-3/4" / 350m	10" / 250m	10" / 250m
SFT30EA	Black / Negro	15" / 380m	11-13/16" / 300m	11-13/16" / 300m



LAPTOP-MOTORIZED SAFE

CAJA DE SEGURIDAD LAPTOP-MOTORIZADA

FEATURES / ESPECIFICACIONES:

- Motorized
- Aluminum keyboard
- Reinforced lock
- Motorizada
- Teclado de aluminio
- Cerradura reforzada

CODE / CÓDIGO	FINISH / ACABADO	LENGTH / LONGITUD
SFT35AT	Black / Negro	6.56 ft / 2 m

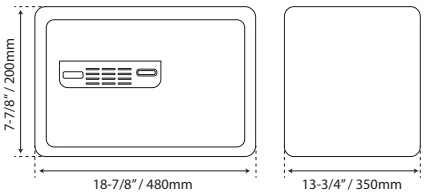

All measurements are approximate / Las medidas son aproximadas



CARD SAFE

CAJA DE SEGURIDAD DE TARJETA

FEATURES / ESPECIFICACIONES:

- Electronic insurance
- Includes batteries
- Seguro electrónico
- Incluye baterias

CODE / CÓDIGO	FINISH / ACABADO
SFT41EVLC	Beige / Beige

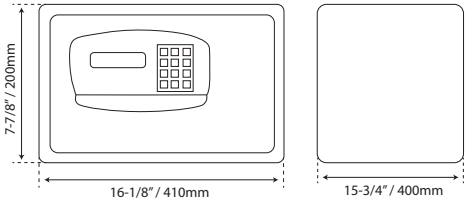



SAFE BOX

CAJA DE SEGURIDAD

FEATURES / ESPECIFICACIONES:

- Includes batteries
- Incluye Baterias

CODE / CÓDIGO	FINISH / ACABADO
SFT35EBL	Black / Negro

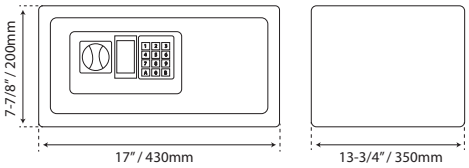



All measurements are approximate / Las medidas son aproximadas

CATALOG · CATÁLOGO

ARCHITECTURAL HARDWARE • HERRAJES ARQUITECTÓNICOS

USA Page: www.jakohardware.com

Página México: www.jako.mx